Serie 2, Einbau-Kühl-Gefrier-Kombination mit Gefrierbereich unten, 177.2 x 54.1 cm, Schleppscharnier KIV86NSE0

Die Geräumige Kühlgefrierkombination mit LowFrost sorgt für eine optimale Lagerung der Lebensmittel und reduziert die Eisbildung erheblich

- **Low Frost**: seltener Abtauen dank reduzierter Eisbildung.
- **Geräusch-Effizienzklasse B (30-35dB)**: Genieße die Ruhe für eine entspannte Wohnatmosphäre.
- **Warnsignal mit Ton oder Licht, wenn die Tür nicht geschlossen ist oder ein Fehler auftritt.**
- **Cool Airflow**: optimale Luftzirkulation und eine konstante Temperatur im Kühlbereich.
- **Made in Germany**: hohe Qualitätsstandards und sorgfältige Tests für dauerhafte Zufriedenheit.

Technische Daten

Energieeffizienzklasse[1]:	E
Durchschnittlicher Energieverbrauch in Kilowattstunden pro Jahr (kWh/a):	229 kWh/Jahr
Volumen des Gefrierbereichs:	84 l
Volumen des Kühlbereichs:	183 l
Geräuschwert:	35 dB(A) re 1 pW
Geräusch-Effizienzklasse:	B
Bauform:	Einbau
Dekorrahmen/ - platte:	Nicht möglich
Höhe:	1772 mm
Gerätebreite:	541 mm
Gerätetiefe:	548 mm
Nischenmaße für Installation (H x B x T):	1775x560x550 mm
Nettogewicht:	51.2 kg
EAN-Nummer:	4242005431045
Absicherung:	10 A
Türanschlag:	Rechts wechselbar
Spannung:	220-240 V
Frequenz:	50 Hz
Länge Anschlusskabel:	230 cm
Anzahl Verdichter:	1
Anzahl unabhängiger Kühlkreisläufe:	1
Innenlüfter:	Nein
Scharniere wechselbar:	Ja
Anzahl höhenverstellbarer Ablagen im Kühlbereich:	3
Flaschenregale:	Nein
Gerätetyp:	Vollintegriert

4 242005 431045

Sonderzubehör

GSZB6B00	Einlegeschale für Gefriergutschale
KSZB6R00	Flaschenablage
KSZGGM00	Butterdose

[1] auf einer Energieeffizienzklassen-Skala von A bis G

Serie 2, Einbau-Kühl-Gefrier-Kombination mit Gefrierbereich unten, 177.2 x 54.1 cm, Schleppscharnier KIV86NSE0

Die Geräumige Kühlgefrierkombination mit LowFrost sorgt für eine optimale Lagerung der Lebensmittel und reduziert die Eisbildung erheblich

Highlights
- Abmessungen des Gerätes (H x B x T): 1772x541x548 mm
- Energieeffizienzklasse[1]: E
- Volumen des Kühlbereichs: 183 l
- Volumen des Gefrierbereichs: 84 l
- Geräuschwert: 35 dB(A) re 1 pW
- Liste der Warnmeldungen: Offene Tür Kühlfach

Allgemein
- Farbe: Nicht zutreffend
- Türanschlag: Rechts wechselbar
- Scharnierart: Schleppscharnier
- Eis-/Wasserspender: Nicht zutreffend
- Bedienelemente:
- Gesamtvolumen des Produkts (EU 2017/1369): 267 l
- Energieeffizienzklasse[2]: E
- Durchschnittlicher Energieverbrauch in Kilowattstunden pro Jahr (kWh/a): 229 kWh/Jahr
- Volumen des Kühlbereichs: 183 l
- Volumen des Gefrierbereichs: 84 l
- Geräuschwert: 35 dB(A) re 1 pW
- Geräusch-Effizienzklasse: B
- Klimaklasse (EU 2017/1369): Erweiterter gemäßigter Temperaturbereich, Gemäßigter Temperaturbereich, Subtropisch
- Integriertes Zubehör: 1 x Eiswürfelschale

Größe und Gewicht
- Abmessungen des Gerätes (H x B x T): 1772x541x548 mm
- Abmessungen des verpackten Gerätes: 1840x610x640 mm
- Nischenhöhe minimal: 1775 mm
- Nischenhöhe maximal: 1775 mm
- Nischenbreite minimal: 560 mm
- Nischenbreite maximal: 560 mm
- Nischentiefe: 550 mm
- Nettogewicht: 51,2 kg
- Bruttogewicht: 55,5 kg
- Länge Anschlusskabel: 230 cm

Spezifische Funktionen
- Extrem leise
- Liste der Warnmeldungen: Offene Tür Kühlfach
- Art Display: LED-Anzeige
- Big Box
- Super Kühlen
- Super Gefrieren

Kühlteil
- Anzahl Ablageflächen Kühlteil: 4
- Anzahl höhenverstellbarer Ablagen im Kühlbereich: 3
- Anzahl Türabsteller - Kühlteil: 3
- Beleuchtung im Kühlteil: LED

Gefrierteil
- Sternekennzeichnung: 4
- Lagerung bei Stromausfall (h): 9 h
- Anzahl Gefrierschubladen (Stck): 3
- Anzahl Gefrierfächer mit Klappen (Stck): 0
- Anzahl Eiswürfelschalen: 1

Vernetzung

[1] auf einer Energieeffizienzklassen-Skala von A bis G
[2] auf einer Energieeffizienzklassen-Skala von A bis G

Serie 2,
Einbau-Kühl-Gefrier-Kombination mit Gefrierbereich unten, 177.2 x 54.1 cm, Schleppscharnier
KIV86NSE0

Maße in mm

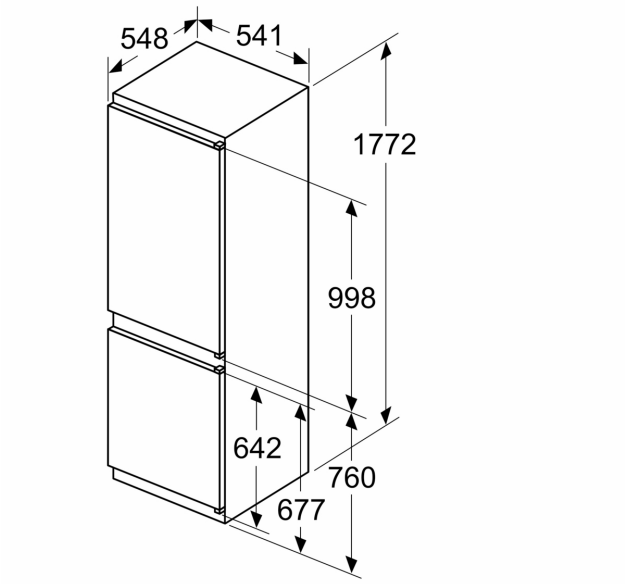

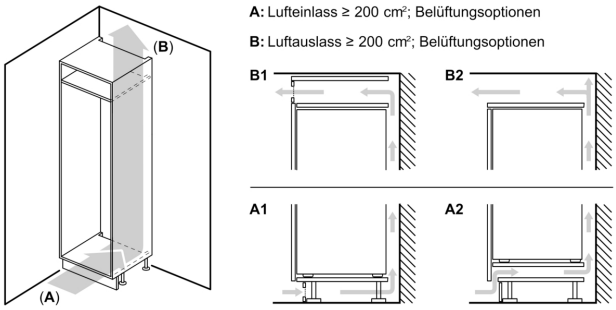

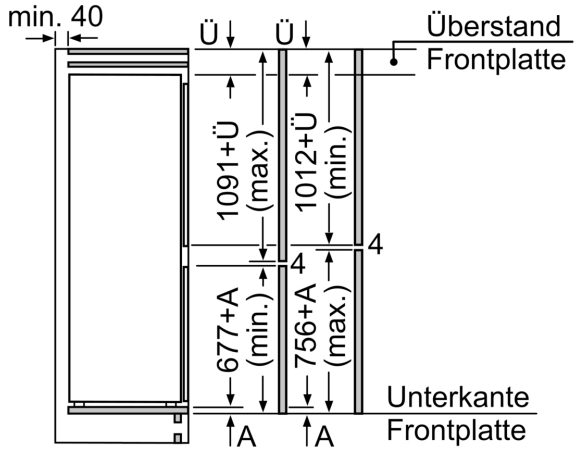

Maße in mm

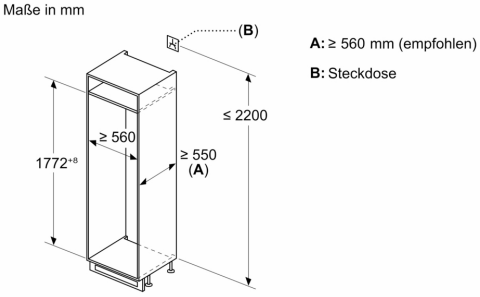

Die angegebenen Möbeltürmaße gelten für eine Türfuge von 4 mm.

Maße in mm