Serie 2, Einbau-Kühl-Gefrier-Kombination mit Gefrierbereich unten, 177.2 x 54.1 cm, Schleppscharnier KIN86NSE0

Die geräumige Einbau-Kühl-Gefrier-Kombination mit NoFrost sorgt für eine optimale Lagerung der Lebensmittel, und Eisbildung ist kein Thema mehr.

- **No Frost**: damit du nie mehr abtauen musst.
- **Geräusch-Effizienzklasse B (30-35dB)**: Genieße die Ruhe für eine entspannte Wohnatmosphäre.
- **Warnsignal mit Ton oder Licht, wenn die Tür nicht geschlossen ist oder ein Fehler auftritt.**
- **Made in Germany**: hohe Qualitätsstandards und sorgfältige Tests für dauerhafte Zufriedenheit.
- **Sicherheitsglasablagen**: sichere Lagerung dank besonders stabiler und bruchsicherer Ablageflächen.

Technische Daten

Energieeffizienzklasse[1]:	E
Durchschnittlicher Energieverbrauch in Kilowattstunden pro Jahr (kWh/a):	234 kWh/Jahr
Volumen des Gefrierbereichs:	76 l
Volumen des Kühlbereichs:	184 l
Geräuschwert:	35 dB(A) re 1 pW
Geräusch-Effizienzklasse:	B
Bauform:	Einbau
Dekorrahmen/ - platte:	Nicht möglich
Höhe:	1772 mm
Gerätebreite:	541 mm
Gerätetiefe:	548 mm
Nischenmaße für Installation (H x B x T):	1775x560x550 mm
Nettogewicht:	51.8 kg
EAN-Nummer:	4242005433056
Absicherung:	10 A
Türanschlag:	Rechts wechselbar
Spannung:	220-240 V
Frequenz:	50 Hz
Länge Anschlusskabel:	230 cm
Anzahl Verdichter:	1
Anzahl unabhängiger Kühlkreisläufe:	1
Innenlüfter:	Nein
Scharniere wechselbar:	Ja
Anzahl höhenverstellbarer Ablagen im Kühlbereich:	3
Flaschenregale:	Nein
Frostfree System:	Gefriergeräte
Gerätetyp:	Vollintegriert

4 242005 433056

Sonderzubehör

KSZB6R00	Flaschenablage
KSZGGM00	Butterdose

[1] auf einer Energieeffizienzklassen-Skala von A bis G

Serie 2, Einbau-Kühl-Gefrier-Kombination mit Gefrierbereich unten, 177.2 x 54.1 cm, Schleppscharnier KIN86NSE0

Die geräumige Einbau-Kühl-Gefrier-Kombination mit NoFrost sorgt für eine optimale Lagerung der Lebensmittel, und Eisbildung ist kein Thema mehr.

Highlights
- Abmessungen des Gerätes (H x B x T): 1772x541x548 mm
- Energieeffizienzklasse[1]: E
- Nie wieder abtauen
- Volumen des Kühlbereichs: 184 l
- Volumen des Gefrierbereichs: 76 l
- Geräuschwert: 35 dB(A) re 1 pW

Allgemein
- Farbe: Nicht zutreffend
- Türanschlag: Rechts wechselbar
- Scharnierart: Schleppscharnier
- Automatisches Abtauen: No Frost (Gefrierteil)
- Eis-/Wasserspender: Nicht zutreffend
- Bedienelemente:
- Gesamtvolumen des Produkts (EU 2017/1369): 260 l
- Energieeffizienzklasse[2]: E
- Durchschnittlicher Energieverbrauch in Kilowattstunden pro Jahr (kWh/a): 234 kWh/Jahr
- Volumen des Kühlbereichs: 184 l
- Volumen des Gefrierbereichs: 76 l
- Geräuschwert: 35 dB(A) re 1 pW
- Geräusch-Effizienzklasse: B
- Klimaklasse (EU 2017/1369): Erweiterter gemäßigter Temperaturbereich, Gemäßigter Temperaturbereich, Subtropisch
- Integriertes Zubehör: 1 x Eiswürfelschale

Größe und Gewicht
- Abmessungen des Gerätes (H x B x T): 1772x541x548 mm
- Abmessungen des verpackten Gerätes: 1840x610x640 mm
- Nischenhöhe minimal: 1775 mm
- Nischenhöhe maximal: 1775 mm
- Nischenbreite minimal: 560 mm
- Nischenbreite maximal: 560 mm
- Nischentiefe: 550 mm
- Nettogewicht: 51,8 kg
- Bruttogewicht: 56,1 kg
- Länge Anschlusskabel: 230 cm

Spezifische Funktionen
- Extrem leise
- Art Display: LED-Anzeige
- Super Kühlen
- Super Gefrieren

Kühlteil
- Anzahl Ablageflächen Kühlteil: 4
- Anzahl höhenverstellbarer Ablagen im Kühlbereich: 3
- Anzahl Türabsteller - Kühlteil: 3
- Beleuchtung im Kühlteil: LED

Gefrierteil
- Sternekennzeichnung: 4
- Lagerung bei Stromausfall (h): 10 h
- Anzahl Gefrierschubladen (Stck): 3
- Anzahl Gefrierfächer mit Klappen (Stck): 0
- Anzahl Eiswürfelschalen: 1

Vernetzung

[1] auf einer Energieeffizienzklassen-Skala von A bis G
[2] auf einer Energieeffizienzklassen-Skala von A bis G

Serie 2,
Einbau-Kühl-Gefrier-Kombination mit Gefrierbereich unten, 177.2 x 54.1 cm, Schleppscharnier
KIN86NSE0

Maße in mm

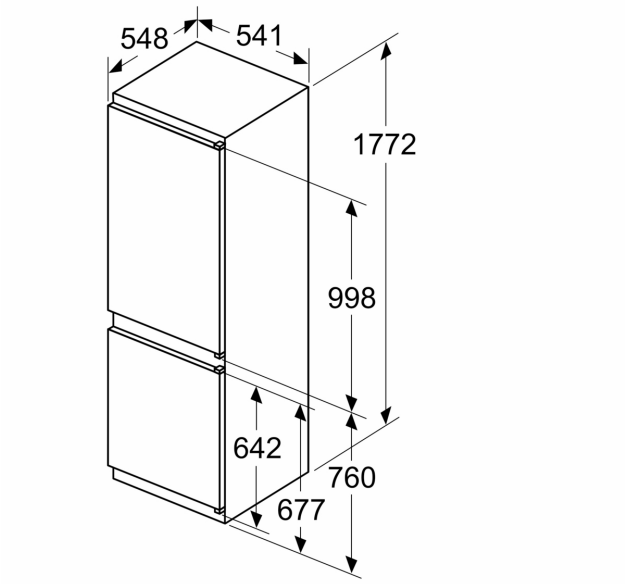

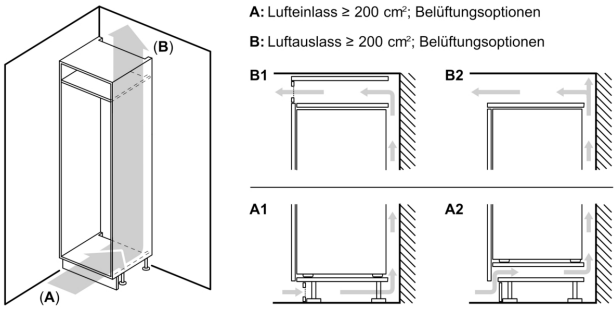

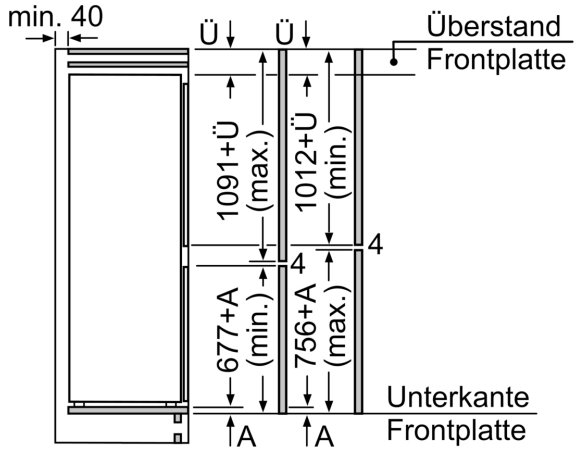

Maße in mm

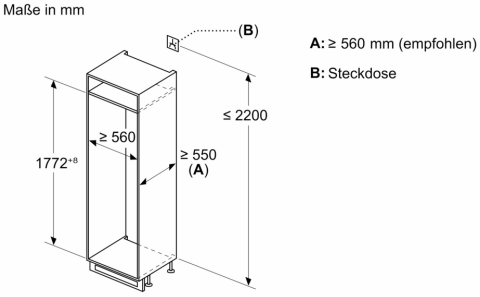

Die angegebenen Möbeltürmaße gelten für eine Türfuge von 4 mm.

Maße in mm