Long Life Umluftset, Erstaustattung DIZ0JC2D0

Externes Umluftset mit regenerierbarem Long Life Filter: Entfernt Gerüche zuverlässig über einen Zeitraum von bis zu 10 Jahren.

- **Deutlich verbesserte Geruchsbeseitigung gegenüber konventionellem Umluft-Filtersystem**
- **Geräuschreduzierung**
- **Mehrfach regenerierbarer Long Life Geruchsfilter.**
- **Bestehend aus Filtergehäuse mit Designblende und mehrfach regenerierbarem Long Life Aktivkohlefilter.**
- **Kombinierbar mit Deckenlüftungen**

Technische Daten

Abmessungen des verpackten Gerätes:	440x400x800 mm
Abmessung der Palette:	195.0 x 80.0 x 120.0
Anzahl Geräte pro Palette:	12
Nettogewicht:	5.3 kg
Bruttogewicht:	7.7 kg
EAN-Nummer:	4242005109371

4 242005 109371

Long Life Umluftset, Erstaustattung DIZ0JC2D0

Externes Umluftset mit regenerierbarem Long Life Filter: Entfernt Gerüche zuverlässig über einen Zeitraum von bis zu 10 Jahren.

Betriebsart und Leistung

- Deutlich verbesserte Geruchsbeseitigung gegenüber konventionellem Umluft-Filtersystem
- Geräuschreduzierung
- Mehrfach regenerierbarer Long Life Geruchsfilter.

Technische Informationen

- Bestehend aus Filtergehäuse mit Designblende und mehrfach regenerierbarem Long Life Aktivkohlefilter.
- Kombinierbar mit Deckenlüftungen
- Verlängertes Wechselintervall der Filtereinheit
- Rohranschluss vorne, seitlich oder oben

Sonderzubehör

- Für Umluftbetrieb

Long Life Umluftset, Erstaustattung
DIZ0JC2D0

Maße in mm
Umluft

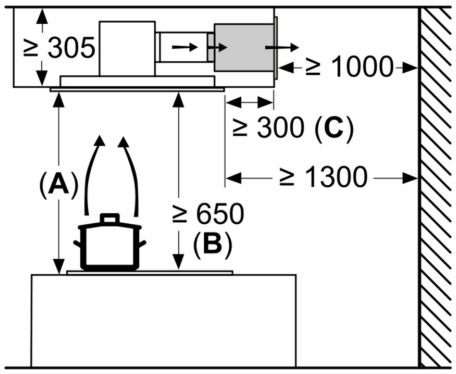

A: Optimale Performance 700-1500
B: Ab OberkanteTopfträger
C: Der Abstand kann auf bis zu 70 mm verringert werden, sofern die Höhe der abgehängten Decke ≥ 340 mm beträgt.

Maße in mm
Umluft

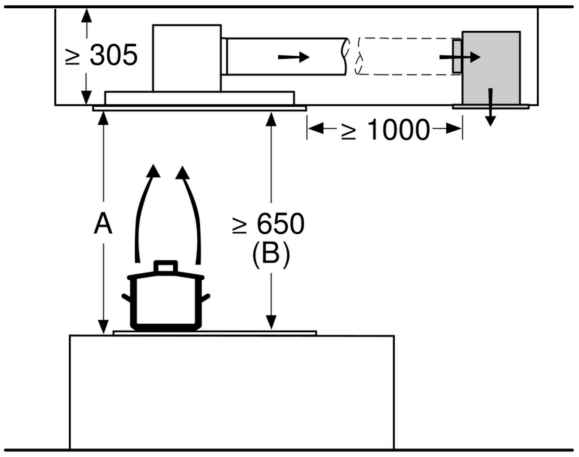

A: Optimale Performance 700-1500
B: Ab OberkanteTopfträger

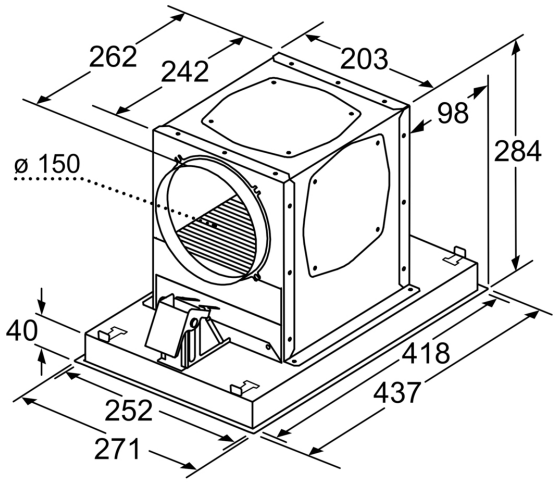

Maße in mm

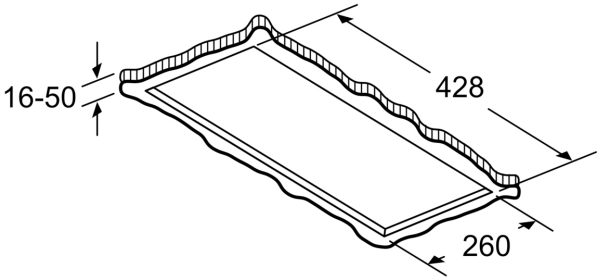

Maße in mm