Serie 8, Dampfschublade, 59 x 14 cm, Schwarz
BDC9111B0



Steam Drawer | Assist | accent|line

- **Dampfschublade**: Die perfekte Ergänzung für deinen Backofen.
- **Dampfgar-Funktion**: Für schonende, gesunde Zubereitung.
- **LED Touch Control**: Das benutzerfreundliche Display.
- **Bosch Assist**: perfekte Gerichte dank voreingestellter automatischer Programme.
- **Abschaltautomatik**: Der Kochvorgang stoppt automatisch, sobald das Gericht fertig ist.

Technische Daten

Steckerart:	Schuko-/Gardy mit Erdung
Frequenz:	50-60 Hz
Spannung:	220-240 V
Absicherung:	10 A
Anschlusswert:	1700 W
EAN-Nummer:	4242005529575
Länge Anschlusskabel:	120 cm
Nettogewicht:	23.1 kg
Material der Tür:	Glas
Material der Blende:	Glas
Abmessungen des verpackten Gerätes:	265x670x660 mm
Abmessungen des Gerätes (H x B x T):	141x594x518 mm
Nischenmaße für Installation (H x B x T):	144-144 x 560-568 x 550 mm
Integriertes Zubehör:	1 x Schwamm, 1 x Dampfkorb

4 242005 529575

Serie 8, Dampfschublade, 59 x 14 cm, Schwarz
BDC9111B0

Gerätetyp / Heizart:
- Temperaturregelung von 30 °C - 100 °C

Design
- Garraum Edelstahl
- Gerätefarbe: Schwarz

Reinigung
- Entkalkungsprogramm
- Entkalkungsdauer: 32 min
- Leicht zu reinigender Edelstahl-Garraum

Komfort
- LED-Display
- AutoPilot 10 Programme
- Zusätzliche Automatikprogramme über die Home Connect App
- Garraumvolumen: 10 l
- Glasdeckel mit Rastposition
- Wassertankvolumen: 0.5 l
- Leeranzeige Wassertank
- Zeitanzeige auf der Frontblende
- Interne Dampferzeugung

Zubehör
- Dampfeinsatz
- Schwamm

Umwelt und Sicherheit
- Kindersicherung
- Starttaste
- Türkontaktschalter
- Kindersicherung über Home Connect einstellbar
- Kühlgebläse

Technische Info
- Länge des Anschlusskabels: 120 cm
- Gesamtanschlusswert Elektro: 1.7 kW
- Nennspannung: 220 - 240 V

Maße
- Gerätemaße (HxBxT): 141 x 594 x 518mm
- „Maße und Einbauhinweise zu diesem Gerät gemäß technischer Zeichnung beachten“
- Diese Schublade passt zu allen Bosch Serie 6 und Serie 8 Backöfen.
- Die Einbau-Dampfschublade mit LED Touch Control, Assist Funktionen undAbschaltautomatik: Für das Dampfgaren von Gerichten, bewahrt Vitamine, Nährstoffe und die natürlichen Farben. Auch zum Teig gehen lassen, Aufwärmen, Auftauen und Desinfizieren. Home Connect zur Steuerung über die App.

Serie 8, Dampfschublade, 59 x 14 cm, Schwarz
BDC9111B0

Maße in mm

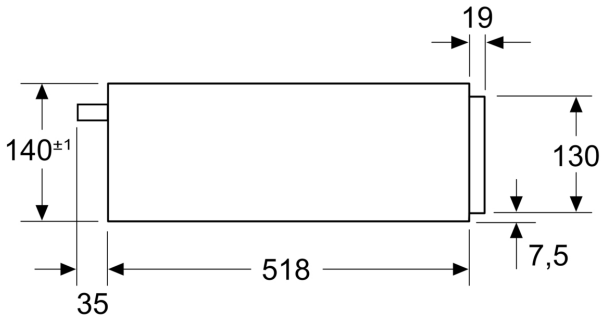

Maße in mm

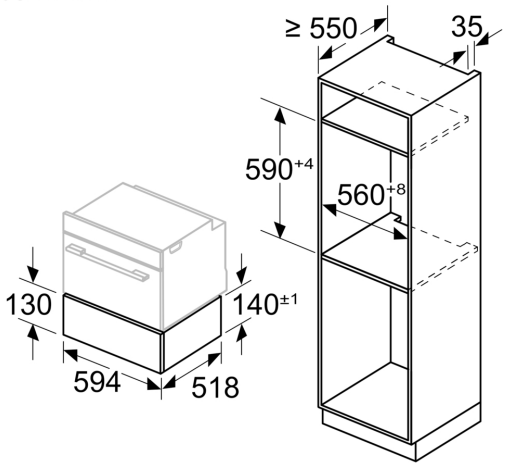

Bei kombinierter Installation mehrerer Elektrogeräte können die Geräte direkt über der Schublade eingebaut werden

Maße in mm

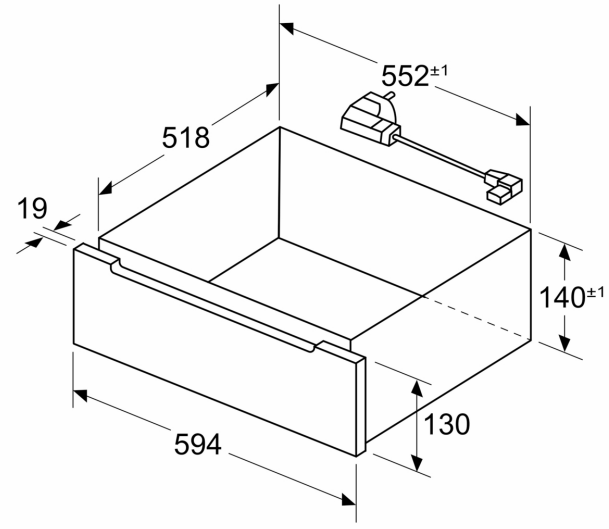

Maße in mm

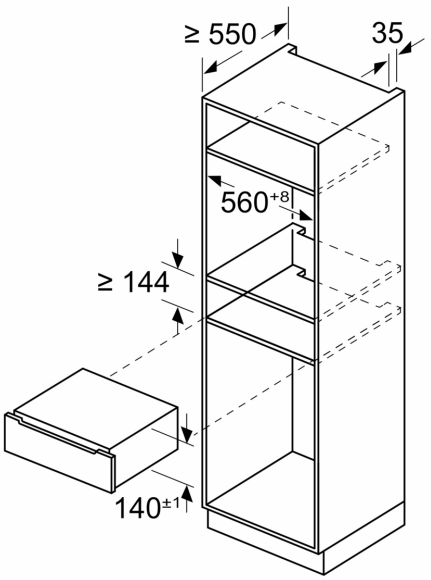

Maße in mm
Einbau unter einer Arbeitsplatte

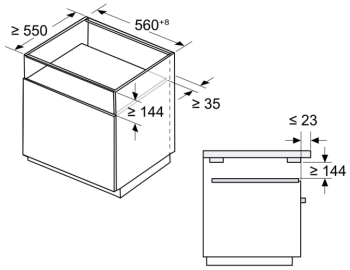

Beachten Sie beim Einbau unter einer Arbeitsplatte die Einbaumaße und Einbauhinweise

A: Elektrischer Anschluss

Hinweis:

Die Arbeitsplatte kann einen Überstand von bis zu 50 mm gegenüber der Schublade haben, ein Herausnehmen des Wassertanks während des Betriebs der Dampfschublade ist dann jedoch nicht möglich

Maße in mm
Einbau unter einem Kochfeld

Beachten Sie beim Einbau des Geräts die Einbaumaße und Einbauhinweise

Wird das Gerät unter einem Kochfeld eingebaut, müssen die folgenden Mindestmaße eingehalten werden (ggf. inklusive Unterkonstruktion)

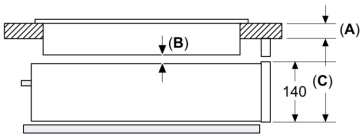

	Aufgesetzter oder flächenbündiger Einbau		Aufgesetzter oder flächenbündiger Einbau
	A	**B**	**C**
Induktionskochfeld	30/30	5	200/201
Vollflächen-Induktionskochfeld	40/40	5	210/211
Gaskochfeld	32/43	5	190/193
Elektrokochfeld	30/30	5	190/197

A: Empfohlene Arbeitsplattenstärke laut Montageanleitung für das Kochfeld

B: Erforderlicher Abstand zwischen dem Kochfeld und der Dampfschublade

C: Erforderlicher Abstand zwischen dem Schubladenboden und der Unterseite der Arbeitsfläche

Hinweis:
Beachten Sie die Montageanleitung für das Kochfeld

Maße in mm
Montage an Wänden neben einem Schrank

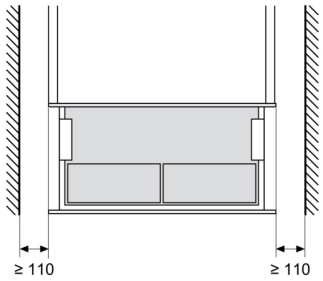

Hinweis:
Falls die Wände auf beiden Seiten des Schranks tiefer als der Schrank sind, muss ein Abstand von mindestens 110 mm eingehalten werden
Ein geringerer Abstand kann die Montage des Geräts behindern