Serie 8, Induktionskogeplade, 60 cm, Sort, overflademontering med ramme
PXE675DE4E

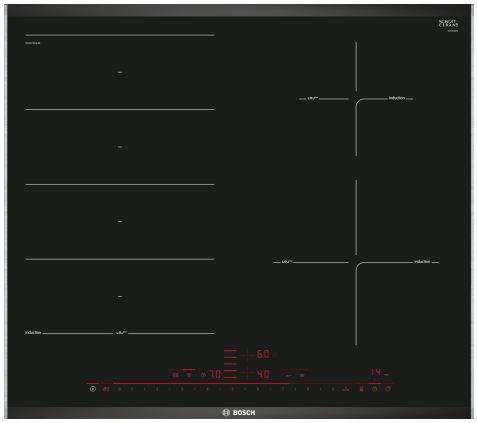

FlexInduktion kogeplade der giver fleksibel og nem brug af kogezoner, så du får større frihed i din madlavning.

- **DirectSelect Premium**: den ekstrabrede og intuitive touch-brugerflade.
- **FlexInduction**: den fleksible induktionskogeplade med plads til alle dine store potter og pander.
- **ComfortDesign - elegant og tiltalende design med facetslebet forkant og metallister på siderne.**
- **MoveMode gør madlavningen helt intuitiv.**
- **PowerBoost: Op til 50 % større ydeevne gør det hurtigere end nogensinde før at opvarme din induktionskogeplade.**

Teknisk data

Produktfamilie:	Kogesektion glaskeramik
Installation:	Indbygning
Energitype:	Elektrisk
Antal kogezoner:	4
Nichemål ved indbygning (H x B x D):	51 x 560-560 x 490-500 mm
Bredde:	606 mm
Produktmål (HxBxD):	51 x 606 x 527 mm
Dimension af pakket produkt:	126 x 753 x 603 mm
Nettovægt:	12.4 kg
Bruttovægt:	14.7 kg
Restvarmeindikator:	ja
Placering af kontrolpanel:	Front
Grundlæggende overflademateriale:	Glaskeramik
Farve, overflade:	Sort, børstet aluminium
Længde på elledning:	110.0 cm
EAN-kode:	4242002939278
Elementspænding:	220-240 V
Frekvens:	60; 50 Hz

4 242002 939278

Tilbehør

HEZ390011 Stegegryde til felxInduktion, HEZ390012 Stegegryde til felxInduktion, HEZ390210 Stegepande t/stegesensor,zoner på 15cm Ø, HEZ39050 Trådløs temperatursensor t/kogesektioner, HEZ390512 Stegepande t/stegesensor, HEZ390522 Grillpande, HEZ394301 Domino samleliste, HEZ9ES100 :, HEZ9FE280 Pande, ø28 non-stick, HEZ9FF010 Pande, ø35 non-stick, HEZ9FF030 Grydesæt, HEZ9FF040 Grydesæt, HEZ9SE040 Grydesæt 4 stk., HEZ9SE060 Grydesæt, 6 stk., HEZ9TY010 Teppan Yaki/Stegeplade, HZ390011 Stegeso, 308 mm.

Serie 8, Induktionskogeplade, 60 cm, Sort, overflademontering med ramme
PXE675DE4E

FlexInduktion kogeplade der giver fleksibel og nem brug af kogezoner, så du får større frihed i din madlavning.

- 60 cm: plads til 4 gryder eller pander.

Fleksibilitet i kogezoner

- Mere fleksibel madlavning med flexInduction: Brug køkkengrej af enhver form eller størrelse overalt inden for den 40 cm lange zone.
- Kogezone foran til venstre: 240 mm, 190 mm, 2.2 kW (max. effekt 3.7 kW)
- Kogezone bagerst til venstre: 240 mm, 190 mm, 2.2 kW (max. effekt3.7 kW)
- Kogezone bagerst til højre: 145 mm , 1.4 kW (max effekt 2.2 kW)
- Kogezone foran til højre: 210 mm, 2.2 kW (max. effekt 3.7 kW)

Brugervenlighed

- DirectSelect Premium touch control betjening: styr effekten direkte på den ekstra store oplyste berøringsbjælke (usynlig, når den er slukket).
- 17 effekttrin: juster præcist varmen med 17 effekttrin (9 hovedtrin og 8 mellemliggende niveauer).
- Holde varm funktion:holder maden varm ved hjælp af en forudindstillet lav effektniveau.
- Timer med slukfunktion for alle kogezoner
- : slukker for kogezonen efter afsluttet fastsat tid (f.eks. kogte æg).
- Minutur
- : en alarm lyder ved slut af fastsat tid (f.eks. pasta).
- Optællingstimer pr. zone
- : viser, hvor meget tid der er gået siden timeren startes (f.eks. for kartofler).

Tidsbesparelse og effektivitet

- Booster-funktion for alle kogezoner
- : kog vand hurtigere takket være 50% mere energi end ved det højeste standardniveau.
- PanBoost funktion på alle induktionszoner: opvarmer panden hurtigere end ved højeste standardniveau, samtidig med at du beskytter belægningen.
- 3 trins MoveMode - automatisk varmeregulering i 3 trin: øg eller sænk effektniveauet ved blot at bevæge potten frem eller tilbage.
- QuickStart funktion: når der tændes, vælger kogepladen automatisk kogezonen med køkkengrej (placeret i slukket tilstand).
- ReStart funktion: i tilfælde af utilsigtet slukning skal du gendanne alle tidligere indstillinger ved at tænde kogepladen igen inden for 4 sekunder.

Hjælp til madlavning

- PerfectCook kogesensor, trådløs temperatursensor sælges separat: forhindrer overkogning i gryder med den automatiske temperaturregulering af gryderet-sensoren.
- 5 frying and 5 cooking levels: forhindrer svidning med den automatiske temperaturregulering af den integrerede sensor.

Design

- ComfortDesign

Sikkerhed

- 2 trins restvarmeindikation for hver kogezone: viser hvilke kogezoner der stadig er varme.
- Elektronisk børnesikring: forhindre utilsigtet aktivering af kogepladen.
- Betjeningspanel med pausefunktion: aftør overkogte væsker uden utilsigtet at ændre indstillinger (blokering af alle berøringsknapper i 30 sekunder).
- Hovedafbryder: sluk for alle kogezoner ved et tryk på en knap.
- Sikkerhedsafbryder: Af sikkerhedsmæssige årsager stopper opvarmningen efter en forudindstillet tid uden interaktion (kan tilpasses).
- Display der viser energiforbruget: viser elforbruget i den sidste tilberedningsproces.

Installation

- Dimensioner (HxBxD mm): 51 x 606 x 527
- Krævet niche-størrelse til installation (HxBxD mm) : 51 x 560 x (490 - 500)
- Min. bordplade tykkelse: 16 mm
- Tilsluttet effekt: 7400 W
- PowerManagement funktion: begræns den maksimale effekt, hvis det er nødvendigt (afhænger af sikringsbeskyttelse ved elektrisk installation).
- Strømkabel: 1.1 m, Kabel medfølger

Tilbehør

Serie 8, Induktionskogeplade, 60 cm, Sort, overflademontering med ramme
PXE675DE4E

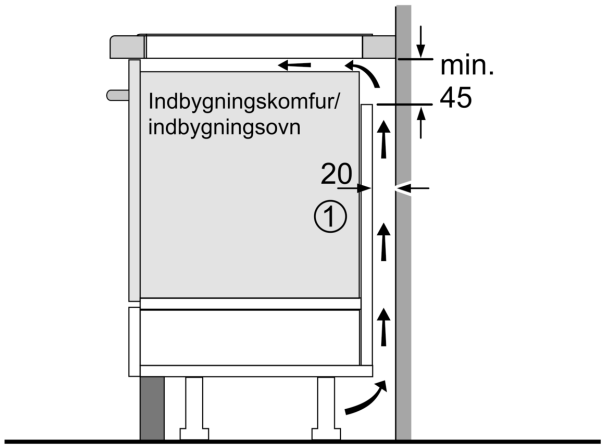

①
Udluftningsspalten skal
være fastlagt

Mål i mm

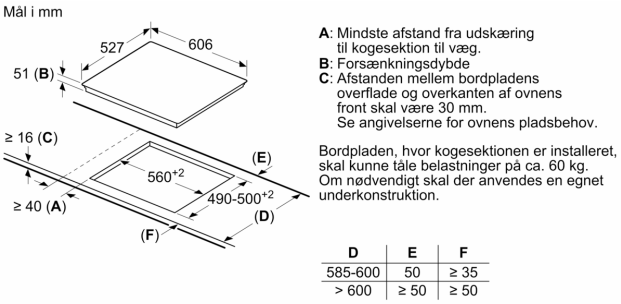

D	E	F
585-600	50	≥ 35
> 600	≥ 50	≥ 50

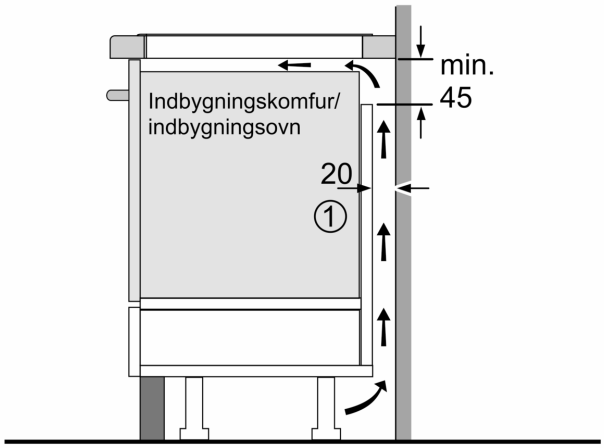

①
Udluftningsspalten skal
være fastlagt

Mål i mm

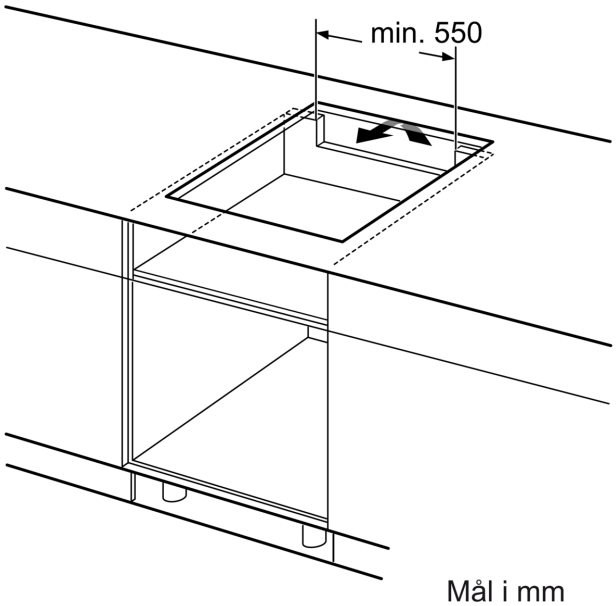

Mål i mm

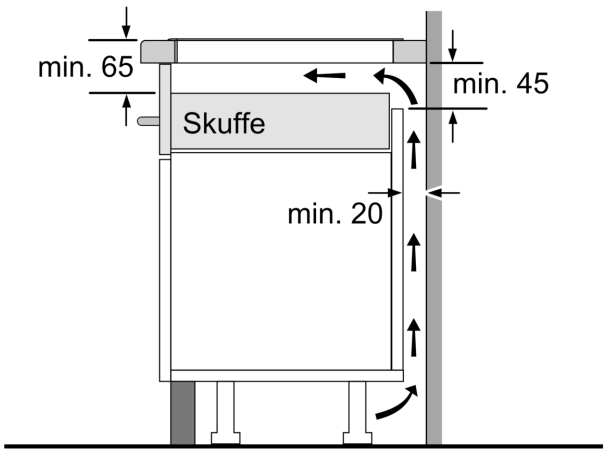

Mål i mm