Serie | 2, Integrerbart køle-/fryseskab, 177.2 x 54.1 cm, Glidehængsel KIV38V20FF

A↑G G

LED Light

Medfølgende tilbehør
1 x Æggebakke

Køle-/fryseskab med ekstra plads til dine madvarer. 3 transperante fryseskuffer giver nemt overblik og godt med plads til dine frostvarer og MultiBox sørger for optimal beskyttelse af frugt og grønt.

- **LED-belysning:** jævn indvendig belysning, som ikke blænder.

Teknisk data

Energieffektivitetsklasse: G
Gennemsnitligt, årligt energiforbrug i kilowatt-timer pr. år (kWh/a): 341 kWh/årlig
Samlet volumen for frostrum: 64 l
Samlet volumen for kølerum: 217 l
Luftbåren, akustisk støjemission: 40 dB(A) re 1 pW
Luftbåren akustisk støjemissionsklasse: C
Installation: Indbygning
Mulighed for dekoplade: Ikke muligt
Bredde på produktet: 541 mm
Dybde på produkt: 545 mm
Nichemål ved indbygning (H x B x D): 1775.0 x 562.0 x 550 mm
Nettovægt: 56,713 kg
Tilslutningseffekt: 90 W
Strømstyrke: 10 A
Dørhængsling: højrehængt, vendbar
Elementspænding: 220-240 V
Frekvens: 50 Hz
Godkendelse af certifikater: CE, Morocco, VDE
Længde på elledning: 230 cm
Lagerperiode i tilfælde af strømsvigt (h): 7 h
Antal kompressorer: 1
Antal uafhængige kølesystemer: 1
Indvendig ventilator køleafsnit: Nej
Vendbar dør: Ja
Antal justerbare hylder i køleafsnit: 4
Hylder til flasker: Nej
Frostfrit system: Nej
Installation: Fuldintegreret
Hængseltype: Glidedør

4 242002 640488

Serie | 2, Integrerbart køle-/fryseskab, 177.2 x 54.1 cm, Glidehængsel
KIV38V20FF

Køle-/fryseskab med ekstra plads til dine madvarer. 3 transperante fryseskuffer giver nemt overblik og godt med plads til dine frostvarer og MultiBox sørger for optimal beskyttelse af frugt og grønt.

Forbrug og ydelse

- Energiklasse A+ på en skala fra A+++ til D, 275 kWh kWh/år
- Nettovolumen total: 276 l

Design og komfort

- Mekanisk temperaturstyring

Køleafdeling

- Nettoindhold køl i alt: 217 l
- 5 hylder af sikkerhedsglas, heraf 4 højdejusterbare
- 1 MultiBox: gennemsigtig skuffe med bølget bund - perfekt til opbevaring af frugt og grønt
- LED-belysning

Fryser

- **** fryser: 59 l nettoindhold
- Indfrysningskapacitet: 3 kg pr. døgn
- Opbevaringstid ved strømafbrydelse: 13 timer
- 3 transparente fryseskuffer

Teknisk information

- højrehængt, vendbar

Serie | 2, Integrerbart køle-/fryseskab, 177.2 x 54.1 cm, Glidehængsel
KIV38V20FF

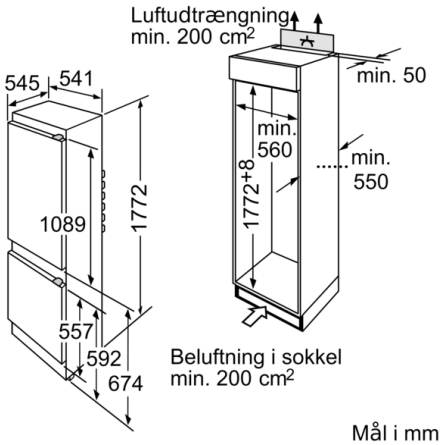

Mål i mm

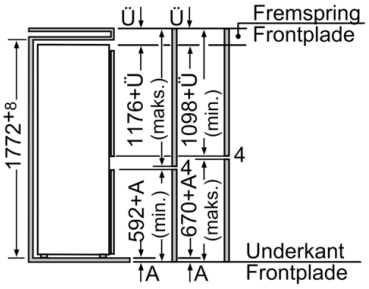

De angivne møbeldørmål gælder for en dørfuge på 4 mm. Ved brug af en anden fugebredde (maks. 14 mm) skal målene tilpasses.

Mål i mm