Serie 2, Mikroovn til indbygning, 50 x 36 cm, rustfrit stål
HMT75M551

Mikrobølgeovn, som optør, varmer og tilbereder maden ekstra hurtigt. Til indbygning i 38 cm niche.

- AutoPilot 7 - få succes med alle madretter med de 7 forudindstillede automatiske programmer.
- Brugervenligt LED-display med enkel tilgang til alle ovnens funktioner.
- **Pop-ud-kontrolknapper:** sikrer et stilsikkert look, samtidig med at det bliver nemmere at rengøre ovnen.

Teknisk data

Mikroovnstype : Mikrobølgeovn
Kontroltype : elektronisk
Farve / Materiale : rustfrit stål
Mål ovnrum (H x B x D) : 194.0 x 290 x 285.0 mm
Godkendelse af certifikater : CE
Længde på elledning : 130 cm
Nettovægt : 14,4 kg
Bruttovægt : 16,4 kg
EAN-kode : 4242002491653
Maksimal mikrobølgeeffekt : 800 W
Tilslutningseffekt : 1270 W
Strømstyrke : 10 A
Elementspænding : 230 V
Frekvens : 50 Hz
Stiktype : Schukostik med jord
Mål ovnrum (H x B x D) : 194.0 x 290 x 285.0 mm

4 242002 491653

Serie 2, Mikroovn til indbygning, 50 x 36 cm, rustfrit stål
HMT75M551

Mikrobølgeovn, som optør, varmer og tilbereder maden ekstra hurtigt. Til indbygning i 38 cm niche.

Ovntype / Ovnfunktioner

- Ovnvolumen: 17 l
- Maks. effekt: 800 W; 5 effektniveauer: 90 W, 180 W, 360 W, 600 W, 800 W
- Roterende glastallerken 24.5 cm i diameter

Komfort

- Betjening via LED-display
- Drejevælger, Touch-taster, Starttaste, Forsænkbar betjeningsknapper
- AutoPilot, 7 - automatikprogrammer til individuelle retter
- Knap til døråbning

Design

- Elektronikur
- Ovnrum i Rustfrit stål
- Venstrehængslet dør, kan ikke vendes
- Indbygningsapparat for 50 cm brede overskabe (min. 30 cm dyb)

Serie 2, Mikroovn til indbygning, 50 x 36 cm, rustfrit stål
HMT75M551

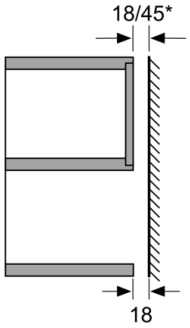

* = Værdi for apparater med grill

Mål i mm

Mål i mm
Indbygning i overskab
Mikrobølgeovne
Indbygnings-ramme
Overlapning

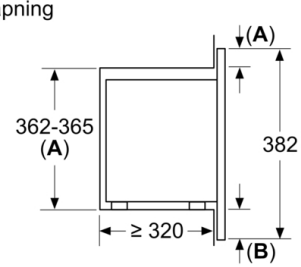

A: Overlapning, foroven:
Niche 362: 6 mm
Niche 365: 3 mm
B: Overlapning, forneden: 14 mm

Mål i mm

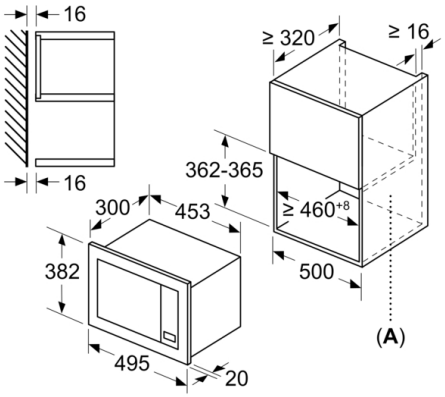

A: Åben bagvæg