Serie | 2, Komfur, hvid
HCA622221U

A

Kogesektion med op til 7 effektniveauer og energibesparende madlavning: Let at lave mad. Let at rengøre.

- Energiklasse A for effektiv stegning og bagning.
- Ovnlågen, giver ergonomisk åbning og lukning af ovnen.

Teknisk data

Installation :	Fritstående
Produktmål, mm :	900 x 600 x 600
Længde på elledning (cm) :	120
Nettovægt (kg) :	57,081
Bruttovægt (kg) :	61,0
EAN-kode :	4242002849874
Antal hulrum - (2010/30/EF) :	1
Anvendelig volumen (af hulrum) - NY (2010/30/EF) :	66
Energieffektivitetsklasse - (2010/30/EC) :	A
Energy consumption per cycle conventional (2010/30/EC) :	0,96
Energy consumption per cycle forced air convection (2010/30/EC) :	0,88
Energieffektivitetsindeks - NY (2010/30/EF) :	106,0
Elementspænding (V) :	230
Frekvens (Hz) :	60; 50
Stiktype :	uden stik

Medfølgende tilbehør

2 x Emaljeret bageplade
1 x Rist
1 x Universalpande

Tilbehør

HEZ317000 : Pizzaform, 35 cm
HEZ325000 : Grillrist, 2 delt
HEZ327000 : Pizzasten
HEZ331003 : Bageplade emaljeret
HEZ331011 : Bageplade med anti-stick belægning
HEZ332011 : Bradepande med anti-stick belægning
HEZ333001 : Låg til profi bradepande
HEZ333003 : Profi bradepande
HEZ334000 : Rist til ovne med sidegitre

Serie | 2, Komfur, hvid
HCA622221U

Kogesektion med op til 7 effektniveauer og energibesparende madlavning: Let at lave mad. Let at rengøre.

- Energiklasse A (på en skala fra A+++ til D)

Type kogsektion / Funktioner

- Glaskeramik
- 4 trinløse regulerbare HighSpeed kogezoner

Ovntype / Ovnfunktioner

- Volumen: 66 l
- Multifunktionsovn med varmluft
- 7 ovnfunktioner: Over-/undervarme, undervarme, varmluft, optøning, varmluft/impulsgrill, stor variogrill, Lille VARIO grill

Design

- Ovnbelysning: 1 stk (40 W) placering i loftet
- Udtageligt hængegitter
- Fuldt glas i inderdøren

Miljø og sikkerhed

- 4 restvarmeindikatorer
- Fronttemperatur maks. 40°C
- Børnesikring: mekanisk dørlås

Installation / Montering

- Magasinskuffe
- Justerbare ben

Serie | 2, Komfur, hvid
HCA622221U

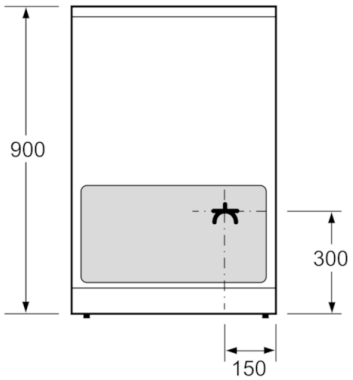

Mål i mm