Serie 8, Fuldautomatisk indbygningskaffemaskine, Rustfrit stål, Vandbeholder CTL636ES1

TCZ7003	Vandfilterpatron t/ espressomaskiner
TCZ8001A	Rengøringstabs/espresso
TCZ8002A	Afkalkningstabletter t/ espressomaskiner
TCZ8004A	Rengøringskit t/ espressomaskiner
TCZ8009N	Isoleret mælkebeholder
Y988081012 :	
Y988081300 :	
Y988081302 :	
Y988081303 :	

Indbygnings kaffecenter med OneTouchFunction: Sørger for mange valgmuligheder og stor komfort

- **AromaDouble Shot**: Ekstra stærk kaffe med mindre bitterhed i smagen takket være to kværne- og bryggeprocesser
- **CeramDrive**: Kværn i høj kvalitet, fremstillet i slidstærk keramik
- **OneTouch DoubleCup**: Dit valg af espresso eller mælkedrikke med et klik – endda to kopper på én gang.
- **OneTouch funktion**: Alle espresso-drikke med et tryk på en knap – uanset om det er espresso eller cappuccino.

Installation:	Indbygning
Skummundstykke:	Nej
Display:	Nej
Vandbeskyttelsessystem:	Nej
Portionsstørrelser:	Alle kopper
Produktmål (HxBxD):	455x594x375 mm
Dimension af pakket produkt:	550 x 480 x 670 mm
Nichemål ved indbygning (H x B x D):	449 x 558 x 356 mm
EAN-kode:	4242002769226
Strømstyrke:	10 A
Elementspænding:	220-240 V
Frekvens:	50/60 Hz
Stiktype:	Schukostik med jord

4 242002 769226

Serie 8, Fuldautomatisk indbygningskaffemaskine, Rustfrit stål, Vandbeholder CTL636ES1

Indbygnings kaffecenter med OneTouchFunction: Sørger for mange valgmuligheder og stor komfort

- AutoMilkClean: Helt automatisk rengøring af mælkesystemet med damp efter hver kop
- Innovativt varmesystem - SensoFlow system - for hurtig opvarmning
- OneTouch DoubleCup: Tilbered to kopper samtidigt med alle kaffe- og mælkespecialiteter
- Ristretto, Espresso, Espresso Macchiato, sort kaffe, Cappuccino, Latte Macchiato, kaffe med mælk, varm mælk, mælkeskum, egendefineret mælkedrik, varmt vand - med et enkelt tryk
- Eksklusiv keramisk kværn - silentCeram Drive, med et lavt lydniveau
- Vandpumpe med 19 bar tryk
- MyCoffee: Gem 8 favorit drikke med individuelle navne og personlig indstilling af mælk og espresso
- aromaDouble Shot: stærkere kaffe med samme fyldige aroma
- Individuel indstillelig drikketemperatur. Kaffe: 3 trin varmtvands: 4 trin
- One-touch kaffe med mælk specialiteter med ekstra fint mælkeskum takket være en innovativ mælkeskummer
- individualCup Volumen: Kopstørrelsen kan tilpasses individuelt, således at koppen bliver så fyldt som ønsket
- CoffeeSensor System: Kværnen tilpasser sig automatisk til blandingen af bønner

Komfort

- Belyst ShiftControl-betjening samt TFT-farvedisplay med interaktiv menu
- Højdejusterbart kaffeudløb: Til og med 150 mm, 7 cm (min), ja høje latte macchiato glas er der plads til
- Aftagelig vandtank (2.4 l), bønnebeholder med aromabevarende låg (500 g)
- Forvarsel om når bønnebeholder eller vandtank snart er tom, samt når vandfilter bør skiftes
- Fleksibel mælkeløsning: Bestem selv om mælkebeholderen skal tilsluttes eller brug evt. en mælkekarton
- Minimering af opvarmningstid: Hurtig første kop!

Hygiejne

- Vand-, mælke- og bønnebeholder er let tilgængelige bag lågen, således at køkkenet ikke fremstår rodet
- SinglePortionCleaning funktion. Maskinen skyller bryggeenheden igennem efter hver kop. Hygiejnisk og altid frisk kaffe funktion. Maskinen skyller bryggeenheden igennem efter hver kop. Hygiejnisk og altid frisk kaffe.
- Mælkedysen er udtagelig, hvilket gør den lettere at rengøre under rindende vand eller i opvaskemaskinen
- calc'nClean: fuldautomatisk rengørings- og afkalkningsprogram
- Aftagelig bryggeenhed

Serie 8, Fuldautomatisk indbygningskaffemaskine, Rustfrit stål, Vandbeholder
CTL636ES1

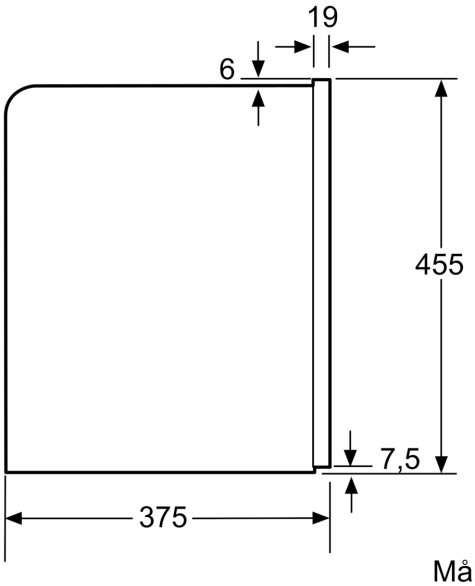

Mål i mm

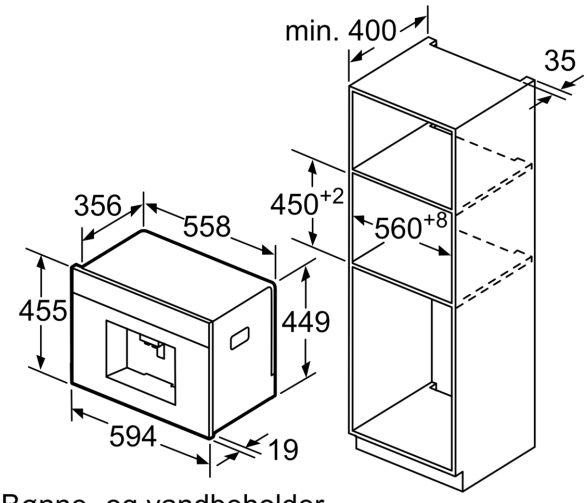

Bønne- og vandbeholder tages ud forfra.
Anbefalet indbygningshøjde 95-145 cm.

Mål i mm

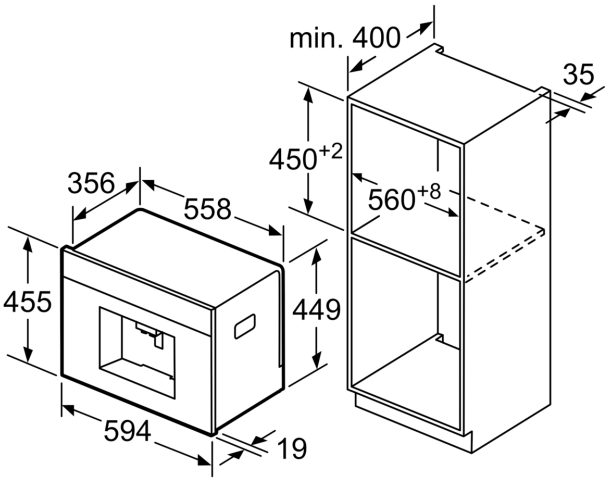

Bønne- og vandbeholder tages ud forfra.
Anbefalet indbygningshøjde 95-145 cm.

Mål i mm

Hjørneindbygning venstre

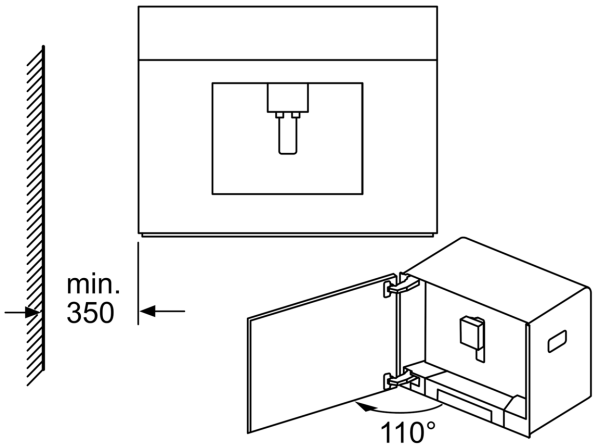

Når hængsel-begrænseren på 92° (reservedelsnr. 00636455) anvendes, er minimumafstanden til væggen kun 100 mm.

Mål i mm

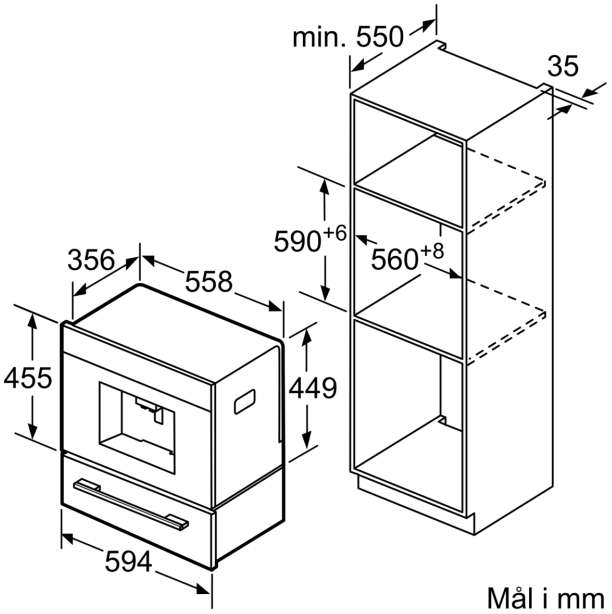
min. 550
35
590+6
560+8
356
558
455
449
594
Mål i mm