Serie 6, Předem plněná pračka, 9 kg, 1400 otáček za minutu
WGG14400BY

Perfektní výsledky při minimální spotřebě energie a vody díky energetické třídě A a technologii ActiveWater Plus.

- **Anti Stain spolehlivě odstraňuje čtyři běžné typy skvrn.**
- **Nejlepší energetická třída A: šetřete energii s nejúčinnější třídou A.**
- **Eco Silence Drive™: účinný a vysoce odolný pohon pračky.**
- **Hygiena Plus: hygienické praní, které účinně ničí choroboplodné zárodky i při teplotě 40 °C.**
- **Speed Perfect: dokonale čisté prádlo při zkrácení doby praní až o 65 %.**

Třída energetické účinnosti: ....A
Vážená spotřeba energie v kWh na 100 mycích cyklů programu eco 40-60: ....46 kWh
Maximální kapacita v kg: ....9.0 kg
Spotřeba vody eco programu v litrech na cyklus: ....48 l
Doba trvání programu eco 40–60 v hodinách a minutách při jmenovité kapacitě: ....3:48 h
Třída účinnosti odstřeďování programu eco 40-60: ....B
Třída emisí hluku šířeného vzduchem: ....A
Emise hluku šířeného vzduchem: ....71 dB(A) re 1pW
Konstrukce spotřebiče: ....volně stojící
Rozměry spotřebiče: ....848x598x590 mm
Hmotnost netto: ....73.6 kg
Příkon: ....2300 W
Jištění: ....10 A
Napětí: ....220-240 V
Frekvence: ....50-60 Hz
Délka přívodního kabelu: ....160.0 cm
Závěs dvířek: ....vlevo
Kolečka: ....Ne
EAN: 4242005301157
Způsob montáže: ....volně stojící

WMZ2200	Set pro upevnění k podlaze
WMZ2381	Prodl. přívodu studené vody/AquaStopu
WMZPW20W	Podesta s výsuvem

4 242005 301157

Serie 6, Předem plněná pračka, 9 kg, 1400 otáček za minutu
WGG14400BY

Perfektní výsledky při minimální spotřebě energie a vody díky energetické třídě A a technologii ActiveWater Plus.

Výkon a spotřeba

- třída energetické účinnosti:[1] A
- energie[2] / voda[3]: 46 kWh / 48 l
- kapacita náplně: 1 - 9 kg
- doba trvání programu:[4] 3:48 h:min
- třída účinnosti odstředění: B
- rychlost odstřeďování:** 400 - 1400 ot./min
- hladina hluku: 71 dB (A) re 1 pW
- třída hlučnosti: A

Programy

- standardní programy: bavlna, snadno udržovatelné, jemné/hedvábí, vlna/ruční praní
- speciální programy: čištění bubnu s funkcí připomenutí, tmavé prádlo, Hygiena Plus, odstřeďování/odčerpání, rychlý/mix, sport/fitness, máchání, super rychlý 15'/30'

Speciální funkce a nastavení

- Speed Perfect: perfektně vyprané za až o 65 % méně času***
- Anti Stain systém: s funkcí pro odstranění 4 typů skvrn, kterou je možné nastavit u standardních programů
- TouchControl tlačítka: snadné žehlení, odložení konce programu, volba skvrn, start/pauza s reload funkcí (možnost doplnění prádla), teplota, SpeedPerfect, voda plus, nastavení počtu otáček/stop máchání

Komfort a bezpečnost

- funkce Reload: máte možnost přidat prádlo dokonce i po začátku pracího cyklu
- velký LED displej s ukazateli: průběhu programu, nastavené teploty, počtu otáček, ukazatele zbytkového času v minutách a nastavení konce praní až za 24 hod., doporučení náplně
- program hygiena: praní prádla a zároveň účinné ničení choroboplodných zárodků
- objem bubnu: 65 l
- počítadlo používání: zaznamenává počet dokončených programů
- Vario Drum nerezový buben: šetrné a intenzivní praní
- čištění bubnu s funkcí připomenutí
- plnicí otvor o průměru 32 cm, barva dvířek černo-černošedá s úhlem otevírání 165°
- funkce Reload / pauza
- Eco Silence Drive: tichý asynchronní motor s dlouhou životností
- Active Water Plus: pro vysoce efektivní využití vody i při menším množství prádla díky automatické detekci naplnění
- AntiVibration Design: zaručuje vyšší stabilitu a tišší chod
- Aqua Protection - několikanásobná ochrana proti škodám způsobeným vodou
- otočný volič
- systém rozpoznání pěny k jejímu odstranění při nadměrném pěnění
- kontrola nevyváženosti
- dětský zámek ovládání
- akustický signál ukončení programu
- jednoduše čistitelná přihrádka na prací prostředky
- nástavec na tekutý prací prostředek

Technické informace

- možnost zasunutí pod pracovní desku ve výšce 85 cm
- rozměry (V x Š): 84.8 cm x 59.8 cm
- hloubka spotřebiče: 59.0 cm
- hloubka spotřebiče vč. dvířek: 63.6 cm
- hloubka spotřebiče s otevřenými dvířky: 107.3 cm

[1] stupnice tříd energetické účinnosti od A do G

[2] spotřeba energie v kWh na 100 cyklů (v programu eco 40-60)

[3] vážená spotřeba vody v litrech na cyklus (v programu eco 40-60)

[4] doba trvání programu eco 40-60

** hodnoty jsou zaokrouhleny

*** srovnání mezi dobou trvání programu snadno udržovatelné 40 °C a dobou trvání programu snadno udržovatelné 40 °C s aktivovanou funkcí SpeedPerfect

Serie 6, Předem plněná pračka, 9 kg, 1400 otáček za minutu
WGG14400BY

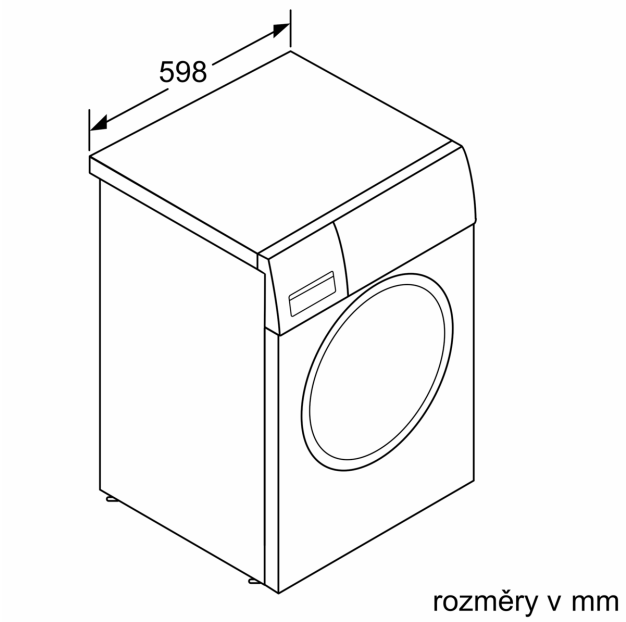
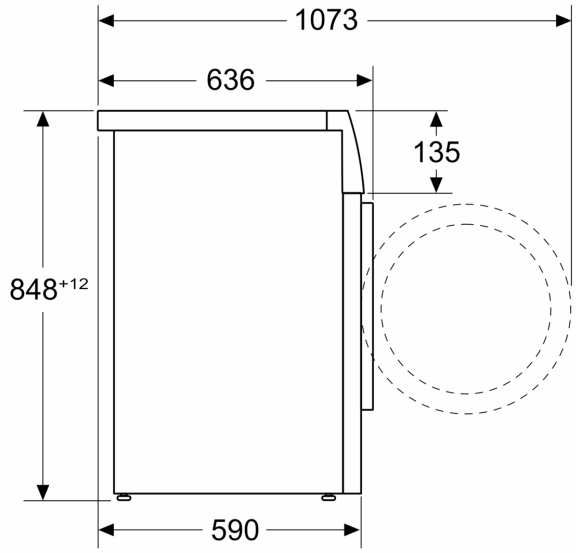
Rozměry v mm