Serie 4, Plně vestavná myčka nádobí, 45 cm
SPV4EKX20E

Lepší sušení nádobí s chytrou myčkou podporující wi-fi připojení pro inteligentní dálkové ovládání.

- **EfficientDry**: ještě lepší výsledek sušení díky automatickému otevírání dveří.
- **Extra tichý způsob mytí a sušení nádobí.**
- **Silence on demand: potlačení hluku až na 30 minut prostřednictvím aplikace Home Connect.**
- **Home Connect: domácí spotřebiče s inteligentním připojením Vám usnadní každodenní život.**
- **Funkce Oblíbený program: vlastní kombinace programu a přídavné funkce jedním dotykem.**

Třída energetické účinnosti:	D
Spotřeba energie na 100 cyklů eco programu:	63 kWh
Maximální počet sad nádobí:	9
Spotřeba vody eco programu v litrech na cyklus:	8.5 l
Doba trvání programu:	3:40 h
Emise hluku šířeného vzduchem:	45 dB(A) re 1pW
Třída emisí hluku šířeného vzduchem:	C
Konstrukce spotřebiče:	vestavný
Výška bez pracovní desky:	0 mm
Rozměry spotřebiče:	815 x 448 x 550 mm
Požadovaná velikost otvoru pro instalaci (v x š x h):	.815-875 x 450 x 550 mm
Hloubka s otevřenými dvířky 90 stupňů:	1150 mm
Výškově nastavitelné nožičky:	ano - všechny zepředu
Max. výškové nastavení nožiček:	60 mm
Výškově nastavitelný sokl:	horizontální a vertikální
Hmotnost netto:	31.7 kg
Hmotnost brutto:	33.5 kg
Příkon:	2400 W
Jištění:	10 A
Napětí:	220-240 V
Frekvence:	50; 60 Hz
Délka přívodního kabelu:	175.0 cm
Typ zástrčky:	zalitá zástrčka s uzemněním
Délka přívodní hadice:	165 cm
Délka odpadní hadice:	205 cm
EAN:	4242005221301
Způsob montáže:	plně vestavný

SGZ0BI02	nerezové dekorativní lišty, 81,5 cm
SGZ1010	Prodloužení odpadní a přívodní hadice
SMZ1051EU :	
SMZ5000	Přídavná sada pro myčky nádobí
SMZ5002	Stříbrná kazeta na příbory
SMZ5003	Sklopné panty
SMZ5300	Držák na sklenice

4 242005 221301

Serie 4, Plně vestavná myčka nádobí, 45 cm
SPV4EKX20E

Lepší sušení nádobí s chytrou myčkou podporující wi-fi připojení pro inteligentní dálkové ovládání.

Výkon a spotřeba
- třída energetické účinnosti:[1] D
- energie[2] / voda[3]: 63 kWh / 8.5 l
- kapacita: 9 sad nádobí
- doba trvání programu:[4] 3:40 h:min
- hladina hluku: 45 dB(A) re 1 pW
- třída hlučnosti: C
- hlučnost (Tichý program): 42 dB (A) re 1 pW
- připojení Home Connect pomocí Wi-Fi

Programy a speciální funkce
- 6 programů: Eco 50 °C, Auto 45-65 °C, intenzivní 70 °C, Hodinový 65 °C, Tichý 50 °C, Oblíbený
- výchozí Oblíbený program: Předmytí
- 4 speciální funkce: Vzdálené zapnutí, EfficientDry, Intensive Zone, SpeedPerfect+
- program péče o myčku nádobí: Machine Care
- Silence on demand (prostřednictvím aplikace Home Connect)

Technologie mytí a senzory
- EfficientDry a výměník tepla
- AquaSenzor
- dávkovací asistent
- EcoSilence Drive
- ostřikovací rameno DuoPower v horním koši
- automatické přizpůsobení dle druhu mycího prostředku
- samočisticí filtrační systém s třívrstvým zvlněným filtrem
- materiál vnitřní vany: nerezová ocel

Systém košů
- systém košů VarioFlex
- kolečka s nízkým třením ve spodním koši
- zarážka proti vykolejení spodního koše
- 3 výškově nastavitelné polohy horního koše pomocí systému Rackmatic
- 2 řady sklopných trnů na talíře v horním koši
- 2 řady sklopných trnů na talíře ve spodním koši
- etažér na příbory v horním koši
- koš na příbory v dolním koši
- 2 výklopné etažéry na šálky v horním koši
- výklopný etažér na šálky ve spodním koši
- speciální držák na skleničky ve spodním koši

Ukazatele stavu a obsluhy
- tlačítka ovládání nahoře
- popisky na panelu: anglický text
- InfoLight (červený)
- ukazatel zbytkového času v minutách
- časová předvolba 1-24 hod

Bezpečnost
- AquaStop: záruka značky Bosch v případě poškození vodou - po celou dobu životnosti spotřebiče*
- systém šetrného mytí skla
- vč. násypky na sůl
- vč. ochrany pracovní desky před párou

Příslušenství
- rozměry spotřebiče (V x Š x H): 81.5 x 44.8 x 55 cm

* záruční podmínky najdete na https://www.bosch-home.com/cz/servis/zarucni-podminky

[1] stupnice tříd energetické účinnosti od A do G

[2] spotřeba energie v kWh na 100 cyklů (v programu Eco 50 °C)

[3] spotřeba vody v litrech na cyklus (v programu Eco 50 °C)

[4] doba trvání programu Eco 50 °C

Serie 4, Plně vestavná myčka nádobí, 45 cm
SPV4EKX20E

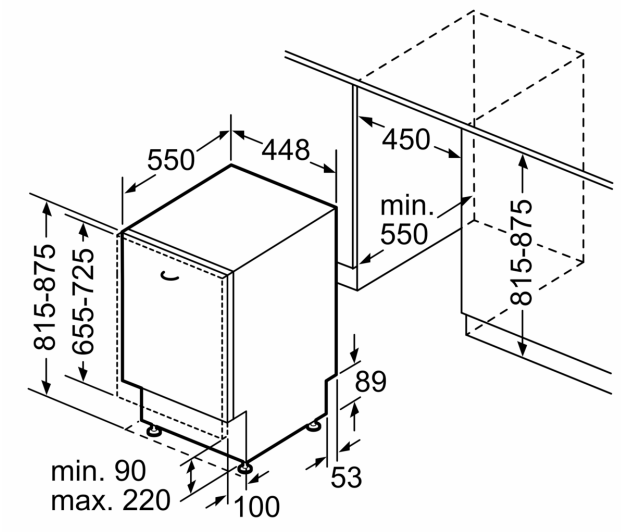
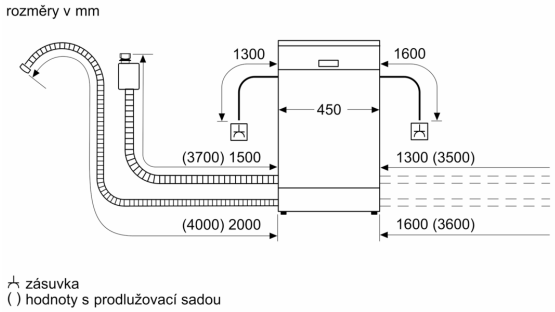
rozměry v mm