Serie 6, Plně vestavná myčka nádobí, 60 cm
SMV6ZDX49E

A↑G C

PerfectDry

SGZ0BI01	nerezové dekorativní lišty, 81,5 cm
SGZ1010	Prodloužení odpadní a přívodní hadice
SGZ8BI00	Spojovací lišta pro dělený nábytek
SMZ1051EU :	
SMZ2014	Set pro mytí skleniček na stopce
SMZ2056	Dekorační dveře
SMZ5000	Přídavná sada pro myčky nádobí
SMZ5002	Stříbrná kazeta na příbory
SMZ5003	Sklopné panty
SMZ5035	Sada nerezových dekoračních lišt
SMZ5300	Držák na sklenice

Myčky nádobí PerfectDry poskytují nejlepší výsledky sušení s nejlepší energetickou účinností a s extra prostorem pro všechno vaše nádobí.

- **PerfectDry**: dokonalé výsledky sušení s nízkou spotřebou energie i u obtížně schnoucího nádobí.
- **Hygienická úroveň ověřená pro Eco 50 °C a vyšší úrovně s programy Intensive 70 °C a Machine Care.**
- **Home Connect: domácí spotřebiče s inteligentním připojením Vám usnadní každodenní život.**
- **Funkce Oblíbený program: vlastní kombinace programu a přídavné funkce jedním dotykem.**
- **Stahování programu: stáhněte si prostřednictvím aplikace Home Connect další mycí programy, které vhodně doplní váš denní režim.**

Třída energetické účinnosti:	C
Spotřeba energie na 100 cyklů eco programu:	74 kWh
Maximální počet sad nádobí:	13
Spotřeba vody eco programu v litrech na cyklus:	9.5 l
Doba trvání programu:	3:55 h
Emise hluku šířeného vzduchem:	42 dB(A) re 1pW
Třída emisí hluku šířeného vzduchem:	B
Konstrukce spotřebiče:	vestavný
Výška bez pracovní desky:	0 mm
Rozměry spotřebiče:	815 x 598 x 550 mm
Požadovaná velikost otvoru pro instalaci (v x š x h):	.815-875 x 600 x 550 mm
Hloubka s otevřenými dvířky 90 stupňů:	1150 mm
Výškově nastavitelné nožičky:	ano - všechny zepředu
Max. výškové nastavení nožiček:	60 mm
Výškově nastavitelný sokl:	horizontální a vertikální
Hmotnost netto:	47.1 kg
Hmotnost brutto:	49.0 kg
Příkon:	2400 W
Jištění:	10 A
Napětí:	220-240 V
Frekvence:	50; 60 Hz
Index oprav:	9.0
Délka přívodního kabelu:	175.0 cm
Typ zástrčky:	zalitá zástrčka s uzemněním
Délka přívodní hadice:	165 cm
Délka odpadní hadice:	190 cm
EAN:	4242005173839
Způsob montáže:	plně vestavný

4 242005 173839

Serie 6, Plně vestavná myčka nádobí, 60 cm
SMV6ZDX49E

Myčky nádobí PerfectDry poskytují nejlepší výsledky sušení s nejlepší energetickou účinností a s extra prostorem pro všechno vaše nádobí.

Výkon a spotřeba
- třída energetické účinnosti:[1] C
- energie[2] / voda[3]: 74 kWh / 9.5 l
- kapacita: 13 sad nádobí
- doba trvání programu:[4] 3:55 h:min
- hladina hluku: 42 dB(A) re 1 pW
- třída hlučnosti: B
- hlučnost (Tichý program): 40 dB (A) re 1 pW
- připojení Home Connect pomocí Wi-Fi

Programy a speciální funkce
- 8 programů: Eco 50 °C, Auto 45-65 °C, intenzivní 70 °C, Krátký 60 °C, Rychlý 45 °C, Sklo 40 °C, Tichý 50 °C, Oblíbený
- výchozí Oblíbený program: Předmytí
- 4 speciální funkce: Vzdálené zapnutí, Extra sušení, Intensive Zone, SpeedPerfect+
- program péče o myčku nádobí: Machine Care
- Silence on demand (prostřednictvím aplikace Home Connect)

Technologie mytí a senzory
- systém sušení Zeolith®
- výměník tepla
- AquaSenzor
- dávkovací asistent
- EcoSilence Drive
- automatické přizpůsobení dle druhu mycího prostředku
- samočisticí filtrační systém s třívrstvým zvlněným filtrem
- materiál vnitřní vany: nerezová ocel

Systém košů
- koše Max Flex s červeně označenými uchopovacími částmi
- Extra Clean Zone
- 3. koš Extra Space
- výsuvný systém Easy Slide - kolečka s kuličkovými ložisky pro nízké tření v horním koši
- kolečka s nízkým třením ve spodním koši a ve třetí úrovni ukládání
- barevné protiskluzové ochranné pásky v horním koši
- zarážka proti vykolejení spodního koše
- 2 výškově nastavitelné polohy horního koše pomocí systému Rackmatic
- 2 řady sklopných trnů na talíře v horním koši
- 6 řad sklopných trnů na talíře ve spodním koši
- vyjímatelná přihrádka na nože ve 3. koši
- variabilní koš na příbory ve spodním koši
- 2 výklopné etažéry na šálky s přední částí z měkkého silikonu v horním koši
- 2 výklopné etažéry na šálky ve spodním koši

Ukazatele stavu a obsluhy
- dotykové ovládání (metalické)
- Emotion Light
- tlačítka ovládání nahoře
- popisky na panelu: anglický text
- TimeLight
- ukazatel zbytkového času v minutách
- časová předvolba 1-24 hod

Bezpečnost
- AquaStop: záruka značky Bosch v případě poškození vodou - po celou dobu životnosti spotřebiče*
- systém šetrného mytí skla
- vč. násypky na sůl
- vč. ochrany pracovní desky před párou

Příslušenství
- rozměry spotřebiče (V x Š x H): 81.5 x 59.8 x 55 cm

* záruční podmínky najdete na https://www.bosch-home.com/cz/servis/zarucni-podminky

[1] stupnice tříd energetické účinnosti od A do G

[2] spotřeba energie v kWh na 100 cyklů (v programu Eco 50 °C)

[3] spotřeba vody v litrech na cyklus (v programu Eco 50 °C)

[4] doba trvání programu Eco 50 °C

Serie 6, Plně vestavná myčka nádobí, 60 cm
SMV6ZDX49E

rozměry v mm

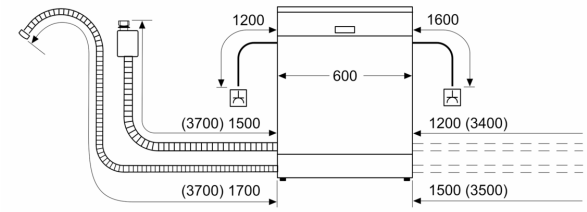

⏚ zásuvka
( ) hodnoty s prodlužovací sadou

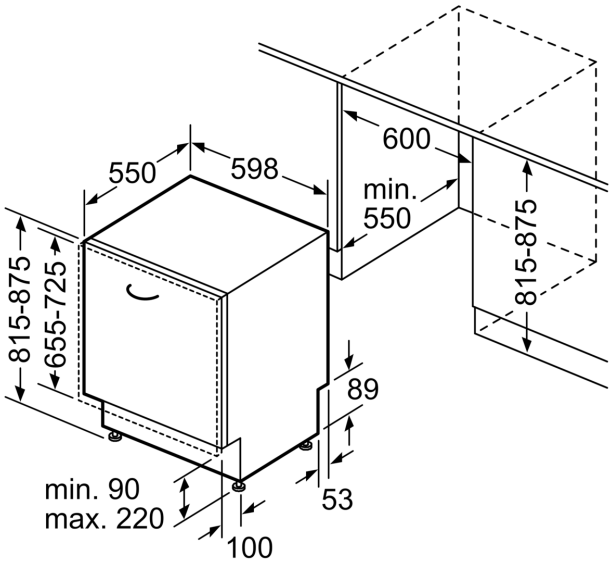

rozměry v mm