Serie 4, Plně vestavná myčka nádobí, 60 cm
SMV4HVX33E

Flexibilní ukládání nádobí a chytré vzdálené ovládání myčky pomocí aplikace Home Connect.

- **Hygienická úroveň ověřená pro Eco 50 °C a vyšší úrovně s programy Intensive 70 °C a Machine Care.**
- **Extra tichý způsob mytí a sušení nádobí.**
- **Home Connect: domácí spotřebiče s inteligentním připojením Vám usnadní každodenní život.**
- **Funkce Oblíbený program: vlastní kombinace programu a přídavné funkce jedním dotykem.**
- **Stahování programu: stáhněte si prostřednictvím aplikace Home Connect další mycí programy, které vhodně doplní váš denní režim.**

SGZ0BI02	nerezové dekorativní lišty, 81,5 cm
SGZ0IC00	Spona na malé předměty do horního koše
SGZ1010	Prodloužení odpadní a přívodní hadice
SGZ8BI00	Spojovací lišta pro dělený nábytek
SMZ1051EU :	
SMZ2014	Set pro mytí skleniček na stopce
SMZ2056	Dekorační dveře
SMZ5000	Přídavná sada pro myčky nádobí
SMZ5003	Sklopné panty
SMZ5100	Příborový koš vario
SMZ5300	Držák na sklenice

Třída energetické účinnosti: ..... D
Spotřeba energie na 100 cyklů eco programu: ..... 84 kWh
Maximální počet sad nádobí: 13
Spotřeba vody eco programu v litrech na cyklus: ..... 9.5 l
Doba trvání programu: ..... 5:20 h
Emise hluku šířeného vzduchem: ..... 46 dB(A) re 1pW
Třída emisí hluku šířeného vzduchem: C
Konstrukce spotřebiče: ..... vestavný
Výška bez pracovní desky: ..... 0 mm
Rozměry spotřebiče: ..... 815 x 598 x 550 mm
Požadovaná velikost otvoru pro instalaci (v x š x h): .815-875 x 600 x 550 mm
Hloubka s otevřenými dvířky 90 stupňů: ..... 1150 mm
Výškově nastavitelné nožičky: ..... ano - všechny zepředu
Max. výškové nastavení nožiček: ..... 60 mm
Výškově nastavitelný sokl: ..... horizontální a vertikální
Hmotnost netto: ..... 34.8 kg
Hmotnost brutto: ..... 37.0 kg
Příkon: ..... 2400 W
Jištění: ..... 10 A
Napětí: ..... 220-240 V
Frekvence: ..... 50; 60 Hz
Délka přívodního kabelu: ..... 175.0 cm
Typ zástrčky: ..... zalitá zástrčka s uzemněním
Délka přívodní hadice: ..... 165 cm
Délka odpadní hadice: ..... 190 cm
EAN: 4242005175857
Způsob montáže: ..... plně vestavný

4 242005 175857

Serie 4, Plně vestavná myčka nádobí, 60 cm
SMV4HVX33E

Flexibilní ukládání nádobí a chytré vzdálené ovládání myčky pomocí aplikace Home Connect.

Výkon a spotřeba

- třída energetické účinnosti:[1] D
- energie[2] / voda[3]: 84 kWh / 9.5 l
- kapacita: 13 sad nádobí
- doba trvání programu:[4] 5:20 h:min
- hladina hluku: 46 dB(A) re 1 pW
- třída hlučnosti: C
- hlučnost (Tichý program): 44 (A) re 1 pW
- připojení Home Connect pomocí Wi-Fi

Programy a speciální funkce

- 6 programů: Eco 50 °C, Auto 45-65 °C, intenzivní 70 °C, Hodinový 65 °C, Tichý 50 °C, Oblíbený
- výchozí Oblíbený program: Předmytí
- 4 speciální funkce: Vzdálené zapnutí, Extra sušení, Poloviční náplň, SpeedPerfect+
- program péče o myčku nádobí: Machine Care
- Silence on demand (prostřednictvím aplikace Home Connect)

Technologie mytí a senzory

- výměník tepla
- AquaSenzor
- dávkovací asistent
- EcoSilence Drive
- automatické přizpůsobení dle druhu mycího prostředku
- samočisticí filtrační systém s třívrstvým zvlněným filtrem
- materiál vnitřní vany: nerezová ocel / polinox

Systém košů

- VarioFlex systém košů
- příborová zásuvka VarioDrawer
- kolečka s nízkým třením ve spodním koši
- zarážka proti vykolejení spodního koše
- 3 výškově nastavitelné polohy horního koše pomocí systému Rackmatic
- 2 řady sklopných trnů na talíře v horním koši
- 4 řady sklopných trnů na talíře ve spodním koši
- 2 výklopné etažéry na šálky v horním koši

Ukazatele stavu a obsluhy

- tlačítka ovládání nahoře
- popisky na panelu: anglický text
- InfoLight (červený)
- ukazatel zbytkového času v minutách
- časová předvolba 1-24 hod

Bezpečnost

- AquaStop: záruka značky Bosch v případě poškození vodou - po celou dobu životnosti spotřebiče*
- systém šetrného mytí skla
- vč. ochrany pracovní desky před párou

Příslušenství

- rozměry spotřebiče (V x Š x H): 81.5 x 59.8 x 55 cm

* záruční podmínky najdete na https://www.bosch-home.com/cz/servis/zarucni-podminky

[1] stupnice tříd energetické účinnosti od A do G

[2] spotřeba energie v kWh na 100 cyklů (v programu Eco 50 °C)

[3] spotřeba vody v litrech na cyklus (v programu Eco 50 °C)

[4] doba trvání programu Eco 50 °C

Serie 4, Plně vestavná myčka nádobí, 60 cm
SMV4HVX33E

rozměry v mm

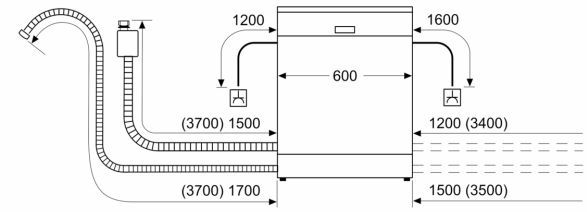

⏚ zásuvka
( ) hodnoty s prodlužovací sadou

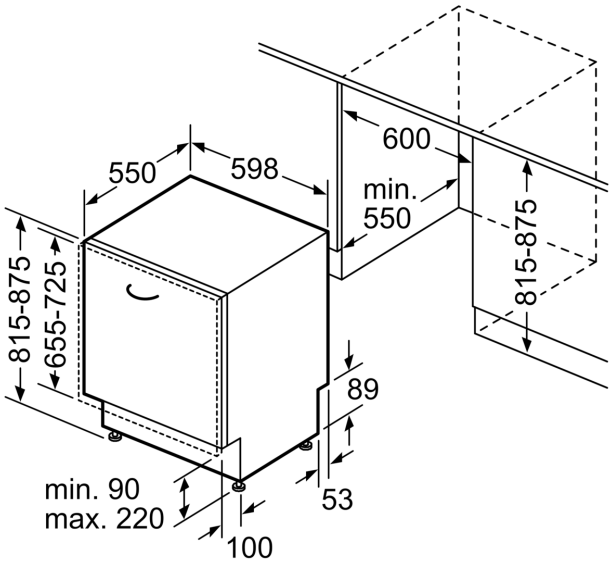

rozměry v mm