Serie 8, Vestavná myčka nádobí, 60 cm, Broušená ocel
SMI8YCS03E

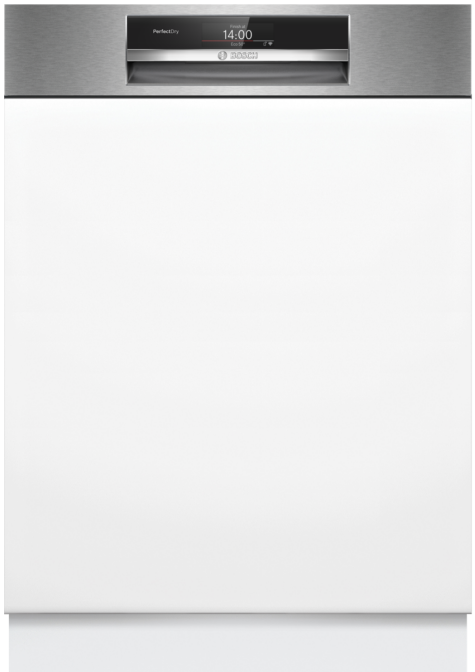

A↑G B

Poskytněte zpětnou vazbu o výsledcích mytí a sušení nádobí prostřednictvím aplikace a Inteligentní program se přizpůsobí vašim potřebám.

- **PerfectDry**: dokonalé výsledky sušení s nízkou spotřebou energie i u obtížně schnoucího nádobí.
- **Hygienická úroveň ověřená pro Eco 50 °C a vyšší úrovně s programy Intensive 70 °C a Machine Care.**
- **Silence Plus: pozoruhodně tichá myčka nádobí s hlučností 43 dB.**
- **Home Connect: domácí spotřebiče s inteligentním připojením Vám usnadní každodenní život.**
- **Funkce Oblíbený program: vlastní kombinace programu a přídavné funkce jedním dotykem.**

Třída energetické účinnosti:	B
Spotřeba energie na 100 cyklů eco programu:	65 kWh
Maximální počet sad nádobí:	14
Spotřeba vody eco programu v litrech na cyklus:	9.5 l
Doba trvání programu:	3:55 h
Emise hluku šířeného vzduchem:	43 dB(A) re 1pW
Třída emisí hluku šířeného vzduchem:	B
Konstrukce spotřebiče:	vestavný
Výška bez pracovní desky:	0 mm
Rozměry spotřebiče:	815 x 598 x 573 mm
Požadovaná velikost otvoru pro instalaci (v x š x h):	815-875 x 600 x 550 mm
Hloubka s otevřenými dvířky 90 stupňů:	1150 mm
Výškově nastavitelné nožičky:	ano - všechny zepředu
Max. výškové nastavení nožiček:	60 mm
Výškově nastavitelný sokl:	horizontální a vertikální
Hmotnost netto:	46.1 kg
Hmotnost brutto:	48.0 kg
Příkon:	2400 W
Jištění:	10 A
Napětí:	220-240 V
Frekvence:	50; 60 Hz
Index oprav:	9.0
Délka přívodního kabelu:	175.0 cm
Typ zástrčky:	zalitá zástrčka s uzemněním
Délka přívodní hadice:	165 cm
Délka odpadní hadice:	190 cm
EAN:	4242005314645
Způsob montáže:	částečně vestavný

SGZ0BI01	nerezové dekorativní lišty, 81,5 cm
SGZ0IC00	Spona na malé předměty do horního koše
SGZ1010	Prodloužení odpadní a přívodní hadice
SMZ1051EU :	
SMZ2014	Set pro mytí skleniček na stopce
SMZ2044	Dekorační dveře + sokl
SMZ5003	Sklopné panty
SMZ5035	Sada nerezových dekoračních lišt
SMZ5100	Příborový koš vario
SMZ5300	Držák na sklenice

4 242005 314645

Serie 8, Vestavná myčka nádobí, 60 cm, Broušená ocel
SMI8YCS03E

Poskytněte zpětnou vazbu o výsledcích mytí a sušení nádobí prostřednictvím aplikace a Inteligentní program se přizpůsobí vašim potřebám.

Výkon a spotřeba

- třída energetické účinnosti:[1] B
- energie[2] / voda[3]: 65 kWh / 9.5 l
- kapacita: 14 sad nádobí
- doba trvání programu:[4] 3:55 h:min
- hladina hluku: 43 dB(A) re 1 pW
- třída hlučnosti: B
- hlučnost (Tichý program): 41 dB (A) re 1 pW

Programy a speciální funkce

- 8 programů: Eco 50 °C, Auto 45-65 °C, Inteligentní, Intenzivní 70 °C, Krátký 60 °C, Sklo 40 °C, Tichý 50 °C, Oblíbený
- výchozí Oblíbený program: Předmytí
- 5 speciálních funkcí: Vzdálené zapnutí, Extra sušení, Intensive Zone, Hygiena Plus, SpeedPerfect+
- program péče o myčku nádobí: Machine Care
- Silence on demand (prostřednictvím aplikace Home Connect)

Technologie mytí a senzory

- systém sušení Zeolith®
- EfficientDry a výměník tepla
- AquaSenzor
- dávkovací asistent
- EcoSilence Drive
- automatické přizpůsobení dle druhu mycího prostředku
- samočisticí filtrační systém s třívrstvým zvlněným filtrem
- materiál vnitřní vany: nerezová ocel

Systém košů

- koše Max Flex Pro s červeně označenými uchopovacími částmi
- Extra Clean Zone
- příborová zásuvka VarioDrawer Pro
- 3 výškově nastavitelné polohy horního koše pomocí systému Rackmatic
- výsuvný systém Easy Slide - kolečka s kuličkovými ložisky pro nízké tření v horním koši
- kolečka s nízkým třením ve spodním koši
- barevné protiskluzové ochranné pásky v horním koši
- zarážka proti vykolejení spodního koše
- 6 řad sklopných trnů na talíře v horním koši
- 8 řad sklopných trnů na talíře ve spodním koši
- 2 výklopné etažéry na šálky s přední částí z měkkého silikonu v horním koši
- 2 výklopné etažéry na šálky ve spodním koši
- speciální držák na skleničky ve spodním koši

Ukazatele stavu a obsluhy

- připojení Home Connect pomocí Wi-Fi
- barevný TFT displej s vysokým rozlišením zobrazující grafické symboly a text
- dotykové ovládání (černé)
- Emotion Light
- tlačítka ovládání nahoře
- popisky na panelu: anglický text
- zobrazení skutečného času
- akustický signál ukončení programu
- časová předvolba 1-24 hod

Bezpečnost

- AquaStop: záruka značky Bosch v případě poškození vodou - po celou dobu životnosti spotřebiče*
- technologie šetrného mytí skla díky ventilu na neměkčenou vodu
- vč. násypky na sůl
- vč. ochrany pracovní desky před párou

Příslušenství

- rozměry spotřebiče (V x Š x H): 81.5 x 59.8 x 57.3 cm

[1] stupnice tříd energetické účinnosti od A do G
[2] spotřeba energie v kWh na 100 cyklů (v programu Eco 50 °C)
[3] spotřeba vody v litrech na cyklus (v programu Eco 50 °C)
[4] doba trvání programu Eco 50 °C
* záruční podmínky najdete na https://www.bosch-home.com/cz/servis/zarucni-podminky

Serie 8, Vestavná myčka nádobí, 60 cm, Broušená ocel
SMI8YCS03E

rozměry v mm

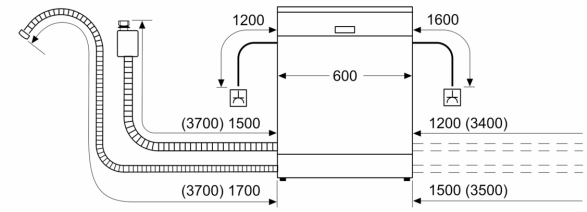
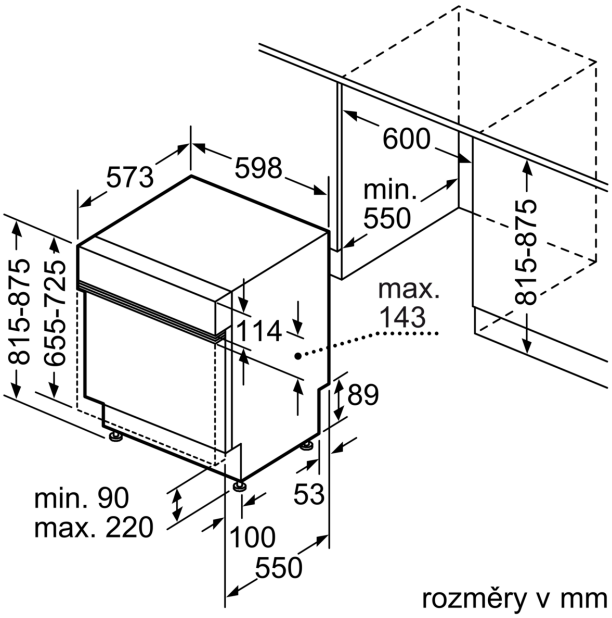
⊥ zásuvka
( ) hodnoty s prodlužovací sadou