Serie 6, Indukční varná deska, 60 cm, černá, instalace na pracovní desku bez rámečku
PVS651FC5E

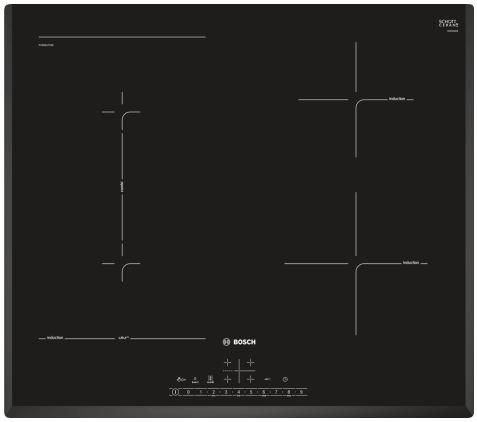

Varná deska s varnými zónami CombiZones: umožňuje umístit velké, oválné nebo čtverhranné nádobí na dvě varné zóny, které lze spojit.

- **DirectSelect**: jednoduchý výběr vybrané varné zóny, stupně výkonu a dodatečných funkcí.
- **CombiZone**: spojte dvě indukční varné zóny a získejte prostor pro rozměrné nádobí .
- **PerfectFry**: Už se nemusíte obávat připálení.
- **U-fazeta**: elegantní design s přední a postranní fazetou.
- **PowerBoost**: až o 35 % rychlejší ohřev ve srovnání s nejvyšším výkonem.

HEZ390090	Wok pánev s mřížkou a poklicí
HEZ390210	Pánev 15cm
HEZ9ES100	Vařič na espresso
HEZ9FE280	Pečicí pánev Ø 18 / 28 cm
HEZ9SE040	4dílná sada nádobí
HEZ9SE060	6 dílná sada nádobí

Označení produktové řady: ..... sklokeramická varná zóna
Konstrukce spotřebiče: .....vestavný
Zdroj energie: ..... elektrický
Počet varných zón, které mohou být použity současně: 4
Požadovaná velikost otvoru pro instalaci (v x š x h): ...51 x 560-560 x 490-500 mm
Šírka spotřebiče: .....592 mm
Rozměry spotřebiče: ..... 51 x 592 x 522 mm
Rozměry zabaleného spotřebice (v x š x h): ..... 126 x 753 x 608 mm
Hmotnost netto: ..... 11.1 kg
Hmotnost brutto: .....13.4 kg
Ukazatel zbytkového tepla: .....ano
Umístění ovládacího panelu: .....Vpředu
Materiál desky: .....sklokeramika
Materiál povrchu: ..... černá
Délka přívodního kabelu: .....110.0 cm
EAN: 4242005088751
Napětí: ..... 220-240 V
Frekvence: .....50; 60 Hz

4 242005 088751

Serie 6, Indukční varná deska, 60 cm, černá, instalace na pracovní desku bez rámečku
PVS651FC5E

Varná deska s varnými zónami CombiZones: umožňuje umístit velké, oválné nebo čtverhranné nádobí na dvě varné zóny, které lze spojit.

- 60 cm: komfortní prostor pro 4 hrnce nebo pánve

Flexibilita varných zón

- CombiZone: umožní používat větší nádobí spojením dvou klasických varných zón do jedné velké zóny
- varná zóna, přední levá: 190 mm, 210 mm, 2.2 kW (max. výkon 3.7 kW)
- varná zóna, zadní levá: 190 mm, 210 mm, 2.2 kW (max. výkon 3.7 kW)
- varná zóna, zadní pravá: 145 mm , 1.4 kW (max. výkon 2.2 kW)
- varná zóna, přední pravá: 180 mm, 1.8 kW (max. výkon 3.1 kW)

Komfort

- senzorové ovládání DirectSelect: nastavení a ovládání funkcí pomocí dotykového panelu
- 17 stupňů výkonu: přesné nastavení 17 stupňů výkonu (9 hlavních a 8 mezi stupňů výkonu)
- minutka, timer: vypne varnou zónu na konci nastaveného času (např. při přípravě vařejných vajec).
- minutka, timer: na konci nastaveného času zazní akustický signál (např. při vaření těstovin).

Úspora času a efektivita

- PowerBoost (nastavitelné pro všechny varné zóny): využijte o 50 % více výkonu při vaření např. vody, než nabízí nejvyšší standardní stupeň výkonu
- QuickStart: při zapnutí varná deska automaticky vybere varnou zónu s nádobím (umístěným ve vypnutém stavu)
- ReStart: v případě neúmyslného vypnutí obnovte všechna předchozí nastavení opětovným zapnutím varné desky do 4 sekund

Speciální výbava

- PerfectFry Sensor se 4 stupni výkonu: zabraňuje připálení díky automatické regulaci teploty integrovaného senzoru

Design

- U-fazeta

Bezpečnost

- 2-stupňový ukazatel zbytkového tepla pro každou varnou zónu: indikuje, které varné zóny jsou stále horké nebo teplé
- dětská pojistka: zabraní nechtěné aktivaci varné desky
- ochrana při utírání: otřete překypělou tekutinu bez neúmyslné změny nastavení (blokování všech dotykových tlačítek na 30 sekund).
- hlavní vypínač: vypnutí všech varných zón pouhým stisknutím tlačítka
- bezpečnostní vypínání: z bezpečnostních důvodů se ohřev vypne po nastaveném čase bez další uživatelské interakce (lze nastavit)
- ukazatel spotřeby energie: ukazuje spotřebu elektřiny posledního procesu vaření.

Instalace

- rozměry spotřebiče (V x Š x H): 51 x 592 x 522 mm
- rozměry pro vestavbu (V x Š x H) : 51 x 560 x 490 - 500 mm
- min. tloušťka pracovní desky: 16 mm
- příkon: 6.9 kW
- PowerManagement : v případě potřeby omezí maximální výkon (závisí na pojistkové ochraně elektrické instalace)
- délka připojovacího kabelu: 110 cm, připojovací kabel je součástí spotřebiče

Serie 6, Indukční varná deska, 60 cm, černá, instalace na pracovní desku bez rámečku
PVS651FC5E

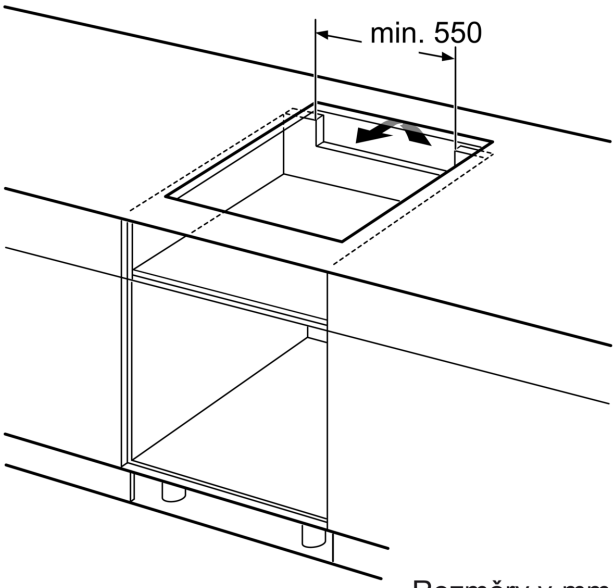

Rozměry v mm

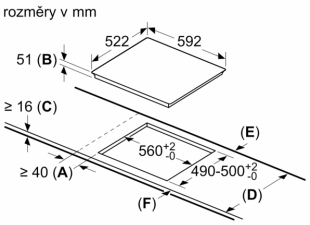

A: Minimální vzdálenost výřezu varné desky ode zdi.
B: Hloubka zapuštění
C: Mezera mezi povrchem pracovní desky a horní stranou přední části trouby musí být 30 mm.
Viz prostorové požadavky trouby.

Nosnost pracovní desky, do které je instalována varná deska, musí být min. cca 60 kg; v případě potřeby musí být použity vhodné nosné konstrukce.

D	E	F
585-600	50	≥ 35
> 600	≥ 50	≥ 50

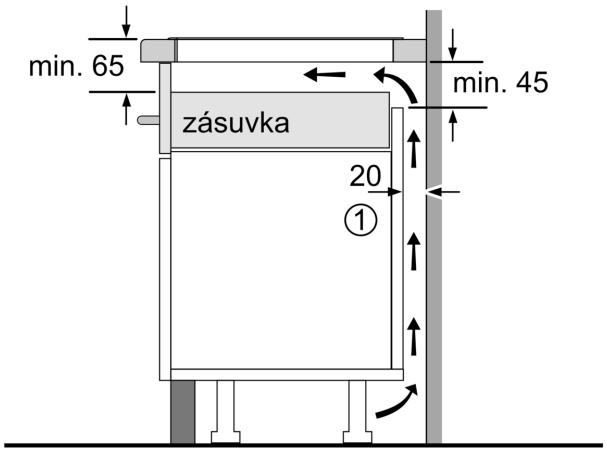

①
Je nutné počítat
s větrací štěrbinou.

Rozměry v mm

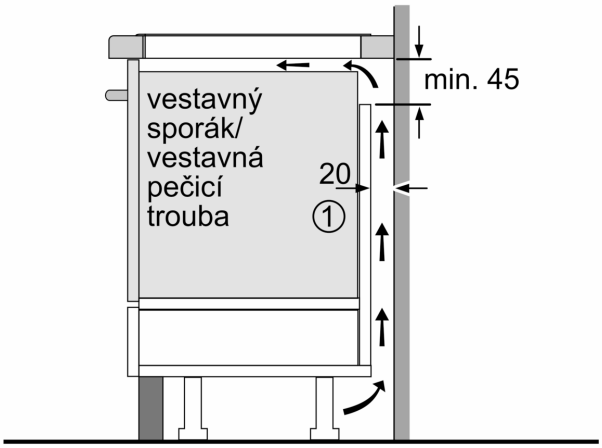

①
Je nutné počítat
s větrací štěrbinou

rozměry v mm