Serie 4, Plynová varná deska, 60 cm, tvrzené sklo, černá
PNH6B6B10

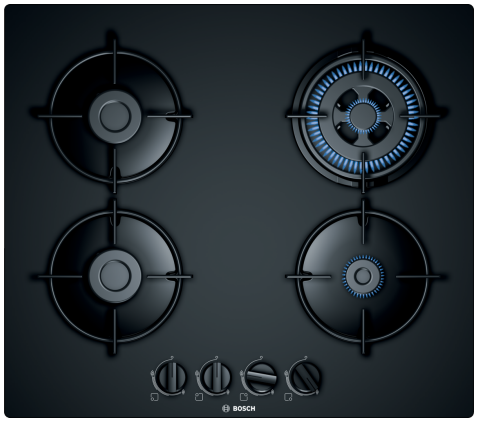

HEZ298105	Podložka pro mírné vaření
HEZ298110	Wok kroužek
HEZ298114	Podložka pod hrnce

Plynová varná deska s ovládání vpředu: umožní velmi jednoduše nastavit vámi zvolenou varnou zónu.

Označení produktové řady: ..... plynová varná deska s ovládáním
Konstrukce spotřebiče: .....vestavný
Zdroj energie: .....plynový
Počet varných zón, které mohou být použity současně: 4
Ovládací prvky: ..... mečovitý ovládací volič
Požadovaná velikost otvoru pro instalaci (v x š x h): ...45 x 560-562 x 480-492 mm
Šírka spotřebiče: .....590 mm
Rozměry spotřebiče: ..... 56x590x520 mm
Rozměry zabaleného spotřebice (v x š x h): .....141 x 651 x 578 mm
Hmotnost netto: .....11.3 kg
Hmotnost brutto: .....12.2 kg
Ukazatel zbytkového tepla: ..... žádné
Umístění ovládacího panelu: .....Vpředu
Materiál desky: .....tvrzené sklo
Materiál povrchu: ..... černá
Barva rámečku: .....černá
Délka přívodního kabelu: .....100.0 cm
EAN: 4242002941103
Celkový objem připojeného plynu: ..... 8000 W
Jištění: .....3 A
Napětí: ..... 220-240 V
Frekvence: .....50; 60 Hz

4 242002 941103

Serie 4, Plynová varná deska, 60 cm, tvrzené sklo, černá
PNH6B6B10

Plynová varná deska s ovládání vpředu: umožní velmi jednoduše nastavit vámi zvolenou varnou zónu.

Design

- materiál varné desky: tvrzené sklo , černá
- design bez rámečku: instalace do roviny pracovní desky nebo mírně nadsasená na pracovní desku
- smaltované rošty

Komfort

- mečovitý ovládací knoflík: snadno přístupné ovládací voliče vpředu se silným úchopem pro snadné otáčení.
- integrované zapalování v ovládacím voliči: stačí jen zatlačit a otočit, abyste zapálili plamen.

Výkon hořáků

- 4 plynové hořáky
- vlevo vpředu: normální hořák až 1.75 kW (záleží na typu plynu)
- vlevo vzadu: normální hořák až 1.75 kW (záleží na typu plynu)
- vpravo vzadu: Wok hořák až 3.3 kW (záleží na typu plynu)
- vpravo vpředu: úsporný hořák až 1 kW (záleží na typu plynu)

Bezpečnost

- termoelektrická pojistka zhasnutí plamene: zabraní nežádoucímu proudění plynu při zhasnutí plamene.

Instalace (dle typu plynu)

- použitelné pro: zemní plyn L/LL G25/20mbar(DE)
- NG H/E 20mbar, E+ 20/25mbar zemní plyn H 25 mbar (HU) zemní plyn L 25 mbar (NL) propan-butan G30,31 28-30/37mb propan-butan G30 37 mbar (PL) propan-butan 50 mbar
- přednastaveno na zemní plyn (20 mbar)
- Sada trysek pro trysky na propan-butan (28-30/37mbar) součástí dodávky. Trysky pro všechny ostatní druhy plynů lze objednat prostřednictvím zákaznického servisu. Pro výměnu trysek kontaktujte zákaznický servis.
- rozměry spotřebiče (V x Š x H): 56 x 590 x 520 mm
- rozměry pro vestavbu (V x Š x H) : 45 x 560 x 480 - 492 mm
- min. tloušťka pracovní desky: 30 mm
- délka připojovacího kabelu: 1 m
- celkový objem připojeného plynu: 8 kW

Serie 4, Plynová varná deska, 60 cm, tvrzené sklo, černá
PNH6B6B10

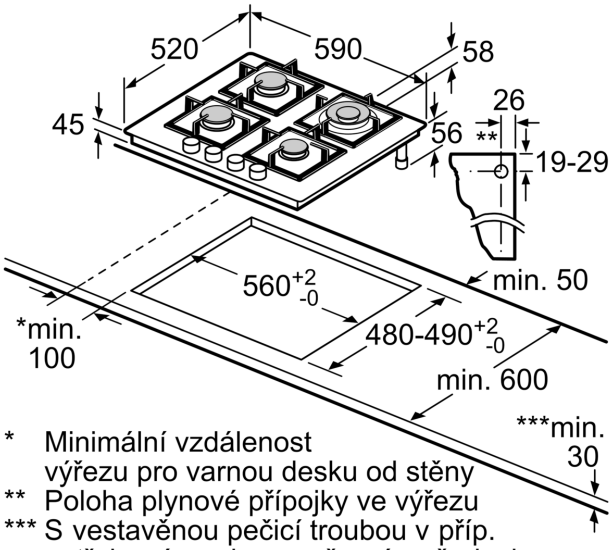

* Minimální vzdálenost výřezu pro varnou desku od stěny
** Poloha plynové přípojky ve výřezu
*** S vestavěnou pečicí troubou v příp. potřeby více; viz rozměrové požadavky pro pečicí troubu

rozměry v mm