Serie 4, Indukční varná deska, 60 cm, černá, instalace na pracovní desku bez rámečku
PIE611BB5E

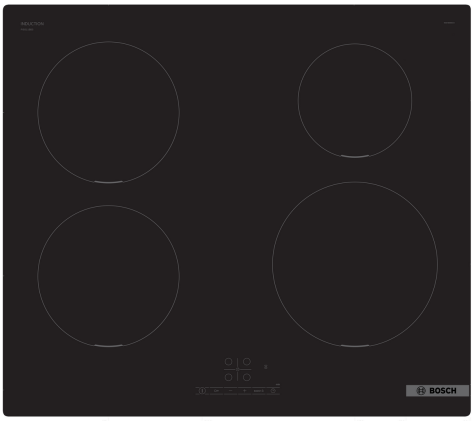

TouchSelect QuickStart ReStart

HEZ32WA00	Bezdrátová teplotní sonda
HEZ390090	Wok pánev s mřížkou a poklicí
HEZ9ES100	Vařič na espresso
HEZ9FE280	Pečicí pánev Ø 18 / 28 cm
HEZ9SE030	Sada nádobí
HEZ9SE040	4dílná sada nádobí
HEZ9SE060	6 dílná sada nádobí

Indukční varná deska: na ní vaříte rychle, bezpečně, čistě a navíc s nízkou spotřebou energie.

- **17 stupňů výkonu pra každou varnou zónu**
- **Ovládání TouchSelect: zvolte varnou zónu a snadno nastavíte požadovanou úroveň výkonu.**
- **PowerBoost: až o 35 % rychlejší ohřev ve srovnání s nejvyšším výkonem.**
- **QuickStart: zapněte a ihned vyberte požadovanou úroveň vaření.**
- **ReStart: obnoví nastavení varné desky v případě neúmyslného vypnutí.**

Označení produktové řady: ..... sklokeramická varná zóna
Konstrukce spotřebiče: .....vestavný
Zdroj energie: ..... elektrický
Počet varných zón, které mohou být použity současně: 4
Požadovaná velikost otvoru pro instalaci (v x š x h): ...51 x 560-560 x 490-500 mm
Šířka spotřebiče: .....592 mm
Rozměry spotřebiče: ..... 51x592x522 mm
Rozměry zabaleného spotřebice (v x š x h): ..... 126 x 753 x 603 mm
Hmotnost netto: ..... 11.1 kg
Hmotnost brutto: .....13.3 kg
Ukazatel zbytkového tepla: .....ano
Umístění ovládacího panelu: .....Vpředu
Materiál desky: ..... sklokeramika
Materiál povrchu: ..... černá
Délka přívodního kabelu: .....110.0 cm
EAN: 4242005289349
Napětí: ..... 220-240 V
Frekvence: .....50; 60 Hz

4 242005 289349

Serie 4, Indukční varná deska, 60 cm, černá, instalace na pracovní desku bez rámečku
PIE611BB5E

Indukční varná deska: na ní vaříte rychle, bezpečně, čistě a navíc s nízkou spotřebou energie.

- 60 cm: komfortní prostor pro 4 hrnce nebo pánve

Flexibilita varných zón

- varná zóna, přední levá: 180 mm, 1.8 kW (max. výkon 3.1 kW)
- varná zóna, zadní levá: 180 mm, 1.8 kW (max. výkon 3.1 kW)
- varná zóna, zadní pravá: 145 mm , 1.4 kW (max. výkon 2.2 kW)
- varná zóna, přední pravá: 210 mm, 2.2 kW (max. výkon 3.7 kW)

Komfort

- senzorové ovládání TouchSelect: ovládání a nastavení pomocí natištěných +/- dotykových tlačítek.
- 17 stupňů výkonu: přesné nastavení 17 stupňů výkonu (9 hlavních a 8 mezi stupňů výkonu)
- timer (časovač vypnutí): vypne varnou zónu na konci nastaveného času (např. pro vařená vejce)
- minutka: na konci nastaveného času zazní alarm (např. u těstovin)

Úspora času a efektivita

- PowerBoost (nastavitelné pro všechny varné zóny): využijte o 50 % více výkonu při vaření např. vody, než nabízí nejvyšší standardní stupeň výkonu
- QuickStart: při zapnutí varná deska automaticky vybere varnou zónu s nádobím (umístěným ve vypnutém stavu)
- ReStart: v případě neúmyslného vypnutí obnovte všechna předchozí nastavení opětovným zapnutím varné desky do 4 sekund
- Quick Stop: rychlá deaktivace varné zóny jediným delším dotykem

Design

- design bez rámečku

Bezpečnost

- 2-stupňový ukazatel zbytkového tepla pro každou varnou zónu: indikuje, které varné zóny jsou stále horké nebo teplé
- dětská pojistka: zabraní nechtěné aktivaci varné desky
- hlavní vypínač: vypnutí všech varných zón pouhým stisknutím tlačítka
- bezpečnostní vypínání: z bezpečnostních důvodů se ohřev vypne po nastaveném čase bez další uživatelské interakce (lze nastavit)

Instalace

- rozměry spotřebiče (V x Š x H): 51 x 592 x 522 mm
- rozměry pro vestavbu (V x Š x H) : 51 x 560 x 490 - 500 mm
- min. tloušťka pracovní desky: 16 mm
- příkon: 7.4 kW
- PowerManagement : v případě potřeby omezí maximální výkon (závisí na pojistkové ochraně elektrické instalace)
- délka připojovacího kabelu: 110 cm, připojovací kabel je součástí spotřebiče

Serie 4, Indukční varná deska, 60 cm, černá, instalace na pracovní desku bez rámečku
PIE611BB5E

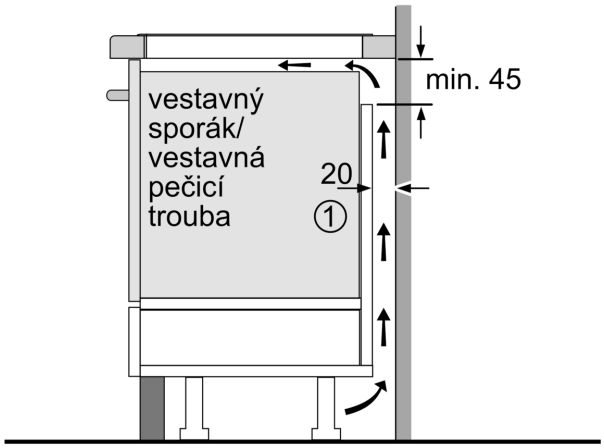

①
Je nutné počítat s větrací štěrbinou

rozměry v mm

rozměry v mm

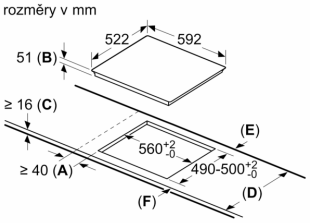

A: Minimální vzdálenost výřezu varné desky ode zdi.
B: Hloubka zapuštění
C: Mezera mezi povrchem pracovní desky a horní stranou přední části trouby musí být 30 mm. Viz prostorové požadavky trouby.

Nosnost pracovní desky, do které je instalována varná deska, musí být min. cca 60 kg; v případě potřeby musí být použity vhodné nosné konstrukce.

D	E	F
585-600	50	≥ 35
> 600	≥ 50	≥ 50

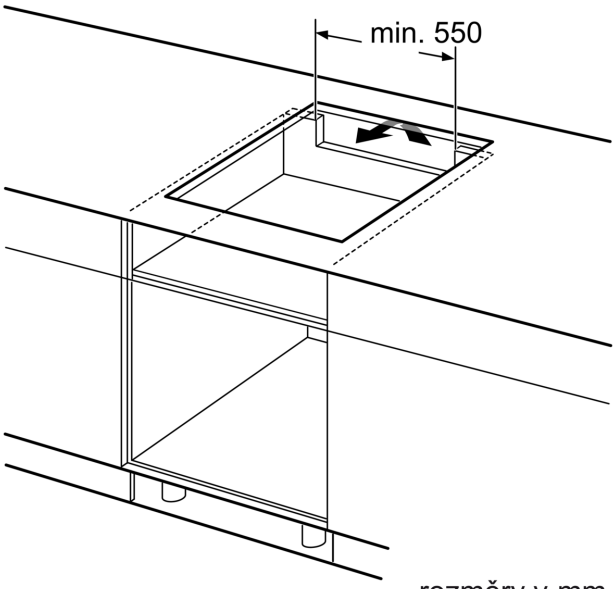

rozměry v mm

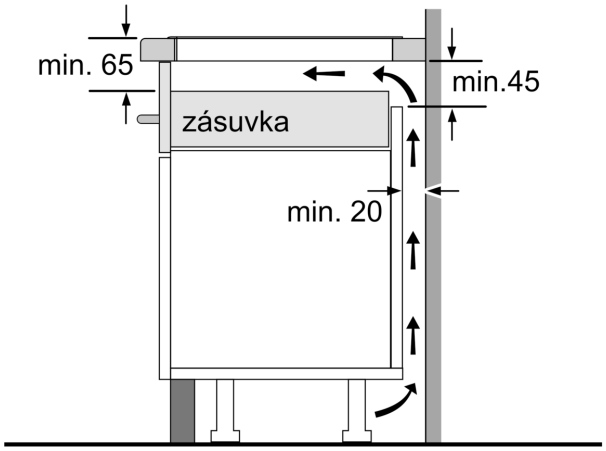

rozměry v mm