Serie 4, Volně stojící chladnička s mrazákem dole, 186 x 60 cm, bílá KGN362WDF

No Frost kombinovaná chladnička s mrazničkou s přihrádkou VitaFresh: udrží vaše potraviny déle čerstvé.

- **VitaFresh XXL &<0 °C>**: uchovává potraviny déle čerstvé v extra velkých zásuvkách chladničky s kontrolovaným klimatem.
- **Lesklá zadní stěna s funkcí Multi Airflow**: rovnoměrně rozvádí čerstvý vzduch a udržuje konstantní teplotu.
- **Inteligentní invertorová technologie zajišťuje stabilní regulaci teploty a efektivní výkon.**
- **Perfect Fit: umístěte chladničku hned vedle stěny nebo do výklenku.**
- **Dva chladicí okruhy: kvalitnější a rychlejší chlazení.**

Třída energetické účinnosti: ..... D
Průměrná roční spotřeba energie v kilowatthodinách za rok (kWh / rok): ..... 199 kWh/ročně
Součet objemu mrazicích oddílů: ..... 103 l
Součet objemu chladicích oddílů: ..... 218 l
Emise hluku šířeného vzduchem: ..... 35 dB(A) re 1pW
Třída emisí hluku šířeného vzduchem: ..... B
Konstrukce spotřebiče: ..... volně stojící
Možnosti panelu dveří: ..... dekorační rám není možné objednat jako zvláštní příslušenství
Výška: ..... 1860 mm
Šířka spotřebiče: ..... 600 mm
Hloubka spotřebiče: ..... 665 mm
Hmotnost netto: ..... 61.7 kg
Jištění: ..... 10 A
Závěs dvířek: ..... vpravo, volitelný
Napětí: ..... 220-240 V
Frekvence: ..... 50 Hz
Délka přívodního kabelu: ..... 231.0 cm
Počet kompresorů: 1
Počet nezávislých chladicích okruhů: 2
Vnitřní ventilátor - mrazicí část: ..... Ne
Závěs dveří volitelný: ..... Ano
Počet výškově nastavitelných odkládacích ploch v chladící části (ks): 2
Přihrádky na lahve: ..... Ano
Automatické odtávání: ..... automatické odtávání v chlad. i mraz. části
Způsob montáže: ..... volně stojící

---

4 242005 281527

Serie 4, Volně stojící chladnička s mrazákem dole, 186 x 60 cm, bílá KGN362WDF

No Frost kombinovaná chladnička s mrazničkou s přihrádkou VitaFresh: udrží vaše potraviny déle čerstvé.

- KGN362WDF
- No Frost, volně stojící kombinovaná chladnička s mrazničkou
- dveře: bílá

Výkon a spotřeba

- třída spotřeby energie: D
- vysoce lesklá zadní stěna se systémem multiAirflow
- užitný objem celkem: 321 l
- spotřeba energie: 199 kwh/rok
- hlučnost: 35 dB; třída hlučnosti: B

Design

- barva dveří: bílá, barva bočních stran: bílá
- integrované, vertikální madlo
- LED se SoftStart v chladící částí

Komfort a bezpečnost

- No Frost
- vysoce lesklá zadní stěna se systémem multiAirflow
- LED elektronická regulace teploty - oddělená pro chlazení i mrazení
- 2 chladicí okruhy
- funkce super mrazení
- funkce super chlazení
- optický a akustický varovný signál při ponechání otevřených dveří
- optický a akustický varovný signál při zvýšené teplotě ve vnitřním prostoru mrazničky

Chladicí prostor

- čistý objem chladící části : 218 l
- Multi Airflow systém
- 4 x odkládací plocha z bezpečnostního skla, z toho 2 x výškově nastavitelná
- držák na lahve
- 1 x velká přihrádka a 2 x malá odkládací přihrádka ve dveřích

Freshness System

- 1 zásuvka VitaFresh 0 °C - ryby a maso zůstanou déle čerstvé
- 1 x zásuvka VitaFresh s regulací vlhkosti - udrží ovoce a zeleninu déle čerstvé a plné vitamínů

Mrazicí prostor

- čistý objem mrazicí části : 103 l
- mrazicí kapacita 24h : 9.5 kg
- doba skladování při poruše: 14 h hod.
- 3 x transparentní mrazicí zásuvka

Rozměry

- rozměry spotřebiče (V x Š x H) : 186.0 cm x 60.0 cm x 66.5 cm

Technické informace

- závěs dveří vpravo, volitelný
- výškově nastavitelné nožičky vpředu
- klimatická třída: SN-T
- napětí: 220 - 240 V

Příslušenství

- zásobník na vejce
- 1 x miska na led

Specifika

- Na základě výsledků normalizované zkoušky trvající 24 hodin. Skutečná spotřeba energie závisí na způsobu použití a umístění spotřebiče.

Prostředí a bezpečnost

Instalace

Všeobecné informace

Serie 4, Volně stojící chladnička s mrazákem dole, 186 x 60 cm, bílá
KGN362WDF

Rozměry v mm

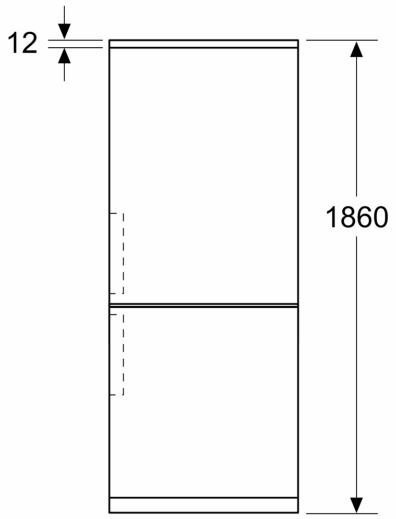

Rozměry v mm

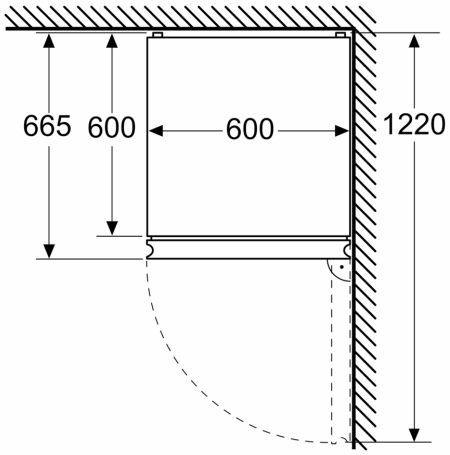
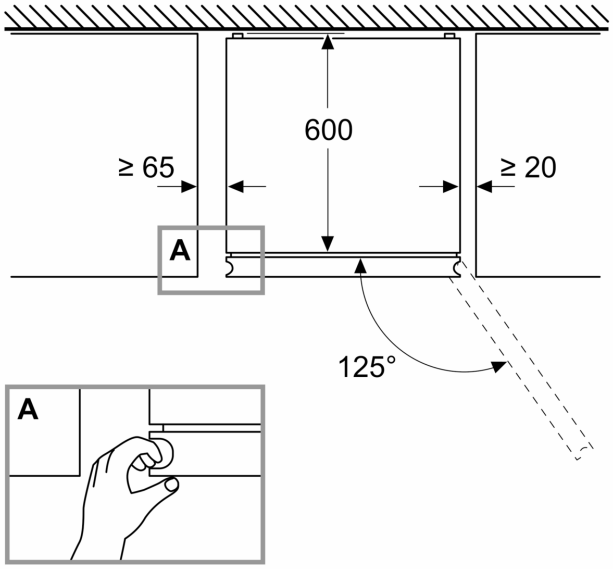
Rozměry v mm