Serie 8, Vestavná kombinovaná parní trouba, 60 x 60 cm, nerez
HSG656XS1

A+

1 x smaltovaný plech, 1 x rošt, 1 x univerzální pánev, děrovaný, velikost XL, 1 x Zásobník páry, neděrovaný, velikost S

HEZ36D163 Neděrovaná parní nádoba velikosti S, HEZ36D163G Děrovaná parní nádoba velikosti S, HEZ530000 2 univerzální pánve (poloviční formát), HEZ531010 Pečicí plech s nepřilnvým povrchem, HEZ532010 Pečicí plech s keramickým povrchem, HEZ617000 Forma na pizzu, HEZ625071 Grilovací plech, HEZ631070 Pečicí plech, HEZ632070 Hluboký pečicí plech, HEZ633001 Víko pro profi plech, HEZ633070 Profi plech, HEZ635000 :, HEZ636000 Skleněná pánev, HEZ660050 Dekorační lišta, HEZ664000 Kombinovaný rošt, HEZ915003 Skleněný pekáč, HEZG0AS00 Síťový kabel, délka 3 m

Kombinovaná parní trouba s PerfectBake a PerfectRoast: pro dosažení perfektních výsledků, automaticky a šetrně.

- **PerfectBake**: snadná cesta k dokonalému pečení.
- **Teplotní sonda PerfectRoast**: vysoká přesnost měření zajišťuje vždy dokonalé výsledky pečení.
- **Parní funkce**: šetrná a zdravá příprava pokrmu.
- **Added Steam**: Vaše jídlo bude na povrchu křupavé a uvnitř šťavnaté.
- **4D horký vzduch**: rovnoměrné rozložení tepla pro dokonalé výsledky na jakékoli úrovni.

Konstrukce spotřebiče: ..... vestavný
Otevírání dvířek: ..... Výklopná dvířka
Požadovaná velikost otvoru pro instalaci (v x š x h): ..... 585-595 x 560-568 x 550 mm
Rozměry spotřebiče: ..... 595x594x548 mm
Rozměry zabaleného spotřebice (v x š x h): ..... 675 x 660 x 690 mm
Materiál ovládacího panelu: ..... Nerez
Materiál dvířek: ..... sklo
Hmotnost netto: ..... 45.3 kg
Délka přívodního kabelu: ..... 120.0 cm
EAN: 4242002789125
Jištění: ..... 16 A
Napětí: ..... 220-240 V
Frekvence: ..... 60; 50 Hz
Typ zástrčky: ..... zalitá zástrčka s uzemněním
Užitný objem (varný prostor) - NOVINKA (2010/30/ES): ..... 71 l
Třída energetické účinnosti: ..... A+
Spotřeba energie na cyklus - konvenční ohřev (2010/30/EC): .... 0.87 kWh/cyklus
Spotřeba energie na cyklus cirkulace vzduchu - konvenční ohřev (2010/30/EC): ..... 0.69 kWh/cyklus
Index energetické účinnosti (2010/30/EC): ..... 81.2 %
Dodávané příslušenství: ..... 1 x smaltovaný plech, 1 x rošt, 1 x univerzální pánev, 1 x Zásobník páry, děrovaný, velikost S, 1 x Zásobník páry, děrovaný, velikost XL, 1 x Zásobník páry, neděrovaný, velikost S

4 242002 789125

Serie 8, Vestavná kombinovaná parní trouba, 60 x 60 cm, nerez
HSG656XS1

Kombinovaná parní trouba s PerfectBake a PerfectRoast: pro dosažení perfektních výsledků, automaticky a šetrně.

Typ trouby / druh ohřevu

- Kombinovaná parní trouba s 14 druhy ohřevu: 4D horký vzduch, horký vzduch eco, horní/spodní ohřev, Eco horní/spodní ohřev, gril s cirkulací vzduchu, velkoplošný gril, maloplošný gril, stupeň pro pizzu, spodní ohřev, intenzivní ohřev, pomalé vaření, předehřívání nádobí, sušení potravin, udržování teploty
- další způsoby vaření s párou: pára 100%, regenerační ohřev (ohřívání pokrmů nebo rozpečení pečiva z předešlého dne), kynutí těsta, rozmrazování
- rozsah teploty: 30 °C - 250 °C
- vnitřní objem: 71 l

Výsuvný systém

- počet pečicích úrovní: 5 ks
- závěsné rošty, 3násobný teleskopický výsuv, se stop funkcí, plný výsuv

Design

- snadné a intuitivní nastavení funkcí a druhu ohřevu pomocí ovládacího prstence v elegantním nerezovém provedení
- smaltovaný vnitřní povrch pečicího prostoru

Čištění

- EcoClean katalytické čištění: strop, zadní stěna, boční stěny
- EcoClean Direct - přídavný čisticí program při silnějším znečištění
- CleaningAssistance: hydrolytické čištění
- celoskleněná vnitřní strana dvířek

Komfort

- 3 x 2,5" barevné grafické TFT displeje, z toho 2 dotykové
- elektronické hodiny s časovou předvolbou
- automatický návrh teploty
- ukazatel aktuální teploty ukazatel předehřevu teplotní sonda program sabat
- další funkce:
- program na odvápnění
- automatické vyrovnání bodu varu dle nadm.výšky sušení
- výklopná dvířka, SoftMove - tlumené otevírání a zavírání dvířek
- designové madlo z nerezové oceli
- pomocný systém: funkce Assist
- PerfectBake senzor
- PerfectRoast teplotní sonda
- rychloohřev
- LED osvětlení, víceúrovňové LED osvětlení, osvětlení trouby se separátním vypínáním
- ukazatel vyprázdnění zásobníku na vodu
- umístění parního generátoru mimo varný prostor
- chladící ventilátor

Příslušenství

- smaltovaný hluboký plech, smaltovaný plech, rošt, děrovaná parní nádoba (velikost XL), 1 x děrovaná parní nádoba (velikost S), 1 x neděrovaná parní nádoba (velikost S)

Bezpečnost a energetická náročnost

- nízká teplota dvířek
- dvířka CoolTouch (3 ks skel)
- dětská pojistka
- bezpečnostní vypínání ukazatel zbytkového tepla tlačítko start spínač kontaktu dveří

Technické informace

- délka přívodního kabelu: 120 cm
- napětí: 220 - 240 V
- celkový příkon elektro: 3.6 kW
- energetická třída (dle EU 65/2014): A+
- spotřeba energie na cyklus při konvenčním ohřevu:0.87 kWh(na stupnici třídy energetické účinnosti od A+++ do D)
- spotřeba energie na cyklus v režimu recirkulace:0.69 kWh
- počet pečicích prostorů: 1 zdroj tepla: elektřina objem pečicího prostoru:71 l

Rozměry

- rozměry spotřebiče (V x Š x H): 595 mm x 594 mm x 548 mm
- rozměry niky (V x Š x H): 585 mm - 595 mm x 560 mm - 568 mm x 550 mm
- „potřebné rozměry naleznete v instalačních materiálech“
- Doporučujeme vám vybrat si doplňkové produkty v rámci řady SER8, aby byla zaručena optimální designová kombinace všech vestavěných spotřebičů.

Serie 8, Vestavná kombinovaná parní trouba, 60 x 60 cm, nerez
HSG656XS1

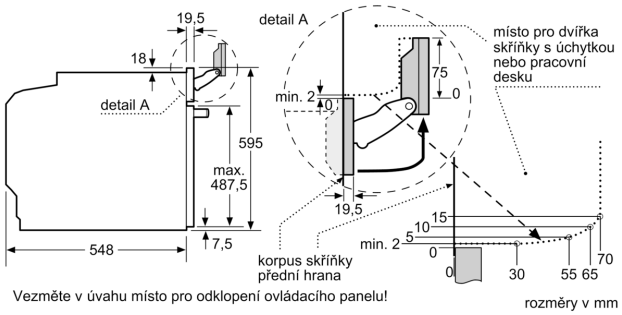

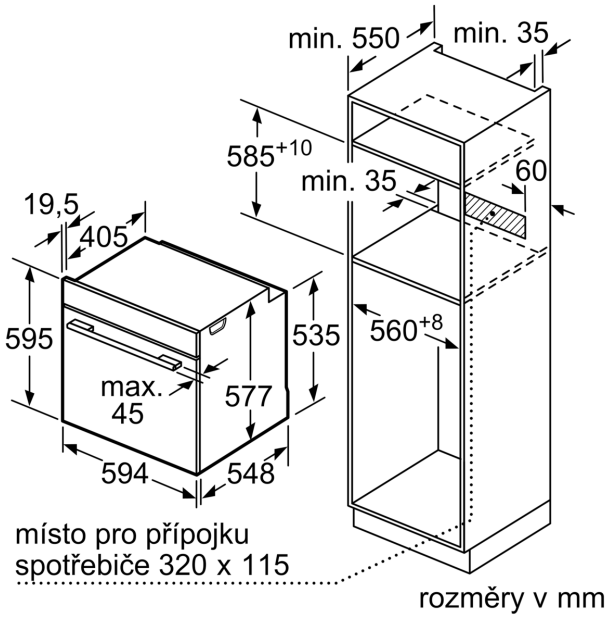

Pokud je spotřebič vestavěný pod varnou deskou, musí být dodržená následující tloušťka pracovní desky (příp. včetně nosné konstrukce).
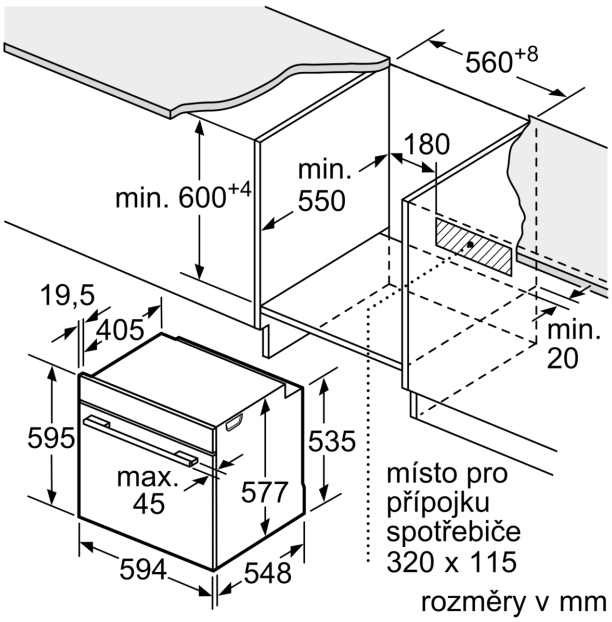
Typ varné desky	min. tloušťka pracovní desky	
	nasazená	v rovině
indukční varná deska	37 mm	38 mm
celoplošná indukční varná deska	47 mm	48 mm
plynová varná deska	30 mm	38 mm
elektrická varná deska	27 mm	30 mm