Serie 8, Vestavná trouba s přídavnou párou, 60 x 60 cm, nerez
HRG635BS1

A+

1 x smaltovaný plech, 1 x kombinovaný rošt, 1 x univerzální pánev

HEZ327000 Pečicí kámen s dřevěnou lopatkou, HEZ530000 2 univerzální pánve (poloviční formát), HEZ531010 Pečicí plech s nepřilnvým povrchem, HEZ532010 Pečicí plech s keramickým povrchem, HEZ617000 Forma na pizzu, HEZ625071 Grilovací plech, HEZ631070 Pečicí plech, HEZ632070 Hluboký pečicí plech, HEZ633001 Víko pro profi plech, HEZ633070 Profi plech, HEZ634000 Kombinovaný rošt, HEZ635000 :, HEZ636000 Skleněná pánev, HEZ638100 1násobný teleskopický výsuv, HEZ638200 2násobný teleskopický výsuv, HEZ638300 3násobný teleskopický výsuv, HEZ660050 Dekorační lišta, HEZ664000 Kombinovaný rošt, HEZ915003 Skleněný pekáč, HEZG0AS00 Síťový kabel, délka 3 m

Pečicí trouba s funkcí AutoPilot a přídavnou párou: pomocí automatiky připraví křupavé a zároveň šťavnaté pokrmy.

- **Added Steam**: Vaše jídlo bude na povrchu křupavé a uvnitř šťavnaté.
- **4D horký vzduch**: rovnoměrné rozložení tepla pro dokonalé výsledky na jakékoli úrovni.
- **AutoPilot 20**: zkratka k dokonalým pokrmům.
- **TFT dotykový displej**: snadné obsluha díky ovládacímu prstenci kolem barevného textového displeje se symboly.
- **Katalytické čištění EcoClean Direct**: snadné čištění, díky speciálnímu povrchu zadní stěny, která automaticky pohltí tuky

Konstrukce spotřebiče: .....vestavný
Integrovaný čisticí systém: EcoClean Direct - přídavný čisticí program při silnějším znečištění, hydrolytické čištění
Požadovaná velikost otvoru pro instalaci (v x š x h): ..... 585-595 x 560-568 x 550 mm
Rozměry spotřebiče: ..... 595x594x548 mm
Rozměry zabaleného spotřebice (v x š x h): ..... 670 x 670 x 680 mm
Materiál ovládacího panelu: ..... Nerez
Materiál dvířek: .....sklo
Hmotnost netto: ..... 40.8 kg
Objem netto - pečicí trouba 1: .....71 l
Řízení teploty: ..... Elektronické
Vnitřní osvětlení (ks): 3
Délka přívodního kabelu: .....120.0 cm
EAN: 4242002917115
Počet varných prostorů: 1
Třída energetické účinnosti: .....A+
Spotřeba energie na cyklus - konvenční ohřev (2010/30/EC): ....0.87 kWh/cyklus
Spotřeba energie na cyklus cirkulace vzduchu - konvenční ohřev (2010/30/EC): .....0.69 kWh/cyklus
Index energetické účinnosti (2010/30/EC): .....81.2 %
Příkon: ..... 3600 W
Jištění: .....16 A
Napětí: ..... 220-240 V
Frekvence: .....60; 50 Hz
Typ zástrčky: ..... zalitá zástrčka s uzemněním
Dodávané příslušenství: 1 x smaltovaný plech, 1 x kombinovaný rošt, 1 x univerzální pánev

4 242002 917115

Serie 8, Vestavná trouba s přídavnou párou, 60 x 60 cm, nerez
HRG635BS1

Pečicí trouba s funkcí AutoPilot a přídavnou párou: pomocí automatiky připraví křupavé a zároveň šťavnaté pokrmy.

Typ trouby / druh ohřevu

- Pečicí trouba s přídavnou párou s 13 druhy ohřevu: 4D horký vzduch, horký vzduch eco, horní/spodní ohřev, Eco horní/spodní ohřev, gril s cirkulací vzduchu, velkoplošný gril, maloplošný gril, stupeň pro pizzu, spodní ohřev, pomalé vaření, rozmrazování, předehřívání nádobí, udržování teploty
- další způsoby vaření s párou: regenerační ohřev (ohřívání pokrmů nebo rozpečení pečiva z předešlého dne), kynutí těsta
- rozsah teploty: 30 °C - 300 °C
- vnitřní objem: 71 l

Výsuvný systém

- počet pečicích úrovní: 5 ks
- závěsné rošty, teleskopický výsuv na objednání jako zvláštní příslušenství

Design

- snadné a intuitivní nastavení funkcí a druhu ohřevu pomocí ovládacího prstence v elegantním nerezovém provedení
- smaltovaný vnitřní povrch pečicího prostoru

Čištění

- EcoClean katalytické čištění: zadní stěna
- CleaningAssistance: hydrolytické čištění
- celoskleněná vnitřní strana dvířek

Komfort

- 2,5" barevný textový TFT displej vč. češtiny, dotyková tlačítka
- elektronické hodiny s časovou předvolbou
- automatický návrh teploty
- ukazatel aktuální teploty ukazatel předehřevu program sabat AutoPilot
- AutoPilot 20
- výklopná dvířka, SoftMove - tlumené otevírání a zavírání dvířek
- designové madlo z nerezové oceli
- pomocný systém: AutoPilot
- rychloohřev
- LED osvětlení, víceúrovňové LED osvětlení, osvětlení trouby se separátním vypínáním
- zásobník na vodu o objemu 1 l
- ukazatel vyprázdnění zásobníku na vodu
- umístění parního generátoru mimo varný prostor
- chladící ventilátor

Příslušenství

- smaltovaný plech, rošt, smaltovaný hluboký plech

Bezpečnost a energetická náročnost

- nízká teplota dvířek
- dětská pojistka
- bezpečnostní vypínání ukazatel zbytkového tepla tlačítko start spínač kontaktu dveří

Technické informace

- délka přívodního kabelu: 120 cm
- napětí: 220 - 240 V
- celkový příkon elektro: 3.6 kW
- energetická třída (dle EU 65/2014): A+
- spotřeba energie na cyklus při konvenčním ohřevu:0.87 kWh(na stupnici třídy energetické účinnosti od A+++ do D)
- spotřeba energie na cyklus v režimu recirkulace:0.69 kWh
- počet pečicích prostorů: 1 zdroj tepla: elektřina objem pečicího prostoru:71 l

Rozměry

- rozměry spotřebiče (V x Š x H): 595 mm x 594 mm x 548 mm
- rozměry niky (V x Š x H): 585 mm - 595 mm x 560 mm - 568 mm x 550 mm
- „potřebné rozměry naleznete v instalačních materiálech“
- Doporučujeme vám vybrat si doplňkové produkty v rámci řady SER8, aby byla zaručena optimální designová kombinace všech vestavěných spotřebičů.

Serie 8, Vestavná trouba s přídavnou párou, 60 x 60 cm, nerez
HRG635BS1

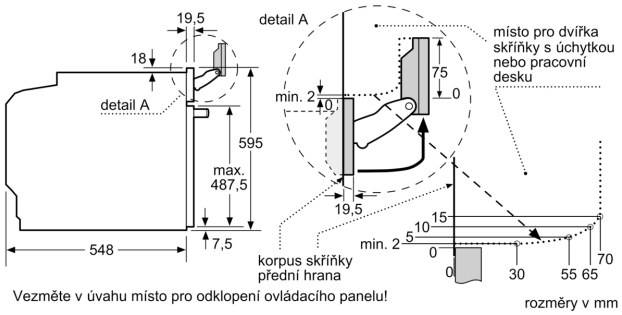

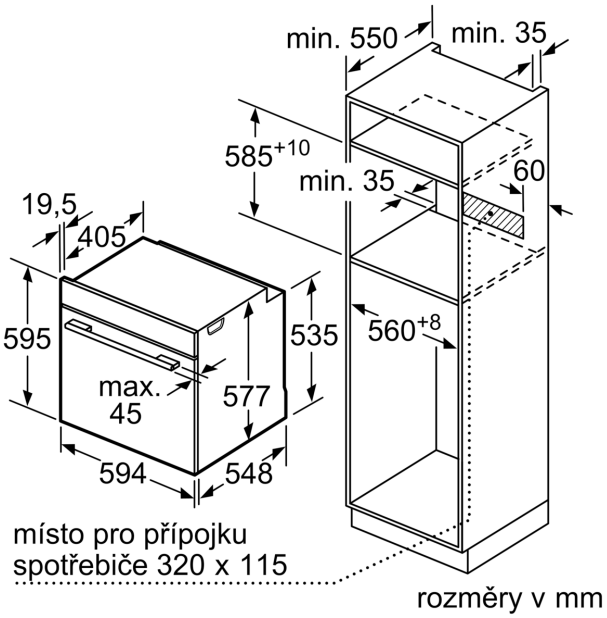

Pokud je spotřebič vestavěný pod varnou deskou, musí být dodržená následující tloušťka pracovní desky (příp. včetně nosné konstrukce).
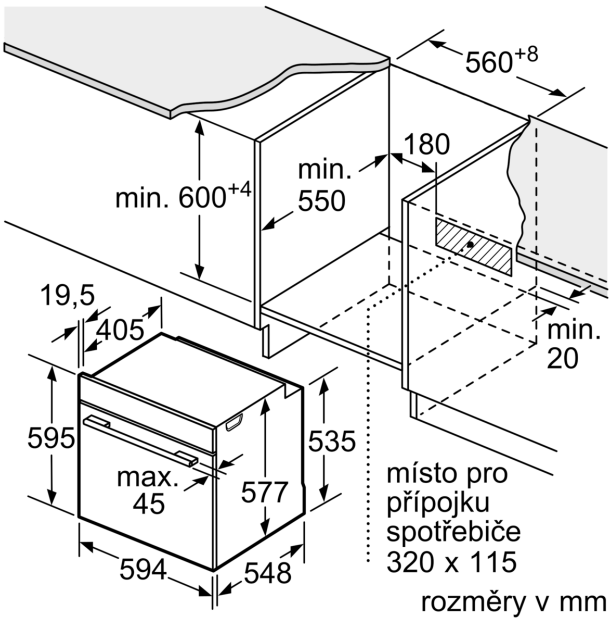
Typ varné desky	min. tloušťka pracovní desky	
	nasazená	v rovině
indukční varná deska	37 mm	38 mm
celoplošná indukční varná deska	47 mm	48 mm
plynová varná deska	30 mm	38 mm
elektrická varná deska	27 mm	30 mm