Ploché potrubí
HEZ9VDSM1

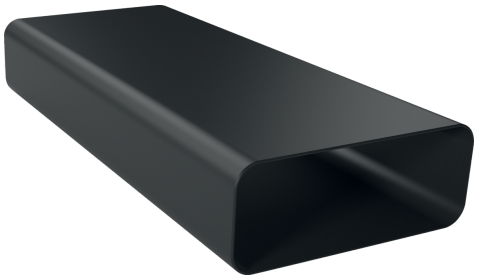

Instalační příslušenství pro odsávací systém pro varné desky s integrovaným odsavačem par.

- **ploché potrubí (500 mm, vnější)**
- **aerodynamicky optimalizováno pro minimalizaci tlakových ztrát a maximální průtok vzduchu, snadná úprava délky a snadné spojení s ostatními díly potrubí pomocí ploché spojovací objímky s vnitřním konektorem**
- **prvek vyhovuje zkoušce s plamenem jehly (podle IEC 60695-11-5) a třídě hořlavosti V0 (podle UL94)**

Rozměry zabaleného spotřebice (v x š x h): ..... 98 x 235 x 530 mm
Rozměry palety: ..... 175.0 x 80.0 x 120.0
Počet spotřebičů na paletě: 96
Hmotnost netto: ..... 0.8 kg
Hmotnost brutto: .....1.0 kg
EAN: 4242005253814

---

4 242005 253814

Ploché potrubí
HEZ9VDSM1
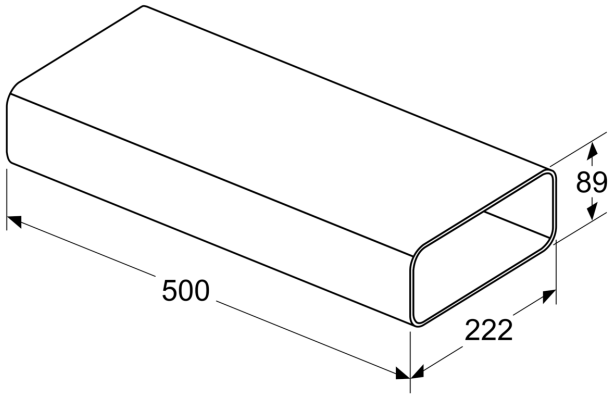
rozměry v mm