Serie 6, Volně stojící mrazák, 191 x 70 cm, bílá
GSN58AWCV

NoFrost mraznička s technologií FreshSense: obzvláště úsporná - chrání zamražené potraviny díky konstantní teplotě mražení.

- **No Frost**: už nikdy nebudete muset odmrazovat mrazničku.
- **IceTwister**: pro jednoduchou výrobu jakéhokoliv množství ledových kostek.
- **Vario Zone**: větší flexibilita a variabilita ve vašem mrazáku díky skleněným policím a zásuvkám.
- **Zásuvka Big Box**: pro stohování skladovacích nádob nebo pro velké zmrazené potraviny.
- **Freezer Light**: jasné osvětlení uvnitř vašeho mrazáku.

Třída energetické účinnosti: C
Průměrná roční spotřeba energie v kilowatthodinách za rok (kWh / rok): ..... 178 kWh/ročně
Součet objemu mrazicích oddílů: ..... 366 l
Emise hluku šířeného vzduchem: ..... 38 dB(A) re 1pW
Třída emisí hluku šířeného vzduchem: C
Teploměr v mrazicím prostoru: ..... digitální
Osvětlení: ..... Ano
Produktová kategorie: ..... mraznička
Konstrukce spotřebiče: ..... volně stojící
Možnosti panelu dveří: ..... dekorační rám není možné objednat jako zvláštní příslušenství
Automatické odtávání: ..... Úplné
Výška spotřebiče: ..... 1910 mm
Šířka spotřebiče: ..... 700 mm
Hloubka spotřebiče: ..... 780 mm
Rozměry zabaleného spotřebice (v x š x h): ..... 1980 x 760 x 880 mm
Hmotnost netto: ..... 103.4 kg
Hmotnost brutto: ..... 111.8 kg
Jištění: ..... 10 A
Frekvence: ..... 50 Hz
Délka přívodního kabelu: ..... 230.0 cm
Závěs dvířek: ..... vpravo, volitelný
Barva / materiál spotřebiče: ..... bílá
rozmrazování: ..... automatické
Varovný signál při chybné funkci: ..... Vizuální a akustický
Zámek dveří: ..... Ne
Počet zásuvek/košů (ks): 5
Počet přihrádek v mrazičce s klapkou (ks): 3
EAN: 4242005270514
Značka: ..... Bosch
Název produktu / prodejní označení: GSN58AWCV
Produktová kategorie: ..... mraznička
Dodávané příslušenství: ..... 2 x Chladící akumulátor

---

4 242005 270514

Serie 6, Volně stojící mrazák, 191 x 70 cm, bílá
GSN58AWCV

NoFrost mraznička s technologií FreshSense: obzvláště úsporná - chrání zamražené potraviny díky konstantní teplotě mražení.

- bílá
- No Frost, Volně stojící mrazáky

Výkon a spotřeba

Design
- barva dveří: bílá, barva bočních stran: bílá
- LED osvětlení

Komfort a bezpečnost
- No Frost
- elektronická regulace teploty - digitální ukazatel
- optický a akustický varovný signál při zvýšené teplotě ve vnitřním prostoru mrazničky
- bezpečnostní varovný systém s memory funkcí - akustické upozornění při nedovřených dveřích, ukazatel výpadku proudu
- FreshSense- zaručí konstantní teplotu díky inteligentní senzorové technologii
- super mrazení: manuální / automatická aktivace

Mrazicí prostor
- Multi Airflow systém
- Vyjimatelný, snadno plnitelný výrobník ledu iceTwister
- VarioZone - vyjímatelné odkládací plochy v mrazícím prostoru pro větší variabilitu skladování potravin
- 5 x transparentní mrazicí box, z toho 1 Big Box

Rozměry
- rozměry spotřebiče (V x Š x H) : 191.0 cm x 70.0 cm x 78.0 cm

Technické informace
- závěs dveří vpravo, volitelný
- výškově nastavitelné nožičky vpředu
- Plný přístup ke všem přihrádkám, i když je bok spotřebiče přiražen přímo k boční stěně.
- napětí: 220 - 240 V

Příslušenství
- 2 x chladicí akumulátory, miska na led

Specifika
- Na základě výsledků normalizované zkoušky trvající 24 hodin. Skutečná spotřeba energie závisí na způsobu použití a umístění spotřebiče.
- Deklarované spotřeby energie se dosáhne, pokud jsou použity vymezovací úchytky. Spotřebič bez těchto úchytek je plně funkční, ale má o něco vyšší spotřebu elektrické energie. Hloubka spotřebiče s úchytkami je větší asi o 3,5 cm.

Zvláštní příslušenství

Prostředí a bezpečnost

Všeobecné informace

Instalace
- třída spotřeby energie: C
- užitný objem celkem: 366 l
- čistý objem chladící části : 0 l
- čistý objem mrazicí části : 366 l
- součet objemu mrazicích příhrádek s 4*: 366 l
- mrazicí kapacita 24h : 26 kg
- spotřeba energie: 178 kwh/rok
- klimatická třída: SN-T
- funkce super mrazení
- hlučnost: 38 dB; třída hlučnosti: C
- doba skladování při poruše: 13 h hod.

Serie 6, Volně stojící mrazák, 191 x 70 cm, bílá
GSN58AWCV

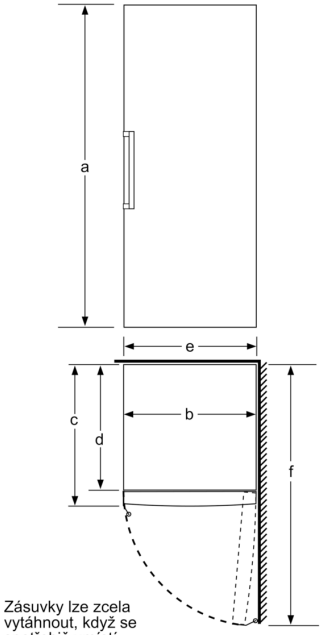

Zásuvky lze zcela vytáhnout, když se spotřebič umístí přímo ke stěně.

	a	b	c	d	e	f
KSW36, GSD36	187	60	65	58	60	119,5
KSV36, KSF36, GSN36, GSV36	186					
KSV33, GSN33, GSV33	176					
KSV29, GSN29, GSV29	161					
GSV24	146					
GSN51	161	70	78	70	70	142
GSN54	176					
GSN58	191					

a výška
b šířka
c hloubka při zavřených dvířkách bez madla a bez distančního dílu
d hloubka skříňky bez distančního dílu
e šířka při otevřených dvířkách bez madla
f hloubka při otevřených dvířkách bez madla a bez distančního dílu

rozměry v cm