LongLife regenerační sada pro cirk. DWZ1IT1D1

Externí základní sada pro provoz s cirkulací s regenerečním LongLife filtrem: Spolehlivě odstraňuje pachy po dobu až 10 let.

- **určeno pro provoz s recirkulací**
- **kombinovatelné s integrovanými odsavači par**
- **vícenásobně regenerační uhlíkový cleanAir filtr**
- **montáž do horní skříňky**
- **Skládá se z pouzdra filtru s designovým krytem, regeneračního uhlíkového filtru Long Life, ohebné hadice, 2 hadicových svorek a montážního materiálu.**

Rozměry zabaleného spotřebice (v x š x h): ..... 365 x 300 x 690 mm
Rozměry palety: ..... 200.0 x 80.0 x 120.0
Počet spotřebičů na paletě: 20
Hmotnost netto: ..... 7.1 kg
Hmotnost brutto: .....8.7 kg
EAN: 4242005223695

---

4 242005 223695

LongLife regenerační sada pro cirk. DWZ1IT1D1

Externí základní sada pro provoz s cirkulací s regenerečním LongLife filtrem: Spolehlivě odstraňuje pachy po dobu až 10 let.

Zvláštní příslušenství

- určeno pro provoz s recirkulací
- kombinovatelné s integrovanými odsavači par
- vícenásobně regenerační uhlíkový cleanAir filtr
- montáž do horní skříňky
- Skládá se z pouzdra filtru s designovým krytem, regeneračního uhlíkového filtru Long Life, ohebné hadice, 2 hadicových svorek a montážního materiálu.

LongLife regenerační sada pro cirk.
DWZ1IT1D1

Rozměry v mm
Montáž odvětrávací jednotky se sadou pro cirkulaci vzduchu

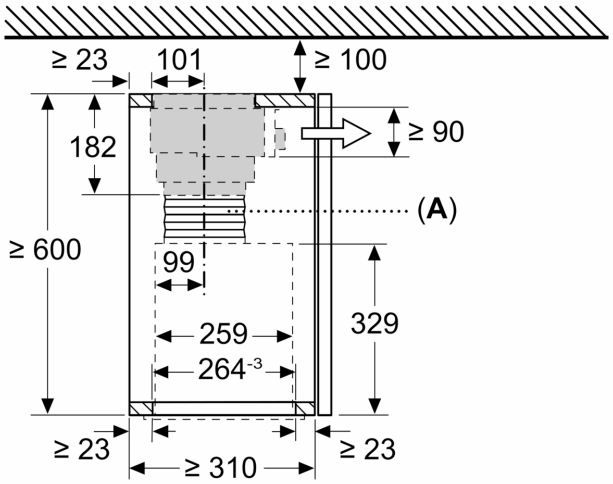

A: Pružná hadice

Rozměry v mm
Montáž odvětrávací jednotky se sadou pro cirkulaci vzduchu

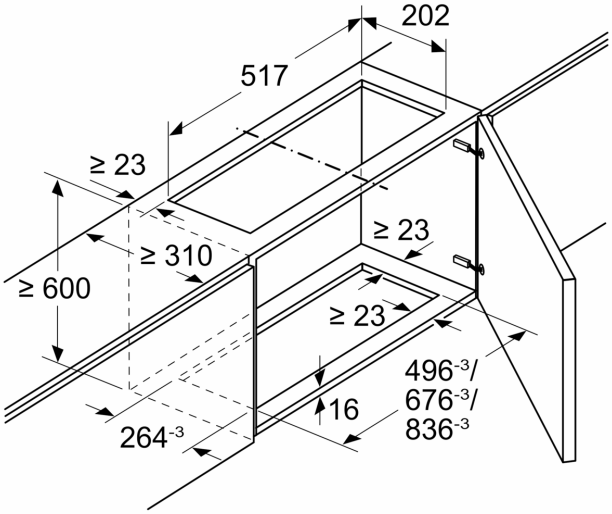

Rozměry v mm
Montáž ploché digestoře se sadou pro cirkulaci vzduchu a zápustným rámem

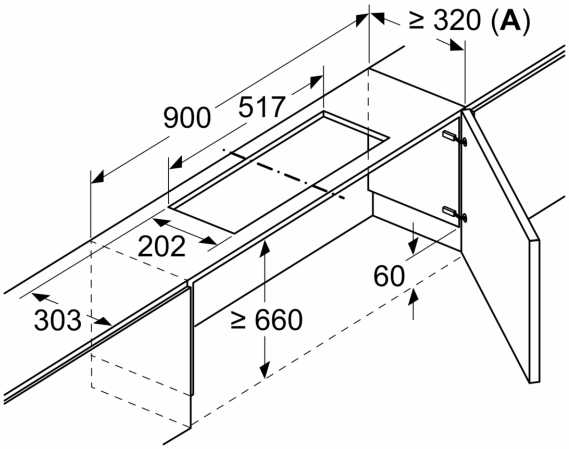

A: Viz tabulku kombinací

Rozměry v mm
Montáž ploché digestoře se sadou pro cirkulaci vzduchu a zápustným rámem

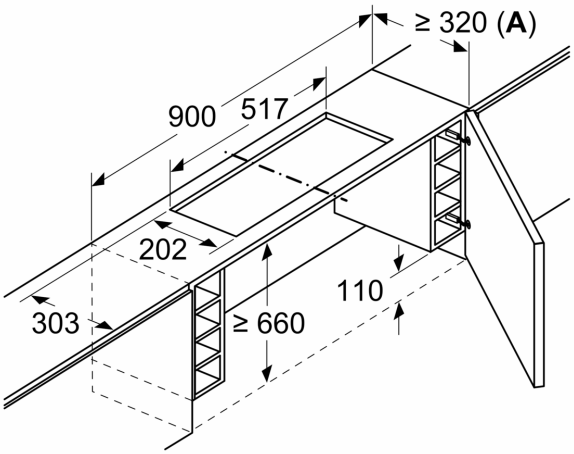

A: Viz tabulku kombinací

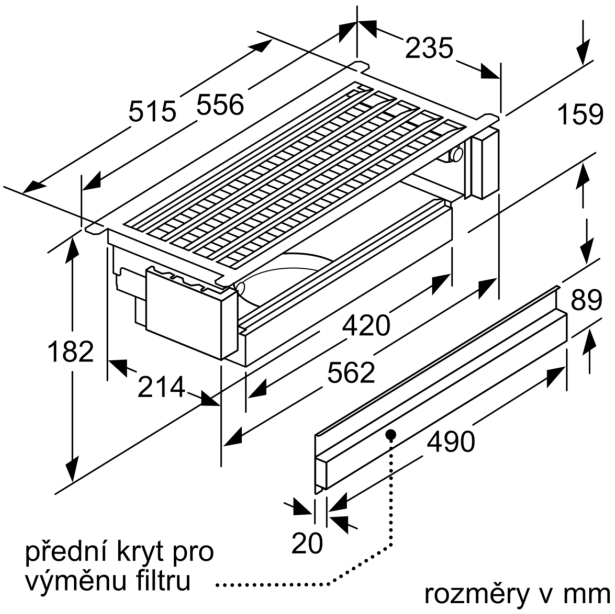

Rozměry v mm

Montáž ploché digestoře se sadou pro cirkulaci vzduchu

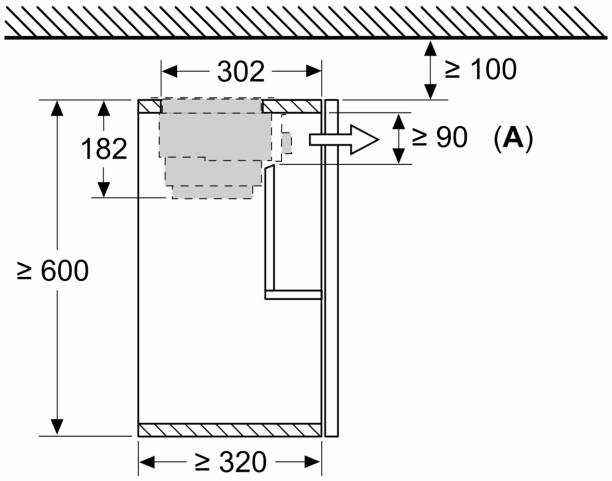

A: Výměna filtru

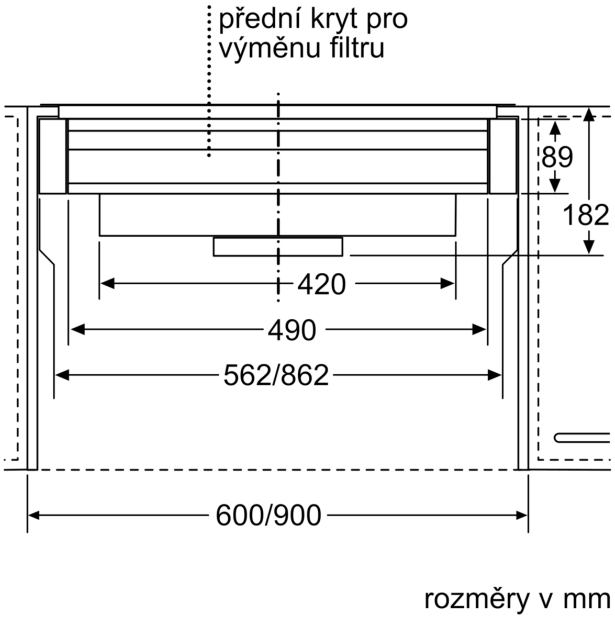

Rozměry v mm

Montáž ploché digestoře se sadou pro cirkulaci vzduchu

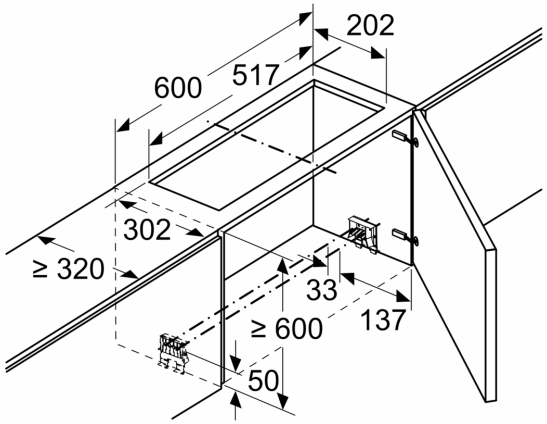

Použití sady pro cirkulaci vzduchu u skříněk s příčkou (vysouvací dvířka) není možné

Rozměry v mm
Montáž ploché digestoře se sadou pro cirkulaci vzduchu

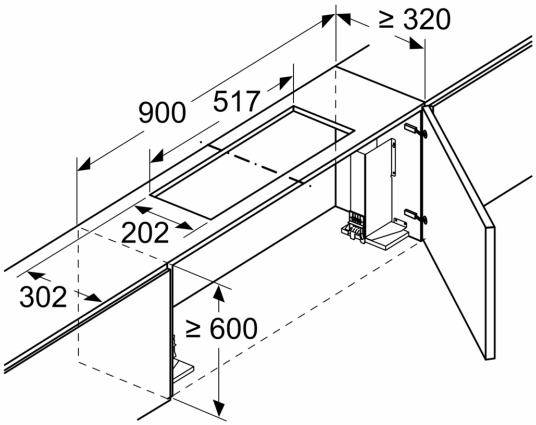

Použití sady pro cirkulaci vzduchu u skříněk s příčkou (vysouvací dvířka) není možné

Rozměry v mm
Montáž ploché digestoře se sadou pro cirkulaci vzduchu a zápustným rámem

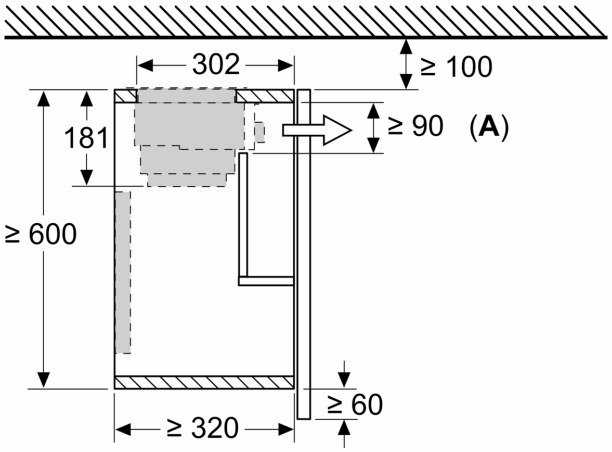

A: Výměna filtru

Rozměry v mm
Montáž integrované digestoře se sadou pro cirkulaci vzduchu

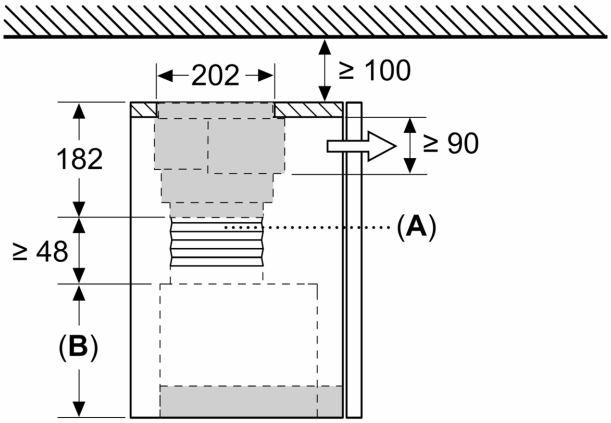

A: Pružná hadice
B: Výška spotřebiče

Rozměry v mm
Montáž integrované digestoře se sadou pro cirkulaci vzduchu

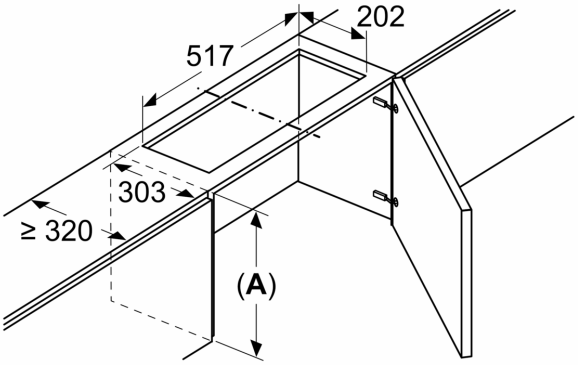

Použití sady pro cirkulaci vzduchu u skříněk s příčkou (vysouvací dvířka) není možné

A: ≥ výška spotřebiče + 230 mm