Серия 4, Сушилня с термопомпа, 8 kg
WTH8520BBY







Лесна поддръжка за ефективно сушене.

- **Филтър Easy Clean**: идеално сухо пране с минимални усилия.
- **Auto Dry**: автоматично изсушава до точната степен на сухота, която желаете.
- **Бързо сушене в рамките на 40 минути, подходящо за малко количество синтетични влакна и тънки тъкани.**

Техническа информация

За вграждане/ свободностоящ: ..... Свободностоящ
Подвижен капак: ..... не
Панта на вратата: ..... Вдясно
Дължина на захранващия кабел: ..... 145 cm
Размери на уреда: ..... 842x598x613 mm
Нето тегло: ..... 48.5 kg
Флуорирани парникови газове: R290
Херметично затворено оборудване: ..... Да
EAN код: 4242005469147
Мощност: ..... 600 W
Ток: ..... 10 A
Напрежение: ..... 220-240 V
Честота: ..... 50 Hz
Максимална вместимост в kg (EC 2017/1369): ..... 8.0 kg
Клас на енергийна ефективност[1]: ..... D
Средно потребление на енергия на цикъл (EC 2017/1369): .... 1.19 kWh/цикъл
Средно потребление на енергия за 100 цикъла (EC 2017/1369):119 kWh/100 cycles
Ефективност на кондензиране (EC 2017/1369): ..... 83 %
Продължителност на програмата при половин капацитет (EC 2017/1369): 2:05
Продължителност на програмата при номинален капацитет (EC 2017/1369): 3:25

Допълнителни аксесоари

WMZ20600	Кошничка за вълна
WTZ27400	Свързващ кит с издърпване
WTZ27410	Свързващ кит

4 242005 469147

[1] Скала на енергийните класове от A до G

Серия 4, Сушилня с термопомпа, 8 kg
WTH8520BBY

Лесна поддръжка за ефективно сушене.

Мощност и потребление

- Клас на енергийна ефективност[1]: D
- Енергийна консумация[2]: 119 kWh
- Капацитет на сушене[3]: 8 кг
- Продължителност[3]: 3:25 ч:мин
- Клас на шум: B (по скала от A до D)
- Ниво на шум[3]: 62 dB (A) re 1 pW
- Клас на кондензационна ефективност: C (по скала от A до D)
- Кондензационна ефективност[3]: 83%
- Клас на ремонтопригодност: A (по скала от A до E)

Програми

- Стандартни програми: памук, лесна грижа
- Специални програми: Ризи/Блузи, Деликатно пране, Хавлии, Смесено пране, Супер бързо 40', Спортно облекло, Времева програма за студено пране, Времева програма за топло пране

Функции

- TouchControl бутони: Нежно сушене, По-малко гладене, продължителност на програмата, фина настройка на сушенето, 24 ч Отлагане на края на програмата

Комфорт и сигурност

- EasyClean филтър
- AutoDry технология
- Електронно управление с бутони за програми с контрол на влажност, време и специални програми
- LED дисплей, показващ оставащото време, 24 ч отложен старт, индикатор за програмите, специални функции
- Sensitive Drying System: Голям барабан от неръждаема стомана с щадяща тъканите структура, ребра със Soft-дизайн
- Антивибрационен дизайн: повече стабилност и безшумност при работа
- Дренажен комплект
- Индикатор за пълен кондензен резервоар
- Показание за почистване на филтър
- не
- Детска защита: блокиране на програмите и вратата
- Цикъл против намачкване в края на програмата
- Звуков сигнал за край на програмата
- Люк в сребристо-черен цвят
- Комфортно заключване
- Отваряне на вратата: дясно
- Метална кука за затваряне на вратата

Техническа информация

- Възможност за поставяне в ниша с височина 85 см
- Размери (В x Ш): 84.2 см x 59.8 см
- Дълбочина: 61.3 см
- Дълбочина с вратата: 64.8 см
- Дълбочина с отворена врата: 109.6 см

[1] Скала на класовете за енергийна ефективност от A до G

2 Среднопретеглена консумация на енергия за 100 цикъла на сушене в kWh с програмата Eco

[3] Програма Eco при пълно натоварване

Серия 4, Сушилня с термопомпа, 8 kg
WTH8520BBY

Измерване в мм

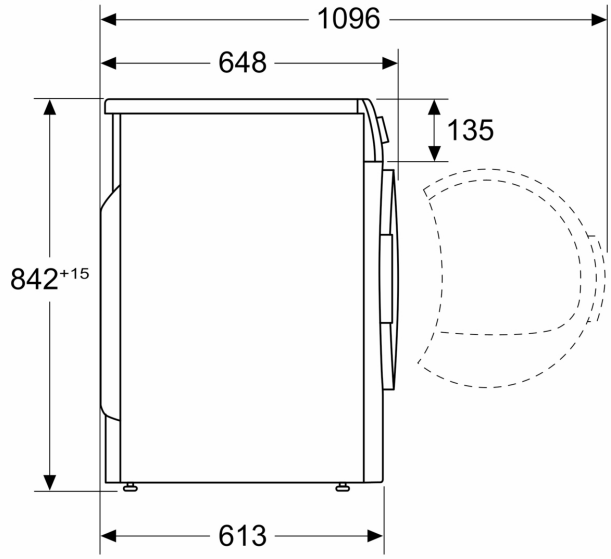

Измерване в mm

