# Серия 4, Фурна за вграждане, 60 x 60 cm, Черно
# HBA554EB3















## Перфектни резултати: 3D горещ въздух за отлични резултати при печене на до три нива едновременно.

- **Контрол чрез LED дисплей, червен**: лесно управление благодарение на функциите за продължителност.
- **3D Hotair – равномерно разпределение на топлината за отлични резултати при печене на до три нива.**
- **Потъващи бутони**: удобно управление и лесно почистване на предния панел.
- **CleanCoating**: лесно почистване благодарение на покритие, което разгражда мазнините, докато готвите.
- **Cleaning Assistance**: по-малко усилия при почистване, особено при леко замърсяване.

### Допълнителни аксесоари

| | |
|---|---|
| HEZ327000 | Каменна плоча за печене |
| HEZ32WA00 | Безжична сонда за месо |
| HEZ530000 | Половин тава |
| HEZ532010 | Универсална тава |
| HEZ538000 | 1 телескопична релса, за всички нива |
| HEZ629070 | Air fry&Grill тава |
| HEZ638000 | 1 телескопична релса, за всички нива |

### Техническа информация

За вграждане/ свободностоящ: ..... За вграждане
Интегрирана система за почистване: .. CleanCoating, Хидролитичен
Размери на нишата за монтаж (В x Ш x Д): 585-595 x 560-568 x 550 mm
Размери на уреда: .....595x594x548 mm
Размери на опакован уред (В x Ш x Д): ..... 675x660x690 mm
Материал на панела за управление: ..... Стъкло
Материал на вратата: ..... стъкло
Нето тегло: .....33.9 kg
Използваем обем на раб. камера 1: ..... 71 l
Типове нагряване: ....Грил по цялата ширина, Hotair gentle, Горещ въздух, Традиционно нагряване, Настройки за пица, Долно нагряване, Грил с циркулация на въздуха
Дължина на захранващия кабел: ..... 120 cm
EAN код: .....4242005464593
Брой на работните камери (2010/30/EC): .....1
Клас на енергийна ефективност (2010/30/EC): ..... A+
Консумация на енергия конвенционално (2010/30/EC): .....0.94 kWh/цикъл
Консумация на енергия при принудена конвекция на въздуха (2010/30/EC): .....0.69 kWh/цикъл
Индекс за енергийна ефективност (2010/30/EC): ..... 81.2 %
Мощност: .....3400 W
Ток: .....16 A
Напрежение: .....220-240 V
Честота: ..... 50; 60 Hz
Вид щепсел: ..... Gardy щепсел със заземяване

4 242005 464593

# Серия 4, Фурна за вграждане, 60 x 60 cm, Черно
# HBA554EB3

## Перфектни резултати: 3D горещ въздух за отлични резултати при печене на до три нива едновременно.

**Функции за готвене**
- Фурна с 7 начина на нагряване: 3D HotAir, горно/долно нагряване, Грил с циркулация на горещ въздух, Грил за цялата повърхност, нагряване „Пица”, долно нагряване, Горещ въздух деликатно
- Регулиране на температурата от 50 °C - 275 °C
- Обем: 71 л

**Решетки / водачи**
- Брой нива: 5 Бр.
- Едностепенни телескопични релси

**Дизайн**
- Управление чрез въртящи се бутони, Потъващи бутони за управление, Кръгли
- Вътрешна повърхност на фурната: емайл
- Изключително голям капацитет на фурната

**Почистване**
- странични обшивки: покритие на таван, задна стена, странични обшивки
- CleanCoating, Асистент при почистване - ръчно
- Изцяло стъклена вътрешна страна на вратата

**Комфорт**
- LED-Display
- Електронен програмен часовник: включване,
- изключване, аларма, показване на часа
- автоматичен старт
- Контрол на загряването
- Стандартна дръжка
- Бързо загряване
- Халогенно осветление
- Охлаждащ корпуса вентилатор

**Аксесоари**
- комбинирана решетка за печене, универсална тава

**Околна среда и сигурност**
- Температура на вратата 40 °C
- 3 Бр. остъклена CoolTouch врата
- Заключване за защита от деца с индивидуална настройка

**Техническа информация:**
- Дължина на кабела на ел. мрежа: 120 см
- Номинално напрежение: 220 - 240 V
- Общ свързан електрически товар: 3.4 KW
- Клас на енергийна ефективност (съгл. EU Nr. 65/2014): A+(в скала за енергийна ефективност от A+++ до D)
- Енергиен разход на цикъл в конвенционален режим: 0.9 kWh
- Енергиен разход на цикъл в режим циркулация: 0.69 kWh
- Брой на отделенията: 1
- Топлинен източник: електрически
- Обем: 71 л

**Размери:**
- Размери на уреда ( В x Ш x Д): 595 мм x 594 мм x 548 мм
- Размери на нишата (В x Ш x Д): 585 мм - 595 мм x 560 мм - 568 мм x 550 мм
- Моля, имайте предвид размерите за вграждане, които са показани на чертежа за монтаж
- Препоръчваме ви да изберете допълнителни продукти в рамките на SER4, за да осигурите оптимална дизайнерска комбинация на вашите уреди за вграждане.

**Серия 4, Фурна за вграждане, 60 x 60 cm, Черно**
**HBA554EB3**

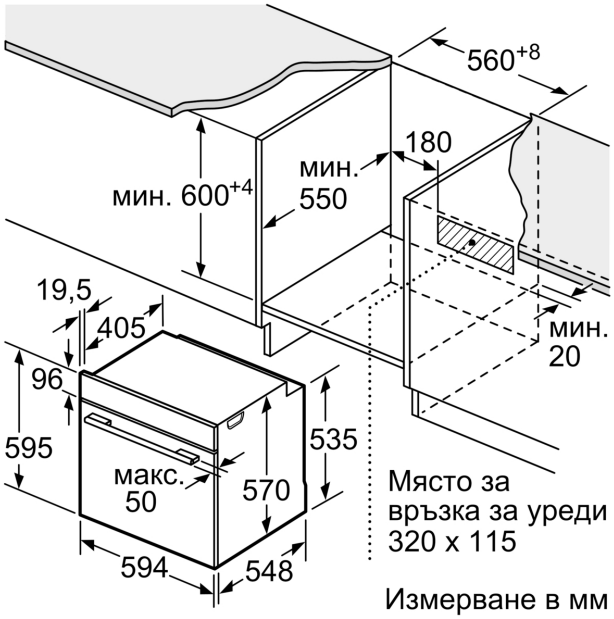


Измерване в мм

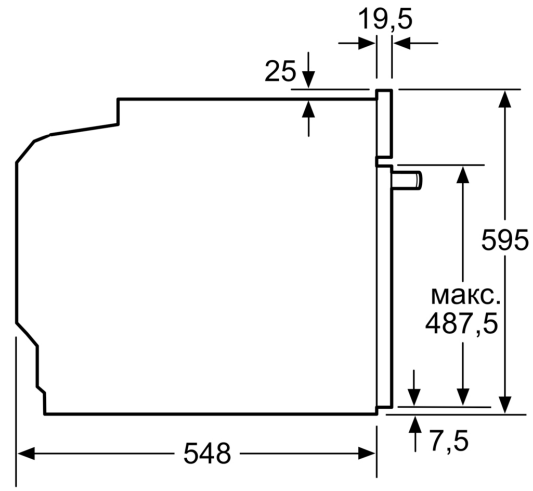


измерване в мм

Измерване в мм

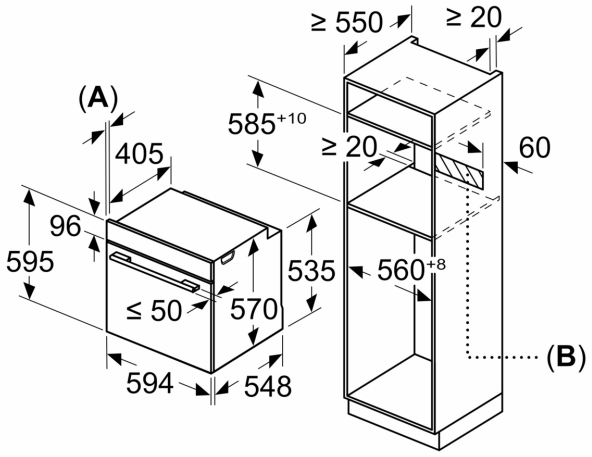


**A:** 19,5 мм
**B:** Място за свързване на уреда 320 x 115 мм

Монтаж с плот.

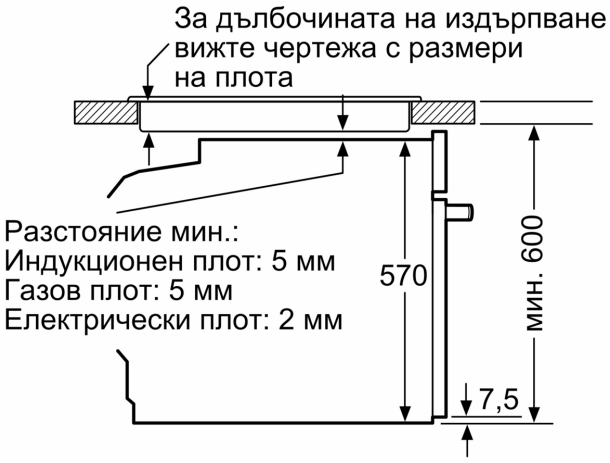


измерване в мм