BOSCH

Des technologies pour la vie

EXCLUSIV©

On reconnait une exclusivité au premier coup d'oeil. Ainsi qu'au deuxième et au troisième...

Les appareils électroménagers écologiques EXCLUSIV de Bosch.

Edition 2018 - 2019

Le souci du détail pour des appareils particulièrement efficaces

Avec les appareils électroménagers EXCLUSIV, vous bénéficiez d'une technique de pointe, alliant l'innovation et la qualité éprouvée de Bosch. Des appareils qui convainquent par leur puissance, leur richesse fonctionnelle et leur consommation d'eau et d'électricité sans commune mesure. Des matériaux exceptionnels, une minutie digne des meilleurs artisans dans les finitions et des équipements exclusifs soulignent l'exigence de la gamme EXCLUSIV. Découvrez dans les pages suivantes les performances et la qualité de ces appareils dans les moindres détails.

Table des matières

Lave-linge et Sèche-linge **6**

Lave-linge 10

Sèche-linge 16

Lave-vaisselle **20**

Lave-vaisselle intégrables 24

Lave-vaisselle pose libre 25

Réfrigérateurs et surgélateurs **26**

Réfrigérateurs intégrables 31

Bottom-freezers pose libre 32

Surgélateurs armoires 33

Fours et tables de cuisson **34**

Fours 36

Tables de cuisson 37

Schémas techniques **38**

Service **40**

Nos nouveautés améliorent les standards.

EXCLUSIV©

Un design EXCLUSIV
Différent, exigeant – et reconnaissable au premier coup d'œil: le lave-linge à hublot chromé/blanc, poignées polies, panneau de commande métal, superbe JogDial en chrome brillant sur le Home-Professional et de nombreux équipements supplémentaires garantissant un confort accru.

10 ans de garantie
Le moteur EcoSilence Drive™ des lave-linge de Bosch fonctionne grâce à un aimant permanent, un nouveau système électronique d'entraînement plus performant et plus économique que celui des autres moteurs. Le moteur compact affiche une très faible usure et se distingue ainsi par une longue durée de vie. C'est pourquoi Bosch garantit son moteur EcoSilence Drive™ pendant 10 ans pour les lave-linge.

Green Technology inside (GTi)
Green Technology est le programme de Bosch axé sur la durabilité, l'efficacité et la transparence, en particulier dans l'utilisation des ressources et de l'énergie. Vous reconnaîtrez nos produits les plus économes en énergie dans notre catalogue à leur logo 'Green Technologie inside'.

2 + 3
Garantie Bosch

La Garantie Prolongée de Bosch, une sérénité assurée
Profitez d'une sécurité de 3 ans, en plus de votre garantie d'usine de 2 ans. Nous offrons – exclusivement pour la gamme Exclusiv – une Garantie Prolongée GRATUITE sur les appareils présents dans ce catalogue.

Service clientèle
Bien entendu, les normes de qualité très strictes de Bosch s'appliquent également à son service clientèle. Visitez notre site www.bosch-home.be et réservez en ligne le passage de notre spécialiste technique. Vous planifiez vous-même directement la visite d'intervention, le jour de votre choix. Ou vous appelez tout simplement le service clientèle de Bosch, accessible 24/24h au 070/ 22 21 41.

HomeProfessional
Les modèles haut de gamme parmi les lave-linge Bosch. Comme son nom l'indique, ces appareils répondent aux attentes les plus élevées.

Serie
Pour simplifier votre décision d'achat, nous avons scindé nos appareils électroménagers en quatre catégories : Serie 8, 6, 4 et 2. Chaque série présente des caractéristiques de performance visant à satisfaire des besoins spécifiques. Découvrez les appareils électroménagers qui répondent le mieux à vos besoins.

Serie | 8
60
1200
1:05
EXCLUSIV

Dur avec la saleté, mais doux pour votre linge.

Au plus on en sait, au plus on veut en savoir. Voici la philosophie de nos ingénieurs. C'est en nous remettant continuellement en question que nous avons pu concevoir des appareils électroménagers qui répondent de mieux en mieux à vos attentes. Par exemple, un lave-linge avec système de dosage automatique, avec un système antitaches pour une hygiène parfaite et avec le moteur EcoSilence Drive™ pour une prestation durable et silencieuse. Dur avec la saleté et doux pour votre linge – la technologie intelligente de Bosch rend cela possible.

Innovation:

i-DOS: c'est la fin du dosage imprécis à la main. Le système automatique de dosage intelligent dose exactement et automatiquement la lessive liquide et l'adoucissant. Pour le plus grand bien de votre linge et de l'environnement.

Technique:

Le Système automatique antitaches est capable d'éliminer de manière ciblée 16 des tâches les plus fréquentes. De l'herbe au vin rouge, en passant par le chocolat et les cosmétiques. Une technologie qui vous facilite vraiment la vie au quotidien.

Qualité:

Notre moteur particulièrement puissant, durable et silencieux vous offre **10 ans de garantie**. Car le moteur EcoSilence Drive™ est équipé non pas de balais à charbon, mais d'un aimant permanent surpuissant. Il n'y aura donc ni surchauffe, ni usure du moteur.

Home Connect

Votre lave-linge a réponse à tout… et vous adorez ça.

- **Easy Start:**
  Votre lave-linge a la réponse à toutes vos questions. Easy Start vous recommande toujours le bon programme. De quoi vous simplifier la vie.
- **Commande à distance:**
  Enclenchez votre machine à laver quand vous n'êtes pas chez vous pour que le programme soit terminé à votre retour.
- **Messages d'état:**
  Plus besoin d'aller dans la buanderie : l'appli Home Connect vous prévient lorsque la lessive est terminée.

Les caractéristiques dépendent du modèle.

Tout ce dont vous avez besoin pour un dosage parfait: mettre l'appareil en marche.

Avec i-DOS, la lessive et l'adoucissant seront parfaitement dosés, automatiquement. Le système automatique de dosage intelligent est totalement intégré dans le lave-linge – le réservoir plein suffit pour 20 cycles en moyenne. Le système automatique de dosage intelligent i-DOS de Bosch: il vous suffit de mettre la machine en marche, et tout le reste se fait automatiquement.

Vous pouvez surdoser ou sous-doser. Ou bénéficier d'un dosage optimal.

i-DOS

Surdosage
L'utilisation d'une quantité excessive de détergent est mauvaise pour votre linge et votre peau, et entraîne également une augmentation de votre consommation d'eau et d'énergie.

Sous-dosage
Utiliser trop peu de détergent ne permet pas vraiment de faire des économies, puisque dans ce cas, vous devez laver vos vêtements plusieurs fois pour qu'ils soient réellement propres.

Dosage adéquat
i-DOS, le système de dosage automatique intégré, calcule et diffuse la quantité de détergent liquide nécessaire au millilitre près. Cela vous permet de réduire de 30 % votre consommation annuelle de détergent et d'économiser jusqu'à 7 062* litres d'eau par an.

*Source: wfk, Institute for Applied Research, Survey Report WL5132/10

VarioPerfect™
Avec VarioPerfect™, vous pouvez enclencher les options SpeedPerfect et EcoPerfect avec presque tous les programmes, pour les rendre encore plus rapides ou plus économiques.

EcoSilence Drive™
L'un des moteurs les plus puissants qui soient, et pourtant économique et silencieux. Il pose de nouveaux jalons en matière de rentabilité: A+++. Pour des appareils consommant jusqu'à 32% d'énergie en moins que ceux de la classe A.

ActiveOxygen™
La fonction ActiveOxygen™ vous garantit un linge parfaitement propre et hygiénique d'une simple pression. Jusqu'à 99,99 %* des bactéries et des germes sont éliminées, même sur les tissus les plus délicats – et ce même à basse température. Le système prend soin de vos vêtements sans détergent chimique supplémentaire. Grâce à la technologie ActiveOxygen™ vous ne devez plus faire un compromis entre le lavage hygiénique de vos vêtements et la protection de vos textiles. Ainsi, vos vêtements préférés restent vos vêtements préférés pour longtemps.

ActiveOxygen™ Refresh
Des vêtements qui ont été portés mais qui ne sont pas vraiment sales, sont désormais, grâce au programme ActiveOxygen™ Refresh rafraichis en à peine 45 minutes. Ce programme convient pour le linge délicat qui n'est pas lavable à la machine. De ce fait, ActiveOxygen™ Refresh vous fait gagner du temps et de l'énergie.

* Élimination jusqu'à 99,99 % d'E. coli, C. albicans, S. enterica, A. brasiliensis, S. aureus, Bactériophage MS2 sur le programme «Mix rapide froid» avec la quantité recommandée de lessive liquide classique et une charge de 4 kg – test MB 7623/15 du 29 juillet 2015 à l'Institut de recherche appliquée wfk GmbH pour BSH Hausgeräte GmbH.

Equipement EXCLUSIV

AquaStop
Chaque lave-linge Bosch est déja équipé d'une protection multiple contre les dégâts des eaux. Avec sa double paroi, le tuyau AquaStop® accroît encore la sécurité en bloquant l'arrivée d'eau en cas de fuite. Les appareils Exclusiv bénéficent d'un avantage supplémentaire: l'AquaStop® avec alarme acoustique.

Éclairage intérieur du tambour
L'éclairage intérieur s'avère très utile dans de mauvaises conditions d'éclairage et aide à ne pas oublier de vêtements. En outre, il souligne l'esthétique du tambour.

Equipement de pointe

VarioDrum: pour un lavage doux ou intensif.
Sa structure permet une répartition égale de l'eau. Ses reliefs en forme de vague massent délicatement le linge ou le brassent avec énergie. Les aubes asymétriques distribuent l'eau avec le produit lessiviel, de manière constante tout au long du cycle de lavage. En outre, de toutes les directions, le linge est ramené en douceur vers le centre du tambour. Ainsi, la totalité du linge est en permanence intégrée dans tout le processus de lavage et est lavée de manière plus douce et plus rapide.

Technologie ActiveWaterPLUS™
Le système automatique de détection de la quantité de linge, assisté par des capteurs, garantit une adaptation toujours exacte de la consommation d'eau en fonction de la quantité de linge. Ainsi, 1 kg de linge sera lavé aussi efficacement qu'une charge pleine de 7, 8 ou 9 kg.

Display LED MultiTouch
Utilisation intuitive via un écran tactile. Différents signaux sonores et LEDs vous donnent un feedback efficace et précis.

Ecran TFT
L'écran, à la structure claire et aux caractères de grande taille et contrastés, vous permet de régler rapidement et aisément les options de lavage. Comme tous les paramètres sélectionnés s'affichent à l'écran, un réglage non souhaité est exclu.

JogDial
Plus qu'une surface brillante: grâce au sélecteur rotatif, choisir un programme à votre guise devient un jeu d'enfant. D'une simple rotation, vous atteignez aisément le réglage souhaité, clairement indiqué par des lignes lumineuses en LED rouges.

ECOPrognose - Indicateur de consommation: la consommation d'eau et d'électricité en un clin d'œil.
Même avant le démarrage du programme, le display mentionne les consommations d'eau et d'électricité. Sur une échelle de 1 à 5, elles sont évaluées d'économiques à normales. Le choix du programme optimal est ainsi toujours possible.

Les caractéristiques dépendent du modèle.

2 +3

An de garantie

GRATUIT

(valeur: € 89,99 - TVA incl. par appareil)

WAYH2892FG HomeProfessional - i-DOS	**€ 1249,99***	**WAW32592FG Serie 8**	**€ 899,99***

Avantages EXCLUSIV
- DESIGN EXCLUSIV
- i-DOS
- Home-Connect
- AquaStop
- Garantie prolongée Bosch

Avantages EXCLUSIV
- DESIGN EXCLUSIV
- Eclairage du tambour par LED
- AquaStop
- Garantie prolongée Bosch

Informations générales
- Classe d'efficacité énergétique**: A+++ -30%
- Capacité: 1 - 9 kg
- Vitesse d'essorage max.: 1600 tr/min
- Classe d'efficacité d'essorage: A
- Consommation d'énergie annuelle pondérée: 152 kWh
- Consommation d'eau annuelle pondérée: 11220 l

Informations générales
- Classe d'efficacité énergétique**: A+++ -30%
- Capacité: 1 - 9 kg
- Vitesse d'essorage max.: 1600 tr/min
- Classe d'efficacité d'essorage: A
- Consommation d'énergie annuelle pondérée: 152 kWh
- Consommation d'eau annuelle pondérée: 11220 l

Programmes
- Programmes automatiques: lavage et dosage reglé par capteurs avec i-DOS
- Programmes spéciaux: Automatic intensif 60°, Automatic délicat 30°, Couleurs sombres, Sport, AllergyPlus, Express 15/30 min, Nettoyage tambour, Chemises, Laine/lavage à la main, Délicat/Soie, Mix rapide et plus

Programmes
- Programmes spéciaux: Couleurs sombres, Blouses/Chemises, Sport, Express 15 min, Mix rapide, AllergyPlus, Duvet, Nettoyage tambour, Laine/lavage à la main, Délicat/Soie, Vidange, Rinçage/Essorage

Options
- Home-Connect: démarrage et contrôle à distance
- Touches TouchControl: Départ/Pause avec fonction Recharge, Température, Vitesse d'essorage, EcoPerfect, SpeedPerfect, I-Dos 1, I-Dos 2, Menu, Réglage et 24 h fin différée
- Système Antitache pour 16 types de taches
- Options: Niveau plus, Prélavage, Repassage facile, Cycles de rinçage plus, Arrêt cuve pleine
- VarioPerfect
- Sécurité enfants

Options
- Touches TouchControl: Start/Pause avec fonction Recharge, Prélavage, Rinçage plus, Repassage facile, Vitesse d'essorage, Température, Départ/Pause, SpeedPerfect, EcoPerfect, Système antitache et 24 h Fin différée
- Option Antitache pour 4 taches - activable sur les programmes standards
- VarioPerfect
- Sécurité enfants

Equipement et confort
- **i-Dos**: Système de dosage intelligent du produit lessiviel pour un résultat de lavage parfait
- Display TFT à texte clair pour utilisation facile
- ECOPrognose: eau et énergie
- Rajout de linge: ajouter du linge même après le départ d'un programme de lavage
- JogDial - bouton de sélection lumineux avec fonction marche/arrêt intégrée
- AquaStop avec garantie - EcoSilence Drive
- Design AntiVibration - ActiveWaterPlus
- AquaSensor pour un résultat optimal de rinçage
- Système 3D AquaSpar
- Adaptation automatique du lavage en fonction de la charge
- Détection de mousse
- Affichage du poids du linge et conseil de dosage immédiat pour le produit lessiviel
- Indication de surdosage produit lessiviel
- Bac à produit lessiviel auto-nettoyant
- Affichage du temps résiduel
- Signal de fin de programme
- Signal sonore polyphonique
- Système anti-balourd
- VarioDrum: pour un lavage doux et efficace
- Eclairage du tambour par LED
- Hublot de 32 cm avec angle d'ouverture de 180° charnières à gauche, non réversibles
- Fermeture de porte magnétique comfort avec crochet métallique

Equipement et confort
- Grand Display LED pour le déroulement du programme, la température, la vitesse d'essorage max., le temps résiduel, la fin différée de 24 h, la sélection antitaches et indication de la consommation
- ECOPrognose: eau et énergie
- Rajout de linge: ajouter du linge même après le départ d'un programme de lavage
- JogDial - bouton de sélection lumineux avec fonction marche/arrêt intégrée
- AquaStop avec garantie - EcoSilence Drive
- Design AntiVibration - ActiveWaterPlus
- Système 3D AquaSpar
- Adaptation automatique du lavage en fonction de la charge
- Détection de mousse
- Indication de surdosage produit lessiviel
- Bac à produit lessiviel auto-nettoyant
- Affichage du temps résiduel
- Signal de fin de programme
- VarioDrum: pour un lavage doux et efficace
- Eclairage du tambour par LED
- Nettoyage du tambour avec rappel automatique
- Hublot de 32 cm avec angle d'ouverture de 171° charnières à gauche, non réversibles
- Fermeture de porte magnétique comfort avec crochet métallique

Dimensions
- (H x L x P): 84,8 x 59,8 x 59 cm

Dimensions
- (H x L x P): 84,8 x 59,8 x 59 cm

WAT28790FG **Serie 6 - ActiveOxygen**	**WAT28493FG** **Serie 6**	**WAN28291FG** **Serie 4**
€ 899,99*	**€ 749,99***	**€ 649,99***
Energy A+++ -30% ActiveOxygen VarioPerfect 9 kg EcoSilence Drive AntiVibration Design	Energy A+++ -30% VarioPerfect 8 kg EcoSilence Drive AntiVibration Design	Energy A+++ -10% VarioPerfect 7 kg EcoSilence Drive AntiVibration Design
Avantages EXCLUSIV – DESIGN EXCLUSIV – ActiveOxygen – Capacité: 1 - 9 kg – AquaStop – Garantie prolongée Bosch	**Avantages EXCLUSIV** – DESIGN EXCLUSIV – AquaStop – Garantie prolongée Bosch	**Avantages EXCLUSIV** – DESIGN EXCLUSIV – AquaStop – Garantie prolongée Bosch
Informations générales • Classe d'efficacité énergétique**: A+++ -30% • Capacité: 1 - 9 kg • Vitesse d'essorage max.: 1400 tr/min • Classe d'efficacité d'essorage: B • Consommation d'énergie annuelle pondérée: 152 kWh • Consommation d'eau annuelle pondérée: 11220 l	**Informations générales** • Classe d'efficacité énergétique**: A+++ -30% • Capacité: 1 - 8 kg • Vitesse d'essorage max.: 1400 tr/min • Classe d'efficacité d'essorage: B • Consommation d'énergie annuelle pondérée: 135 kWh • Consommation d'eau annuelle pondérée: 9680 l	**Informations générales** • Classe d'efficacité énergétique**: A+++ -10% • Capacité: 1 - 7 kg • Vitesse d'essorage max.: 1400 tr/min • Classe d'efficacité d'essorage: B • Consommation d'énergie annuelle pondérée: 157 kWh • Consommation d'eau annuelle pondérée: 9020 l
Programmes • Programmes spéciaux: Couleurs sombres, Blouses/Chemises, Sport, Mix rapide, AllergyPlus, Express 15 min/30 min, Nettoyage tambour, ActiveOxygen Refresh, Rinçage/ Essorage/Vidange, Laine/Lavage à la main, Délicat/Soie	**Programmes** • Programmes spéciaux: Voilages, Duvet, Couleurs sombres, Nettoyage tambour, Blouses/ Chemises, Sport, Mix rapide, AllergyPlus, Express 15 min/30 min,Laine/Lavage à la main, Délicat/Soie, Rinçage/Essorage/Vidange	**Programmes** • Programmes spéciaux: Express 15/30 min., Mix rapide, Laine/lavage à la main, Délicat/ Soie, AllergyPlus, Voilages, Chemises, Couleurs sombres, Sport, Duvet, Nettoyage tambour, Coton, Synthétiques, Prélavage, Rinçage/ Essorage/Vidange
Options • Touches TouchControl: Prélavage, Repassage facile, Vitesse d'essorage, Température, SpeedPerfect, EcoPerfect, Départ/Stop avec fonction rajout de linge, Arrêt cuve pleine, Memory, ActiveOxygen et 24 h Fin différée • VarioPerfect • Sécurité enfants	**Options** • Touches TouchControl: Prélavage, Fin différée, Rinçage plus, Température, Départ/Stop avec fonction rajout de linge, EcoPerfect, SpeedPerfect, Vitesse d'essorage/Arrêt cuve pleine • VarioPerfect • Sécurité enfants	**Options** • Touches TouchControl: Départ/Pause avec fonction rajout de linge, Prélavage, Rinçage plus, EcoPerfect, SpeedPerfect, Réglage de la température, la vitesse d'essorage/Arrêt cuve pleine, fin différée de 1 à 24h • VarioPerfect • Sécurité enfants
Equipement et confort • **ActiveOxygen**: pureté hygiénique pour les textiles sensibles lavés à basse température • Grand display LED MultiTouch pour le déroulement du programme, la température, vitesse d'essorage max., temps résiduel, fin différée 24 h, recommendation de charge et affichage de la consommation • ECOPrognose eau et énergie • Rajout de linge: ajouter du linge même après le départ d'un programme de lavage • JogDial - bouton de sélection lumineux avec fonction marche/arrêt intégrée • AquaStop avec garantie - EcoSilence Drive • Design AntiVibration - ActiveWaterPlus • Système 3D AquaSpar • Adaptation automatique du lavage en fonction de la charge • Détection de mousse • Bac à produit lessiviel auto-nettoyant • Indication de surdosage produit lessiviel • Affichage du temps résiduel • Signal sonore de fin de programme • Système anti-balourd • VarioDrum: pour un lavage doux et efficace • Eclairage du tambour par LED • Nettoyage tambour avec rappel automatique • Hublot de 32 cm avec angle d'ouverture de 171° charnières à gauche, non réversibles • Fermeture de porte magnétique comfort avec crochet métallique	**Equipement et confort** • Grand Display LED pour le déroulement du programme, la température, vitesse d'essorage max., temps résiduel, fin différée de 24 h, conseil de dosage et indication de la consommation • ECOPrognose énergie • Rajout de linge: ajouter du linge même après le départ d'un programme de lavage • SoftDial - bouton de sélection pour les programmes de lavage et les programmes spéciaux • AquaStop met garantie - EcoSilence Drive • AntiVibration design - ActiveWaterPlus • Système 3D AquaSpar • Adaptation automatique du lavage en fonction de la charge • Détection de mousse • Bac à produit lessiviel auto-nettoyant • Indication de surdosage produit lessiviel • Affichage du temps résiduel • Signal sonore de fin de programme • Système anti-balourd • VarioDrum: pour un lavage doux et efficace • Hublot de 32 cm avec angle d'ouverture de 171° charnières à gauche, non réversibles • Fermeture de porte magnétique comfort avec crochet métallique	**Equipement et confort** • Display LED pour le déroulement du programme, pour le temps résiduel et la fin différée de 1 à 24 h • Rajout de linge: ajouter du linge même après le départ d'un programme de lavage • SoftDial - bouton de sélection pour les programmes de lavage et les programmes spéciaux • AquaStop avec garantie - EcoSilence Drive • Design AntiVibration • ActiveWater • Isolation acoustique renforcée • Système 3D AquaSpar • Adaptation automatique du lavage en fonction de la charge • Détection de mousse • Indication de surdosage produit lessiviel • Affichage du temps résiduel • Signal sonore de fin de programme • Système anti-balourd • Nettoyage du tambour avec rappel automatique • Hublot de 30 cm avec angle d'ouverture de 180°, charnières à gauche, non réversibles • Fermeture de porte magnétique comfort avec crochet métallique
Dimensions • (H x L x P): 84,8 x 59,8 x 59 cm	**Dimensions** • (H x L x P): 84,8 x 59,8 x 55 cm	**Dimensions** • (H x L x P): 84,8 x 59,8 x 55 cm

* Prix marché conseillé (sans engagement) valable àpd 09/2018. TVA et contribution Recupel € 1 comprises.
** Sur une échelle de classes d'efficacité énergétique de A+++ à D

60 1:42
Self Cleaning Condenser

Le sèche-linge jusqu'à 60% plus économique qu'un appareil de classe énergétique A.

Rêvez-vous parfois d'un sèche-linge encore plus respectueux de votre linge? Un sèche-linge qui afficherait une efficacité énergétique extraordinaire et qui la conserverait. Un sèche-linge qui consommerait encore moins d'énergie et dont le condenseur serait auto-nettoyant. Pourquoi rêver? Ce sèche-linge existe – nos ingénieurs l'ont conçu.

Innovation:

SelfCleaning Condenser™ breveté
Le système de nettoyage automatique du condensateur vous évite cette tache contraignante et permet à votre sèche-linge de fonctionner en permanence dans la classe d'efficacité énergétique A++ ou A+++.

Technique:

Technologie de pompe à chaleur
Cette technologie de Bosch est un développement novateur de la technique de séchage actuelle. Contrairement aux sèche-linge à condensation, elle fonctionne sans chauffage conventionnel. L'air à l'intérieur du sèche-linge est chauffé à moindres frais à l'aide d'une pompe à chaleur et la chaleur présente est réutilisée de manière efficace.

Qualité:

Moteur BLDC
Grâce à sa technologie de pointe, le moteur BLDC s'arrête lorsqu'il n'est pas utile. Pour un moteur qui dure plus longtemps et qui consomme encore moins d'électricité.

Home Connect

Commande à distance.

- **Easy Start:**
  Votre sèche-linge a la réponse à toutes vos questions. Easy Start vous recommande toujours le bon programme. De quoi vous simplifier la vie.
- **Commande à distance:**
  Enclenchez votre sèche-linge quand vous n'êtes pas chez vous pour que le programme soit terminé à votre retour.
- **Messages d'état:**
  Plus besoin d'aller dans la buanderie: l'appli Home Connect vous prévient lorsque le sèche-linge a terminé son cycle.

Les caractéristiques dépendent du modèle.

Le sèche-linge qui se nettoie entièrement automatiquement grâce au SelfCleaning™ Condenser breveté.

Avec le SelfCleaning™ Condenser breveté, nous sommes parvenus à concevoir une sorte de fontaine de jouvence pour sèche-linge. Grâce à cette technologie unique, le condensateur est nettoyé entièrement et automatiquement pendant le cycle de séchage. Cela évite les dépôts qui réduisent la performance et accroissent la consommation d'énergie.

A+++
Les sèche-linge de la classe d'efficacité énergétique A+++ consomment jusqu'à 25% moins d'énergie que les appareils portant un label A++.

A++
Les sèche-linge de la classe d'efficacité énergétique A++ consomment jusqu'à 50% moins d'énergie que les appareils portant un label A.

Moteur BLDC
Grâce à sa technologie de pointe, le moteur BLDC du modèle EXCLUSIV Home-Professional compresse le réfrigérant de manière extrêmement rapide et souple. Pour des résultats de séchage optimaux.

Pompe à chaleur avec SelfCleaning Condenser™
Avec le système automatique de nettoyage permanent du condenseur, plus besoin d'ôter les peluches. En outre, il garantit une performance constante de votre appareil et des temps de séchage courts, pour une faible consommation d'énergie dans la classe d'efficacité A, durant toute la durée de vie de l'appareil, et naturellement, à pleine puissance.

Pompe à chaleur avec EasyClean Condenser
Le Condenseur EasyClean de Bosch est facile à nettoyer. Un filtre compact et accessible protège votre condenseur des peluches et peut être retiré et nettoyé en un clin d'oeil.

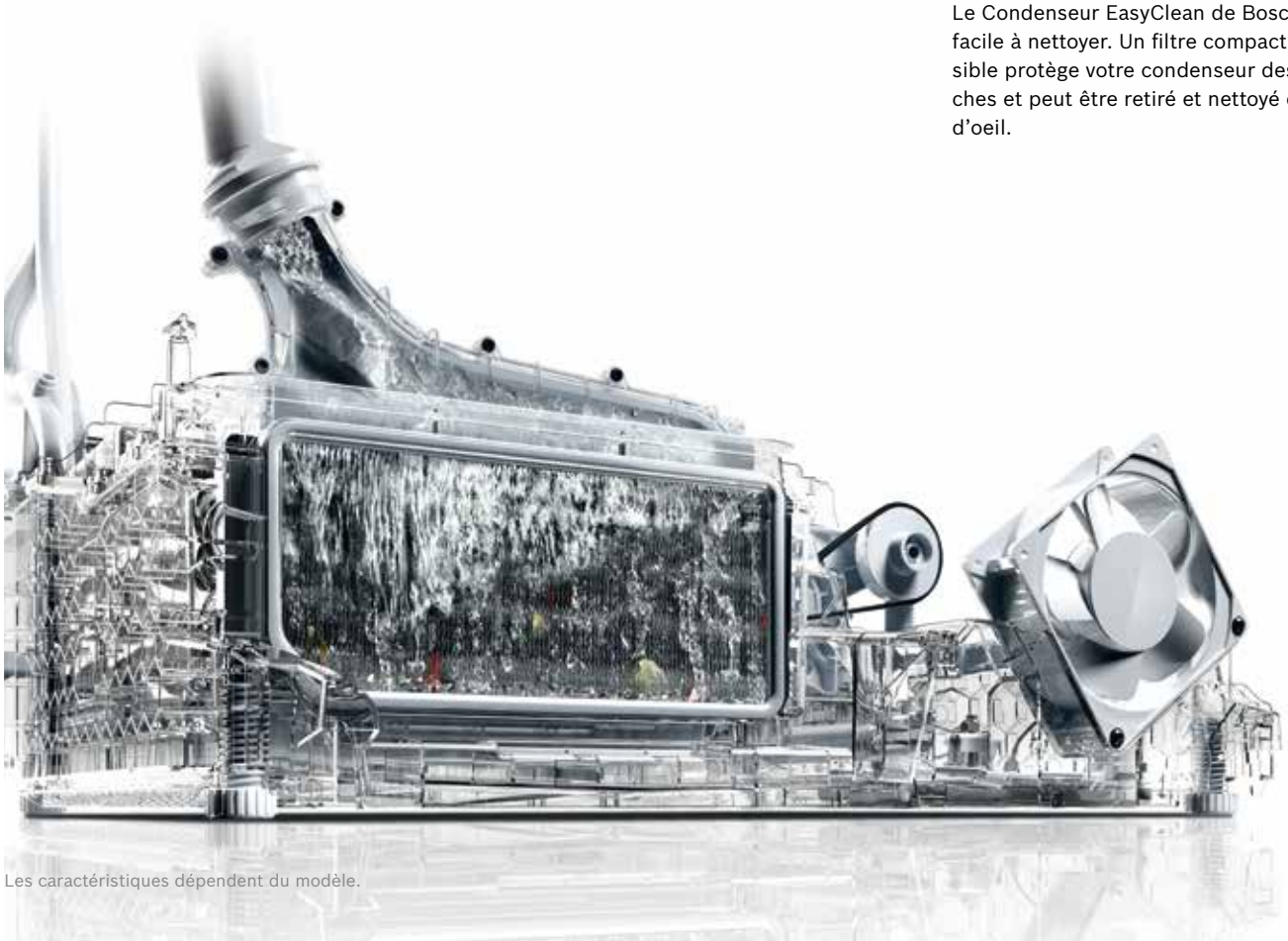

Les caractéristiques dépendent du modèle.

Equipement EXCLUSIV

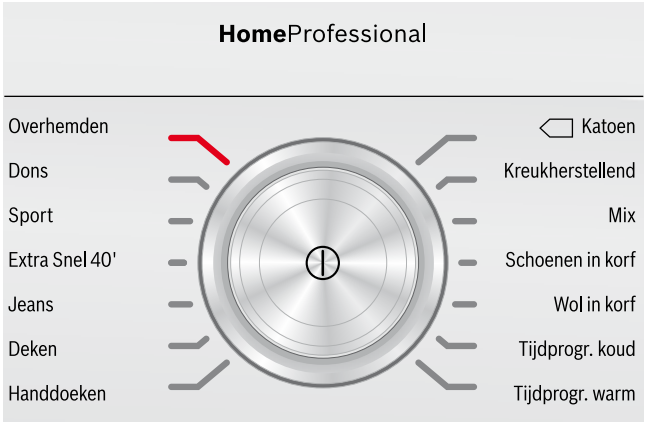

Design EXCLUSIV
La classe, ça se reconnait. De par les matières, les formes et les couleurs. Par exemple, le JogDial chromé brillant – une simple rotation pour effectuer le réglage souhaité – avec hublot chromé / blanc.

Programme: panier à lainages
Ce panier vous permet de sécher vos lainages sans risque de les rétrécir ni de les feutrer – en économisant 75 % de temps. Il vous suffit de déposer le vêtement, bien souple, dans le panier et de la suspendre ensuite dans le sèche-linge.

Programme: panier à chaussures/peluches
Le séchage à l'intérieur de la corbeille est aussi idéal pour les chaussures de sport avec dessus synthétique et les peluches de vos enfants.

Isolation acoustique confort
Le sèche-linge à condensation EXCLUSIV de Bosch est particulièrement silencieux. Des isolations acoustiques supplémentaires réduisent les bruits du moteur au minimum. Vous pouvez donc sécher votre linge en toute tranquillité la nuit et profiter ainsi des tarifs heures creuses.

Equipement de pointe

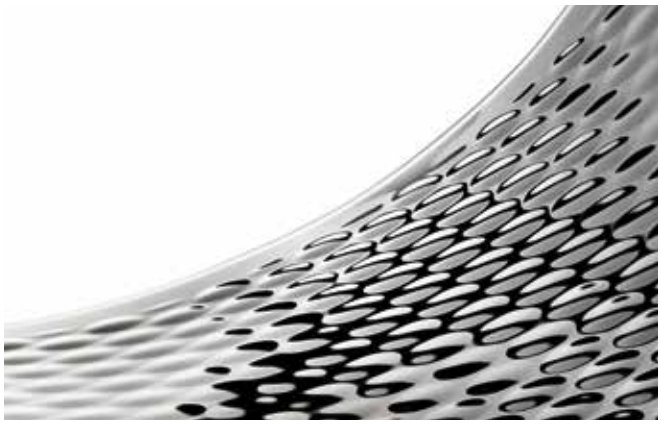

Sensitive Drying System
Avec la structure de tambour préservant les textiles et l'intérieur extraplat, le Sensitive Drying System aide à prendre soin de votre linge de manière optimale. Les aubes incurvées le mélangent à chaque rotation. En outre, les textiles ne reposent pas à plat, mais sont traversés par un flux d'air tempéré venant du bas. Le résultat: un linge incroyablement doux – même après une centaine de passages au sèche-linge.

AutoDry
Avec AutoDry, des capteurs de température et d'humidité résiduelle mesurent en permanence la différence de température et l'humidité restant dans le linge. Pour un séchage toujours parfait qui préserve vos vêtements, quel que soit le réglage: à repasser, à ranger ou extra sec.

Display LED MultiTouch
Utilisation intuitive via un écran tactile. Différents signaux sonores et LEDs vous donnent un feedback efficace et précis.

Eigenschappen afhankelijk van het model.

2 +3

An de garantie

GRATUIT

(valeur: € 89,99 - TVA incl. par appareil)

WTY87H85FG - NEW **€ 1149,99***	**WTW87595FG** **€ 999,99***
HomeProfessional	**Serie 8**
SelfCleaning Condenser - Pompe à chaleur [1]	**SelfCleaning Condenser - Pompe à chaleur** [1]
Energy A++ · 9 kg · SelfCleaning Condenser · SensitiveDrying System · AutoDry	Energy A++ · 9 kg · SelfCleaning Condenser · SensitiveDrying System · AutoDry
Avantages EXCLUSIV ⓔ – DESIGN EXCLUSIV – Capacité: 1 - 9 kg – Corbeille à lainages – Home Connect – Garantie prolongée Bosch	**Avantages EXCLUSIV** ⓔ – DESIGN EXCLUSIV – Capacité: 1 - 9 kg – Corbeille à lainages – Garantie prolongée Bosch
Informations générales • Classe d'efficacité énergétique**: A++ • Capacité: 1 - 9 kg • Consommation électrique annuelle: 258 kWh • Classe d'efficacité de condensation: A • Niveau sonore: 64 dB (A) re 1 pW	**Informations générales** • Classe d'efficacité énergétique**: A++ • Capacité: 1 - 9 kg • Consommation électrique annuelle: 259 kWh • Classe d'efficacité de condensation: A • Niveau sonore: 64 dB (A) re 1 pW
Programmes • Programmes spéciaux: Laine en corbeille, Mix, Chaussures en corbeille, Essuies, Couvertures, AllergyPlus, Minuterie chaud, Minuterie froid, Sport, Duvet, Express 40 min, Chemises, Coton et synthétiques, Délicat	**Programmes** • Programmes spéciaux: Laine en corbeille, Mix rapide, Essuies, Couvertures, Minuterie chaud, Minuterie froid, Coton, Synthétiques, AllergyPlus, Sport, Duvet, Express 40 min, Chemises, Délicat
Options • Home-Connect: démarrage et contrôle à distance • Touches TouchControl: Départ/Pause, Repassage facile, Menu, Options, Degré de séchage, Memory 1, Memory 2, Réglages de base, Fin différée de 1 à 24 h • Phase antifroissage 120 min à la fin du programme • Sécurité enfants	**Options** • Touches TouchControl: Marche/Arrêt, Délicat, Signal, Départ/Pause, Degré de séchage, Réglage affiné, Antifroissage 60 min, Antifroissage 120 min, Fin différée de 1 à 24 h • Phase antifroissage 120 min. à la fin du programme • Sécurité enfants
Equipement et confort • SelfCleaning Condenser: nettoyage automatique du condenseur • Display TFT à texte clair pour utilisation facile • Display pour le déroulement du programme, l'indication du temps résiduel, la programmation de l'heure de fin différée max 24h, les fonctions spéciales, nettoyer le filtre et vider le réservoir • JogDial - bouton de selection lumineux avec fonction marche/arrêt intégrée • Moteur BLDC • Design AntiVibration: silence et stabilité extrême • AutoDry: programmes de séchage par capteurs d'humidité • Signal de fin de programme • Signal sonore polyphonique • Sensitive Drying System: grand tambour en inox pour une meilleure protection des textiles, aubes softdesign • Eclairage du tambour par LED • Fermeture de porte comfort avec crochet de fermeture métallique • Charnière de porte à droite, réversible • Kit de raccordement pour évacuation de l'eau de condensation	**Equipement et confort** • SelfCleaning Condenser: nettoyage automatique du condenseur • Grand Display LED pour l'affichage du temps résiduel, la fin différée 24 h, le déroulement du programme et fonctions spéciales • JogDial - bouton de sélection lumineux avec fonction marche/arrêt intégrée • Design AntiVibration: silence et stabilité extrême • AutoDry: programmes de séchage par capteurs d'humidité • Signal de fin de programme • Sensitive Drying System: Grand tambour en inox pour une meilleure protection des textiles, aubes softdesign • Eclairage du tambour par LED • Fermeture de porte comfort avec crochet de fermeture métallique • Charnière de porte à droite, non réversible • Kit de raccordement pour évacuation de l'eau de condensation
Dimensions • (H x L x P): 84,2 x 59,8 x 59,9 cm	**Dimensions** (H x L x P): 84,2 x 59,8 x 59,9 cm

WTU889MFG € 1049,99* Serie 6 SelfCleaning Condenser - Pompe à chaleur [1]	WTU879MFG € 949,99* Serie 6 SelfCleaning Condenser - Pompe à chaleur [1]	WTW87491FG - NEW € 949,99* Serie 6 SelfCleaning Condenser - Pompe à chaleur [1]
Energy A+++ · 8 kg · SelfCleaning Condenser · SensitiveDrying System · AutoDry	Energy A++ · 9 kg · SelfCleaning Condenser · SensitiveDrying System · AutoDry	Energy A+++ · 8 kg · SelfCleaning Condenser · SensitiveDrying System · AutoDry
Avantages EXCLUSIV – DESIGN EXCLUSIV – Classe d'efficacité énergétique: A+++ – Corbeille à lainages – Garantie prolongée Bosch	**Avantages EXCLUSIV** – DESIGN EXCLUSIV – Corbeille à lainages – Garantie prolongée Bosch	**Avantages EXCLUSIV** – DESIGN EXCLUSIV – Classe d'efficacité énergétique: A+++ – Garantie prolongée Bosch
Informations générales • Classe d'efficacité énergétique **: A+++ • Capacité: 1 - 8 kg • Consommation électrique annuelle : 177 kWh • Classe d'efficacité de condensation: B • Niveau sonore : 64 dB (A) re 1 pW	**Informations générales** • Classe d'efficacité énergétique **: A++ • Capacité: 1 - 9 kg • Consommation électrique annuelle : 243 kWh • Classe d'efficacité de condensation: A • Niveau sonore : 64 dB (A) re 1 pW	**Informations générales** • Classe d'efficacité énergétique **: A+++ • Capacité: 1 - 8 kg • Consommation électrique annuelle : 176 kWh • Classe d'efficacité de condensation: B • Niveau sonore : 64 dB (A) re 1 pW
Programmes • Programmes spéciaux: Mix, Laine en corbeille, Essuies, Couvertures, Minuterie chaud, Minuterie froid, Coton, Synthétiques, AllergyPlus, Sport, Duvet, Express 40 min, Chemises, Délicat	**Programmes** • Programmes spéciaux: Mix, Laine en corbeille, Essuies, Couvertures, Minuterie chaud, Minuterie froid, Coton, Synthétiques, AllergyPlus, Sport, Lingerie/Délicat, Duvet, Express 40 min, Chemises	**Programmes** • Programmes spéciaux: Mix, Finition Laine, Essuies, Minuterie chaud, Minuterie froid, Sport, Duvet, Express 40 min, Chemises, Délicat, Coton et Synthétiques
Options • Touches TouchControl: Délicat, Signal, Départ/ Pause, Degré de séchage, Réglage affiné, Antifroissage 60 min, Antifroissage 120 min, MyFavourite, Fin différée de 1 à 24 h • Phase antifroissage 120 min. à la fin du programme • Sécurité enfants	**Options** • Touches TouchControl: Signal, Antifroissage, Fin différée, Départ/Pause, Degré de séchage, Réglage affiné, Antifroissage 60 min, Antifroissage 120 min, MyFavourite, Fin différée de 1 à 24 h • Phase antifroissage 120 min. à la fin du programme • Sécurité enfants	**Options** • Touches TouchControl: Délicat, Signal, Antifroissage, Durée du programme, Départ/ Pause, Réglage affiné, Fin différée de 1 à 24 h • Phase antifroissage 120 min. à la fin du programme • Sécurité enfants
Equipement et confort • SelfCleaning Condenser: nettoyage automatique du condenseur • Grand display LED MultiTouch pour Délicat, Signal, Fin différée, Départ/Pause, Degré de séchage, Réglage affiné, Antifroissage 60 min, Antifroissage 120 min, MyFavourite • Indication vider le réservoir à condensation • Indication nettoyer le filtre à peluches • JogDial - bouton de sélection lumineux avec fonction marche/arrêt intégrée • Design AntiVibration: silence et stabilité extrême • AutoDry: programmes de séchage par capteurs d'humidité • Signal sonore de fin de programme • Sensitive Drying System: grand tambour en inox pour une meilleure protection des textiles, aubes SoftDesign • Eclairage du tambour par LED • Fermeture de porte comfort avec crochet de fermeture métallique • Charnière de porte à droite, non réversible • Kit de raccordement pour évacuation de l'eau de condensation	**Equipement et confort** • SelfCleaning Condenser: nettoyage automatique du condenseur • Grand display LED MultiTouch pour Signal, Antifroissage, Fin différée, Départ/Pause, Degré de séchage, Réglage affiné, Antifroissage 60 min, Antifroissage 120 min, MyFavourite • Indication vider le réservoir à condensation • Indication nettoyer le filtre à peluches • JogDial - bouton de sélection lumineux avec fonction marche/arrêt intégrée • Design AntiVibration: silence et stabilité extrême • AutoDry: programmes de séchage par capteurs d'humidité • Signal sonore de fin de programme • Sensitive Drying System: grand tambour en inox pour une meilleure protection des textiles, aubes SoftDesign • Eclairage du tambour par LED • Fermeture de porte comfort avec crochet de fermeture métallique • Charnière de porte à droite, non réversible • Kit de raccordement pour évacuation de l'eau de condensation	**Equipement et confort** • SelfCleaning Condenser: nettoyage automatique du condenseur • Grand Display LED pour l'affichage du temps résiduel, la fin différée 24 h, le déroulement du programme et fonctions spéciales • Indication vider le réservoir à condensation • Indication nettoyer le filtre à peluches • SoftDial - commande entièrement électronique avec un seul bouton de sélection, pour tous les programmes • Design AntiVibration: silence et stabilité extrême • AutoDry: programmes de séchage par capteurs d'humidité • Signal sonore de fin de programme • Sensitive Drying System: grand tambour en inox pour une meilleure protection des textiles, aubes SoftDesign • Eclairage du tambour par LED • Fermeture de porte comfort avec crochet de fermeture métallique • Charnière de porte à droite, non réversible • Kit de raccordement pour évacuation de l'eau de condensation
Dimensions • (H x L x P): 84,2 x 59,7 x 59,9 cm	**Dimensions** (H x L x P): 84,2 x 59,7 x 59,9 cm	**Dimensions** • (H x L x P): 84,2 x 59,8 x 65,2 cm

[1] Les sèche-linge avec pompe à chaleur fonctionnent à une température ambiante de minimum 15°C et maximum 35°C. La pompe à chaleur du sèche-linge contient du gaz à effet de serre fluoré dans une unité scellé hermétiquement.

* Prix marché conseillé (sans engagement) valable àpd 09/2018. TVA et contribution Recupel € 1 comprises.
** Sur une échelle de classes d'efficacité énergétique de A+++ à D

2+3
An de garantie
GRATUIT
(valeur: € 89,99 - TVA incl. par appareil)

WTM85291FG - NEW **€ 849,99*** **Serie 4** **SelfCleaning Condenser - Pompe à chaleur [1)]**	**WTR85V05FG - NEW** **€ 799,99*** **Serie 4** **EasyClean Condenser - Pompe à chaleur [1)]**
Avantages EXCLUSIV – EXCLUSIV DESIGN – Corbeille à lainages – Garantie prolongée Bosch	**Avantages EXCLUSIV** – EXCLUSIV DESIGN – Corbeille à lainages – Garantie prolongée Bosch
Informations générales • Classe d'efficacité énergétique **: A++ • Capacité: 1 - 8 kg • Consommation électrique annuelle : 224 kWh • Classe d'efficacité de condensation: B • Niveau sonore: 64 dB (A) re 1 pW	**Informations générales** • Classe d'efficacité énergétique **: A++ • Capacité: 1 - 7 kg • Consommation électrique annuelle : 212 kWh • Classe d'efficacité de condensation: B • Niveau sonore: 65 dB (A) re 1 pW
Programmes • Programmes spéciaux: Laine en corbeille, Mix, Essuies, Minuterie chaud, Coton, Synthétiques, Sport, Duvet, Express 40 min, Chemises, Délicat	**Programmes** • Programmes spéciaux: Laine en corbeille, Mix rapide, Essuies, Minuterie chaud, Coton, Synthétiques, Sport, Duvet, Express 40 min, Chemises, Délicat
Options • Touches TouchControl: Départ/Pause, Délicat, Antifroissage, Degré de séchage réglage affiné, Durée du programme, Fin différée de 1 à 24 h • Phase antifroissage 120 min. à la fin du programme • Sécurité enfants	**Options** • Touches TouchControl: Départ/Pause, Délicat, Antifroissage, Degré de séchage réglage affiné, Durée du programme, Fin différée de 1 à 24 h • Phase antifroissage 120 min. à la fin du programme • Sécurité enfants
Equipement et confort • SelfCleaning condenser: nettoyage automatique du condenseur • Grand display LED pour l'affichage du temps résiduel, la fin différée 24 h, le déroulement du programme et fonctions spéciales • Indication vider le réservoir à condensation • Indication nettoyer le filtre à peluches • SoftDial - commande entièrement électronique avec un seul bouton de sélection, pour tous les programmes • Design AntiVibration: silence et stabilité extrême • AutoDry: programmes de séchage par capteurs d'humidité • Signal sonore de fin de programme • Sensitive Drying System: grand tambour en inox pour une meilleure protection des textiles, aubes softdesign • Eclairage du tambour par LED • Fermeture de porte comfort avec crochet de fermeture métallique • Charnière de porte à droite, non réversible • Kit de raccordement pour évacuation de l'eau de condensation	**Equipement et confort** • Filtre EasyClean pour un nettoyage aisé du condenseur • Grand display LED pour l'affichage du temps résiduel, la fin différée 24 h, le déroulement du programme et fonctions spéciales • Indication vider le réservoir à condensation • Indication nettoyer le filtre à peluches • SoftDial - commande entièrement électronique avec un seul bouton de sélection, pour tous les programmes • Design AntiVibration: silence et stabilité extrême • AutoDry: programmes de séchage par capteurs d'humidité • Signal sonore de fin de programme • Sensitive Drying System: grand tambour en inox pour une meilleure protection des textiles, aubes softdesign • Eclairage du tambour par LED • Fermeture de porte comfort avec crochet de fermeture métallique • Charnière de porte à droite, non réversible • Kit de raccordement pour évacuation de l'eau de condensation
Dimensions • (H x L x P): 84,2 x 59,8 x 59,9 cm	**Dimensions** • (H x L x P): 84,8 x 59,8 x 59,9 cm
Successeur du WTM85292FG *disponible à partir de 15/10/2018*	*Successeur du WTH85291FG* *disponible à partir de 01/10/2018*

[1)] Les sèche-linge avec pompe à chaleur fonctionnent à une température ambiante de minimum 15°C et maximum 35°C. La pompe à chaleur du sèche-linge contient du gaz à effet de serre fluoré dans une unité scellé hermétiquement.

* Prix marché conseillé (sans engagement) valable àpd 09/2018. TVA et contribution Recupel € 1 comprises.
** Sur une échelle de classes d'efficacité énergétique de A+++ à D

38
dB

Pour tous ceux qui ne veulent rien entendre à propos du ménage.

Nous ne nous reposons pas avant de vous avoir fait profiter de plus de calme. Les appareils Bosch n'allègent pas seulement les tâches ménagères, mais réduisent aussi le niveau sonore – avec des innovations intelligentes tels que le moteur EcoSilence Drive silencieux, une isolation améliorée et le programme Silence.

Innovation:

Un calme inoui
De belles performances: le lave-vaisselle SuperSilence Plus SMS68TW01E ne fait pas seulement partie des appareils les plus silencieux sur le marché, avec son niveau sonore de 38 dB (programme Silence), mais atteint également des performances de lavage optimales.

Technique:

Technologie ActiveWater
Cette technologie de lavage novatrice maximise l'efficacité tout en préservant l'environnement. La faible consommation d'eau et d'électricité est obtenue grâce à une répartition ciblée de l'eau, une optimisation des filtres, une accélération de la mise à température et un accroissement de la puissance de la pompe améliorant la circulation de l'eau.

Qualité:

Garantie de 10 ans contre la corrosion de la cuve
Outre une technologie économe en énergie, votre nouvel appareil Bosch vous offrira toujours une qualité durable. La cuve de tous les lave-vaisselle Bosch combine des tôles d'acier inoxydable de grande qualité, des technologies d'assemblage et de fabrication spécifiques aux matériaux et un traitement de surface spécial. C'est pourquoi nous sommes l'un des seuls fabricants à offrir une garantie complète de 10 ans contre la corrosion de la cuve. Pour activer celle-ci, il vous suffit de vous enregistrer sur www.bosch-home.be/fr/extra dans les 8 semaines suivant la livraison.

Les caractéristiques dépendent du modèle.

Economique, confortable, silencieux.

A+++
Le lave-vaisselle SuperSilence offre une efficacité énergétique optimale. Avec une classe d'efficacité énergétique A+++, ce lave-vaisselle consomme jusqu'à 30% d'électricité en moins par rapport à la classe d'efficacité énergétique A.

PerfectDry: De nombreux lave-vaisselle nettoient le plastique. Celui-ci parvient même à le sécher.
La vaisselle en plastique est généralement la solution pratique pour faciliter le quotidien. Jusqu'à ce qu'on arrive à la partie nettoyage. Souvent les plats en plastique sortent du lave-vaisselle humides et doivent être essuyés à la main.
Nos lave-vaisselle PerfectDry avec technologie Zeolith® font maintenant le travail pour vous : Des performances de séchage parfaites grâce à un flux d'air 3D chaud, puissant et uniforme sur toute la vaisselle. De cette manière, le plastique est désormais non seulement brillant de propreté, mais aussi complètement sec. La technologie de

Technologie Zeolith®: séchage optimal et brillance à moindre coût énergétique.
Grâce à la technologie primée Zeolith®, vous pouvez économiser encore plus d'énergie tout en bénéficiant d'un séchage optimal.

Système de paniers VarioFlexPro
Le système de paniers VarioFlexPro vous propose une multitude de possibilités de rangement et une flexibilité maximale. Grâce aux Touchpoints et au levier Rackmatic rouges, vous savez immédiatement où et comment vous pouvez adapter les paniers au chargement. Pour encore plus de vaisselle impeccable. En un seul geste.

RackMatic
Grâce au RackMatic, le panier supérieur peut désormais être réglé en hauteur sur trois positions. Le réglage se fait très facilement, d'un seul mouvement, même lorsque le panier est rempli.

EcoSilence Drive™
Jamais un lave-vaisselle n'a été aussi silencieux. Contrairement aux moteurs classiques, l'EcoSilence Drive™ fonctionne sans balai. Ainsi, il ne se contente pas d'être très silencieux, il est aussi très économe et très rapide. De surcroît, il a une durée de vie extrêmement longue.

Fonctions et programmes spéciaux

Le programme Court 60°C
Pour un cycle rapide et une vaisselle parfaitement propre et sèche. En 89 minutes, votre vaisselle sera lavée à 60°C et parfaitement séchée grâce à la technologie Zeolith. Idéal pour une vaisselle journalière moyennement sale, même avec un chargement complet.

Le programme 1h
Une heure... et votre vaisselle sera prête à être rangée.
En une heure, votre vaisselle sera lavée à 65°C et séchée. Idéal pour une vaisselle journalière moyennement sale, même avec un chargement complet.

Le programme Entretien machine
Afin d'optimiser la performance et la longévité de votre appareil, ce programme, combiné à un détergent machine spécifique pour le lave-vaisselle, élimine les résidus de calcaire et de graisses.

Zone haute pression
Dans la Zone haute pression, les récipients et casseroles très sales sont nettoyés de manière optimale dans le panier inférieur. La vaisselle plus fragile peut être rincée en même temps dans le panier supérieur.

VariospeedPlus
Si le lavage doit être effectué plus rapidement, VarioSpeed-Plus est la fonction spéciale qu'il vous faut. En effet, même lorsque la machine est remplie entièrement avec de la vaisselle très sale, la durée de lavage peut ainsi être réduite jusqu'à 66% tout en obtenant un résultat de lavage parfait.

HygienePlus
Grâce à la fonction HygienePlus, idéale pour les personnes sensibles, une température supérieure est maintenue plus long-temps au cours du cycle de lavage. Par conséquent, les bactéries n'ont plus la moindre chance de survie. Parfait pour les biberons et les ustensiles de cuisine.

Extra sec
Cette fonction est destinée à la vaisselle en plastique de toute taille. Une température de lavage plus élevée et un temps de séchage plus long améliorent la performance de séchage. Vous n'aurez plus à essuyer votre vaisselle en plastique à la sortie du lave-vaisselle.

Verre 40°C
Le programme Verre 40°C permet de nettoyer vos verres en douceur à basse température. De plus, la température de rinçage est adaptée et la phase de séchage prolongée, de manière à traiter vos verres avec délicatesse et à obtenir un séchage optimal.

Les caractéristiques dépendent du modèle.

SMV46CX07E - Serie 4 **€ 979,99*** **Lave-vaisselle 60 cm - PerfectDry** **Entièrement intégrable**	**SMV46IX00E - Serie 4** **€ 879,99*** **Lave-vaisselle 60 cm - SilencePlus** **Entièrement intégrable**	**SMI46IS00E - Serie 4** **€ 879,99*** **Lave-vaisselle 60 cm - SilencePlus** **Intégrable - Inox**
Energy A+++ · 44 dB · Green Technology inside	Energy A++ · 46 dB · 43 dB Silence Program · Green Technology inside	Energy A++ · 46 dB · 43 dB Silence Program · Green Technology inside
Avantages EXCLUSIV — Garantie prolongée Bosch	**Avantages EXCLUSIV** — Garantie prolongée Bosch	**Avantages EXCLUSIV** — Garantie prolongée Bosch
Informations générales • Classe d'efficacité énergétique**: A+++ • Classe d'efficacité de séchage: A • Consommation pour le programme Eco 50°C: 0.82 kWh • Consommation d'eau en programme Eco 50°C: 9.5 l	**Informations générales** • Classe d'efficacité énergétique**: A++ • Classe d'efficacité de séchage: A • Consommation pour le programme Eco 50°C: 0.92 kWh • Consommation d'eau en programme Eco 50°C: 9.5 l	**Informations générales** • Classe d'efficacité énergétique**: A++ • Classe d'efficacité de séchage: A • Consommation pour le programme Eco 50°C: 0.92 kWh • Consommation d'eau en programme Eco 50°C: 9.5 l
Programmes • 6 programmes : Intensif 70 °C, Auto 45-65 °C, Eco 50 °C, Verre 40 °C, Court 60°C, Prélavage • 3 fonctions spéciales : VarioSpeedPlus, Demi-charge, Extra sec • Programme Entretien de la machine	**Programmes** • 6 programmes : Intensif 70 °C, Auto 45-65 °C, Eco 50 °C, Silence 50 °C, Verre 40 °C, 1h 65 °C • 2 fonctions spéciales : VarioSpeedPlus, Extra sec • Programme Entretien de la machine	**Programmes** • 6 programmes : Intensif 70 °C, Auto 45-65 °C, Eco 50 °C, Silence 50 °C, Verre 40 °C, 1h 65 °C • 2 fonctions spéciales : VarioSpeedPlus, Extra sec • Programme Entretien de la machine
Equipement et confort • Niveau sonore: 44 dB (A) re 1 pW • Capacité: 13 couverts • Système de régénération électronique • Elément de chauffage instantané • Assistant de dosage • Technique de séchage Zéolith • EcoSilence Drive • AquaSensor, Capteur de charge • Glass protection technology • Détection automatique du type de produit de lavage • Echangeur thermique - Technique de lavage alterné • Filtre autonettoyant à triple filtre • Commande sur le bord supérieur de la porte • Affichage du temps résiduel en minutes • Signal acoustique de fin de programme • InfoLight • Démarrage différé électronique: 1-24 heures • Indicateur électronique de la réserve de sel et de produit de rinçage • Paniers Vario • Panier supérieur réglable en hauteur avec RackMatic (à 3 niveaux) • Range-assiettes rabattables dans le panier inférieur • Supports pour tasses dans le panier supérieur (2x) • Compartiment à couverts dans le panier supérieur • Panier à couverts dans le panier inférieur • Revêtement intérieur: Acier inox • AquaStop avec garantie • EasyLock	**Equipement et confort** • Niveau sonore: 46 dB (A) re 1 pW • Niveau sonore progr. Silence : 43 dB(A) re 1 pW • Capacité: 13 couverts • Système de régénération électronique • Elément de chauffage instantané • Assistant de dosage • EcoSilence Drive • AquaSensor, Capteur de charge • Glass protection technology • Détection automatique du type de produit de lavage • Echangeur thermique - Technique de lavage alterné • Filtre autonettoyant à triple filtre • Commande sur le bord supérieur de la porte • Affichage du temps résiduel en minutes • Signal acoustique de fin de programme • InfoLight • Démarrage différé électronique: 1-24 heures • Indicateur électronique de la réserve de sel et de produit de rinçage • Paniers VarioFlex • Panier supérieur réglable en hauteur avec RackMatic (à 3 niveaux) • Range-assiettes rabattables dans le panier supérieur (2x) et inférieur (4x) • Compartiment à couverts dans le panier supérieur • Panier à couverts Vario dans le panier inférieur • Revêtement intérieur: Acier inox • AquaStop avec garantie • EasyLock	**Equipement et confort** • Niveau sonore: 46 dB (A) re 1 pW • Niveau sonore progr. Silence : 43 dB(A) re 1 pW • Capacité: 13 couverts • Système de régénération électronique • Elément de chauffage instantané • Assistant de dosage • EcoSilence Drive • AquaSensor, Capteur de charge • Glass protection technology • Détection automatique du type de produit de lavage • Echangeur thermique - Technique de lavage alterné • Filtre autonettoyant à triple filtre • Affichage du temps résiduel en minutes • Démarrage différé électronique: 1-24 heures • Indicateur électronique de la réserve de sel et de produit de rinçage • Paniers VarioFlex • Panier supérieur réglable en hauteur avec RackMatic (à 3 niveaux) • Range-assiettes rabattables dans le panier supérieur (2x) et inférieur (4x) • Compartiment à couverts dans le panier supérieur • Panier à couverts Vario dans le panier inférieur • Revêtement intérieur: Acier inox • AquaStop avec garantie • Verrouillage électronique • EasyLock
Dimensions • (H x L x P): 81.5 x 59.8 x 55 cm	**Dimensions** • (H x L x P): 81.5 x 59.8 x 55 cm	**Dimensions** • (H x L x P): 81.5 x 59.8 x 57.3 cm

Schémas techniques voir page 33

2+3

An de garantie

GRATUIT

(valeur: € 89,99 - TVA incl. par appareil)

SMS68TW01E - Serie 6 **€ 699,99*** **Lave-vaisselle 60 cm - SuperSilence Plus** **Pose libre - Blanc**	**SMS46AW03E - Serie 4** **€ 579,99*** **Lave-vaisselle 60 cm - SuperSilence** **Pose libre - Blanc**
Energy A++ · 40 dB · 38 dB Silence Program · Green Technology inside	Energy A+ · 44 dB · 42 dB Silence Program
Avantages EXCLUSIV – Garantie prolongée Bosch	**Avantages EXCLUSIV** – Garantie prolongée Bosch
Informations générales • Classe d'efficacité énergétique**: A++ • Classe d'efficacité de séchage: A • Consommation pour le programme Eco 50°C: 0.93 kWh • Consommation d'eau en programme Eco 50°C: 9.5 l	**Informations générales** • Classe d'efficacité énergétique**: A+ • Classe d'efficacité de séchage: A • Consommation pour le programme Eco 50°C: 1.02 kWh • Consommation d'eau en programme Eco 50°C: 9.5 l
Programmes • 8 programmes : Intensif 70 °C, Auto 45-65 °C, Eco 50 °C, Silence 50 °C, Verre 40 °C, 1h 65 °C, Rapide 45 °C, Prélavage • 4 fonctions spéciales : Zone haute pression, VarioSpeePlus, HygienePlus, Extra sec • Programme Entretien de la machine	**Programmes** • 6 programmes : Intensif 70 °C, Auto 45-65 °C, Eco 50 °C, Silence 50 °C, Verre 40 °C, 1h 65 °C • 3 fonctions spéciales : VarioSpeed, HygienePlus, Extra sec • Programme Entretien de la machine
Equipement et confort • Niveau sonore: 40 dB (A) re 1 pW • Niveau sonore progr. Silence : 38(A) re 1 pW • Capacité: 14 couverts • Système de régénération électronique • Elément de chauffage instantané • Assistant de dosage • EcoDrying: ouverture automatique de la porte en fin de cycle Eco • EcoSilence Drive • AquaSensor, Capteur de charge • Glass protection technology • Détection automatique du type de produit de lavage • Echangeur thermique - Technique de lavage alterné • Filtre autonettoyant à triple filtre • EmotionLight - PiezoTouchControl (noir) • Affichage du temps résiduel en minutes • Démarrage différé électronique: 1-24 heures • Indicateur électronique de la réserve de sel et de produit de rinçage • Paniers VarioFlexPro avec TouchPoints rouges • Tiroir à couverts Vario Pro • Panier supérieur réglable en hauteur avec RackMatic (à 3 niveaux) • Range-assiettes rabattables dans le panier supérieur (6x) et inférieur (8x) • Supports pour tasses dans le panier supérieur (2x) et inférieur (2x) • Support pour verres dans le panier inférieur • Revêtement intérieur: Acier inox • AquaStop avec garantie • Verrouillage électronique • EasyLock	**Equipement et confort** • Niveau sonore: 44 dB (A) re 1 pW • Niveau sonore progr. Silence : 42 dB(A) re 1 pW • Capacité: 12 couverts • Système de régénération électronique • Elément de chauffage instantané • Assistant de dosage • EcoSilence Drive • AquaSensor, Capteur de charge • Glass protection technology • Détection automatique du type de produit de lavage • Technique de lavage alterné • Filtre autonettoyant à triple filtre • Affichage du temps résiduel en minutes • Démarrage différé électronique: 1-24 heures • Indicateur électronique de la réserve de sel et de produit de rinçage • Paniers Vario • Panier supérieur réglable en hauteur avec RackMatic (à 3 niveaux) • Range-assiettes rabattables dans le panier inférieur (2x) • Panier à couverts Vario dans le panier inférieur • Cuve Inox / Polinox • AquaStop avec garantie • Verrouillage électronique • EasyLock
Dimensions • (H x L x P): 84.5 x 60 x 60 cm	**Dimensions** • (H x L x P): 84.5 x 60 x 60 cm

* Prix marché conseillé (sans engagement) valable àpd 09/2018. TVA et contribution Recupel € 1 comprises.
** Sur une échelle de classes d'efficacité énergétique de A+++ à D

EXCLUSIV
MultiAirflow
VitaFresh
VitaFresh
VitaFresh
NoFrost

Pour faire des économies au quotidien.

Une très bonne nouvelle : nos combinés réfrigérateurs-surgélateurs EXCLUSIV entrent dans la catégorie d'efficacité énergétique A+++. Vous avez donc l'assurance de bénéficier d'une technique novatrice conçue dans les moindres détails. Le circuit de refroidissement ultra-efficace avec réglage électronique de la température, isolation optimale et convertisseur Inverter à régime variable veillent à ce que nos appareils EXCLUSIV consomment jusqu'à 50 % de courant en moins que les appareils comparables de la classe A+. Ainsi, vous ferez des économies tout en préservant l'environnement.

Innovation:

Compresseur Inverter Isolation optimisée
Nous donnons le meilleur de nous-mêmes pour entrer dans les classes d'efficacité énergétique A+++ et A++. Ainsi, notre compresseur à régime variable délivre sa puissance de manière individuelle, selon les besoins du moment, et travaille ainsi de manière beaucoup plus efficace. L'isolation optimisée qui offre la meilleure protection dans tous les compartiments.

PerfectFit
Grâce à la technologie anti-condensation avancée, vous ne devez plus prévoir d'espace entre votre réfrigérateur et votre meuble ou mur. Même installé contre le mur, vous gardez un accès à tous les tiroirs dès une ouverture de porte de 90°. Parfait pour une intégration optimale dans votre cuisine.*

* Pas d'application pour les combinés Side by Side.

Technique:

NoFrost
Avec le système NoFrost, vous serez libérés de la corvée de dégivrage. Grâce à l'air froid sec, les aliments congèlent plus rapidement et ne se couvrent pas de givre.

LowFrost
Sur les appareils LowFrost, le système de refroidissement est placé à l'extérieur, ce qui laisse l'espace intérieur bien lisse. La formation de glace et de givre diminue et le compartiment surgélateur doit dès lors être moins souvent dégivré. De plus, le dégivrage s'effectue plus rapidement, vu la surface lisse des parois intérieures.

Qualité:

Revêtement AntiFingerprint
Les façades inox de nos appareils sont traitées de manière à offrir une protection optimale contre les traces de doigts.

Les caractéristiques dépendent du modèle.

De la place en suffisance pour vos aliments. Et vos vitamines.

Les réfrigérateurs et surgélateurs de Bosch offrent de nombreuses possibilités quant à la conservation de vos aliments. De plus, les compartiments ont été spécialement étudiés afin d'offrir à vos aliments une plus grande longévité.

Eclairage LED
Les LED éclairent l'intérieur du réfrigérateur à la perfection tout en consommant très peu de courant – tout au long de la vie de l'appareil.

Réglage TouchControl
Grâce à l'élégant panneau de commande TouchControl, connaître et régler la température est un véritable jeu d'enfant. La séparation entre les compartiments de réfrigération et de surgélation est particulièrement pratique: vous pouvez régler la température à l'intérieur de ceux-ci de manière individuelle, simple et précise.

Système multi-alarmes
Une sécurité maximale pour vos denrées. Système d'alarme actif ou système multi-alarmes – désormais quelqu'un veille à ce que vos aliments restent frais et à ce que vous ne consommiez pas d'énergie inutilement: des signaux acoustiques et optiques vous avertissent en cas de porte ouverte, d'augmentation indésirable de la température et de coupure de courant.

FreshSense
Une température constante à l'intérieur de votre réfrigérateur est un facteur important pour plus de fraîcheur et pour garder des saveurs intactes. La technique intelligente FreshSense avec multi-capteurs, contrôle en permanence les températures ambiante, du réfrigérateur et du surgélateur. Il en résulte une température intérieure indépendante de l'environnement extérieur. Votre nourriture conserve grâce à cette température optimale une consistance parfaite. Ainsi, par exemple, la crème glacée n'est ni surgelée de manière trop douce, ni trop forte.

AirFreshfilter
Réduire les odeurs. Le filtre AirFresh à charbon actif intégré absorbe efficacement les odeurs et garantit la fraîcheur à l'intérieur du réfrigérateur. Et ce, tout au long du cycle de vie de l'appareil, car le filtre ne doit pas être remplacé.

Système MultiAirflow
Une répartition équitable de l'air pour des aliments frais plus longtemps. Le système MultiAirflow avec ventilateur envoie et répartit équitablement des flux d'air froid sur tous les niveaux du compartiment de réfrigération et de surgélation et évite que les denrées ne sèchent. En outre, il réduit les variations de températures et les temps de refroidissement – pour des aliments qui conservent leur saveur plus longtemps.

BigBox
Que vous vouliez stocker des pizzas ou un gâteau d'anniversaire, la BigBox vous offrira suffisamment de place, avec sa capacité de 30 litres, pour une pièce de grande taille ou pour empiler plusieurs petites. Et s'il vous faut encore plus de place, vous pourrez enlever le tiroir ou la tablette du dessus.

Variozone
Avec la VarioZone de Bosch, vous pouvez organiser de façon flexible le compartiment surgélation. De petite ou de grande taille, les aliments surgelés se conservent facilement grâce aux tiroirs et supports amovibles.

Isolation
Un facteur important pour la réduction des valeurs de consommation : l'isolation parfaite de tout l'appareil.

Equipement EXCLUSIV

Design EXCLUSIV
En matière de design aussi, les réfrigérateurs EXCLUSIV fixent leurs propres références. Matériaux exclusifs, éléments métalliques nobles et éclairage particulièrement clair, ils convainquent à l'intérieur comme à l'extérieur.

Poignées en aluminium
En ce qui concerne le design, nous ne laissons rien au hasard. C'est pourquoi les appareils EXCLUSIV sont dotés de poignées en aluminium qui s'intègrent de manière parfaite dans le concept global, sobre et intemporel. Ce n'est pas tout : leur ergonomie permet d'ouvrir et de fermer aisément le réfrigérateur – aussi souvent que vous le souhaitez. Et, avec un angle d'ouverture de porte de 180°, aussi largement que vous le souhaitez.

Fonction Push-Push
Les compartiments spacieux transparents permettent de voir parfaitement bien à l'intérieur de la porte. Et le compartiment combiné à beurre et à fromage Push-Push offre suffisament d'espace à vos denrées.

Equipement de pointe

Super surgélation
La protection des denrées déjà surgelées. 24 heures avant de placer des éléments frais à l'intérieur du surgélateur, actionnez la touche «Super». Vous empêcherez ainsi toute montée de la température et toute rupture de la chaîne de froid. Sans compter que vous économiserez aussi de l'électricité.

VitaFresh
Là où tout reste frais plus longtemps – De A (comme aubergines) à Z (comme zakouskis). Notre système fraîcheur VitaFresh garantit des conditions de conservation idéales pour les aliments frais. Soyez certain que les arômes délicats, les nutriments essentiels et les vitamines importantes de vos aliments seront préservés plus longtemps. À la clé ? Une alimentation saine et variée.

EasyAccess Shelf
Pratiques et confortables. Les nouveaux combinés réfrigérateurs-surgélateurs se distinguent par leur fonctionnalité, leur modularité et leur caractère pratique. Ainsi, grâce à la technique très pratique des rails télescopiques, les tablettes en verre incassable sans cadre vous simplifient la vie lorsque vous déposez ou prenez quelque chose dans le réfrigérateur. En outre, elles vous permettent à tout moment d'avoir une vue d'ensemble sur vos provisions – et de n'en oublier aucune, même si elles sont rangées à l'arrière.

Les caractéristiques dépendent du modèle.

2+3

An de garantie

GRATUIT

(valeur: € 89,99 - TVA incl. par appareil)

KIL24E62 - Serie 2 € 879,99* Réfrigérateur avec surgélateur intégrable	KIR24E62 - Serie 2 € 829,99* Réfrigérateur intégrable	KIR18E62 - Serie 2 € 729,99* Réfrigérateur intégrable
Energy A++	Energy A++	Energy A++
Avantages EXCLUSIV – Exclusiv Design – Casier à œufs variable – Tiroir supplémentaire – Support à bouteilles en aluminium – Garantie prolongée Bosch	**Avantages EXCLUSIV** – Exclusiv Design – Casier à œufs variable – Tiroir supplémentaire – Support à bouteilles en aluminium – Garantie prolongée Bosch	**Avantages EXCLUSIV** – Exclusiv Design – Casier à œufs variable – Tiroir supplémentaire – Support à bouteilles en aluminium – Garantie prolongée Bosch
Informations générales • Classe d'efficacité énergétique A++**: 174kWh/an • Volume net partie réfrigérateur: 183 l • Volume net partie surgélateur ****: 17 l	**Informations générales** • Classe d'efficacité énergétique A++**: 103kWh/an • Volume net total: 221 l	**Informations générales** • Classe d'efficacité énergétique A++**: 96kWh/an • Volume net total: 150 l
Equipement • Réglage mécanique de la température • Niveau sonore: 37 dB(A) re 1 pW • Charnières de porte à droite, réversibles • Porte fixe • Intérieur avec finition en inox • Eclairage LED	**Equipement** • Réglage mécanique de la température • Niveau sonore: 37 dB(A) re 1 pW • Charnières de porte à droite, réversibles • Porte fixe • Intérieur avec finition en inox • Eclairage LED	**Equipement** • Réglage mécanique de la température • Niveau sonore: 37 dB(A) re 1 pW • Charnières de porte à droite, réversibles • Porte fixe • Intérieur avec finition en inox • Eclairage LED
Partie réfrigérateur • Dégivrage automatique • 5 clayettes en verre incassable, dont 4 réglables en hauteur • Support à bouteilles en aluminium • Bac à légumes avec fond ondulé • 4 grands compartiments dans la contre-porte	**Partie réfrigérateur** • Dégivrage automatique • 6 clayettes en verre incassable, dont 5 réglables en hauteur • Support à bouteilles en aluminium • Bac à légumes avec fond ondulé • 4 grands compartiments dans la contre-porte	**Partie réfrigérateur** • Dégivrage automatique • 4 clayettes en verre incassable, dont 3 réglables en hauteur • Support à bouteilles en aluminium • Bac à légumes avec fond ondulé • 4 grands compartiments dans la contre-porte
Partie surgélateur • Capacité de surgélation: 2 kg en 24 h • Conservation en cas de coupure de courant: 10 h • 1 compartiment(s) de surgélation à clapet • Compartiment adapté pour mettre des boîtes à pizza		
Accessoires • Casier à oeufs	**Accessoires** • Casier à oeufs	**Accessoires** • Casier à oeufs
Informations techniques • Dimensions de la niche (H x L x P): 122.5 x 56 x 55 cm • Classe climatique: SN-ST	**Informations techniques** • Dimensions de la niche (H x L x P): 122.5 x 56 x 55 cm • Classe climatique: SN-ST	**Informations techniques** • Dimensions de la niche (H x L x P): 88 x 56 x 55 cm • Classe climatique: SN-ST

Schémas techniques voir page 39

* Prix marché conseillé (sans engagement) valable àpd 09/2018. TVA et contribution Recupel € 10 comprises.
** Sur une échelle de classes d'efficacité énergétique de A+++ à D

KGN39EI45 - Serie 4 Bottom-Freezer - Inox AntiFingerprint

€ 1099,99*

Energy A+++ | NoFrost | VitaFresh

Avantages EXCLUSIV
– Exclusiv design
– Clapet avec fonction push-push
– Casier à oeufs variable
– Garantie prolongée Bosch

Informations générales
- Classe d'efficacité énergétique A+++**: 182 kWh/an
- Volume net partie réfrigérateur: 279 l
- Volume net partie surgélateur ****: 87 l

Equipement
- Full NoFrost - plus jamais dégivrer
- Réglage électronique séparé de la température, lisible via LED intégré dans la porte
- Sextuple système de sécurité
- Niveau sonore: 36 dB(A) re 1 pW
- Charnières de porte à droite, réversibles

Partie réfrigérateur
- Super-froid avec désactivation automatique
- Système MultiAirflow
- AirFreshfilter
- 5 clayettes en verre incassable, dont 3 réglables en hauteur et EasyAccess shelves
- Support à bouteilles chromé
- 2 tiroirs VitaFresh pour viande et poisson
- 1 grand tiroir VitaFresh avec contrôle de l'humidité pour fruits et légumes
- 3 compartiments de porte
- Compartiment à beurre et fromage avec fonction push-push
- Eclairage LED

Partie surgélateur
- Super-surgélation avec désactivation automatique
- Capacité de surgélation: 14 kg en 24 h
- Conservation en cas de coupure de courant: 16 h
- 3 tiroirs de surgélation transparents
- VarioZone: répartition flexible de la zone de surgélation
- Calendrier de surgélation

Accessoires
- Casier à oeufs, 2 accumulateurs de froid, bac à glaçons

Informations techniques
- Classe climatique: SN-T
- Dimensions de l'appareil (H x L x P): 203 x 60 x 66 cm

KGV36EL30 - Serie 4 Bottom-Freezer - InoxLook

€ 749,99*

Energy A++ | LowFrost | VitaFresh

Avantages EXCLUSIV
– Exclusiv design
– Clapet avec fonction push-push
– Casier à oeufs variable
– Garantie prolongée Bosch

Informations générales
- Classe d'efficacité énergétique A++**: 226 kWh/an
- Volume net partie réfrigérateur: 214 l
- Volume net partie surgélateur ****: 94 l

Equipement
- LowFrost - dégivrage rapide et moins fréquent
- Réglage électronique de la température, lisible via LED
- Niveau sonore: 39 dB(A) re 1 pW
- Charnières de porte à droite, réversibles

Partie réfrigérateur
- Dégivrage automatique
- 4 clayettes en verre incassable, dont 2 réglables en hauteur et 3 EasyAccess shelves
- Support à bouteilles chromé
- 1 grand tiroir VitaFresh avec contrôle de l'humidité pour fruits et légumes
- 2 compartiments de porte
- Compartiment à beurre et fromage avec fonction push-push
- Eclairage LED

Partie surgélateur
- Super-surgélation
- Capacité de surgélation: 7 kg en 24 h
- Conservation en cas de coupure de courant: 23 h
- 3 tiroirs de surgélation transparants, dont 1 BigBox
- VarioZone: répartition flexible de la zone de surgélation
- Calendrier de surgélation

Accessoires
- Casier à oeufs, bac à glaçons

Informations techniques
- Classe climatique: SN-T
- Dimensions de l'appareil (H x L x P): 186 x 60 x 65 cm

KGN36EL3A - Serie 2 Bottom-Freezer - InoxLook

€ 649,99*

Energy A++ | NoFrost

Avantages EXCLUSIV
– Exclusiv design
– Clapet avec fonction push-push
– Casier à oeufs variable
– Support à bouteilles en plastic
– Garantie prolongée Bosch

Informations générales
- Classe d'efficacité énergétique A++**: 235 kWh/an
- Volume net partie réfrigérateur: 215 l
- Volume net partie surgélateur ****: 87 l

Equipement
- Full NoFrost - plus jamais dégivrer
- Réglage électronique séparé de la température, lisible via LED intégré
- Quintuple système de sécurité
- Niveau sonore: 42 dB(A) re 1 pW
- Charnières de porte à droite, réversibles

Partie réfrigérateur
- Système MultiAirflow
- 4 clayettes en verre incassable, dont 3 réglables en hauteur
- MultiBox avec fond ondulé
- 3 compartiments de porte
- Compartiment à beurre et fromage avec fonction push-push
- Eclairage LED

Partie surgélateur
- Super-surgélation avec désactivation automatique
- Capacité de surgélation: 11 kg en 24 h
- Conservation en cas de coupure de courant: 19 h
- 3 tiroirs de surgélation transparents; dont 1 tiroir EasyAccess
- VarioZone: répartition flexible de la zone de surgélation
- Calendrier de surgélation

Accessoires
- Casier à oeufs, 2 accumulateurs de froid, bac à glaçons

Informations techniques
- Classe climatique: SN-T
- Dimensions de l'appareil (H x L x P): 186 x 60 x 66 cm

GSN58EW40 - Serie 6 Surgélateur armoire - Blanc	GSN33EW3V - Serie 4 Surgélateur armoire - Blanc	GSN29EW3V - Serie 4 Surgélateur armoire - Blanc
€ 1139,99*	€ 799,99*	€ 749,99*
Energy A+++ NoFrost	Energy A++ NoFrost	Energy A++ NoFrost
Avantages EXCLUSIV – Exclusiv design – Poignée facile à ouvrir en aluminum – Garantie prolongée Bosch	**Avantages EXCLUSIV** – Exclusiv design – Poignée facile à ouvrir en aluminum – Garantie prolongée Bosch	**Avantages EXCLUSIV** – Exclusiv design – Poignée facile à ouvrir en aluminum – Garantie prolongée Bosch
Informations générales • Classe d'efficacité énergétique A+++**: 201 kWh/an • Volume net total ****: 360 l	**Informations générales** • Classe d'efficacité énergétique A++**: 228 kWh/an • Volume net total ****: 225 l	**Informations générales** • Classe d'efficacité énergétique A++**: 214 kWh/an • Volume net total ****: 200 l
Equipement • NoFrost - plus jamais dégivrer • Touchcontrol - Réglage électronique de la température au degré près • FreshSense - température constante via la technologie des capteurs intelligents • Quintuple système de sécurité • Système de sécurité multiple avec fonction mémoire, signal sonore de porte ouverte et indication de coupure de courant • Niveau sonore: 41 dB(A) re 1 pW • Ouverture de porte facile avec système AirChannel • Intérieur avec finition en métal • Pieds réglables en hauteur à l'avant, roulettes à l'arrière • Charnières de porte à droite, réversibles • Poignée facile à ouvrir, aluminium	**Equipement** • NoFrost - plus jamais dégivrer • Réglage électronique de la température, lisible via LED • FreshSense - température constante via la technologie des capteurs intelligents • Système de sécurité multiple avec signal sonore et optique en cas d'augmentation de la température • Niveau sonore: 42 dB(A) re 1 pW • Ouverture de porte facile avec poignée en aluminium • Pieds réglables en hauteur à l'avant, roulettes à l'arrière • Charnières de porte à droite, réversibles • Angle d'ouverture de porte 90° • PerfectFit : installation flexible possible à côté des parois latérales et des meubles	**Equipement** • NoFrost - plus jamais dégivrer • Réglage électronique de la température, lisible via LED • FreshSense - température constante via la technologie des capteurs intelligents • Système de sécurité multiple avec signal sonore et optique en cas d'augmentation de la température • Niveau sonore: 42 dB(A) re 1 pW • Ouverture de porte facile avec poignée en aluminium • Pieds réglables en hauteur à l'avant, roulettes à l'arrière • Charnières de porte à droite, réversibles • Angle d'ouverture de porte 90° • PerfectFit : installation flexible possible à côté des parois latérales et des meubles
Partie surgélateur • Système MultiAirflow • Super-surgélation avec désactivation automatique • Capacité de surgélation: 22 kg en 24 h • Conservation en cas de coupure de courant: 25 h • 3 compartiments de surgélation intensive avec clayette en verre et à volet transparent • 5 tiroirs de surgélation transparants, dont 1 BigBox • VarioZone: répartition flexible de la zone de surgélation • Calendrier de surgélation • Eclairage LED	**Partie surgélateur** • Système MultiAirflow • Super-surgélation automatique avec activation et désactivation automatique • Capacité de surgélation: 20 kg en 24 h • Conservation en cas de coupure de courant: 25 h • VarioZone : répartition flexible de la zone de surgélation • 2 compartiments de surgélation intensive avec clayette en verre et à volet transparent • 5 tiroirs de surgélation transparents, dont 1 BigBox	**Partie surgélateur** • Système MultiAirflow • Super-surgélation automatique avec activation et désactivation automatique • Capacité de surgélation: 20 kg en 24 h • Conservation en cas de coupure de courant: 25 h • VarioZone : répartition flexible de la zone de surgélation • 1 compartiment de surgélation intensive avec clayette en verre et à volet transparent • 5 tiroirs de surgélation transparents, dont 1 BigBox
Accessoires • 2 accumulateurs de froid	**Accessoires** • 2 accumulateurs de froid, bac à glaçons avec couvercle	**Accessoires** • 2 accumulateurs de froid, bac à glaçons avec couvercle
Informations techniques • Classe climatique: SN-T • Dimensions de l'appareil (H x L x P): 191 x 70 x 78 cm	**Informations techniques** • Classe climatique: SN-T • Dimensions de l'appareil (H x L x P): 176 x 60 x 65 cm	**Informations techniques** • Classe climatique: SN-T • Dimensions de l'appareil (H x L x P): 161 x 60 x 65 cm

* Prix marché conseillé (sans engagement) valable àpd 09/2018. TVA et contribution Recupel € 10 comprises.
** Sur une échelle de classes d'efficacité énergétique de A+++ à D

Des résultats parfaits à porté de main.

Quelque soit le niveau de complexité de la recette à première vue, la préparation de votre plat sera désormais un jeu d'enfant. Découvrez les fonctions qui vous aideront à réussir vos plats à la perfection en un tour de main.

Fours

AutoPilot
AutoPilot, des programmes automatiques qui garantissent la réussite de tous les plats sélectionnés. Volaille, boeuf, porc, agneau, gibier, poisson ou pâtisseries: des résultats parfaits à 100% à chaque fois ! Il suffit d'enfourner le plat, d'indiquer le poids et de sélectionner le mode de préparation. AutoPilot s'occupe du reste.

Nettoyage par pyrolyse
Lorsque vous activez la fonction de nettoyage par pyrolyse, la température du four monte jusqu'à 480 °C, ce processus brûle les résidus graisseux et les résidus alimentaires. Seules quelques cendres, faciles à éliminer avec du papier essuie-tout, subsistent.

Un design élégant et moderne
La combinaison parfaite entre le verre et l'éclairage LCD du display donne à votre four un aspect moderne. Son style devient encore plus élégant grâce au bandeau de commande ultrafin et à une nouvelle touche de finition incomparable de Bosch : le Chrome Clip, d'un revêtement chromé et brillant et marqué par le logo de Bosch. La conception de nos nouveaux fours est encore affinée grâce à une ligne lumineuse rouge sur l'écran, montrant la progression de la cuisson de votre plat.

Air chaud 3D Plus
Grâce à l'Air chaud 3D Plus multifonction, vous obtenez des résultats de cuisson irréprochables. Ce mode de cuisson permet une répartition entièrement uniforme de la chaleur dans le four. Que vous cuisiniez sur un, deux ou trois niveaux simultanément , le résultat sera toujours parfait.

Rails télescopiques sur 3 niveaux
Grâce au système de rails télescopiques sur un, deux ou trois niveaux, le maniement sera toujours simple, pratique et sécurisé. Nos rails télescopiques vous permettent d'enfourner et de sortir vos plats du four en toute simplicité.

Tables de cuisson

FlexInduction
Une ou plusieurs casseroles, l'une dernière l'autre ou côte à côte : avec FlexInduction de Bosch, le choix vous appartient. Libre à vous d'utiliser la table de cuisson comme une taque à induction classique, c'est à dire avec quatre zones de cuisson distinctes, ou de combiner les zones de cuisson pour n'en faire que deux grandes. Le tout d'un simple geste. De quoi gagner de la place afin de pouvoir utiliser des ustensiles plus grands, comme un rôtisseur.

PerfectFry Sensor
Une cuisson professionnelle : grâce au capteur PerfectFry, votre steak atteindra une température idéale pour être doré à souhait. Ce capteur garantie un rôtissage régulier, empêche les aliments d'adhérer à la casserole et réduit la consommation d'énergie. De surcroit, Il règle la température et gère entièrement le processus de cuisson.

DirectSelect
Simple à comprendre et encore plus simple à utiliser: la sélection des zones de cuisson s'effectue intuitivement et vous permet de régler directement chaque plage de température.

2 +3

An de garantie

GRATUIT

(valeur: € 89,99 - TVA incl. par appareil)

HBG378TS0 - Inox € 929,99* Four multifonctionnel - 60 cm - Serie 6	HBG317TS0 - Inox € 769,99* Four multifonctionnel - 60 cm - Serie 6
Energy A · AutoPilot	Energy A · AutoPilot
Avantages EXCLUSIV – EXCLUSIV DESIGN (Printing: Made in Germany) – Garantie prolongée Bosch	**Avantages EXCLUSIV** – EXCLUSIV DESIGN (Printing: Made in Germany) – Garantie prolongée Bosch
Informations générales • Classe d'efficacité énergétique**: A	**Informations générales** • Classe d'efficacité énergétique**: A
Nettoyage • Nettoyage pyrolytique • Porte en verre plein	**Nettoyage** • Porte en verre plein
Type de four / Modes de cuisson • 10 modes de cuisson: Air pulsé 3D, , Air pulsé doux, Chaleur de voûte / de sole, Gril ventilé infrarouge, Gril grande surface, Position Pizza, Chaleur de sole, Cuisson à basse température, Décongeler, Maintenir chaud • Réglage de température: 30 °C - 275 °C • Volume intérieur: 71 l	**Type de four / Modes de cuisson** • 7 modes de cuisson: Air pulsé 3D, Air pulsé doux, Chaleur de voûte / de sole, Gril ventilé infrarouge, Gril grande surface, Position Pizza, Chaleur de sole • Réglage de température: 50 °C - 275 °C • Volume intérieur: 71 l
Confort / Sécurité • Display LCD en blanc • Porte abattante avec porte SoftClose • AutoPilot: 30 programmes automatiques • Horloge électronique • Préchauffage rapide • Eclairage halogène • Ventilateur de refroidissement • Sécurité enfants • Coupure de sécurité	**Confort / Sécurité** • Display LCD en blanc • Porte abattante avec porte SoftClose • AutoPilot: 10 programmes automatiques • Horloge électronique • Préchauffage rapide • Eclairage halogène • Ventilateur de refroidissement • Sécurité enfants
Supports d'enfournement / Système d'extraction • Cavité avec supports d'enfournement et rails 100% télescopiques à 3 niveaux	**Supports d'enfournement / Système d'extraction** • Cavité avec supports d'enfournement et rails 100% télescopiques à 3 niveaux
Design • Boutons rotatifs escamotables • Cavité intérieure en émail gris	**Design** • Boutons rotatifs escamotables • Cavité intérieure en émail gris
Accessoires • 1 x tôle de cuisson émaillée • 1 x grille • 1 x lèchefrite pour pyrolyse	**Accessoires** • 1 x tôle de cuisson émaillée • 1 x grille • 1 x lèchefrite universelle
Dimensions • Dimensions appareil (HxLxP): 595 x 594 x 548 mm • Dimensions d'encastrement (HxLxP): 585-595 x 560-568 x 550 mm	**Dimensions** • Dimensions appareil (HxLxP): 595 x 594 x 548 mm • Dimensions d'encastrement (HxLxP): 585-595 x 560-568 x 550 mm

PXX645FC1M - inox **€ 1029,99***
Table de cuisson vitrocéramique
FlexInduction - 60 cm - Serie 6

Avantages EXCLUSIV
– EXCLUSIV DESIGN
– Garantie prolongée Bosch

Confort / Sécurité
- 4 zones à induction avec détection de casserole
- 2 zones de cuisson FlexInduction
- PerfectFry Sensor réglable sur 4 niveaux de température
- Fonction PowerBoost pour toutes les zones à induction
- Commande entièrement électronique à 17 niveaux
- Minuterie avec coupure automatique pour chaque zone de cuisson
- Minuterie
- Fonction QuickStart
- Fonction ReStart
- Témoins de chaleur résiduelle à 2 niveaux
- Touche sensitive On/Off
- Détection de casserole
- Coupure de sécurité
- Sécurité enfants
- WipeGuard: verrouillage des commandes durant 30 secondes
- Affichage de la consommation énergétique

Design
- Cadre de contour en inox
- Commande par capteurs “DirectSelect”
- Vitrocéramique sans décor

Dimensions
- Epaisseur minimale du plan de travail: 20 mm
- Dimensions de l‘appareil (LxP): 583 x 513 mm
- Dimensions d‘encastrement (HxLxP): 55 x 560 x 490 mm
- Puissance de raccordement: 7,4 kW

* Prix marché conseillé (sans engagement) valable àpd 09/2018. TVA et contribution Recupel € 1 comprises.
** Sur une échelle de classes d'efficacité énergétique de A+++ à D

Schémas techniques

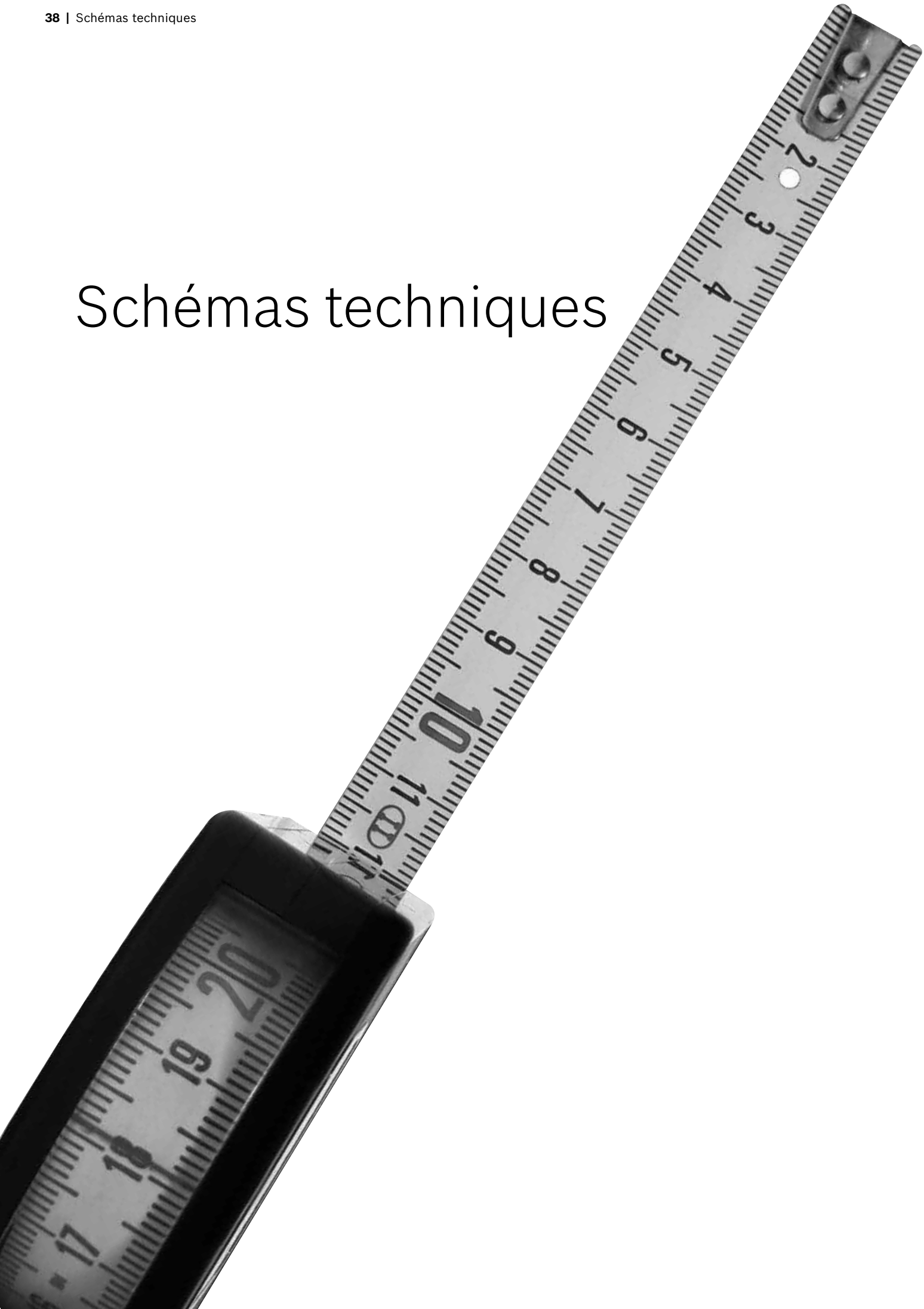

Lave-vaisselle

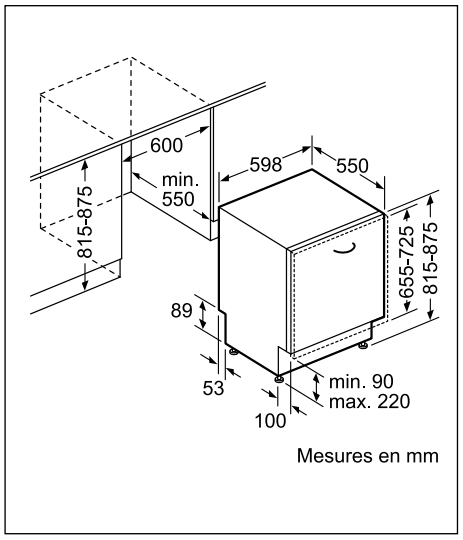

SMV46IX10E

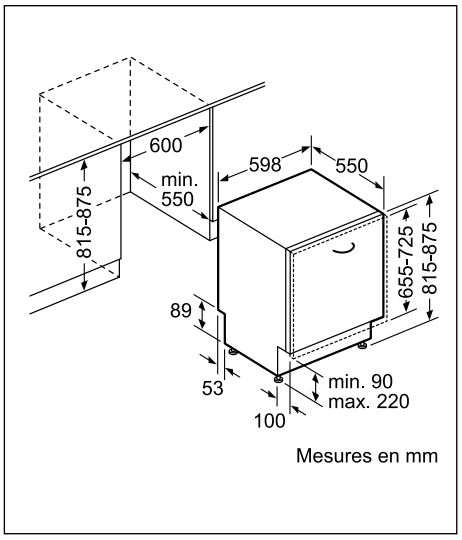

SMV46IX00E

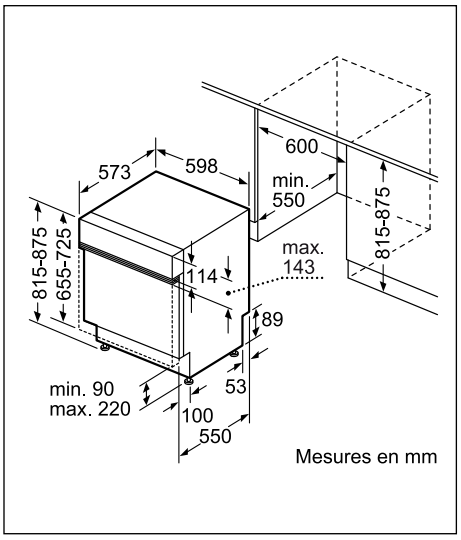

SMI46IS00E

Réfrigérateurs et surgélateurs

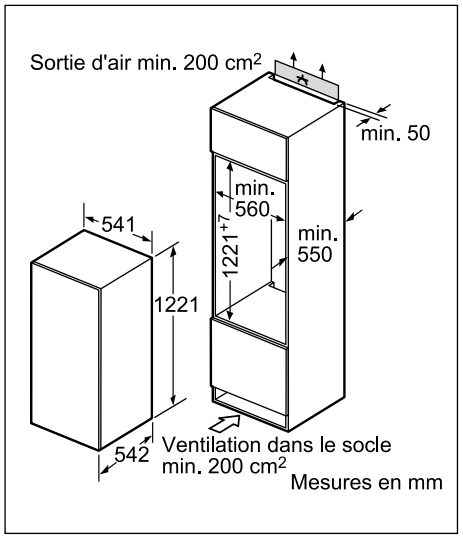

KIR24E62 - KIL24E62

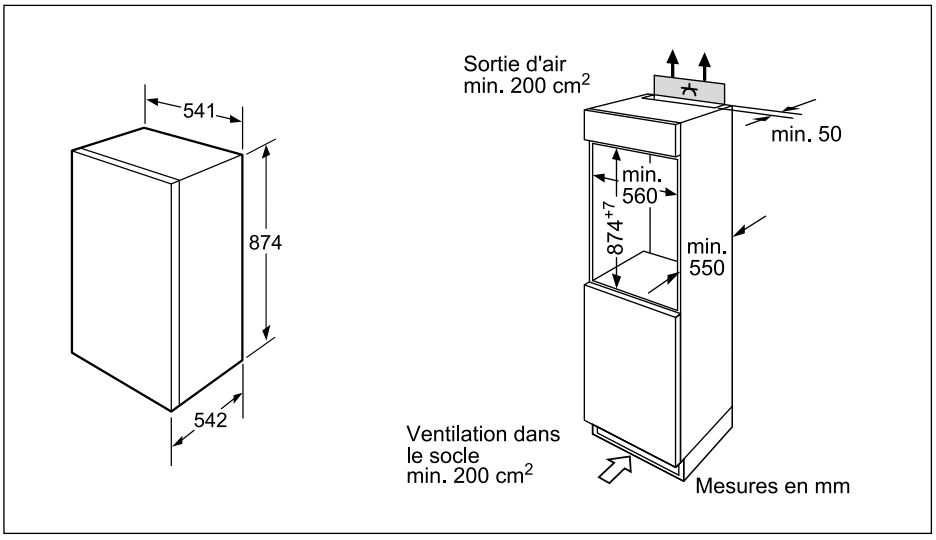

KIR18E62

Fours et tables de cuisson

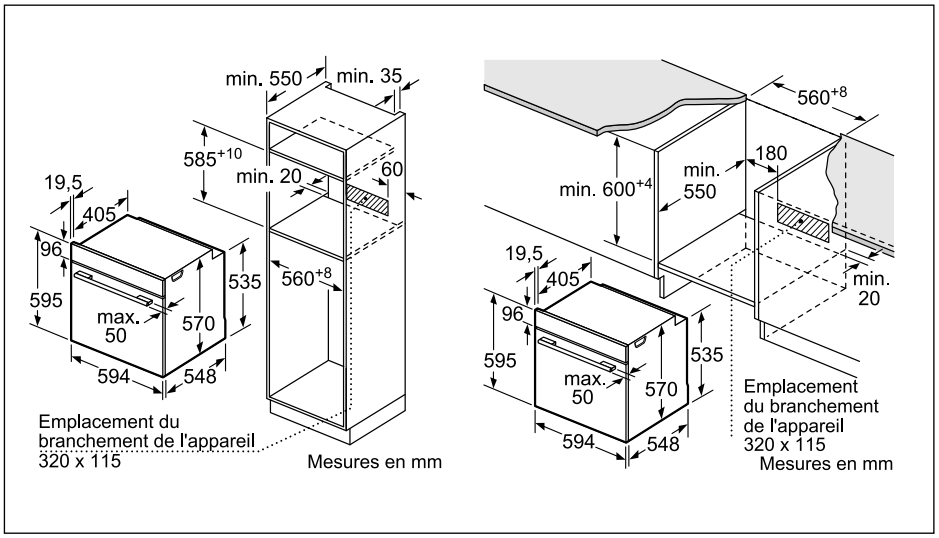

HBG317TS0 - HBG378TS0

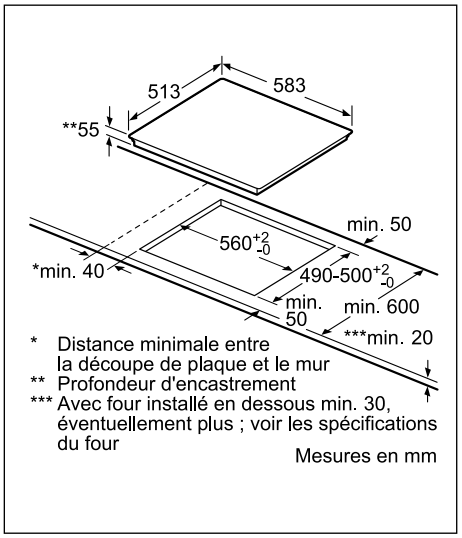

PXX645FC1M

Le service clientèle du fabricant. Un service de confiance.

Fiable, compétent et rapide. Avant et après l'achat de votre appareil Bosch – une vie entière.

Un service de qualité assuré directement par le fabricant.

La ligne info consommateurs est accessible du lundi au vendredi de 09h00 à 16h30
Les conseillers sont à votre service au 02 475 70 01 et répondent à toutes vos questions concernant nos appareils électroménagers.

Le service de réparation:
Un accueil téléphonique personnalisé, accessible 24 h sur 24 et 7 jours sur 7.

Une prestation de services orientée client. Réparation à domicile, également le samedi.

Nos propres spécialistes techniques, disponibles partout en Belgique. Prise de contact directe entre notre technicien et vous, 30 minutes avant l'intervention. 24 mois de garantie sur chaque réparation.

Des pièces d'origine Bosch
Nous garantissons que toutes les pièces détachées sont disponibles en stock durant 10 ans, voire plus.

Garantie Prolongée Bosch
Profitez de 5 ans d'insouciance grâce à la Garantie Prolongée Bosch : une sécurité complète de 3 ans en plus de votre garantie d'usine de 2 ans (€ 89,99 TVA incl. par appareil).

Les accessoires et les produits d'entretien de Bosch
Prolongez la longévité de votre appareil électroménager grâce aux produits d'entretien et de nettoyage recommandés par Bosch.

NOUVEAU – L'entretien et le nettoyage des appareils
Un entretien régulier de vos appareils électroménagers n'allonge pas seulement la durée de vie mais est également important pour des raisons hygiéniques et garantit le bon fonctionnement.
Le service clientèle de Bosch offre un service d'entretien professionnel pour tout appareil espresso, tout réfrigérateur Side-by-Side, tout lave-vaisselle et tout lave-linge. Consultez notre site web pour plus d'informations détaillées et nos tarifs www.bosch-home.be/fr/service, rubrique «Entretien sur mesure». Contactez-nous pour un service d'entretien sur mesure.

HOME studio

Des conseils sur mesure à domicile
Après l'achat de votre appareil, nous vous offrons un service sur mesure. Notre spécialiste Bosch peut venir chez vous pour une démonstration de vos appareils basée sur vos besoins spécifiques. Vous pouvez prendre rendez-vous par téléphone au 02 475 70 01 ou par e-mail: bru-homestudio@bshg.com.

NOUVEAU
Service in One Day
Service endéans les 24 heures
Habitez-vous dans l'arrondissement de Bruxelles-Capitale ou la région Liégeoise et désirez-vous une intervention ultra rapide d'un de nos techniciens ? Appelez-nous gratuitement au 0800-13002 et un spécialiste technique se rendra chez vous endéans les 24 heures, du lundi au vendredi.

NOUVEAU
Une installation professionnelle
Nous faisons plus que livrer des produits de qualité. En cas de nécessité, Bosch est à même de vous aider avec l'installation de votre nouvel appareil. Contactez le service clientèle à l'adresse bru-installation@bshg.com pour toute demande spécifique.

Visite à domicile d'un spécialiste technique sans risque

BOSCH
HOME APPLIANCES
SERVICE

Le spécialiste Bosch vous donne une estimation des coûts d'intervention lors de chaque visite. Vous décidez de ne pas faire réparer votre appareil? Dans ce cas, vous ne payez que les frais de déplacement et d'analyse au prix de € 89,99 et vous recevez un bon d'achat pour un nouvel appareil électroménager Bosch de votre choix.

Enregistrez votre appareil sur MyBosch et profitez d'avantages exclusifs.

MyBosch

MyBosch est un espace destiné à vous simplifier la vie, en vous donnant accès :
- Aux manuels d'installation et d'utilisation de tous vos produits, ainsi qu'à des conseils d'utilisation et d'entretien.
- Aux extensions de garantie.
- Aux prises de rendez-vous avec le service clientèle.
- A une remise sur vos achats d'accessoires, de produits d'entretien et de pièces détachées dans la boutique en ligne.

Accédez à MyBosch sur : www.bosch-home.be/fr/mybosch

Votre opinion compte

★★★★★

Partagez votre expérience, aidez-nous à améliorer nos produits. En laissant un avis sur votre appareil Bosch, vous aidez non seulement les autres consommateurs à trouver le bon produit, mais vous partagez aussi votre ressenti. Visitez notre page: www.bosch-home.be/fr/votre-avis.

Notes

Notes

Bosch Home Appliances
74, Avenue du Laerbeek
1090 Bruxelles (Jette)
Tél.: 02/475 70 01
Fax: 02/475 72 91
www.bosch-home.be

Le service clientèle du fabricant. Un service de confiance.

Fiable, compétent, rapide.
Avant et après l'achat – une vie entière.

Nous sommes toujours là pour vous !

Le service de réparation:
- Accessible par téléphone 24h/24 et 7j/7
- 24 mois de garantie sur chaque réparation
- Réparation à domicile, également le samedi
- Nos propres spécialistes techniques, disponibles en Belgique
- Prise de contact directe entre notre technicien et vous, 30 minutes avant l'intervention
- Nouveau - Service in One Day – Service endéans les 24 heures (service offert pour l'arrondissement de Bruxelles-Capitale et la région Liégeoise)

Nos services en ligne sont toujours accessibles via www.bosch-home.be/fr/service
- Modes d'emploi
- Boutique en ligne
- Réservation du passage d'un spécialiste
- Garantie Prolongée

Nos services sur mesure
- Entretien à domicile
- Nouveau – Service d'installation

02/475 70 01
www.bosch-home.be/fr/nos-service

Suivez nous sur Facebook:
facebook.com/bosch.home.belgique

Venez visiter notre Brand Center:
Appelez notre brandcenter au numéro 02/475.72.19 et prenez un rendez-vous.

Donnez votre avis:
www.bosch-home.be/fr/votre-avis

Sous réserve de modifications, d'erreurs d'impression et de possibilités de livraison.

09/18 – 9 409 121 961 - sa BSH Home Appliances - 74 Avenue du Laerbeek - 1090 Bruxelles BE 0465.054.226 - RPM Bruxelles