BOSCH
Technik fürs Leben

# Das Hausgeräte-Programm.

Das Solo- und Einbaugeräte-Programm
Für den Elektro- und Möbelfachhandel
Ausgabe 2017 | 2018

# Erst wenn etwas genauso perfekt funktioniert, wie es aussieht, ist es...

**Bosch ist die Nummer 1 Marke für Haushaltsgroßgeräte in Europa***
Seit 1933 ist Bosch im Bereich der Haushaltsgeräte tätig. Mit einem elektrischen Kühlschrank begann in diesem Jahr auf der Leipziger Messe eine Erfolgsgeschichte. Damals war Bosch bereits als Auto mobilzulieferer mit Niederlassungen in vielen europäischen Ländern vertreten. So dauerte es nicht lange, bis Verbraucher von Norwegen bis Italien auf die vielfältigen Nutzen und die hohe Qualität von Hausgeräten der Marke Bosch nicht mehr verzichten wollten. Heute ist Bosch die Marke, welche in Europa die meisten Haushaltsgroß-geräte verkauft.

**Bosch ist „Most Trusted Brand 2016 & 2017“ im Bereich Haushalts-/Küchengeräte!**
Das Forschungsinstitut Dialego ermittelte für das Monatsmagazin „Reader’s Digest“ in insgesamt 20 Produktkategorien die vertrauens-würdigsten Marken der deutschen Konsumenten 2016 & 2017. Im Bereich Haushalts-/Küchengeräte nimmt Bosch als besonders vertrauenswürdige Marke den Spitzenplatz ein.

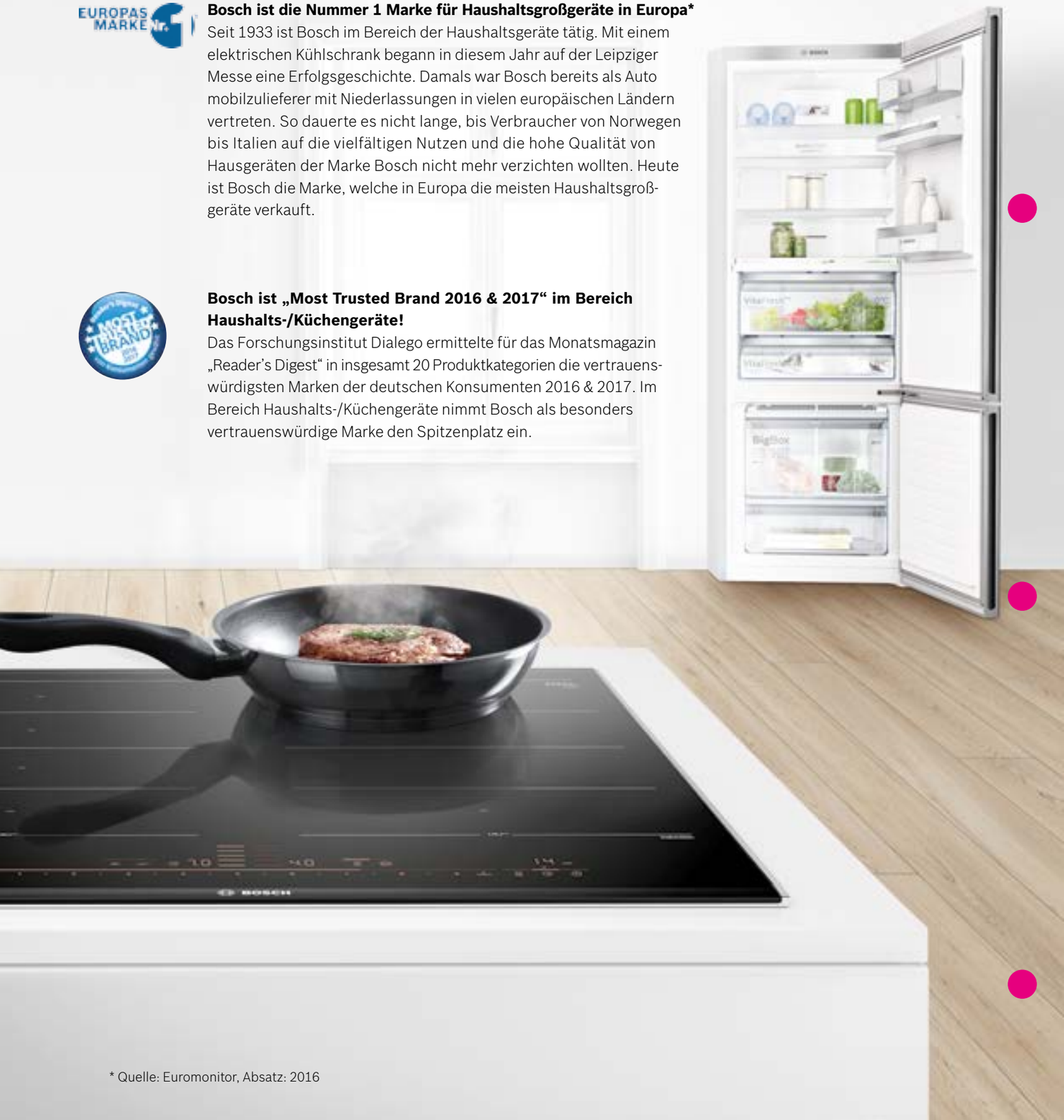

* Quelle: Euromonitor, Absatz: 2016

# ...Bosch bis ins Detail.

Wir möchten, dass Sie sich in Ihrem Zuhause wohl fühlen. Und das möglichst lange. Aus diesem Grund entwickelt Bosch Hausgeräte, die immer wieder aufs Neue Standards setzen, die Ihr Leben nachhaltig verbessern und erleichtern. Durch ausgezeichnetes, zeitloses Design, höchste technische Qualität und ein Maximum an Effizienz, Langlebigkeit und Komfort. Dabei überlassen wir nichts dem Zufall. Hinter jedem Detail – vom kleinsten Schräubchen bis zum fertigen Gerät – stecken jahrzehntelange Forschung sowie tausende Tests und Belastungsprüfungen. So entsteht die Bosch typische Qualität und Perfektion, auf die Sie sich verlassen können. Und das immer zu 100 %.

# Ein Versprechen von uns, viele Vorteile für Sie.

**Bewährte Qualität.**
Qualität bedeutet für uns mehr als erstklassige Funktionalität, Materialien und Verarbeitung unserer Geräte. Wir widmen uns jedem unserer Arbeitsfelder, vom ersten Entwurf bis zur Kundendienstleistung, mit der gleichen Aufmerksamkeit, Leidenschaft und Akribie. So entsteht die Bosch typische Langlebigkeit und Qualität, auf die man sich seit über 125 Jahren verlassen kann.

**Maximale Leistung.**
Immer besser zu werden, ist seit jeher ein Antrieb von Bosch. Unser Ziel: Innovationen zu entwickeln, die immer wieder aufs Neue für Superlative sorgen und stets das beste Ergebnis für Sie erzielen. Wie z. B. der PerfectBake Backsensor in unseren Serie 8 Backöfen, der Gebäck und Kuchen auf Knopfdruck perfekt gelingen lässt, oder unsere Weltneuheit ActiveOxygen in unserer Serie 8 Waschmaschine, mit der selbst empfindlichste Kleidung auch bei niedrigen Waschtemperaturen hygienisch rein wird. Eben Bestleistung für Ihr Zuhause.

**Höchste Effizienz.**
Wir wollen Technik entwickeln, die sowohl Ihren Alltag als auch unsere Zukunft nachhaltig verbessert. Daher hören wir niemals auf, nach neuen Technologien zu forschen, welche die Effizienz unserer Produkte steigern und neue Rekorde im Wasser- und Stromverbrauch erzielen. Und das, ohne jemals Kompromisse in der Leistung einzugehen.

**Optimaler Komfort.**
Bosch möchte Ihnen das Leben erleichtern. Mit innovativen Hausgeräten, die auf den 1. Blick zu verstehen und einfach intuitiv zu bedienen sind. Mit ausgereifter Technik, die angenehm leise im Betrieb ist. Und mit intelligenten Automatikfunktionen, die stets das beste Ergebnis erzielen und Ihnen zudem viel Arbeit, Zeit und Geld sparen. So dass Sie Zuhause endlich mal eines tun können: Nichts.

# Der Komfort Ihres Zuhauses. Die Intelligenz von Silicon Valley.

In Ihrem Haushalt haben Sie jetzt völlig neue Möglichkeiten – dank Home Connect Funktion. Denn Sie können Ihre Hausgeräte ganz bequem über Ihr Smartphone oder Tablet von unterwegs aus steuern und kontrollieren. Außerdem haben Sie jederzeit Zugriff auf digitale Gebrauchsanweisungen und erhalten nützliche Tipps für den optimalen Gebrauch Ihrer Geräte. Für einen leichteren Alltag und perfekte Ergebnisse. Jetzt mehr erfahren auf www.bosch-home.at/home-connect.html

Home Connect ist ein Service der Home Connect GmbH.

home connect
Backofen
Geschirrspüler
Kaffeevollautomat
50° | 20:00 min
Stoppen
Zum Gerät
Zum Gerät
Kühl-Gefrier-Kombination
Trockner
Waschmaschine
Zum Gerät
Zum Gerät
Pflegeleicht
Stoppen

# Die neue Bosch Handelsplattform[1].

## Informativ. Effizient. Umsatzsteigernd.

Unser neues Portal bündelt alles, was unsere Handelspartner für den Erfolg benötigen: Zugang zu umfassenden Produktinformationen, bequeme Bestellmöglichkeit und Auftragsverfolgung sowie alle relevanten Informationen zu unseren verkaufsstarken Marketingaktionen. Entdecken Sie jetzt im Detail, wie Sie Ihren Erfolg steigern können:

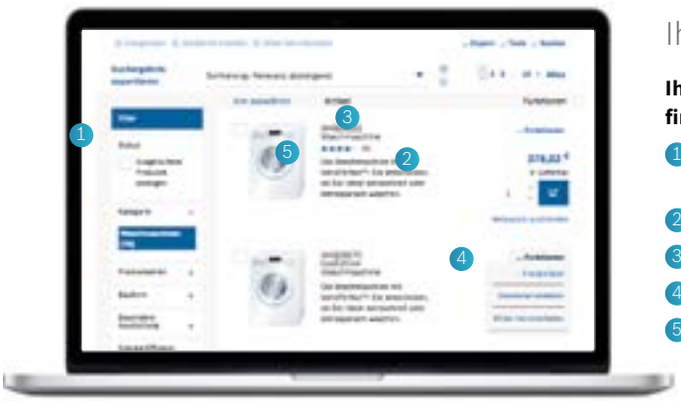


### Ihre Produktplattform.

**Ihr direkter Zugang zu unserem Online-Katalog: Im Bereich „Produkte“ finden Sie alle Informationen zum Sortiment von Bosch.**

1. Benutzerfreundlicher Produktkatalog mit intuitiven Produktfiltern und unkomplizierter Produktsuche
2. Umfangreiche Produktinformationen
3. Direkte Verbindung zwischen VIB und eNummer
4. Schnellzugriff zu häufig verwendeten Funktionen
5. Anzeige von Kundenbewertungen

### Ihre professionelle Einkaufsplattform.

**Immer Ihre Geschäfte im Blick: Im Bereich „Aufträge“ können Sie bequem und direkt Bosch Produkte bestellen, Aufträge nachverfolgen und Verfügbarkeiten prüfen.**

6. Geführte Auftragsanlage bis zum Kaufabschluss
7. Preis- und Verfügbarkeitsauskunft mit voraussichtlichem Wiederverfügbarkeitsdatum
8. Einfacher Excel-Upload zur Erfassung größerer Aufträge

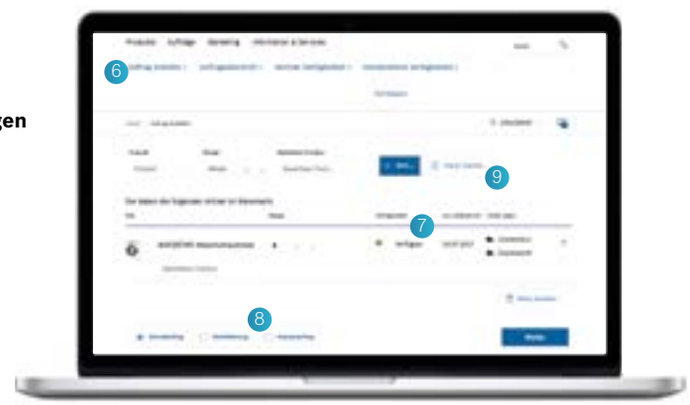

### Ihre Marketingplattform.

**Mehr Aufmerksamkeit, mehr Erfolg: Im Bereich „Marketing“ erhalten Sie alle relevanten Informationen zu unseren umsatzsteigernden Marketingaktionen.**

9. Neuigkeiten zu Aktionen und Marketingaktivitäten
10. Download-Portal für Marketingmaterialien wie Bilder, Marketingtexte, Maßzeichnungen, Videos, Logos und Broschüren
11. Prospekt-Assistent zur Erstellung von individuellen Verkaufsunterlagen

**Ihr Weg zur neuen Handelsplattform[1]:**
Einfach auf **www.tradeplace.com** mit Ihrem Benutzernamen und Kennwort anmelden (oder mit Ihrer Händlernummer registrieren) und **„Online-Portal“** auswählen. Durch Klick auf das Bosch-Logo kommen Sie direkt auf die neue Bosch Handelsplattform.

# Inhaltsübersicht.


**Waschen und Trocknen**

14 Waschmaschinen Frontlader
20 Waschmaschinen Toplader
21 Waschtrockner
21 Wärmepumpentrockner
24 Kondensationstrockner
25 Ablufttrockner

**Geschirrspülen Stand**

34 Geschirrspüler 60 cm
37 Geschirrspüler 45 cm
41 Kompakt-Geschirrspüler

**Geschirrspülen Einbau**

46 Geschirrspüler 60 cm integrierbar
49 Geschirrspüler 60 cm vollintegrierbar
56 Geschirrspüler 60 cm Unterbau
59 Geschirrspüler 45 cm

**Kühlen Stand**

78 Side-by-Side Kühl-Gefrier-Kombinationen
82 French Door Kühl-Gefrier-Kombinationen
83 Standkühlschränke Cool Classic und Classic Edition
86 Kühl-Gefrier-Kombinationen
106 European Side-by-Side Kühl-Gefrier-Kombinationen
109 Standkühlschränke
113 Weintemperierschrank
114 Standgefrierschränke
121 Gefriertruhen

**Kühlen Einbau**

127 Integrierbare Kühl-Gefrier-Kombinationen und Kühlgeräte
140 Integrierbare Gefrierschränke
141 Unterbau-Gefrierschrank und -Kühlgeräte
144 Kühlgeräte mit Dekortüre

**Kochen Stand**

153 Elektro-Standherde
157 Gas-Standherde
158 Mikrowellengeräte

**Kochen Einbau**

169 Serie 8 Backöfen
173 Serie 6 Backöfen
175 Serie 8 und Serie 6 autarke Kochfelder
178 Backofen-Sets
180 Herd-Sets
184 Einbauherde
188 Kochfelder und Kochmulde für Ersatzbedarf

**Dunstabzüge**

194 Wandessen
197 Flachschirmhauben
199 Zwischenbauhauben
199 Unterbauhauben

**209 Sonderzubehör**

**218 Messeschaltungen**

# Waschen und Trocknen

BOSCH
Serie | 6
40
800
0:48

# Welche Waschmaschine passt am besten zu Ihren Bedürfnissen?

**Edition „HomeProfessional“**
Dies sind die Top-Modelle unter den Bosch Waschmaschinen. Wie der Name bereits deutlich macht, erfüllen diese Geräte höchste Ansprüche.

**Waschmaschinen (60 cm breit) der Serie 8**
Eine Waschmaschine muss für Sie in jeder Hinsicht perfekt sein: von der Bedienung über die Leistung bis hin zum Design. Die Geräte der Serie 8 begeistern nicht nur genau in diesen Punkten. Durch clevere Funktionen nehmen Sie Ihnen auch ganze Arbeitsschritte ab. Die Geräte der Serie 8 erreichen ganz einfach perfekte Ergebnisse.

**Waschmaschinen (60 cm breit) der Serie 6**
Die Bedürfnisse Ihrer Familie stehen für Sie an erster Stelle – gefolgt von Ihrem ökologischen Gewissen. Im Haushalt stellen Sie besonders an Ihre Waschmaschine hohe Ansprüche. Einerseits erwarten Sie beste Ergebnisse, andererseits sollen die Geräte weder durch störende Geräusche auffallen, noch durch hohen Verbrauch.

**Waschmaschinen (60 cm breit) der Serie 4**
Im Familienalltag türmen sich bei Ihnen schon mal ganze Wäscheberge auf. Manchmal muss es besonders schnell gehen – meistens besonders sparsam. Damit Sie je nach Wunsch waschen können, suchen Sie flexible und einfach zu bedienende Geräte.

**Waschmaschinen (60 cm breit) der Serie 2**
Sie wünschen sich sparsame und langlebige Markenprodukte mit gutem Preis-Leistungs-Verhältnis. Die Waschmaschine Ihrer Wahl soll zuverlässig sein und am besten ein Leben lang halten. Je weniger Kosten das Gerät dabei verursacht, desto besser.

Um Ihnen die Kaufentscheidung zu erleichtern, haben wir unsere Waschmaschinen in vier Produktserien eingeteilt: die Serien 8, 6, 4 und 2. Jede Serie wird mit ihren charakteristischen Leistungsmerkmalen anderen Ansprüchen gerecht. Die Edition „HomeProfessional“ bietet zusätzlich immer die neuesten Innovationen. Finden Sie heraus, welche Waschmaschine am besten zu Ihrem Haushalt passt.

## Die Ausstattungsmerkmale unserer Waschmaschinen im Überblick.

| **Waschmaschinen, 60 cm breit** | HomeProfessional | Serie \| **8** | Serie \| **6** | Serie \| **4** | Serie \| **2** |
|---|---|---|---|---|---|
| **Beladung** | 8 kg | 8 kg | 7 kg | 6/7 kg | 6 kg |
| **Geräusch** | 44-48/68-73 dB | 47-48/72-73 dB | 49-51/74-76 dB | 54/75 dB | 59/77 dB |
| **Bedienung** | JogDial TFT-Display | JogDial Farb-LED-Display | Drehwähler LED-Display | Drehwähler LED-Display | Drehwähler LED-Display |
| **Home Connect** | vorhanden* | vorhanden* | | | |
| **Fleckenautomatik** | vorhanden | vorhanden* | | | |
| **Automatische Dosierung Flüssigwaschmittel** | i-DOS* | i-DOS* | | | |
| **ActiveOxygen** | | vorhanden* | | | |
| **Antrieb** | EcoSilence Drive mit 10 Jahren Garantie | EcoSilence Drive | EcoSilence Drive | EcoSilence Drive* | |
| **Automatisches Wassermanagement** | ActiveWater Plus | ActiveWater Plus | ActiveWater Plus | ActiveWater | ActiveWater |
| **Flexible Waschzeiten** | VarioPerfect | VarioPerfect | VarioPerfect | VarioPerfect | VarioPerfect |
| **Hautverträglichkeit** | AllergiePlus | AllergiePlus | AllergiePlus | AllergiePlus* | AllergiePlus |
| **Energie-Effizienz-Klasse** | A+++ -50% bis A+++ -30%* | A+++ -30% | A+++ -30% bis A+++ -20% | A+++ -10% | A+++ |
| **Unterbaufähig** | | | vorhanden* | | |
| **Trommelreinigung** | vorhanden mit Erinnerungsfunktion | vorhanden mit Erinnerungsfunktion | vorhanden* | vorhanden* mit Erinnerungsfunktion | |
| **Nachlegefunktion** | vorhanden | vorhanden | vorhanden | vorhanden | |

| **Toplader-Waschmaschinen, 40 cm schmal** | | | Serie \| **6** | Serie \| **4** | Serie \| **2** |
|---|---|---|---|---|---|
| **Bedienung** | | | über Tasten großes Display | über Tasten kleines Display | über Tasten ohne Display |
| **Automatisches Wassermanagement** | | | ActiveWater | ActiveWater | ActiveWater |
| **Hautverträglichkeit** | | | AllergiePlus | AllergiePlus | |
| **Beladungskomfort** | | | elektrische Parkstellung der Trommelöffnung | elektrische Parkstellung der Trommelöffnung | |
| **Flexible Platzierung** | | | Gerät auf Rollen | Gerät auf Rollen | |
| **Energie-Effizienz-Klasse** | | | A+++ | A++ | A+ |

*modellabhängig

# Ausstattungsübersicht Waschen.

**ActiveOxygen**

Mit der ActiveOxygen™ Technologie wird selbst empfindlichste Kleidung auch bei niedrigen Waschtemperaturen bis zu 99,99 %* von Bakterien und Keimen befreit. Mit nur einem Knopfdruck und ganz ohne chemische Zusätze. Dank ActiveOxygen macht man keinen Kompromiss mehr zwischen hygienischer Reinigungsleistung und dem Schutz Ihrer Textilien. Der Waschprozess ist so optimiert, dass die Farbe empfindlicher Materialien erhalten bleibt und das Einlaufen Ihrer Wäsche verhindert wird. So bleibt Ihr Lieblingsstück noch lange Ihr Lieblingsstück.

**Refresh ActiveOxygen Option**

Kleidung, die eigentlich sauber ist, aber nicht mehr tadellos riecht, ist dank der Refresh ActiveOxygen Option in 45 Minuten wieder absolut frisch. Das Programm eignet sich auch für empfindlichste Textilien, die nicht gewaschen werden dürfen. So spart die Refresh ActiveOxygen Option Ihnen Zeit, Energie und schont außerdem die Fasern.

**ActiveWater Plus**

Zwei Sensoren und eine spezielle Wäschetrommel machen die Bosch Waschmaschinen zu einem absoluten Meister im Wasser sparen. Ein Durchfluss-Sensor und ein Wasserstands-Sensor sorgen gemeinsam dafür, dass nur die tatsächlich benötigte Menge an Wasser verwendet wird – abhängig von Textilart und Menge der Wäsche. Das nennen wir stufenlose Mengenautomatik. Gleichzeitig wird durch die konstante Verteilung von Wasser und Waschlauge in der VarioTrommel jeder Tropfen effektiv genutzt.

**AllergiePlus**

Das ideale Programm für alles, was direkt auf der Haut getragen wird. Das trifft besonders auf empfindliche, reizbare Haut zu. Durch einen speziell ausgelegten Waschzyklus, längere Temperaturphasen und einen zusätzlichen Spülgang werden Allergien verursachende Rückstände maximal reduziert. Das bedeutet weniger Pollen, Tierhaare und Hausstaubmilben. Für dieses besonders allergikerfreundliche Programm wurde uns das ECARF Quality-Siegel verliehen.

**AquaSensor**

Ein Infrarotstrahl kontrolliert das Spülwasser auf kleinste Rückstände und die Elektronik passt die Anzahl der Spülgänge an, damit alle Waschmittelrückstände vollständig entfernt werden. Keine Hautreizungen mehr dank perfektem Ausspülen der Wäsche. Gleichzeitig werden überflüssige Spülgänge vermieden und damit erheblich Wasser gespart.

**AquaStop mit lebenslanger Garantie**

Das AquaStop-System besteht aus einem speziellen doppelwandigen Zulaufschlauch, einem Sicherheitsventil, sowie einer Bodenwanne mit Schwimmerschalter und bietet 100%igen Schutz gegen Wasserschäden – dafür garantiert Bosch ein Geräteleben lang.

**AquaStop-Schlauch**

Der einfache AquaStop-Schlauch besteht aus einem Doppelzulaufschlauch, einem mechanischen Ventil im Zulaufschlauch und einer optischen Anzeige. Auslaufendes Wasser sammelt sich in der Schlauchummantelung und bringt einen Schwamm zum Aufquellen, der den Wasserzulauf mechanisch stoppt. Wenn das Gerät im Wohnbereich steht bzw. ein Wasserschaden 100%ig vermieden werden soll, ist das AquaStop-System die zuverlässigere Lösung.

**EcoSilence Drive**

Der von Bosch entwickelte Motor EcoSilence Drive™ ist besonders leistungsstark und langlebig. Er zeichnet sich durch seine hohe Energie-Effizienz, Schnelligkeit und vor allem sehr sparsamen Stromverbrauch aus. Bosch gibt auf diesen Motor bei allen HomeProfessional Geräten 10 Jahre Garantie.

**ExtraKurz 15'**

ExtraKurz 15' ermöglicht Ihnen das Waschen von 2 kg leicht verschmutzter Textilien in der Rekordzeit von 15 Minuten – und das mit Hauptwäsche, Spülen und Schleudern.

**Flecken-Automatik**

Die Fleckenautomatik unserer HomeProfessional Waschmaschinen bzw. der Geräte der Serie 8, entfernt gezielt 16 bzw. 4 der häufigsten Flecken. Die Waschmaschine passt automatisch Temperatur, Trommeldrehung und Einweichzeit an den jeweiligen Fleck an, bevor das gewählte Waschprogramm startet.

**i-DOS Dosierautomatik**

Schluss mit dem ungenauen Dosieren per Hand: i-DOS dosiert Flüssigwaschmittel und Weichspüler ganz exakt und automatisch. Sie müssen nur einmal auffüllen und haben für durchschnittlich 20 Wäschen perfekt dosiert. In der Maschine messen intelligente Sensoren Beladungsmenge, Textilart und den Verschmutzungsgrad der Wäsche. Präzisions-Dosierpumpen geben daraufhin die entsprechende Menge Waschmittel hinzu – und das auf den Milliliter genau. Das ist perfekt für Ihre Wäsche, denn sie wird optimal sauber und dabei geschont. Und perfekt für die Umwelt: eine genaue Dosierung spart bis zu 7.062 Liter Wasser pro Jahr** sowie jede Menge Flüssigwaschmittel.

**Nachlegefunktion**

Wenn ein Kleidungsstück vergessen wurde, das noch in die Trommel muss, pausiert das Programm durch die Nachlegefunktion und Sie können die Trommel noch einmal öffnen.

**Schnell/Mix Programm**

Ideal, wenn bis zu 3,5 kg nur leicht verschmutzte Wäsche oder neue Kleidungsstücke unterschiedlichster Textilien zusammen gewaschen werden.

**Sportswear-Programm**

Die optimale Pflege für moderne Mikrofasern. Besonders schonend durch niedrige Waschtemperaturen von „kalt“ bis 40 °C. Die geringe Schleuderdrehzahl und kurzes Auflockern am Ende reduziert außerdem die Knitterbildung. Auch bei den Wäschetrocknern gibt es dieses Sonderprogramm. Hier können bis zu 2 kg empfindliche synthetische Textilien mit angepasster Temperatur „Schranktrocken“ getrocknet werden.

* Bis zu 99,99% Reduktion von E. coli, C. albicans, S. enterica, A. brasiliensis, S. aureus, Bakteriophage MS2im Waschprogramm “Mix 20°C ” mit flüssigem Vollwaschmittel bei empfohlener Dosierung und einer Beladungsmenge von 4 kg - Untersuchung MB 8626/16 vom 19. August 2016 des wfk– Institut für Angewandte Forschung GmbH im Auftrag der BSH Hausgeräte GmbH.
** Mögliches Einsparpotential bei durchschnittl. 220 Waschladungen/Jahr, Quelle wfk, Institut für angewandte Forschung, Untersuchungsbericht WL 5132/10. Individuelle Ergebnisse können abweichen.

**TFT-Display**

Über das Display mit seiner großen, kontrastreichen Schrift und der eindeutigen Struktur lassen sich Waschoptionen schnell und ganz leicht einstellen. Da immer alle eingestellten Parameter auf dem Display zu sehen sind, sind ungewollte Einstellungen ausgeschlossen.

**TouchControl-Tasten**

Super einfach. Eine sanfte Berührung reicht aus, um auf der TouchControl-Bedienung mit Sensortasten die gewünschte Funktion zu wählen. Hervorzuheben ist hierbei auch die unkomplizierte Reinigung der Blende.

**Trommelreinigung**

Die Trommelreinigung ist ein Programm zur Reinigung und Pflege der Trommel und des Laugenbehälters, z. B. vor dem 1. Waschen, bei häufigem Waschen mit niedriger Waschtemperatur (40°C und niedriger) oder bei Geruchsbildung nach längerer Abwesenheit. Die Anzeigelampe Trommel reinigen blinkt, wenn Sie längere Zeit kein Programm mit 60°C oder höheren Temperaturen benutzt haben. Geräte mit zusätzlicher Erinnerungsfunktion weisen sogar auf die fällige Reinigung hin.

**VarioPerfect**

Mit VarioPerfect können Sie zu fast allen Programmen die Optionen SpeedPerfect oder EcoPerfect zuschalten und das Programm auf diese Weise zeitsparender oder energiesparender machen. Spart so bis zu 65 % Zeit oder bis zu 50 % Energie bei gleichbleibender Waschleistung.

**Vario-Trommelsystem**

Diese Trommel denkt mit: Ganze 7 und 8 kg Wäsche werden hier besonders schonend gewaschen. Durch die wellenförmige Trommelstruktur und die Form der Mitnehmer wird eine schnellere und bessere Wasserverteilung erreicht – und damit beste Waschergebnisse.

**Warmwasseranschluss** (WAT28411)

Diese innovative Technik ermöglicht die direkte Nutzung von Warmwasser, wenn im Haushalt ein doppelter Wasseranschluss besteht (z. B. Solaranlage). Damit wird wertvolle Energie eingespart, da zu Beginn des Waschgangs nicht mehr extra aufgeheizt werden muss.

**Wolle-Handwäsche**

Traumhaft: Wolle nie mehr per Hand waschen. Das schonende Wolle-Hand-Waschprogramm wäscht so bis zu 2 kg so sanft wie von Hand, spart Zeit und alles bleibt in Form.

# Ausstattungsübersicht Trocknen.

**AllergiePlus**

Das AllergiePlus Programm wurde speziell für die Bedürfnisse von Allergikern entwickelt. Durch konstant höhere Temperaturen während des Trockenvorgangs werden Allergieauslöser wie Keime, Milben und Bakterien abgetötet. Für dieses allergikerfreundliche Programm wurde uns das ECARF-Quality-Siegel verliehen.

**AutoDry**

Wäschetrockner mit AutoDry trocknen dank innovativer Elektronik bis zu acht Kilogramm Wäsche besonders schonend und exakt so, wie Sie sie haben wollen. Egal ob bügel-, schrank- oder extratrocken. Sensoren messen Temperatur und Restfeuchte und schützen so die Wäsche vor zu hohen Temperaturen und Übertrocknung.

**ExtraKurz 40'**

Dieses spezielle Zeit-Trocknungsprogramm ist direkt auf das Waschprogramm ExtraKurz 15´abgestimmt. Bis zu 2 kg Wäsche können so schnell und effizient getrocknet werden, und das natürlich bei bester Wäscheschonung und Pflege.

**Shirts 15'**

Noch schneller trocknen: Das speziell für Hemden und Blusen ausgelegte Programm trocknet dank schneller Aufwärmzeiten und intelligenter Feuchtesensoren bis zu 5 Hemden in nur 15 Minuten.

**Knitterschutz**

Bei Wäschetrocknern mit Knitterschutz wird die Wäsche nach Programmende automatisch durch leichte Trommelbewegungen aufgelockert. Je nach Modell bis zu 120 Minuten lang. Trotzdem kann die Wäsche jederzeit entnommen werden.

**SelfCleaning Condenser**

Nie mehr Kondensator reinigen. Höchsten Bedienkomfort ohne mühevolles Reinigen garantiert der wartungsfreie und selbstreinigende Kondensator. Durch diese Innovation wird der Kondensator bis zu viermal während des Trocknungsvorgangs vollautomatisch gereinigt. So trocknen Bosch Wärmepumpentrockner ein Geräteleben lang besonders sparsam. Und das bei voller Trocknerleistung.

**Sensitive Drying System**

Beim Sensitive Drying System liegt die Wäsche auf der textilschonenden Trommelstruktur nicht plan auf, sondern wird von allen Seiten von der mildwarmen Luft durchströmt und von den wellenförmigen Soft-Mitnehmern sanft durchmischt. Das Ergebnis ist flauschig weiche Wäsche ohne Knitterfalten.

# HomeProfessional Waschmaschinen

## HomeProfessional WAYH2841 i-DOS Weiß — € 1.339,00*

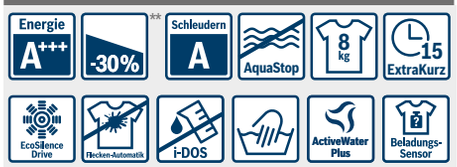


**Leistung und Verbrauch**
- Energie-Effizienz-Klasse: A+++ -30%**
- Energie/Wasser[1]: 137 kWh/9.900 Liter
- Fassungsvermögen: 1 - 8 kg
- Schleuder-Effizienz-Klasse: A
- Schleuderleistung **1600** - 400 U/min
- Geräusch[2]: 47/73 dB(A) re 1 pW

**Programme**
- Automatik-Programme: sensorgesteuertes Waschen
- Spezialprogramme: Pflegeleicht Plus, Abpumpen, Spülen, Schleudern, Gardinen, Hemden/Blusen, Sportswear, ExtraKurz 15', Schnell/Mix, Automatik, Automatik Sanft, AllergiePlus, NightWash (Schnell/Mix extra leise), Trommel reinigen (mit Erinnerungsfunktion), Wolle-Handwäsche, Fein/Seide

**Optionen**
- **Home Connect Funktion:** Fernstart und Fernüberwachung mit **Energiemanagement**
- VarioPerfect: zeit- oder energieoptimierte Programme mit perfektem Waschergebnis
- TouchControl-Tasten: Ein/Aus, Drehzahlabwahl, Start in, Temperatur, SpeedPerfect, EcoPerfect, Start / Pause mit Nachlegefunktion, Optionen, Grundeinstellungen und 24 h Fertig in
- **i-DOS**: dosiert vollautomatisch Flüssigwaschmittel und Weichspüler oder zwei unterschiedliche Flüssigwaschmittel
- **Flecken-Automatik** mit 16 Flecken
- Optionen: Vorwäsche, Leiser Waschen, Bügelleicht, Extraspülen, Spülstop
- Multisignaltöne

**Komfort und Sicherheit**
- AquaStop mit lebenslanger Garantie
- VarioTrommel: schonendes und effizientes Waschen
- Durchflusssensor für optimalen Wasserverbrauch
- Trommelreinigung mit Erinnerungsfunktion
- AquaSensor für optimale Spülergebnisse
- ActiveWater™Plus
- EcoSilence Drive **mit 10 Jahre Motorgarantie**
- AntiVibration Design: mehr Stabilität und Laufruhe
- Verbrauchsanzeige: Angabe zu Strom- und Wasserverbrauch
- Beleuchteter Programmwähler mit integriertem Ein-/ Ausschalter
- Hochauflösendes TFT-Klartextdisplay für intuitive Bedienung, Kindersicherung
- Stufenlose Mengenautomatik, Schaumerkennung
- Selbstreinigungsschublade, Kindersicherung
- 32 cm-Bullauge, silber-schwarzgrau mit 180° Türöffnungswinkel, Komfortverschluss
- Nachlegefunktion, Unwuchtkontrolle

**Technische Informationen**
- Gerätemaße (HxBxT): 85,0 x 60,0 x 59,0 cm
- Unterschiebbar (85 cm Nischenhöhe)

**Sonderzubehör**
WMZ20490 Podest mit Auszug
WMZ2200 Bodenbefestigung
WMZ2380 Kaltwasser Zulauf-/Aquastopverlängerung

## HomeProfessional WAYH8741 Weiß — € 1.189,00*

**Leistung und Verbrauch**
- Energie-Effizienz-Klasse: A+++
- Energie/Wasser[1]: 196 kWh/10.560 Liter
- Fassungsvermögen: 1 - 8 kg
- Schleuder-Effizienz-Klasse: B
- Schleuderleistung 1400 - 400 U/min
- Geräusch[2]: 47/71 dB(A) re 1 pW

**Programme**
- Spezialprogramme: Abpumpen, Spülen, Schleudern, Mein Programm 1, Gardinen, Hemden/Blusen, Sportswear, ExtraKurz 15', Schnell/Mix, AllergiePlus, Decken, NightWash (Schnell/Mix extra leise), Trommel reinigen (mit Erinnerungsfunktion), Fein/Seide
- Kaltwaschen für alle Programme

**Optionen**
- **Home Connect Funktion:** Fernstart und Fernüberwachung
- VarioPerfect: zeit- oder energieoptimierte Programme mit perfektem Waschergebnis
- TouchControl-Tasten: Ein/Aus, Drehzahlabwahl, Start in, Temperatur, SpeedPerfect, EcoPerfect, Start / Pause mit Nachlegefunktion, Fleckenwahl, Optionen, Grundeinstellungen, Home Connect und 24 h Fertig in
- **Flecken-Automatik** mit 16 Flecken
- Optionen: Wasser Plus, Vorwäsche, Leiser Waschen, Bügelleicht, Extraspülen, Spülstop, Einweichen
- Multisignaltöne

**Komfort und Sicherheit**
- VarioTrommel: schonendes und effizientes Waschen
- Durchflusssensor für optimalen Wasserverbrauch
- Trommelreinigung mit Erinnerungsfunktion
- ActiveWater™Plus
- AquaStop mit lebenslanger Garantie
- EcoSilence Drive mit 10 Jahre Motorgarantie
- AntiVibration Design: mehr Stabilität und Laufruhe
- Verbrauchsanzeige: Angabe zu Strom- und Wasserverbrauch
- Beleuchteter Programmwähler mit integriertem Ein-/ Ausschalter
- Hochauflösendes TFT-Klartextdisplay für intuitive Bedienung
- Stufenlose Mengenautomatik, Schaumerkennung
- Selbstreinigungsschublade, Kindersicherung
- 32 cm-Bullauge, silber-schwarzgrau mit 180° Türöffnungswinkel, Komfortverschluss
- Nachlegefunktion, Unwuchtkontrolle
- Trommelinnenbeleuchtung: LED
- Einsatz für Flüssigwaschmittel
- **Beladungsanzeige mit direkter Dosierempfehlung**

**Technische Informationen**
- Gerätemaße (HxBxT): 85,0 x 60,0 x 59,0 cm
- Unterschiebbar (85 cm Nischenhöhe)

**Sonderzubehör**
WMZ20490 Podest mit Auszug
WMZ2200 Bodenbefestigung
WMZ2380 Kaltwasser Zulauf-/Aquastopverlängerung

## HomeProfessional WAYH87W0 Weiß — € 1.209,00*

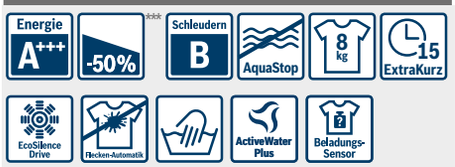


**Leistung und Verbrauch**
- Energie-Effizienz-Klasse: **A+++ -50%*****
- Energie/Wasser[1]: 89 kWh/9.900 Liter
- Fassungsvermögen: 1 - 8 kg
- Schleuder-Effizienz-Klasse: B
- Schleuderleistung 1400 - 400 U/min
- Geräusch[2]: 48/72 dB(A) re 1 pW

**Programme**
- Spezialprogramme: Pflegeleicht Plus, Abpumpen, Schleudern, Spülen, Mein Programm 1, Gardinen, Hemden/Blusen, Sportswear, ExtraKurz15', Schnell/Mix, AllergiePlus, Decken, Schnell/Mix extra leise, Trommel reinigen (mit Erinnerungsfunktion), Wolle-Handwäsche, Fein/Seide

**Optionen**
- **Home Connect Funktion:** Fernstart und Fernüberwachung mit **Energiemanagement**
- VarioPerfect: zeit- oder energieoptimierte Programme mit perfektem Waschergebnis
- TouchControl-Tasten: Ein/Aus,Drehzahlabwahl, Start in, Temperatur, SpeedPerfect, EcoPerfect, Start / Pause mit Nachlegefunktion, Fleckenwahl, Optionen, Grundeinstellungen, Fernstart und 24 h Fertig in
- **Flecken-Automatik** mit 16 Flecken
- Optionen: Vorwäsche, Leiser Waschen, Bügelleicht, Extraspülen, Spülstop, Einweichen
- Multisignaltöne

**Komfort und Sicherheit**
- VarioTrommel: schonendes und effizientes Waschen
- Durchflusssensor für optimalen Wasserverbrauch
- Trommelreinigung mit Erinnerungsfunktion
- ActiveWater™Plus
- AquaStop mit lebenslanger Garantie
- EcoSilence Drive mit 10 Jahre Motorgarantie
- AntiVibration Design: mehr Stabilität und Laufruhe
- Verbrauchsanzeige: Angabe zu Strom- und Wasserverbrauch
- Beleuchteter Programmwähler mit integriertem Ein-/ Ausschalter
- Hochauflösendes TFT-Klartextdisplay für intuitive Bedienung
- Stufenlose Mengenautomatik, Schaumerkennung
- Selbstreinigungsschublade, Kindersicherung
- 32 cm-Bullauge, silber-schwarzgrau mit 180° Türöffnungswinkel, Komfortverschluss
- Nachlegefunktion, Unwuchtkontrolle
- **Beladungsanzeige mit direkter Dosierempfehlung**

**Technische Informationen**
- Gerätemaße (HxBxT): 85,0 x 60,0 x 59,0 cm
- Unterschiebbar (85 cm Nischenhöhe)

**Sonderzubehör**
WMZ20490 Podest mit Auszug
WMZ2200 Bodenbefestigung
WMZ2380 Kaltwasser Zulauf-/Aquastopverlängerung

* Unverbindliche Preisempfehlung des Herstellers inkl. 20% Mwst. UPE gültig ab 01.11.2017. **30% sparsamer (137 kWh/Jahr) als der Grenzwert (196 kWh/Jahr) zur Energie-Effizienz-Klasse A+++.
*** 50% sparsamer (89 kWh/Jahr) als der Grenzwert (196 kWh/Jahr) zur Energie-Effizienz-Klasse A+++.
[1] Verbrauch pro Jahr bei 220 Standard-Waschzyklen 60°C/40°C Baumwolle bei vollständiger und Teil-Befüllung (inkl. Verbrauch der Betriebsarten mit geringerer Leistungsaufnahme).
[2] Wasch-/Schleuderphase im Programm 60°C Baumwolle bei Vollbeladung.

# HomeProfessional und Serie 8 Waschmaschinen

## HomeProfessional
**WAY287W5 Weiß** **€ 1.159,00***

**Leistung und Verbrauch**
- Energie-Effizienz-Klasse: **A+++ -50%*****
- Energie/Wasser[1]: 89 kWh/9.900Liter
- Fassungsvermögen: 1 - 8 kg
- Schleuder-Effizienz-Klasse: B
- Schleuderleistung 1400 - 400 U/min
- Geräusch[2]: **44/68** dB(A) re 1 pW

**Programme**
- Spezialprogramme: Abpumpen, Spülen, Schleudern, Mein Programm 1, Gardinen, Hemden/Blusen, Sportswear, Extra Kurz 15', Schnell/Mix, AllergiePlus, Handtücher, Decken, NightWash (Schnell/Mix extra leise), Trommel reinigen (mit Erinnerungsfunktion), Fein/Seide
- Kaltwaschen für alle Programme

**Optionen**
- VarioPerfect: zeit- oder energieoptimierte Programme mit perfektem Waschergebnis
- TouchControl-Tasten: Ein/Aus, Drehzahlabwahl, Start in, Wasser plus, Temperatur, SpeedPerfect, EcoPerfect, Start / Pause mit Nachlegefunktion, Fleckenwahl, Optionen, Grundeinstellungen und 24 h Fertig in
- **Flecken-Automatik** mit 16 Flecken
- Optionen: Vorwäsche, Leiser Waschen, Bügelleicht, Extraspülen, Spülstop, Einweichen
- Multisignaltöne

**Komfort und Sicherheit**
- VarioTrommel: schonendes und effizientes Waschen
- Durchflusssensor für optimalen Wasserverbrauch
- Trommelreinigung mit Erinnerungsfunktion
- ActiveWater™Plus
- AquaStop mit lebenslanger Garantie
- EcoSilence Drive mit 10 Jahre Motorgarantie
- AntiVibration Design: mehr Stabilität und Laufruhe
- Verbrauchsanzeige: Angabe zu Strom- und Wasserverbrauch
- Beleuchteter Programmwähler mit integriertem Ein-/ Ausschalter
- Hochauflösendes TFT-Klartextdisplay für intuitive Bedienung
- Stufenlose Mengenautomatik, Schaumerkennung
- Selbstreinigungsschublade, Kindersicherung
- 32 cm-Bullauge, silber-schwarzgrau mit 180° Türöffnungswinkel, Komfortverschluss
- Nachlegefunktion, Unwuchtkontrolle
- **Beladungsanzeige mit direkter Dosierempfehlung**

**Technische Informationen**
- Gerätemaße (HxBxT): 85,0 x 60,0 x 59,0 cm
- Unterschiebbar (85 cm Nischenhöhe)

**Sonderzubehör**
WMZ20490 Podest mit Auszug
WMZ2200 Bodenbefestigung
WMZ2380 Kaltwasser Zulauf-/Aquastopverlängerung

## Serie | 8
**WAW28740 Weiß ActiveOxygen™ € 1.139,00***

**Leistung und Verbrauch**
- Energie-Effizienz-Klasse: A+++ -30%**
- Energie/Wasser[1]: 137 kWh/9.900 Liter
- Fassungsvermögen: 1 - 8 kg
- Schleuder-Effizienz-Klasse: B
- Schleuderleistung 1400 - 400 U/min
- Geräusch[2]: 48/72 dB(A) re 1 pW

**Programme**
- Spezialprogramme: Schnell/Mix extra leise, Sportswear, ExtraKurz15', Schnell/ Mix, AllergiePlus,Trommel reinigen (mit Erinnerungsfunktion), Wolle-Handwäsche, Fein/Seide, Hemden/Blusen, **Refresh ActiveOxygen**

**Optionen**
- **ActiveOxgen™**: Hygienische Reinheit für empfindliche Textilien bei niedrigen Waschtemperaturen - per Knopfdruck
- VarioPerfect: zeit- oder energieoptimierte Programme mit perfektem Waschergebnis
- TouchControl-Tasten: Vorwäsche, Spülen Plus, Bügelleicht, Drehzahlabwahl, Start in, Temperatur, SpeedPerfect, EcoPerfect, Start / Pause mit Nachlegefunktion und 24 h Fertig in

**Komfort und Sicherheit**
- VarioTrommel: schonendes und effizientes Waschen
- Durchflusssensor für optimalen Wasserverbrauch
- Trommelreinigung mit Erinnerungsfunktion
- ActiveWater™Plus
- AquaStop mit lebenslanger Garantie
- EcoSilence Drive
- AntiVibration Design: mehr Stabilität und Laufruhe
- Verbrauchsanzeige: Angabe zu Strom- und Wasserverbrauch
- Programmwähler mit integriertem Ein-/ Ausschalter
- Großes, übersichtliches LED-Display
- Stufenlose Mengenautomatik
- Schaumerkennung
- Selbstreinigungsschublade
- Kindersicherung
- 32 cm-Bullauge, silber-schwarzgrau mit 171° Türöffnungswinkel, Komfortverschluss
- Nachlegefunktion, Unwuchtkontrolle
- Summer

**Technische Informationen**
- Gerätemaße (HxBxT): 84,8 x 59,8 x 59,0 cm
- Unterschiebbar (85 cm Nischenhöhe)

**Sonderzubehör**
WMZ20490 Podest mit Auszug
WMZ2200 Bodenbefestigung
WMZ2380 Kaltwasser Zulauf-/Aquastopverlängerung

* Unverbindliche Preisempfehlung des Herstellers inkl. 20% Mwst. UPE gültig ab 01.11.2017. **30% sparsamer (137 kWh/Jahr) als der Grenzwert (196 kWh/Jahr) zur Energie-Effizienz-Klasse A+++.
*** 50% sparsamer (89 kWh/Jahr) als der Grenzwert (196 kWh/Jahr) zur Energie-Effizienz-Klasse A+++.
[1] Verbrauch pro Jahr bei 220 Standard-Waschzyklen 60°C/40°C Baumwolle bei vollständiger und Teil-Befüllung (inkl. Verbrauch der Betriebsarten mit geringerer Leistungsaufnahme).
[2] Wasch-/Schleuderphase im Programm 60°C Baumwolle bei Vollbeladung.

# Serie 8 Waschmaschinen

Lieferbar ab 12/2017***

## Serie | 8 WAWH8640 iDos — € 1.189,00*

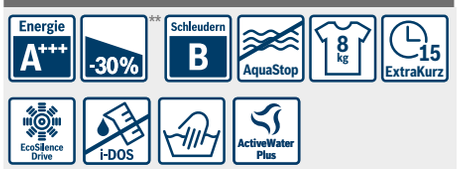


**Leistung und Verbrauch**
- Energie-Effizienz-Klasse: A+++ -30%**
- Energie/Wasser[1]: 137 kWh/9.900 Liter
- Fassungsvermögen: 1 - 8 kg
- Schleuder-Effizienz-Klasse: B
- Schleuderleistung 1400 - 400 U/min
- Geräusch[2]: 48/72 dB(A) re 1 pW

**Programme**
- Spezialprogramme: Abpumpen, Schnell/Mix leise, Sportswear, ExtraKurz 15', Schnell/Mix, Spülen / Schleudern, **Automatik**, AllergiePlus, Decken, Trommel reinigen (mit Erinnerungsfunktion), Wolle-Handwäsche, Fein/Seide

**Optionen**
- **Home Connect Funktion:** Fernstart und Fernüberwachung
- VarioPerfect: zeit- oder energieoptimierte Programme mit perfektem Waschergebnis
- TouchControl-Tasten: Start / Pause, Temperatur, Drehzahlabwahl, Vorwäsche, EcoPerfect, SpeedPerfect, i-DOS 1, i-DOS 2 und 24 h Fertig in
- **i-DOS:** dosiert vollautomatisch Flüssigwaschmittel und Weichspüler

**Komfort und Sicherheit**
- VarioTrommel: schonendes und effizientes Waschen
- Durchflusssensor für optimalen Wasserverbrauch
- Trommelreinigung mit Erinnerungsfunktion
- AquaSensor für optimale Spülergebnisse
- ActiveWater™Plus
- AquaStop mit lebenslanger Garantie
- EcoSilence Drive
- AntiVibration Design: mehr Stabilität und Laufruhe
- Verbrauchsanzeige: Angabe zu Strom- und Wasserverbrauch
- Programmwähler mit integriertem Ein-/ Ausschalter
- Großes, übersichtliches LED-Display
- Stufenlose Mengenautomatik
- Schaumerkennung
- Selbstreinigungsschublade
- Kindersicherung
- 32 cm-Bullauge, silber-schwarzgrau mit 171° Türöffnungswinkel, Komfortverschluss
- Nachlegefunktion
- Summer

**Technische Informationen**
- Gerätemaße (HxBxT): 84,5 x 60,0 x 59,0 cm
- Unterschiebbar (85 cm Nischenhöhe)

**Sonderzubehör**
WMZ20490 Podest mit Auszug
WMZ2200 Bodenbefestigung
WMZ2380 Kaltwasser Zulauf-/Aquastopverlängerung

**bis 12/2017 WAW28640 UPE 1.129 €,**
wie WAWH8640, ohne Home Connect.

## Serie | 8 WAW32541 Weiß — € 1.059,00*

**Leistung und Verbrauch**
- Energie-Effizienz-Klasse: A+++
- Energie/Wasser[1]: 196 kWh/10.560 Liter
- Fassungsvermögen: 1 - 8 kg
- Schleuder-Effizienz-Klasse: A
- Schleuderleistung **1600** - 400 U/min
- Geräusch[2]: 47/73 dB(A) re 1 pW

**Programme**
- Spezialprogramme: Abpumpen, Schnell/Mix extra leise, Hemden/Blusen, Sportswear, ExtraKurz 15', Schnell/Mix, Spülen / Schleudern, AllergiePlus, Trommel reinigen (mit Erinnerungsfunktion), Wolle-Handwäsche, Fein/Seide

**Optionen**
- VarioPerfect: zeit- oder energieoptimierte Programme mit perfektem Waschergebnis
- TouchControl-Tasten: Ein/Aus, Vorwäsche, Spülen Plus, Bügelleicht, Drehzahlabwahl, Start in, Temperatur, Start / Pause, SpeedPerfect, EcoPerfect, Fleckenwahl und 24 h Fertig in
- **Flecken-Automatik** mit 4 Flecken

**Komfort und Sicherheit**
- VarioTrommel: schonendes und effizientes Waschen
- Durchflusssensor für optimalen Wasserverbrauch
- Trommelreinigung mit Erinnerungsfunktion
- ActiveWater™Plus
- AquaStop mit lebenslanger Garantie
- EcoSilence Drive
- AntiVibration Design: mehr Stabilität und Laufruhe
- Verbrauchsanzeige: Angabe zu Strom- und Wasserverbrauch
- Programmwähler mit integriertem Ein-/ Ausschalter
- Großes, übersichtliches LED-Display
- Stufenlose Mengenautomatik
- Schaumerkennung
- Unwuchtkontrolle
- Selbstreinigungsschublade
- Kindersicherung
- 32 cm-Bullauge, silber-schwarzgrau mit 171° Türöffnungswinkel, Komfortverschluss
- Nachlegefunktion
- Trommelinnenbeleuchtung: LED
- Einsatz für Flüssigwaschmittel
- Geräuschdämmung
- Summer

**Technische Informationen**
- Gerätemaße (HxBxT): 84,8 x 59,8 x 59,0 cm
- Unterschiebbar (85 cm Nischenhöhe)

**Sonderzubehör**
WMZ20490 Podest mit Auszug
WMZ2200 Bodenbefestigung
WMZ2380 Kaltwasser Zulauf-/Aquastopverlängerung

## Serie | 8 WAW28540 Weiß — € 1.009,00*

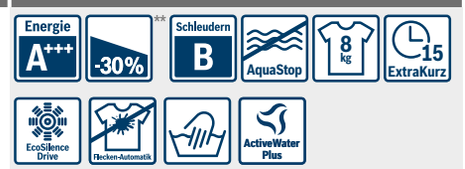


**Leistung und Verbrauch**
- Energie-Effizienz-Klasse: A+++ -30%**
- Energie/Wasser[1]: 137 kWh/9.900 Liter
- Fassungsvermögen: 1 - 8 kg
- Schleuder-Effizienz-Klasse: B
- Schleuderleistung 1400 - 400 U/min
- Geräusch[2]: 48/72 dB(A) re 1 pW

**Programme**
- Spezialprogramme: Hemden/Blusen, Schnell/Mix extra leise, Sportswear, ExtraKurz15', Schnell/Mix, AllergiePlus, Decken, Trommel reinigen (mit Erinnerungsfunktion), Wolle-Handwäsche, Fein/Seide, Abpumpen

**Optionen**
- VarioPerfect: zeit- oder energieoptimierte Programme mit perfektem Waschergebnis
- TouchControl-Tasten: Ein/Aus, Vorwäsche, Spülen Plus, Bügelleicht, Drehzahlabwahl, Start in, Temperatur, Start / Pause, SpeedPerfect, EcoPerfect, Fleckenwahl und 24 h Fertig in
- **Flecken-Automatik** mit 4 Flecken

**Komfort und Sicherheit**
- VarioTrommel: schonendes und effizientes Waschen
- Durchflusssensor für optimalen Wasserverbrauch
- Trommelreinigung mit Erinnerungsfunktion
- ActiveWater™Plus
- AquaStop mit lebenslanger Garantie
- EcoSilence Drive
- AntiVibration Design: mehr Stabilität und Laufruhe
- Verbrauchsanzeige: Angabe zu Strom- und Wasserverbrauch
- Programmwähler mit integriertem Ein-/ Ausschalter
- Großes, übersichtliches LED-Display
- Stufenlose Mengenautomatik
- Schaumerkennung
- Selbstreinigungsschublade
- Kindersicherung
- 32 cm-Bullauge, silber-schwarzgrau mit 171° Türöffnungswinkel, Komfortverschluss
- Nachlegefunktion, Unwuchtkontrolle
- Summer

**Technische Informationen**
- Gerätemaße (HxBxT): 84,8 x 59,8 x 59,0 cm
- Unterschiebbar (85 cm Nischenhöhe)

**Sonderzubehör**
WMZ20490 Podest mit Auszug
WMZ2200 Bodenbefestigung
WMZ2380 Kaltwasser Zulauf-/Aquastopverlängerung

* Unverbindliche Preisempfehlung des Herstellers inkl. 20% Mwst. UPE gültig ab 01.11.2017. ** 30% sparsamer (137 kWh/Jahr) als der Grenzwert (196 kWh/Jahr) zur Energie-Effizienz-Klasse A+++.
*** Anlauftermin ist vorläufig. Eine Lieferfähigkeit zu diesem Termin kann nicht zugesagt werden.
[1] Verbrauch pro Jahr bei 220 Standard-Waschzyklen 60°C/40°C Baumwolle bei vollständiger und Teil-Befüllung (inkl. Verbrauch der Betriebsarten mit geringerer Leistungsaufnahme).
[2] Wasch-/Schleuderphase im Programm 60°C Baumwolle bei Vollbeladung.

# Serie 6 Waschmaschinen

Green Technology inside

Serie | **6**
**WAT28411 Weiß** **€ 859,00***

Energie A+++ -30%** | Schleudern B | 7 kg | EcoSilence Drive | ActiveWater Plus

**Leistung und Verbrauch**
- Energie-Effizienz-Klasse: A+++ -30%**
- Energie/Wasser[1]: 122 kWh/8.800 Liter
- Fassungsvermögen: 1 - 7 kg
- Schleuder-Effizienz-Klasse: B
- Schleuderleistung 1400 - 400 U/min
- Geräusch[2]: 51/76 dB(A) re 1 pW

**Programme**
- Spezialprogramme: Pflegeleicht Plus, Trommel reinigen, Hemden/Blusen, Sportswear, Schnell/Mix, AllergiePlus, ExtraKurz 15'/30', Decken, Schnell/Mix leise (NightWash), Wolle-Handwäsche, Fein/Seide

**Optionen**
- VarioPerfect: zeit- oder energieoptimierte Programme mit perfektem Waschergebnis
- TouchControl-Tasten: Spülen Plus, Bügelleicht, Fertig in, Temperatur, Start/Pause mit Nachlegefunktion, SpeedPerfect/EcoPerfect, Drehzahlabwahl/Spülstop

**Komfort und Sicherheit**
- **AquaStop-Schlauch für Warmwasseranschluß**
- Nachlegefunktion
- VarioTrommel: schonendes und effizientes Waschen
- EcoSilence Drive
- AntiVibration Design: mehr Stabilität und Laufruhe
- Vollelektronische Einknopf-Bedienung für alle Waschprogramme, Temperaturen und Spezialprogramme
- Großes, übersichtliches LED-Display
- Verbrauchsanzeige: Angabe zu Stromverbrauch
- Anzeige für Überdosierung
- Programm zur Trommelreinigung
- Stufenlose Mengenautomatik
- ActiveWater™Plus
- 3D-AquaSpar-System
- Durchflusssensor für optimalen Wasserverbrauch
- Schaumerkennung
- Unwuchtkontrolle
- Signal am Programmende
- Kindersicherung
- Selbstreinigungsschublade
- 32 cm-Bullauge, weiß-schwarzgrau mit 171° Türöffnungswinkel, Komfortverschluss
- Metallverschlusshaken, Komfortverschluss

**Technische Informationen**
- Gerätemaße (HxBxT): 84,8 x 59,8 x 55,0 cm
- Unterschiebbar (85 cm Nischenhöhe)

**Sonderzubehör**
WMZ20490 Podest mit Auszug
WMZ2200 Bodenbefestigung
WMZ2380 Kaltwasser Zulauf-/Aquastopverlängerung

Green Technology inside

Serie | **6**
**WAT28421 Weiß** **€ 809,00***

Energie A+++ -30%** | Schleudern B | 7 kg | EcoSilence Drive | ActiveWater Plus

**Leistung und Verbrauch**
- Energie-Effizienz-Klasse: A+++ -30%**
- Energie/Wasser[1]: 122 kWh/8.800 Liter
- Fassungsvermögen: 1 - 7 kg
- Schleuder-Effizienz-Klasse: B
- Schleuderleistung 1400 - 400 U/min
- Geräusch[2]: 51/76 dB(A) re 1 pW

**Programme**
- Spezialprogramme: Pflegeleicht Plus, Trommel reinigen, Hemden/Blusen, Sportswear, Schnell/Mix, AllergiePlus, ExtraKurz 15'/30', Decken, Schnell/Mix leise (NightWash), Wolle-Handwäsche, Fein/Seide

**Optionen**
- VarioPerfect: zeit- oder energieoptimierte Programme mit perfektem Waschergebnis
- TouchControl-Tasten: Spülen Plus, Bügelleicht, Fertig in, Temperatur, Start/Pause mit Nachlegefunktion, SpeedPerfect/EcoPerfect, Drehzahlabwahl/Spülstop

**Komfort und Sicherheit**
- AquaStop-Schlauch
- VarioTrommel: schonendes und effizientes Waschen
- EcoSilence Drive
- AntiVibration Design: mehr Stabilität und Laufruhe
- Vollelektronische Einknopf-Bedienung für alle Waschprogramme, Temperaturen und Spezialprogramme
- Großes, übersichtliches LED-Display
- Verbrauchsanzeige: Angabe zu Stromverbrauch
- Anzeige für Überdosierung
- Programm zur Trommelreinigung
- Stufenlose Mengenautomatik
- ActiveWater™Plus
- 3D-AquaSpar-System
- Durchflusssensor für optimalen Wasserverbrauch
- Schaumerkennung
- Unwuchtkontrolle
- Signal am Programmende
- Kindersicherung
- Selbstreinigungsschublade
- 32 cm-Bullauge, weiß-schwarzgrau mit 171° Türöffnungswinkel, Komfortverschluss
- Komfortverschluss, Metallverschlusshaken

**Technische Informationen**
- Gerätemaße (HxBxT): 84,8 x 59,8 x 55,0 cm
- Unterschiebbar (85 cm Nischenhöhe)

**Sonderzubehör**
WMZ20490 Podest mit Auszug
WMZ2200 Bodenbefestigung
WMZ2380 Kaltwasser Zulauf-/Aquastopverlängerung

Green Technology inside

Serie | **6**
**WAT28321 Weiß** **€ 789,00***

Energie A+++ -30%* | Schleudern B | 7 kg | EcoSilence Drive | ActiveWater Plus

**Leistung und Verbrauch**
- Energie-Effizienz-Klasse: A+++ -30%**
- Energie/Wasser[1]: 122 kWh/8.800 Liter
- Fassungsvermögen: 1 - 7 kg
- Schleuder-Effizienz-Klasse: B
- Schleuderleistung 1400 - 400 U/min
- Geräusch[2]: 51/76 dB(A) re 1 pW

**Programme**
- Spezialprogramme: Schnell/Mix, AllergiePlus, ExtraKurz 15'/30', Wolle-Handwäsche, Fein/Seide
- Temperatur am Programmdrehwähler

**Optionen**
- VarioPerfect: zeit- oder energieoptimierte Programme mit perfektem Waschergebnis
- TouchControl-Tasten: Spülen Plus, Fertig in, Start / Pause mit Nachlegefunktion, SpeedPerfect/EcoPerfect, Drehzahlabwahl/ Spülstop

**Komfort und Sicherheit**
- AquaStop-Schlauch
- VarioTrommel: schonendes und effizientes Waschen
- EcoSilence Drive
- AntiVibration Design: mehr Stabilität und Laufruhe
- ECARF Qualitätssiegel: allergikerfreundliches Produkt
- Vollelektronische Einknopf-Bedienung für alle Waschprogramme, Temperaturen und Spezialprogramme
- Großes, übersichtliches LED-Display
- Nachlegefunktion
- Stufenlose Mengenautomatik
- ActiveWater™Plus
- 3D-AquaSpar-System
- Durchflusssensor für optimalen Wasserverbrauch
- Schaumerkennung
- Unwuchtkontrolle
- Signal am Programmende
- Kindersicherung
- Selbstreinigungsschublade
- 32 cm-Bullauge, weiß-schwarzgrau mit 171° Türöffnungswinkel, Komfortverschluss
- Komfortverschluss, Metallverschlusshaken

**Technische Informationen**
- Gerätemaße (HxBxT): 84,8 x 59,8 x 55,0 cm
- Unterschiebbar (85 cm Nischenhöhe)

**Sonderzubehör**
WMZ20490 Podest mit Auszug
WMZ2200 Bodenbefestigung
WMZ2380 Kaltwasser Zulauf-/Aquastopverlängerung

* Unverbindliche Preisempfehlung des Herstellers inkl. 20% Mwst. UPE gültig ab 01.11.2017. ** 30% sparsamer (122 kWh/Jahr) als der Grenzwert (174 kWh/Jahr) zur Energie-Effizienz-Klasse A+++.

[1] Verbrauch pro Jahr bei 220 Standard-Waschzyklen 60°C/40°C Baumwolle bei vollständiger und Teil-Befüllung (inkl. Verbrauch der Betriebsarten mit geringerer Leistungsaufnahme).

[2] Wasch-/Schleuderphase im Programm 60°C Baumwolle bei Vollbeladung.

# Serie 6 und Serie 4 Waschmaschinen

| Serie \| **6**<br>**WUQ28440 Weiß** | **€ 839,00*** | Serie \| **4**<br>**WAN28121 Weiß** | **€ 639,00*** | Serie \| **4**<br>**WAN28020 Weiß** | **€ 629,00*** |
|---|---|---|---|---|---|
| **Leistung und Verbrauch**<br>- Energie-Effizienz-Klasse: A+++ -30%**<br>- Energie/Wasser[1]: 122 kWh/8.800 Liter<br>- Fassungsvermögen: 1 - 7 kg<br>- Schleuder-Effizienz-Klasse: B<br>- Schleuderleistung 1400 - 400 U/min<br>- Geräusch[2]: 49/74 dB(A) re 1 pW | | **Leistung und Verbrauch**<br>- Energie-Effizienz-Klasse: A+++ -10%***<br>- Energie/Wasser[1]: 157 kWh/9.020 Liter<br>- Fassungsvermögen: 1 - 7 kg<br>- Schleuder-Effizienz-Klasse: B<br>- Schleuderleistung 1400 - 400 U/min<br>- Geräusch[2]: 54/75 dB(A) re 1 pW | | **Leistung und Verbrauch**<br>- Energie-Effizienz-Klasse: A+++ -10%****<br>- Energie/Wasser[1]: 137 kWh/8.580 Liter<br>- Fassungsvermögen: 1 - 6 kg<br>- Schleuder-Effizienz-Klasse: B<br>- Schleuderleistung 1400 - 400 U/min<br>- Geräusch[2]: 54/75 dB(A) re 1 pW | |
| **Programme**<br>- Spezialprogramme: Pflegeleicht Plus, Trommel reinigen, Hemden/Blusen, Sportswear, Schnell/Mix, AllergiePlus, ExtraKurz 15'/30', Decken, Schnell/Mix leise (NightWash), Wolle-Handwäsche, Fein/Seide | | **Programme**<br>- Spezialprogramme: Pflegeleicht Plus, Hemden/Blusen, Sportswear, Schnell/Mix, AllergiePlus, ExtraKurz 15'/30', Decken, Schnell/Mix leise (NightWash), Trommel reinigen (mit Erinnerungsfunktion), Spülen/Schleudern/Abpumpen, Wolle-Handwäsche, Fein/Seide | | **Programme**<br>- Spezialprogramme: Spülen, Schnell/Mix, ExtraKurz 30'/15', Wolle-Handwäsche, Fein/Seide<br>- Temperatur am Programmdrehwähler | |
| **Optionen**<br>- VarioPerfect: zeit- oder energieoptimierte Programme mit perfektem Waschergebnis<br>- TouchControl-Tasten: Spülen Plus, Bügelleicht, Fertig in, Temperatur, Start / Pause mit Nachlegefunktion, SpeedPerfect/EcoPerfect, Drehzahlabwahl/Spülstop | | **Optionen**<br>- VarioPerfect: zeit- oder energieoptimierte Programme mit perfektem Waschergebnis<br>- TouchControl-Tasten: Spülen Plus, Fertig in, Temperatur, Start / Pause mit Nachlegefunktion, SpeedPerfect/EcoPerfect, Drehzahlabwahl/Spülstop | | **Optionen**<br>- VarioPerfect: zeit- oder energieoptimierte Programme mit perfektem Waschergebnis<br>- TouchControl-Tasten: Fertig in, Start / Pause mit Nachlegefunktion, SpeedPerfect, EcoPerfect, Drehzahlabwahl/Spülstop | |
| **Komfort und Sicherheit**<br>- AquaStop mit lebenslanger Garantie gegen Wasserschäden<br>- VarioTrommel: schonendes und effizientes Waschen<br>- Programm zur Trommelreinigung<br>- EcoSilence Drive<br>- AntiVibration Design: mehr Stabilität und Laufruhe<br>- Vollelektronische Einknopf-Bedienung für alle Waschprogramme, Temperaturen und Spezialprogramme<br>- Großes, übersichtliches LED-Display für Programmablauf, Temperaturwahl, max. Schleuderdrehzahl, Restzeitanzeige und 24 h Endezeitvorwahl, Beladungsempfehlung und Verbrauchsanzeige<br>- Nachlegefunktion<br>- Verbrauchsanzeige: Angabe zu Stromverbrauch<br>- Anzeige für Überdosierung<br>- Stufenlose Mengenautomatik<br>- Durchflusssensor für optimalen Wasserverbrauch<br>- ActiveWater™Plus<br>- Schaumerkennung, Unwuchtkontrolle<br>- Signal am Programmende, Kindersicherung<br>- Selbstreinigungsschublade<br>- 32 cm-Bullauge, weiß mit 165° Türöffnungswinkel<br>- Komfortverschluss, Metallverschlusshaken | | **Komfort und Sicherheit**<br>- AquaStop-Schlauch<br>- EcoSilence Drive: leiser Motor mit langer Lebensdauer<br>- AntiVibration Design: mehr Stabilität und Laufruhe<br>- Großes Display für Temperatur, Drehzahl, Restzeit, 24 h Endezeitvorwahl und Beladungsempfehlung<br>- Vollelektronische Einknopf-Bedienung für alle Wasch- und Spezialprogramme<br>- Nachlegefunktion<br>- ActiveWater™: Mengenautomatik<br>- Schaumerkennung<br>- Unwuchtkontrolle<br>- Signal am Programmende<br>- Kindersicherung<br>- 30 cm-Bullauge, weiß-schwarzgrau mit 180° Türöffnungswinkel<br>- Metallverschlusshaken<br>- Komfortverschluss | | **Komfort und Sicherheit**<br>- AquaStop-Schlauch<br>- Großes, übersichtliches LED-Display für Programmablauf, max. Schleuderdrehzahl, Restzeitanzeige, 24 h Endezeitvorwahl und Beladungsempfehlung<br>- Vollelektronische Einknopf-Bedienung für alle Wasch- und Spezialprogramme<br>- ActiveWater™: Mengenautomatik<br>- EcoSilence Drive<br>- AntiVibration Design: mehr Stabilität und Laufruhe<br>- Schaumerkennung<br>- Unwuchtkontrolle<br>- Signal am Programmende<br>- Kindersicherung<br>- 30 cm-Bullauge, weiß mit 180° Türöffnungswinkel, Komfortverschluss<br>- Metallverschlusshaken | |
| **Technische Informationen**<br>- Gerätemaße (HxBxT): 84,8 x 59,8 x 55,0 cm<br>- **Unterbaufähig** 82 cm mit WMZ20331<br>**Sonderzubehör**<br>WMZ20331 Unterbauabdeckung<br>WMZ20490 Podest mit Auszug<br>WMZ2200 Bodenbefestigung<br>WMZ2380 Kaltwasser Zulauf-/Aquastopverlängerung | | **Technische Informationen**<br>- Gerätemaße (HxBxT): 84,8 x 59,8 x 55,0 cm<br>- Unterschiebbar (85 cm Nischenhöhe)<br>**Sonderzubehör**<br>WMZ20490 Podest mit Auszug<br>WMZ2200 Bodenbefestigung<br>WMZ2380 Kaltwasser Zulauf-/Aquastopverlängerung | | **Technische Informationen**<br>- Gerätemaße (HxBxT): 84,8 x 59,8 x 55,0 cm<br>- Unterschiebbar (85 cm Nischenhöhe)<br>**Sonderzubehör**<br>WMZ20490 Podest mit Auszug<br>WMZ2200 Bodenbefestigung<br>WMZ2380 Kaltwasser Zulauf-/Aquastopverlängerung | |

* Unverbindliche Preisempfehlung des Herstellers inkl. 20% Mwst. UPE gültig ab 01.11.2017. ** 30% sparsamer (122 kWh/Jahr) als der Grenzwert (174 kWh/Jahr) zur Energie-Effizienz-Klasse A+++.
*** 10% sparsamer (157kWh/Jahr) als der Grenzwert (153kWh/Jahr) der Energieeffizienzklasse A+++. **** 10% sparsamer (137kWh/Jahr) als der Grenzwert (153kWh/Jahr) der Energieeffizienzklasse A+++.
[1] Verbrauch pro Jahr bei 220 Standard-Waschzyklen 60°C/40°C Baumwolle bei vollständiger und Teil-Befüllung (inkl. Verbrauch der Betriebsarten mit geringerer Leistungsaufnahme).
[2] Wasch-/Schleuderphase im Programm 60°C Baumwolle bei Vollbeladung.

# Serie 2 Waschmaschinen und Serie 6 Slimline

## Serie | 2
**WAB28222 Weiß** **€ 559,00***

**Leistung und Verbrauch**
- Energie-Effizienz-Klasse: A+++
- Energie/Wasser[1]: 153 kWh/10.560 Liter
- Fassungsvermögen: 1 - 6 kg
- Schleuder-Effizienz-Klasse: B
- Schleuderleistung 1400 - 400 U/min
- Geräusch[2]: 59/77 dB(A) re 1 pW

**Programme**
- Spezialprogramme: Pflegeleicht Plus, Mix, Hemden/Blusen, Sportswear, AllergiePlus, ExtraKurz 30'/15', Wolle-Handwäsche, Fein/Seide

**Optionen**
- VarioPerfect: zeit- oder energieoptimierte Programme mit perfektem Waschergebnis
- TouchControl-Tasten: Start / Pause, Drehzahlabwahl, Bügelleicht, EcoPerfect, SpeedPerfect, Fertig in, Temperatur

**Komfort und Sicherheit**
- AquaStop-Schlauch
- Display für Programmablauf, Temperatur, Drehzahl, Restzeit und 24 h Endezeitvorwahl
- Vollelektronische Einknopf-Bedienung für alle Wasch- und Spezialprogramme
- AquaSpar-System
- ActiveWater™: Mengenautomatik
- Schaumerkennung
- Unwuchtkontrolle
- Anzeige für Überdosierung
- Kindersicherung
- 30 cm-Bullauge, weiß mit 140° Türöffnungswinkel
- Summer

**Technische Informationen**
- Gerätemaße (HxBxT): 84,8 x 59,8 x 55,0 cm
- Unterschiebbar (85 cm Nischenhöhe)

**Sonderzubehör**
WMZ20490 Podest mit Auszug
WMZ2200 Bodenbefestigung
WMZ2380 Kaltwasser Zulauf-/Aquastopverlängerung

## Serie | 6
**WLT24440 Weiß** **€ 719,00***

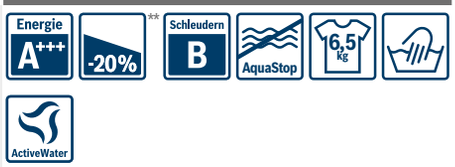


**Leistung und Verbrauch**
- Energie-Effizienz-Klasse: A+++ -20%**
- Energie/Wasser[1]: 119 kWh/8.800 Liter
- Fassungsvermögen: 1 - 6,5 kg
- Schleuder-Effizienz-Klasse: B
- Schleuderleistung 1200 - 400 U/min
- Geräusch[2]: 52/76 dB(A) re 1 pW

**Programme**
- Spezialprogramme: Spülen, Daunen, Pflegeleicht Plus, Trommel reinigen, Hemden/Blusen, Sportswear, Schnell/Mix, Pumpen / Schleudern, AllergiePlus, ExtraKurz 30'/15', NightWash (Schnell/Mix extra leise), Wolle-Handwäsche, Fein/Seide

**Optionen**
- VarioPerfect: zeit- oder energieoptimierte Programme mit perfektem Waschergebnis
- TouchControl-Tasten: Start / Pause mit Nachlegefunktion, Vorwäsche, Wasser Plus, EcoPerfect, SpeedPerfect, Drehzahlabwahl/Spülstop, Start In, Temperatur

**Komfort und Sicherheit**
- VarioSoft-Trommelsystem
- AquaStop mit lebenslanger Garantie
- Verbrauchsanzeige: Angabe zu Stromverbrauch
- Großes, übersichtliches LED-Display für Programmablauf, Temperaturwahl, max Schleuderdrehzahl, Restzeitanzeige und 24 h Endezeitvorwahl, Beladungsempfehlung und Verbrauchsanzeige
- Vollelektronische Einknopf-Bedienung für alle Waschprogramme, Temperaturen und Spezialprogramme
- ActiveWater™: Mengenautomatik
- Schaumerkennung
- Unwuchtkontrolle
- Selbstreinigungsschublade
- Anzeige für Überdosierung
- Kindersicherung
- 32 cm-Bullauge, weiß-schwarzgrau mit 165° Türöffnungswinkel
- Metallverschlusshaken
- Magnetverschluss für sofortiges Türöffnen am Programmende
- Nachlegefunktion
- Summer

**Technische Informationen**
- Gerätemaße (H x B x T): 84,8 x 59,8 x **44,6** cm
- Unterschiebbar (85 cm Nischenhöhe)

**Sonderzubehör**
WMZ2200 Bodenbefestigung
WMZ2380 Kaltwasser Zulauf-/Aquastopverlängerung

* Unverbindliche Preisempfehlung des Herstellers inkl. 20% Mwst. UPE gültig ab 01.11.2017.
** 20% sparsamer (119 kWh/Jahr) als der Grenzwert (164 kWh/Jahr) zur Energie-Effizienz-Klasse A+++.
[1] Verbrauch pro Jahr bei 220 Standard-Waschzyklen 60°C/40°C Baumwolle bei vollständiger und Teil-Befüllung (inkl. Verbrauch der Betriebsarten mit geringerer Leistungsaufnahme).
[2] Wasch-/Schleuderphase im Programm 60°C Baumwolle bei Vollbeladung.

# Serie 6, Serie 4 und Serie 2 Toplader

Test sieger

| Serie \| **6**<br>**WOT24447 Weiß** **€ 899,00*** | Serie \| **4**<br>**WOT24227 Weiß** **€ 749,00*** | Serie \| **2**<br>**WOR20156 Weiß** **€ 619,00*** |
|---|---|---|
| Energie A+++ · Schleudern C · AquaStop · 7 kg · Reload function · 40 cm · P · 15 ExtraKurz · ActiveWater | Energie A+++ · Schleudern C · 7 kg · Reload function · 40 cm · P · ActiveWater | Energie A++ · Schleudern C · 6 kg · Reload function · 40 cm · P · ActiveWater |
| **Leistung und Verbrauch**<br>- Energie-Effizienz-Klasse: A+++<br>- Energie/Wasser[1]: 174 kWh/9.240 Liter<br>- Fassungsvermögen: 1 - 7 kg<br>- Schleuder-Effizienz-Klasse: C<br>- Schleuderleistung 1200 - 400 U/min<br>- Geräusch[2]: 59/76 dB(A) re 1 pW | **Leistung und Verbrauch**<br>- Energie-Effizienz-Klasse: A+++<br>- Energie/Wasser[1]: 174 kWh/9.240 Liter<br>- Fassungsvermögen: 1 - 7 kg<br>- Schleuder-Effizienz-Klasse: C<br>- Schleuderleistung 1200 - 400 U/min<br>- Geräusch[2]: 59/76 dB(A) re 1 pW | **Leistung und Verbrauch**<br>- Energie-Effizienz-Klasse: A++<br>- Energie/Wasser[1]: 171 kWh/9.460 Liter<br>- Fassungsvermögen: 1 - 6 kg<br>- Schleuder-Effizienz-Klasse: C<br>- Schleuderleistung 1000 - 400 U/min<br>- Geräusch[2]: 59/74 dB(A) re 1 pW |
| **Programme**<br>- Spezialprogramme: Pflegeleicht Plus, Hemden/ Blusen, Sportswear, ExtraKurz15', Schnell/Mix, AllergiePlus, Wolle-Handwäsche, Fein/Seide | **Programme**<br>- Spezialprogramme: Pflegeleicht Plus, Schnell/ Mix, AllergiePlus, Wolle-Handwäsche, Fein/Seide | **Programme**<br>- Spezialprogramme: Schnell/Mix, Wolle-Handwäsche, Fein/Seide |
| **Optionen**<br>- Tasten: Startzeitvorwahl, Vorwäsche, Temperatur, Start/Pause mit Nachlegefunktion, Flecken, Spülen plus, Bügelleicht, Schnell Waschen, Memory, Löschen, Drehzahlabwahl, Spülstop | **Optionen**<br>- Tasten: Vorwäsche, Fertig in, Flecken, Spülen plus, Bügelleicht, Schnell Waschen, Memory, Löschen, Fleckenbehandlung, Drehzahlabwahl, Spülstop | **Optionen**<br>- Tasten: Vorwäsche, Fertig in, Flecken, Spülen plus, Bügelleicht, Wasser plus, Löschen, Fleckenbehandlung, Drehzahlabwahl, Spülstop |
| **Komfort und Sicherheit**<br>- AquaStop mit lebenslanger Garantie<br>- Großes Display für Temperatur, Drehzahlabwahl, LED Anzeige für Programmablauf, Restzeitanzeige und 24 h Startzeitvorwahl<br>- Vollelektronische Einknopf-Bedienung für alle Waschprogramme<br>- AquaSpar-System<br>- ActiveWater™: Mengenautomatik<br>- Unwuchtkontrolle<br>- Kindersicherung<br>- Schaumerkennung<br>- Elektronische Parkstellung der Trommel<br>- softOpening-Trommel<br>- Nachlegefunktion<br>- Ausfahrbare Mobilität | **Komfort und Sicherheit**<br>- AquaStop-Schlauch<br>- Kleines Display für Drehzahlabwahl, Restzeitanzeige und 24 h Startzeitvorwahl, LED-Anzeige für Programmablauf<br>- Vollelektronische Einknopf-Bedienung für alle Waschprogramme, Temperaturen und Spezialprogramme<br>- AquaSpar-System<br>- ActiveWater™: Mengenautomatik<br>- Unwuchtkontrolle<br>- Schaumerkennung<br>- Elektronische Parkstellung der Trommel<br>- softOpening-Trommel<br>- Nachlegefunktion<br>- Ausfahrbare Mobilität | **Komfort und Sicherheit**<br>- Mehrfach-Wasserschutz<br>- LED-Anzeige für Programmablauf<br>- Vollelektronische Einknopf-Bedienung für alle Waschprogramme, Temperaturen und Spezialprogramme<br>- AquaSpar-System<br>- ActiveWater™: Mengenautomatik<br>- Unwuchtkontrolle<br>- Schaumerkennung<br>- softOpening-Trommel<br>- Nachlegefunktion |
| **Technische Informationen**<br>- Gerätemaße (HxBxT): 90,0 x 40,0 x 65,0 cm | **Technische Informationen**<br>- Gerätemaße (HxBxT): 90,0 x 40,0 x 65,0 cm | **Technische Informationen**<br>- Gerätemaße (HxBxT): 90,0 x 40,0 x 65,0 cm |
| **Sonderzubehör**<br>WMZ2380 Kaltwasser Zulauf-/Aquastopverlängerung | **Sonderzubehör**<br>WMZ2380 Kaltwasser Zulauf-/Aquastopverlängerung | **Sonderzubehör**<br>WMZ2380 Kaltwasser Zulauf-/Aquastopverlängerung |

* Unverbindliche Preisempfehlung des Herstellers inkl. 20% Mwst. UPE gültig ab 01.11.2017.

[1] Verbrauch pro Jahr bei 220 Standard-Waschzyklen 60°C/40°C Baumwolle bei vollständiger und Teil-Befüllung (inkl. Verbrauch der Betriebsarten mit geringerer Leistungsaufnahme).

[2] Wasch-/Schleuderphase im Programm 60°C Baumwolle bei Vollbeladung.

# Serie 6 Waschtrockner und HomeProfessional Wärmepumpentrockner

| Serie \| **6**<br>**WVG30443 Waschtrockner** **€ 1.239,00*** | **HomeProfessional**<br>**WTY887W6 Weiß** **€ 1.479,00*** | **HomeProfessional**<br>**WTYH7701 Weiß** **€ 1.359,00*** |
|---|---|---|
| **Leistung und Verbrauch**<br>- Energie-Effizienz-Klasse: A<br>- Energie/Wasser: 5,44 kWh/118 Liter<br>- Fassungsvermögen: 7kg Waschen - 4 kg Trocknen<br>- Schleuder-Effizienz-Klasse: B<br>- Schleuderleistung 1500 - 400 U/min<br>- Geräusch: 52/74/59 dB | **Leistung und Verbrauch**<br>- Energie-Effizienz-Klasse[1]: **A+++**<br>- Energieverbrauch[2]: 175 kWh<br>- Fassungsvermögen: 1 - 9 kg<br>- Kondensations-Effizienz-Klasse: A<br>- Geräusch[3]: **59 dB**(A) re 1 pW | **Leistung und Verbrauch**<br>- Energie-Effizienz-Klasse[1]: A+++<br>- Energieverbrauch[2]: 176 kWh<br>- Fassungsvermögen: 1 - 8 kg<br>- Kondensations-Effizienz-Klasse: B<br>- Geräusch[3]: 62 dB(A) re 1 pW |
| **Programme**<br>- Spezialprogramme Waschen: Spülen, Daunen, Trommel reinigen, Mix, ExtraKurz 15', Pumpen / Schleudern, AllergiePlus, Hygiene Care, Wolle-Handwäsche, Fein/Seide<br>- Trocken-Option für Spezialprogramme Waschen<br>- Spezialprogramme Trocknen: Schontrocknen, Intensiv trocknen, Waschen & Trocknen 60' | **Programme**<br>- Spezialprogramme: Wolle finish, Mix, Handtücher, Synthetikdecken, Zeitprogramm 30 min kalt, Zeitprogramm 60 Min Warm, Zeitprogramm 30 Min. warm, Baumwolle, Pflegeleicht, Sportswear, Daunen, ExtraKurz 40', Blusen/Hemden, Feinwäsche | **Programme**<br>- Spezialprogramme: Wolle finish, Mix, Handtücher, Steppdecken, Zeitprogramm warm, Zeitprogramm kalt, Baumwolle, Pflegeleicht, AllergiePlus, Sportswear, Daunen, ExtraKurz 40', Blusen/Hemden, Feinwäsche<br>- **Besonders schnelle Trockenprogramme: weniger als 20 Min./kg im Labelprogramm** |
| **Optionen**<br>- TouchControl-Tasten: Start / Pause mit Nachlegefunktion, Spülen Plus, Fertig in, Drehzahlabwahl, Temperatur, Trocknen | **Optionen**<br>- Knitterschutz 120 min am Programmende<br>- TouchControl-Tasten: Knitterschutz, Endezeitvorwahl, Start/Pause, Optionen, Trockenziele, Memory 1, Memory 2, Start / Pause, Grundeinstellungen, 24 h Endezeitvorwahl<br>- Multisignaltöne | **Optionen**<br>- **Home Connect Funktion:** Fernstart und Fernüberwachung, mit Energiemanagement<br>- Knitterschutz 120 min am Programmende<br>- TouchControl-Tasten: Knitterschutz, Endezeitvorwahl, Start/Pause, Optionen, Trockenziele, Memory 1, Memory 2, 24 h Endezeitvorwahl |
| **Komfort und Sicherheit**<br>- AquaStop mit lebenslanger Garantie gegen Wasserschäden<br>- VarioSoft-Trommelsystem: schnelleres und schonenderes Waschen<br>- EcoSilence Drive<br>- ECARF Qualitätssiegel: allergikerfreundliches Produkt<br>- Vollelektronische Einknopf-Bedienung für alle Wasch- und Spezialprogramme<br>- Großes, übersichtliches LED-Display für Programmablauf, Temperaturwahl, max. Schleuderdrehzahl, Restzeitanzeige und 24 h Endezeitvorwahl und Beladungsempfehlung<br>- Nachlegefunktion<br>- Anzeige für Überdosierung<br>- Durchflusssensor für optimalen Wasserverbrauch<br>- ActiveWater™Plus: ressourcenschonendes Wassermanagement<br>- Schaumerkennung, Unwuchtkontrolle<br>- Signal am Programmende, Kindersicherung<br>- 32 cm-Bullauge, silber-schwarzgrau mit 180° Türöffnungswinkel<br>- Bullauge mit Glasabdeckung<br>- Bullaugen-Anschlag links<br>- Metallverschlusshaken, Komfortverschluss | **Komfort und Sicherheit**<br>- SelfCleaning Condenser<br>- AutoDry: feuchtegesteuerte Trocknungsprogramme<br>- Beleuchteter Programmwähler mit integriertem Ein-/ Ausschalter<br>- Hochauflösendes TFT-Klartextdisplay für intuitive Bedienung<br>- Sensitive Drying System: große Edelstahltrommel, Mitnehmer im Softdesign<br>- AntiVibration Design: mehr Stabilität und Laufruhe<br>- Trommelinnenbeleuchtung: LED<br>- Kindersicherung<br>- Signal am Programmende<br>- Glastür mit Rahmen silber-schwarzgrau<br>- Komfortverschluss<br>- Kondensat-Ablaufgarnitur<br>- Türanschlag: Schwenktür, wechselbar | **Komfort und Sicherheit**<br>- SelfCleaning Condenser<br>- AutoDry: feuchtegesteuerte Trocknungsprogramme<br>- Beleuchteter Programmwähler mit integriertem Ein-/ Ausschalter<br>- Hochauflösendes TFT-Klartextdisplay für intuitive Bedienung<br>- Sensitive Drying System: große Edelstahltrommel, Mitnehmer im Softdesign<br>- AntiVibration Design: mehr Stabilität und Laufruhe<br>- Trommelinnenbeleuchtung: LED<br>- Kindersicherung<br>- Summer<br>- Signal am Programmende<br>- Glastür mit Rahmen silber-schwarzgrau<br>- Komfortverschluss<br>- Türanschlag: wechselbar |
| **Technische Informationen**<br>- Gerätemaße (HxBxT): 85,0 x 60,0 x 59,0 cm<br>- Unterschiebbar (85 cm Nischenhöhe) | **Technische Informationen**<br>- Gerätemaße (HxBxT): 84,2 x 59,8 x 59,9 cm<br>- Unterschiebbar (85 cm Nischenhöhe) | **Technische Informationen**<br>- Gerätemaße (HxBxT): 84,2 x 59,8 x 59,9 cm<br>- Unterschiebbar (85 cm Nischenhöhe) |
| **Sonderzubehör**<br>WMZ20490 Podest mit Auszug<br>WMZ2200 Bodenbefestigung<br>WMZ2380 Kaltwasser Zulauf-/Aquastopverlängerung | **Sonderzubehör**<br>WMZ20500 Podest mit Auszug<br>WTZ11400 Verbindungssatz mit Auszug<br>WTZ20410 Verbindungssatz<br>WMZ20600 Wollekorb | **Sonderzubehör**<br>WMZ20500 Podest mit Auszug<br>WTZ11400 Verbindungssatz mit Auszug<br>WTZ20410 Verbindungssatz<br>WMZ20600 Wollekorb |

* Unverbindliche Preisempfehlung des Herstellers inkl. 20% Mwst. UPE gültig ab 01.11.2017.

[1] Werte gemäß Verordnung (EU) Nr. 392/2012 (neues Energielabel). [2] Verbrauch pro Jahr bei 160 Standard-Trocknungszyklen im Standard-Baumwollprogramm bei Voll- und Teil-Befüllung inkl. Verbrauch der Betriebsarten mit geringer Leistungsaufnahme. Tatsächlicher Verbrauch abhängig von Art der Nutzung des Geräts. [3] Im Standard-Baumwoll-Programm bei Vollbeladung. [4] Die Wärmepumpe des Trockners enthält fluoriertes Treibhausgas in hermetisch geschlossener Einrichtung. Kältemittel R134A.

# Serie 8 Wärmepumpentrockner

Test sieger

Green Technology inside

Test sieger

| Serie \| **8**<br>**WTW875W0 Weiß** | **€ 1.259,00*** |
|---|---|

Energie A+++ | Kondensation B | 8 kg | SelfCleaning Condenser | AutoDry | SensitiveDrying System

**Leistung und Verbrauch**
- Energie-Effizienz-Klasse[1]: A+++
- Energieverbrauch[2]: 176 kWh
- Fassungsvermögen: 1 - 8 kg
- Kondensations-Effizienz-Klasse: B
- Geräusch[3]: 62 dB(A) re 1pw

**Programme**
- Spezialprogramme: Wolle finish, Schnell/Mix, Handtücher, Steppdecken, Zeitprogramm warm, Zeitprogramm kalt, Baumwolle, Pflegeleicht, AllergiePlus, Sportswear, Daunen, ExtraKurz40', Blusen/Hemden, Feinwäsche
- **Besonders schnelle Trockenprogramme: weniger als 20 Min./kg im Labelprogramm**

**Optionen**
- Knitterschutz 120 min am Programmende
- TouchControl-Tasten: Schon, Signal, Endezeitvorwahl, Start/Pause, Trockenziele, Power Button, Trocknungsgradfeinjustage, Kindersicherung 3 Sek., Knitterschutz 60 Min., Knitterschutz 120 Min., 24 h Endezeitvorwahl

**Komfort und Sicherheit**
- SelfCleaning Condenser
- AutoDry: feuchtegesteuerte Trocknungsprogramme
- Programmwähler mit integriertem Ein-/Ausschalter
- Großes, übersichtliches LED-Display für Restzeitanzeige und 24 h Endezeitvorwahl, Programmstatus, Zusatzfunktionen
- Sensitive Drying System: große Edelstahltrommel, Mitnehmer im Softdesign
- AntiVibration Design: mehr Stabilität und Laufruhe
- Trommelinnenbeleuchtung: LED
- Kindersicherung
- Signal am Programmende
- Glastür mit Rahmen silber-schwarzgrau
- Komfortverschluss

**Technische Informationen**
- Gerätemaße (HxBxT): 84,2 x 59,8 x 59,9 cm
- Unterschiebbar (85 cm Nischenhöhe)

**Sonderzubehör**
WMZ20500 Podest mit Auszug
WTZ11400 Verbindungssatz mit Auszug
WTZ20410 Verbindungssatz
WMZ20600 Wollekorb

| Serie \| **8**<br>**WTW87560 Weiß**[4] | **€ 1.159,00*** |
|---|---|

Energie A++ | Kondensation A | 8 kg | SelfCleaning Condenser | AutoDry | SensitiveDrying System

**Leistung und Verbrauch**
- Energie-Effizienz-Klasse[1]: A++
- Energieverbrauch[2]: 233 kWh
- Fassungsvermögen: 1 - 8 kg
- Kondensations-Effizienz-Klasse: A
- Geräusch[3]: 64 dB(A) re 1pw

**Programme**
- Spezialprogramme: Wolle finish, Mix, Handtücher, Steppdecken, Zeitprogramm warm, Zeitprogramm kalt, Baumwolle, Pflegeleicht, AllergiePlus, Sportswear, Daunen, ExtraKurz40', Blusen/Hemden, Feinwäsche
- **Besonders schnelle Trockenprogramme: weniger als 20 Min./kg im Labelprogramm**

**Optionen**
- Knitterschutz 120 min am Programmende
- TouchControl-Tasten: Schon, Signal, Endezeitvorwahl, Start/Pause, Trockenziele, Power Button, Trocknungsgradfeinjustage, Kindersicherung 3 Sek., Knitterschutz 60 Min., Knitterschutz 120 Min., 24 h Endezeitvorwahl

**Komfort und Sicherheit**
- SelfCleaning Condenser
- AutoDry: feuchtegesteuerte Trocknungsprogramme
- Programmwähler mit integriertem Ein-/Ausschalter
- Großes, übersichtliches LED-Display für Restzeitanzeige und 24 h Endezeitvorwahl, Programmstatus, Zusatzfunktionen
- Sensitive Drying System: große Edelstahltrommel, Mitnehmer im Softdesign
- AntiVibration Design: mehr Stabilität und Laufruhe
- Trommelinnenbeleuchtung: LED
- Kindersicherung
- Signal am Programmende
- Glastür mit Rahmen silber-schwarzgrau
- Komfortverschluss

**Technische Informationen**
- Gerätemaße (HxBxT): 84,2 x 59,8 x 59,9 cm
- Unterschiebbar (85 cm Nischenhöhe)

**Sonderzubehör**
WMZ20500 Podest mit Auszug
WTZ11400 Verbindungssatz mit Auszug
WTZ20410 Verbindungssatz
WMZ20600 Wollekorb

* Unverbindliche Preisempfehlung des Herstellers inkl. 20% Mwst. UPE gültig ab 01.11.2017.
[1] Werte gemäß Verordnung (EU) Nr. 392/2012 (neues Energielabel).
[2] Verbrauch pro Jahr bei 160 Standard-Trocknungszyklen im Standard-Baumwollprogramm bei Voll- und Teil-Befüllung inkl. Verbrauch der Betriebsarten mit geringer Leistungsaufnahme. Tatsächlicher Verbrauch abhängig von Art der Nutzung des Geräts. [3] Im Standard-Baumwoll-Programm bei Vollbeladung.
[4] Die Wärmepumpe des Trockners enthält fluoriertes Treibhausgas in hermetisch geschlossener Einrichtung. Kältemittel R407C.

# Serie 6 und Serie 4 Wärmepumpentrockner

Green Technology inside

| Serie \| **6**<br>**WTW85463 Weiß** | **€ 1.109,00*** | Serie \| **6**<br>**WTW83460 Weiß**[4] | **€ 929,00*** | Serie \| **4**<br>**WTH85200 Weiß**[4] | **€ 859,00*** |
|---|---|---|---|---|---|
| Energie A+++ · Kondensation B · 7 kg · SelfCleaning Condenser · AutoDry · SensitiveDrying System | | Energie A++ · Kondensation B · 7 kg · SelfCleaning Condenser · AutoDry · SensitiveDrying System | | Energie A++ · Kondensation B · 7 kg · AutoDry · SensitiveDrying System | |

**Leistung und Verbrauch**
- Energie-Effizienz-Klasse[1]: A+++
- Energieverbrauch[2]: 159 kWh
- Fassungsvermögen: 1 - 7 kg
- Kondensations-Effizienz-Klasse: B
- Geräusch[3]: 64 dB(A) re 1pw

**Programme**
- Spezialprogramme: Wolle finish, Mix, Handtücher, Zeitprogramm warm, Zeitprogramm kalt, Sportswear, Feinwäsche, ExtraKurz40', Blusen/Hemden
- **Besonders schnelle Trockenprogramme: weniger als 20 Min./kg im Labelprogramm**

**Optionen**
- Knitterschutz 120 min am Programmende
- TouchControl-Tasten: Schon, Signal, Knitterschutz, Endezeitvorwahl, Programm-dauer, Start/Pause,Trocknungsgradfeinjustage, 24 h Endezeitvorwahl

**Komfort und Sicherheit**
- SelfCleaning Condenser
- AutoDry: feuchtegesteuerte Trocknungsprogramme
- Großes, übersichtliches LED-Display für Restzeitanzeige und 24 h Endezeitvorwahl, Programmstatus, Zusatzfunktionen
- Sensitive Drying System: große galvanisierte Trommel, Mitnehmer im Softdesign
- AntiVibration Design: mehr Stabilität und Laufruhe
- Kindersicherung
- Signal am Programmende
- Kunststofftür weiß
- Komfortverschluss

**Technische Informationen**
- Gerätemaße (HxBxT): 84,2 x 59,8 x 59,9 cm
- Unterschiebbar (85 cm Nischenhöhe)

**Sonderzubehör**
WMZ20500 Podest mit Auszug
WTZ11400 Verbindungssatz mit Auszug
WTZ20410 Verbindungssatz
WMZ20600 Wollekorb

**Leistung und Verbrauch**
- Energie-Effizienz-Klasse[1]: A++
- Energieverbrauch[2]: 212 kWh
- Fassungsvermögen: 1 - 7 kg
- Kondensations-Effizienz-Klasse: B
- Geräusch[3]: 65 dB(A) re 1pw

**Programme**
- Spezialprogramme: Wolle finish, Mix, Handtücher, Zeitprogramm warm, Zeitprogramm kalt, Sportswear, Daunen, ExtraKurz40', Blusen/Hemden
- **Besonders schnelle Trockenprogramme: weniger als 20 Min./kg im Labelprogramm**

**Optionen**
- Knitterschutz 120 min am Programmende
- TouchControl-Tasten: Schon, Signal, Knitterschutz, Endezeitvorwahl, Programmdauer, Start/Pause, Trocknungsgradfeinjustage, 24 h Endezeitvorwahl

**Komfort und Sicherheit**
- SelfCleaning Condenser
- AutoDry: feuchtegesteuerte Trocknungsprogramme
- Großes, übersichtliches LED-Display für Restzeitanzeige und 24 h Endezeitvorwahl, Programmstatus, Zusatzfunktionen
- Sensitive Drying System: große Edelstahltrommel, Mitnehmer im Softdesign
- AntiVibration Design: mehr Stabilität und Laufruhe
- Trommelinnenbeleuchtung: LED
- Kindersicherung
- Signal am Programmende
- Kunststofftür weiß
- Komfortverschluss

**Technische Informationen**
- Gerätemaße (HxBxT): 84,2 x 59,8 x 59,9 cm
- Unterschiebbar (85 cm Nischenhöhe)

**Sonderzubehör**
WMZ20500 Podest mit Auszug
WTZ11400 Verbindungssatz mit Auszug
WTZ20410 Verbindungssatz
WMZ20600 Wollekorb

**Leistung und Verbrauch**
- Energie-Effizienz-Klasse[1]: A++
- Energieverbrauch[2]: 212 kWh
- Fassungsvermögen: 1 - 7 kg
- Kondensations-Effizienz-Klasse: B
- Geräusch[3]: 65 dB(A) re 1 pW

**Programme**
- Spezialprogramme: Wolle finish, Mix, Handtücher, Zeitprogramm warm, Zeitprogramm kalt, Sportswear, Feines, ExtraKurz40', Blusen/Hemden

**Optionen**
- Knitterschutz 120 min am Programmende
- TouchControl-Tasten: Start/Pause, Schon, Knitterschutz, Programmdauer, Trocknungsgradfeinjustage, 24 h Endezeitvorwahl

**Komfort und Sicherheit**
- AutoDry: feuchtegesteuerte Trocknungsprogramme
- Vollelektronische Einknopf-Bedienung für Feuchtegesteuerte-, Zeit- und Spezialprogramme
- LED-Display für Restzeitanzeige und 24 h Endezeitvorwahl, Programmstatus, Zusatzfunktionen
- Sensitive Drying System: große galvanisierte Trommel, Mitnehmer im Softdesign
- AntiVibration Design: mehr Stabilität und Laufruhe
- Anzeige für gefüllten Kondensatbehälter
- Verflusungsanzeige
- Kindersicherung
- Signal am Programmende
- Kunststofftür weiß
- Komfortverschluss
- Türanschlag: rechts
- Metallverschlusshaken
- **EasyClean Filter: einfache Reinigung des Kondensatorfilters**

**Technische Informationen**
- Gerätemaße (HxBxT): 84,2 x 59,8 x 59,9 cm
- Unterbaufähig (85 cm Nischenhöhe)

**Sonderzubehör**
WMZ20500 Podest mit Auszug
WTZ1110 Anschlussgarnitur Kondensat
WTZ11400 Verbindungssatz mit Auszug
WTZ20410 Verbindungssatz
WMZ20600 Wollekorb

* Unverbindliche Preisempfehlung des Herstellers inkl. 20% Mwst. UPE gültig ab 01.11.2017.
[1] Werte gemäß Verordnung (EU) Nr. 392/2012 (neues Energielabel).
[2] Verbrauch pro Jahr bei 160 Standard-Trocknungszyklen im Standard-Baumwollprogramm bei Voll- und Teil-Befüllung inkl. Verbrauch der Betriebsarten mit geringer Leistungsaufnahme. Tatsächlicher Verbrauch abhängig von Art der Nutzung des Geräts. [3] Im Standard-Baumwoll-Programm bei Vollbeladung.
[4] Die Wärmepumpe des Trockners enthält fluoriertes Treibhausgas in hermetisch geschlossener Einrichtung. Kältemittel R134A.

# Serie 4 Wärmepumpentrockner und Serie 6 Kondensationstrockner

| Serie \| **4**<br>**WTH83000 Weiß**[4] | Serie \| **6**<br>**WTG86401 Weiß** | Serie \| **6**<br>**WTG84400 Weiß** |
|---|---|---|
| **€ 829,00*** | **€ 699,00*** | **€ 689,00*** |
| Energie A+ · Kondensation B · 7 kg · AutoDry · SensitiveDrying System | Energie B · Kondensation B · 8 kg · AutoDry · SensitiveDrying System | Energie B · Kondensation B · 8 kg · AutoDry · SensitiveDrying System |
| **Leistung und Verbrauch**<br>- Energie-Effizienz-Klasse[1]: A+<br>- Energieverbrauch[2]: 233 kWh<br>- Fassungsvermögen: 1 - 7 kg<br>- Kondensations-Effizienz-Klasse: B<br>- Geräusch[3]: 65 dB(A) re 1pw | **Leistung und Verbrauch**<br>- Energie-Effizienz-Klasse[1]: B<br>- Energieverbrauch[2]: 561 kWh<br>- Fassungsvermögen: 1 - 8 kg<br>- Kondensations-Effizienz-Klasse: B<br>- Geräusch[3]: 65 dB(A) re 1pw | **Leistung und Verbrauch**<br>- Energie-Effizienz-Klasse[1]: B<br>- Energieverbrauch[2]: 561 kWh<br>- Fassungsvermögen: 1 - 8 kg<br>- Kondensations-Effizienz-Klasse: B<br>- Geräusch[3]: 65 dB(A) re 1 pW |
| **Programme**<br>- Spezialprogramme: Wolle finish, Mix, Handtücher, Zeitprogramm 30 min kalt, Zeitprogramm 30 Min. warm, Sportswear, Feines, ExtraKurz40', Blusen/Hemden | **Programme**<br>- Spezialprogramme: Wolle finish, Mix, Zeitprogramm warm, Zeitprogramm kalt, AllergiePlus, Sportswear, Daunen, ExtraKurz40', Shirts15' | **Programme**<br>- Spezialprogramme: Wolle finish, Mix, Zeitprogramm warm, Zeitprogramm kalt, AllergiePlus, Sportswear, Daunen, ExtraKurz40', Shirts15' |
| **Optionen**<br>- Knitterschutz 120 min am Programmende<br>- TouchControl-Tasten: Start/Pause, Knitterschutz, Trocknungsgradfeinjustage, 24 h Endezeitvorwahl | **Optionen**<br>- Knitterschutz 120 min am Programmende<br>- TouchControl-Tasten: Start/Pause, Schon, Signal, Knitterschutz, Programmdauer, Trocknungsgradfeinjustage, 24 h Endezeitvorwahl | **Optionen**<br>- Knitterschutz 120 min am Programmende<br>- TouchControl-Tasten: Start/Pause, Schon, Signal, Knitterschutz, Programmdauer, Trocknungsgradfeinjustage, 24 h Endezeitvorwahl |
| **Komfort und Sicherheit**<br>- AutoDry: feuchtegesteuerte Trocknungsprogramme<br>- Vollelektronische Einknopf-Bedienung für Feuchtegesteuerte-, Zeit- und Spezialprogramme<br>- LED-Display für Restzeitanzeige und 24 h Endezeitvorwahl, Programmstatus, Zusatzfunktionen<br>- Sensitive Drying System: große galvanisierte Trommel, Mitnehmer im Softdesign<br>- AntiVibration Design: mehr Stabilität und Laufruhe<br>- Kindersicherung<br>- Signal am Programmende<br>- Kunststofftür weiß<br>- Komfortverschluss<br>- Türanschlag: rechts<br>- Metallverschlusshaken<br>- **EasyClean Filter: einfache Reinigung des Kondensatorfilters** | **Komfort und Sicherheit**<br>- AutoDry: feuchtegesteuerte Trocknungsprogramme<br>- Großes, übersichtliches LED-Display für Restzeitanzeige und 24 h Endezeitvorwahl, Programmstatus, Zusatzfunktionen<br>- Sensitive Drying System: große Edelstahltrommel, Mitnehmer im Softdesign<br>- AntiVibration Design: mehr Stabilität und Laufruhe<br>- Trommelinnenbeleuchtung: LED<br>- Kindersicherung<br>- Signal am Programmende<br>- Glastür weiß<br>- Komfortverschluss | **Komfort und Sicherheit**<br>- AutoDry: feuchtegesteuerte Trocknungsprogramme<br>- Großes, übersichtliches LED-Display für Restzeitanzeige und 24 h Endezeitvorwahl, Programmstatus, Zusatzfunktionen<br>- Sensitive Drying System: große Edelstahltrommel, Mitnehmer im Softdesign<br>- AntiVibration Design: mehr Stabilität und Laufruhe<br>- Trommelinnenbeleuchtung: LED<br>- Kindersicherung<br>- Signal am Programmende<br>- Kunststofftür weiß<br>- Komfortverschluss |
| **Technische Informationen**<br>- Gerätemaße (HxBxT): 84,2 x 59,8 x 59,9 cm<br>- Unterschiebbar (85 cm Nischenhöhe) | **Technische Informationen**<br>- Gerätemaße (HxBxT): 84,2 x 59,8 x 59,9 cm<br>- Unterschiebbar (85 cm Nischenhöhe) | **Technische Informationen**<br>- Gerätemaße (HxBxT): 84,2 x 59,8 x 59,9 cm<br>- Unterschiebbar (85 cm Nischenhöhe) |
| **Sonderzubehör**<br>WMZ20500 Podest mit Auszug<br>WTZ1110 Anschlussgarnitur Kondensat<br>WTZ11400 Verbindungssatz mit Auszug<br>WTZ20410 Verbindungssatz<br>WMZ20600 Wollekorb | **Sonderzubehör**<br>WMZ20500 Podest mit Auszug<br>WTZ1110 Anschlussgarnitur Kondensat<br>WTZ11400 Verbindungssatz mit Auszug<br>WTZ20410 Verbindungssatz<br>WMZ20600 Wollekorb | **Sonderzubehör**<br>WMZ20500 Podest mit Auszug<br>WTZ1110 Anschlussgarnitur Kondensat<br>WTZ11400 Verbindungssatz mit Auszug<br>WTZ20410 Verbindungssatz<br>WMZ20600 Wollekorb |

* Unverbindliche Preisempfehlung des Herstellers inkl. 20% Mwst. UPE gültig ab 01.11.2017.
[1] Werte gemäß Verordnung (EU) Nr. 392/2012 (neues Energielabel). [2] Verbrauch pro Jahr bei 160 Standard-Trocknungszyklen im Standard-Baumwollprogramm bei Voll- und Teil-Befüllung inkl. Verbrauch der Betriebsarten mit geringer Leistungsaufnahme. Tatsächlicher Verbrauch abhängig von Art der Nutzung des Geräts.
[3] Im Standard-Baumwoll-Programm bei Vollbeladung. [4] Die Wärmepumpe des Trockners enthält fluoriertes Treibhausgas in hermetisch geschlossener Einrichtung. Kältemittel R134A.

# Serie 4 Kondensationstrockner und Serie 4 Ablufttrockner

## Serie | 4
## WTN83200 Weiß
**€ 639,00***

**Leistung und Verbrauch**
- Energie-Effizienz-Klasse[1]: B
- Energieverbrauch[2]: 496 kWh
- Fassungsvermögen: 1 - 7 kg
- Kondensations-Effizienz-Klasse: B
- Geräusch[3]: 65 dB(A) re 1pw

**Programme**
- Spezialprogramme: Wolle finish, Mix, Zeitprogramm warm, Zeitprogramm kalt, AllergiePlus, Sportswear, Daunen, ExtraKurz 40', Shirts15'

**Optionen**
- Knitterschutz 120 min am Programmende
- TouchControl-Tasten: Schon, Knitterschutz, Endezeitvorwahl, Programmdauer, Start/ Pause, Trocknungsgradfeinjustage, 24 h Endezeitvorwahl

**Komfort und Sicherheit**
- AutoDry: feuchtegesteuerte Trocknungsprogramme
- Vollelektronische Einknopf-Bedienung für Feuchtegesteuerte-, Zeit- und Spezialprogramme
- LED-Display für Restzeitanzeige und 24 h Endezeitvorwahl, Programmstatus, Zusatzfunktionen
- Sensitive Drying System: große galvanisierte Trommel, Mitnehmer im Softdesign
- AntiVibration Design: mehr Stabilität und Laufruhe
- Kindersicherung
- Signal am Programmende
- Kunststofftür weiß
- Komfortverschluss
- Metallverschlusshaken

**Technische Informationen**
- Gerätemaße (HxBxT): 84,2 x 59,8 x 59,9 cm
- Unterschiebbar (85 cm Nischenhöhe)

**Sonderzubehör**
WMZ20500 Podest mit Auszug
WTZ1110 Anschlussgarnitur Kondensat
WTZ11400 Verbindungssatz mit Auszug
WTZ20410 Verbindungssatz
WMZ20600 Wollekorb

## Serie | 4
## WTA73200 Weiß
**€ 549,00***

**Leistung und Verbrauch**
- Energie-Effizienz-Klasse[1]: C
- Energieverbrauch[2]: 504 kWh
- Fassungsvermögen: 1 - 7 kg
- Geräusch[3]: 65 dB(A) re 1pw

**Programme**
- Spezialprogramme: Wolle finish, Mix, Handtücher, Zeitprogramm warm, Zeitprogramm kalt, Sportswear, ExtraKurz40', Blusen/Hemden, Feinwäsche

**Optionen**
- Knitterschutz 120 min am Programmende
- TouchControl-Tasten: Schon, Knitterschutz, Endezeitvorwahl, Programmdauer, Start/ Pause, Trocknungsgradfeinjustage, 24 h Endezeitvorwahl

**Komfort und Sicherheit**
- AutoDry: feuchtegesteuerte Trocknungsprogramme
- Vollelektronische Einknopf-Bedienung für Feuchtegesteuerte-, Zeit- und Spezialprogramme
- LED-Display für Restzeitanzeige und 24 h Endezeitvorwahl, Programmstatus, Zusatzfunktionen
- Sensitive Drying System: große Edelstahltrommel, Mitnehmer im Softdesign
- AntiVibration Design: mehr Stabilität und Laufruhe
- Abluftschlauch
- Kindersicherung
- Signal am Programmende
- Kunststofftür weiß
- Komfortverschluss
- Türanschlag: rechts

**Technische Informationen**
- Gerätemaße (HxBxT): 84,2 x 59,8 x 60,1 cm
- Unterschiebbar (85 cm Nischenhöhe)

**Sonderzubehör**
WMZ20500 Podest mit Auszug
WTZ1130 Abluftschlauch
WTZ11311 Verbindungssatz

* Unverbindliche Preisempfehlung des Herstellers inkl. 20% Mwst. UPE gültig ab 01.11.2017.
[1] Werte gemäß Verordnung (EU) Nr. 392/2012 (neues Energielabel). [2] Verbrauch pro Jahr bei 160 Standard-Trocknungszyklen im Standard-Baumwollprogramm bei Voll- und Teil-Befüllung inkl. Verbrauch der Betriebsarten mit geringer Leistungsaufnahme. Tatsächlicher Verbrauch abhängig von Art der Nutzung des Geräts.
[3] Im Standard-Baumwoll-Programm bei Vollbeladung.

# Geschirrspülen Standgeräte

Zeolith

# Welcher Geschirrspüler passt am besten zu Ihren Bedürfnissen?

**Geschirrspüler (60 cm breit) der Serie 8**
Bei Ihnen funktioniert alles auch so perfekt, wie es aussieht. Deshalb muss sich Ihr Geschirrspüler nicht nur optimal in Ihre Küche integrieren, sondern er muss auch einfach zu bedienen sein. Sie erwarten perfekte Spülergebnisse – wenn Ihre Gäste kommen, möchten Sie mit brillanten Gläsern glänzen. Die Geschirrspüler der Serie 8 werden diesen Ansprüchen auf ganzer Linie gerecht.

**Geschirrspüler (60 cm breit) der Serie 6**
Als aktiver Mensch mit hohen Ansprüchen suchen Sie nach intelligenten Lösungen, die besonders sparsam mit Wasser und Strom umgehen. Ein Geschirrspüler muss für Sie aber nicht nur umweltfreundlich, funktional und langlebig sein, sondern auch komfortabel in der Handhabung.

**Geschirrspüler (60 cm breit) der Serie 4**
Sie wünschen sich einen hochwertigen Geschirrspüler, in den auch wirklich alles hineinpasst. Die Geschirrspüler der Serie 4 sind wahre Raumwunder, machen Ihnen die Hausarbeit ein Stück einfacher und es bleibt mehr Zeit für die Familie.

**Geschirrspüler (60 cm breit) der Serie 2**
Sie suchen ein zuverlässiges Gerät aus dem Haus einer Qualitätsmarke und achten auf ein gutes Preis-Leistungs-Verhältnis.

Um Ihnen die Kaufentscheidung zu erleichtern, haben wir unsere Geschirrspüler in vier Produktserien eingeteilt: die Serien 8, 6, 4 und 2. Jede Serie wird mit den für Sie charakteristischen Leistungsmerkmalen einem anderen Anspruch gerecht. Finden Sie heraus, welcher Geschirrspüler am besten zu Ihrem Haushalt passt.

## Die Ausstattungsmerkmale unserer Geschirrspüler im Überblick.

| **Geschirrspüler Solo, 60 cm breit** | Serie \| **8** | Serie \| **6** | Serie \| **4** | Serie \| **2** |
|---|---|---|---|---|
| **Home Connect** | vorhanden | vorhanden | | |
| **Trocknung** | PerfectDry | PerfectDry | Extra Trocknen | |
| **Display** | hochauflösendes TFT Display | TFT Display | Display | kleines Display* |
| **Bedienung** | über Touch Tasten | über Touch Tasten | über Tasten | über Drehwähler |
| **Schnellprogramme** | 1,5h | 1,5h | 1h | 1h |
| **Automatik-Programme** | 1 Automatik-Programm | 1 Automatik-Programm | 1 Automatik-Programm | 1 Automatik-Programm* |
| **Geschirrkörbe** | VarioFlex Pro | VarioFlex Pro | VarioFlex | Vario-Korb* |
| **Schublade** | VarioSchublade Pro | VarioSchublade Pro | VarioSchublade* | |
| **Silence-Programm** | vorhanden | vorhanden | | |
| **Glasschutz** | Pro | Plus | vorhanden | |
| **Maschinenpflege** | vorhanden | vorhanden | vorhanden | |

| **Geschirrspüler Solo, 45 cm schmal** | | Serie \| **6** | Serie \| **4** | Serie \| **2** |
|---|---|---|---|---|
| **Trocknung** | | PerfectDry* Extra Trocknen | Extra Trocknen | |
| **Geräusch** | | 43 – 44 dB 41 Silence-Progr. | 44 dB 41 Silence-Progr. | 46 – 48 dB |
| **Korbsystem** | | VarioFlex Pro | VarioFlex | Vario / Normal |
| **Blenden** | | Max. 6 Progr. / 4 Optionen | Max. 6 Progr. / 4 Optionen | Max. 5 Progr. / 2 Optionen |
| **Highlights** | | Maschinenpflege, 1,5h* oder 1h* Programm | Maschinenpflege, 1h Programm | 1h Programm |

| **Kompakt-Geschirrspüler** | | | Serie \| **4** | Serie \| **2** |
|---|---|---|---|---|
| **Display** | | | kleines Display | ohne Display |
| **Bedienung** | | | über Drehwähler | über Drehwähler |
| **Automatik-Programm** | | | 1 Automatik-Programm | |

*modellabhängig

# Flexibel, geräumig, sicher. Die Körbe der Bosch Geschirrspüler.

**VarioFlex Pro Korbsystem**
Der VarioFlex Pro Oberkorb bietet eine Vielzahl an Verstellmöglichkeiten. Dank der roten Touchpoints und Rackmatic-Hebel sind die verstellbaren Elemente sofort erkennbar. Im Oberkorb ist dies durch acht bewegliche Elemente (zwei Gläseranlagebügel, vier Tellerreihen und zwei klappbare Tassenablagen) gewährleistet. Bei Varianten ohne VarioSchublade Pro gibt es im Oberkorb zusätzlich eine Besteckablage.

Im Unterkorb stehen sogar elf bewegliche Elemente zur Verfügung. Zum einen die erhöhte Rückseite für ein klappbaren Gläseranlagebügel und zwei klappbare Tassenablagen. Zusätzlich ist vorne jeder zweite Stachel umklappbar um tiefe Teller und Schüsseln besser verstauen zu können.

**VarioSchublade Pro**
Die VarioSchublade Pro bietet durch die absenkbaren Ablagebereiche auf beiden Seiten, die umlegbaren Stacheln und die extra Aussparungen für größere Besteckutensilien und Espressotassen besonders viel Platz.

**VarioFlex Korbsystem**
Der VarioFlex Oberkorb bietet neben der 3-fach Rackmatic vier bewegliche Elemente (zwei klappbare Stachelreihen und zwei klappbare Tassenablagen) und bietet so eine hohe Flexibilität. Bei Varianten ohne VarioSchublade gibt es im Oberkorb zusätzlich eine Besteckablage.

Im Unterkorb stehen vier klappbare Stachelreihen zur Verfügung. Bei Varianten mit VarioSchublade gibt es im Unterkorb zwei klappbare Tassenablagen an der Rückseite.

**VarioSchublade**
Die VarioSchublade bietet mit extra Aussparungen Platz für größere Besteckutensilien und Espressotassen.

**Vario Korbsystem**
Der Oberkorb bietet bei einigen Modellen die 3-fach Rackmatic, ansonsten ist der Oberkorb einfach höhenverstellbar. Außerdem bietet er durch zwei klappbare Tassenablagen die Möglichkeit lang-stielige Gläser sicher zu platzieren.

Im Unterkorb stehen zwei klappbare Stachelreihen zur Verfügung um auch große Töpfe zu platzieren.

Bei Varianten ohne VarioSchublade ist der Besteckkorb an einer festen Position.

**Normales Korbsystem**
Der Oberkorb ist einfach höhenverstellbar und hat zwei klappbare Tassenablagen, um langstielige Gläser sicher platzieren zu können.

Im Unterkorb stehen zwei klappbare Stachelreichen und ein Besteckkorb an fester Position zu Verfügung.

Eine VarioSchublade gibt es bei Varianten mit dem normalen Korbsystem nicht.

**VarioBesteckkorb**
Der VarioBesteckkorb ist bei Modellen mit Vario Korbsystem-Varianten ohne VarioSchublade serienmäßig enthalten und flexibel im Unterkorb platzierbar.

**Stielglas Korb**
Im Stielglas Korb* werden langstielige Wein- und Sektgläser sicher und brillant gespült, da der Korb in den Unterkorb der Vario Korbsystem-Varianten gestellt werden kann.
Der Bosch Stielglas Korb – empfohlen von SCHOTT ZWIESEL.

*Der Stielglas Korb ist in einigen Modellen serienmäßig enthalten oder als Sonderzubehör erhältlich.

# Ausstattungsübersicht Geschirrspülen.

**1,5h 60 °C (mit Zeolith®)**
Das 1,5h 60 °C Programm liefert auch bei stark verschmutztem Geschirr brillante Spülergebnisse und überzeugt zudem durch eine hervorragende Trocknungsleistung. Die Highspeed-Pumpe sorgt für höheren Wasserdruck im Innenraum und entfernt Schmutzreste rückstandslos sauber. Gleichzeitig erzielt das Programm hervorragende Trocknungsergebnisse.

**1h 65 °C (ohne Zeolith®)**
Das schnelle Programm mit guten Trocknungsergebnissen für normal verschmutztes Geschirr.

**ActiveWater Hydrauliksystem**
Diese innovative Spültechnologie maximiert die Effizienz und sorgt für umweltschonenderes Spülen bei hervorragenden Spülergebnissen. Ermöglicht wird der geringe Verbrauch von Wasser und Energie durch gezielte Wasserverteilung, optimierte Filtertechnik, schnelleres Erhitzen und einer höheren Pumpenleistung für mehr Wasserumwälzung.

**AquaSensor**
Der AquaSensor regelt den Wasserverbrauch abhängig von Art und Stärke der Geschirrverschmutzung, indem er das Spülwasser mit Lichtstrahlen kontrolliert. So wird je nach vorhandenen Lebensmittel-, Fett- oder Reinigungsmittelrückständen im Spülwasser entschieden, ob der Spülvorgang ausreichend war oder fortgesetzt werden muss.

**AquaStop**
Das AquaStop-System besteht aus einem speziellen doppelwandigen Zulaufschlauch, einem Sicherheitsventil, sowie einer Bodenwanne mit Schwimmerschalter und bietet 100 %igen Schutz gegen Wasserschäden – dafür garantiert Bosch ein Geräteleben lang.

**Beladungs-Sensor**
Die Beladungserkennung erfolgt durch einen Drehzahlsensor, der den Wasserstand erkennt. Befindet sich viel Geschirr in der Maschine, wird entsprechend mehr Wasser für die Benetzung des Geschirrs benötigt und der Wasserspiegel sinkt. In diesem Fall wird weiteres Wasser zugeführt. Befindet sich wenig Geschirr im Spülbehälter, wird weniger Wasser zum Spülen benötigt. So garantiert der Beladungs-Sensor auch bei halbvollem Spüler oder weniger Geschirr immer optimalen Wasserverbrauch – das spart Wasser und Strom.

**DosierAssisent**
Der DosierAssistent steht für optimale Reinigungsergebnisse und einen leiseren Spülprozess. Das eingesetzte Reinigungsmittel fällt aus der Reinigerkammer in eine spezielle Auffangschale am Oberkorb und wird dort vollständig aufgelöst. Da der Reiniger-Tab nicht mehr in der Innentür aufgelöst wird, entfällt der Sprühstrahl auf die Türe, somit entsteht weniger Spülgeräusch.

**DuoPower**
Bei den 45 cm schmalen Geräten sorgt zusätzlich zum Sprüharm unten der einzigartige DuoPower™ Sprüharm für optimale Reinigung des Geschirrs. Die zwei wellenförmigen Sprüharme im Oberkorb sorgen für gezielte Wasserverteilung in alle Ecken des Spülinnenraums. Durch diese präzise Steuerung ist jeder Spülgang besonders schonend zu Gläsern und Geschirr.

**EcoSilence Drive**
Für eine noch effizientere Reinigung wurde der EcoSilenceDrive™ entwickelt. Er zeichnet sich durch Schnelligkeit, Energie-Effizienz und minimalen Stromverbrauch aus. Als bürstenloser Motor ist er sehr leise und überzeugt automatisch mit besten Spülergebnissen.

**EcoTrocknung**
Die neue EcoTrocknung im Eco 50 °C- Normprogramm ermöglicht, dass Geschirr und Gläser noch besser getrocknet werden. So öffnet sich hier die Tür zum Programmende automatisch einen Spalt und die überflüssige Restfeuchtigkeit kann entweichen. Das Ergebnis: optimal trockenes Geschirr und Gläser bei minimalem Energieverbrauch.

**EmotionLight**
EmotionLight ist eine faszinierende Design-Innovation für höchste ästhetische Ansprüche, die Ihr Geschirr in einem besonderen Licht erstrahlen lässt. Beim Be- und Entladen taucht die Innenbeleuchtung den Raum durch zwei leistungsstarke LEDs im oberen Türrahmen in ein stimmungsvolles Ambiente.

**ExtraTrocknen**
Für extra-gründliche Trocknungsergebnisse aktivieren Sie die Zusatzoption „ExtraTrocknen“. Auf Knopfdruck wird so die Temperatur während des Klarspülgangs erhöht und die Trocknungsphase verlängert. In Verbindung mit Zeolith®-Trocknen wird jedes Geschirr perfekt trocken, dank PerfectDry.

**Garantie gegen Durchrostung**
Für das Innenleben unserer Geschirrspüler haben wir materialspezifisch angepasste Fertigungs- und Verbindungstechnologien mit spezieller Oberflächenbehandlung entwickelt. Zusätzlich kommen hochwertige Edelstahlfeinbleche zum Einsatz. Damit können wir eine 10-Jahres-Garantie gegen die Durchrostung der Innenbehälter geben. Diese Garantie kann für alle Geschirrspüler, die ab dem 01.01.2012 gekauft wurden, aktiviert werden. Aktivierung erfordert die Registrierung des Gerätes auf www.mybosch.de innerhalb von 8 Wochen nach Lieferung.

**Gläseranlagebügel**
Der Gläseranlagebügel gibt Ihnen die Möglichkeit auch besonders hohe Gläser, Flaschen oder Vasen sicher im Unterkorb zu verstauen.

**Glas 40 °C Programm**
Mit dem Glas 40 °C Programm werden hochwertige Kristallgläser sanft und schonend gereinigt und gleichzeitig eine optimale Trocknung und brillanter Glanz erzielt. Dies wird möglich durch niedrigere Temperaturen, insbesondere eine Anpassung der Klarspültemperatur, sowie eine Verlängerung der Trocknungsphase. Brillante Gläser und eine rückstandsfreie Trocknung sind der klare Beweis für ein glänzendes und schonendes Spülergebnis.

**HygienePlus**
HygienePlus ist als Sonderfunktion in vielen Spülgängen zuschaltbar und garantiert höchste Hygieneleistung durch antibakterielle Reinigung. Diese wird erreicht durch ein höheres Temperaturniveau von bis zu 70 °C während des Klarspülens, das über einen längeren Zeitraum gehalten wird. HygienePlus ist damit ideal für alle mit höchsten hygienischen Ansprüchen z. B. Haushalte mit Kleinkindern oder Allergikern.

**IntensivZone**

Die Option IntensivZone sorgt für besonders starken Sprühdruck und erhöhte Reinigungstemperatur im gesamten Unterkorb. So werden stark verschmutzte Töpfe und Pfannen optimal sauber, während im Oberkorb auch empfindliches Spülgut platziert werden kann.

**Maschinenpflege-Programm**

Um die Maschine zu reinigen, sollten Sie regelmäßig einen Maschinenreiniger verwenden. Mit dem dafür optimierten Programm erzielen Sie bei der Anwendung des Reinigers noch bessere Ergebnisse – für einen optimal gepflegten Geschirrspüler.

**OpenAssist**

Die automatische Türöffnung OpenAssist öffnet vollintegrierte ActiveWater Geschirrspülmaschinen durch eine einzige Berührung der Möbelfront. Die Türe öffnet einen Spalt und die Spülmaschine kann einfach be- und entladen werden.Die grifflose Front integriert sich optimal in moderne Designerküchen mit durchgängigen Möbelfronten, ohne beim Bedienkomfort Abstriche zu machen.

**PerfectDry mit Zeolith® und Zusatzoption „ExtraTrocknen“**

Perfekte Trocknungsergebnisse, sogar bei Kunststoffgeschirr. PerfectDry Geschirrspüler nutzen das natürliche Zeolith-Mineral, um Feuchtigkeit zu binden und in warme Luft umzuwandeln. Diese wird gleichmässig verteilt und trocknet dabei kraftvoll und schonend dank innovativer 3D-Luftströmung. Für extra-gründliche Trocknungsergebnisse aktivieren Sie die Zusatzoption „ExtraTrocknen“. Auf Knopfdruck wird so die Temperatur während des Klarspülgangs erhöht und die Trocknungsphase verlängert. So bekommen Sie Ihr Geschirr, auch bei unterschiedlicher Beladung, perfekt trocken aus dem Geschirrspüler.

**Präzise Glasschutztechnik Pro**

Bewahrt den strahlenden Glanz Ihrer Gläser, sogar nach vielen Spülgängen. Ein Rohwasserventil hält die Wasserhärte auf einem ausgewogenen und optimalen Niveau, welches Ihre Gläser nachhaltig schont – ganz automatisch und unabhängig von der eingestellten Wasserhärte.

**Ressourcenschonendes Wassermanagement**

Das Wasser des Klarspülgangs wird dank dem neuartigen, ressourcenschonenden Wassermanagement gespeichert und für das folgende Vorspülen wieder verwendet. Das Ergebnis ist eine optimale hygienische Reinigung bei nur 6,5 Liter Wasserverbrauch pro Spülgang. Das ist für uns intelligentes Wassermanagement.

**Silence Programm**

Ihr Geschirrspüler läuft am leisesten im Silence Programm. Bei diesem Programm wird das Betriebsgeräusch Ihres Geschirrspülers automatisch auf den niedrigsten Geräuschwert reduziert. Dieser Geräuschwert wird mit einem besonders dafür adaptierten Eco 50 °C Programm, das den Sprühdruck während der Reinigungsphase reduziert und die Laufzeit verlängert, erreicht.

**Super 60 °C Programm**

Das Super 60 °C Programm liefert auch bei stark verschmutztem Geschirr brillante Spülergebnisse und überzeugt zudem durch eine hervorragende Trocknungsleistung. Die Highspeedpumpe sorgt für höheren Wasserdruck im Innenraum und entfernt Schmutzreste rückstandslos sauber.

**TFT-Display**

Das TFT-Display informiert schnell und übersichtlich. Die mehrfarbige Anzeige zeigt mittels Bildern und gut lesbarer Schrift die gewählten Programme und Optionen, den Programmfortschritt, die Restlaufzeit und vieles mehr. Praktische Hinweise führen durch die Programme und geben hilfreiche Informationen zur optimalen Nutzung und zum Wasser- und Energieverbrauch. Zusätzlich erscheinen Hinweise zu den Salz- und Klarspüler-Füllständen.

**TimeLight**

Bei vollintegrierten Geschirrspülern sorgt das TimeLight dafür, dass Sie sehen ob das Gerät läuft, wie lange es noch läuft bzw. in welchem Stadium es sich gerade befindet. Ob Fliese oder Holz, heller oder dunkler Bodenbelag – das TimeLight ist immer gut zu erkennen.

**VarioSpeed Plus**

Eine volle Ladung Geschirr wird mit der VarioSpeed Plus Option in kürzester Zeit optimal sauber und trocken. Auf Knopfdruck verkürzt sich die Spüldauer um bis zu 66%.

# Serie 8 und Serie 6 Geschirrspüler

## Serie | **8 mit PerfectDry**
**SMS88TI36E Silver Inox € 1.539,00***

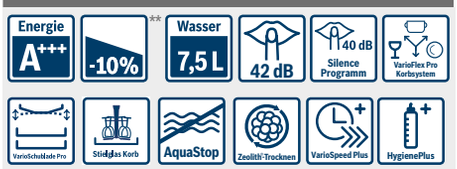


**Leistung und Verbrauch**
- Energie-Effizienz-Klasse: A+++ -10%**
- Energie/Wasser[1]: 211 kWh/2.100 Liter
- Energie/Wasser[2]: 0,73 kWh/7,5 Liter
- Fassungsvermögen: 13 Maßgedecke
- Trocknungs-Effizienz-Klasse: A
- Geräusch: 42 dB(A) re 1 pW, untergebaut
- Geräusch im Silence-Programm: 40 dB(A) re 1 pW

**Programme und Optionen**
- 8 Programme: Intensiv 70 °C, Auto 45-65 °C, Eco 50 °C, Silence 50 °C, 1,5h 60 °C, Glas 40 °C, Schnell 45 °C, Vorspülen
- 5 Sonderfunktionen: **Home Connect Funktion,** Intensive Zone, VarioSpeedPlus, HygienePlus, Extra Trocknen
- Maschinenpflege-Programm

**Spültechnologie und Sensorik**
- ActiveWater Hydrauliksystem
- EcoSilence Drive
- Ressourcenschonendes Wassermanagement
- **Zeolith®-Trocknen**
- Innenbehälter/Boden: Edelstahl/Edelstahl
- AquaSensor, Beladungs-Sensor
- Wärmetauscher
- Präzise Glasschutz-Technik Pro
- DosierAssistent
- Reiniger-Automatik

**Korbsystem**
- VarioFlex Pro-Korbsystem mit roten Touchpoints
- VarioSchublade Pro
- Höhenverstellbarer Oberkorb mit Rackmatic (3-stufig)
- Gläseranlagebügel im Unterkorb
- Inkl. Stielglas Korb

**Anzeige und Bedienung**
- Hochauflösendes TFT Display
- Echtzeit-Anzeige
- **EmotionLight weiß**
- Startzeitvorwahl: 1-24 Stunden
- Elektronische Salz-Nachfüllanzeige
- Elektronische Klarspüler-Nachfüllanzeige
- Akustisches Signal am Programmende
- ServoSchloss

**Sicherheit**
- 10 Jahre Garantie[3] gegen Durchrostung des Innenbehälters
- AquaStop mit lebenslanger Garantie
- Türverriegelung

**Maße**
- Gerätemaße (H x B x T): 84,5 x 60,0 x 60,0 cm

**Sonderzubehör**
SGZ1010 Schlauchverlängerung Zu- und Ablauf
SMZ2014 Korbeinsatz f. Langstielgläser
SMZ5100 Vario-Besteckkorb
SMZ5300 Stielglaskorb

## Serie | **6 mit PerfectDry**
**SMS68TW06E Weiß € 1.339,00***

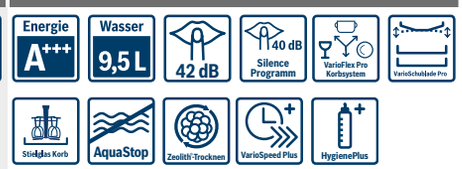


**Leistung und Verbrauch**
- Energie-Effizienz-Klasse: A+++
- Energie/Wasser[1]: 237 kWh/2.660 Liter
- Energie/Wasser[2]: 0,83 kWh/9,5 Liter
- Fassungsvermögen: 14 Maßgedecke
- Trocknungs-Effizienz-Klasse: A
- Geräusch: 42 dB(A) re 1 pW, untergebaut
- Geräusch im Silence-Programm: 40 dB(A) re 1 pW

**Programme und Optionen**
- 8 Programme: Intensiv 70 °C, Auto 45-65 °C, Eco 50 °C, Silence 50 °C, 1,5h 60 °C, Glas 40 °C, Schnell 45 °C, Vorspülen
- 4 Sonderfunktionen: **Home Connect Funktion,** VarioSpeedPlus, HygienePlus, Extra Trocknen
- Maschinenpflege-Programm

**Spültechnologie und Sensorik**
- ActiveWater Hydrauliksystem
- EcoSilence Drive
- **Zeolith®-Trocknen**
- Innenbehälter/Boden: Edelstahl/Edelstahl
- AquaSensor, Beladungs-Sensor
- Wärmetauscher
- Glasschutz-Technik Plus
- DosierAssistent
- Reiniger-Automatik

**Korbsystem**
- VarioFlex Pro-Korbsystem mit roten Touchpoints
- VarioSchublade Pro
- Höhenverstellbarer Oberkorb mit Rackmatic (3-stufig)
- Gläseranlagebügel im Unterkorb
- Inkl. Stielglas Korb

**Anzeige und Bedienung**
- Hochauflösendes TFT Display
- Echtzeit-Anzeige
- Startzeitvorwahl: 1-24 Stunden
- Programmablauf-Anzeige
- Elektronische Salz-Nachfüllanzeige
- Elektronische Klarspüler-Nachfüllanzeige
- ServoSchloss

**Sicherheit**
- 10 Jahre Garantie[3] gegen Durchrostung des Innenbehälters
- AquaStop mit lebenslanger Garantie
- Tastensperre

**Maße**
- Gerätemaße (H x B x T): 84,5 x 60,0 x 60,0 cm

**Sonderzubehör**
SGZ1010 Schlauchverlängerung Zu- und Ablauf
SMZ2014 Korbeinsatz f. Langstielgläser
SMZ5100 Vario-Besteckkorb
SMZ5300 Stielglaskorb

* Unverbindliche Preisempfehlung des Herstellers inkl. 20% Mwst. UPE gültig ab 01.11.2017. ** 10% sparsamer (211 kWh/Jahr) als der Grenzwert (235 kWh/Jahr) zur Energie-Effizienz-Klasse A+++.
[1] Verbrauch pro Jahr bei 280 Standardreinigungszyklen Kaltwasserbefüllung (beim Energieverbrauch: inkl. Verbrauch der Betriebsarten mit geringer Leistungsaufnahme).
[2] Verbrauch pro Spülgang im Programm Eco 50.
[3] Aktivierung erfordert die Registrierung auf www.mybosch.de innerhalb von 8 Wochen nach Lieferung.

# Serie 4 Geschirrspüler

Testsieger

Green Technology inside

| Serie \| 4<br>**SMS46MW03E Weiß** | **€ 829,00*** | Serie \| 4<br>**SMS46MW01E Weiß** | **€ 819,00*** | Serie \| 4<br>**SMS46KW01E Weiß** | **€ 809,00*** |
|---|---|---|---|---|---|
| Energie A++ · Wasser 9,5 L · 44 dB · VarioSchublade · AquaStop · VarioSpeed Plus · HygienePlus | | Energie A++ · Wasser 6,5 L · 46 dB · VarioSchublade · AquaStop · VarioSpeed Plus | | Energie A++ · Wasser 9,5 L · 46 dB · VarioSchublade · AquaStop · VarioSpeed Plus · HygienePlus | |
| **Leistung und Verbrauch**<br>- Energie-Effizienz-Klasse: A++<br>- Energie/Wasser[1]: 266 kWh/2.660 Liter<br>- Energie/Wasser[2]: 0,93 kWh/9,5 Liter<br>- Fassungsvermögen: 14 Maßgedecke<br>- Trocknungs-Effizienz-Klasse: A<br>- Geräusch: 44 dB(A) re 1 pW, untergebaut | | **Leistung und Verbrauch**<br>- Energie-Effizienz-Klasse: A++<br>- Energie/Wasser[1]: 262 kWh/1.820 Liter<br>- Energie/Wasser[2]: 0,92 kWh/6,5 Liter<br>- Fassungsvermögen: 13 Maßgedecke<br>- Trocknungs-Effizienz-Klasse: A<br>- Geräusch: 46 dB(A) re 1 pW, untergebaut | | **Leistung und Verbrauch**<br>- Energie-Effizienz-Klasse: A++<br>- Energie/Wasser[1]: 262 kWh/2.660 Liter<br>- Energie/Wasser[2]: 0,92 kWh/9,5 Liter<br>- Fassungsvermögen: 13 Maßgedecke<br>- Trocknungs-Effizienz-Klasse: A<br>- Geräusch: 46 dB(A) re 1 pW, untergebaut | |
| **Programme und Optionen**<br>- 6 Programme: Intensiv 70 °C, Auto 45-65 °C, Eco 50 °C, Glas 40 °C, 1h 65 °C, Vorspülen<br>- 3 Sonderfunktionen: VarioSpeedPlus, HygienePlus, Extra Trocknen<br>- Maschinenpflege-Programm | | **Programme und Optionen**<br>- 6 Programme: Intensiv 70 °C, Auto 45-65 °C, Eco 50 °C, Glas 40 °C, TurboSpeed 20min 60 °C, 1h 65 °C<br>- 2 Sonderfunktionen: VarioSpeedPlus, Extra Trocknen<br>- Maschinenpflege-Programm | | **Programme und Optionen**<br>- 6 Programme: Intensiv 70 °C, Auto 45-65 °C, Eco 50 °C, Glas 40 °C, 1h 65 °C, Vorspülen<br>- 3 Sonderfunktionen: VarioSpeedPlus, HygienePlus, Extra Trocknen<br>- Maschinenpflege-Programm | |
| **Spültechnologie und Sensorik**<br>- ActiveWater Hydrauliksystem<br>- EcoSilence Drive<br>- Innenbehälter/Boden: Edelstahl/Edelstahl<br>- AquaSensor, Beladungs-Sensor<br>- Wärmetauscher<br>- Glasschutz-Technik<br>- DosierAssistent<br>- Reiniger-Automatik | | **Spültechnologie und Sensorik**<br>- ActiveWater Hydrauliksystem<br>- EcoSilence Drive<br>- Ressourcenschonendes Wassermanagement<br>- Innenbehälter/Boden: Edelstahl/Edelstahl<br>- AquaSensor, Beladungs-Sensor<br>- Wärmetauscher<br>- Glasschutz-Technik<br>- DosierAssistent<br>- Reiniger-Automatik | | **Spültechnologie und Sensorik**<br>- ActiveWater Hydrauliksystem<br>- EcoSilence Drive<br>- Innenbehälter/Boden: Edelstahl/Polinox<br>- AquaSensor, Beladungs-Sensor<br>- Wärmetauscher<br>- Glasschutz-Technik<br>- DosierAssistent<br>- Reiniger-Automatik | |
| **Korbsystem**<br>- VarioFlex-Korbsystem<br>- VarioSchublade<br>- Höhenverstellbarer Oberkorb mit Rackmatic (3-stufig) | | **Korbsystem**<br>- VarioFlex-Korbsystem<br>- VarioSchublade<br>- Höhenverstellbarer Oberkorb mit Rackmatic (3-stufig) | | **Korbsystem**<br>- VarioFlex-Korbsystem<br>- VarioSchublade<br>- Höhenverstellbarer Oberkorb mit Rackmatic (3-stufig) | |
| **Anzeige und Bedienung**<br>- Startzeitvorwahl: 1-24 Stunden<br>- Elektronische Restzeit-Anzeige in Minuten<br>- Elektronische Salz-Nachfüllanzeige<br>- Elektronische Klarspüler-Nachfüllanzeige<br>- ServoSchloss | | **Anzeige und Bedienung**<br>- Startzeitvorwahl: 1-24 Stunden<br>- Elektronische Restzeit-Anzeige in Minuten<br>- Elektronische Salz-Nachfüllanzeige<br>- Elektronische Klarspüler-Nachfüllanzeige<br>- ServoSchloss | | **Anzeige und Bedienung**<br>- Startzeitvorwahl: 1-24 Stunden<br>- Elektronische Restzeit-Anzeige in Minuten<br>- Elektronische Salz-Nachfüllanzeige<br>- Elektronische Klarspüler-Nachfüllanzeige<br>- ServoSchloss | |
| **Sicherheit**<br>- 10 Jahre Garantie[3] gegen Durchrostung des Innenbehälters<br>- AquaStop mit lebenslanger Garantie<br>- Tastensperre | | **Sicherheit**<br>- 10 Jahre Garantie[3] gegen Durchrostung des Innenbehälters<br>- AquaStop mit lebenslanger Garantie<br>- Tastensperre | | **Sicherheit**<br>- 10 Jahre Garantie[3] gegen Durchrostung des Innenbehälters<br>- AquaStop mit lebenslanger Garantie<br>- Tastensperre | |
| **Maße**<br>- Gerätemaße (HxBxT): 84,5 x 60,0 x 60,0 cm | | **Maße**<br>- Gerätemaße (H x B x T): 84,5 x 60,0 x 60,0 cm | | **Maße**<br>- Gerätemaße (HxBxT): 84,5 x 60,0 x 60,0 cm | |
| **Sonderzubehör**<br>SGZ1010 Schlauchverlängerung Zu- und Ablauf<br>SMZ2014 Korbeinsatz f. Langstielgläser<br>SMZ5002 Silberglanzkassette<br>SMZ5300 Stielglaskorb | | **Sonderzubehör**<br>SGZ1010 Schlauchverlängerung Zu- und Ablauf<br>SMZ2014 Korbeinsatz f. Langstielgläser<br>SMZ5002 Silberglanzkassette<br>SMZ5300 Stielglaskorb | | **Sonderzubehör**<br>SGZ1010 Schlauchverlängerung Zu- und Ablauf<br>SMZ2014 Korbeinsatz f. Langstielgläser<br>SMZ5000 Spülhilfe-Set<br>SMZ5100 Vario-Besteckkorb<br>SMZ5300 Stielglaskorb | |

* Unverbindliche Preisempfehlung des Herstellers inkl. 20% Mwst. UPE gültig ab 01.11.2017.

[1] Verbrauch pro Jahr bei 280 Standardreinigungszyklen Kaltwasserbefüllung (beim Energieverbrauch: inkl. Verbrauch der Betriebsarten mit geringer Leistungsaufnahme).

[2] Verbrauch pro Spülgang im Programm Eco 50.

[3] Aktivierung erfordert die Registrierung auf www.mybosch.de innerhalb von 8 Wochen nach Lieferung.

# Serie 2 Geschirrspüler

## Serie | **2**
**SMS25AW00E Weiß** **€ 619,00***

**Leistung und Verbrauch**
- Energie-Effizienz-Klasse: A+
- Energie/Wasser[1]: 290 kWh/3.300 Liter
- Energie/Wasser[2]: 1,02 kWh/11,7 Liter
- Fassungsvermögen: 12 Maßgedecke
- Trocknungs-Effizienz-Klasse: A
- Geräusch: 48 dB(A) re 1 pW, untergebaut

**Programme und Optionen**
- 5 Programme: Intensiv 70 °C, Auto 45-65 °C, Eco 50 °C, 1h 65 °C, Vorspülen
- 1 Sonderfunktion: VarioSpeed

**Spültechnologie und Sensorik**
- ActiveWater Hydrauliksystem
- EcoSilence Drive
- Innenbehälter/Boden: Edelstahl/Polinox
- AquaSensor, Beladungs-Sensor
- Glasschutz-Technik
- DosierAssistent
- Reiniger-Automatik

**Korbsystem**
- Vario-Korbsystem
- Höhenverstellbarer Oberkorb
- Besteckkorb im Unterkorb

**Anzeige und Bedienung**
- Startzeitvorwahl: 1-24 Stunden
- Elektronische Restzeit-Anzeige in Minuten
- Elektronische Salz-Nachfüllanzeige
- Elektronische Klarspüler-Nachfüllanzeige
- ServoSchloss

**Sicherheit**
- 10 Jahre Garantie[3] gegen Durchrostung des Innenbehälters
- AquaStop mit lebenslanger Garantie

**Maße**
- Gerätemaße (H x B x T): 84,5 x 60,0 x 60,0 cm

**Sonderzubehör**
SGZ1010 Schlauchverlängerung Zu- und Ablauf
SMZ2014 Korbeinsatz f. Langstielgläser
SMZ5000 Spülhilfe-Set
SMZ5002 Silberglanzkassette
SMZ5300 Stielglaskorb

## Serie | **2**
**SMS24AW00E Weiß** **€ 529,00***

**Leistung und Verbrauch**
- Energie-Effizienz-Klasse: A+
- Energie/Wasser[1]: 290 kWh/3.300 Liter
- Energie/Wasser[2]: 1,02 kWh/11,7 Liter
- Fassungsvermögen: 12 Maßgedecke
- Trocknungs-Effizienz-Klasse: A
- Geräusch: 52 dB(A) re 1 pW, untergebaut

**Programme und Optionen**
- 4 Programme: Intensiv 70 °C, Eco 50 °C, 1h 65 °C, Vorspülen

**Spültechnologie und Sensorik**
- ActiveWater Hydrauliksystem
- EcoSilence Drive
- Innenbehälter/Boden: Edelstahl/Polinox
- Beladungs-Sensor
- Glasschutz-Technik
- DosierAssistent
- Reiniger-Automatik

**Korbsystem**
- Besteckkorb im Unterkorb

**Anzeige und Bedienung**
- Programmstatus-Anzeige über LED
- Elektronische Salz-Nachfüllanzeige
- Elektronische Klarspüler-Nachfüllanzeige
- ServoSchloss

**Sicherheit**
- 10 Jahre Garantie[3] gegen Durchrostung des Innenbehälters
- AquaStop mit lebenslanger Garantie

**Maße**
- Gerätemaße (H x B x T): 84,5 x 60,0 x 60,0 cm

**Sonderzubehör**
SGZ1010 Schlauchverlängerung Zu- und Ablauf
SMZ5000 Spülhilfe-Set
SMZ5002 Silberglanzkassette

* Unverbindliche Preisempfehlung des Herstellers inkl. 20% Mwst. UPE gültig ab 01.11.2017.
[1] Verbrauch pro Jahr bei 280 Standardreinigungszyklen Kaltwasserbefüllung (beim Energieverbrauch: inkl. Verbrauch der Betriebsarten mit geringer Leistungsaufnahme).
[2] Verbrauch pro Spülgang im Programm Eco 50.
[3] Aktivierung erfordert die Registrierung auf www.mybosch.de innerhalb von 8 Wochen nach Lieferung.

# Geschirrspülen Standgeräte 45 cm

# Serie 6 Geschirrspüler 45 cm breit

## Serie | 6 mit PerfectDry
**SPS66TW01E Weiß** **€ 1.039,00***

**Leistung und Verbrauch**
- Energie-Effizienz-Klasse: A+++
- Energie/Wasser[1]: 188 kWh/2.660 Liter
- Energie/Wasser[2]: 0,66 kWh/9,5 Liter
- Fassungsvermögen: 10 Maßgedecke
- Trocknungs-Effizienz-Klasse: A
- Geräusch: 43 dB(A) re 1 pW, untergebaut
- Geräusch im Silenceprogramm: 41 dB(A) re 1 pW

**Programme und Optionen**
- 6 Programme: Intensiv 70 °C, Auto 45-65 °C, Eco 50 °C, Silence 50 °C, Glas 40 °C, 1h 65 °C
- 3 Sonderfunktionen: VarioSpeed Plus, HygienePlus, Extra Trocknen
- Maschinenpflege-Programm

**Spültechnologie und Sensorik**
- ActiveWater Hydrauliksystem
- EcoSilence Drive
- **Zeolith®-Trocknen**
- Innenbehälter/Boden: Edelstahl/Edelstahl
- AquaSensor, Beladungs-Sensor
- Wärmetauscher
- Glasschutz-Technik
- DosierAssistent

**Korbsystem**
- **VarioFlex Pro-Korbsystem mit roten Touchpoints**
- VarioSchublade Pro
- DuoPower Sprüharme im Oberkorb

**Anzeige und Bedienung**
- **EmotionLight weiß**
- Startzeitvorwahl: 1-24 Stunden
- Elektronische Restzeit-Anzeige in Minuten
- Programmablauf-Anzeige
- Elektronische Salz-Nachfüllanzeige
- Elektronische Klarspüler-Nachfüllanzeige
- ServoSchloss

**Sicherheit**
- 10 Jahre Garantie[3] gegen Durchrostung des Innenbehälters
- AquaStop mit lebenslanger Garantie
- Tastensperre

**Maße**
- Gerätemaße (H x B x T): 84,5 x 45,0 x 60,0 cm

**Sonderzubehör**
SGZ1010 Schlauchverlängerung Zu- und Ablauf
SMZ5000 Spülhilfe-Set
SPZ5100 Vario-Besteckkorb
SMZ5300 Stielglaskorb

## Serie | 6
**SPS66TW00E Weiß** **€ 929,00***

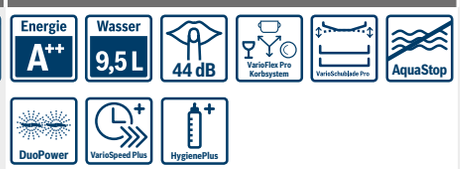


**Leistung und Verbrauch**
- Energie-Effizienz-Klasse: A++
- Energie/Wasser[1]: 211 kWh/2.660 Liter
- Energie/Wasser[2]: 0,75 kWh/9,5 Liter
- Fassungsvermögen: 10 Maßgedecke
- Trocknungs-Effizienz-Klasse: A
- Geräusch: 44 dB(A) re 1 pW, untergebaut
- Geräusch im Silenceprogramm: 41 dB(A) re 1 pW

**Programme und Optionen**
- 6 Programme: Intensiv 70 °C, Auto 45-65 °C, Eco 50 °C, Silence 50 °C, Glas 40 °C, 1h 65 °C
- 3 Sonderfunktionen: VarioSpeed Plus, HygienePlus, Extra Trocknen
- Maschinenpflege-Programm

**Spültechnologie und Sensorik**
- ActiveWater Hydrauliksystem
- EcoSilence Drive
- EcoTrocknung
- Innenbehälter/Boden: Edelstahl/Edelstahl
- AquaSensor, Beladungs-Sensor
- Wärmetauscher
- Glasschutz-Technik
- DosierAssistent

**Korbsystem**
- **VarioFlex Pro-Korbsystem mit roten Touchpoints**
- VarioSchublade Pro,
- DuoPower Sprüharme im Oberkorb

**Anzeige und Bedienung**
- **EmotionLight weiß**
- Startzeitvorwahl: 1-24 Stunden
- Elektronische Restzeit-Anzeige in Minuten
- Programmablauf-Anzeige
- Elektronische Salz-Nachfüllanzeige
- Elektronische Klarspüler-Nachfüllanzeige
- ServoSchloss

**Sicherheit**
- 10 Jahre Garantie[3] gegen Durchrostung des Innenbehälters
- AquaStop mit lebenslanger Garantie
- Tastensperre

**Maße**
- Gerätemaße (H x B x T): 84,5 x 45,0 x 60,0 cm

**Sonderzubehör**
SGZ1010 Schlauchverlängerung Zu- und Ablauf
SMZ5000 Spülhilfe-Set
SPZ5100 Vario-Besteckkorb
SMZ5300 Stielglaskorb

## Serie | 6
**SPS66PW00E Weiß** **€ 879,00***

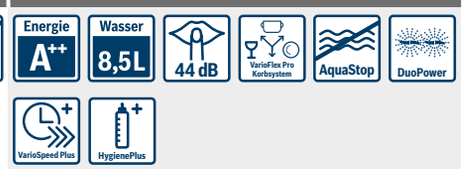


**Leistung und Verbrauch**
- Energie-Effizienz-Klasse: A++
- Energie/Wasser[1]: 197 kWh/2.380 Liter
- Energie/Wasser[2]: 0,70 kWh/8,5 Liter
- Fassungsvermögen: 9 Maßgedecke
- Trocknungs-Effizienz-Klasse: A
- Geräusch: 44 dB(A) re 1 pW, untergebaut
- Geräusch im Silenceprogramm: 41 dB(A) re 1 pW

**Programme und Optionen**
- 6 Programme: Intensiv 70 °C, Auto 45-65 °C, Eco 50 °C, Silence 50 °C, Glas 40 °C, 1h 65 °C
- 3 Sonderfunktionen: VarioSpeed Plus, HygienePlus, Extra Trocknen
- Maschinenpflege-Programm

**Spültechnologie und Sensorik**
- ActiveWater Hydrauliksystem
- EcoSilence Drive
- EcoTrocknung
- Innenbehälter/Boden: Edelstahl/Edelstahl
- AquaSensor, Beladungs-Sensor
- Wärmetauscher
- Glasschutz-Technik
- DosierAssistent

**Korbsystem**
- **VarioFlex Pro-Korbsystem mit roten Touchpoints**
- Vario-Besteckkorb im Unterkorb
- DuoPower Sprüharme im Oberkorb

**Anzeige und Bedienung**
- **EmotionLight weiß**
- Startzeitvorwahl: 1-24 Stunden
- Elektronische Restzeit-Anzeige in Minuten
- Programmablauf-Anzeige
- Elektronische Salz-Nachfüllanzeige
- Elektronische Klarspüler-Nachfüllanzeige
- ServoSchloss

**Sicherheit**
- 10 Jahre Garantie[3] gegen Durchrostung des Innenbehälters
- AquaStop mit lebenslanger Garantie
- Tastensperre

**Maße**
- Gerätemaße (H x B x T): 84,5 x 45,0 x 60,0 cm

**Sonderzubehör**
SGZ1010 Schlauchverlängerung Zu- und Ablauf
SMZ5000 Spülhilfe-Set
SMZ5300 Stielglaskorb

* Unverbindliche Preisempfehlung des Herstellers inkl. 20% Mwst. UPE gültig ab 01.11.2017.
[1] Verbrauch pro Jahr bei 280 Standardreinigungszyklen Kaltwasserbefüllung (beim Energieverbrauch: inkl. Verbrauch der Betriebsarten mit geringer Leistungsaufnahme).
[2] Verbrauch pro Spülgang im Programm Eco 50.
[3] Aktivierung erfordert die Registrierung auf www.mybosch.de innerhalb von 8 Wochen nach Lieferung.

# Serie 4 Geschirrspüler 45 cm breit

| Serie \| **4**<br>**SPS46IW07E Weiß** | **€ 839,00*** |
|---|---|

**Leistung und Verbrauch**
- Energie-Effizienz-Klasse: A++
- Energie/Wasser[1]: 197 kWh/2.660 Liter
- Energie/Wasser[2]: 0,70 kWh/8,5 Liter
- Fassungsvermögen: 9 Maßgedecke
- Trocknungs-Effizienz-Klasse: A
- Geräusch: 44 dB(A) re 1 pW, untergebaut
- Geräusch im Silenceprogramm: 41 dB(A) re 1 pW

**Programme und Optionen**
- 6 Programme: Intensiv 70 °C, Auto 45-65 °C, Eco 50 °C, Silence 50 °C, Glas 40 °C, 1h 65 °C
- 3 Sonderfunktionen: VarioSpeed Plus, HygienePlus, Extra Trocknen
- Maschinenpflege-Programm

**Spültechnologie und Sensorik**
- ActiveWater Hydrauliksystem
- EcoSilence Drive
- EcoTrocknung
- Innenbehälter/ Boden: Edelstahl/Edelstahl
- AquaSensor, Beladungs-Sensor
- Wärmetauscher
- Glasschutz-Technik
- DosierAssistent

**Korbsystem**
- VarioFlex-Korbsystem
- Vario-Besteckkorb im Unterkorb
- DuoPower Sprüharme im Oberkorb

**Anzeige und Bedienung**
- Startzeitvorwahl: 1-24 Stunden
- Elektronische Restzeit-Anzeige in Minuten
- Elektronische Salz-Nachfüllanzeige
- Elektronische Klarspüler-Nachfüllanzeige
- ServoSchloss

**Sicherheit**
- 10 Jahre Garantie[3] gegen Durchrostung des Innenbehälters
- AquaStop mit lebenslanger Garantie
- Tastensperre

**Maße**
- Gerätemaße (H x B x T): 84,5 x 45,0 x 60,0 cm

**Sonderzubehör**
SGZ1010 Schlauchverlängerung Zu- und Ablauf
SMZ5000 Spülhilfe-Set
SMZ5300 Stielglaskorb

| Serie \| **4**<br>**SPS46MW01E Weiß** | **€ 829,00*** |
|---|---|

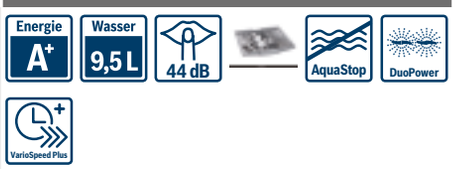


**Leistung und Verbrauch**
- Energie-Effizienz-Klasse: A+
- Energie/Wasser[1]: 237 kWh/2.660 Liter
- Energie/Wasser[2]: 0,84 kWh/9,5 Liter
- Fassungsvermögen: 10 Maßgedecke
- Trocknungs-Effizienz-Klasse: A
- Geräusch: 44 dB(A) re 1 pW, untergebaut

**Programme und Optionen**
- 6 Programme: Intensiv 70 °C, Auto 45-65 °C, Eco 50 °C, Silence 50 °C, Glas 40 °C, 1h 65 °C-
- 3 Sonderfunktionen: VarioSpeed Plus, HygienePlus, Extra Trocknen
- Maschinenpflege-Programm

**Spültechnologie und Sensorik**
- ActiveWater Hydrauliksystem
- EcoSilence Drive
- Innenbehälter/Boden: Edelstahl/Edelstahl
- AquaSensor, Beladungs-Sensor
- Wärmetauscher
- Glasschutz-Technik
- DosierAssistent

**Korbsystem**
- VarioFlex-Korbsystem
- VarioSchublade
- DuoPower Sprüharme im Oberkorb

**Anzeige und Bedienung**
- Startzeitvorwahl: 1-24 Stunden
- Elektronische Restzeit-Anzeige in Minuten
- Elektronische Salz-Nachfüllanzeige
- Elektronische Klarspüler-Nachfüllanzeige
- ServoSchloss

**Sicherheit**
- 10 Jahre Garantie[3] gegen Durchrostung des Innenbehälters
- AquaStop mit lebenslanger Garantie
- Tastensperre

**Maße**
- Gerätemaße (H x B x T): 84,5 x 45,0 x 60,0 cm

**Sonderzubehör**
SGZ1010 Schlauchverlängerung Zu- und Ablauf
SGZ3003 Silberglanzkassette
SMZ5000 Spülhilfe-Set
SPZ5100 Vario-Besteckkorb
SMZ5300 Stielglaskorb

* Unverbindliche Preisempfehlung des Herstellers inkl. 20% Mwst. UPE gültig ab 01.11.2017.
[1] Verbrauch pro Jahr bei 280 Standardreinigungszyklen Kaltwasserbefüllung (beim Energieverbrauch: inkl. Verbrauch der Betriebsarten mit geringer Leistungsaufnahme).
[2] Verbrauch pro Spülgang im Programm Eco 50.
[3] Aktivierung erfordert die Registrierung auf www.mybosch.de innerhalb von 8 Wochen nach Lieferung.

# Serie 2 Geschirrspüler 45 cm breit

## Serie | **2**
**SPS25CW03E Weiß** **€ 669,00***

**Leistung und Verbrauch**
- Energie-Effizienz-Klasse: A+
- Energie/Wasser[1]: 220 kWh/2.380 Liter
- Energie/Wasser[2]: 0,78 kWh/8,5 Liter
- Fassungsvermögen: 9 Maßgedecke
- Trocknungs-Effizienz-Klasse: A
- Geräusch: 46 dB(A) re 1 pW, untergebaut

**Programme und Optionen**
- 5 Programme: Intensiv 70 °C, Auto 45-65 °C, Eco 50 °C, Glas 40 °C, 1h 65 °C
- 2 Sonderfunktionen: VarioSpeedPlus, Extra Trocknen

**Spültechnologie und Sensorik**
- ActiveWater Hydrauliksystem
- EcoSilence Drive
- Innenbehälter/Boden: Edelstahl/Edelstahl
- AquaSensor, Beladungs-Sensor
- Wärmetauscher
- Glasschutz-Technik
- DosierAssistent

**Korbsystem**
- Vario-Korbsystem
- Vario-Besteckkorb im Unterkorb
- DuoPower Sprüharme im Oberkorb

**Anzeige und Bedienung**
- Startzeitvorwahl: 1-24 Stunden
- Elektronische Restzeit-Anzeige in Minuten
- Elektronische Salz-Nachfüllanzeige
- Elektronische Klarspüler-Nachfüllanzeige
- ServoSchloss

**Sicherheit**
- 10 Jahre Garantie[3] gegen Durchrostung des Innenbehälters
- AquaStop mit lebenslanger Garantie

**Maße**
- Gerätemaße (H x B x T): 84,5 x 45,0 x 60,0 cm

**Sonderzubehör**
SGZ1010 Schlauchverlängerung Zu- und Ablauf
SGZ3003 Silberglanzkassette
SMZ5000 Spülhilfe-Set
SMZ5300 Stielglaskorb

## Serie | **2**
**SPS24CW00E weiß** **€ 549,00***

**Leistung und Verbrauch**
- Energie-Effizienz-Klasse: A+
- Energie/Wasser[1]: 220 kWh/2.380 Liter
- Energie/Wasser[2]: 0,78 kWh/8,5 Liter
- Fassungsvermögen: 9 Maßgedecke
- Trocknungs-Effizienz-Klasse: A
- Geräusch: 48 dB(A) re 1 pW, untergebaut

**Programme und Optionen**
- 4 Programme: Intensiv 70 °C, Eco 50 °C, Glas 40 °C, 1h 65 °C

**Spültechnologie und Sensorik**
- ActiveWater Hydrauliksystem
- EcoSilence Drive
- Innenbehälter/Boden: Edelstahl/Edelstahl
- AquaSensor, Beladungs-Sensor
- Wärmetauscher
- Glasschutz-Technik
- DosierAssistent

**Korbsystem**
- Vario-Korbsystem
- Vario-Besteckkorb im Unterkorb
- DuoPower Sprüharme im Oberkorb

**Anzeige und Bedienung**
- Programmstatus-Anzeige über LED
- Elektronische Salz-Nachfüllanzeige
- Elektronische Klarspüler-Nachfüllanzeige
- ServoSchloss

**Sicherheit**
- 10 Jahre Garantie[3] gegen Durchrostung des Innenbehälters
- AquaStop mit lebenslanger Garantie

**Maße**
- Gerätemaße (HxBxT): 84,5 x 45,0 x 60,0 cm

**Sonderzubehör**
SGZ1010 Schlauchverlängerung Zu- und Ablauf
SGZ3003 Silberglanzkassette
SMZ5000 Spülhilfe-Set
SMZ5300 Stielglas Korb

* Unverbindliche Preisempfehlung des Herstellers inkl. 20% Mwst. UPE gültig ab 01.11.2017.
[1] Verbrauch pro Jahr bei 280 Standardreinigungszyklen Kaltwasserbefüllung (beim Energieverbrauch: inkl. Verbrauch der Betriebsarten mit geringer Leistungsaufnahme).
[2] Verbrauch pro Spülgang im Programm Eco 50.
[3] Aktivierung erfordert die Registrierung auf www.mybosch.de innerhalb von 8 Wochen nach Lieferung.

# Serie 4 und Serie 2 Kompakt-Geschirrspüler

## Serie | 4
**SKS62E22EU weiß** **€ 519,00***

Energie A+ | Wasser 8 L | 48 dB | AquaStop | VarioSpeed

**Leistung und Verbrauch**
- Energie-Effizienz-Klasse: A+
- Energie/Wasser[1]: 174 kWh/2.240 Liter
- Energie/Wasser[2]: 0,61 kWh/8,0 Liter
- Fassungsvermögen: 6 Maßgedecke
- Trocknungs-Effizienz-Klasse: A
- Geräusch: 48 dB(A) re 1 pW, untergebaut

**Programme und Optionen**
- 6 Programme: Intensiv 70 °C, Auto 45-65 °C, Eco 50 °C, Sanft 40 °C, Schnell 45 °C, Vorspülen
- 2 Sonderfunktionen: VarioSpeed, ExtraTrocknen

**Spültechnologie und Sensorik**
- ActiveWater Hydrauliksystem
- EcoSilence Drive
- Innenbehälter/Boden: Edelstahl/Polinox
- AquaSensor, Beladungs-Sensor
- Glasschutz-Technik

**Korbsystem**
- Flexibles Korbsystem:
  - Korbfarbe silber
  - Vario-Besteckkorb
  - Tassenetageren

**Anzeige und Bedienung**
- Elektronische Restzeit-Anzeige in Minuten
- Startzeitvorwahl: 1-24 Stunden
- Elektronische Salz-Nachfüllanzeige
- Elektronische Klarspüler-Nachfüllanzeige

**Sicherheit**
- 10 Jahre Garantie[3] gegen Durchrostung des Innenbehälters
- AquaStop mit lebenslanger Garantie

**Maße**
- Gerätemaße (HxBxT): 45,0 x 55,1 x 50,0 cm

**Sonderzubehör**
SGZ1010 Schlauchverlängerung Zu- und Ablauf
SGZ3003 Silberglanzkassette
SPZ5100 Vario-Besteckkorb

## Serie | 2
**SKS51E28EU Silver Inox** **€ 459,00***

Energie A+ | Wasser 8 L | 48 dB

**Leistung und Verbrauch**
- Energie-Effizienz-Klasse: A+
- Energie/Wasser[1]: 174 kWh/2.240 Liter
- Energie/Wasser[2]: 0,61 kWh/8,0 Liter
- Fassungsvermögen: 6 Maßgedecke
- Trocknungs-Effizienz-Klasse: A
- Geräusch: 48 dB(A) re 1 pW, untergebaut

**Programme und Optionen**
- 5 Programme: Intensiv 70 °C, Normal 65 °C, Eco 50 °C, Sanft 40 °C, Schnell 45 °C
- 1 Sonderfunktion: ExtraTrocknen

**Spültechnologie und Sensorik**
- ActiveWater Hydrauliksystem
- EcoSilence Drive
- Innenbehälter/Boden: Edelstahl/Polinox
- Beladungs-Sensor
- Glasschutz-Technik

**Korbsystem**
- Flexibles Korbsystem:
  - Korbfarbe silber
  - Vario-Besteckkorb
  - Tassenetageren

**Anzeige und Bedienung**
- Programmstatus-Anzeige über LED
- Elektronische Salz-Nachfüllanzeige
- Elektronische Klarspüler-Nachfüllanzeige

**Sicherheit**
- 10 Jahre Garantie[3] gegen Durchrostung des Innenbehälters
- Mehrfach-Wasserschutz

**Maße**
- Gerätemaße (HxBxT): 45,0 x 55,1 x 50,0 cm

**Sonderzubehör**
SGZ1010 Schlauchverlängerung Zu- und Ablauf
SGZ3003 Silberglanzkassette
SPZ5100 Vario-Besteckkorb

## Serie | 2
**SKS50E32EU weiß** **€ 429,00***

Energie A+ | Wasser 8 L | 54 dB

**Leistung und Verbrauch**
- Energie-Effizienz-Klasse: A+
- Energie/Wasser[1]: 174 kWh/2.240 Liter
- Energie/Wasser[2]: 0,61 kWh/8,0 Liter
- Fassungsvermögen: 6 Maßgedecke
- Trocknungs-Effizienz-Klasse: A
- Geräusch: 54 dB(A) re 1 pW, untergebaut

**Programme und Optionen**
- 5 Programme: Intensiv 70 °C, Normal 65 °C, Eco 50 °C, Sanft 40 °C, Schnell 45 °C

**Spültechnologie und Sensorik**
- ActiveWater Hydrauliksystem
- EcoSilence Drive
- Innenbehälter/Boden: Edelstahl/Polinox
- Beladungs-Sensor
- Glasschutz-Technik

**Korbsystem**
- Flexibles Korbsystem:
  - Korbfarbe silber
  - Vario-Besteckkorb
  - Tassenetageren

**Anzeige und Bedienung**
- Programmstatus-Anzeige über LED
- Elektronische Salz-Nachfüllanzeige
- Elektronische Klarspüler-Nachfüllanzeige

**Sicherheit**
- 10 Jahre Garantie[3] gegen Durchrostung des Innenbehälters
- Mehrfach-Wasserschutz

**Maße**
- Gerätemaße (HxBxT): 45,0 x 55,1 x 50,0 cm

**Sonderzubehör**
SGZ1010 Schlauchverlängerung Zu- und Ablauf
SGZ3003 Silberglanzkassette
SPZ5100 Vario-Besteckkorb

* Unverbindliche Preisempfehlung des Herstellers inkl. 20% Mwst. UPE gültig ab 01.11.2017.
[1] Verbrauch pro Jahr bei 280 Standardreinigungszyklen Kaltwasserbefüllung (beim Energieverbrauch: inkl. Verbrauch der Betriebsarten mit geringer Leistungsaufnahme).
[2] Verbrauch pro Spülgang im Programm Eco 50.
[3] Aktivierung erfordert die Registrierung auf www.mybosch.de innerhalb von 8 Wochen nach Lieferung.

# Geschirrspülen Einbaugeräte

# Welcher Geschirrspüler passt am besten zu Ihren Bedürfnissen?

**Geschirrspüler (60 cm breit) der Serie 8**
Bei Ihnen funktioniert alles auch so perfekt, wie es aussieht. Deshalb muss sich Ihr Geschirrspüler nicht nur optimal in Ihre Küche integrieren, sondern er muss auch einfach zu bedienen sein. Sie erwarten perfekte Spülergebnisse – wenn Ihre Gäste kommen, möchten Sie mit brillanten Gläsern glänzen. Die Geschirrspüler der Serie 8 werden diesen Ansprüchen auf ganzer Linie gerecht.

**Geschirrspüler (60 cm breit) der Serie 6**
Als aktiver Mensch mit hohen Ansprüchen suchen Sie nach intelligenten Lösungen, die besonders sparsam mit Wasser und Strom umgehen. Ein Geschir rspüler muss für Sie aber nicht nur umweltfreundlich, funktional und langlebig sein, sondern auch komfortabel in der Handhabung.

**Geschirrspüler (60 cm breit) der Serie 4**
Sie wünschen sich einen hochwertigen Geschirrspüler, in den auch wirklich alles hineinpasst. Die Geschirrspüler der Serie 4 sind wahre Raumwunder, machen Ihnen die Hausarbeit ein Stück einfacher und es bleibt mehr Zeit für die Familie.

**Geschirrspüler (60 cm breit) der Serie 2**
Sie suchen ein zuverlässiges Gerät aus dem Haus einer Qualitätsmarke und achten auf ein gutes Preis-Leistungs-Verhältnis.

Um Ihnen die Kaufentscheidung zu erleichtern, haben wir unsere Geschirrspüler in vier Produktserien eingeteilt: die Serien 8, 6, 4 und 2. Jede Serie wird mit den für Sie charakteristischen Leistungsmerkmalen einem anderen Anspruch gerecht. Finden Sie heraus, welcher Geschirrspüler am besten zu Ihrem Haushalt passt.

## Die Ausstattungsmerkmale unserer Geschirrspüler im Überblick.

| **Geschirrspüler integrierbar, vollintegrierbar, Unterbau, 60 cm breit** | Serie \| **8** | Serie \| **6** | Serie \| **4** | Serie \| **2** |
|---|---|---|---|---|
| **Home Connect** | vorhanden | vorhanden | | |
| **Trocknung** | PerfectDry | PerfectDry | Extra Trocknen | |
| **Display** | hochauflösendes TFT Display | TFT Display | Display | kleines Display* |
| **Bedienung**<br>**– vollintegrierbare Geräte**<br>**– integrierbare Geräte** | <br>über Touch Tasten<br>über Touch Tasten | <br>über Touch Tasten<br>über Touch Tasten | <br>über Druck-Tasten<br>über Druck-Tasten | <br>über Tasten<br>über Drehwähler |
| **Schnellprogramme** | 1,5h | 1,5h | 1h | 1h |
| **Automatik-Programme** | 1 Automatik-Programm | 1 Automatik-Programm | 1 Automatik-Programm | 1 Automatik-Programm* |
| **Geschirrkörbe** | VarioFlex Pro | VarioFlex Pro | VarioFlex | Vario-Korb* |
| **Schublade** | VarioSchublade Pro | VarioSchublade Pro | VarioSchublade* | |
| **Vollintegriert Anzeige** | TimeLight | TimeLight | InfoLight | InfoLight |
| **Glasschutz** | Pro | Plus | vorhanden | |
| **Silence-Programme** | vorhanden | vorhanden | | |
| **Maschinenpflege** | vorhanden | vorhanden | vorhanden | |

| **Geschirrspüler Solo, 45 cm schmal** | | Serie \| **6** | Serie \| **4** | Serie \| **2** |
|---|---|---|---|---|
| **Trocknung** | | PerfectDry*<br>Extra Trocknen | Extra Trocknen | |
| **Geräusch** | | 43 – 44 dB<br>41 Silence-Progr. | 44 dB<br>41 Silence-Progr. | 46 – 48 dB |
| **Korbsystem** | | VarioFlex Pro | VarioFlex | Vario / Normal |
| **Blenden** | | Max. 6 Progr. /<br>4 Optionen | Max. 6 Progr. /<br>4 Optionen | Max. 5 Progr. /<br>2 Optionen |
| **Highlights** | | Maschinenpflege, 1,5h*<br>oder 1h* Programm | Maschinenpflege,<br>1h Programm | 1h Programm |
| **Vollintegriert** | | TimeLight<br>OpenAssist* | InfoLight | InfoLight |

*modellabhängig

# Serie 8 und Serie 6 Geschirrspüler integrierbar

Test sieger

## Serie | 8 mit PerfectDry
**SMI88TS36E Edelstahl** **€ 1.640,00***

**Leistung und Verbrauch**
- Energie-Effizienz-Klasse: A+++ -10%**
- Energie/Wasser[1]: 211 kWh/2.100 Liter
- Energie/Wasser[2]: 0,73 kWh/7,5 l
- Fassungsvermögen: 13 Maßgedecke
- Trocknungs-Effizienz-Klasse: A
- Geräusch: 42 dB(A) re 1 pW
- Geräusch im Silence-Programm: 40 dB(A) re 1 pW

**Programme und Optionen**
- 8 Programme: Intensiv 70 °C, Auto 45-65 °C, Eco 50 °C, Silence 50 °C, 1,5h 60 °C, Glas 40 °C, Schnell 45 °C, Vorspülen
- 5 Sonderfunktionen: **Home Connect Funktion,** Intensive Zone, VarioSpeed Plus, HygienePlus, Extra Trocknen
- Maschinenpflege-Programm

**Spültechnologie und Sensorik**
- ActiveWater Hydrauliksystem
- EcoSilence Drive
- Ressourcenschonendes Wassermanagement
- **Zeolith®-Trocknen**
- Innenbehälter/ Boden: Edelstahl/Edelstahl
- AquaSensor, Beladungs-Sensor
- Wärmetauscher
- Präzise Glasschutz-Technik Pro
- DosierAssistent
- Reiniger-Automatik

**Korbsystem**
- VarioFlex Pro-Korbsystem mit roten Touchpoints
- VarioSchublade Pro
- Höhenverstellbarer Oberkorb mit Rackmatic (3-stufig)
- Gläseranlagebügel im Unterkorb
- Inkl. Stielglas Korb

**Anzeige und Bedienung**
- Hochauflösendes farbiges TFT-Display
- Echtzeit-Anzeige
- **EmotionLight weiß**
- Startzeitvorwahl: 1-24 Stunden
- Elektronische Salz-Nachfüllanzeige
- Elektronische Klarspüler-Nachfüllanzeige
- Akustisches Signal am Programmende
- ServoSchloss

**Sicherheit**
- 10 Jahre Garantie[3] gegen Durchrostung des Innenbehälters
- AquaStop mit lebenslanger Garantie
- Türverriegelung

**Maße**
- Gerätemaße (H x B x T): 81,5 x 59,8 x 57,3 cm

## Serie | 6 mit PerfectDry
**SBI68TS06E Edelstahl** **€ 1.459,00***

**Leistung und Verbrauch**
- Energie-Effizienz-Klasse: A+++
- Energie/Wasser[1]: 237 kWh/2.660 Liter
- Energie/Wasser[2]: 0,83 kWh/9,5 l
- Fassungsvermögen: 14 Maßgedecke
- Trocknungs-Effizienz-Klasse: A
- Geräusch: 42 dB(A) re 1 pW
- Geräusch im Silence-Programm: 40 dB(A) re 1 pW

**Programme und Optionen**
- 8 Programme: Intensiv 70 °C, Auto 45-65 °C, Eco 50 °C, Silence 50 °C, 1,5h 60 °C, Glas 40 °C, Schnell 45 °C, Vorspülen
- 4 Sonderfunktionen: **Home Connect Funktion,** VarioSpeed Plus, HygienePlus, Extra Trocknen
- Maschinenpflege-Programm

**Spültechnologie und Sensorik**
- ActiveWater Hydrauliksystem
- EcoSilence Drive
- **Zeolith®-Trocknen**
- Innenbehälter/ Boden: Edelstahl/Edelstahl
- AquaSensor, Beladungs-Sensor
- Wärmetauscher
- Glasschutz-Technik Plus
- DosierAssistent
- Reiniger-Automatik

**Korbsystem**
- VarioFlex Pro-Korbsystem mit roten Touchpoints
- VarioSchublade Pro
- Höhenverstellbarer Oberkorb mit Rackmatic (3-stufig)
- Gläseranlagebügel im Unterkorb
- Inkl. Stielglas Korb

**Anzeige und Bedienung**
- Hochauflösendes farbiges TFT-Display
- Echtzeit-Anzeige
- Startzeitvorwahl: 1-24 Stunden
- Programmablauf-Anzeige
- Elektronische Salz-Nachfüllanzeige
- Elektronische Klarspüler-Nachfüllanzeige
- ServoSchloss

**Sicherheit**
- 10 Jahre Garantie[3] gegen Durchrostung des Innenbehälters
- AquaStop mit lebenslanger Garantie
- Tastensperre

**Maße**
- Gerätemaße (H x B x T): **86,5** x 59,8 x 57,3 cm

## Serie | 6 mit PerfectDry
**SMI68TS06E Edelstahl** **€ 1.429,00***

**Leistung und Verbrauch**
- Energie-Effizienz-Klasse: A+++
- Energie/Wasser[1]: 237 kWh/2.660 Liter
- Energie/Wasser[2]: 0,83 kWh/9,5 l
- Fassungsvermögen: 14 Maßgedecke
- Trocknungs-Effizienz-Klasse: A
- Geräusch: 42 dB(A) re 1 pW
- Geräusch im Silence-Programm: 40 dB(A) re 1 pW

**Programme und Optionen**
- 8 Programme: Intensiv 70 °C, Auto 45-65 °C, Eco 50 °C, Silence 50 °C, 1,5h 60 °C, Glas 40 °C, Schnell 45 °C, Vorspülen
- 4 Sonderfunktionen: **Home Connect Funktion,** VarioSpeed Plus, HygienePlus, Extra Trocknen
- Maschinenpflege-Programm

**Spültechnologie und Sensorik**
- ActiveWater Hydrauliksystem
- EcoSilence Drive
- **Zeolith®-Trocknen**
- Innenbehälter/ Boden: Edelstahl/Edelstahl
- AquaSensor, Beladungs-Sensor
- Wärmetauscher
- Glasschutz-Technik Plus
- DosierAssistent
- Reiniger-Automatik

**Korbsystem**
- VarioFlex Pro-Korbsystem mit roten Touchpoints
- VarioSchublade Pro
- Höhenverstellbarer Oberkorb mit Rackmatic (3-stufig)
- Gläseranlagebügel im Unterkorb
- Inkl. Stielglas Korb

**Anzeige und Bedienung**
- Hochauflösendes farbiges TFT-Display
- Echtzeit-Anzeige
- Startzeitvorwahl: 1-24 Stunden
- Programmablauf-Anzeige
- Elektronische Salz-Nachfüllanzeige
- Elektronische Klarspüler-Nachfüllanzeige
- ServoSchloss

**Sicherheit**
- 10 Jahre Garantie[3] gegen Durchrostung des Innenbehälters
- AquaStop mit lebenslanger Garantie
- Tastensperre

**Maße**
- Gerätemaße (H x B x T): 81,5 x 59,8 x 57,3 cm

* Unverbindliche Preisempfehlung des Herstellers inkl. 20% Mwst. UPE gültig ab 01.11.2017. ** 10% sparsamer (211 kWh/Jahr) als der Grenzwert (235 kWh/Jahr) zur Energie-Effizienz-Klasse A+++.
[1] Verbrauch pro Jahr bei 280 Standardreinigungszyklen Kaltwasserbefüllung (beim Energieverbrauch: inkl. Verbrauch der Betriebsarten mit geringer Leistungsaufnahme).
[2] Verbrauch pro Spülgang im Programm Eco 50. [3] Aktivierung erfordert die Registrierung auf www.mybosch.de innerhalb von 8 Wochen nach Lieferung.

# Serie 4 Geschirrspüler integrierbar

## Serie | 4 SMI46MS03E Edelstahl € 918,00*

**Leistung und Verbrauch**
- Energie-Effizienz-Klasse: A++
- Energie/Wasser[1]: 266 kWh/2.660 Liter
- Energie/Wasser[2]: 0,93 kWh/9,5 l
- Fassungsvermögen: 14 Maßgedecke
- Trocknungs-Effizienz-Klasse: A
- Geräusch: 44 dB(A) re 1 pW

**Programme und Optionen**
- 6 Programme: Intensiv 70 °C, Auto 45-65 °C, Eco 50 °C, Glas 40 °C, 1h 65 °C, Vorspülen
- 3 Sonderfunktionen: VarioSpeed Plus, HygienePlus, Extra Trocknen
- Maschinenpflege-Programm

**Spültechnologie und Sensorik**
- ActiveWater Hydrauliksystem
- EcoSilence Drive
- Innenbehälter/ Boden: Edelstahl/Edelstahl
- AquaSensor, Beladungs-Sensor
- Wärmetauscher
- Glasschutz-Technik
- DosierAssistent
- Reiniger-Automatik

**Korbsystem**
- VarioFlex-Korbsystem
- VarioSchublade
- Höhenverstellbarer Oberkorb mit Rackmatic (3-stufig)

**Anzeige und Bedienung**
- Startzeitvorwahl: 1-24 Stunden
- Elektronische Restzeit-Anzeige in Minuten
- Elektronische Salz-Nachfüllanzeige
- Elektronische Klarspüler-Nachfüllanzeige
- ServoSchloss

**Sicherheit**
- 10 Jahre Garantie[3] gegen Durchrostung des Innenbehälters
- AquaStop mit lebenslanger Garantie
- Tastensperre

**Maße**
- Gerätemaße (H x B x T): 81,5 x 59,8 x 57,3 cm

**Verfügbare Farbvarianten**

| | |
|---|---|
| **SMI46MW03E, Weiß** | **€ 918,00*** |
| **SMI46MM03E, Braun** | **€ 918,00*** |

## Serie | 4 SBI46IS03E Edelstahl € 899,00*

**Leistung und Verbrauch**
- Energie-Effizienz-Klasse: A++
- Energie/Wasser[1]: 262 kWh/2.660 Liter
- Energie/Wasser[2]: 0,92 kWh/9,5 l
- Fassungsvermögen: 13 Maßgedecke
- Trocknungs-Effizienz-Klasse: A
- Geräusch: 44 dB(A) re 1 pW

**Programme und Optionen**
- 6 Programme: Intensiv 70 °C, Auto 45-65 °C, Eco 50 °C, Glas 40 °C, 1h 65 °C, Vorspülen
- 3 Sonderfunktionen: VarioSpeed Plus, HygienePlus, Extra Trocknen
- Maschinenpflege-Programm

**Spültechnologie und Sensorik**
- ActiveWater Hydrauliksystem
- EcoSilence Drive
- Innenbehälter/ Boden: Edelstahl/Edelstahl
- AquaSensor, Beladungs-Sensor
- Wärmetauscher
- Glasschutz-Technik
- DosierAssistent
- Reiniger-Automatik

**Korbsystem**
- VarioFlex-Korbsystem
- Höhenverstellbarer Oberkorb mit Rackmatic (3-stufig)
- Vario-Besteckkorb im Unterkorb

**Anzeige und Bedienung**
- Startzeitvorwahl: 1-24 Stunden
- Elektronische Restzeit-Anzeige in Minuten
- Elektronische Salz-Nachfüllanzeige
- Elektronische Klarspüler-Nachfüllanzeige
- ServoSchloss

**Sicherheit**
- 10 Jahre Garantie[3] gegen Durchrostung des Innenbehälters
- AquaStop mit lebenslanger Garantie
- Tastensperre

**Maße**
- Gerätemaße (H x B x T): **86,5** x 59,8 x 57,3 cm

## Serie | 4 SMI46IS03E Edelstahl € 869,00*

**Leistung und Verbrauch**
- Energie-Effizienz-Klasse: A++
- Energie/Wasser[1]: 262 kWh/2.660 Liter
- Energie/Wasser[2]: 0,92 kWh/9,5 l
- Fassungsvermögen: 13 Maßgedecke
- Trocknungs-Effizienz-Klasse: A
- Geräusch: 44 dB(A) re 1 pW

**Programme und Optionen**
- 6 Programme: Intensiv 70 °C, Auto 45-65 °C, Eco 50 °C, Glas 40 °C, 1h 65 °C, Vorspülen
- 3 Sonderfunktionen: VarioSpeed Plus, HygienePlus, Extra Trocknen
- Maschinenpflege-Programm

**Spültechnologie und Sensorik**
- ActiveWater Hydrauliksystem
- EcoSilence Drive
- Innenbehälter/ Boden: Edelstahl/Edelstahl
- AquaSensor, Beladungs-Sensor
- Wärmetauscher
- Glasschutz-Technik
- DosierAssistent
- Reiniger-Automatik

**Korbsystem**
- VarioFlex-Korbsystem
- Höhenverstellbarer Oberkorb mit Rackmatic (3-stufig)
- Vario-Besteckkorb im Unterkorb

**Anzeige und Bedienung**
- Startzeitvorwahl: 1-24 Stunden
- Elektronische Restzeit-Anzeige in Minuten
- Elektronische Salz-Nachfüllanzeige
- Elektronische Klarspüler-Nachfüllanzeige
- ServoSchloss

**Sicherheit**
- 10 Jahre Garantie[3] gegen Durchrostung des Innenbehälters
- AquaStop mit lebenslanger Garantie
- Tastensperre

**Maße**
- Gerätemaße (H x B x T): 81,5 x 59,8 x 57,3 cm

* Unverbindliche Preisempfehlung des Herstellers inkl. 20% Mwst. UPE gültig ab 01.11.2017.
[1] Verbrauch pro Jahr bei 280 Standardreinigungszyklen Kaltwasserbefüllung (beim Energieverbrauch: inkl. Verbrauch der Betriebsarten mit geringer Leistungsaufnahme).
[2] Verbrauch pro Spülgang im Programm Eco 50. [3] Aktivierung erfordert die Registrierung auf www.mybosch.de innerhalb von 8 Wochen nach Lieferung.

# Serie 4 Geschirrspüler integrierbar

| Serie \| **4**<br>**SMI46MS01E Edelstahl** **€ 909,00*** | Serie \| **4**<br>**SMI46KS01E Edelstahl** **€ 904,00*** | Serie \| **4**<br>**SMI46GS01E Edelstahl** **€ 854,00*** |
|---|---|---|
| Energie A++ · Wasser 6,5 L · 46 dB · VarioSchublade · AquaStop · VarioSpeed Plus | Energie A++ · Wasser 9,5 L · 46 dB · VarioSchublade · AquaStop · VarioSpeed Plus · HygienePlus | Energie A++ · Wasser 9,5 L · 46 dB · AquaStop · VarioSpeed Plus |
| **Leistung und Verbrauch**<br>- Energie-Effizienz-Klasse: A++<br>- Energie/Wasser[1]: 262 kWh/1.820 Liter<br>- Energie/Wasser[2]: 0,92 kWh/6,5 l<br>- Fassungsvermögen: 13 Maßgedecke<br>- Trocknungs-Effizienz-Klasse: A<br>- Geräusch: 46 dB(A) re 1 pW | **Leistung und Verbrauch**<br>- Energie-Effizienz-Klasse: A++<br>- Energie/Wasser[1]: 262 kWh/2.660 Liter<br>- Energie/Wasser[2]: 0,92 kWh/9,5 l<br>- Fassungsvermögen: 13 Maßgedecke<br>- Trocknungs-Effizienz-Klasse: A<br>- Geräusch: 46 dB(A) re 1 pW | **Leistung und Verbrauch**<br>- Energie-Effizienz-Klasse: A++<br>- Energie/Wasser[1]: 258 kWh/2.660 Liter<br>- Energie/Wasser[2]: 0,90 kWh/9,5 l<br>- Fassungsvermögen: 12 Maßgedecke<br>- Trocknungs-Effizienz-Klasse: A<br>- Geräusch: 46 dB(A) re 1 pW |
| **Programme und Optionen**<br>- 6 Programme: Intensiv 70 °C, Auto 45-65 °C, Eco 50 °C, Glas 40 °C, TurboSpeed 20min 60 °C, 1h 65 °C<br>- 2 Sonderfunktionen: VarioSpeed Plus, Extra Trocknen<br>- Maschinenpflege-Programm | **Programme und Optionen**<br>- 6 Programme: Intensiv 70 °C, Auto 45-65 °C, Eco 50 °C, Glas 40 °C, 1h 65 °C, Vorspülen<br>- 3 Sonderfunktionen: VarioSpeed Plus, HygienePlus, Extra Trocknen<br>- Maschinenpflege-Programm | **Programme und Optionen**<br>- 6 Programme: Intensiv 70 °C, Auto 45-65 °C, Eco 50 °C, Glas 40 °C, 1h 65 °C, Vorspülen<br>- 3 Sonderfunktionen: VarioSpeed Plus, HygienePlus, Extra Trocknen<br>- Maschinenpflege-Programm |
| **Spültechnologie und Sensorik**<br>- ActiveWater Hydrauliksystem<br>- EcoSilence Drive<br>- Ressourcenschonendes Wassermanagement<br>- Innenbehälter/ Boden: Edelstahl/Edelstahl<br>- AquaSensor, Beladungs-Sensor<br>- Wärmetauscher<br>- Glasschutz-Technik<br>- DosierAssistent<br>- Reiniger-Automatik | **Spültechnologie und Sensorik**<br>- ActiveWater Hydrauliksystem<br>- EcoSilence Drive<br>- Innenbehälter/ Boden: Edelstahl/Polinox<br>- AquaSensor, Beladungs-Sensor<br>- Wärmetauscher<br>- Glasschutz-Technik<br>- DosierAssistent<br>- Reiniger-Automatik | **Spültechnologie und Sensorik**<br>- ActiveWater Hydrauliksystem<br>- EcoSilence Drive<br>- Innenbehälter/ Boden: Edelstahl/Polinox<br>- AquaSensor, Beladungs-Sensor<br>- Wärmetauscher<br>- Glasschutz-Technik<br>- DosierAssistent<br>- Reiniger-Automatik |
| **Korbsystem**<br>- VarioFlex-Korbsystem<br>- VarioSchublade<br>- Höhenverstellbarer Oberkorb mit Rackmatic (3-stufig) | **Korbsystem**<br>- VarioFlex-Korbsystem<br>- VarioSchublade<br>- Höhenverstellbarer Oberkorb mit Rackmatic (3-stufig) | **Korbsystem**<br>- VarioFlex-Korbsystem<br>- Höhenverstellbarer Oberkorb mit Rackmatic (3-stufig)<br>- Vario-Besteckkorb im Unterkorb |
| **Anzeige und Bedienung**<br>- Startzeitvorwahl: 1-24 Stunden<br>- Elektronische Restzeit-Anzeige in Minuten<br>- Elektronische Salz-Nachfüllanzeige<br>- Elektronische Klarspüler-Nachfüllanzeige<br>- ServoSchloss | **Anzeige und Bedienung**<br>- Startzeitvorwahl: 1-24 Stunden<br>- Elektronische Restzeit-Anzeige in Minuten<br>- Elektronische Salz-Nachfüllanzeige<br>- Elektronische Klarspüler-Nachfüllanzeige<br>- ServoSchloss | **Anzeige und Bedienung**<br>- Startzeitvorwahl: 1-24 Stunden<br>- Elektronische Restzeit-Anzeige in Minuten<br>- Elektronische Salz-Nachfüllanzeige<br>- Elektronische Klarspüler-Nachfüllanzeige<br>- ServoSchloss |
| **Sicherheit**<br>- 10 Jahre Garantie[3] gegen Durchrostung des Innenbehälters<br>- AquaStop mit lebenslanger Garantie<br>- Tastensperre | **Sicherheit**<br>- 10 Jahre Garantie[3] gegen Durchrostung des Innenbehälters<br>- AquaStop mit lebenslanger Garantie<br>- Tastensperre | **Sicherheit**<br>- 10 Jahre Garantie[3] gegen Durchrostung des Innenbehälters<br>- AquaStop mit lebenslanger Garantie<br>- Tastensperre |
| **Maße**<br>- Gerätemaße (H x B x T): 81,5 x 59,8 x 57,3 cm | **Maße**<br>- Gerätemaße (H x B x T): 81,5 x 59,8 x 57,3 cm | **Maße**<br>- Gerätemaße (H x B x T): 81,5 x 59,8 x 57,3 cm |

* Unverbindliche Preisempfehlung des Herstellers inkl. 20% Mwst. UPE gültig ab 01.11.2017.
[1] Verbrauch pro Jahr bei 280 Standardreinigungszyklen Kaltwasserbefüllung (beim Energieverbrauch: inkl. Verbrauch der Betriebsarten mit geringer Leistungsaufnahme).
[2] Verbrauch pro Spülgang im Programm Eco 50. [3] Aktivierung erfordert die Registrierung auf www.mybosch.de innerhalb von 8 Wochen nach Lieferung.

# Serie 2 Geschirrspüler integrierbar und Serie 8 Geschirrspüler vollintegrierbar

Home Connect

Green Technology inside

| Serie \| **2**<br>**SMI25AS00E Edelstahl** **€ 720,00** | Serie \| **2**<br>**SMI24AS00E Edelstahl** **€ 637,00*** | Serie \| **8 mit PerfectDry**<br>**SBV88TX36E Edelstahl** **€ 1.699,00*** |
|---|---|---|
| Energie A+ · Wasser 11,7L · 48 dB · AquaStop · VarioSpeed | Energie A+ · Wasser 11,7L · 52 dB · AquaStop | Energie A+++ -10%** · Wasser 7,5 L · 42 dB · 40 dB Silence Programm · XXL · VarioFlex Pro Korbsystem · VarioSchublade Pro · Stielglas Korb · AquaStop · TimeLight · Zeolith®-Trocknen |
| **Leistung und Verbrauch**<br>- Energie-Effizienz-Klasse: A+<br>- Energie/Wasser[1]: 290 kWh/3.300 Liter<br>- Energie/Wasser[2]: 1,02 kWh/11,7 l<br>- Fassungsvermögen: 12 Maßgedecke<br>- Trocknungs-Effizienz-Klasse: A<br>- Geräusch: 48 dB(A) re 1 pW | **Leistung und Verbrauch**<br>- Energie-Effizienz-Klasse: A+<br>- Energie/Wasser[1]: 290 kWh/3.300 Liter<br>- Energie/Wasser[2]: 1,02 kWh/11,7 l<br>- Fassungsvermögen: 12 Maßgedecke<br>- Trocknungs-Effizienz-Klasse: A<br>- Geräusch: 52 dB(A) re 1 pW | **Leistung und Verbrauch**<br>- Energie-Effizienz-Klasse: A+++ -10%**<br>- Energie/Wasser[1]: 211 kWh/2.100 Liter<br>- Energie/Wasser[2]: 0,73 kWh/7,5 l<br>- Fassungsvermögen: 13 Maßgedecke<br>- Trocknungs-Effizienz-Klasse: A<br>- Geräusch: 42 dB(A) re 1 pW<br>- Geräusch im Silence-Programm: 40 dB(A) re 1 pW |
| **Programme und Optionen**<br>- 5 Programme: Intensiv 70 °C, Auto 45-65 °C, Eco 50 °C, 1h 65 °C, Vorspülen<br>- 1 Sonderfunktion: VarioSpeed | **Programme und Optionen**<br>- 4 Programme: Intensiv 70 °C, Eco 50 °C, 1h 65 °C, Vorspülen | **Programme und Optionen**<br>- 8 Programme: Intensiv 70 °C, Auto 45-65 °C, Eco 50 °C, Silence 50 °C, 1,5h 60 °C, Glas 40 °C, Schnell 45 °C, Vorspülen<br>- 5 Sonderfunktionen: **Home Connect Funktion,** Intensive Zone, VarioSpeed Plus, HygienePlus, Extra Trocknen<br>- Maschinenpflege-Programm |
| **Spültechnologie und Sensorik**<br>- ActiveWater Hydrauliksystem<br>- EcoSilence Drive<br>- Innenbehälter/ Boden: Edelstahl/Polinox<br>- AquaSensor, Beladungs-Sensor<br>- Glasschutz-Technik<br>- DosierAssistent<br>- Reiniger-Automatik | **Spültechnologie und Sensorik**<br>- ActiveWater Hydrauliksystem<br>- EcoSilence Drive<br>- Innenbehälter/ Boden: Edelstahl/Polinox<br>- Beladungs-Sensor<br>- Glasschutz-Technik<br>- DosierAssistent<br>- Reiniger-Automatik | **Spültechnologie und Sensorik**<br>- ActiveWater Hydrauliksystem<br>- EcoSilence Drive<br>- Ressourcenschonendes Wassermanagement<br>- **Zeolith®-Trocknen**<br>- Innenbehälter/ Boden: Edelstahl/Edelstahl<br>- AquaSensor, Beladungs-Sensor<br>- Wärmetauscher<br>- Präzise Glasschutz-Technik Pro<br>- DosierAssistent<br>- Reiniger-Automatik |
| **Korbsystem**<br>- Vario-Korbsystem<br>- Höhenverstellbarer Oberkorb<br>- Besteckkorb im Unterkorb | **Korbsystem**<br>- Besteckkorb im Unterkorb | **Korbsystem**<br>- VarioFlex Pro-Korbsystem mit roten Touchpoints<br>- VarioSchublade Pro<br>- Höhenverstellbarer Oberkorb mit Rackmatic (3-stufig)<br>- Gläseranlagebügel im Unterkorb<br>- Inkl. Stielglas Korb |
| **Anzeige und Bedienung**<br>- Startzeitvorwahl: 1-24 Stunden<br>- Elektronische Restzeit-Anzeige in Minuten<br>- Elektronische Salz-Nachfüllanzeige<br>- Elektronische Klarspüler-Nachfüllanzeige<br>- ServoSchloss | **Anzeige und Bedienung**<br>- Programmstatus-Anzeige über LED<br>- Elektronische Salz-Nachfüllanzeige<br>- Elektronische Klarspüler-Nachfüllanzeige<br>- ServoSchloss | **Anzeige und Bedienung**<br>- Hochauflösendes farbiges TFT-Display<br>- Echtzeit-Anzeige<br>- **EmotionLight weiß**<br>- **TimeLight**<br>- Startzeitvorwahl: 1-24 Stunden<br>- Elektronische Salz-Nachfüllanzeige<br>- Elektronische Klarspüler-Nachfüllanzeige<br>- Akustisches Signal am Programmende<br>- ServoSchloss |
| **Sicherheit**<br>- 10 Jahre Garantie[3] gegen Durchrostung des Innenbehälters<br>- AquaStop mit lebenslanger Garantie | **Sicherheit**<br>- 10 Jahre Garantie[3] gegen Durchrostung des Innenbehälters<br>- AquaStop mit lebenslanger Garantie | **Sicherheit**<br>- 10 Jahre Garantie[3] gegen Durchrostung des Innenbehälters<br>- AquaStop mit lebenslanger Garantie<br>- Türverriegelung |
| **Maße**<br>- Gerätemaße (H x B x T): 81,5 x 59,8 x 57,3 cm | **Maße**<br>- Gerätemaße (H x B x T): 81,5 x 59,8 x 57,3 cm<br>**Verfügbare Farbvarianten**<br>**SMI24AW00E, Weiß** **€ 637,00***<br>**SMI24AM00E, Braun** **€ 637,00*** | **Maße**<br>- Gerätemaße (H x B x T): **86,5** x 59,8 x 55,0 cm |

* Unverbindliche Preisempfehlung des Herstellers inkl. 20% Mwst. UPE gültig ab 01.11.2017.

[1] Verbrauch pro Jahr bei 280 Standardreinigungszyklen Kaltwasserbefüllung (beim Energieverbrauch: inkl. Verbrauch der Betriebsarten mit geringer Leistungsaufnahme).

[2] Verbrauch pro Spülgang im Programm Eco 50. [3] Aktivierung erfordert die Registrierung auf www.mybosch.de innerhalb von 8 Wochen nach Lieferung.

# Serie 8 und Serie 6 Geschirrspüler vollintegrierbar

## Serie | 8 mit PerfectDry
**SMV88TX36E Edelstahl** **€ 1.669,00***

Energie A+++ -10%** | Wasser 7,5 L | 42 dB | 40 dB Silence Programm | VarioFlex Pro Korbsystem | VarioSchublade Pro | Stielglas Korb | AquaStop | TimeLight | Zeolith®-Trocknen

**Leistung und Verbrauch**
- Energie-Effizienz-Klasse: A+++ -10%**
- Energie/Wasser[1]: 211 kWh/2.100 Liter
- Energie/Wasser[2]: 0,73 kWh/7,5 l
- Fassungsvermögen: 13 Maßgedecke
- Trocknungs-Effizienz-Klasse: A
- Geräusch: 42 dB(A) re 1 pW
- Geräusch im Silence-Programm: 40 dB(A) re 1 pW

**Programme und Optionen**
- 8 Programme: Intensiv 70 °C, Auto 45-65 °C, Eco 50 °C, Silence 50 °C, 1,5h 60 °C, Glas 40 °C, Schnell 45 °C, Vorspülen
- 5 Sonderfunktionen: **Home Connect Funktion,** Intensive Zone, VarioSpeed Plus, HygienePlus, Extra Trocknen
- Maschinenpflege-Programm

**Spültechnologie und Sensorik**
- ActiveWater Hydrauliksystem
- EcoSilence Drive
- Ressourcenschonendes Wassermanagement
- **Zeolith®-Trocknen**
- Innenbehälter/ Boden: Edelstahl/Edelstahl
- AquaSensor, Beladungs-Sensor
- Wärmetauscher
- Präzise Glasschutz-Technik Pro
- DosierAssistent
- Reiniger-Automatik

**Korbsystem**
- VarioFlex Pro-Korbsystem mit roten Touchpoints
- VarioSchublade Pro
- Höhenverstellbarer Oberkorb mit Rackmatic (3-stufig)
- Gläseranlagebügel im Unterkorb
- Inkl. Stielglas Korb

**Anzeige und Bedienung**
- Hochauflösendes farbiges TFT-Display
- Echtzeit-Anzeige
- **EmotionLight weiß**
- **TimeLight**
- Startzeitvorwahl: 1-24 Stunden
- Elektronische Salz-Nachfüllanzeige
- Elektronische Klarspüler-Nachfüllanzeige
- Akustisches Signal am Programmende
- ServoSchloss

**Sicherheit**
- 10 Jahre Garantie[3] gegen Durchrostung des Innenbehälters
- AquaStop mit lebenslanger Garantie
- Türverriegelung

**Maße**
- Gerätemaße (H x B x T): 81,5 x 59,8 x 55,0 cm

## Serie | 6 mit PerfectDry
**SBV68TX06E Edelstahl** **€ 1.489,00***

Energie A+++ | Wasser 9,5 L | 42 dB | 40 dB Silence Programm | XXL | VarioFlex Pro Korbsystem | VarioSchublade Pro | Stielglas Korb | AquaStop | TimeLight | Zeolith®-Trocknen

**Leistung und Verbrauch**
- Energie-Effizienz-Klasse: A+++
- Energie/Wasser[1]: 237 kWh/2.660 Liter
- Energie/Wasser[2]: 0,83 kWh/9,5 l
- Fassungsvermögen: 14 Maßgedecke
- Trocknungs-Effizienz-Klasse: A
- Geräusch: 42 dB(A) re 1 pW
- Geräusch im Silence-Programm: 40 dB(A) re 1 pW

**Programme und Optionen**
- 8 Programme: Intensiv 70 °C, Auto 45-65 °C, Eco 50 °C, Silence 50 °C, 1,5h 60 °C, Glas 40 °C, Schnell 45 °C, Vorspülen
- 4 Sonderfunktionen: **Home Connect Funktion,** VarioSpeed Plus, HygienePlus, Extra Trocknen
- Maschinenpflege-Programm

**Spültechnologie und Sensorik**
- ActiveWater Hydrauliksystem
- EcoSilence Drive
- **Zeolith®-Trocknen**
- Innenbehälter/ Boden: Edelstahl/Edelstahl
- AquaSensor, Beladungs-Sensor
- Wärmetauscher
- Glasschutz-Technik Plus
- DosierAssistent
- Reiniger-Automatik

**Korbsystem**
- VarioFlex Pro-Korbsystem mit roten Touchpoints
- VarioSchublade Pro
- Höhenverstellbarer Oberkorb mit Rackmatic (3-stufig)
- Gläseranlagebügel im Unterkorb
- Inkl. Stielglas Korb

**Anzeige und Bedienung**
- Hochauflösendes farbiges TFT-Display
- Echtzeit-Anzeige
- **TimeLight**
- Startzeitvorwahl: 1-24 Stunden
- Elektronische Salz-Nachfüllanzeige
- Elektronische Klarspüler-Nachfüllanzeige
- Akustisches Signal am Programmende
- ServoSchloss

**Sicherheit**
- 10 Jahre Garantie[3] gegen Durchrostung des Innenbehälters
- AquaStop mit lebenslanger Garantie

**Maße**
- Gerätemaße (H x B x T): **86,5** x 59,8 x 55,0 cm

## Serie | 6 mit PerfectDry
**SMV68TX06E Edelstahl** **€ 1.459,00***

Energie A+++ | Wasser 9,5 L | 42 dB | 40 dB Silence Programm | VarioFlex Pro Korbsystem | VarioSchublade Pro | Stielglas Korb | AquaStop | TimeLight | Zeolith®-Trocknen

**Leistung und Verbrauch**
- Energie-Effizienz-Klasse: A+++
- Energie/Wasser[1]: 237 kWh/2.660 Liter
- Energie/Wasser[2]: 0,83 kWh/9,5 l
- Fassungsvermögen: 14 Maßgedecke
- Trocknungs-Effizienz-Klasse: A
- Geräusch: 42 dB(A) re 1 pW
- Geräusch im Silence-Programm: 40 dB(A) re 1 pW

**Programme und Optionen**
- 8 Programme: Intensiv 70 °C, Auto 45-65 °C, Eco 50 °C, Silence 50 °C, 1,5h 60 °C, Glas 40 °C, Schnell 45 °C, Vorspülen
- 4 Sonderfunktionen: **Home Connect Funktion,** VarioSpeed Plus, HygienePlus, Extra Trocknen
- Maschinenpflege-Programm

**Spültechnologie und Sensorik**
- ActiveWater Hydrauliksystem
- EcoSilence Drive
- **Zeolith®-Trocknen**
- Innenbehälter/ Boden: Edelstahl/Edelstahl
- AquaSensor, Beladungs-Sensor
- Wärmetauscher
- Glasschutz-Technik Plus
- DosierAssistent
- Reiniger-Automatik

**Korbsystem**
- VarioFlex Pro-Korbsystem mit roten Touchpoints
- VarioSchublade Pro
- Höhenverstellbarer Oberkorb mit Rackmatic (3-stufig)
- Gläseranlagebügel im Unterkorb
- Inkl. Stielglas Korb

**Anzeige und Bedienung**
- Hochauflösendes farbiges TFT-Display
- Echtzeit-Anzeige
- **TimeLight**
- Startzeitvorwahl: 1-24 Stunden
- Elektronische Salz-Nachfüllanzeige
- Elektronische Klarspüler-Nachfüllanzeige
- Akustisches Signal am Programmende
- ServoSchloss

**Sicherheit**
- 10 Jahre Garantie[3] gegen Durchrostung des Innenbehälters
- AquaStop mit lebenslanger Garantie

**Maße**
- Gerätemaße (H x B x T): 81,5 x 59,8 x 55,0 cm

* Unverbindliche Preisempfehlung des Herstellers inkl. 20% Mwst. UPE gültig ab 01.11.2017. ** 10% sparsamer (211 kWh/Jahr) als der Grenzwert (235 kWh/Jahr) zur Energie-Effizienz-Klasse A+++.
[1] Verbrauch pro Jahr bei 280 Standardreinigungszyklen Kaltwasserbefüllung (beim Energieverbrauch: inkl. Verbrauch der Betriebsarten mit geringer Leistungsaufnahme).
[2] Verbrauch pro Spülgang im Programm Eco 50. [3] Aktivierung erfordert die Registrierung auf www.mybosch.de innerhalb von 8 Wochen nach Lieferung.

# Serie 4 Geschirrspüler vollintegrierbar

## Serie | 4
**SBV46MX03E** Edelstahl **€ 949,00***

**Leistung und Verbrauch**
- Energie-Effizienz-Klasse: A++
- Energie/Wasser[1]: 266 kWh/2.660 Liter
- Energie/Wasser[2]: 0,93 kWh/9,5 l
- Fassungsvermögen: 14 Maßgedecke
- Trocknungs-Effizienz-Klasse: A
- Geräusch: 44 dB(A) re 1 pW

**Programme und Optionen**
- 6 Programme: Intensiv 70 °C, Auto 45-65 °C, Eco 50 °C, Glas 40 °C, 1h 65 °C, Vorspülen
- 3 Sonderfunktionen: VarioSpeed Plus, HygienePlus, Extra Trocknen
- Maschinenpflege-Programm

**Spültechnologie und Sensorik**
- ActiveWater Hydrauliksystem
- EcoSilence Drive
- Innenbehälter/Boden: Edelstahl/Edelstahl
- AquaSensor, Beladungs-Sensor
- Wärmetauscher
- Glasschutz-Technik
- DosierAssistent
- Reiniger-Automatik

**Korbsystem**
- VarioFlex-Korbsystem
- VarioSchublade
- Höhenverstellbarer Oberkorb mit Rackmatic (3-stufig)

**Anzeige und Bedienung**
- InfoLight
- Startzeitvorwahl: 1-24 Stunden
- Elektronische Restzeit-Anzeige in Minuten
- Elektronische Salz-Nachfüllanzeige
- Elektronische Klarspüler-Nachfüllanzeige
- Akustisches Signal am Programmende
- ServoSchloss

**Sicherheit**
- 10 Jahre Garantie[3] gegen Durchrostung des Innenbehälters
- AquaStop mit lebenslanger Garantie

**Maße**
- Gerätemaße (H x B x T): **86,5** x 59,8 x 55,0 cm

## Serie | 4
**SMV46MX03E** Edelstahl **€ 918,00***

**Leistung und Verbrauch**
- Energie-Effizienz-Klasse: A++
- Energie/Wasser[1]: 266 kWh/2.660 Liter
- Energie/Wasser[2]: 0,93 kWh/9,5 l
- Fassungsvermögen: 14 Maßgedecke
- Trocknungs-Effizienz-Klasse: A
- Geräusch: 44 dB(A) re 1 pW

**Programme und Optionen**
- 6 Programme: Intensiv 70 °C, Auto 45-65 °C, Eco 50 °C, Glas 40 °C, 1h 65 °C, Vorspülen
- 3 Sonderfunktionen: VarioSpeed Plus, HygienePlus, Extra Trocknen
- Maschinenpflege-Programm

**Spültechnologie und Sensorik**
- ActiveWater Hydrauliksystem
- EcoSilence Drive
- Innenbehälter/ Boden: Edelstahl/Edelstahl
- AquaSensor, Beladungs-Sensor
- Wärmetauscher
- Glasschutz-Technik
- DosierAssistent
- Reiniger-Automatik

**Korbsystem**
- VarioFlex-Korbsystem
- VarioSchublade
- Höhenverstellbarer Oberkorb mit Rackmatic (3-stufig)

**Anzeige und Bedienung**
- InfoLight
- Startzeitvorwahl: 1-24 Stunden
- Elektronische Restzeit-Anzeige in Minuten
- Elektronische Salz-Nachfüllanzeige
- Elektronische Klarspüler-Nachfüllanzeige
- Akustisches Signal am Programmende
- ServoSchloss

**Sicherheit**
- 10 Jahre Garantie[3] gegen Durchrostung des Innenbehälters
- AquaStop mit lebenslanger Garantie

**Maße**
- Gerätemaße (H x B x T): 81,5 x 59,8 x 55,0 cm

## Serie | 4
**SBV46IX03E** Edelstahl **€ 899,00***

**Leistung und Verbrauch**
- Energie-Effizienz-Klasse: A++
- Energie/Wasser[1]: 262 kWh/2.660 Liter
- Energie/Wasser[2]: 0,92 kWh/9,5 l
- Fassungsvermögen: 13 Maßgedecke
- Trocknungs-Effizienz-Klasse: A
- Geräusch: 44 dB(A) re 1 pW

**Programme und Optionen**
- 6 Programme: Intensiv 70 °C, Auto 45-65 °C, Eco 50 °C, Glas 40 °C, 1h 65 °C, Vorspülen
- 3 Sonderfunktionen: VarioSpeed Plus, HygienePlus, Extra Trocknen
- Maschinenpflege-Programm

**Spültechnologie und Sensorik**
- ActiveWater Hydrauliksystem
- EcoSilence Drive
- Innenbehälter/ Boden: Edelstahl/Edelstahl
- AquaSensor, Beladungs-Sensor
- Wärmetauscher
- Glasschutz-Technik
- DosierAssistent
- Reiniger-Automatik

**Korbsystem**
- VarioFlex-Korbsystem
- Höhenverstellbarer Oberkorb mit Rackmatic (3-stufig)
- Vario-Besteckkorb im Unterkorb

**Anzeige und Bedienung**
- InfoLight
- Startzeitvorwahl: 1-24 Stunden
- Elektronische Restzeit-Anzeige in Minuten
- Elektronische Salz-Nachfüllanzeige
- Elektronische Klarspüler-Nachfüllanzeige
- Akustisches Signal am Programmende
- ServoSchloss

**Sicherheit**
- 10 Jahre Garantie[3] gegen Durchrostung des Innenbehälters
- AquaStop mit lebenslanger Garantie

**Maße**
- Gerätemaße (H x B x T): **86,5** x 59,8 x 55,0 cm

* Unverbindliche Preisempfehlung des Herstellers inkl. 20% Mwst. UPE gültig ab 01.11.2017. ** 10% sparsamer (211 kWh/Jahr) als der Grenzwert (235 kWh/Jahr) zur Energie-Effizienz-Klasse A+++.
[1] Verbrauch pro Jahr bei 280 Standardreinigungszyklen Kaltwasserbefüllung (beim Energieverbrauch: inkl. Verbrauch der Betriebsarten mit geringer Leistungsaufnahme).
[2] Verbrauch pro Spülgang im Programm Eco 50. [3] Aktivierung erfordert die Registrierung auf www.mybosch.de innerhalb von 8 Wochen nach Lieferung.

# Serie 4 Geschirrspüler vollintegrierbar

| Serie \| **4**<br>**SMV46IX03E Edelstahl** **€ 869,00*** | Serie \| **4**<br>**SBV46MX01E Edelstahl** **€ 939,00*** | Serie \| **4**<br>**SMV46MX01E Edelstahl** **€ 909,00*** |
|---|---|---|
| Energie A++ · Wasser 9,5 L · 44 dB · AquaStop | Energie A++ · Wasser 6,5 L · 46 dB · XXL · VarioSchublade · AquaStop | Energie A++ · Wasser 6,5 L · 46 dB · VarioSchublade · AquaStop |
| **Leistung und Verbrauch**<br>- Energie-Effizienz-Klasse: A++<br>- Energie/Wasser[1]: 262 kWh/2.660 Liter<br>- Energie/Wasser[2]: 0,92 kWh/9,5 l<br>- Fassungsvermögen: 13 Maßgedecke<br>- Trocknungs-Effizienz-Klasse: A<br>- Geräusch: 44 dB(A) re 1 pW | **Leistung und Verbrauch**<br>- Energie-Effizienz-Klasse: A++<br>- Energie/Wasser[1]: 262 kWh/1.820 Liter<br>- Energie/Wasser[2]: 0,92 kWh/6,5 l<br>- Fassungsvermögen: 13 Maßgedecke<br>- Trocknungs-Effizienz-Klasse: A<br>- Geräusch: 46 dB(A) re 1 pW | **Leistung und Verbrauch**<br>- Energie-Effizienz-Klasse: A++<br>- Energie/Wasser[1]: 262 kWh/1.820 Liter<br>- Energie/Wasser[2]: 0,92 kWh/6,5 l<br>- Fassungsvermögen: 13 Maßgedecke<br>- Trocknungs-Effizienz-Klasse: A<br>- Geräusch: 46 dB(A) re 1 pW |
| **Programme und Optionen**<br>- 6 Programme: Intensiv 70 °C, Auto 45-65 °C, Eco 50 °C, Glas 40 °C, 1h 65 °C, Vorspülen<br>- 3 Sonderfunktionen: VarioSpeed Plus, HygienePlus, Extra Trocknen<br>- Maschinenpflege-Programm | **Programme und Optionen**<br>- 6 Programme: Intensiv 70 °C, Auto 45-65 °C, Eco 50 °C, Glas 40 °C, TurboSpeed 20min 60 °C, 1h 65 °C<br>- 2 Sonderfunktionen: VarioSpeed Plus, Extra Trocknen<br>- Maschinenpflege-Programm | **Programme und Optionen**<br>- 6 Programme: Intensiv 70 °C, Auto 45-65 °C, Eco 50 °C, Glas 40 °C, TurboSpeed 20min 60 °C, 1h 65 °C<br>- 2 Sonderfunktionen: VarioSpeed Plus, Extra Trocknen<br>- Maschinenpflege-Programm |
| **Spültechnologie und Sensorik**<br>- ActiveWater Hydrauliksystem<br>- EcoSilence Drive<br>- Innenbehälter/Boden: Edelstahl/Edelstahl<br>- AquaSensor, Beladungs-Sensor<br>- Wärmetauscher<br>- Glasschutz-Technik<br>- DosierAssistent<br>- Reiniger-Automatik | **Spültechnologie und Sensorik**<br>- ActiveWater Hydrauliksystem<br>- EcoSilence Drive<br>- Ressourcenschonendes Wassermanagement<br>- Innenbehälter/ Boden: Edelstahl/Edelstahl<br>- AquaSensor, Beladungs-Sensor<br>- Wärmetauscher<br>- Glasschutz-Technik<br>- DosierAssistent<br>- Reiniger-Automatik | **Spültechnologie und Sensorik**<br>- ActiveWater Hydrauliksystem<br>- EcoSilence Drive<br>- Ressourcenschonendes Wassermanagement<br>- Innenbehälter/ Boden: Edelstahl/Edelstahl<br>- AquaSensor, Beladungs-Sensor<br>- Wärmetauscher<br>- Glasschutz-Technik<br>- DosierAssistent<br>- Reiniger-Automatik |
| **Korbsystem**<br>- VarioFlex-Korbsystem<br>- Höhenverstellbarer Oberkorb mit Rackmatic (3-stufig)<br>- Vario-Besteckkorb im Unterkorb | **Korbsystem**<br>- VarioFlex-Korbsystem<br>- VarioSchublade<br>- Höhenverstellbarer Oberkorb mit Rackmatic (3-stufig) | **Korbsystem**<br>- VarioFlex-Korbsystem<br>- VarioSchublade<br>- Höhenverstellbarer Oberkorb mit Rackmatic (3-stufig) |
| **Anzeige und Bedienung**<br>- InfoLight<br>- Startzeitvorwahl: 1-24 Stunden<br>- Elektronische Restzeit-Anzeige in Minuten<br>- Elektronische Salz-Nachfüllanzeige<br>- Elektronische Klarspüler-Nachfüllanzeige<br>- Akustisches Signal am Programmende<br>- ServoSchloss | **Anzeige und Bedienung**<br>- InfoLight<br>- Startzeitvorwahl: 1-24 Stunden<br>- Elektronische Restzeit-Anzeige in Minuten<br>- Elektronische Salz-Nachfüllanzeige<br>- Elektronische Klarspüler-Nachfüllanzeige<br>- Akustisches Signal am Programmende<br>- ServoSchloss | **Anzeige und Bedienung**<br>- InfoLight<br>- Startzeitvorwahl: 1-24 Stunden<br>- Elektronische Restzeit-Anzeige in Minuten<br>- Elektronische Salz-Nachfüllanzeige<br>- Elektronische Klarspüler-Nachfüllanzeige<br>- Akustisches Signal am Programmende<br>- ServoSchloss |
| **Sicherheit**<br>- 10 Jahre Garantie[3] gegen Durchrostung des Innenbehälters<br>- AquaStop mit lebenslanger Garantie | **Sicherheit**<br>- 10 Jahre Garantie[3] gegen Durchrostung des Innenbehälters<br>- AquaStop mit lebenslanger Garantie | **Sicherheit**<br>- 10 Jahre Garantie[3] gegen Durchrostung des Innenbehälters<br>- AquaStop mit lebenslanger Garantie |
| **Maße**<br>- Gerätemaße (H x B x T): 81,5 x 59,8 x 55,0 cm | **Maße**<br>- Gerätemaße (H x B x T): **86,5** x 59,8 x 55,0 cm | **Maße**<br>- Gerätemaße (H x B x T): 81,5 x 59,8 x 55,0 cm |

* Unverbindliche Preisempfehlung des Herstellers inkl. 20% Mwst. UPE gültig ab 01.11.2017.

[1] Verbrauch pro Jahr bei 280 Standardreinigungszyklen Kaltwasserbefüllung (beim Energieverbrauch: inkl. Verbrauch der Betriebsarten mit geringer Leistungsaufnahme).

[2] Verbrauch pro Spülgang im Programm Eco 50. [3] Aktivierung erfordert die Registrierung auf www.mybosch.de innerhalb von 8 Wochen nach Lieferung.

# Serie 4 Geschirrspüler vollintegrierbar

## Serie | 4
**SBV46KX01E Edelstahl** **€ 937,00***

**Leistung und Verbrauch**
- Energie-Effizienz-Klasse: A++
- Energie/Wasser[1]: 262 kWh/2.660 Liter
- Energie/Wasser[2]: 0,92 kWh/9,5 l
- Fassungsvermögen: 13 Maßgedecke
- Trocknungs-Effizienz-Klasse: A
- Geräusch: 46 dB(A) re 1 pW

**Programme und Optionen**
- 6 Programme: Intensiv 70 °C, Auto 45-65 °C, Eco 50 °C, Glas 40 °C, 1h 65 °C, Vorspülen
- 3 Sonderfunktionen: VarioSpeed Plus, HygienePlus, Extra Trocknen
- Maschinenpflege-Programm

**Spültechnologie und Sensorik**
- ActiveWater Hydrauliksystem
- EcoSilence Drive
- Innenbehälter/ Boden: Edelstahl/Polinox
- AquaSensor, Beladungs-Sensor
- Wärmetauscher
- Glasschutz-Technik
- DosierAssistent
- Reiniger-Automatik

**Korbsystem**
- VarioFlex-Korbsystem
- VarioSchublade
- Höhenverstellbarer Oberkorb mit Rackmatic (3-stufig)

**Anzeige und Bedienung**
- InfoLight
- Startzeitvorwahl: 1-24 Stunden
- Elektronische Restzeit-Anzeige in Minuten
- Elektronische Salz-Nachfüllanzeige
- Elektronische Klarspüler-Nachfüllanzeige
- Akustisches Signal am Programmende
- ServoSchloss

**Sicherheit**
- 10 Jahre Garantie[3] gegen Durchrostung des Innenbehälters
- AquaStop mit lebenslanger Garantie

**Maße**
- Gerätemaße (H x B x T): **86,5** x 59,8 x 55,0 cm

## Serie | 4
**SMV46KX01E Edelstahl** **€ 904,00***

**Leistung und Verbrauch**
- Energie-Effizienz-Klasse: A++
- Energie/Wasser[1]: 262 kWh/2.660 Liter
- Energie/Wasser[2]: 0,92 kWh/9,5 l
- Fassungsvermögen: 13 Maßgedecke
- Trocknungs-Effizienz-Klasse: A
- Geräusch: 46 dB(A) re 1 pW

**Programme und Optionen**
- 6 Programme: Intensiv 70 °C, Auto 45-65 °C, Eco 50 °C, Glas 40 °C, 1h 65 °C, Vorspülen
- 3 Sonderfunktionen: VarioSpeed Plus, HygienePlus, Extra Trocknen
- Maschinenpflege-Programm

**Spültechnologie und Sensorik**
- ActiveWater Hydrauliksystem
- EcoSilence Drive
- Innenbehälter/ Boden: Edelstahl/Edelstahl
- AquaSensor, Beladungs-Sensor
- Wärmetauscher
- Glasschutz-Technik
- DosierAssistent
- Reiniger-Automatik

**Korbsystem**
- VarioFlex-Korbsystem
- VarioSchublade
- Höhenverstellbarer Oberkorb mit Rackmatic (3-stufig)

**Anzeige und Bedienung**
- InfoLight
- Startzeitvorwahl: 1-24 Stunden
- Elektronische Restzeit-Anzeige in Minuten
- Elektronische Salz-Nachfüllanzeige
- Elektronische Klarspüler-Nachfüllanzeige
- Akustisches Signal am Programmende
- ServoSchloss

**Sicherheit**
- 10 Jahre Garantie[3] gegen Durchrostung des Innenbehälters
- AquaStop mit lebenslanger Garantie

**Maße**
- Gerätemaße (H x B x T): 81,5 x 59,8 x 55,0 cm

## Serie | 4
**SBV46GX01E Edelstahl** **€ 885,00***

**Leistung und Verbrauch**
- Energie-Effizienz-Klasse: A++
- Energie/Wasser[1]: 258 kWh/2.660 Liter
- Energie/Wasser[2]: 0,90 kWh/9,5 l
- Fassungsvermögen: 12 Maßgedecke
- Trocknungs-Effizienz-Klasse: A
- Geräusch: 46 dB(A) re 1 pW

**Programme und Optionen**
- 6 Programme: Intensiv 70 °C, Auto 45-65 °C, Eco 50 °C, Glas 40 °C, 1h 65 °C, Vorspülen
- 3 Sonderfunktionen: VarioSpeed Plus, HygienePlus, Extra Trocknen
- Maschinenpflege-Programm

**Spültechnologie und Sensorik**
- ActiveWater Hydrauliksystem
- EcoSilence Drive
- Innenbehälter/ Boden: Edelstahl/Polinox
- AquaSensor, Beladungs-Sensor
- Wärmetauscher
- Glasschutz-Technik
- DosierAssistent
- Reiniger-Automatik

**Korbsystem**
- VarioFlex-Korbsystem
- Höhenverstellbarer Oberkorb mit Rackmatic (3-stufig)
- Vario-Besteckkorb im Unterkorb

**Anzeige und Bedienung**
- InfoLight
- Startzeitvorwahl: 1-24 Stunden
- Elektronische Restzeit-Anzeige in Minuten
- Elektronische Salz-Nachfüllanzeige
- Elektronische Klarspüler-Nachfüllanzeige
- Akustisches Signal am Programmende
- ServoSchloss

**Sicherheit**
- 10 Jahre Garantie[3] gegen Durchrostung des Innenbehälters
- AquaStop mit lebenslanger Garantie

**Maße**
- Gerätemaße (H x B x T): **86,5** x 59,8 x 55,0 cm

* Unverbindliche Preisempfehlung des Herstellers inkl. 20% Mwst. UPE gültig ab 01.11.2017.
[1] Verbrauch pro Jahr bei 280 Standardreinigungszyklen Kaltwasserbefüllung (beim Energieverbrauch: inkl. Verbrauch der Betriebsarten mit geringer Leistungsaufnahme).
[2] Verbrauch pro Spülgang im Programm Eco 50. [3] Aktivierung erfordert die Registrierung auf www.mybosch.de innerhalb von 8 Wochen nach Lieferung.

# Serie 4 und Serie 2 Geschirrspüler vollintegrierbar

| Serie \| **4**<br>**SMV46GX01E** **Edelstahl** **€ 854,00*** | Serie \| **2**<br>**SBV25AX00E** **€ 751,00*** | Serie \| **2**<br>**SMV25AX00E** **€ 720,00*** |
|---|---|---|
| | | |
| **Leistung und Verbrauch**<br>- Energie-Effizienz-Klasse: A++<br>- Energie/Wasser[1]: 258 kWh/2.660 Liter<br>- Energie/Wasser[2]: 0,90 kWh/9,5 l<br>- Fassungsvermögen: 12 Maßgedecke<br>- Trocknungs-Effizienz-Klasse: A<br>- Geräusch: 46 dB(A) re 1 pW | **Leistung und Verbrauch**<br>- Energie-Effizienz-Klasse: A+<br>- Energie/Wasser[1]: 290 kWh/3.300 Liter<br>- Energie/Wasser[2]: 1,02 kWh/11,7 l<br>- Fassungsvermögen: 12 Maßgedecke<br>- Trocknungs-Effizienz-Klasse: A<br>- Geräusch: 48 dB(A) re 1 pW | **Leistung und Verbrauch**<br>- Energie-Effizienz-Klasse: A+<br>- Energie/Wasser[1]: 290 kWh/3.300 Liter<br>- Energie/Wasser[2]: 1,02 kWh/11,7 l<br>- Fassungsvermögen: 12 Maßgedecke<br>- Trocknungs-Effizienz-Klasse: A<br>- Geräusch: 48 dB(A) re 1 pW |
| **Programme und Optionen**<br>- 6 Programme: Intensiv 70 °C, Auto 45-65 °C, Eco 50 °C, Glas 40 °C, 1h 65 °C, Vorspülen<br>- 3 Sonderfunktionen: VarioSpeed Plus, HygienePlus, Extra Trocknen<br>- Maschinenpflege-Programm | **Programme und Optionen**<br>- 5 Programme: Intensiv 70 °C, Auto 45-65 °C, Eco 50 °C, 1h 65 °C, Vorspülen<br>- 1 Sonderfunktion: VarioSpeed | **Programme und Optionen**<br>- 5 Programme: Intensiv 70 °C, Auto 45-65 °C, Eco 50 °C, 1h 65 °C, Vorspülen<br>- 1 Sonderfunktion: VarioSpeed |
| **Spültechnologie und Sensorik**<br>- ActiveWater Hydrauliksystem<br>- EcoSilence Drive<br>- Innenbehälter/ Boden: Edelstahl/Polinox<br>- AquaSensor, Beladungs-Sensor<br>- Wärmetauscher<br>- Glasschutz-Technik<br>- DosierAssistent<br>- Reiniger-Automatik | **Spültechnologie und Sensorik**<br>- ActiveWater Hydrauliksystem<br>- EcoSilence Drive<br>- Innenbehälter/ Boden: Edelstahl/Polinox<br>- AquaSensor, Beladungs-Sensor<br>- Glasschutz-Technik<br>- DosierAssistent<br>- Reiniger-Automatik | **Spültechnologie und Sensorik**<br>- ActiveWater Hydrauliksystem<br>- EcoSilence Drive<br>- Innenbehälter/ Boden: Edelstahl/Polinox<br>- AquaSensor, Beladungs-Sensor<br>- Glasschutz-Technik<br>- DosierAssistent<br>- Reiniger-Automatik |
| **Korbsystem**<br>- VarioFlex-Korbsystem<br>- Höhenverstellbarer Oberkorb mit Rackmatic (3-stufig)<br>- Vario-Besteckkorb im Unterkorb | **Korbsystem**<br>- Vario-Korbsystem<br>- Höhenverstellbarer Oberkorb<br>- Besteckkorb im Unterkorb | **Korbsystem**<br>- Vario-Korbsystem<br>- Höhenverstellbarer Oberkorb<br>- Besteckkorb im Unterkorb |
| **Anzeige und Bedienung**<br>- InfoLight<br>- Startzeitvorwahl: 1-24 Stunden<br>- Elektronische Restzeit-Anzeige in Minuten<br>- Elektronische Salz-Nachfüllanzeige<br>- Elektronische Klarspüler-Nachfüllanzeige<br>- Akustisches Signal am Programmende<br>- ServoSchloss | **Anzeige und Bedienung**<br>- InfoLight<br>- Startzeitvorwahl: 3, 6 oder 9 Stunden<br>- Programmstatus-Anzeige über LED<br>- Elektronische Salz-Nachfüllanzeige<br>- Elektronische Klarspüler-Nachfüllanzeige<br>- Akustisches Signal am Programmende<br>- ServoSchloss | **Anzeige und Bedienung**<br>- InfoLight<br>- Startzeitvorwahl: 3, 6 oder 9 Stunden<br>- Programmstatus-Anzeige über LED<br>- Elektronische Salz-Nachfüllanzeige<br>- Elektronische Klarspüler-Nachfüllanzeige<br>- Akustisches Signal am Programmende<br>- ServoSchloss |
| **Sicherheit**<br>- 10 Jahre Garantie[3] gegen Durchrostung des Innenbehälters<br>- AquaStop mit lebenslanger Garantie | **Sicherheit**<br>- 10 Jahre Garantie[3] gegen Durchrostung des Innenbehälters<br>- AquaStop mit lebenslanger Garantie | **Sicherheit**<br>- 10 Jahre Garantie[3] gegen Durchrostung des Innenbehälters<br>- AquaStop mit lebenslanger Garantie |
| **Maße**<br>- Gerätemaße (H x B x T): 81,5 x 59,8 x 55,0 cm | **Maße**<br>- Gerätemaße (H x B x T): **86,5** x 59,8 x 55,0 cm | **Maße**<br>- Gerätemaße (H x B x T): 81,5 x 59,8 x 55,0 cm |

* Unverbindliche Preisempfehlung des Herstellers inkl. 20% Mwst. UPE gültig ab 01.11.2017.

[1] Verbrauch pro Jahr bei 280 Standardreinigungszyklen Kaltwasserbefüllung (beim Energieverbrauch: inkl. Verbrauch der Betriebsarten mit geringer Leistungsaufnahme).

[2] Verbrauch pro Spülgang im Programm Eco 50. [3] Aktivierung erfordert die Registrierung auf www.mybosch.de innerhalb von 8 Wochen nach Lieferung.

# Serie 2 Geschirrspüler vollintegrierbar und Serie 8 Geschirrspüler Unterbau

Green Technology inside

| Serie \| **2**<br>**SBV24AX00E** **€ 668,00*** | Serie \| **2**<br>**SMV24AX00E** **€ 637,00*** | Serie \| **8 mit PerfectDry**<br>**SMU88TS36E Edelstahl** **€ 1.640,00*** |
|---|---|---|
| Energie A+ · Wasser 11,7L · 52 dB · XXL · AquaStop | Energie A+ · Wasser 11,7L · 52 dB · AquaStop | Energie A+++ · -10%** · Wasser 7,5 L · 42 dB · 40 dB Silence Programm · VarioFlex Pro Korbsystem · VarioSchublade Pro · Stielglas Korb · AquaStop · Zeolith®-Trocknen · VarioSpeed Plus · HygienePlus |
| **Leistung und Verbrauch**<br>- Energie-Effizienz-Klasse: A+<br>- Energie/Wasser[1]: 290 kWh/3.300 Liter<br>- Energie/Wasser[2]: 1,02 kWh/11,7 l<br>- Fassungsvermögen: 12 Maßgedecke<br>- Trocknungs-Effizienz-Klasse: A<br>- Geräusch: 52 dB(A) re 1 pW | **Leistung und Verbrauch**<br>- Energie-Effizienz-Klasse: A+<br>- Energie/Wasser[1]: 290 kWh/3.300 Liter<br>- Energie/Wasser[2]: 1,02 kWh/11,7 l<br>- Fassungsvermögen: 12 Maßgedecke<br>- Trocknungs-Effizienz-Klasse: A<br>- Geräusch: 52 dB(A) re 1 pW | **Leistung und Verbrauch**<br>- Energie-Effizienz-Klasse: A+++ -10%**<br>- Energie/Wasser[1]: 211 kWh/2.100 Liter<br>- Energie/Wasser[2]: 0,73 kWh/7,5 l<br>- Fassungsvermögen: 13 Maßgedecke<br>- Trocknungs-Effizienz-Klasse: A<br>- Geräusch: 42 dB(A) re 1 pW<br>- Geräusch im Silence-Programm: 40 dB(A) re 1 pW |
| **Programme und Optionen**<br>- 4 Programme: Intensiv 70 °C, Eco 50 °C, 1h 65 °C, Vorspülen | **Programme und Optionen**<br>- 4 Programme: Intensiv 70 °C, Eco 50 °C, 1h 65 °C, Vorspülen | **Programme und Optionen**<br>- 8 Programme: Intensiv 70 °C, Auto 45-65 °C, Eco 50 °C, Silence 50 °C, 1,5h 60 °C, Glas 40 °C, Schnell 45 °C, Vorspülen<br>- 5 Sonderfunktionen: **Home Connect Funktion,** Intensive Zone, VarioSpeed Plus, HygienePlus, Extra Trocknen<br>- Maschinenpflege-Programm |
| **Spültechnologie und Sensorik**<br>- ActiveWater Hydrauliksystem<br>- EcoSilence Drive<br>- Innenbehälter/ Boden: Edelstahl/Polinox<br>- Beladungs-Sensor<br>- Glasschutz-Technik<br>- DosierAssistent<br>- Reiniger-Automatik | **Spültechnologie und Sensorik**<br>- ActiveWater Hydrauliksystem<br>- EcoSilence Drive<br>- Innenbehälter/ Boden: Edelstahl/Polinox<br>- Beladungs-Sensor<br>- Glasschutz-Technik<br>- DosierAssistent<br>- Reiniger-Automatik | **Spültechnologie und Sensorik**<br>- ActiveWater Hydrauliksystem<br>- EcoSilence Drive<br>- Ressourcenschonendes Wassermanagement<br>- **Zeolith®-Trocknen**<br>- Innenbehälter/ Boden: Edelstahl/Edelstahl<br>- AquaSensor, Beladungs-Sensor<br>- Wärmetauscher<br>- Präzise Glasschutz-Technik Pro<br>- DosierAssistent<br>- Reiniger-Automatik |
| **Korbsystem**<br>- Besteckkorb im Unterkorb | **Korbsystem**<br>- Besteckkorb im Unterkorb | **Korbsystem**<br>- VarioFlex Pro-Korbsystem mit roten Touchpoints<br>- VarioSchublade Pro<br>- Höhenverstellbarer Oberkorb mit Rackmatic (3-stufig)<br>- Gläseranlagebügel im Unterkorb<br>- Inkl. Stielglas Korb |
| **Anzeige und Bedienung**<br>- InfoLight<br>- Programmstatus-Anzeige über LED<br>- Elektronische Salz-Nachfüllanzeige<br>- Elektronische Klarspüler-Nachfüllanzeige<br>- Akustisches Signal am Programmende<br>- ServoSchloss | **Anzeige und Bedienung**<br>- InfoLight<br>- Programmstatus-Anzeige über LED<br>- Elektronische Salz-Nachfüllanzeige<br>- Elektronische Klarspüler-Nachfüllanzeige<br>- Akustisches Signal am Programmende<br>- ServoSchloss | **Anzeige und Bedienung**<br>- Hochauflösendes farbiges TFT-Display<br>- Echtzeit-Anzeige<br>- **EmotionLight weiß**<br>- Startzeitvorwahl: 1-24 Stunden<br>- Elektronische Salz-Nachfüllanzeige<br>- Elektronische Klarspüler-Nachfüllanzeige<br>- Akustisches Signal am Programmende<br>- ServoSchloss |
| **Sicherheit**<br>- 10 Jahre Garantie[3] gegen Durchrostung des Innenbehälters<br>- AquaStop mit lebenslanger Garantie | **Sicherheit**<br>- 10 Jahre Garantie[3] gegen Durchrostung des Innenbehälters<br>- AquaStop mit lebenslanger Garantie | **Sicherheit**<br>- 10 Jahre Garantie[3] gegen Durchrostung des Innenbehälters<br>- AquaStop mit lebenslanger Garantie<br>- Türverriegelung |
| **Maße**<br>- Gerätemaße (H x B x T): **86,5** x 59,8 x 55,0 cm | **Maße**<br>- Gerätemaße (H x B x T): 81,5 x 59,8 x 55,0 cm | **Maße**<br>- Gerätemaße (H x B x T): 81,5 x 59,8 x 57,3 cm |

* Unverbindliche Preisempfehlung des Herstellers inkl. 20% Mwst. UPE gültig ab 01.11.2017.

[1] Verbrauch pro Jahr bei 280 Standardreinigungszyklen Kaltwasserbefüllung (beim Energieverbrauch: inkl. Verbrauch der Betriebsarten mit geringer Leistungsaufnahme).

[2] Verbrauch pro Spülgang im Programm Eco 50. [3] Aktivierung erfordert die Registrierung auf www.mybosch.de innerhalb von 8 Wochen nach Lieferung.

# Serie 6 und Serie 4 Geschirrspüler Unterbau

## Serie | 6 mit PerfectDry
**SMU68TS06E Edelstahl** **€ 1.429,00***

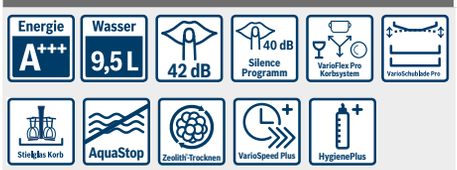


**Leistung und Verbrauch**
- Energie-Effizienz-Klasse: A+++
- Energie/Wasser[1]: 237 kWh/2.660 Liter
- Energie/Wasser[2]: 0,83 kWh/9,5 l
- Fassungsvermögen: 14 Maßgedecke
- Trocknungs-Effizienz-Klasse: A
- Geräusch: 42 dB(A) re 1 pW
- Geräusch im Silence-Programm: 40 dB(A) re 1 pW

**Programme und Optionen**
- 8 Programme: Intensiv 70 °C, Auto 45-65 °C, Eco 50 °C, Silence 50 °C, 1,5h 60 °C, Glas 40 °C, Schnell 45 °C, Vorspülen
- 4 Sonderfunktionen: **Home Connect Funktion,** VarioSpeed Plus, HygienePlus, Extra Trocknen
- Maschinenpflege-Programm

**Spültechnologie und Sensorik**
- ActiveWater Hydrauliksystem
- EcoSilence Drive
- **Zeolith®-Trocknen**
- Innenbehälter/ Boden: Edelstahl/Edelstahl
- AquaSensor, Beladungs-Sensor
- Wärmetauscher
- Glasschutz-Technik Plus
- DosierAssistent
- Reiniger-Automatik

**Korbsystem**
- VarioFlex Pro-Korbsystem mit roten Touchpoints
- VarioSchublade Pro
- Höhenverstellbarer Oberkorb mit Rackmatic (3-stufig)
- Gläseranlagebügel im Unterkorb
- Inkl. Stielglas Korb

**Anzeige und Bedienung**
- Hochauflösendes farbiges TFT-Display
- Echtzeit-Anzeige
- Startzeitvorwahl: 1-24 Stunden
- Programmablauf-Anzeige
- Elektronische Salz-Nachfüllanzeige
- Elektronische Klarspüler-Nachfüllanzeige
- ServoSchloss

**Sicherheit**
- 10 Jahre Garantie[3] gegen Durchrostung des Innenbehälters
- AquaStop mit lebenslanger Garantie
- Tastensperre

**Maße**
- Gerätemaße (H x B x T): 81,5 x 59,8 x 57,3 cm

## Serie | 4
**SMU46MS03E** **€ 918,00***

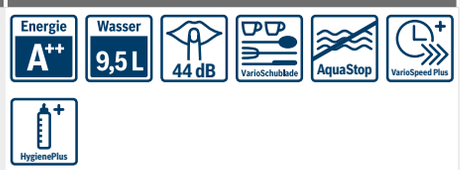


**Leistung und Verbrauch**
- Energie-Effizienz-Klasse: A++
- Energie/Wasser[1]: 266 kWh/2.660 Liter
- Energie/Wasser[2]: 0,93 kWh/9,5 l
- Fassungsvermögen: 14 Maßgedecke
- Trocknungs-Effizienz-Klasse: A
- Geräusch: 44 dB(A) re 1 pW

**Programme und Optionen**
- 6 Programme: Intensiv 70 °C, Auto 45-65 °C, Eco 50 °C, Glas 40 °C, 1h 65 °C, Vorspülen
- 3 Sonderfunktionen: VarioSpeed Plus, HygienePlus, Extra Trocknen
- Maschinenpflege-Programm

**Spültechnologie und Sensorik**
- ActiveWater Hydrauliksystem
- EcoSilence Drive
- Innenbehälter/ Boden: Edelstahl/Edelstahl
- AquaSensor, Beladungs-Sensor
- Wärmetauscher
- Glasschutz-Technik
- DosierAssistent
- Reiniger-Automatik

**Korbsystem**
- VarioFlex-Korbsystem
- VarioSchublade
- Höhenverstellbarer Oberkorb mit Rackmatic (3-stufig)

**Anzeige und Bedienung**
- Startzeitvorwahl: 1-24 Stunden
- Elektronische Restzeit-Anzeige in Minuten
- Elektronische Salz-Nachfüllanzeige
- Elektronische Klarspüler-Nachfüllanzeige
- ServoSchloss

**Sicherheit**
- 10 Jahre Garantie[3] gegen Durchrostung des Innenbehälters
- AquaStop mit lebenslanger Garantie
- Tastensperre

**Maße**
- Gerätemaße (H x B x T): 81,5 x 59,8 x 57,3 cm

## Serie | 4
**SMU46IS03E** **€ 869,00***

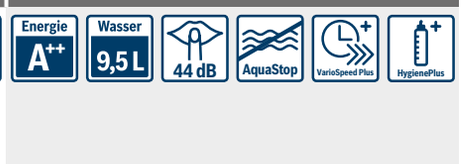


**Leistung und Verbrauch**
- Energie-Effizienz-Klasse: A++
- Energie/Wasser[1]: 262 kWh/2.660 Liter
- Energie/Wasser[2]: 0,92 kWh/9,5 l
- Fassungsvermögen: 13 Maßgedecke
- Trocknungs-Effizienz-Klasse: A
- Geräusch: 44 dB(A) re 1 pW

**Programme und Optionen**
- 6 Programme: Intensiv 70 °C, Auto 45-65 °C, Eco 50 °C, Glas 40 °C, 1h 65 °C, Vorspülen
- 3 Sonderfunktionen: VarioSpeed Plus, HygienePlus, Extra Trocknen
- Maschinenpflege-Programm

**Spültechnologie und Sensorik**
- ActiveWater Hydrauliksystem
- EcoSilence Drive
- Innenbehälter/ Boden: Edelstahl/Edelstahl
- AquaSensor, Beladungs-Sensor
- Wärmetauscher
- Glasschutz-Technik
- DosierAssistent
- Reiniger-Automatik

**Korbsystem**
- VarioFlex-Korbsystem
- Höhenverstellbarer Oberkorb mit Rackmatic (3-stufig)
- Vario-Besteckkorb im Unterkorb

**Anzeige und Bedienung**
- Startzeitvorwahl: 1-24 Stunden
- Elektronische Restzeit-Anzeige in Minuten
- Elektronische Salz-Nachfüllanzeige
- Elektronische Klarspüler-Nachfüllanzeige
- ServoSchloss

**Sicherheit**
- 10 Jahre Garantie[3] gegen Durchrostung des Innenbehälters
- AquaStop mit lebenslanger Garantie
- Tastensperre

**Maße**
- Gerätemaße (H x B x T): 81,5 x 59,8 x 57,3 cm

**Verfügbare Farbvarianten**

**SMD46IW03E, Weiß** **€ 869,00***
**SMD46IM03E, Braun** **€ 869,00***
(Maße Dekorplatte (H x B): 60,2 x 58,8 cm)

* Unverbindliche Preisempfehlung des Herstellers inkl. 20% Mwst. UPE gültig ab 01.11.2017.
[1] Verbrauch pro Jahr bei 280 Standardreinigungszyklen Kaltwasserbefüllung (beim Energieverbrauch: inkl. Verbrauch der Betriebsarten mit geringer Leistungsaufnahme).
[2] Verbrauch pro Spülgang im Programm Eco 50. [3] Aktivierung erfordert die Registrierung auf www.mybosch.de innerhalb von 8 Wochen nach Lieferung.

# Serie 4 Geschirrspüler Unterbau

| Serie \| **4**<br>**SMU46MS01E** | **€ 909,00*** | Serie \| **4**<br>**SMU46KS01E** | **€ 904,00*** | Serie \| **4**<br>**SMU46GS01E** | **€ 854,00*** |
|---|---|---|---|---|---|
| Energie A++ · Wasser 6,5 L · 46 dB · VarioSchublade · AquaStop · VarioSpeed Plus | | Energie A++ · Wasser 9,5 L · 46 dB · VarioSchublade · AquaStop · VarioSpeed Plus · HygienePlus | | Energie A++ · Wasser 9,5 L · 46 dB · AquaStop · VarioSpeed Plus · HygienePlus | |
| **Leistung und Verbrauch**<br>- Energie-Effizienz-Klasse: A++<br>- Energie/Wasser[1]: 262 kWh/1.820 Liter<br>- Energie/Wasser[2]: 0,92 kWh/6,5 l<br>- Fassungsvermögen: 13 Maßgedecke<br>- Trocknungs-Effizienz-Klasse: A<br>- Geräusch: 46 dB(A) re 1 pW | | **Leistung und Verbrauch**<br>- Energie-Effizienz-Klasse: A++<br>- Energie/Wasser[1]: 262 kWh/2.660 Liter<br>- Energie/Wasser[2]: 0,92 kWh/9,5 l<br>- Fassungsvermögen: 13 Maßgedecke<br>- Trocknungs-Effizienz-Klasse: A<br>- Geräusch: 46 dB(A) re 1 pW | | **Leistung und Verbrauch**<br>- Energie-Effizienz-Klasse: A++<br>- Energie/Wasser[1]: 258 kWh/2.660Liter<br>- Energie/Wasser[2]: 0,90 kWh/9,5 l<br>- Fassungsvermögen: 12 Maßgedecke<br>- Trocknungs-Effizienz-Klasse: A<br>- Geräusch: 46 dB(A) re 1 pW | |
| **Programme und Optionen**<br>- 6 Programme: Intensiv 70 °C, Auto 45-65 °C, Eco 50 °C, Glas 40 °C, TurboSpeed 20min 60 °C, 1h 65 °C<br>- 2 Sonderfunktionen: VarioSpeed Plus, Extra Trocknen<br>- Maschinenpflege-Programm | | **Programme und Optionen**<br>- 6 Programme: Intensiv 70 °C, Auto 45-65 °C, Eco 50 °C, Glas 40 °C, 1h 65 °C, Vorspülen<br>- 3 Sonderfunktionen: VarioSpeed Plus, HygienePlus, Extra Trocknen<br>- Maschinenpflege-Programm | | **Programme und Optionen**<br>- 6 Programme: Intensiv 70 °C, Auto 45-65 °C, Eco 50 °C, Glas 40 °C, 1h 65 °C, Vorspülen<br>- 3 Sonderfunktionen: VarioSpeed Plus, HygienePlus, Extra Trocknen<br>- Maschinenpflege-Programm | |
| **Spültechnologie und Sensorik**<br>- ActiveWater Hydrauliksystem<br>- EcoSilence Drive<br>- Ressourcenschonendes Wassermanagement<br>- Innenbehälter/ Boden: Edelstahl/Edelstahl<br>- AquaSensor, Beladungs-Sensor<br>- Wärmetauscher<br>- Glasschutz-Technik<br>- DosierAssistent<br>- Reiniger-Automatik | | **Spültechnologie und Sensorik**<br>- ActiveWater Hydrauliksystem<br>- EcoSilence Drive<br>- Innenbehälter/ Boden: Edelstahl/Polinox<br>- AquaSensor, Beladungs-Sensor<br>- Wärmetauscher<br>- Glasschutz-Technik<br>- DosierAssistent<br>- Reiniger-Automatik | | **Spültechnologie und Sensorik**<br>- ActiveWater Hydrauliksystem<br>- EcoSilence Drive<br>- Innenbehälter/ Boden: Edelstahl/Polinox<br>- AquaSensor, Beladungs-Sensor<br>- Wärmetauscher<br>- Glasschutz-Technik<br>- DosierAssistent<br>- Reiniger-Automatik | |
| **Korbsystem**<br>- VarioFlex-Korbsystem<br>- VarioSchublade<br>- Höhenverstellbarer Oberkorb mit Rackmatic (3-stufig) | | **Korbsystem**<br>- VarioFlex-Korbsystem<br>- VarioSchublade<br>- Höhenverstellbarer Oberkorb mit Rackmatic (3-stufig) | | **Korbsystem**<br>- VarioFlex-Korbsystem<br>- Höhenverstellbarer Oberkorb mit Rackmatic (3-stufig)<br>- Vario-Besteckkorb im Unterkorb | |
| **Anzeige und Bedienung**<br>- Startzeitvorwahl: 1-24 Stunden<br>- Elektronische Restzeit-Anzeige in Minuten<br>- Elektronische Salz-Nachfüllanzeige<br>- Elektronische Klarspüler-Nachfüllanzeige<br>- ServoSchloss | | **Anzeige und Bedienung**<br>- Startzeitvorwahl: 1-24 Stunden<br>- Elektronische Restzeit-Anzeige in Minuten<br>- Elektronische Salz-Nachfüllanzeige<br>- Elektronische Klarspüler-Nachfüllanzeige<br>- ServoSchloss | | **Anzeige und Bedienung**<br>- Startzeitvorwahl: 1-24 Stunden<br>- Elektronische Restzeit-Anzeige in Minuten<br>- Elektronische Salz-Nachfüllanzeige<br>- Elektronische Klarspüler-Nachfüllanzeige<br>- ServoSchloss | |
| **Sicherheit**<br>- 10 Jahre Garantie[3] gegen Durchrostung des Innenbehälters<br>- AquaStop mit lebenslanger Garantie<br>- Tastensperre | | **Sicherheit**<br>- 10 Jahre Garantie[3] gegen Durchrostung des Innenbehälters<br>- AquaStop mit lebenslanger Garantie<br>- Tastensperre | | **Sicherheit**<br>- 10 Jahre Garantie[3] gegen Durchrostung des Innenbehälters<br>- AquaStop mit lebenslanger Garantie<br>- Tastensperre | |
| **Maße**<br>- Gerätemaße (H x B x T): 81,5 x 59,8 x 57,3 cm | | **Maße**<br>- Gerätemaße (H x B x T): 81,5 x 59,8 x 57,3 cm | | **Maße**<br>- Gerätemaße (H x B x T): 81,5 x 59,8 x 57,3 cm<br>**Verfügbare Farbvarianten**<br>**SMD46GW01E, Weiß** **€ 854,00***<br>**SMD46GM01E, Braun** **€ 854,00***<br>(Maße Dekorplatte (H x B): 60,2 x 58,8 cm) | |

* Unverbindliche Preisempfehlung des Herstellers inkl. 20% Mwst. UPE gültig ab 01.11.2017.

[1] Verbrauch pro Jahr bei 280 Standardreinigungszyklen Kaltwasserbefüllung (beim Energieverbrauch: inkl. Verbrauch der Betriebsarten mit geringer Leistungsaufnahme).

[2] Verbrauch pro Spülgang im Programm Eco 50. [3] Aktivierung erfordert die Registrierung auf www.mybosch.de innerhalb von 8 Wochen nach Lieferung.

# Serie 2 Geschirrspüler Unterbau

## Serie | 2
**SMU25AS00E** **€ 720,00***

**Leistung und Verbrauch**
- Energie-Effizienz-Klasse: A+
- Energie/Wasser[1]: 290 kWh/3.300 Liter
- Energie/Wasser[2]: 1,02 kWh/11,7 l
- Fassungsvermögen: 12 Maßgedecke
- Trocknungs-Effizienz-Klasse: A
- Geräusch: 48 dB(A) re 1 pW

**Programme und Optionen**
- 5 Programme: Intensiv 70 °C, Auto 45-65 °C, Eco 50 °C, 1h 65 °C, Vorspülen
- 1 Sonderfunktion: VarioSpeed

**Spültechnologie und Sensorik**
- ActiveWater Hydrauliksystem
- EcoSilence Drive
- Innenbehälter/ Boden: Edelstahl/Polinox
- AquaSensor, Beladungs-Sensor
- Glasschutz-Technik
- DosierAssistent
- Reiniger-Automatik

**Korbsystem**
- Vario-Korbsystem
- Höhenverstellbarer Oberkorb
- Besteckkorb im Unterkorb

**Anzeige und Bedienung**
- Startzeitvorwahl: 1-24 Stunden
- Elektronische Restzeit-Anzeige in Minuten
- Elektronische Salz-Nachfüllanzeige
- Elektronische Klarspüler-Nachfüllanzeige
- ServoSchloss

**Sicherheit**
- 10 Jahre Garantie[3] gegen Durchrostung des Innenbehälters
- AquaStop mit lebenslanger Garantie

**Maße**
- Gerätemaße (H x B x T): 81,5 x 59,8 x 57,3 cm

## Serie | 2
**SMU24AS00E** **€ 637,00***

**Leistung und Verbrauch**
- Energie-Effizienz-Klasse: A+
- Energie/Wasser[1]: 290 kWh/3.300 Liter
- Energie/Wasser[2]: 1,02 kWh/11,7 l
- Fassungsvermögen: 12 Maßgedecke
- Trocknungs-Effizienz-Klasse: A
- Geräusch: 52 dB(A) re 1 pW

**Programme und Optionen**
- 4 Programme: Intensiv 70 °C, Eco 50 °C, 1h 65 °C, Vorspülen

**Spültechnologie und Sensorik**
- ActiveWater Hydrauliksystem
- EcoSilence Drive
- Innenbehälter/ Boden: Edelstahl/Polinox
- Beladungs-Sensor
- Glasschutz-Technik
- DosierAssistent
- Reiniger-Automatik

**Korbsystem**
- Besteckkorb im Unterkorb

**Anzeige und Bedienung**
- Programmstatus-Anzeige über LED
- Elektronische Salz-Nachfüllanzeige
- Elektronische Klarspüler-Nachfüllanzeige
- ServoSchloss

**Sicherheit**
- 10 Jahre Garantie[3] gegen Durchrostung des Innenbehälters
- AquaStop mit lebenslanger Garantie

**Maße**
- Gerätemaße (H x B x T): 81,5 x 59,8 x 57,3 cm

* Unverbindliche Preisempfehlung des Herstellers inkl. 20% Mwst. UPE gültig ab 01.11.2017. ** 10% sparsamer (211 kWh/Jahr) als der Grenzwert (235 kWh/Jahr) zur Energie-Effizienz-Klasse A+++.
[1] Verbrauch pro Jahr bei 280 Standardreinigungszyklen Kaltwasserbefüllung (beim Energieverbrauch: inkl. Verbrauch der Betriebsarten mit geringer Leistungsaufnahme).
[2] Verbrauch pro Spülgang im Programm Eco 50. [3] Aktivierung erfordert die Registrierung auf www.mybosch.de innerhalb von 8 Wochen nach Lieferung.

# Geschirrspülen Einbaugeräte 45 cm

# Die Ausstattungsmerkmale unserer 45 cm schmalen Geschirrspüler im Überblick.

| | Serie \| **6** | Serie \| **4** | Serie \| **2** |
|---|---|---|---|
| **Trocknung** | PerfectDry*<br>Extra Trocknen | Extra Trocknen | |
| **Geräusch** | 43 – 44 dB<br>41 Silence-Progr. | 44 dB<br>41 Silence-Progr. | 46 – 48 dB |
| **Korbsystem** | VarioFlex Pro | VarioFlex | Vario / Normal |
| **Blenden** | Max. 6 Progr. /<br>4 Optionen | Max. 6 Progr. /<br>4 Optionen | Max. 5 Progr. /<br>2 Optionen |
| **Highlights** | Maschinenpflege, 1,5h*<br>oder 1h* Programm | Maschinenpflege,<br>1h Programm | 1h Programm |
| **Vollintegriert** | TimeLight<br>OpenAssist* | InfoLight | InfoLight |

**Serie 6**

SPI66TS01E | SPU66TS01E

SPV66TX01E

- **7-Segment Anzeige**
- Drucktasten für Programmauswahl
- Elektronische Restzeitanzeige in Minuten

**Serie 4**

SPI46MS01E | SPU46MS01E

SPV46MX01E

- **7-Segment Anzeige**
- Drucktasten für Programmauswahl
- Elektronische Restzeitanzeige in Minuten

**Serie 2**

SPI25CS03E | SPU25CS03E

SPV25CX03E

- Drehwähler für Programmauswahl
- Elektronische Restzeit-Anzeige in Minuten

# Die Highlights der 45 cm Geschirrspüler. Programme und Sonderfunktionen.

**1h 65 °C (ohne Zeolith-Trocknen)**
Dieses Programm liefert auch bei stark verschmutzem Geschirr brillante Spülergebnisse und überzeugt zudem durch eine hervorragende Trocknungsleistung. Die Highspeed-Pumpe sorgt für höheren Wasserdruck im Innenraum und entfernt Schmutzreste rückstandslos sauber.

**1,5h 60 °C (mit Zeolith-Trocknen)**
Das schnelle Programm mit guten Trocknungsergebnissen für normal verschmutztes Geschirr.

**DuoPower**
Zusätzlich zum Sprüharm unten sorgt der einzigartige DuoPower™ Sprüharm für optimale Reinigung des Geschirrs. Die zwei wellenförmigen Sprüharme im Oberkorb sorgen für gezielte Wasserverteilung in alle Ecken den Spülinnenraums. Durch die präzise Steuerung ist jeder Spülgang besonders schonend zu Gläsern und Geschirr.

**ExtraTrocknen**
Für extra-gründliche Trocknungsergebnisse aktivieren Sie die Zusatzoption „ExtraTrocknen“. Auf Knopfdruck wird so die Temperatur während des Klarspülgangs erhöht und die Trocknungsphase verlängert. So wird ein besseres Trocknungsergebnis erzielt, sogar bei schwer zu trocknendem Geschirr. In Verbindung mit Zeolith®-Trocknen wird jedes Geschirr perfekt trocken, dank PerfectDry

**Maschinenpflege-Programm**
Um die Maschine zu reinigen, sollten Sie regelmäßig einen Maschinenreiniger verwenden. Mit dem dafür optimierten Programm erzielen Sie bei der Anwendung des Reinigers noch bessere Ergebnisse – für einen optimal gepflegten Geschirrspüler.

**OpenAssist**
Die automatische Türöffnung OpenAssist öffnet vollintegrierte ActiveWater Geschirrspülmaschinen durch eine einzige Berührung der Möbelfront. Die Türe öffnet einen Spalt und die Spülmaschine kann einfach be- und entladen werden. Die grifflose Form integriert sich optimal in moderne Designerküchen mit durchgängigen Möbelfronten, ohne beim Bedienkomfort Abstriche zu machen.

**PerfectDry mit Zeolith® und Zusatzoption „ExtraTrocknen“**
Perfekte Trocknungsergebnisse, sogar bei Kunststoffgeschirr. PerfectDry Geschirrspüler nutzen das natürliche Zeolith-Mineral um Feuchtigkeit zu binden und in warme Luft umzuwandeln. Diese wird gleichmäßig verteilt und trocknet dabei kraftvoll und schonend dank innovativer 3D-Luftströmung. Für extra-gründliche Trocknungsergebnisse aktivieren Sie die Zusatzoption „ExtraTrocknen“.

**TimeLight**
Bei vollintegrierten Geschirrspülern sorgt das TimeLight dafür, dass Sie sehen ob das Gerät läuft, wie lange es noch läuft bzw. in welchem Stadium es sich gerade befindet. Ob Fliese oder Holz, heller oder dunkler Bodenbelag – das TimeLight ist immer gut zu erkennen.

**VarioFlexPro Korbsystem**
Bietet eine Vielzahl an Verstellmöglichkeiten. Dank der roten Touchpoints und Rackmatic-Hebel sind die verstellbaren Elemente sofort erkennbar. Im Oberkorb ist dies durch acht bewegliche Elemente gewährleistet. Im Unterkorb stehen sogar neun bewegliche Elemente zur Verfügung. Zum einen die erhöhte Rückseite für einen klappbaren Gläseranlagebügel und zwei klappbare Tassenablagen. Vorne ist zudem jeder zweite Stachel z.B. für tiefe Teller  und Schüsseln umklappbar.

# Serie 6 Geschirrspüler 45 cm integrierbar

## Serie | **6 mit PerfectDry**
## **SPI66TS01E** — **€ 1.129,00***

Energie A+++ | Wasser 9,5 L | 43 dB | VarioFlex Pro Korbsystem | VarioSchublade Pro | AquaStop | PerfectDry | DuoPower | Zeolith®-Trocknen | VarioSpeed Plus | HygienePlus

**Leistung und Verbrauch**
- Energie-Effizienz-Klasse: A+++
- Energie/Wasser[1]: 188 kWh/2.660 Liter
- Energie/Wasser[2]: 0,66 kWh/9,5 l
- Fassungsvermögen: 10 Maßgedecke
- Trocknungs-Effizienz-Klasse: A
- Geräusch: 43 dB(A) re 1 pW
- Geräusch im Silence-Programm: 41 dB(A) re 1 pW

**Programme und Optionen**
- 6 Programme: Intensiv 70 °C, Auto 45-65 °C, Eco 50 °C, Silence 50 °C, 1,5h 60 °C, Glas 40 °C
- 3 Sonderfunktionen: VarioSpeed Plus, HygienePlus, Extra Trocknen
- Maschinenpflege-Programm

**Spültechnologie und Sensorik**
- ActiveWater Hydrauliksystem
- EcoSilence Drive
- **Zeolith®-Trocknen**
- Innenbehälter/ Boden: Edelstahl/Edelstahl
- AquaSensor, Beladungs-Sensor
- Wärmetauscher
- Glasschutz-Technik
- DosierAssistent
- Reiniger-Automatik

**Korbsystem**
- **VarioFlex-Korbsystem mit roten Touchpoints**
- VarioSchublade Pro
- Höhenverstellbarer Oberkorb mit Rackmatic (3-stufig)
- DuoPower Sprüharme im Oberkorb

**Anzeige und Bedienung**
- **EmotionLight weiß**
- Startzeitvorwahl: 1-24 Stunden
- Elektronische Restzeit-Anzeige in Minuten
- Programmablauf-Anzeige
- Elektronische Salz-Nachfüllanzeige
- Elektronische Klarspüler-Nachfüllanzeige
- ServoSchloss

**Sicherheit**
- 10 Jahre Garantie[3] gegen Durchrostung des Innenbehälters
- AquaStop mit lebenslanger Garantie
- Tastensperre
- Inkl. Dampfschutz-Blech

**Maße**
- Gerätemaße (H x B x T): 81,5 x 44,8 x 57,3 cm

## Serie | **6**
## **SPI66TS00E** — **€ 1.019,00***

Energie A++ | Wasser 9,5 L | 44 dB | VarioFlex Pro Korbsystem | VarioSchublade Pro | AquaStop | DuoPower | VarioSpeed Plus | HygienePlus

**Leistung und Verbrauch**
- Energie-Effizienz-Klasse: A++
- Energie/Wasser[1]: 211 kWh/2.660 Liter
- Energie/Wasser[2]: 0,75 kWh/9,5 l
- Fassungsvermögen: 10 Maßgedecke
- Trocknungs-Effizienz-Klasse: A
- Geräusch: 44 dB(A) re 1 pW
- Geräusch im Silence-Programm: 41 dB(A) re 1 pW

**Programme und Optionen**
- 6 Programme: Intensiv 70 °C, Auto 45-65 °C, Eco 50 °C, Silence 50 °C, Glas 40 °C, 1h 65 °C
- 3 Sonderfunktionen: VarioSpeed Plus, HygienePlus, Extra Trocknen
- Maschinenpflege-Programm

**Spültechnologie und Sensorik**
- ActiveWater Hydrauliksystem
- EcoSilence Drive
- EcoTrocknung
- Innenbehälter/ Boden: Edelstahl/Edelstahl
- AquaSensor, Beladungs-Sensor
- Wärmetauscher
- Glasschutz-Technik
- DosierAssistent
- Reiniger-Automatik

**Korbsystem**
- **VarioFlex-Korbsystem mit roten Touchpoints**
- VarioSchublade Pro
- Höhenverstellbarer Oberkorb mit Rackmatic (3-stufig)
- DuoPower Sprüharme im Oberkorb

**Anzeige und Bedienung**
- **EmotionLight weiß**
- Startzeitvorwahl: 1-24 Stunden
- Elektronische Restzeit-Anzeige in Minuten
- Programmablauf-Anzeige
- Elektronische Salz-Nachfüllanzeige
- Elektronische Klarspüler-Nachfüllanzeige
- ServoSchloss

**Sicherheit**
- 10 Jahre Garantie[3] gegen Durchrostung des Innenbehälters
- AquaStop mit lebenslanger Garantie
- Tastensperre
- Inkl. Dampfschutz-Blech

**Maße**
- Gerätemaße (H x B x T): 81,5 x 44,8 x 57,3 cm

## Serie | **6**
## **SPI66PS00E** — **€ 969,00***

Energie A++ | Wasser 8,5 L | 44 dB | VarioFlex Pro Korbsystem | AquaStop | DuoPower | VarioSpeed Plus | HygienePlus

**Leistung und Verbrauch**
- Energie-Effizienz-Klasse: A++
- Energie/Wasser[1]: 197 kWh/2.380 Liter
- Energie/Wasser[2]: 0,70 kWh/8,5 l
- Fassungsvermögen: 9 Maßgedecke
- Trocknungs-Effizienz-Klasse: A
- Geräusch: 44 dB(A) re 1 pW
- Geräusch im Silence-Programm: 41 dB(A) re 1 pW

**Programme und Optionen**
- 6 Programme: Intensiv 70 °C, Auto 45-65 °C, Eco 50 °C, Silence 50 °C, Glas 40 °C, 1h 65 °C
- 3 Sonderfunktionen: VarioSpeed Plus, HygienePlus, Extra Trocknen
- Maschinenpflege-Programm

**Spültechnologie und Sensorik**
- ActiveWater Hydrauliksystem
- EcoSilence Drive
- EcoTrocknung
- Innenbehälter/ Boden: Edelstahl/Edelstahl
- AquaSensor, Beladungs-Sensor
- Wärmetauscher
- Glasschutz-Technik
- DosierAssistent
- Reiniger-Automatik

**Korbsystem**
- **VarioFlex-Korbsystem mit roten Touchpoints**
- Höhenverstellbarer Oberkorb mit Rackmatic (3-stufig)
- Vario-Besteckkorb im Unterkorb
- DuoPower Sprüharme im Oberkorb

**Anzeige und Bedienung**
- **EmotionLight weiß**
- Startzeitvorwahl: 1-24 Stunden
- Elektronische Restzeit-Anzeige in Minuten
- Programmablauf-Anzeige
- Elektronische Salz-Nachfüllanzeige
- Elektronische Klarspüler-Nachfüllanzeige
- ServoSchloss

**Sicherheit**
- 10 Jahre Garantie[3] gegen Durchrostung des Innenbehälters
- AquaStop mit lebenslanger Garantie
- Tastensperre
- Inkl. Dampfschutz-Blech

**Maße**
- Gerätemaße (H x B x T): 81,5 x 44,8 x 57,3 cm

* Unverbindliche Preisempfehlung des Herstellers inkl. 20% Mwst. UPE gültig ab 01.11.2017.
[1] Verbrauch pro Jahr bei 280 Standardreinigungszyklen Kaltwasserbefüllung (beim Energieverbrauch: inkl. Verbrauch der Betriebsarten mit geringer Leistungsaufnahme).
[2] Verbrauch pro Spülgang im Programm Eco 50. [3] Aktivierung erfordert die Registrierung auf www.mybosch.de innerhalb von 8 Wochen nach Lieferung.

# Serie 4 Geschirrspüler 45 cm integrierbar

## Serie | 4 SPI46IS07E € 929,00*

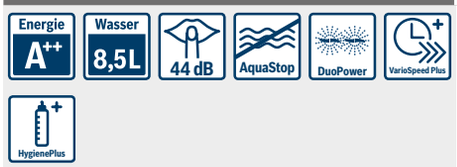


**Leistung und Verbrauch**
- Energie-Effizienz-Klasse: A++
- Energie/Wasser[1]: 197 kWh/2.380 Liter
- Energie/Wasser[2]: 0,70 kWh/8,5 l
- Fassungsvermögen: 9 Maßgedecke
- Trocknungs-Effizienz-Klasse: A
- Geräusch: 44 dB(A) re 1 pW
- Geräusch im Silence-Programm: 41 dB(A) re 1 pW

**Programme und Optionen**
- 6 Programme: Intensiv 70 °C, Auto 45-65 °C, Eco 50 °C, Silence 50 °C, Glas 40 °C, 1h 65 °C
- 3 Sonderfunktionen: VarioSpeed Plus, HygienePlus, Extra Trocknen
- Maschinenpflege-Programm

**Spültechnologie und Sensorik**
- ActiveWater Hydrauliksystem
- EcoSilence Drive
- EcoTrocknung
- Innenbehälter/ Boden: Edelstahl/Edelstahl
- AquaSensor, Beladungs-Sensor
- Wärmetauscher
- Glasschutz-Technik
- DosierAssistent
- Reiniger-Automatik

**Korbsystem**
- VarioFlex-Korbsystem
- Höhenverstellbarer Oberkorb mit Rackmatic (3-stufig)
- Vario-Besteckkorb im Unterkorb
- DuoPower Sprüharme im Oberkorb

**Anzeige und Bedienung**
- Startzeitvorwahl: 1-24 Stunden
- Elektronische Restzeit-Anzeige in Minuten
- Elektronische Salz-Nachfüllanzeige
- Elektronische Klarspüler-Nachfüllanzeige
- ServoSchloss

**Sicherheit**
- 10 Jahre Garantie[3] gegen Durchrostung des Innenbehälters
- AquaStop mit lebenslanger Garantie
- Tastensperre
- Inkl. Dampfschutz-Blech

**Maße**
- Gerätemaße (H x B x T): 81,5 x 44,8 x 57,3 cm

## Serie | 4 SPI46MS01E Edelstahl € 918,00*

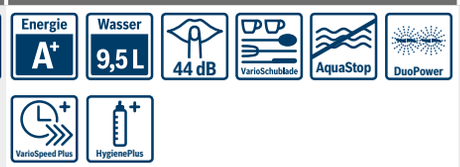


**Leistung und Verbrauch**
- Energie-Effizienz-Klasse: A+
- Energie/Wasser[1]: 237 kWh/2.660 Liter
- Energie/Wasser[2]: 0,84 kWh/9,5 l
- Fassungsvermögen: 10 Maßgedecke
- Trocknungs-Effizienz-Klasse: A
- Geräusch: 44 dB(A) re 1 pW
- Geräusch im Silence-Programm: 41 dB(A) re 1 pW

**Programme und Optionen**
- 6 Programme: Intensiv 70 °C, Auto 45-65 °C, Eco 50 °C, Silence 50 °C, Glas 40 °C, 1h 65 °C
- 3 Sonderfunktionen: VarioSpeed Plus, HygienePlus, Extra Trocknen
- Maschinenpflege-Programm

**Spültechnologie und Sensorik**
- ActiveWater Hydrauliksystem
- EcoSilence Drive
- Innenbehälter/ Boden: Edelstahl/Edelstahl
- AquaSensor, Beladungs-Sensor
- Wärmetauscher
- Glasschutz-Technik
- DosierAssistent
- Reiniger-Automatik

**Korbsystem**
- VarioFlex-Korbsystem
- VarioSchublade
- Höhenverstellbarer Oberkorb mit Rackmatic (3-stufig)
- DuoPower Sprüharme im Oberkorb

**Anzeige und Bedienung**
- Startzeitvorwahl: 1-24 Stunden
- Elektronische Restzeit-Anzeige in Minuten
- Elektronische Salz-Nachfüllanzeige
- Elektronische Klarspüler-Nachfüllanzeige
- ServoSchloss

**Sicherheit**
- 10 Jahre Garantie[3] gegen Durchrostung des Innenbehälters
- AquaStop mit lebenslanger Garantie
- Tastensperre
- Inkl. Dampfschutz-Blech

**Maße**
- Gerätemaße (H x B x T): 81,5 x 44,8 x 57,3 cm

**Verfügbare Farbvariante**

**SPI46MW01E, Weiß € 918,00***

## Serie | 4 SPI46IS01E € 869,00*

**Leistung und Verbrauch**
- Energie-Effizienz-Klasse: A+
- Energie/Wasser[1]: 220 kWh/2.380Liter
- Energie/Wasser[2]: 0,78 kWh/8,5 l
- Fassungsvermögen: 9 Maßgedecke
- Trocknungs-Effizienz-Klasse: A
- Geräusch: 44 dB(A) re 1 pW
- Geräusch im Silence-Programm: 41 dB(A) re 1 pW

**Programme und Optionen**
- 6 Programme: Intensiv 70 °C, Auto 45-65 °C, Eco 50 °C, Silence 50 °C, Glas 40 °C, 1h 65 °C
- 3 Sonderfunktionen: VarioSpeed Plus, HygienePlus, Extra Trocknen
- Maschinenpflege-Programm

**Spültechnologie und Sensorik**
- ActiveWater Hydrauliksystem
- EcoSilence Drive
- Innenbehälter/ Boden: Edelstahl/Edelstahl
- AquaSensor, Beladungs-Sensor
- Wärmetauscher
- Glasschutz-Technik
- DosierAssistent
- Reiniger-Automatik

**Korbsystem**
- VarioFlex-Korbsystem
- Höhenverstellbarer Oberkorb mit Rackmatic (3-stufig)
- Vario-Besteckkorb im Unterkorb
- DuoPower Sprüharme im Oberkorb

**Anzeige und Bedienung**
- Startzeitvorwahl: 1-24 Stunden
- Elektronische Restzeit-Anzeige in Minuten
- Elektronische Salz-Nachfüllanzeige
- Elektronische Klarspüler-Nachfüllanzeige
- ServoSchloss

**Sicherheit**
- 10 Jahre Garantie[3] gegen Durchrostung des Innenbehälters
- AquaStop mit lebenslanger Garantie
- Tastensperre
- Inkl. Dampfschutz-Blech

**Maße**
- Gerätemaße (H x B x T): 81,5 x 44,8 x 57,3 cm

* Unverbindliche Preisempfehlung des Herstellers inkl. 20% Mwst. UPE gültig ab 01.11.2017.
[1] Verbrauch pro Jahr bei 280 Standardreinigungszyklen Kaltwasserbefüllung (beim Energieverbrauch: inkl. Verbrauch der Betriebsarten mit geringer Leistungsaufnahme).
[2] Verbrauch pro Spülgang im Programm Eco 50. [3] Aktivierung erfordert die Registrierung auf www.mybosch.de innerhalb von 8 Wochen nach Lieferung.

# Serie 2 Geschirrspüler 45 cm integrierbar und Serie 6 vollintegrierbar

Green Technology inside

| Serie \| **2**<br>**SPI25CS03E Edelstahl** **€ 769,00*** | Serie \| **2**<br>**SPI24CS00E** **€ 649,00*** | Serie \| **6 mit PerfectDry**<br>**SPV66TX01E** **€ 1.158,00*** |
|---|---|---|
| Energie A+ · Wasser 8,5L · 46 dB · AquaStop · DuoPower · VarioSpeed Plus | Energie A+ · Wasser 8,5L · 48 dB · AquaStop · DuoPower | Energie A+++ · Wasser 9,5 L · 43 dB · VarioFlex Pro Korbsystem · VarioSchublade Pro · AquaStop · PerfectDry · TimeLight · DuoPower · Zeolith®-Trocknen · VarioSpeed Plus · HygienePlus |
| **Leistung und Verbrauch**<br>- Energie-Effizienz-Klasse: A+<br>- Energie/Wasser[1]: 220 kWh/2.380 Liter<br>- Energie/Wasser[2]: 0,78 kWh/8,5 l<br>- Fassungsvermögen: 9 Maßgedecke<br>- Trocknungs-Effizienz-Klasse: A<br>- Geräusch: 46 dB(A) re 1 pW | **Leistung und Verbrauch**<br>- Energie-Effizienz-Klasse: A+<br>- Energie/Wasser[1]: 220 kWh/2.380 Liter<br>- Energie/Wasser[2]: 0,78 kWh/8,5 l<br>- Fassungsvermögen: 9 Maßgedecke<br>- Trocknungs-Effizienz-Klasse: A<br>- Geräusch: 48 dB(A) re 1 pW | **Leistung und Verbrauch**<br>- Energie-Effizienz-Klasse: A+++<br>- Energie/Wasser[1]: 188 kWh/2.660 Liter<br>- Energie/Wasser[2]: 0,66 kWh/9,5 l<br>- Fassungsvermögen: 10 Maßgedecke<br>- Trocknungs-Effizienz-Klasse: A<br>- Geräusch: 43 dB(A) re 1 pW<br>- Geräusch im Silence-Programm: 41 dB(A) re 1 pW |
| **Programme und Optionen**<br>- 5 Programme: Intensiv 70 °C, Auto 45-65 °C, Eco 50 °C, Glas 40 °C, 1h 65 °C<br>- 2 Sonderfunktion: VarioSpeedPlus, Extra Trocknen | **Programme und Optionen**<br>- 4 Programme: Intensiv 70 °C, Eco 50 °C, Glas 40 °C, 1h 65 °C | **Programme und Optionen**<br>- 6 Programme: Intensiv 70 °C, Auto 45-65 °C, Eco 50 °C, Silence 50 °C, 1,5h 60 °C, Glas 40 °C<br>- 3 Sonderfunktionen: VarioSpeed Plus, HygienePlus, Extra Trocknen<br>- Maschinenpflege-Programm |
| **Spültechnologie und Sensorik**<br>- ActiveWater Hydrauliksystem<br>- EcoSilence Drive<br>- Innenbehälter/ Boden: Edelstahl/Edelstahl<br>- AquaSensor, Beladungs-Sensor<br>- Wärmetauscher<br>- Glasschutz-Technik<br>- DosierAssistent<br>- Reiniger-Automatik | **Spültechnologie und Sensorik**<br>- ActiveWater Hydrauliksystem<br>- EcoSilence Drive<br>- Innenbehälter/ Boden: Edelstahl/Edelstahl<br>- AquaSensor, Beladungs-Sensor<br>- Wärmetauscher<br>- Glasschutz-Technik<br>- DosierAssistent<br>- Reiniger-Automatik | **Spültechnologie und Sensorik**<br>- ActiveWater Hydrauliksystem<br>- EcoSilence Drive<br>- **Zeolith®-Trocknen**<br>- Innenbehälter/ Boden: Edelstahl/Edelstahl<br>- AquaSensor, Beladungs-Sensor<br>- Wärmetauscher<br>- Glasschutz-Technik<br>- DosierAssistent<br>- Reiniger-Automatik |
| **Korbsystem**<br>- Vario-Korbsystem<br>- Höhenverstellbarer Oberkorb<br>- Vario-Besteckkorb im Unterkorb<br>- DuoPower Sprüharme im Oberkorb | **Korbsystem**<br>- Vario-Korbsystem<br>- Vario-Besteckkorb im Unterkorb<br>- DuoPower Sprüharme im Oberkorb | **Korbsystem**<br>- **VarioFlex-Korbsystem mit roten Touchpoints**<br>- VarioSchublade Pro<br>- Vario-Besteckkorb im Unterkorb<br>- Höhenverstellbarer Oberkorb mit Rackmatic (3-stufig)<br>- DuoPower Sprüharme im Oberkorb |
| **Anzeige und Bedienung**<br>- Startzeitvorwahl: 1-24 Stunden<br>- Elektronische Restzeit-Anzeige in Minuten<br>- Elektronische Salz-Nachfüllanzeige<br>- Elektronische Klarspüler-Nachfüllanzeige<br>- ServoSchloss | **Anzeige und Bedienung**<br>- Programmstatus-Anzeige über LED<br>- Elektronische Salz-Nachfüllanzeige<br>- Elektronische Klarspüler-Nachfüllanzeige<br>- ServoSchloss | **Anzeige und Bedienung**<br>- **EmotionLight weiß**<br>- TimeLight<br>- Startzeitvorwahl: 1-24 Stunden<br>- Elektronische Restzeit-Anzeige in Minuten<br>- Elektronische Salz-Nachfüllanzeige<br>- Elektronische Klarspüler-Nachfüllanzeige<br>- Akustisches Signal am Programmende<br>- ServoSchloss |
| **Sicherheit**<br>- 10 Jahre Garantie[3] gegen Durchrostung des Innenbehälters<br>- AquaStop mit lebenslanger Garantie<br>- Inkl. Dampfschutz-Blech | **Sicherheit**<br>- 10 Jahre Garantie[3] gegen Durchrostung des Innenbehälters<br>- AquaStop mit lebenslanger Garantie<br>- Inkl. Dampfschutz-Blech | **Sicherheit**<br>- 10 Jahre Garantie[3] gegen Durchrostung des Innenbehälters<br>- AquaStop mit lebenslanger Garantie<br>- Inkl. Dampfschutz-Blech |
| **Maße**<br>- Gerätemaße (H x B x T): 81,5 x 44,8 x 57,3 cm | **Maße**<br>- Gerätemaße (H x B x T): 81,5 x 44,8 x 57,3 cm | **Maße**<br>- Gerätemaße (H x B x T): 81,5 x 44,8 x 55,0 cm |
| **Verfügbare Farbvarianten**<br>**SPI25CW03E, Weiß** **€ 769,00***<br>**SPI25CM03E, Braun** **€ 769,00*** | | |

* Unverbindliche Preisempfehlung des Herstellers inkl. 20% Mwst. UPE gültig ab 01.11.2017.

[1] Verbrauch pro Jahr bei 280 Standardreinigungszyklen Kaltwasserbefüllung (beim Energieverbrauch: inkl. Verbrauch der Betriebsarten mit geringer Leistungsaufnahme).

[2] Verbrauch pro Spülgang im Programm Eco 50. [3] Aktivierung erfordert die Registrierung auf www.mybosch.de innerhalb von 8 Wochen nach Lieferung.

# Serie 6 und Serie 4 Geschirrspüler 45 cm vollintegrierbar

## Serie | 6
**SPV66TD00E** **€ 1.099,00***

**Leistung und Verbrauch**
- Energie-Effizienz-Klasse: A++
- Energie/Wasser[1]: 211 kWh/2.660 Liter
- Energie/Wasser[2]: 0,74 kWh/9,5 l
- Fassungsvermögen: 10 Maßgedecke
- Trocknungs-Effizienz-Klasse: A
- Geräusch: 44 dB(A) re 1 pW
- Geräusch im Silence-Programm: 41 dB(A) re 1 pW

**Programme und Optionen**
- 6 Programme: Intensiv 70 °C, Auto 45-65 °C, Eco 50 °C, Silence 50 °C, Glas 40 °C, 1h 65 °C
- 3 Sonderfunktionen: VarioSpeed Plus, HygienePlus, Extra Trocknen
- Maschinenpflege-Programm

**Spültechnologie und Sensorik**
- ActiveWater Hydrauliksystem
- EcoSilence Drive
- EcoTrocknung
- Innenbehälter/ Boden: Edelstahl/Edelstahl
- AquaSensor, Beladungs-Sensor
- Wärmetauscher
- Glasschutz-Technik
- DosierAssistent
- Reiniger-Automatik

**Korbsystem**
- **VarioFlex-Korbsystem mit roten Touchpoints**
- VarioSchublade Pro
- Höhenverstellbarer Oberkorb mit Rackmatic (3-stufig)
- DuoPower Sprüharme im Oberkorb

**Anzeige und Bedienung**
- **EmotionLight weiß**
- TimeLight
- Startzeitvorwahl: 1-24 Stunden
- Elektronische Restzeit-Anzeige in Minuten
- Elektronische Salz-Nachfüllanzeige
- Elektronische Klarspüler-Nachfüllanzeige
- Akustisches Signal am Programmende
- OpenAssist

**Sicherheit**
- 10 Jahre Garantie[3] gegen Durchrostung des Innenbehälters
- AquaStop mit lebenslanger Garantie
- Inkl. Dampfschutz-Blech

**Maße**
- Gerätemaße (H x B x T): 81,5 x 44,8 x 55,0 cm

## Serie | 6
**SPV66PD00E** **€ 1.049,00***

**Leistung und Verbrauch**
- Energie-Effizienz-Klasse: A++
- Energie/Wasser[1]: 197 kWh/2.380 Liter
- Energie/Wasser[2]: 0,70 kWh/8,5 l
- Fassungsvermögen: 9 Maßgedecke
- Trocknungs-Effizienz-Klasse: A
- Geräusch: 44 dB(A) re 1 pW
- Geräusch im Silence-Programm: 41 dB(A) re 1 pW

**Programme und Optionen**
- 6 Programme: Intensiv 70 °C, Auto 45-65 °C, Eco 50 °C, Silence 50 °C, Glas 40 °C, 1h 65 °C
- 3 Sonderfunktionen: VarioSpeed Plus, HygienePlus, Extra Trocknen
- Maschinenpflege-Programm

**Spültechnologie und Sensorik**
- ActiveWater Hydrauliksystem
- EcoSilence Drive
- EcoTrocknung
- Innenbehälter/ Boden: Edelstahl/Edelstahl
- AquaSensor, Beladungs-Sensor
- Wärmetauscher
- Glasschutz-Technik
- DosierAssistent
- Reiniger-Automatik

**Korbsystem**
- **VarioFlex-Korbsystem mit roten Touchpoints**
- Höhenverstellbarer Oberkorb mit Rackmatic (3-stufig)
- Vario-Besteckkorb im Unterkorb
- DuoPower Sprüharme im Oberkorb

**Anzeige und Bedienung**
- **EmotionLight weiß**
- TimeLight
- Startzeitvorwahl: 1-24 Stunden
- Elektronische Restzeit-Anzeige in Minuten
- Elektronische Salz-Nachfüllanzeige
- Elektronische Klarspüler-Nachfüllanzeige
- Akustisches Signal am Programmende
- OpenAssist

**Sicherheit**
- 10 Jahre Garantie[3] gegen Durchrostung des Innenbehälters
- AquaStop mit lebenslanger Garantie
- Inkl. Dampfschutz-Blech

**Maße**
- Gerätemaße (H x B x T): 81,5 x 44,8 x 55,0 cm

## Serie | 4
**SPV46IX07E** **€ 929,00***

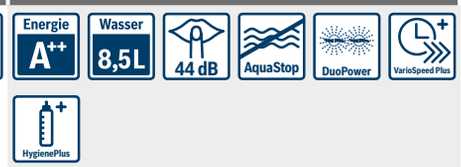


**Leistung und Verbrauch**
- Energie-Effizienz-Klasse: A++
- Energie/Wasser[1]: 197 kWh/2.380Liter
- Energie/Wasser[2]: 0,70 kWh/8,5 l
- Fassungsvermögen: 9 Maßgedecke
- Trocknungs-Effizienz-Klasse: A
- Geräusch: 44 dB(A) re 1 pW
- Geräusch im Silence-Programm: 41 dB(A) re 1 pW

**Programme und Optionen**
- 6 Programme: Intensiv 70 °C, Auto 45-65 °C, Eco 50 °C, Silence 50 °C, Glas 40 °C, 1h 65 °C
- 3 Sonderfunktionen: VarioSpeed Plus, HygienePlus, Extra Trocknen
- Maschinenpflege-Programm

**Spültechnologie und Sensorik**
- ActiveWater Hydrauliksystem
- EcoSilence Drive
- EcoTrocknung
- Innenbehälter/ Boden: Edelstahl/Polinox
- AquaSensor, Beladungs-Sensor
- Wärmetauscher
- Glasschutz-Technik
- DosierAssistent
- Reiniger-Automatik

**Korbsystem**
- VarioFlex-Korbsystem
- Höhenverstellbarer Oberkorb mit Rackmatic (3-stufig)
- Vario-Besteckkorb im Unterkorb
- DuoPower Sprüharme im Oberkorb

**Anzeige und Bedienung**
- InfoLight
- Startzeitvorwahl: 1-24 Stunden
- Elektronische Restzeit-Anzeige in Minuten
- Elektronische Salz-Nachfüllanzeige
- Elektronische Klarspüler-Nachfüllanzeige
- Akustisches Signal am Programmende
- ServoSchloss

**Sicherheit**
- 10 Jahre Garantie[3] gegen Durchrostung des Innenbehälters
- AquaStop mit lebenslanger Garantie
- Inkl. Dampfschutz-Blech

**Maße**
- Gerätemaße (H x B x T): 81,5 x 44,8 x 55,0 cm

* Unverbindliche Preisempfehlung des Herstellers inkl. 20% Mwst. UPE gültig ab 01.11.2017.
[1] Verbrauch pro Jahr bei 280 Standardreinigungszyklen Kaltwasserbefüllung (beim Energieverbrauch: inkl. Verbrauch der Betriebsarten mit geringer Leistungsaufnahme).
[2] Verbrauch pro Spülgang im Programm Eco 50. [3] Aktivierung erfordert die Registrierung auf www.mybosch.de innerhalb von 8 Wochen nach Lieferung.

# Serie 4 und Serie 2 Geschirrspüler 45 cm vollintegrierbar

| Serie \| **4**<br>**SPV46MX01E** **€ 918,00*** | Serie \| **4**<br>**SPV46IX01E** **€ 869,00*** | Serie \| **2**<br>**SPV25CX03E** **€ 769,00*** |
|---|---|---|
| Energie A+ · Wasser 9,5 L · 44 dB · VarioSchublade · AquaStop · DuoPower · VarioSpeed Plus · HygienePlus | Energie A+ · Wasser 8,5 L · 44 dB · AquaStop · DuoPower · VarioSpeed Plus · HygienePlus | Energie A+ · Wasser 8,5 L · 46 dB · AquaStop · DuoPower · VarioSpeed Plus |
| **Leistung und Verbrauch**<br>- Energie-Effizienz-Klasse: A+<br>- Energie/Wasser[1]: 237 kWh/2.660 Liter<br>- Energie/Wasser[2]: 0,84 kWh/9,5 l<br>- Fassungsvermögen: 10 Maßgedecke<br>- Trocknungs-Effizienz-Klasse: A<br>- Geräusch: 44 dB(A) re 1 pW<br>- Geräusch im Silence-Programm: 41 dB(A) re 1 pW | **Leistung und Verbrauch**<br>- Energie-Effizienz-Klasse: A+<br>- Energie/Wasser[1]: 220 kWh/2.380 Liter<br>- Energie/Wasser[2]: 0,78 kWh/8,5 l<br>- Fassungsvermögen: 9 Maßgedecke<br>- Trocknungs-Effizienz-Klasse: A<br>- Geräusch: 44 dB(A) re 1 pW<br>- Geräusch im Silence-Programm: 41 dB(A) re 1 pW | **Leistung und Verbrauch**<br>- Energie-Effizienz-Klasse: A+<br>- Energie/Wasser[1]: 220 kWh/2.380 Liter<br>- Energie/Wasser[2]: 0,78 kWh/8,5 l<br>- Fassungsvermögen: 9 Maßgedecke<br>- Trocknungs-Effizienz-Klasse: A<br>- Geräusch: 46 dB(A) re 1 pW |
| **Programme und Optionen**<br>- 6 Programme: Intensiv 70 °C, Auto 45-65 °C, Eco 50 °C, Silence 50 °C, Glas 40 °C, 1h 65 °C<br>- 3 Sonderfunktionen: VarioSpeed Plus, HygienePlus, Extra Trocknen<br>- Maschinenpflege-Programm | **Programme und Optionen**<br>- 6 Programme: Intensiv 70 °C, Auto 45-65 °C, Eco 50 °C, Silence 50 °C, Glas 40 °C, 1h 65 °C<br>- 3 Sonderfunktionen: VarioSpeed Plus, HygienePlus, Extra Trocknen<br>- Maschinenpflege-Programm | **Programme und Optionen**<br>- 5 Programme: Intensiv 70 °C, Auto 45-65 °C, Eco 50 °C, Glas 40 °C<br>- 2 Sonderfunktionen: VarioSpeedPlus, Extra Trocknen |
| **Spültechnologie und Sensorik**<br>- ActiveWater Hydrauliksystem<br>- EcoSilence Drive<br>- Innenbehälter/ Boden: Edelstahl/Edelstahl<br>- AquaSensor, Beladungs-Sensor<br>- Wärmetauscher<br>- Glasschutz-Technik<br>- DosierAssistent<br>- Reiniger-Automatik | **Spültechnologie und Sensorik**<br>- ActiveWater Hydrauliksystem<br>- EcoSilence Drive<br>- Innenbehälter/ Boden: Edelstahl/Edelstahl<br>- AquaSensor, Beladungs-Sensor<br>- Wärmetauscher<br>- Glasschutz-Technik<br>- DosierAssistent<br>- Reiniger-Automatik | **Spültechnologie und Sensorik**<br>- ActiveWater Hydrauliksystem<br>- EcoSilence Drive<br>- Innenbehälter/ Boden: Edelstahl/Edelstahl<br>- AquaSensor, Beladungs-Sensor<br>- Wärmetauscher<br>- Glasschutz-Technik<br>- DosierAssistent<br>- Reiniger-Automatik |
| **Korbsystem**<br>- VarioFlex-Korbsystem<br>- VarioSchublade<br>- Höhenverstellbarer Oberkorb mit Rackmatic (3-stufig)<br>- DuoPower Sprüharme im Oberkorb | **Korbsystem**<br>- VarioFlex-Korbsystem<br>- VarioSchublade-Höhenverstellbarer Oberkorb mit Rackmatic (3-stufig)<br>- Vario-Besteckkorb im Unterkorb<br>- DuoPower Sprüharme im Oberkorb | **Korbsystem**<br>- Vario-Korbsystem<br>- Höhenverstellbarer Oberkorb<br>- Vario-Besteckkorb im Unterkorb<br>- DuoPower Sprüharme im Oberkorb |
| **Anzeige und Bedienung**<br>- InfoLight<br>- Startzeitvorwahl: 1-24 Stunden<br>- Elektronische Restzeit-Anzeige in Minuten<br>- Elektronische Salz-Nachfüllanzeige<br>- Elektronische Klarspüler-Nachfüllanzeige<br>- Akustisches Signal am Programmende<br>- ServoSchloss | **Anzeige und Bedienung**<br>- InfoLight<br>- Startzeitvorwahl: 1-24 Stunden<br>- Elektronische Restzeit-Anzeige in Minuten<br>- Elektronische Salz-Nachfüllanzeige<br>- Elektronische Klarspüler-Nachfüllanzeige<br>- Akustisches Signal am Programmende<br>- ServoSchloss | **Anzeige und Bedienung**<br>- InfoLight<br>- Programmstatus-Anzeige über LED<br>- Elektronische Salz-Nachfüllanzeige<br>- Elektronische Klarspüler-Nachfüllanzeige<br>- Akustisches Signal am Programmende<br>- ServoSchloss |
| **Sicherheit**<br>- 10 Jahre Garantie[3] gegen Durchrostung des Innenbehälters<br>- AquaStop mit lebenslanger Garantie<br>- Inkl. Dampfschutz-Blech | **Sicherheit**<br>- 10 Jahre Garantie[3] gegen Durchrostung des Innenbehälters<br>- AquaStop mit lebenslanger Garantie<br>- Inkl. Dampfschutz-Blech | **Sicherheit**<br>- 10 Jahre Garantie[3] gegen Durchrostung des Innenbehälters<br>- AquaStop mit lebenslanger Garantie<br>- Inkl. Dampfschutz-Blech |
| **Maße**<br>- Gerätemaße (H x B x T): 81,5 x 44,8 x 55,0 cm | **Maße**<br>- Gerätemaße (H x B x T): 81,5 x 44,8 x 55,0 cm | **Maße**<br>- Gerätemaße (H x B x T): 81,5 x 44,8 x 55,0 cm |

* Unverbindliche Preisempfehlung des Herstellers inkl. 20% Mwst. UPE gültig ab 01.11.2017.

[1] Verbrauch pro Jahr bei 280 Standardreinigungszyklen Kaltwasserbefüllung (beim Energieverbrauch: inkl. Verbrauch der Betriebsarten mit geringer Leistungsaufnahme).

[2] Verbrauch pro Spülgang im Programm Eco 50. [3] Aktivierung erfordert die Registrierung auf www.mybosch.de innerhalb von 8 Wochen nach Lieferung.

# Serie 2 Geschirrspüler 45 cm vollintegrierbar

Serie | **2**
**SPV24CX00E** **€ 649,00***

**Leistung und Verbrauch**
- Energie-Effizienz-Klasse: A+
- Energie/Wasser[1]: 220 kWh/2.380 Liter
- Energie/Wasser[2]: 0,78 kWh/8,5 l
- Fassungsvermögen: 9 Maßgedecke
- Trocknungs-Effizienz-Klasse: A
- Geräusch: 48 dB(A) re 1 pW

**Programme und Optionen**
- 4 Programme: Intensiv 70 °C, Eco 50 °C, Glas 40 °C, 1h 65 °C

**Spültechnologie und Sensorik**
- ActiveWater Hydrauliksystem
- EcoSilence Drive
- Innenbehälter/ Boden: Edelstahl/Edelstahl
- AquaSensor, Beladungs-Sensor
- Wärmetauscher
- Glasschutz-Technik
- DosierAssistent
- Reiniger-Automatik

**Korbsystem**
- Vario-Korbsystem
- Vario-Besteckkorb im Unterkorb
- DuoPower Sprüharme im Oberkorb

**Anzeige und Bedienung**
- InfoLight
- Programmstatus-Anzeige über LED
- Elektronische Salz-Nachfüllanzeige
- Elektronische Klarspüler-Nachfüllanzeige
- Akustisches Signal am Programmende
- ServoSchloss

**Sicherheit**
- 10 Jahre Garantie[3] gegen Durchrostung des Innenbehälters
- AquaStop mit lebenslanger Garantie
- Inkl. Dampfschutz-Blech

**Maße**
- Gerätemaße (H x B x T): 81,5 x 44,8 x 55,0 cm

* Unverbindliche Preisempfehlung des Herstellers inkl. 20% Mwst. UPE gültig ab 01.11.2017.
[1] Verbrauch pro Jahr bei 280 Standardreinigungszyklen Kaltwasserbefüllung (beim Energieverbrauch: inkl. Verbrauch der Betriebsarten mit geringer Leistungsaufnahme).
[2] Verbrauch pro Spülgang im Programm Eco 50. [3] Aktivierung erfordert die Registrierung auf www.mybosch.de innerhalb von 8 Wochen nach Lieferung.

# Serie 6 Geschirrspüler 45 cm Unterbau

## Serie | 6 mit PerfectDry
**SPU66TS01E Edelstahl** **€ 1.129,00***

**Leistung und Verbrauch**
- Energie-Effizienz-Klasse: A+++
- Energie/Wasser[1]: 188 kWh/2.660 Liter
- Energie/Wasser[2]: 0,66 kWh/9,5 l
- Fassungsvermögen: 10 Maßgedecke
- Trocknungs-Effizienz-Klasse: A
- Geräusch: 43 dB(A) re 1 pW
- Geräusch im Silence-Programm: 41 dB(A) re 1 pW

**Programme und Optionen**
- 6 Programme: Auto 35-45 °C, Auto 45-65 °C, Auto 65-75 °C, Super 60 °C, Eco 50 °C, Schnell 45 °C
- 3 Sonderfunktionen: VarioSpeed Plus, HygienePlus, Extra Trocknen
- Maschinenpflege-Programm

**Spültechnologie und Sensorik**
- ActiveWater Hydrauliksystem
- EcoSilence Drive
- **Zeolith®-Trocknen**
- Innenbehälter/ Boden: Edelstahl/Edelstahl
- AquaSensor, Beladungs-Sensor
- Wärmetauscher
- Glasschutz-Technik
- DosierAssistent
- Reiniger-Automatik

**Korbsystem**
- **VarioFlex Pro-Korbsystem mit roten Touchpoints**
- VarioSchublade Pro
- Höhenverstellbarer Oberkorb mit Rackmatic (3-stufig)
- DuoPower Sprüharme im Oberkorb

**Anzeige und Bedienung**
- **EmotionLight weiß**
- Startzeitvorwahl: 1-24 Stunden
- Elektronische Restzeit-Anzeige in Minuten
- Programmablauf-Anzeige
- Elektronische Salz-Nachfüllanzeige
- Elektronische Klarspüler-Nachfüllanzeige
- ServoSchloss

**Sicherheit**
- 10 Jahre Garantie[3] gegen Durchrostung des Innenbehälters
- AquaStop mit lebenslanger Garantie
- Tastensperre
- Inkl. Dampfschutz-Blech

**Maße**
- Gerätemaße (H x B x T): 81,5 x 44,8 x 57,3 cm

## Serie | 6
**SPU66TS00E Edelstahl** **€ 1.019,00***

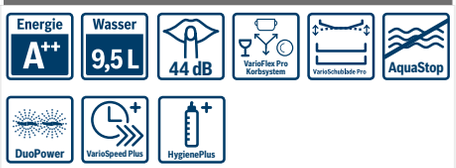


**Leistung und Verbrauch**
- Energie-Effizienz-Klasse: A++
- Energie/Wasser[1]: 211 kWh/2.660 Liter
- Energie/Wasser[2]: 0,75 kWh/9,5 l
- Fassungsvermögen: 10 Maßgedecke
- Trocknungs-Effizienz-Klasse: A
- Geräusch: 44 dB(A) re 1 pW
- Geräusch im Silence-Programm: 41 dB(A) re 1 pW

**Programme und Optionen**
- 6 Programme: Intensiv 70 °C, Auto 45-65 °C, Eco 50 °C, Silence 50 °C, Glas 40 °C, 1h 65 °C
- 3 Sonderfunktionen: VarioSpeed Plus, HygienePlus, Extra Trocknen
- Maschinenpflege-Programm

**Spültechnologie und Sensorik**
- ActiveWater Hydrauliksystem
- EcoSilence Drive
- EcoTrocknung
- Innenbehälter/ Boden: Edelstahl/Edelstahl
- AquaSensor, Beladungs-Sensor
- Wärmetauscher
- Glasschutz-Technik
- DosierAssistent
- Reiniger-Automatik

**Korbsystem**
- **VarioFlex Pro-Korbsystem mit roten Touchpoints**
- VarioSchublade Pro
- Höhenverstellbarer Oberkorb mit Rackmatic (3-stufig)
- DuoPower Sprüharme im Oberkorb

**Anzeige und Bedienung**
- **EmotionLight weiß**
- Startzeitvorwahl: 1-24 Stunden
- Elektronische Restzeit-Anzeige in Minuten
- Programmablauf-Anzeige
- Elektronische Salz-Nachfüllanzeige
- Elektronische Klarspüler-Nachfüllanzeige
- ServoSchloss

**Sicherheit**
- 10 Jahre Garantie[3] gegen Durchrostung des Innenbehälters
- AquaStop mit lebenslanger Garantie
- Tastensperre
- Inkl. Dampfschutz-Blech

**Maße**
- Gerätemaße (H x B x T): 81,5 x 44,8 x 57,3 cm

## Serie | 6
**SPU66PS00E Edelstahl** **€ 969,00***

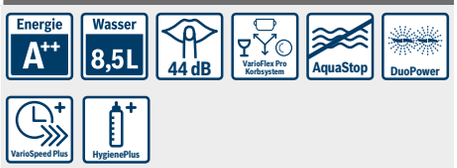


**Leistung und Verbrauch**
- Energie-Effizienz-Klasse: A++
- Energie/Wasser[1]: 197 kWh/2.380 Liter
- Energie/Wasser[2]: 0,70 kWh/8,5 l
- Fassungsvermögen: 9 Maßgedecke
- Trocknungs-Effizienz-Klasse: A
- Geräusch: 44 dB(A) re 1 pW
- Geräusch im Silence-Programm: 41 dB(A) re 1 pW

**Programme und Optionen**
- 6 Programme: Intensiv 70 °C, Auto 45-65 °C, Eco 50 °C, Silence 50 °C, Glas 40 °C, 1h 65 °C
- 3 Sonderfunktionen: VarioSpeed Plus, HygienePlus, Extra Trocknen
- Maschinenpflege-Programm

**Spültechnologie und Sensorik**
- ActiveWater Hydrauliksystem
- EcoSilence Drive
- EcoTrocknung
- Innenbehälter/ Boden: Edelstahl/Edelstahl
- AquaSensor, Beladungs-Sensor
- Wärmetauscher
- Glasschutz-Technik
- DosierAssistent
- Reiniger-Automatik

**Korbsystem**
- **VarioFlex Pro-Korbsystem mit roten Touchpoints**
- Höhenverstellbarer Oberkorb mit Rackmatic (3-stufig)
- Vario-Besteckkorb im Unterkorb
- DuoPower Sprüharme im Oberkorb

**Anzeige und Bedienung**
- **EmotionLight weiß**
- Startzeitvorwahl: 1-24 Stunden
- Elektronische Restzeit-Anzeige in Minuten
- Programmablauf-Anzeige
- Elektronische Salz-Nachfüllanzeige
- Elektronische Klarspüler-Nachfüllanzeige
- ServoSchloss

**Sicherheit**
- 10 Jahre Garantie[3] gegen Durchrostung des Innenbehälters
- AquaStop mit lebenslanger Garantie
- Tastensperre
- Inkl. Dampfschutz-Blech

**Maße**
- Gerätemaße (H x B x T): 81,5 x 44,8 x 57,3 cm

* Unverbindliche Preisempfehlung des Herstellers inkl. 20% Mwst. UPE gültig ab 01.11.2017.
[1] Verbrauch pro Jahr bei 280 Standardreinigungszyklen Kaltwasserbefüllung (beim Energieverbrauch: inkl. Verbrauch der Betriebsarten mit geringer Leistungsaufnahme).
[2] Verbrauch pro Spülgang im Programm Eco 50. [3] Aktivierung erfordert die Registrierung auf www.mybosch.de innerhalb von 8 Wochen nach Lieferung.

# Serie 4 und Serie 2 Geschirrspüler 45 cm Unterbau

## Serie | 4 SPU46IS07E Edelstahl € 929,00*

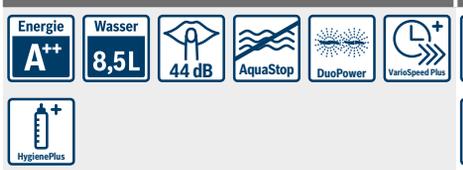


**Leistung und Verbrauch**
- Energie-Effizienz-Klasse: A+
- Energie/Wasser[1]: 197 kWh/2.380 Liter
- Energie/Wasser[2]: 0,70 kWh/8,5 l
- Fassungsvermögen: 9 Maßgedecke
- Trocknungs-Effizienz-Klasse: A
- Geräusch: 44 dB(A) re 1 pW
- Geräusch im Silence-Programm: 41 dB(A) re 1 pW

**Programme und Optionen**
- 6 Programme: Intensiv 70 °C, Auto 45-65 °C, Eco 50 °C, Silence 50 °C, Glas 40 °C, 1h 65 °C
- 3 Sonderfunktionen: VarioSpeed Plus, HygienePlus, Extra Trocknen
- Maschinenpflege-Programm

**Spültechnologie und Sensorik**
- ActiveWater Hydrauliksystem
- EcoSilence Drive
  EcoTrocknung
- Innenbehälter/ Boden: Edelstahl/Edelstahl
- AquaSensor, Beladungs-Sensor
- Wärmetauscher
- Glasschutz-Technik
- DosierAssistent
- Reiniger-Automatik

**Korbsystem**
- VarioFlex-Korbsystem
- Höhenverstellbarer Oberkorb mit Rackmatic (3-stufig)
- Vario-Besteckkorb im Unterkorb
- DuoPower Sprüharme im Oberkorb

**Anzeige und Bedienung**
- Startzeitvorwahl: 1-24 Stunden
- Elektronische Restzeit-Anzeige in Minuten
- Elektronische Salz-Nachfüllanzeige
- Elektronische Klarspüler-Nachfüllanzeige
- ServoSchloss

**Sicherheit**
- 10 Jahre Garantie[3] gegen Durchrostung des Innenbehälters
- AquaStop mit lebenslanger Garantie
- Tastensperre
- Inkl. Dampfschutz-Blech

**Maße**
- Gerätemaße (H x B x T): 81,5 x 44,8 x 57,3 cm

## Serie | 4 SPU46MS01E Edelstahl € 918,00*

**Leistung und Verbrauch**
- Energie-Effizienz-Klasse: A+
- Energie/Wasser[1]: 237 kWh/2.660 Liter
- Energie/Wasser[2]: 0,84 kWh/9,5 l
- Fassungsvermögen: 10 Maßgedecke
- Trocknungs-Effizienz-Klasse: A
- Geräusch: 44 dB(A) re 1 pW
- Geräusch im Silence-Programm: 41 dB(A) re 1 pW

**Programme und Optionen**
- 6 Programme: Intensiv 70 °C, Auto 45-65 °C, Eco 50 °C, Silence 50 °C, Glas 40 °C, 1h 65 °C
- 3 Sonderfunktionen: VarioSpeed Plus, HygienePlus, Extra Trocknen
- Maschinenpflege-Programm

**Spültechnologie und Sensorik**
- ActiveWater Hydrauliksystem
- EcoSilence Drive
- Innenbehälter/Boden: Edelstahl/Edelstahl
- AquaSensor, Beladungs-Sensor
- Wärmetauscher
- Glasschutz-Technik
- DosierAssistent
- Reiniger-Automatik

**Korbsystem**
- VarioFlex-Korbsystem
- VarioSchublade
- Höhenverstellbarer Oberkorb mit Rackmatic (3-stufig)
- DuoPower Sprüharme im Oberkorb

**Anzeige und Bedienung**
- Startzeitvorwahl: 1-24 Stunden
- Elektronische Restzeit-Anzeige in Minuten
- Elektronische Salz-Nachfüllanzeige
- Elektronische Klarspüler-Nachfüllanzeige
- ServoSchloss

**Sicherheit**
- 10 Jahre Garantie[3] gegen Durchrostung des Innenbehälters
- AquaStop mit lebenslanger Garantie
- Tastensperre
- Inkl. Dampfschutz-Blech

**Maße**
- Gerätemaße (H x B x T): 81,5 x 44,8 x 57,3 cm

## Serie | 2 SPU25CS03E Edelstahl € 769,00*

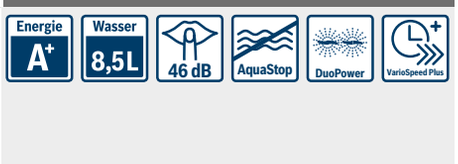


**Leistung und Verbrauch**
- Energie-Effizienz-Klasse: A+
- Energie/Wasser[1]: 220 kWh/2.380 Liter
- Energie/Wasser[2]: 0,78 kWh/8,5 l
- Fassungsvermögen: 9 Maßgedecke
- Trocknungs-Effizienz-Klasse: A
- Geräusch: 46 dB(A) re 1 pW

**Programme und Optionen**
- 5 Programme: Intensiv 70 °C, Auto 45-65 °C, Eco 50 °C, Glas 40 °C, 1h 65 °C
- 2 Sonderfunktionen: VarioSpeedPlus, Extra Trocknen

**Spültechnologie und Sensorik**
- ActiveWater Hydrauliksystem
- EcoSilence Drive
- Innenbehälter/Boden: Edelstahl/Edelstahl
- AquaSensor, Beladungs-Sensor
- Wärmetauscher
- Glasschutz-Technik
- DosierAssistent
- Reiniger-Automatik

**Korbsystem**
- Vario-Korbsystem
- Höhenverstellbarer Oberkorb
- Vario-Besteckkorb im Unterkorb
- DuoPower Sprüharme im Oberkorb

**Anzeige und Bedienung**
- Startzeitvorwahl: 1-24 Stunden
- Elektronische Restzeit-Anzeige in Minuten
- Elektronische Salz-Nachfüllanzeige
- Elektronische Klarspüler-Nachfüllanzeige
- ServoSchloss

**Sicherheit**
- 10 Jahre Garantie[3] gegen Durchrostung des Innenbehälters
- AquaStop mit lebenslanger Garantie
- Inkl. Dampfschutz-Blech

**Maße**
- Gerätemaße (H x B x T): 81,5 x 44,8 x 57,3 cm

**Verfügbare Farbvarianten**

**SPD25CW03E, Weiß € 769,00***

* Unverbindliche Preisempfehlung des Herstellers inkl. 20% Mwst. UPE gültig ab 01.11.2017.
[1] Verbrauch pro Jahr bei 280 Standardreinigungszyklen Kaltwasserbefüllung (beim Energieverbrauch: inkl. Verbrauch der Betriebsarten mit geringer Leistungsaufnahme).
[2] Verbrauch pro Spülgang im Programm Eco 50. [3] Aktivierung erfordert die Registrierung auf www.mybosch.de innerhalb von 8 Wochen nach Lieferung.

# Einbauzeichnungen Geschirrspülmaschinen

**Geschirrspülmaschinen**

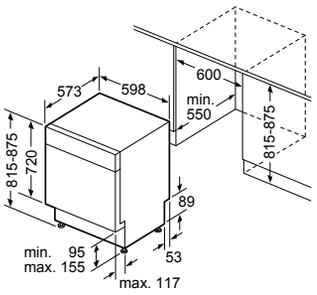


SMU .....

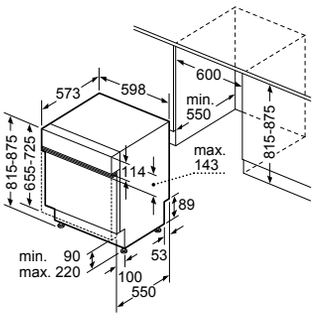


SMI...

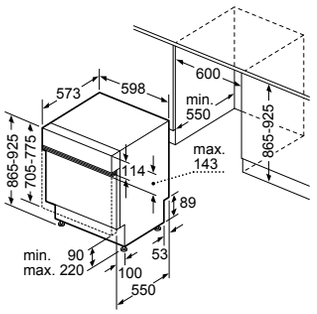


SBI...

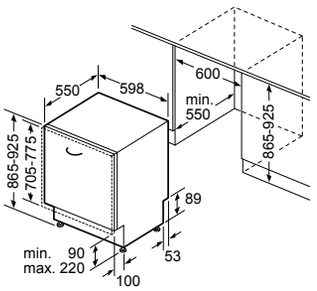


SBV...

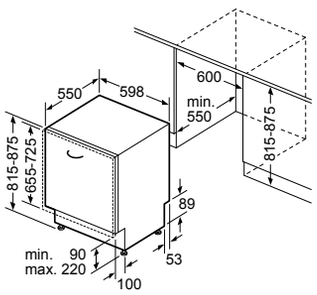


SMV...

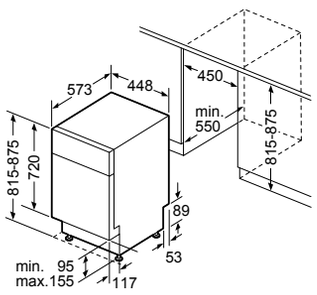


SPU...

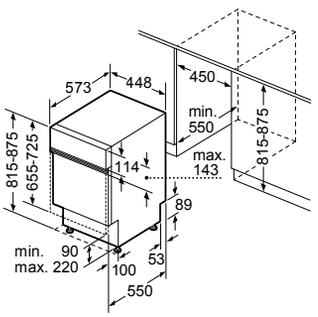


SPI...

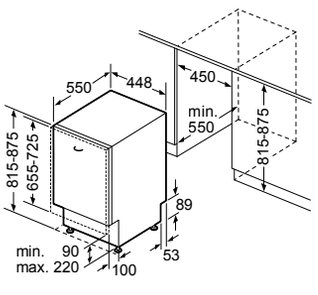


SPV...

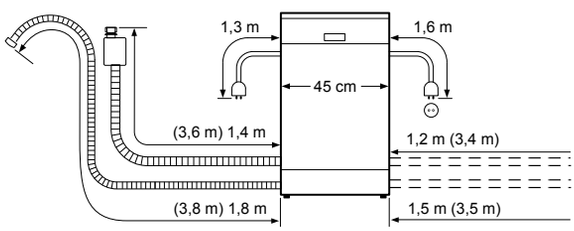


( ) Werte mit Verlängerungssatz

alle Geschirrspüler 45 cm

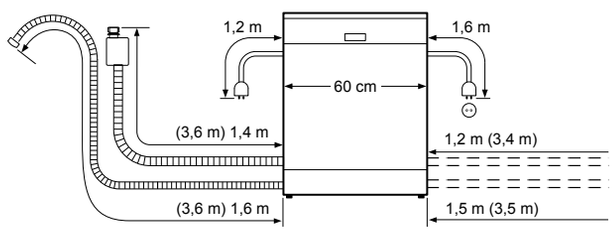


( ) Werte mit Verlängerungssatz

alle Geschirrspüler 60 cm

# Einbauzeichnungen Geschirrspülmaschinen

**Überblick möglicher max. Geschirrgrößen mit oder ohne VarioSchublade**

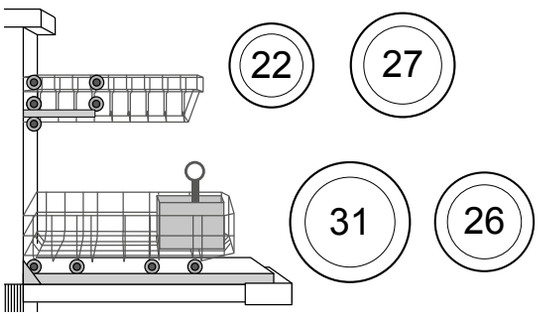


Korbsystem ohne VarioSchublade
Gerätehöhe 81,5 cm

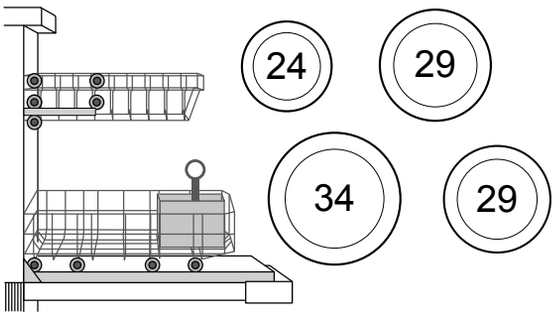


Korbsystem ohne VarioSchublade
Gerätehöhe 86,5 cm

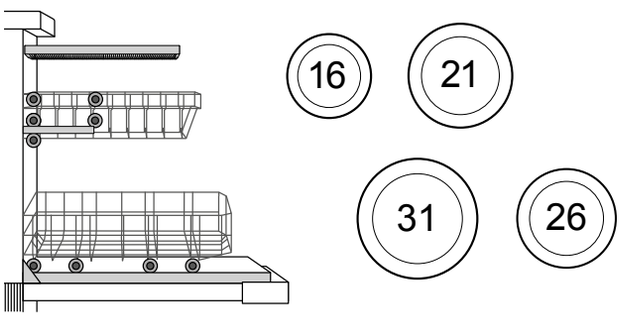


Korbsystem mit VarioSchublade
Gerätehöhe 81,5 cm

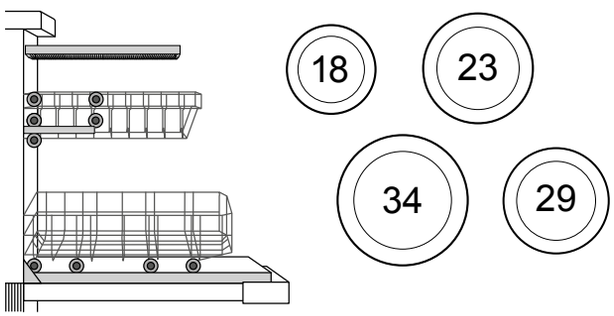


Korbsystem mit VarioSchublade
Gerätehöhe 86,5 cm
(Der 5 cm höhere Geschirrspüler schafft Raum
für hohe Geschirrteile im Unterkorb.)

BOSCH

# Kühlen Standgeräte

# Welches Kühlgerät passt am besten zu Ihren Bedürfnissen?

**Kühl-Gefrier-Kombinationen der Serie 8**
Ob Glasfront oder Edelstahl, wer Ihre Küche betritt, erlebt elegantes Design und perfekte Organisation. Genau das sind auch Ihre Ansprüche an Ihren Kühlschrank. Die Kühl-Gefrier-Kombinationen der Serie 8 bieten LED-Licht und Metall-Applikationen im Gerät. Die Lebensmittel bleiben dank Frischhaltesystem VitaFresh pro bis zu 3x länger frisch. So kommen Sie einfach zum perfekten Ergebnis.

**Kühl-Gefrier-Kombinationen der Serie 6**
Sie sind ein umweltbewusster Mensch und bevorzugen im Haushalt nachhaltige Lösungen. Von Ihrem Kühlschrank erwarten Sie maximale Energieeffizienz und Langlebigkeit. Weil Sie hauptsächlich Gesundes und Frisches genießen, suchen Sie nach einem Gerät, das für empfindliche Lebensmittel geeignet ist. Mit VitaFresh plus und VitaFresh Frischhaltesystem behalten Fisch und Fleisch dank extra kalter Temperatur und Obst und Gemüse dank optimaler Luftfeuchtigkeit ihre Frische und Vitamine.

**Kühl-Gefrier-Kombinationen der Serie 4**
Da Sie nicht jeden Tag Zeit zum Einkaufen haben, muss Ihr wöchentlicher Großeinkauf in den Kühlschrank passen und möglichst lange frisch bleiben. Die Kühlschränke der Serie 4 bieten Ihnen mit VitaFresh den geeigneten Lagerplatz für Obst und Gemüse.

Um Ihnen die Kaufentscheidung zu erleichtern, haben wir unsere Kühlgeräte in drei Produktserien eingeteilt: die Serien 8, 6 und 4. Jede Serie wird mit den für Sie charakteristischen Leistungsmerkmalen einem anderem Anspruch gerecht. Finden Sie heraus, welches Kühlgerät am besten zu Ihren Bedürfnissen passt.

## Die Ausstattungsmerkmale unserer Kühlgeräte im Überblick.

| Kühl-Gefrier-Kombinationen | Serie \| 8 | Serie \| 6 | Serie \| 4 |
|---|---|---|---|
| **Frontdesign** | Color Glass Front*<br>Edelstahl Anti-Fingerprint* | Color Glass Front*<br>Edelstahl Anti-Fingerprint* | Edelstahl Anti-Fingerprint* |
| **Geräte-Innendesign** | Metall Applikationen | Metall Applikationen | |
| **Frischhaltesystem** | VitaFresh pro | VitaFresh plus* / VitaFresh* | VitaFresh |
| **Abtau-Technik** | NoFrost-Technik* | NoFrost-Technik* | NoFrost-Technik* |
| **Temperaturregelung** | elektronisch<br>über TouchControl Panel* | elektronisch<br>über TouchControl Panel | elektronisch |
| | Kühlen und Gefrieren getrennt | Kühlen und Gefrieren getrennt | Kühlen und Gefrieren getrennt* |
| **Glasablagen** | ausziehbar | ausziehbar | ausziehbar |
| **Beleuchtung** | LED | LED | LED |
| **Home Connect-Funktion** | vorhanden* | vorhanden* | |

| Side-by-Side Modelle | Serie \| 8 | Serie \| 6 | Serie \| 4 |
|---|---|---|---|
| **Frontdesign** | Color Glass Front*<br>Edelstahl Anti-Fingerprint* | Edelstahl Anti-Fingerprint | Edelstahl Anti-Fingerprint |
| **Frischhaltesystem** | VitaFresh plus | VitaFresh plus | VitaFresh* |
| **Abtau-Technik** | NoFrost-Technik | NoFrost-Technik | NoFrost-Technik |
| **Dispenser für Trinkwasser, Crushed Ice oder Eiswürfelbereiter** | Eiswürfelbereiter vorhanden | vorhanden | |
| **Temperaturregelung** | elektronisch<br>über TouchControl Panel* | elektronisch<br>über TouchControl Panel | elektronisch<br>über TouchControl Panel* |
| | Kühlen und Gefrieren getrennt | Kühlen und Gefrieren getrennt | Kühlen und Gefrieren getrennt |

| Standkühlschränke | Serie \| 8 | Serie \| 6 | Serie \| 4 |
|---|---|---|---|
| **Frontdesign** | Edelstahl Anti-Fingerprint* | Edelstahl Anti-Fingerprint* | Edelstahl-Optik* |
| **Wasser-Spender mit AquaStop** | vorhanden* | | |
| **Geräte-Innendesign** | Metall Applikationen | Metall Applikationen | |
| **Frischhaltesystem** | VitaFresh pro* | VitaFresh plus | VitaFresh |
| **Temperaturregelung** | elektronisch<br>über TouchControl Panel | elektronisch<br>über TouchControl Panel | elektronisch |
| **Glasablagen** | ausziehbar | ausziehbar | ausziehbar |
| **Beleuchtung** | LED | LED | LED |

| Standgefrierschränke | Serie \| 8 | Serie \| 6 | Serie \| 4 |
|---|---|---|---|
| **Frontdesign** | Edelstahl Anti-Fingerprint | Edelstahl Anti-Fingerprint* | Edelstahl-Optik* |
| **Geräte-Innendesign** | Metall Applikationen | Metall Applikationen | |
| **Eis-Spender mit AquaStop** | vorhanden | | |
| **Nie mehr abtauen** | NoFrost-Technik | NoFrost-Technik | NoFrost-Technik* |
| **Temperaturregelung** | elektronisch<br>über TouchControl Panel | elektronisch<br>über TouchControl Panel | elektronisch |
| **Beleuchtung** | LED | LED | konventionell |

*modellabhängig

# Die VitaFresh Frischesysteme.

### VitaFresh pro Frischesystem.

**Hält frische Lebensmittel bis zu 3x länger frisch.**

Unabhängig von der gewählten Temperatur im Kühl-Bereich, sorgt bei „VitaFresh pro“ ein eigener Kältekreislauf je nach Einstellung für Temperaturen von –1°C bis +3°C. Die Schubladen sind komfortabel auf Teleskopschienen gelagert und bieten so perfekte Zugriffsmöglichkeiten. Für Fisch und Fleisch sorgt eine trockene Schublade für optimale Lagerbedingungen und besonders lange Frische: Die 3 Feuchtigkeitsstufen für Früchte, gemischte Beladung oder Gemüse lassen sich ganz einfach mit dem Drehwähler auswählen.

### VitaFresh plus Frischesystem.

**Hält frische Lebensmittel bis zu 2x länger frisch.**

In der VitaFresh plus Schublade für Fisch und Fleisch kann die Temperatur in Abhängigkeit von der gewählten Kühlschranktemperatur auf Werte um die 0°C eingestellt werden. Für Obst und Gemüse gibt es eine extra große Schublade. Durch drücken der Taste „Humidity Control“ lässt sich die Luftfeuchtigkeit regulieren: Obst bleibt bei geringer Feuchtigkeit länger knackig, Gemüse oder gemischte Beladungen hingegen schätzen hohe Feuchtigkeit. Damit Fisch und Fleisch hygienisch und ohne Geruchsübertragung aufbewahrt werden können, gibt es zwei Schubladen. Diese sind vollständig herausnehmbar, so dass man flexibel auch zusätzlichen Platz schaffen kann. Außerdem kann man in diesem Bereich durch den kalten Luftstrom z. B. Getränke besonders schnell kühlen.

### VitaFresh Frischesystem.

**Hält frische Lebensmittel länger frisch.**

Bei den VitaFresh Schubladen für Obst und Gemüse kann man die Luftfeuchtigkeit ganz leicht per Schieberegler einstellen: gering für Obst oder hoch für Gemüse und gemischte Beladungen. Dies sorgt für mehr Frische. In den beiden VitaFresh Schubladen für Fisch und Fleisch kann die Temperatur in Abhängigkeit von der eingestellten Kühlschranktemperatur hinten im Gerät auf Werte um die 0°C eingestellt werden, empfindliche Lebensmittel bleiben so länger frisch – hygienisch, trocken und ohne Geruchsübertragung.

# Ausstattungsübersicht Kühlen und Gefrieren.

**AirFresh-Filter**

Der AirFresh-Filter mit integrierter Aktivkohle absorbiert effektiv Gerüche und gewährleistet so Frische im Kühlschrank. Er hält ein Geräteleben lang und muss nicht ausgetauscht werden.

**AntiFingerprint**

Edelstahl-Fronten mit AntiFingerprint Beschichtung sind durch eine spezielle Endbehandlung dauerhaft oberflächen versiegelt. Durch die Schutzschicht wird die Sichtbarkeit von Fingerabdrücken wesentlich reduziert, die Oberfläche bleibt länger sauber, ist deutlich kratzfester und leichter zu reinigen.

**BigBox Gefriergutschublade**

Besonders große Gefriergutschublade mit einer Höhe von 26 cm und einem Fassungsvermögen von 52,8 Liter! Zum praktischen Stapeln von Einfrierbehältern oder für großes Gefriergut wie Torten, Puten oder Gänse.

**EasyLift System**

Mit praktischen Auf- und Ab-Hebeln lassen sich die EasyLift Glasplatten ganz einfach in der Höhe bis zu 6 cm verstellen, ohne dass das Lagergut heraus genommen werden muss. In den EasyLift Türabstellern ist eine flexible Lagerung von Kühlgut, z. B. Flaschen jeder Größe, möglich.

**FlexShelf-Mehrzweckablage**

Sie macht unsere SmartCool Kühl-Gefrier-Kombinationen besonders flexibel: Wird Platz für kleine Behältnisse oder Dosen benötigt, kann die variierbare Ebene ausgeklappt werden. Wenn der Platz darunter für hohe Töpfe oder Flaschen gebraucht wird, klappt man sie einfach wieder ein. Dabei verschwindet sie beinahe vollständig und platzsparend unter der Glasablagefläche.

**FreshSense**

Durch ein optimales Aufbewahrungsklima behalten Ihre Lebensmittel eine perfekte Konsistenz, Speiseeis wird z. B. nicht zu weich oder zu hart. Eine konstante Temperatur im Kühlgeräte-Innenraum ist deshalb entscheidender Faktor für mehr Frische und Aroma. Die FreshSense Sensoren kontrollieren und steuern permanent die Umgebungs-, Kühlschrank- und Gefrierschranktemperatur. Eine von der Außentemperatur unabhängige und konstante Innentemperatur ist das Ergebnis.

**Klimaklasse**

Die Klimaklasse gibt an, innerhalb welcher Umgebungstemperatur ein Gerät ordnungsgemäß arbeitet (DIN-Norm DIN ISO 15502):
Klimaklasse SN (Erweiterte Norm): +10 °C bis +32 °C
Klimaklasse N (Norm): +16 °C bis +32 °C
Klimaklasse ST (Subtropen): +18 °C bis 38 °C
Klimaklasse T (Tropen): +18 °C bis +43 °C
(Klimaklassenänderung: Eine Umstellung auf LED erfolgt bis Januar 2018. Die neuen Klimaklassen gültig ab Januar 2018 wurden in den Geräte-Steckbriefen bereits übernommen).

**LowFrost-Technologie**

LowFrost erspart Ihnen viel Arbeit, da die Eisbildung erheblich reduziert wird. So müssen SmartCool Kühl-Gefrierkombinationen viel seltener abgetaut werden und der Energieverbrauch bleibt konstant. Wird das Abtauen doch einmal nötig kann dies schnell durch eine praktische Klappe im Gerätesockel erledigt werden.. Weil der Verdampfer um den Gefrierteil herum gelegt wurde und sich nicht wie bei herkömmlichen Gefrierteilen sichtbar im Innern befindet, bieten Ihnen LowFrost Gefrierteile mehr Platz und ein attraktiveres Design.

**Multi-Airflow-System**

Das ventilatorengestützte Multi Airflow-System lässt sanfte, gleichmäßige Kaltluftströme auf allen Ebenen des Kühl- und Gefrierraums austreten und minimiert so die Austrocknung des Kühlgutes. Gleichzeitig werden Temperaturschwankungen reduziert und Abkühlzeiten verringert – alles für ein lang anhaltendes Aroma Ihrer Lebensmittel.

**Multi-Alarm-System**

Aktiv-Warnsystem, 5-fach Sicherheitssystem, Multi-Alarm-System – jetzt achtet in Ihrem Haushalt noch einer darauf, dass Ihre Lebensmittel frisch bleiben und Sie nicht unnötig Energie verbrauchen: Akustische und optische Signale warnen bei ungewollten Temperaturanstieg, offen gelassenen Türen und einer Unterbrechung der Stromversorgung.

**NoFrost-Technologie**

Bei einem NoFrost-Modell schlägt sich die Luftfeuchtigkeit nicht mehr im Gerät oder auf den Lebensmitteln nieder, sondern sammelt sich außerhalb des Gefrierraums am zentralen Lamellenverdampfer. Dieser Kälteerzeuger, der die Wärme dem Gefrierraum entzieht, taut sich automatisch von Zeit zu Zeit ab. Das anfallende Tauwasser wird nach außen abgeleitet und verdunstet unter Nutzung der anfallenden Kompressorwärme in einer speziellen Auffangschale. Durch diese Technik sinkt die Luftfeuchtigkeit im Gerät und es bildet sich nahezu kein Eis mehr.

**Perfect Fit**

Die neuen NoFrost Bottom Freezer von Bosch besitzen eine Kondenser-Technologie, welche es ermöglicht, dass die Geräte ohne Abstand zur Rück- oder Seitenwand bzw. zu einem Möbel platziert werden können. Für eine gute Zugänglichkeit der ausziehbaren Schubladen lässt sich die Türe im 90° Winkel öffnen.

**SuperGefrieren**

SuperGefrieren schützt Tiefgefrorenes beim Einlegen frischer Lebensmittel vor dem Antauen. Das neue Gefriergut wird so schneller durchgefroren. Nach Erreichen der erforderlichen Temperatur schaltet das Gerät automatisch wieder in den Normalbetrieb. So wird unnötiger Energieverbrauch verhindert.

**SuperKühlen**

Bei aktivierter SuperKühlen Funktion werden frisch eingekaufte Lebensmittel schneller gekühlt. Gleichzeitig wird verhindert, dass bereits gelagerte Lebensmittel sich erwärmen. Die Temperatur wird per Knopfdruck auf minimal 2°C gesenkt. Um unnötigen Stromverbrauch zu verhindern, schaltet sich die Funktion nach ca. 6 Stunden automatisch zurück.

**VarioZone**

Ihr Gefrierraum für extragroße Platzansprüche mit variablem XXL-Innenraum. Das schnelle und praktische Abnehmen und Wiedereinsetzen der Fächer und Glasplatten bietet mehr Platz für XXL-Lebensmittel. Ideal, wenn Sie mal extra Höhe benötigen. So lässt sich ihr Bosch Gefrierschrank auf alle Ansprüche anpassen.

**XXL-Geräte**

Herkömliche freistehende Kühl-Gefrierkombinationen sind meistens 60 cm breit und 65 cm tief. Die XXL-Geräte sind dagegen 70 cm breit und je nach Modell 77 cm bzw. 80 cm tief. Der Nutzinhalt erhöht sich dadurch erheblich um rund 40% auf 480l bis 505l. Ideal für die große Familie und eine Alternative zu den breiten Side-by-Side Geräten.

# Serie 6 Side-by-Side Kühl-Gefrier-Kombinationen

## Serie | 6
## KAD92HI30 Edelstahl mit Anti-Fingerprint € 3.799,00*

**Leistung und Verbrauch**
- Energie-Effizienz-Klasse: A++
- Energieverbrauch[1]: 348 kWh/Jahr
- Nutzinhalt gesamt: 541 l
- Geräuschwert: 42 dB(A) re 1 pW

**Design und Komfort**
- Türen Edelstahl mit Anti-Fingerprint, Seitenwände Chrome-Inox Metallic
- Vertikaler Stangengriff
- TouchControl Elektronik - Elektronische Temperaturregelung, exakt über LCD ablesbar
- LED Beleuchtung
- Innenausstattung mit Metall-Applikationen
- Getrennte Temperaturregelung für Kühl- und Gefrierraum
- Akustischer Türalarm
- Optisches und akustisches Warnsignal bei Temperaturanstieg, mit Memory-Funktion
- Urlaubsschaltung, Energie-Sparschaltung, Kindersicherung
- Crushed Eis, Eiswürfel oder kaltes Trinkwasser bei Betätigung der Spendertaste mit LED Beleuchtung
- Multi Airflow-System für optimale und gleichmäßige Kälteverteilung
- **Home Connect Funktion**

**Kühlteil**
- Kühlraum: 368 l Nutzinhalt
- 4 Abstellflächen aus Sicherheitsglas, davon 3 höhenverstellbar
- 2 durchgehende Türabsteller
- Butter-/Käsefach mit Klappe
- Spezial Flaschenrost, glanzverchromt
- Super-Kühlen
- Wasserfilter entnehmbar

**VitaFresh plus**
- Hält frische Lebensmittel bis zu zweimal länger frisch

**Gefrierteil**
- NoFrost - nie wieder abtauen!
- Nutzinhalt Gefrieren 173 l
- Gefriervermögen: 12 kg in 24 Std.
- Lagerzeit bei Störung: 12 Std.
- 2 transparente Gefriergut-Schubladen
- 4 Türabsteller im Gefrierraum
- Gefriergut-Kalender
- Eiswürfelproduktion ca. 1 kg/24h

**Technische Informationen**
- Türanschlag links, Türanschlag rechts
- Gerät auf 4 Rollen, justierbar
- Gerätemaße[2] (H x B x T): 175,6 cm x 91,2 cm x 73,2 cm
- Klimaklasse SN-T
- Anschlusswert: 190 W
- 220 - 240 V

**Zubehör**
- 2 x Kälteakku, 1 x Anschlussschlauch, 1 x Eierablage für 20 Eier

**Sonderzubehör**
- KSZ63000 Wasserschlauchverlängerung

## Serie | 6
## KAD92AI30 Edelstahl mit Anti-Fingerprint € 3.199,00*

**Leistung und Verbrauch**
- Energie-Effizienz-Klasse: A++
- Energieverbrauch[1]: 348 kWh/Jahr
- Nutzinhalt gesamt: 541 l
- Geräuschwert: 42 dB(A) re 1 pW

**Design und Komfort**
- Türen Edelstahl mit Anti-Fingerprint, Seitenwände Chrome-Inox Metallic
- Vertikaler Stangengriff
- TouchControl Elektronik - Elektronische Temperaturregelung, exakt über LCD ablesbar
- LED Beleuchtung
- Getrennte Temperaturregelung für Kühl- und Gefrierraum
- Akustischer Türalarm
- Optisches und akustisches Warnsignal bei Temperaturanstieg, mit Memory-Funktion
- Urlaubsschaltung, Energie-Sparschaltung, Kindersicherung
- Crushed Eis, Eiswürfel oder kaltes Trinkwasser bei Betätigung der Spendertaste mit LED Beleuchtung
- Multi Airflow-System für optimale und gleichmäßige Kälteverteilung
- **Home Connect Funktion mit WiFi-Dongle als Sonderzubehör KSZ10HC00 möglich**

**Kühlteil**
- Kühlraum: 368 l Nutzinhalt
- 4 Abstellflächen aus Sicherheitsglas, davon 3 höhenverstellbar
- 2 durchgehende Türabsteller
- Butter-/Käsefach mit Klappe
- Spezial Flaschenrost, glanzverchromt
- Super-Kühlen
- Wasserfilter entnehmbar

**VitaFresh plus**
- Hält frische Lebensmittel bis zu zweimal länger frisch

**Gefrierteil**
- NoFrost - nie wieder abtauen!
- Nutzinhalt Gefrieren 173 l
- Gefriervermögen: 12 kg in 24 Std.
- Lagerzeit bei Störung: 12 Std.
- 2 transparente Gefriergut-Schubladen
- 4 Türabsteller im Gefrierraum
- Super-Gefrieren
- Eiswürfelproduktion ca. 1 kg/24h

**Technische Informationen**
- Gerätemaße[2] (H x B x T): 175,6 cm x 91,2 cm x 73,2 cm
- Klimaklasse SN-T
- Anschlusswert: 190 W
- 220 - 240 V

**Zubehör**
- 2 x Kälteakku, 1 x Anschlussschlauch, 1 x Eierablage

* Unverbindliche Preisempfehlung des Herstellers inkl. 20% Mwst. UPE gültig ab 01.11.2017.
[1] Auf Basis der Ergebnisse der Normprüfung über 24 Std. Tatsächlicher Verbrauch abhängig von Nutzung/Standort des Geräts.
[2] Damit der deklarierte Energieverbrauch erzielt wird, sind die dem Gerät beigefügten Abstandhalter zu verwenden. Hierdurch vergrößert sich die Gerätetiefe um ca. 3,5 cm. Das Gerät ist ohne Verwendung der Abstandhalter voll funktionsfähig, hat aber einen geringfügig höheren Energieverbrauch.

# Serie 8 und Serie 6 Side-by-Side Kühl-Gefrier-Kombinationen

## Serie | 8
**KAN92LB35 Schwarz** **€ 2.769,00***

**Leistung und Verbrauch**
- Energie-Effizienz-Klasse: A++
- Energieverbrauch[1]: 385 kWh/Jahr
- Nutzinhalt gesamt: 592 l
- Geräuschwert: 43 dB(A) re 1 pW

**Design und Komfort**
- Glastüren schwarz, Seitenwände Chrome-Inox Metallic
- Vertikal integrierter Griff
- Elektronische Temperaturregelung über LED ablesbar
- LED Beleuchtung
- Innenausstattung Metall-Applikationen
- Getrennte Temperaturregelung für Kühl- und Gefrierraum
- Optischer und akustischer Türalarm
- Optisches und akustisches Warnsignal bei Temperaturanstieg, mit Memory-Funktion
- Urlaubsschaltung, Energie-Sparschaltung, Kindersicherung
- Multi Airflow-System für optimale und gleichmäßige Kälteverteilung

**Kühlteil**
- Kühlraum: 375 l Nutzinhalt
- 4 Abstellflächen aus Sicherheitsglas, davon 1 höhenverstellbar, 1 EasyLift Glasplatte und 2 Abstellflächen ausziehbar
- 2 Flaschenabsteller, 3 Türabsteller
- Butter-/Käsefach mit Klappe
- Spezial Flaschenrost, glanzverchromt
- Super-Kühlen

**VitaFresh plus**
- Hält frische Lebensmittel bis zu zweimal länger frisch

**Gefrierteil**
- NoFrost - nie wieder abtauen!
- ****-Gefrierraum: 202 l Nutzinhalt
- Gefriervermögen: 12 kg in 24 Std.
- Lagerzeit bei Störung: 12 Std.
- 4 VarioZone: herausnehmbare Glasablagen für eine flexible Nutzung des Gefrierraums, davon 2 höhenverstellbar
- 2 transparente Gefriergut-Schubladen mit Vollauszug, davon 1 Big-Box
- 5 Türabsteller
- Ice-Twister
- LED-Beleuchtung im Gefrierteil
- Super-Gefrieren

**Technische Informationen**
- Türschließhilfe
- Gerät auf 4 Rollen, justierbar
- Gerätemaße[2] (H x B x T): 175,6 cm x 91,2 cm x 73,2 cm
- Klimaklasse SN-T
- Frontbelüftung
- Anschlusswert: 190 W
- 220 - 240 V

**Zubehör**
- 2 x Kälteakku, 1 x Eierablage für 20 Eier

## Serie | 6
**KAG90AI20 Edelstahl mit Anti-Fingerprint** **€ 2.239,00***

**Leistung und Verbrauch**
- Energie-Effizienz-Klasse: A+
- Energieverbrauch[1]: 432 kWh/Jahr
- Nutzinhalt gesamt: 522 l
- Geräuschwert: 43 dB(A) re 1 pW

**Design und Komfort**
- Türen Edelstahl mit Anti-Fingerprint, Seitenwände grau
- Vertikaler Stangengriff
- TouchControl - Elektronische Temperaturregelung, exakt digital ablesbar
- LED Beleuchtung
- Innenausstattung mit Metall-Applikationen
- Getrennte Temperaturregelung für Kühl- und Gefrierraum
- Akustischer Türalarm
- Optisches und akustisches Warnsignal bei Temperaturanstieg, mit Memory-Funktion
- Kindersicherung
- Crushed Eis, Eiswürfel oder kaltes Trinkwasser bei Betätigung der Spendertaste mit LED Beleuchtung
- Multi Airflow-System für optimale und gleichmäßige Kälteverteilung

**Kühlteil**
- Kühlraum: 359 l Nutzinhalt
- 4 Abstellflächen aus Sicherheitsglas, davon 2 höhenverstellbar
- Barfach in rechter Tür
- 3 durchgehende Türabsteller
- Super-Kühlen

**VitaFresh plus**
- Hält frische Lebensmittel bis zu zweimal länger frisch

**Gefrierteil**
- NoFrost - nie wieder abtauen!
- ****-Gefrierraum: 163 l Nutzinhalt
- Gefriervermögen: 11 kg in 24 Std.
- Lagerzeit bei Störung: 4 Std.
- 2 transparente Gefriergut-Schubladen
- 4 Türabsteller, davon 3 kippbar
- Automatischer Eiswürfelbereiter
- Eiswürfelproduktion ca. 0.9 kg / 24 Std.
- Wasserfilter entnehmbar
- LED-Beleuchtung im Gefrierteil
- Super-Gefrieren

**Technische Informationen**
- Türanschlag links, Türanschlag rechts
- Gerät auf 4 Rollen, justierbar
- Gerätemaße[2] (H x B x T): 177 x 91,0 x 72,0 cm
- Klimaklasse SN-T
- Frontbelüftung
- Anschlusswert: 374 W
- 220 - 240 V

**Zubehör**
- 1 x Anschlussschlauch, 1 x Eierablage

**Sonderzubehör**
- KSZ63000 Wasserschlauchverlängerung

* Unverbindliche Preisempfehlung des Herstellers inkl. 20% Mwst. UPE gültig ab 01.11.2017.
[1] Auf Basis der Ergebnisse der Normprüfung über 24 Std. Tatsächlicher Verbrauch abhängig von Nutzung/Standort des Geräts.
[2] Damit der deklarierte Energieverbrauch erzielt wird, sind die dem Gerät beigefügten Abstandhalter zu verwenden. Hierdurch vergrößert sich die Gerätetiefe um ca. 3,5 cm. Das Gerät ist ohne Verwendung der Abstandhalter voll funktionsfähig, hat aber einen geringfügig höheren Energieverbrauch.

# Serie 4 Side-by-Side Kühl-Gefrier-Kombinationen

## Serie | 4
## KAN92VI35 Edelstahl mit Anti-Fingerprint — € 2.349,00*

**Leistung und Verbrauch**
- Energie-Effizienz-Klasse: A++
- Energieverbrauch[1]: 389 kWh/Jahr
- Nutzinhalt gesamt: 604 l
- Geräuschwert: 43 dB(A) re 1 pW

**Design und Komfort**
- Türen Edelstahl mit Anti-Fingerprint, Seitenwände Chrome-Inox Metallic
- Vertikal integrierter Griff
- Elektronische Temperaturregelung über LED ablesbar
- LED Beleuchtung
- Innenausstattung mit Metall-Applikationen
- Getrennte Temperaturregelung für Kühl- und Gefrierraum
- Optischer und akustischer Türalarm
- Optisches und akustisches Warnsignal bei Temperaturanstieg, mit Memory-Funktion
- Multi Airflow-System für optimale und gleichmäßige Kälteverteilung
- Urlaubsschaltung

**Kühlteil**
- Kühlraum: 387 l Nutzinhalt
- 4 Abstellflächen aus Sicherheitsglas, davon 1 höhenverstellbar, 2 Abstellflächen ausziehbar
- 2 Flaschenabsteller, 2 Türabsteller
- Butter-/Käsefach mit Klappe
- Super-Kühlen

**VitaFresh**
- Hält frische Lebensmittel länger frisch

**Gefrierteil**
- NoFrost - nie wieder abtauen!
- ****-Gefrierraum: 202 l Nutzinhalt
- Gefriervermögen: 12 kg in 24 Std.
- Lagerzeit bei Störung: 12 Std.
- 4 VarioZone: herausnehmbare Glasablagen für eine flexible Nutzung des Gefrierraums, davon 2 höhenverstellbar
- 2 transparente Gefriergut-Schubladen mit Vollauszug, davon 1 Big-Box
- 5 Türabsteller
- Ice-Twister
- LED-Beleuchtung im Gefrierteil
- Super-Gefrieren

**Technische Informationen**
- Türschließhilfe
- Gerät auf 4 Rollen, justierbar
- Gerätemaße[2] (H x B x T): 175,6 x 91,2 x 73,2 cm
- Klimaklasse SN-T
- Frontbelüftung
- Anschlusswert: 190 W
- 220 - 240 V

**Zubehör**
- 1 x Eierablage für 20 Eier

## Serie | 4
## KAN90VI30 Edelstahl mit Anti-Fingerprint — € 2.139,00*

**Leistung und Verbrauch**
- Energie-Effizienz-Klasse: A++
  Energieverbrauch[1]: 373 kWh/Jahr
  Nutzinhalt gesamt: 573 l
  Geräuschwert: 43 dB(A) re 1 pW

**Design und Komfort**
- Türen Edelstahl mit Anti-Fingerprint, Seitenwände grau
- Vertikaler Stangengriff
- TouchControl - Elektronische Temperaturregelung, exakt digital ablesbar
- LED Beleuchtung
- Innenausstattung mit Metall-Applikationen
- Getrennte Temperaturregelung für Kühl- und Gefrierraum
- Akustischer Türalarm
- Optisches und akustisches Warnsignal bei Temperaturanstieg, mit Memory-Funktion
- Multi Airflow-System für optimale und gleichmäßige Kälteverteilung

**Kühlteil**
- Kühlraum: 373 l Nutzinhalt
- 4 Abstellflächen aus Sicherheitsglas, davon 1 höhenverstellbar
- 3 durchgehende Türabsteller
- Super-Kühlen

**MultiBox**
- Transparente Schublade mit Wellenboden, ideal zur Lagerung von Obst und Gemüse

**Gefrierteil**
- NoFrost - nie wieder abtauen!
- ****-Gefrierraum: 195 l Nutzinhalt
- Gefriervermögen: 12 kg in 24 Std.
- Lagerzeit bei Störung: 4 Std.
- 2 transparente Gefriergut-Schubladen
- 5 Türabsteller, davon 3 kippbar
- 2 Eiswürfelschalen
- LED-Beleuchtung im Gefrierteil
- Super-Gefrieren

**Technische Informationen**
- Türanschlag links, Türanschlag rechts
- Gerät auf 4 Rollen, justierbar
- Gerätemaße[2] (H x B x T): 177,0 cm x 91,0 cm x 72,0 cm
- Klimaklasse SN-T
- Frontbelüftung
- Anschlusswert: 174 W
- 220 - 240 V

**Zubehör**
- 1 x Eierablage

* Unverbindliche Preisempfehlung des Herstellers inkl. 20% Mwst. UPE gültig ab 01.11.2017.
[1] Auf Basis der Ergebnisse der Normprüfung über 24 Std. Tatsächlicher Verbrauch abhängig von Nutzung/Standort des Geräts.
[2] Damit der deklarierte Energieverbrauch erzielt wird, sind die dem Gerät beigefügten Abstandhalter zu verwenden. Hierdurch vergrößert sich die Gerätetiefe um ca. 3,5 cm. Das Gerät ist ohne Verwendung der Abstandhalter voll funktionsfähig, hat aber einen geringfügig höheren Energieverbrauch.

# Serie 4 Side-by-Side Kühl-Gefrier-Kombination

Serie | **4**

**KAN90VI20 Edelstahl mit Anti-Fingerprint** **€ 1.759,00***

**Leistung und Verbrauch**
- Energie-Effizienz-Klasse: A+
- Energieverbrauch[1]: 475 kWh/Jahr
- Nutzinhalt gesamt: 573 l
- Geräuschwert: 44 dB(A) re 1 pW

**Design und Komfort**
- Türen Edelstahl mit Anti-Fingerprint, Seitenwände grau
- Vertikaler Stangengriff
- TouchControl - Elektronische Temperaturregelung, exakt digital ablesbar
- LED Beleuchtung
- Innenausstattung mit Metall-Applikationen
- Getrennte Temperaturregelung für Kühl- und Gefrierraum
- Akustischer Türalarm
- Optisches und akustisches Warnsignal bei Temperaturanstieg, mit Memory-Funktion
- Multi Airflow-System für optimale und gleichmäßige Kälteverteilung
- Kindersicherung

**Kühlteil**
- Kühlraum: 373 l Nutzinhalt
- 4 Abstellflächen aus Sicherheitsglas, davon 1 höhenverstellbar
- 3 durchgehende Türabsteller
- Super-Kühlen

**MultiBox**
- Transparente Schublade mit Wellenboden, ideal zur Lagerung von Obst und Gemüse

**Gefrierteil**
- NoFrost - nie wieder abtauen!
- ****-Gefrierraum: 195 l Nutzinhalt
- Gefriervermögen: 12 kg in 24 Std.
- Lagerzeit bei Störung: 4 Std.
- 2 transparente Gefriergut-Schubladen
- 5 Türabsteller, davon 3 kippbar
- 2 Eiswürfelschalen
- LED-Beleuchtung im Gefrierteil
- Super-Gefrieren

**Technische Informationen**
- Türanschlag links, Türanschlag rechts
- Gerät auf 4 Rollen, justierbar
- Gerätemaße[2] (H x B x T): 177,0 cm x 91,0 cm x 72,0 cm
- Klimaklasse SN-T
- Frontbelüftung
- Anschlusswert: 174 W
- 220 - 240 V

**Zubehör**
- 1 x Eierablage, 2 x Eiswürfelschale

* Unverbindliche Preisempfehlung des Herstellers inkl. 20% Mwst. UPE gültig ab 01.11.2017.
[1] Auf Basis der Ergebnisse der Normprüfung über 24 Std. Tatsächlicher Verbrauch abhängig von Nutzung/Standort des Geräts.
[2] Damit der deklarierte Energieverbrauch erzielt wird, sind die dem Gerät beigefügten Abstandhalter zu verwenden. Hierdurch vergrößert sich die Gerätetiefe um ca. 3,5 cm. Das Gerät ist ohne Verwendung der Abstandhalter voll funktionsfähig, hat aber einen geringfügig höheren Energieverbrauch.

# Serie 8 French Door Kühl-Gefrier-Kombination

Serie | **8**
**KMF40SB20 Schwarz** **€ 3.199,00***

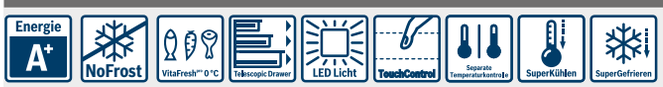


**Leistung und Verbrauch**
- Energie-Effizienz-Klasse: A+
- Energieverbrauch[1]: 379 kWh/Jahr
- Nutzinhalt gesamt: 400 l
- Geräuschwert: 43 dB(A) re 1 pW

**Design und Komfort**
- Glastüren schwarz, Seitenwände Chrome – Inox Metallic
- Vertikaler Stangengriff
- TouchControl - Elektronische Temperaturregelung, exakt digital ablesbar
- LED Beleuchtung
- Innenausstattung mit Metall-Applikationen
- Getrennte Temperaturregelung für Kühl- und Gefrierraum sowie für VitaFresh pro
- Akustischer Türalarm Kühlabteil
- Optisches und akustisches Warnsignal bei Temperaturanstieg, mit Memory-Funktion

**Kühlteil**
- Kühlraum: 206 l Nutzinhalt
- Optimale Kälteverteilung durch Innenventilator
- 3 Abstellflächen aus Sicherheitsglas, davon 3 höhenverstellbar
- SnackBox auf Rollen
- 6 Türabsteller, davon 1 mit EasyLift Türabsteller
- Butter-/Käsefach mit Klappe
- Super Kühlen
- FreshSense – Konstante Temperatur durch intelligente Sensortechnik

**VitaFresh pro 0°C**
- Hält frische Lebensmittel bis zu dreimal länger frisch - dank 0°C-Technik und optimaler Luftfeuchtigkeit
- Nutzinhalt nahe 0° C: 88 l

**Gefrierteil**
- NoFrost - nie wieder abtauen!
- ****-Gefrierraum: 106 l Nutzinhalt
- Gefriervermögen: 18 kg in 24 Std.
- Lagerzeit bei Störung: 18 Std.
- 2 separate Gefrierauszüge auf Teleskop-Vollauszug
- Separate Schublade mit Teleskop-Auszug im oberen Auszug
- IceTwister
- Super-Gefrieren

**Technische Informationen**
- Türanschlag links, Türanschlag rechts
- Gerät auf 4 Rollen, justierbar
- Gerätemaße[2] (H x B x T): 191,1 cm x 75,2 cm x 71,5 cm
- Klimaklasse SN-T
- Anschlusswert: 182 W
- 220 - 240 V

**Zubehör**
- 2 x Kälteakkus, 1 x Eierablage für 20 Eier, 6 x Aufbewahrungsbehälter mit Deckel

Serie | **8**
**KMF40AI20 Edelstahl mit Anti-Fingerprint** **€ 2.869,00***

**Leistung und Verbrauch**
- Energie-Effizienz-Klasse: A+
- Energieverbrauch[1]: 379 kWh/Jahr
- Nutzinhalt gesamt: 400 l
- Geräuschwert: 43 dB(A) re 1 pW

**Design und Komfort**
- Glastüren Edelstahl mit Anti-Fingerprint, Seitenwände Chrome – Inox Metallic
- Vertikaler Stangengriff
- TouchControl - Elektronische Temperaturregelung, exakt digital ablesbar
- LED Beleuchtung
- Innenausstattung mit Metall-Applikationen
- Getrennte Temperaturregelung für Kühl- und Gefrierraum sowie für VitaFresh pro
- Akustischer Türalarm Kühlabteil
- Optisches und akustisches Warnsignal bei Temperaturanstieg, mit Memory-Funktion

**Kühlteil**
- Kühlraum: 206 l Nutzinhalt
- Optimale Kälteverteilung durch Innenventilator
- 3 Abstellflächen aus Sicherheitsglas, davon 3 höhenverstellbar
- SnackBox auf Rollen
- 6 Türabsteller, davon 1 mit EasyLift Türabsteller
- Butter-/Käsefach mit Klappe
- Super Kühlen
- FreshSense – Konstante Temperatur durch intelligente Sensortechnik

**VitaFresh pro 0°C**
- Hält frische Lebensmittel bis zu dreimal länger frisch - dank 0°C-Technik und optimaler Luftfeuchtigkeit
- Nutzinhalt nahe 0° C: 88 l

**Gefrierteil**
- NoFrost - nie wieder abtauen!
- ****-Gefrierraum: 106 l Nutzinhalt
- Gefriervermögen: 18 kg in 24 Std.
- Lagerzeit bei Störung: 18 Std.
- 2 separate Gefrierauszüge auf Teleskop-Vollauszug
- Separate Schublade mit Teleskop-Auszug im oberen Auszug
- IceTwister
- Super-Gefrieren

**Technische Informationen**
- Türanschlag links, Türanschlag rechts
- Gerät auf 4 Rollen, justierbar
- Gerätemaße[2] (H x B x T): 191,1 cm x 75,2 cm x 71,5 cm
- Klimaklasse SN-T
- Anschlusswert: 182 W
- 220 - 240 V

**Zubehör**
- 2 x Kälteakkus, 1 x Eierablage für 20 Eier, 6 x Aufbewahrungsbehälter mit Deckel

* Unverbindliche Preisempfehlung des Herstellers inkl. 20% Mwst. UPE gültig ab 01.11.2017.
[1] Auf Basis der Ergebnisse der Normprüfung über 24 Std. Tatsächlicher Verbrauch abhängig von Nutzung/Standort des Geräts.
[2] Damit der deklarierte Energieverbrauch erzielt wird, sind die dem Gerät beigefügten Abstandhalter zu verwenden. Hierdurch vergrößert sich die Gerätetiefe um ca. 3,5 cm. Das Gerät ist ohne Verwendung der Abstandhalter voll funktionsfähig, hat aber einen geringfügig höheren Energieverbrauch.

# Serie 8 Standkühlschränke Cool Classic

## Serie | 8
**KCE40AR40 Rot** **€ 2.449,00***

**Leistung und Verbrauch**
- Energie-Effizienz-Klasse: A+++
- Energieverbrauch[1]: 149 kWh/Jahr
- Nutzinhalt gesamt: 302 l
- Geräuschwert: 38 dB(A) re 1 pW

**Design und Komfort**
- Türen rot, Seitenwände rot
- Vertikal integrierter Griff
- TouchControl - Elektronische Temperaturregelung, exakt digital ablesbar
- LED Beleuchtung
- Innenausstattung mit Metall-Applikationen
- Getrennte Temperaturregelung für Kühl- und Gefrierraum
- Akustischer Alarm Kühlschranktür
- Optisches und akustisches Warnsignal bei Temperaturanstieg mit Memory-Funktion
- Urlaubsschaltung

**Kühlteil**
- Kühlraum: 214 l Nutzinhalt
- Optimale Kälteverteilung durch Innenventilator
- AirFreshfilter
- 4 Abstellflächen aus Sicherheitsglas, davon 2 höhenverstellbar, 3 Glasplatten ausziehbar
- 3 Türabsteller
- FlexShelf (Multifunktions-Ablage)
- Super-Kühlen

**VitaFresh**
- Hält frische Lebensmittel länger frisch

**Gefrierteil**
- LowFrost - geringere Eisbildung, schnelleres Abtauen
- ****-Gefrierraum: 88 l Nutzinhalt
- Gefriervermögen: 14 kg in 24 Std.
- Lagerzeit bei Störung: 35 Std.
- VarioZone: herausnehmbare Glasablagen für eine flexible Nutzung des Gefrierraums
- 3 transparente Gefriergut-Schubladen, davon 1 BigBox
- Super-Gefrieren

**Technische Informationen**
- Türanschlag rechts
- Gerätemaße[2] (H x B x T): 200,1 x 67,4 x 71,9 cm
- Klimaklasse SN-T
- Anschlusswert: 90 W
- 220 - 240 V

**Zubehör**
- 2 x Kälteakku, 2 x Eierablage, 1 x Eiswürfelschale

**Sonderzubehör**
- KSZ10030 Flaschenablage

## Serie | 8
**KCE40AW40 Weiß** **€ 2.449,00***

**Leistung und Verbrauch**
- Energie-Effizienz-Klasse: A+++
- Energieverbrauch[1]: 149 kWh/Jahr
- Nutzinhalt gesamt: 302 l
- Geräuschwert: 38 dB(A) re 1 pW

**Design und Komfort**
- Türen weiß, Seitenwände weiß
- Vertikal integrierter Griff
- TouchControl - Elektronische Temperaturregelung, exakt digital ablesbar
- LED Beleuchtung
- Innenausstattung mit Metall-Applikationen
- Getrennte Temperaturregelung für Kühl- und Gefrierraum
- Akustischer Alarm Kühlschranktür
- Optisches und akustisches Warnsignal bei Temperaturanstieg mit Memory-Funktion
- Urlaubsschaltung

**Kühlteil**
- Kühlraum: 214 l Nutzinhalt
- Optimale Kälteverteilung durch Innenventilator
- AirFreshfilter
- 4 Abstellflächen aus Sicherheitsglas, davon 2 höhenverstellbar, 3 Glasplatten ausziehbar
- 3 Türabsteller
- FlexShelf (Multifunktions-Ablage)
- Super-Kühlen

**VitaFresh**
- Hält frische Lebensmittel länger frisch

**Gefrierteil**
LowFrost - geringere Eisbildung, schnelleres Abtauen-
- ****-Gefrierraum: 88 l Nutzinhalt
- Gefriervermögen: 14 kg in 24 Std.
- Lagerzeit bei Störung: 35 Std.
- VarioZone: herausnehmbare Glasablagen für eine flexible Nutzung des Gefrierraums
- 3 transparente Gefriergut-Schubladen, davon 1 BigBox
- Super-Gefrieren

**Technische Informationen**
- Türanschlag rechts
- Gerätemaße[2] (H x B x T): 200,1 x 67,4 x 71,9 cm
- Klimaklasse SN-T
- Anschlusswert: 90 W
- 220 - 240 V

**Zubehör**
- 2 x Kälteakku, 2 x Eierablage, 1 x Eiswürfelschale

**Sonderzubehör**
- KSZ10030 Flaschenablage

* Unverbindliche Preisempfehlung des Herstellers inkl. 20% Mwst. UPE gültig ab 01.11.2017.
[1] Auf Basis der Ergebnisse der Normprüfung über 24 Std. Tatsächlicher Verbrauch abhängig von Nutzung/Standort des Geräts.
[2] Damit der deklarierte Energieverbrauch erzielt wird, sind die dem Gerät beigefügten Abstandhalter zu verwenden. Hierdurch vergrößert sich die Gerätetiefe um ca. 3,5 cm. Das Gerät ist ohne Verwendung der Abstandhalter voll funktionsfähig, hat aber einen geringfügig höheren Energieverbrauch.

# Serie 8 Standkühlschränke Cool Classic

## Serie | **8**
## **KSL20AR30 Rot** **€ 1.649,00***

**Leistung und Verbrauch**
- Energie-Effizienz-Klasse: A++
- Energieverbrauch[1]: 148 kWh/Jahr
- Nutzinhalt gesamt: 154 l
- Geräuschwert: 37 dB(A) re 1 pW

**Design und Komfort**
- Türen rot, Seitenwände rot
- Vollmetallgehäuse
- TouchControl - Elektronische Temperaturregelung, exakt digital ablesbar
- LED Beleuchtung
- Innenausstattung mit Metall-Applikationen
- Akustischer Türalarm

**Kühlteil**
- Kühlraum: 139 l Nutzinhalt
- 4 Abstellflächen aus Sicherheitsglas, davon 3 höhenverstellbar, teilbar mit Parkmöglichkeit im Gerät, 1 easyAccessShelf
- 5 Türabsteller, davon 1 Butter-/ Käsefach
- Super-Kühlen

**VitaFresh plus**
- Hält frische Lebensmittel bis zu zweimal länger frisch

**Gefrierteil**
- ****-Gefrierfach 15 l Nutzinhalt
- Gefriervermögen: 2,4 kg in 24 Std.
- Lagerzeit bei Störung: 13 Std.
- Pizza-gerechtes Gefrierfach

**Technische Informationen**
- Türanschlag rechts
- Gerätemaße[2] (H x B x T): 127,0 x 66,0 x 65,0 cm
- Klimaklasse SN-ST
- Anschlusswert: 90 W
- 220 - 240 V

**Zubehör**
- 2 x Eierablage, 1 x Eiswürfelschale

## Serie | **8**
## **KSL20AW30 Weiß** **€ 1.649,00***

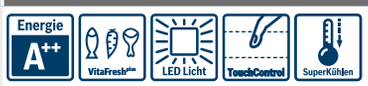


**Leistung und Verbrauch**
- Energie-Effizienz-Klasse: A++
- Energieverbrauch[1]: 148 kWh/Jahr
- Nutzinhalt gesamt: 154 l
- Geräuschwert: 37 dB(A) re 1 pW

**Design und Komfort**
- Türen weiß, Seitenwände weiß
- Vollmetallgehäuse
- TouchControl - Elektronische Temperaturregelung, exakt digital ablesbar
- LED Beleuchtung
- Innenausstattung mit Metall-Applikationen
- Akustischer Türalarm

**Kühlteil**
- Kühlraum: 139 l Nutzinhalt
- 4 Abstellflächen aus Sicherheitsglas, davon 3 höhenverstellbar, teilbar mit Parkmöglichkeit im Gerät, 1 easyAccessShelf
- 5 Türabsteller, davon 1 Butter-/ Käsefach
- Super-Kühlen

**VitaFresh plus**
- Hält frische Lebensmittel bis zu zweimal länger frisch

**Gefrierteil**
- ****-Gefrierfach 15 l Nutzinhalt
- Gefriervermögen: 2,4 kg in 24 Std.
- Lagerzeit bei Störung: 13 Std.
- 1 Gefrierfach mit Klappe

**Technische Informationen**
- Türanschlag rechts
- Gerätemaße[2] (H x B x T): 127,0 x 66,0 x 65,0 cm
- Klimaklasse SN-ST
- Anschlusswert: 90 W
- 220 - 240 V

**Zubehör**
- 2 x Eierablage, 1 x Eiswürfelschale

* Unverbindliche Preisempfehlung des Herstellers inkl. 20% Mwst. UPE gültig ab 01.11.2017.
[1] Auf Basis der Ergebnisse der Normprüfung über 24 Std. Tatsächlicher Verbrauch abhängig von Nutzung/Standort des Geräts.
[2] Damit der deklarierte Energieverbrauch erzielt wird, sind die dem Gerät beigefügten Abstandhalter zu verwenden. Hierdurch vergrößert sich die Gerätetiefe um ca. 3,5 cm. Das Gerät ist ohne Verwendung der Abstandhalter voll funktionsfähig, hat aber einen geringfügig höheren Energieverbrauch.

VitaFresh
VitaFresh
BigBox

# Serie 8 Kühl-Gefrier-Kombinationen XXL-Geräte

## Serie | 8
**KGF56HB40 Schwarz** **€ 1.929,00***

**Leistung und Verbrauch**
- Energie-Effizienz-Klasse: A+++
- Energieverbrauch[1]: 216 kWh/Jahr
- Nutzinhalt gesamt: **480 l**
- Geräuschwert: 42 dB(A) re 1 pW

**Design und Komfort**
- Türen schwarz hinter Glas, Seitenwände Chrome-Inox Metallic
- Vertikal integrierter Griff
- LCD Bediendisplay
- DimLight
- Innenausstattung mit Metall-Applikationen
- Getrennte Temperaturregelung für Kühl- und Gefrierraum
- Optischer und akustischer Türalarm
- Optisches und akustisches Warnsignal bei Temperaturanstieg, mit Memory-Funktion
- Urlaubsschaltung, Energie-Sparschaltung, Kindersicherung
- **Home Connect Funktion**

**Kühlteil**
- Kühlraum: 375 l Nutzinhalt
- 4 Abstellflächen aus Sicherheitsglas, davon 3 höhenverstellbar, 3 Glasplatten ausziehbar
- 3 Türabsteller, davon 1 Butter-/ Käsefach
- Multi Airflow-System für optimale und gleichmäßige Kälteverteilung
- AirFreshFilter
- Spezial Flaschenrost, glanzverchromt
- Flaschenwelle für zwei Flaschen
- Super-Kühlen

**VitaFresh pro 0°C**
- Hält frische Lebensmittel bis zu dreimal länger frisch - dank 0°C-Technik und optimaler Luftfeuchtigkeit
- Nutzinhalt nahe 0° C: 124 l

**Gefrierteil**
- NoFrost - nie wieder abtauen!
- ****-Gefrierraum: 105 l Nutzinhalt
- Gefriervermögen: 16 kg in 24 Std.
- Lagerzeit bei Störung: 24 Std.
- VarioZone: herausnehmbare Sicherheitsglasablagen für eine flexible Nutzung des Gefrierraums
- 2 transparente Gefriergut-Schubladen, davon 1 Big-Box
- Super-Gefrieren

**Technische Informationen**
- Türanschlag rechts, wechselbar
- Türöffnungswinkel 90°
- Gerätemaße[2] (H x B x T): 193,0 x 70,0 x 80,0 cm
- Klimaklasse SN-T

**Zubehör**
- 2 x Kälteakku, 3 x Eierablage, 1 x Eiswürfelschale mit Deckel, 1 x Flaschenkamm in Türabsteller

## Serie | 8
**KGF56SB40 Schwarz** **€ 1.889,00***

**Leistung und Verbrauch**
- Energie-Effizienz-Klasse: A+++
- Energieverbrauch[1]: 216 kWh/Jahr
- Nutzinhalt gesamt: **480 l**
- Geräuschwert: 42 dB(A) re 1 pW

**Design und Komfort**
- Türen schwarz hinter Glas, Seitenwände Chrome-Inox Metallic
- Vertikal integrierter Griff
- LCD Bediendisplay
- DimLight
- Innenausstattung mit Metall-Applikationen
- Getrennte Temperaturregelung für Kühl- und Gefrierraum
- Optischer und akustischer Türalarm
- Optisches und akustisches Warnsignal bei Temperaturanstieg, mit Memory-Funktion
- Urlaubsschaltung, Energie-Sparschaltung, Kindersicherung
- **Home Connect Funktion mit WiFi-Dongle als Sonderzubehör KSZ10HC00 möglich**

**Kühlteil**
- Kühlraum: 375 l Nutzinhalt
- 4 Abstellflächen aus Sicherheitsglas, davon 3 höhenverstellbar, 3 Glasplatten ausziehbar
- 3 Türabsteller, davon 1 Butter-/ Käsefach
- Multi Airflow-System für optimale und gleichmäßige Kälteverteilung
- AirFreshFilter
- Spezial Flaschenrost, glanzverchromt
- Flaschenwelle für zwei Flaschen
- Super-Kühlen

**VitaFresh pro 0°C**
- Hält frische Lebensmittel bis zu dreimal länger frisch - dank 0°C-Technik und optimaler Luftfeuchtigkeit
- Nutzinhalt nahe 0° C: 124 l

**Gefrierteil**
- NoFrost - nie wieder abtauen!
- ****-Gefrierraum: 105 l Nutzinhalt
- Gefriervermögen: 16 kg in 24 Std.
- Lagerzeit bei Störung: 24 Std.
- VarioZone: herausnehmbare Sicherheitsglasablagen für eine flexible Nutzung des Gefrierraums
- 2 transparente Gefriergut-Schubladen, davon 1 Big-Box
- Super-Gefrieren

**Technische Informationen**
- Türanschlag rechts, wechselbar
- Türöffnungswinkel 90°
- Gerätemaße[2] (H x B x T): 193,0 x 70,0 x 80,0 cm
- Klimaklasse SN-T

**Zubehör**
- 2 x Kälteakku, 3 x Eierablage, 1 x Eiswürfelschale mit Deckel, 1 x Flaschenkamm in Türabsteller

## Serie | 8
**KGF56HI40 Edelstahl** **€ 1.719,00***

**Leistung und Verbrauch**
- Energie-Effizienz-Klasse: A+++
- Energieverbrauch[1]: 216 kWh/Jahr
- Nutzinhalt gesamt: **480 l**
- Geräuschwert: 42 dB(A) re 1 pW

**Design und Komfort**
- Türen Edelstahl mit Anti-Fingerprint, Seitenwände Chrome-Inox Metallic
- Vertikaler Stangengriff
- LCD Bediendisplay
- DimLight
- Innenausstattung mit Metall-Applikationen
- Getrennte Temperaturregelung für Kühl- und Gefrierraum
- Optischer und akustischer Türalarm
- Optisches und akustisches Warnsignal bei Temperaturanstieg, mit Memory-Funktion
- Urlaubsschaltung, Energie-Sparschaltung, Kindersicherung
- **Home Connect Funktion**

**Kühlteil**
- Kühlraum: 375 l Nutzinhalt
- 4 Abstellflächen aus Sicherheitsglas, davon 3 höhenverstellbar, 3 Glasplatten ausziehbar
- 3 Türabsteller, davon 1 Butter-/ Käsefach
- Multi Airflow-System für optimale und gleichmäßige Kälteverteilung
- AirFreshFilter
- Spezial Flaschenrost, glanzverchromt
- Flaschenwelle für zwei Flaschen
- Super-Kühlen

**VitaFresh pro 0°C**
- Hält frische Lebensmittel bis zu dreimal länger frisch - dank 0°C-Technik und optimaler Luftfeuchtigkeit
- Nutzinhalt nahe 0° C: 124 l

**Gefrierteil**
- NoFrost - nie wieder abtauen!
- ****-Gefrierraum: 105 l Nutzinhalt
- Gefriervermögen: 16 kg in 24 Std.
- Lagerzeit bei Störung: 24 Std.
- VarioZone: herausnehmbare Sicherheitsglasablagen für eine flexible Nutzung des Gefrierraums
- 2 transparente Gefriergut-Schubladen, davon 1 Big-Box
- Super-Gefrieren

**Technische Informationen**
- Türanschlag rechts, wechselbar
- Türöffnungswinkel 90°
- Gerätemaße[2] (H x B x T): 193,0 x 70,0 x 80,0 cm
- Klimaklasse SN-T

**Zubehör**
- 2 x Kälteakku, 3 x Eierablage, 1 x Eiswürfelschale mit Deckel, 1 x Flaschenkamm in Türabsteller

* Unverbindliche Preisempfehlung des Herstellers inkl. 20% Mwst. UPE gültig ab 01.11.2017.
[1] Auf Basis der Ergebnisse der Normprüfung über 24 Std. Tatsächlicher Verbrauch abhängig von Nutzung/Standort des Geräts.
[2] Damit der deklarierte Energieverbrauch erzielt wird, sind die dem Gerät beigefügten Abstandhalter zu verwenden. Hierdurch vergrößert sich die Gerätetiefe um ca. 3,5 cm. Das Gerät ist ohne Verwendung der Abstandhalter voll funktionsfähig, hat aber einen geringfügig höheren Energieverbrauch.

# Serie 8, Serie 6 und Serie 4 Kühl-Gefrier-Kombinationen XXL-Geräte

| Serie \| **8** | Serie \| **6** | Serie \| **4** |
|---|---|---|
| **KGF56PI40 Edelstahl** **€ 1.669,00*** | **KGE58BI40 Edelstahl** **€ 1.279,00*** | **KGN56XI40 Edelstahl** **€ 1.439,00*** |

**Leistung und Verbrauch**
- Energie-Effizienz-Klasse: A+++
- Energieverbrauch[1]: 216 kWh/Jahr
- Nutzinhalt gesamt: **480 l**
- Geräuschwert: 42 dB(A) re 1 pW

**Design und Komfort**
- Türen Edelstahl mit Anti-Fingerprint, Seitenwände Chrome-Inox Metallic
- Vertikaler Stangengriff
- LCD Bediendisplay
- DimLight
- Innenausstattung mit Metall-Applikationen
- Getrennte Temperaturregelung für Kühl- und Gefrierraum
- Optischer und akustischer Türalarm
- Optisches und akustisches Warnsignal bei Temperaturanstieg, mit Memory-Funktion
- Urlaubsschaltung, Energie-Sparschaltung, Kindersicherung
- **Home Connect Funktion mit WiFi-Dongle als Sonderzubehör KSZ10HC00 möglich**

**Kühlteil**
- Kühlraum: 375 l Nutzinhalt
- 4 Abstellflächen aus Sicherheitsglas, davon 3 höhenverstellbar, 3 Glasplatten ausziehbar
- 3 Türabsteller, davon 1 Butter-/ Käsefach
- Multi Airflow-System für optimale und gleichmäßige Kälteverteilung
- AirFreshFilter
- Spezial Flaschenrost, glanzverchromt
- Flaschenwelle für zwei Flaschen
- Super-Kühlen

**VitaFresh pro 0°C**
- Hält frische Lebensmittel bis zu dreimal länger frisch - dank 0°C-Technik und optimaler Luftfeuchtigkeit
- Nutzinhalt nahe 0° C: 124 l

**Gefrierteil**
- NoFrost - nie wieder abtauen!
- ****-Gefrierraum: 105 l Nutzinhalt
- Gefriervermögen: 16 kg in 24 Std.
- Lagerzeit bei Störung: 24 Std.
- VarioZone: herausnehmbare Sicherheitsglasablagen für eine flexible Nutzung des Gefrierraums
- 2 transparente Gefriergut-Schubladen, davon 1 Big-Box
- Super-Gefrieren

**Technische Informationen**
- Türanschlag rechts, wechselbar
- Türöffnungswinkel 90°
- Gerätemaße[2] (H x B x T): 193,0 x 70,0 x 80,0 cm
- Klimaklasse SN-T

**Zubehör**
- analog KGF56HI40

**KYF56PI4P, Set aus 2x KGF56PI40.**

**Leistung und Verbrauch**
- Energie-Effizienz-Klasse: A+++
- Energieverbrauch[1]: 196 kWh/Jahr
- Nutzinhalt gesamt: **495 l**
- Geräuschwert: 39 dB(A) re 1 pW

**Design und Komfort**
- Türen Edelstahl mit Anti-Fingerprint, Seitenwände Chrome-Inox Metallic
- Vertikaler Stangengriff
- TouchControl - Elektronische Temperaturregelung, exakt digital ablesbar
- LED Beleuchtung
- Innenausstattung mit Metall-Applikationen
- Getrennte Temperaturregelung für Kühl- und Gefrierraum
- Akustischer Alarm Kühlschranktür
- Optisches und akustisches Warnsignal bei Temperaturanstieg mit Memory-Funktion
- Urlaubsschaltung

**Kühlteil**
- Kühlraum: 377 l Nutzinhalt
- Optimale Kälteverteilung durch Innenventilator
- AirFreshFilter
- 5 Abstellflächen aus Sicherheitsglas, davon 2 höhenverstellbar, 4 Glasplatten ausziehbar
- 4 Türabsteller, davon 1 mit EasyLift Türabsteller
- FlexShelf (Multifunktions-Ablage)
- Butter-/Käsefach mit Klappe
- Super-Kühlen
- FreshSense - Konstante Temperatur durch intelligente Sensortechnik

**VitaFresh**
- Hält frische Lebensmittel länger frisch

**Gefrierteil**
- LowFrost - geringere Eisbildung, schnelleres Abtauen
- ****-Gefrierraum: 118 l Nutzinhalt
- Gefriervermögen: 17 kg in 24 Std.
- Lagerzeit bei Störung: 40 Std.
- VarioZone: herausnehmbare Sicherheitsglasablagen für eine flexible Nutzung des Gefrierraums
- 2 transparente Gefriergut-Schubladen, davon 1 Big-Box
- Super-Gefrieren

**Technische Informationen**
- Türanschlag rechts, wechselbar
- Gerätemaße[2] (H x B x T): 191,0 x 70,0 x 77,0 cm
- Klimaklasse SN-T

**Zubehör**
- 2 x Kälteakku, 3 x Eierablage, 1 x Eiswürfelschale mit Deckel

**Leistung und Verbrauch**
- Energie-Effizienz-Klasse: A+++
- Energieverbrauch[1]: 217 kWh/Jahr
- Nutzinhalt gesamt: **505 l**
- Geräuschwert: 40 dB(A) re 1 pW

**Design und Komfort**
- Türen Edelstahl mit Anti-Fingerprint, Seitenwände Chrome-Inox Metallic
- Vertikaler Stangengriff
- Elektronische Temperaturregelung über LED ablesbar
- DimLight
- Getrennte Temperaturregelung für Kühl- und Gefrierraum
- Optischer und akustischer Türalarm
- Urlaubsschaltung, Energie-Sparschaltung, Kindersicherung

**Kühlteil**
- Kühlraum: 400 l Nutzinhalt
- Multi Airflow-System für optimale und gleichmäßige Kälteverteilung
- AirFreshFilter
- 4 Abstellflächen aus Sicherheitsglas, davon 3 Glasplatten ausziehbar
- 4 Türabsteller
- Spezial Flaschenrost, glanzverchromt
- Flaschenwelle für zwei Flaschen
- Super-Kühlen

**VitaFresh**
- Hält frische Lebensmittel länger frisch
- Nutzinhalt nahe 0° C: 38 l

**Gefrierteil**
- NoFrost - nie wieder abtauen!
- ****-Gefrierraum: 105 l Nutzinhalt
- Gefriervermögen: 18 kg in 24 Std.
- Lagerzeit bei Störung: 24 Std.
- VarioZone: herausnehmbare Sicherheitsglasablagen für eine flexible Nutzung des Gefrierraums
- 2 transparente Gefriergut-Schubladen, davon 1 Big-Box
- Super-Gefrieren

**Technische Informationen**
- Türanschlag rechts, wechselbar
- Türöffnungswinkel 90°
- Gerätemaße[2] (H x B x T): 193,0 x 70,0 x 80,0 cm
- Klimaklasse SN-T

**Zubehör**
- 2 x Kälteakku, 3 x Eierablage, 1 x Eiswürfelschale mit Deckel, 1 x Flaschenkamm in Türabsteller

* Unverbindliche Preisempfehlung des Herstellers inkl. 20% Mwst. UPE gültig ab 01.11.2017.
[1] Auf Basis der Ergebnisse der Normprüfung über 24 Std. Tatsächlicher Verbrauch abhängig von Nutzung/Standort des Geräts.
[2] Damit der deklarierte Energieverbrauch erzielt wird, sind die dem Gerät beigefügten Abstandhalter zu verwenden. Hierdurch vergrößert sich die Gerätetiefe um ca. 3,5 cm. Das Gerät ist ohne Verwendung der Abstandhalter voll funktionsfähig, hat aber einen geringfügig höheren Energieverbrauch.

# Serie 8 und Serie 6 Kühl-Gefrier-Kombinationen XL-Geräte

Serie | **8**
**KGF49PI40 Edelstahl** **€ 1.619,00***

**Leistung und Verbrauch**
- Energie-Effizienz-Klasse: A+++
- Energieverbrauch[1]: 201 kWh/Jahr
- Nutzinhalt gesamt: 413 l
- Geräuschwert: 40 dB(A) re 1 pW

**Design und Komfort**
- Türen Edelstahl mit Anti-Fingerprint, Seitenwände Chrome-Inox Metallic
- Vertikaler Stangengriff
- TouchControl - Elektronische Temperatur-regelung, exakt digital ablesbar
- DimLight
- Getrennte Temperaturregelung für Kühl- und Gefrierraum
- Optischer und akustischer Türalarm
- Optisches und akustisches Warnsignal bei Temperaturanstieg
- **Home Connect Funktion mit WiFi-Dongle als Sonderzubehör KSZ10HC00 möglich**

**Kühlteil**
- Kühlraum: 308 l Nutzinhalt
- 4 Abstellflächen aus Sicherheitsglas, davon 3 höhenverstellbar, 3 Glasplatten ausziehbar
- 3 Türabsteller, davon 1 Butter-/ Käsefach
- Multi Airflow-System für optimale und gleichmäßige Kälteverteilung
- AirFreshFilter
- Spezial-Flaschenrost, glanzverchromt
- Super-Kühlen

**VitaFresh pro 0°C**
- Hält frische Lebensmittel bis zu dreimal länger frisch - dank 0°C-Technik und optimaler Luftfeuchtigkeit
- Nutzinhalt nahe 0° C: 102 l

**Gefrierteil**
- NoFrost - nie wieder abtauen!
- ****-Gefrierraum: 105 l Nutzinhalt
- Gefriervermögen: 15 kg in 24 Std.
- Lagerzeit bei Störung: 20 Std.
- 3 transparente Gefriergut-Schubladen, davon 1 Big-Box
- Super-Gefrieren

**Technische Informationen**
- Türanschlag rechts, wechselbar
- Gerätemaße[2] (H x B x T): 203,0 x 70,0 x 67,0 cm
- Klimaklasse SN-T

**Zubehör**
- 2 x Kälteakku, 3 x Eierablage, 1 x Eiswürfelschale mit Deckel, 1 x Flaschenkamm in Türabsteller

Serie | **6**
**KGN49AI40 Edelstahl** **€ 1.409,00***

**Leistung und Verbrauch**
- Energie-Effizienz-Klasse: A+++
- Energieverbrauch[1]: 202 kWh/Jahr
- Nutzinhalt gesamt: 435 l
- Geräuschwert: 38 dB(A) re 1 pW

**Design und Komfort**
- Türen Edelstahl mit Anti-Fingerprint, Seitenwände Chrome-Inox Metallic
- Vertikaler Stangengriff
- TouchControl - Elektronische Temperatur-regelung, exakt digital ablesbar
- DimLight
- Getrennte Temperaturregelung für Kühl- und Gefrierraum
- Optischer und akustischer Türalarm
- Optisches und akustisches Warnsignal bei Temperaturanstieg
- **Home Connect Funktion mit WiFi-Dongle als Sonderzubehör KSZ10HC00 möglich**

**Kühlteil**
- Kühlraum: 330 l Nutzinhalt
- 5 Abstellflächen aus Sicherheitsglas, davon 4 höhenverstellbar
- Multi Airflow-System für optimale und gleichmäßige Kälteverteilung
- AirFreshFilter
- Spezial-Flaschenrost, glanzverchromt
- Super-Kühlen

**VitaFresh plus**
- Hält frische Lebensmittel bis zu zweimal länger frisch
- Nutzinhalt nahe 0° C: 25 l

**Gefrierteil**
- NoFrost - nie wieder abtauen!
- ****-Gefrierraum: 105 l Nutzinhalt
- Gefriervermögen: 15 kg in 24 Std.
- Lagerzeit bei Störung: 20 Std.
- Super-Gefrieren

**Technische Informationen**
- Türanschlag rechts, wechselbar
- Gerätemaße[2] (H x B x T): 203,0 x 70,0 x 67,0 cm
- Klimaklasse SN-T

**Zubehör**
- 2 x Kälteakku, 3 x Eierablage, 1 x Eiswürfelschale mit Deckel, 1 x Flaschenkamm in Türabsteller

Serie | **6**
**KGE49BI40 Edelstahl** **€ 1.239,00***

**Leistung und Verbrauch**
- Energie-Effizienz-Klasse: A+++
- Energieverbrauch[1]: 175 kWh/Jahr
- Nutzinhalt gesamt: 412 l
- Geräuschwert: **34 dB**(A) re 1 pW

**Design und Komfort**
- Türen Edelstahl mit Anti-Fingerprint, Seitenwände Chrome-Inox Metallic
- Vertikaler Stangengriff
- TouchControl - Elektronische Temperatur-regelung, exakt digital ablesbar
- LED Beleuchtung
- Innenausstattung mit Metall-Applikationen
- Getrennte Temperaturregelung für Kühl- und Gefrierraum
- Akustischer Alarm Kühlschranktür
- Optisches und akustisches Warnsignal bei Temperaturanstieg mit Memory-Funktion
- Urlaubsschaltung

**Kühlteil**
- Kühlraum: 301 l Nutzinhalt
- Optimale Kälteverteilung durch Innenventilator
- AirFreshfilter
- 5 Abstellflächen aus Sicherheitsglas, davon 2 höhenverstellbar, 3 Glasplatten ausziehbar
- 4 Türabsteller, davon 1 mit EasyLift Türabsteller
- FlexShelf (Multifunktions-Ablage)
- Butter-/Käsefach mit Klappe
- Super-Kühlen

**VitaFresh**
- Hält frische Lebensmittel länger frisch

**Gefrierteil**
- LowFrost - geringere Eisbildung, schnelleres Abtauen
- ****-Gefrierraum: 111 l Nutzinhalt
- Gefriervermögen: 15 kg in 24 Std.
- Lagerzeit bei Störung: 44 Std.
- VarioZone: herausnehmbare Glasablagen für eine flexible Nutzung des Gefrierraums
- 3 transparente Gefriergut-Schubladen, davon 1 BigBox
- Super-Gefrieren

**Technische Informationen**
- Türanschlag rechts, wechselbar
- Türöffnungswinkel 90°
- Gerätemaße[2] (H x B x T): 201,0 x 70,0 x 65,0 cm
- Klimaklasse SN-T

**Zubehör**
- 2 x Kälteakku, 3 x Eierablage, 1 x Eiswürfelschale

* Unverbindliche Preisempfehlung des Herstellers inkl. 20% Mwst. UPE gültig ab 01.11.2017.
[1] Auf Basis der Ergebnisse der Normprüfung über 24 Std. Tatsächlicher Verbrauch abhängig von Nutzung/Standort des Geräts.
[2] Damit der deklarierte Energieverbrauch erzielt wird, sind die dem Gerät beigefügten Abstandhalter zu verwenden. Hierdurch vergrößert sich die Gerätetiefe um ca. 3,5 cm. Das Gerät ist ohne Verwendung der Abstandhalter voll funktionsfähig, hat aber einen geringfügig höheren Energieverbrauch.

# Serie 6 Kühl-Gefrier-Kombinationen XL-Geräte

Test sieger

Green Technology inside

Green Technology inside

Green Technology inside

## Serie | 6 KGE49BI41 Edelstahl € 1.179,00*

Energie A+++ | AntiFingerprint | LowFrost | VitaFresh | LED Licht | 70 cm

**Leistung und Verbrauch**
- Energie-Effizienz-Klasse: A+++
- Energieverbrauch[1]: 175 kWh/Jahr
- Nutzinhalt gesamt: 412 l
- Geräuschwert: 38 dB(A) re 1 pW

**Design und Komfort**
- Türen Edelstahl mit Anti-Fingerprint, Seitenwände Chrome-Inox Metallic
- Vertikaler Stangengriff
- TouchControl - Elektronische Temperatur-regelung, exakt digital ablesbar
- LED Beleuchtung
- Innenausstattung mit Metall-Applikationen
- Getrennte Temperaturregelung für Kühl- und Gefrierraum
- Akustischer Alarm Kühlschranktür
- Optisches und akustisches Warnsignal bei Temperaturanstieg mit Memory-Funktion
- Urlaubsschaltung

**Kühlteil**
- Kühlraum: 301 l Nutzinhalt
- Optimale Kälteverteilung durch Innenventilator
- AirFreshfilter
- 5 Abstellflächen aus Sicherheitsglas, davon 2 höhenverstellbar, 3 Glasplatten ausziehbar
- 4 Türabsteller, davon 1 mit EasyLift Türabsteller
- FlexShelf (Multifunktions-Ablage)
- Butter-/Käsefach mit Klappe
- Super-Kühlen

**VitaFresh**
- Hält frische Lebensmittel länger frisch

**Gefrierteil**
- LowFrost - geringere Eisbildung, schnelleres Abtauen
- ****-Gefrierraum: 111 l Nutzinhalt
- Gefriervermögen: 15 kg in 24 Std.
- Lagerzeit bei Störung: 44 Std.
- VarioZone: herausnehmbare Glasablagen für eine flexible Nutzung des Gefrierraums
- 3 transparente Gefriergut-Schubladen, davon 1 BigBox
- Super-Gefrieren

**Technische Informationen**
- Türanschlag rechts, wechselbar
- Türöffnungswinkel 90°
- Gerätemaße[2] (H x B x T): 201,0 x 70,0 x 65,0 cm
- Klimaklasse SN-T

**Zubehör**
- 2 x Kälteakku, 3 x Eierablage, 1 x Eiswürfelschale

## Serie | 6 KGE49AI41 Edelstahl € 1.179,00*

Energie A+++ | AntiFingerprint | LowFrost | VitaFresh | LED Licht | 70 cm

**Leistung und Verbrauch**
- Energie-Effizienz-Klasse: A+++
- Energieverbrauch[1]: 175 kWh/Jahr
- Nutzinhalt gesamt: 412 l
- Geräuschwert: 38 dB(A) re 1 pW

**Design und Komfort**
- Türen Edelstahl mit Anti-Fingerprint, Seitenwände Chrome-Inox Metallic
- Vertikal integrierte Griffe mit Chrome Applikation
- TouchControl - Elektronische Temperatur-regelung, exakt digital ablesbar
- LED Beleuchtung
- Innenausstattung mit Metall-Applikationen
- Getrennte Temperaturregelung für Kühl- und Gefrierraum
- Akustischer Alarm Kühlschranktür
- Optisches und akustisches Warnsignal bei Temperaturanstieg mit Memory-Funktion
- Urlaubsschaltung

**Kühlteil**
- Kühlraum: 301 l Nutzinhalt
- Optimale Kälteverteilung durch Innenventilator
- AirFreshfilter
- 5 Abstellflächen aus Sicherheitsglas, davon 2 höhenverstellbar, 4 Glasplatten ausziehbar
- 4 Türabsteller, davon 1 mit EasyLift Türabsteller
- Spezial-Flaschenrost, glanzverchromt
- Butter-/Käsefach mit Klappe
- Super-Kühlen

**VitaFresh**
- Hält frische Lebensmittel länger frisch

**Gefrierteil**
- LowFrost - geringere Eisbildung, schnelleres Abtauen
- ****-Gefrierraum: 111 l Nutzinhalt
- Gefriervermögen: 15 kg in 24 Std.
- Lagerzeit bei Störung: 44 Std.
- VarioZone: herausnehmbare Glasablagen für eine flexible Nutzung des Gefrierraums
- 3 transparente Gefriergut-Schubladen, davon 1 BigBox
- Super-Gefrieren

**Technische Informationen**
- Türanschlag rechts, wechselbar
- Türöffnungswinkel 90°
- Gerätemaße[2] (H x B x T): 201,0 x 70,0 x 65,0 cm
- Klimaklasse SN-T

**Zubehör**
- 2 x Kälteakku, 3 x Eierablage, 1 x Eiswürfelschale

## Serie | 6 KGE49AW41 Weiß € 1.059,00*

Energie A+++ | LowFrost | VitaFresh | LED Licht | 70 cm

**Leistung und Verbrauch**
- Energie-Effizienz-Klasse: A+++
- Energieverbrauch[1]: 175 kWh/Jahr
- Nutzinhalt gesamt: 412 l
- Geräuschwert: 38 dB(A) re 1 pW

**Design und Komfort**
- Türen weiß, Seitenwände weiß
- Vertikal integrierte Griffe mit Chrome Applikation
- TouchControl - Elektronische Temperatur-regelung, exakt digital ablesbar
- LED Beleuchtung
- Innenausstattung mit Metall-Applikationen
- Getrennte Temperaturregelung für Kühl- und Gefrierraum
- Akustischer Alarm Kühlschranktür
- Optisches und akustisches Warnsignal bei Temperaturanstieg mit Memory-Funktion
- Urlaubsschaltung

**Kühlteil**
- Kühlraum: 301 l Nutzinhalt
- Optimale Kälteverteilung durch Innenventilator
- AirFreshfilter
- 5 Abstellflächen aus Sicherheitsglas, davon 2 höhenverstellbar, 4 Glasplatten ausziehbar
- 4 Türabsteller, davon 1 mit EasyLift Türabsteller
- Spezial-Flaschenrost, glanzverchromt
- Super-Kühlen

**VitaFresh**
- Hält frische Lebensmittel länger frisch

**Gefrierteil**
- LowFrost - geringere Eisbildung, schnelleres Abtauen
- ****-Gefrierraum: 111 l Nutzinhalt
- Gefriervermögen: 15 kg in 24 Std.
- Lagerzeit bei Störung: 44 Std.
- VarioZone: herausnehmbare Glasablagen für eine flexible Nutzung des Gefrierraums
- 3 transparente Gefriergut-Schubladen, davon 1 BigBox
- Super-Gefrieren

**Technische Informationen**
- Türanschlag rechts, wechselbar
- Türöffnungswinkel 90°
- Gerätemaße[2] (H x B x T): 201,0 x 70,0 x 65,0 cm
- Klimaklasse SN-T

**Zubehör**
- 2 x Kälteakku, 3 x Eierablage, 1 x Eiswürfelschale

* Unverbindliche Preisempfehlung des Herstellers inkl. 20% Mwst. UPE gültig ab 01.11.2017.
[1] Auf Basis der Ergebnisse der Normprüfung über 24 Std. Tatsächlicher Verbrauch abhängig von Nutzung/Standort des Geräts.
[2] Damit der deklarierte Energieverbrauch erzielt wird, sind die dem Gerät beigefügten Abstandhalter zu verwenden. Hierdurch vergrößert sich die Gerätetiefe um ca. 3,5 cm. Das Gerät ist ohne Verwendung der Abstandhalter voll funktionsfähig, hat aber einen geringfügig höheren Energieverbrauch.

# Serie 4 Kühl-Gefrier-Kombination XL Gerät und Serie 8 Color Glass Kühl-Gefrier-Kombinationen NoFrost

## Serie | 4
**KGN49XI40 Edelstahl** **€ 1.359,00***

Energie A+++ | AntiFingerprint | NoFrost | VitaFresh | 70 cm | Separate Temperaturkontrolle

**Leistung und Verbrauch**
- Energie-Effizienz-Klasse: A+++
- Energieverbrauch[1]: 202 kWh/Jahr
- Nutzinhalt gesamt: 435 l
- Geräuschwert: 38 dB(A) re 1 pW

**Design und Komfort**
- Türen Edelstahl mit Anti-Fingerprint, Seitenwände Chrome-Inox Metallic
- Vertikaler Stangengriff
- Elektronische Temperaturregelung über LED ablesbar
- DimLight
- Getrennte Temperaturregelung für Kühl- und Gefrierraum
- Optischer und akustischer Türalarm
- Optisches und akustisches Warnsignal bei Temperaturanstieg

**Kühlteil**
- Kühlraum: 330 l Nutzinhalt
- AirFreshFilter
- 5 Abstellflächen aus Sicherheitsglas, davon 4 Glasplatten ausziehbar
- Multi Airflow-System für optimale und gleichmäßige Kälteverteilung
- Spezial-Flaschenrost, glanzverchromt
- Super-Kühlen

**VitaFresh**
- Hält frische Lebensmittel länger frisch

**Gefrierteil**
- NoFrost - nie wieder abtauen!
- ****-Gefrierraum: 105 l Nutzinhalt
- Gefriervermögen: 15 kg in 24 Std.
- Lagerzeit bei Störung: 20 Std.
- VarioZone: herausnehmbare Glasablagen für eine flexible Nutzung des Gefrierraums
- Super-Gefrieren

**Technische Informationen**
- Türanschlag rechts, wechselbar
- Gerätemaße[2] (H x B x T): 203,0 x 70,0 x 67,0 cm
- Klimaklasse SN-T

**Zubehör**
- 3 x Eierablage, 1 x Eiswürfelschale mit Deckel, 1 x Flaschenkamm in Türabsteller

## Serie | 8
**KGF39HB45 Schwarz** **€ 1.829,00***

Energie A+++ | NoFrost | VitaFresh pro 0°C | LED Licht | Separate Temperaturkontrolle | TouchControl

**Leistung und Verbrauch**
- Energie-Effizienz-Klasse: A+++
- Energieverbrauch[1]: 180 kWh/Jahr
- Nutzinhalt gesamt: 343 l
- Geräuschwert: 38 dB(A) re 1 pW

**Design und Komfort**
- Türen schwarz hinter Glas, Seitenwände Chrome-Inox Metallic
- Vertikal integrierter Griff
- TouchControl - Elektronische Temperatur-regelung, exakt digital ablesbar
- LED Beleuchtung
- Getrennte Temperaturregelung für Kühl- und Gefrierraum
- Optischer und akustischer Türalarm
- **Home Connect Funktion**

**Kühlteil**
- Kühlraum: 256 l Nutzinhalt
- 4 Abstellflächen aus Sicherheitsglas, davon 3 höhenverstellbar
- 3 Türabsteller, davon 1 Butter-/ Käsefach
- Multi Airflow-System für optimale und gleichmäßige Kälteverteilung
- AirFreshFilter
- Spezial-Flaschenrost, glanzverchromt
- Super-Kühlen

**VitaFresh pro 0°C**
- Hält frische Lebensmittel bis zu dreimal länger frisch - dank 0°C-Technik und optimaler Luftfeuchtigkeit
- Nutzinhalt nahe 0°C: 81 l

**Gefrierteil**
- NoFrost - nie wieder abtauen!
- ****-Gefrierraum: 87 l Nutzinhalt
- Gefriervermögen: 14 kg in 24 Std.
- Lagerzeit bei Störung: 16 Std.
- VarioZone: herausnehmbare Sicherheitsglasab-lagen für eine flexible Nutzung des Gefrierraums
- 3 transparente Gefriergut-Schubladen
- Super-Gefrieren

**Technische Informationen**
- Türanschlag rechts, wechselbar
- Türöffnungswinkel 90°
- Gerätemaße[2] (H x B x T): 203,0 x 60,0 x 66,0 cm
- Klimaklasse SN-T

**Zubehör**
- 2 x Kälteakku, 3 x Eierablage, 1 x Eiswürfelschale mit Deckel, 1 x Flaschenkamm in Türabsteller

## Serie | 8
**KGF39SB45 Schwarz** **€ 1.779,00***

Energie A+++ | NoFrost | VitaFresh pro 0°C | LED Licht | Separate Temperaturkontrolle | TouchControl

**Leistung und Verbrauch**
- Energie-Effizienz-Klasse: A+++
- Energieverbrauch[1]: 180 kWh/Jahr
- Nutzinhalt gesamt: 343 l
- Geräuschwert: 38 dB(A) re 1 pW

**Design und Komfort**
- Türen schwarz hinter Glas, Seitenwände Chrome-Inox Metallic
- Vertikal integrierter Griff
- TouchControl - Elektronische Temperatur-regelung, exakt digital ablesbar
- LED Beleuchtung
- Getrennte Temperaturregelung für Kühl- und Gefrierraum
- Optischer und akustischer Türalarm
- **Home Connect Funktion mit WiFi-Dongle als Sonderzubehör KSZ10HC00 möglich**

**Kühlteil**
- Kühlraum: 256 l Nutzinhalt
- 4 Abstellflächen aus Sicherheitsglas, davon 3 höhenverstellbar
- 3 Türabsteller, davon 1 Butter-/ Käsefach
- Multi Airflow-System für optimale und gleichmäßige Kälteverteilung
- AirFreshFilter
- Spezial-Flaschenrost, glanzverchromt
- Super-Kühlen

**VitaFresh pro 0°C**
- Hält frische Lebensmittel bis zu dreimal länger frisch - dank 0°C-Technik und optimaler Luftfeuchtigkeit
- Nutzinhalt nahe 0°C: 81 l

**Gefrierteil**
- NoFrost - nie wieder abtauen!
- ****-Gefrierraum: 87 l Nutzinhalt
- Gefriervermögen: 14 kg in 24 Std.
- Lagerzeit bei Störung: 16 Std.
- VarioZone: herausnehmbare Sicherheitsglasab-lagen für eine flexible Nutzung des Gefrierraums
- 3 transparente Gefriergut-Schubladen
- Super-Gefrieren

**Technische Informationen**
- Türanschlag rechts, wechselbar
- Türöffnungswinkel 90°
- Gerätemaße[2] (H x B x T): 203,0 x 60,0 x 66,0 cm
- Klimaklasse SN-T

**Zubehör**
- 2 x Kälteakku, 3 x Eierablage, 1 x Eiswürfelschale mit Deckel, 1 x Flaschenkamm in Türabsteller

* Unverbindliche Preisempfehlung des Herstellers inkl. 20% Mwst. UPE gültig ab 01.11.2017.
[1] Auf Basis der Ergebnisse der Normprüfung über 24 Std. Tatsächlicher Verbrauch abhängig von Nutzung/Standort des Geräts.
[2] Damit der deklarierte Energieverbrauch erzielt wird, sind die dem Gerät beigefügten Abstandhalter zu verwenden. Hierdurch vergrößert sich die Gerätetiefe um ca. 3,5 cm. Das Gerät ist ohne Verwendung der Abstandhalter voll funktionsfähig, hat aber einen geringfügig höheren Energieverbrauch.

# Serie 8 Color Glass Kühl-Gefrier-Kombinationen NoFrost

| Serie \| **8**<br>**KGF39SM45 Edelstahl** | Serie \| **8**<br>**KGF39SW45 Weiß** | Serie \| **8**<br>**KGF39SR45 Rot** |
|---|---|---|
| **€ 1.739,00*** | **€ 1.779,00*** | **€ 1.779,00*** |

**Leistung und Verbrauch**
- Energie-Effizienz-Klasse: A+++
- Energieverbrauch[1]: 180 kWh/Jahr
- Nutzinhalt gesamt: 343 l
- Geräuschwert: 38 dB(A) re 1 pW

**Design und Komfort**
- Türen Edelstahl hinter Glas, Seitenwände Chrome-Inox Metallic
- Vertikal integrierter Griff
- TouchControl - Elektronische Temperaturregelung, exakt digital ablesbar
- DimLight
- Optischer und akustischer Türalarm
- **Home Connect Funktion mit WiFi-Dongle als Sonderzubehör KSZ10HC00 möglich**

**Kühlteil**
- Kühlraum: 256 l Nutzinhalt
- 4 Abstellflächen aus Sicherheitsglas, davon 3 höhenverstellbar
- 3 Türabsteller, davon 1 Butter-/ Käsefach
- Multi Airflow-System für optimale und gleichmäßige Kälteverteilung
- AirFreshFilter
- Spezial-Flaschenrost, glanzverchromt
- Super-Kühlen

**VitaFresh pro 0°C**
- Hält frische Lebensmittel bis zu dreimal länger frisch - dank 0°C-Technik und optimaler Luftfeuchtigkeit
- Nutzinhalt nahe 0° C: 81 l

**Gefrierteil**
- NoFrost - nie wieder abtauen!
- ****-Gefrierraum: 87 l Nutzinhalt
- Gefriervermögen: 14 kg in 24 Std.
- Lagerzeit bei Störung: 16 Std.
- VarioZone: herausnehmbare Sicherheitsglasablagen für eine flexible Nutzung des Gefrierraums
- 3 transparente Gefriergut-Schubladen
- Super-Gefrieren

**Technische Informationen**
- Türanschlag rechts, wechselbar
- Türöffnungswinkel 90°
- Gerätemaße[2] (H x B x T): 203,0 x 60,0 x 66,0 cm
- Klimaklasse SN-T

**Zubehör**
- 2 x Kälteakku, 3 x Eierablage, 1 x Eiswürfelschale mit Deckel, 1 x Flaschenkamm in Türabsteller

* Unverbindliche Preisempfehlung des Herstellers inkl. 20% Mwst. UPE gültig ab 01.11.2017.
[1] Auf Basis der Ergebnisse der Normprüfung über 24 Std. Tatsächlicher Verbrauch abhängig von Nutzung/Standort des Geräts.
[2] Damit der deklarierte Energieverbrauch erzielt wird, sind die dem Gerät beigefügten Abstandhalter zu verwenden. Hierdurch vergrößert sich die Gerätetiefe um ca. 3,5 cm. Das Gerät ist ohne Verwendung der Abstandhalter voll funktionsfähig, hat aber einen geringfügig höheren Energieverbrauch.

# Serie 8 und Serie 6 Kühl-Gefrier-Kombinationen NoFrost

| Serie \| **8**<br>**KGF39HI45 Edelstahl** | **€ 1.609,00*** |
|---|---|

| Serie \| **8**<br>**KGF39PI45 Edelstahl** | **€ 1.559,00**** |
|---|---|

| Serie \| **6**<br>**KGN39AI45 Edelstahl** | **€ 1.359,00*** |
|---|---|

**Leistung und Verbrauch**
- Energie-Effizienz-Klasse: A+++
- Energieverbrauch[1]: 180 kWh/Jahr
- Nutzinhalt gesamt: 343 l
- Geräuschwert: 38 dB(A) re 1 pW

**Design und Komfort**
- Türen Edelstahl mit Anti-Fingerprint, Seitenwände Chrome-Inox Metallic
- Vertikaler Stangengriff
- TouchControl - Elektronische Temperatur-regelung, exakt digital ablesbar
- LED Beleuchtung
- Getrennte Temperaturregelung für Kühl- und Gefrierraum
- Optischer und akustischer Türalarm
- **Home Connect Funktion**

**Kühlteil**
- Kühlraum: 256 l Nutzinhalt
- 4 Abstellflächen aus Sicherheitsglas, davon 3 höhenverstellbar
- 3 Türabsteller, davon 1 Butter-/ Käsefach
- Multi Airflow-System für optimale und gleichmäßige Kälteverteilung
- AirFreshFilter
- Spezial-Flaschenrost, glanzverchromt
- Super-Kühlen

**VitaFresh pro 0°C**
- Hält frische Lebensmittel bis zu dreimal länger frisch - dank 0°C-Technik und optimaler Luftfeuchtigkeit
- Nutzinhalt nahe 0° C: 81 l

**Gefrierteil**
- NoFrost - nie wieder abtauen!
- ****-Gefrierraum: 87 l Nutzinhalt
- Gefriervermögen: 14 kg in 24 Std.
- Lagerzeit bei Störung: 16 Std.
- VarioZone: herausnehmbare Sicherheitsglasab-lagen für eine flexible Nutzung des Gefrierraums
- 3 transparente Gefriergut-Schubladen
- Super-Gefrieren

**Technische Informationen**
- Türanschlag rechts, wechselbar
- Türöffnungswinkel 90°
- Gerätemaße[2] (H x B x T): 203,0 x 60,0 x 66,0 cm
- Klimaklasse SN-T

**Zubehör**
- 2 x Kälteakku, 3 x Eierablage, 1 x Eiswürfelschale mit Deckel, 1 x Flaschenkamm in Türabsteller

**Leistung und Verbrauch**
- Energie-Effizienz-Klasse: A+++
- Energieverbrauch[1]: 180 kWh/Jahr
- Nutzinhalt gesamt: 343 l
- Geräuschwert: 38 dB(A) re 1 pW

**Design und Komfort**
- Türen Edelstahl mit Anti-Fingerprint, Seitenwände Chrome-Inox Metallic
- Vertikaler Stangengriff
- TouchControl - Elektronische Temperatur-regelung, exakt digital ablesbar
- LED Beleuchtung
- Getrennte Temperaturregelung für Kühl- und Gefrierraum
- Optischer und akustischer Türalarm
- **Home Connect Funktion mit WiFi-Dongle als Sonderzubehör KSZ10HC00 möglich**

**Kühlteil**
- Kühlraum: 256 l Nutzinhalt
- 4 Abstellflächen aus Sicherheitsglas, davon 3 höhenverstellbar
- 3 Türabsteller, davon 1 Butter-/ Käsefach
- Multi Airflow-System für optimale und gleichmäßige Kälteverteilung
- AirFreshFilter
- Spezial-Flaschenrost, glanzverchromt
- Super-Kühlen

**VitaFresh pro 0°C**
- Hält frische Lebensmittel bis zu dreimal länger frisch - dank 0°C-Technik und optimaler Luftfeuchtigkeit
- Nutzinhalt nahe 0° C: 81 l

**Gefrierteil**
- NoFrost - nie wieder abtauen!
- ****-Gefrierraum: 87 l Nutzinhalt
- Gefriervermögen: 14 kg in 24 Std.
- Lagerzeit bei Störung: 16 Std.
- VarioZone: herausnehmbare Sicherheitsglasab-lagen für eine flexible Nutzung des Gefrierraums
- 3 transparente Gefriergut-Schubladen
- Super-Gefrieren

**Technische Informationen**
- Türanschlag rechts, wechselbar
- Türöffnungswinkel 90°
- Gerätemaße[2] (H x B x T): 203,0 x 60,0 x 66,0 cm
- Klimaklasse SN-T

**Zubehör**
- 2 x Kälteakku, 3 x Eierablage, 1 x Eiswürfelschale mit Deckel, 1 x Flaschenkamm in Türabsteller

**Leistung und Verbrauch**
- Energie-Effizienz-Klasse: A+++
- Energieverbrauch[1]: 182 kWh/Jahr
- Nutzinhalt gesamt: 366 l
- Geräuschwert: 36 dB(A) re 1 pW

**Design und Komfort**
- Türen Edelstahl mit Anti-Fingerprint, Seitenwände Chrome-Inox Metallic
- Vertikaler Stangengriff
- TouchControl - Elektronische Temperatur-regelung, exakt digital ablesbar
- LED Beleuchtung
- Getrennte Temperaturregelung für Kühl- und Gefrierraum
- Optischer und akustischer Türalarm
- **Home Connect Funktion mit WiFi-Dongle als Sonderzubehör KSZ10HC00 möglich**

**Kühlteil**
- Kühlraum: 279 l Nutzinhalt
- 5 Abstellflächen aus Sicherheitsglas, davon 3 höhenverstellbar
- 4 Türabsteller, davon 1 Butter-/ Käsefach
- Multi Airflow-System für optimale und gleichmäßige Kälteverteilung
- AirFreshFilter, Temperaturindikator (innen)
- Spezial-Flaschenrost, glanzverchromt
- Super-Kühlen

**VitaFresh plus**
- Hält frische Lebensmittel bis zu zweimal länger frisch
- Nutzinhalt nahe 0° C: 21 l

**Gefrierteil**
- NoFrost - nie wieder abtauen!
- ****-Gefrierraum: 87 l Nutzinhalt
- Gefriervermögen: 14 kg in 24 Std.
- Lagerzeit bei Störung: 16 Std.
- VarioZone: herausnehmbare Sicherheitsglasab-lagen für eine flexible Nutzung des Gefrierraums
- 3 transparente Gefriergut-Schubladen
- Super-Gefrieren

**Technische Informationen**
- Türanschlag rechts, wechselbar
- Türöffnungswinkel 90°
- Gerätemaße[2] (H x B x T): 203,0 x 60,0 x 66,0 cm
- Klimaklasse SN-T

**Zubehör**
- 2 x Kälteakku, 3 x Eierablage, 1 x Eiswürfelschale mit Deckel, 1 x Flaschenkamm in Türabsteller

* Unverbindliche Preisempfehlung des Herstellers inkl. 20% Mwst. UPE gültig ab 01.11.2017.
[1] Auf Basis der Ergebnisse der Normprüfung über 24 Std. Tatsächlicher Verbrauch abhängig von Nutzung/Standort des Geräts.
[2] Damit der deklarierte Energieverbrauch erzielt wird, sind die dem Gerät beigefügten Abstandhalter zu verwenden. Hierdurch vergrößert sich die Gerätetiefe um ca. 3,5 cm. Das Gerät ist ohne Verwendung der Abstandhalter voll funktionsfähig, hat aber einen geringfügig höheren Energieverbrauch.

# Serie 6 Kühl-Gefrier-Kombination NoFrost

## Serie | 6
**KGN36HI32 Edelstahl € 1.379,00***

**Leistung und Verbrauch**
- Energie-Effizienz-Klasse: A++
- Energieverbrauch[1]: 258 kWh/Jahr
- Nutzinhalt gesamt: 320 l
- Geräuschwert: 42 dB(A) re 1 pW

**Design und Komfort**
- Türen Edelstahl mit Anti-Fingerprint, Seitenwände Chrome-Inox Metallic
- Vertikaler Stangengriff
- TouchControl - Elektronische Temperaturregelung, exakt digital ablesbar - in die Türe integriert
- LED Beleuchtung
- Innenausstattung mit Metallapplikationen
- Getrennte Temperaturregelung für Kühl- und Gefrierraum
- Akustischer Türalarm
- Optisches und akustisches Warnsignal bei Temperaturanstieg, mit Memory-Funktion
- **Home Connect Funktion: integrierte Kameras im Kühlbereich für den perfekten Überblick**

**Kühlteil**
- Kühlraum: 234 l Nutzinhalt
- 4 Abstellflächen aus Sicherheitsglas, davon 2 höhenverstellbar
- 3 Türabsteller
- Multi Airflow-System für optimale und gleichmäßige Kälteverteilung
- Spezial-Flaschenrost, glanzverchromt
- Flaschenwelle
- Super-Kühlen
- FreshSense - Konstante Temperatur durch intelligente Sensortechnik

**VitaFresh**
- Hält frische Lebensmittel länger frisch
- Nutzinhalt nahe 0° C: 23 l

**Gefrierteil**
- NoFrost - nie wieder abtauen!
- ****-Gefrierraum: 86 l Nutzinhalt
- Gefriervermögen: 14 kg in 24 Std.
- Lagerzeit bei Störung: 16 Std.
- VarioZone: herausnehmbare Sicherheitsglasablagen für eine flexible Nutzung des Gefrierraums
- 3 transparente Gefriergut-Schubladen
- Super-Gefrieren

**Technische Informationen**
- Türanschlag rechts
- Gerätemaße[2] (H x B x T): 187,0 x 60,0 x 65,0 cm
- Klimaklasse SN-T

**Zubehör**
- 1 x Beerenschale, 1 x Eierablage, 2 x Eiswürfelschale, 1 x Flaschenkamm in Türabsteller

## Serie | 6
**KGN36AI45 Edelstahl € 1.309,00***

**Leistung und Verbrauch**
- Energie-Effizienz-Klasse: A+++
- Energieverbrauch[1]: 173 kWh/Jahr
- Nutzinhalt gesamt: 324 l
- Geräuschwert: 36 dB(A) re 1 pW

**Design und Komfort**
- Türen Edelstahl mit Anti-Fingerprint, Seitenwände Chrome-Inox Metallic
- Vertikaler Stangengriff
- TouchControl - Elektronische Temperaturregelung, exakt digital ablesbar
- LED Beleuchtung
- Getrennte Temperaturregelung für Kühl- und Gefrierraum
- **Home Connect Funktion mit WiFi-Dongle als Sonderzubehör KSZ10HC00 möglich**

**Kühlteil**
- Kühlraum: 237 l Nutzinhalt
- AirFreshFilter
- 4 Abstellflächen aus Sicherheitsglas, davon 2 höhenverstellbar
- 3 Türabsteller
- Multi Airflow-System für optimale und gleichmäßige Kälteverteilung
- Spezial-Flaschenrost, glanzverchromt
- Flaschenwelle
- Super-Kühlen

**VitaFresh plus**
- Hält frische Lebensmittel bis zu zweimal länger frisch
- Nutzinhalt nahe 0° C: 21 l

**Gefrierteil**
- NoFrost - nie wieder abtauen!
- ****-Gefrierraum: 87 l Nutzinhalt
- Gefriervermögen: 14 kg in 24 Std.
- Lagerzeit bei Störung: 16 Std.
- VarioZone: herausnehmbare Sicherheitsglasablagen für eine flexible Nutzung des Gefrierraums
- 3 transparente Gefriergut-Schubladen
- Super-Gefrieren

**Technische Informationen**
- Türanschlag rechts, wechselbar
- Türöffnungswinkel 90°
- Gerätemaße[2] (H x B x T): 186,0 x 60,0 x 66,0 cm
- Klimaklasse SN-T

**Zubehör**
- 2 x Kälteakku, 3 x Eierablage, 1 x Eiswürfelschale mit Deckel, 1 x Flaschenkamm in Türabsteller

* Unverbindliche Preisempfehlung des Herstellers inkl. 20% Mwst. UPE gültig ab 01.11.2017.
[1] Auf Basis der Ergebnisse der Normprüfung über 24 Std. Tatsächlicher Verbrauch abhängig von Nutzung/Standort des Geräts.
[2] Damit der deklarierte Energieverbrauch erzielt wird, sind die dem Gerät beigefügten Abstandhalter zu verwenden. Hierdurch vergrößert sich die Gerätetiefe um ca. 3,5 cm. Das Gerät ist ohne Verwendung der Abstandhalter voll funktionsfähig, hat aber einen geringfügig höheren Energieverbrauch.

# Serie 4 Kühl-Gefrier-Kombinationen NoFrost

## Serie | 4
**KGN36XI47 Edelstahl € 1.209,00***

**Leistung und Verbrauch**
- Energie-Effizienz-Klasse: A+++
- Energieverbrauch[1]: 173 kWh/Jahr
- Nutzinhalt gesamt: 324 l
- Geräuschwert: 36 dB(A) re 1 pW

**Design und Komfort**
- Türen Edelstahl mit Anti-Fingerprint, Seitenwände Chrome-Inox Metallic
- Vertikaler Stangengriff
- Elektronische Temperaturregelung über LED-Display ablesbar
- LED Beleuchtung
- Getrennte Temperaturregelung für Kühl- und Gefrierraum
- Optischer und akustischer Türalarm
- Optisches und akustisches Warnsignal bei Temperaturanstieg

**Kühlteil**
- Kühlraum: 237 l Nutzinhalt
- AirFreshFilter
- 4 Abstellflächen aus Sicherheitsglas, davon 2 höhenverstellbar
- 1 Flaschenabsteller, 2 Türabsteller
- Multi Airflow-System für optimale und gleichmäßige Kälteverteilung
- Spezial-Flaschenrost, glanzverchromt
- Flaschenwelle
- Super-Kühlen

**VitaFresh**
- Hält frische Lebensmittel länger frisch
- Nutzinhalt nahe 0° C: 24 l

**Gefrierteil**
- NoFrost - nie wieder abtauen!
- ****-Gefrierraum: 87 l Nutzinhalt
- Gefriervermögen: 14 kg in 24 Std.
- Lagerzeit bei Störung: 16 Std.
- VarioZone: herausnehmbare Sicherheitsglasablagen für eine flexible Nutzung des Gefrierraums
- 3 transparente Gefriergut-Schubladen
- Super-Gefrieren

**Technische Informationen**
- Türanschlag rechts, wechselbar
- Türöffnungswinkel 90°
- Gerätemaße[2] (H x B x T): 186,0 x 60,0 x 66,0 cm
- Klimaklasse SN-T

**Zubehör**
- 3 x Eierablage, 1 x Eiswürfelschale mit Deckel

## Serie | 4
**KGN36VL45 Edelstahl-Optik € 1.059,00***

**Leistung und Verbrauch**
- Energie-Effizienz-Klasse: A+++
- Energieverbrauch[1]: 173 kWh/Jahr
- Nutzinhalt gesamt: 324 l
- Geräuschwert: 36 dB(A) re 1 pW

**Design und Komfort**
- Türen Edelstahl Optik, Seitenwände Chrome-Inox Metallic
- Vertikal integrierter Griff
- Elektronische Temperaturregelung über LED ablesbar
- DimLight
- Getrennte Temperaturregelung für Kühl- und Gefrierraum
- Optischer und akustischer Türalarm
- Optisches und akustisches Warnsignal bei Temperaturanstieg

**Kühlteil**
- Kühlraum: 237 l Nutzinhalt
- Temperaturindikator (innen), AirFreshFilter
- 4 Abstellflächen aus Sicherheitsglas, davon 2 höhenverstellbar, 2 Glasplatten ausziehbar
- Multi Airflow-System für optimale und gleichmäßige Kälteverteilung
- Spezial-Flaschenrost, glanzverchromt
- Super-Kühlen

**VitaFresh**
- Hält frische Lebensmittel länger frisch
- Nutzinhalt nahe 0° C: 24 l

**Gefrierteil**
- NoFrost - nie wieder abtauen!
- ****-Gefrierraum: 87 l Nutzinhalt
- Gefriervermögen: 14 kg in 24 Std.
- Lagerzeit bei Störung: 16 Std.
- 3 transparente Gefriergut-Schubladen
- Super-Gefrieren

**Technische Informationen**
- Türanschlag rechts, wechselbar
- Gerätemaße[2] (H x B x T): 186,0 x 60,0 x 66,0 cm
- Klimaklasse SN-T

**Zubehör**
- 3 x Eierablage, 1 x Eiswürfelschale mit Deckel

* Unverbindliche Preisempfehlung des Herstellers inkl. 20% Mwst. UPE gültig ab 01.11.2017.
[1] Auf Basis der Ergebnisse der Normprüfung über 24 Std. Tatsächlicher Verbrauch abhängig von Nutzung/Standort des Geräts.
[2] Damit der deklarierte Energieverbrauch erzielt wird, sind die dem Gerät beigefügten Abstandhalter zu verwenden. Hierdurch vergrößert sich die Gerätetiefe um ca. 3,5 cm. Das Gerät ist ohne Verwendung der Abstandhalter voll funktionsfähig, hat aber einen geringfügig höheren Energieverbrauch.

# Serie 4 und Serie 2 Kühl-Gefrier-Kombinationen NoFrost

| Serie \| **4**<br>**KGN36XW45 Weiß** **€ 1.059,00*** | Serie \| **4**<br>**KGN36VW35 Weiß** **€ 859,00*** | Serie \| **2**<br>**KGN36NL30 Edelstahl-Optik** **€ 809,00*** |
|---|---|---|
| Energie A+++ · NoFrost · VitaFresh · LED Licht · Separate Temperaturkontrolle | Energie A++ · NoFrost · VitaFresh · LED Licht · Separate Temperaturkontrolle | Energie A++ · NoFrost · SuperGefrieren · LED Licht |
| **Leistung und Verbrauch**<br>- Energie-Effizienz-Klasse: A+++<br>- Energieverbrauch[1]: 173 kWh/Jahr<br>- Nutzinhalt gesamt: 324 l<br>- Geräuschwert: 36 dB(A) re 1 pW | **Leistung und Verbrauch**<br>- Energie-Effizienz-Klasse: A++<br>- Energieverbrauch[1]: 260 kWh/Jahr<br>- Nutzinhalt gesamt: 324 l<br>- Geräuschwert: 39 dB(A) re 1 pW | **Leistung und Verbrauch**<br>- Energie-Effizienz-Klasse: A++<br>- Energieverbrauch[1]: 235 kWh/Jahr<br>- Nutzinhalt gesamt: 302 l<br>- Geräuschwert: 42 dB(A) re 1 pW |
| **Design und Komfort**<br>- Türen weiß, Seitenwände weiß<br>- Vertikaler Stangengriff<br>- Elektronische Temperaturregelung über LED-Display ablesbar<br>- LED Beleuchtung<br>- Getrennte Temperaturregelung für Kühl- und Gefrierraum<br>- Optischer und akustischer Türalarm<br>- Optisches und akustisches Warnsignal bei Temperaturanstieg | **Design und Komfort**<br>- Türen weiß, Seitenwände weiß<br>- Vertikal integrierter Griff<br>- Elektronische Temperaturregelung über LED ablesbar<br>- LED Beleuchtung<br>- Getrennte Temperaturregelung für Kühl- und Gefrierraum<br>- Optischer und akustischer Türalarm<br>- Optisches und akustisches Warnsignal bei Temperaturanstieg | **Design und Komfort**<br>- Türen Edelstahl Optik, Seitenwände Chrome-Inox Metallic<br>- Horizontal integrierter Griff<br>- LED Beleuchtung |
| **Kühlteil**<br>- Kühlraum: 237 l Nutzinhalt<br>- AirFreshFilter<br>- 4 Abstellflächen aus Sicherheitsglas, davon 2 höhenverstellbar<br>- 1 Flaschenabsteller, 2 Türabsteller<br>- Multi Airflow-System für optimale und gleichmäßige Kälteverteilung<br>- Spezial-Flaschenrost, glanzverchromt<br>- Flaschenwelle<br>- Super-Kühlen | **Kühlteil**<br>- Kühlraum: 237 l Nutzinhalt<br>- AirFreshFilter<br>- 4 Abstellflächen aus Sicherheitsglas, davon 2 höhenverstellbar<br>- 1 Flaschenabsteller, 2 Türabsteller<br>- Multi Airflow-System für optimale und gleichmäßige Kälteverteilung<br>- Spezial-Flaschenrost, glanzverchromt<br>- Flaschenwelle für 2 Flaschen<br>- Super-Kühlen | **Kühlteil**<br>- Kühlraum: 215 l Nutzinhalt<br>- 4 Abstellflächen aus Sicherheitsglas, davon 3 höhenverstellbar<br>- 4 Türabsteller<br>- Multi Airflow-System für optimale und gleichmäßige Kälteverteilung |
| **VitaFresh**<br>- Hält frische Lebensmittel länger frisch<br>- Nutzinhalt nahe 0° C: 24 l | **VitaFresh**<br>- Hält frische Lebensmittel länger frisch<br>- Nutzinhalt nahe 0° C: 24 l | **MultiBox**<br>- Transparente Schublade mit Wellenboden, ideal zur Lagerung von Obst und Gemüse |
| **Gefrierteil**<br>- NoFrost - nie wieder abtauen!<br>- ****-Gefrierraum: 87 l Nutzinhalt<br>- Gefriervermögen: 14 kg in 24 Std.<br>- Lagerzeit bei Störung: 16 Std.<br>- VarioZone: herausnehmbare Sicherheitsglasablagen für eine flexible Nutzung des Gefrierraums<br>- 3 transparente Gefriergut-Schubladen<br>- Super-Gefrieren | **Gefrierteil**<br>- NoFrost - nie wieder abtauen!<br>- ****-Gefrierraum: 87 l Nutzinhalt<br>- Gefriervermögen: 14 kg in 24 Std.<br>- Lagerzeit bei Störung: 16 Std.<br>- VarioZone: herausnehmbare Sicherheitsglasablagen für eine flexible Nutzung des Gefrierraums<br>- 3 transparente Gefriergut-Schubladen<br>- Super-Gefrieren | **Gefrierteil**<br>- NoFrost - nie wieder abtauen!<br>- ****-Gefrierraum: 87 l Nutzinhalt<br>- Gefriervermögen: 11 kg in 24 Std.<br>- Lagerzeit bei Störung: 19 Std.<br>- VarioZone<br>- 3 Gefriergut-Schubladen, davon 1 easy accessTray<br>- Elektronische Temperaturregelung über LED ablesbar<br>- Super-Gefrieren |
| **Technische Informationen**<br>- Türanschlag rechts, wechselbar<br>- Türöffnungswinkel 90°<br>- Gerätemaße[2] (H x B x T): 186,0 x 60,0 x 66,0 cm<br>- Klimaklasse SN-T | **Technische Informationen**<br>- Türanschlag rechts, wechselbar<br>- Türöffnungswinkel 90°<br>- Gerätemaße[2] (H x B x T): 186,0 x 60,0 x 66,0 cm<br>- Klimaklasse SN-T | **Technische Informationen**<br>- Türanschlag rechts, wechselbar<br>- Türöffnungswinkel 90°<br>- Gerätemaße[2] (H x B x T): 186,0 x 60,0 x 66,0 cm<br>- Klimaklasse SN-T |
| **Zubehör**<br>- 3 x Eierablage, 1 x Eiswürfelschale mit Deckel | **Zubehör**<br>- 3 x Eierablage, 1 x Eiswürfelschale mit Deckel | **Zubehör**<br>- 3 x Eierablage |

* Unverbindliche Preisempfehlung des Herstellers inkl. 20% Mwst. UPE gültig ab 01.11.2017.
[1] Auf Basis der Ergebnisse der Normprüfung über 24 Std. Tatsächlicher Verbrauch abhängig von Nutzung/Standort des Geräts.
[2] Damit der deklarierte Energieverbrauch erzielt wird, sind die dem Gerät beigefügten Abstandhalter zu verwenden. Hierdurch vergrößert sich die Gerätetiefe um ca. 3,5 cm. Das Gerät ist ohne Verwendung der Abstandhalter voll funktionsfähig, hat aber einen geringfügig höheren Energieverbrauch.

# Serie 2 Kühl-Gefrier-Kombinationen NoFrost

| Serie \| **2**<br>**KGN36NW30 Weiß** **€ 749,00*** | Serie \| **2**<br>**KGN33NL30 Edelstahl-Optik** **€ 749,00*** | Serie \| **2**<br>**KGN33NW30 Weiß** **€ 689,00*** |
|---|---|---|
| Energie A++ · NoFrost · SuperGefrieren · LED Licht | Energie A++ · NoFrost · SuperGefrieren · LED Licht | Energie A++ · NoFrost · LED Licht |
| **Leistung und Verbrauch**<br>- Energie-Effizienz-Klasse: A++<br>- Energieverbrauch[1]: 235 kWh/Jahr<br>- Nutzinhalt gesamt: 302 l<br>- Geräuschwert: 42 dB(A) re 1 pW | **Leistung und Verbrauch**<br>- Energie-Effizienz-Klasse: A++<br>- Energieverbrauch[1]: 228 kWh/Jahr<br>- Nutzinhalt gesamt: 279 l<br>- Geräuschwert: 42 dB(A) re 1 pW | **Leistung und Verbrauch**<br>- Energie-Effizienz-Klasse: A++<br>- Energieverbrauch[1]: 228 kWh/Jahr<br>- Nutzinhalt gesamt: 279 l<br>- Geräuschwert: 42 dB(A) re 1 pW |
| **Design und Komfort**<br>- Türen weiß, Seitenwände weiß<br>- Horizontal integrierter Griff<br>- LED Beleuchtung | **Design und Komfort**<br>- Türen Edelstahl Optik, Seitenwände Chrome-Inox Metallic<br>- Elektronische Temperaturregelung über LED ablesbar<br>- DimLight | **Design und Komfort**<br>- Türen weiß, Seitenwände weiß<br>- Elektronische Temperaturregelung über LED ablesbar<br>- DimLight |
| **Kühlteil**<br>- Kühlraum: 215 l Nutzinhalt<br>- 4 Abstellflächen aus Sicherheitsglas, davon 3 höhenverstellbar<br>- 4 Türabsteller<br>- Multi Airflow-System für optimale und gleichmäßige Kälteverteilung | **Kühlteil**<br>- Kühlraum: 192 l Nutzinhalt<br>- 3 Abstellflächen aus Sicherheitsglas, davon 2 höhenverstellbar<br>- Multi Airflow-System für optimale und gleichmäßige Kälteverteilung | **Kühlteil**<br>- Kühlraum: 192 l Nutzinhalt<br>- 3 Abstellflächen aus Sicherheitsglas, davon 2 höhenverstellbar<br>- 1 durchgehende Türabsteller<br>- Multi Airflow-System für optimale und gleichmäßige Kälteverteilung |
| **MultiBox**<br>- Transparente Schublade mit Wellenboden, ideal zur Lagerung von Obst und Gemüse | **MultiBox**<br>- Transparente Schublade mit Wellenboden, ideal zur Lagerung von Obst und Gemüse | **MultiBox**<br>- Transparente Schublade mit Wellenboden, ideal zur Lagerung von Obst und Gemüse |
| **Gefrierteil**<br>- NoFrost - nie wieder abtauen!<br>- ****-Gefrierraum: 87 l Nutzinhalt<br>- Gefriervermögen: 11 kg in 24 Std.<br>- Lagerzeit bei Störung: 19 Std.<br>- VarioZone<br>- 3 Gefriergut-Schubladen, davon 1 easy accessTray<br>- Elektronische Temperaturregelung über LED ablesbar<br>- Super-Gefrieren | **Gefrierteil**<br>- NoFrost - nie wieder abtauen!<br>- ****-Gefrierraum: 87 l Nutzinhalt<br>- Gefriervermögen: 11 kg in 24 Std.<br>- Lagerzeit bei Störung: 19 Std.<br>- 3 Gefriergut-Schubladen, davon 1 easyAccess Gefrierbox | **Gefrierteil**<br>- ****-Gefrierraum: 87 l Nutzinhalt<br>- Gefriervermögen: 11 kg in 24 Std.<br>- Lagerzeit bei Störung: 19 Std.<br>- 3 Gefriergut-Schubladen, davon 1 easyAccess Gefrierbox |
| **Technische Informationen**<br>- Türanschlag rechts, wechselbar<br>- Türöffnungswinkel 90°<br>- Gerätemaße[2] (H x B x T): 186,0 x 60,0 x 66,0 cm<br>- Klimaklasse SN-T | **Technische Informationen**<br>- Türanschlag rechts, wechselbar<br>- Gerätemaße (H x B x T): 176,0 x 60,0 x 66,0 cm<br>- Klimaklasse SN-T | **Technische Informationen**<br>- Türanschlag rechts, wechselbar<br>- Gerätemaße[2] (H x B x T): 176,0 x 60,0 x 66,0 cm<br>- Klimaklasse SN-T |
| **Zubehör**<br>- 3 x Eierablage | **Zubehör**<br>- 3 x Eierablage | **Zubehör**<br>- 3 x Eierablage |

* Unverbindliche Preisempfehlung des Herstellers inkl. 20% Mwst. UPE gültig ab 01.11.2017.
[1] Auf Basis der Ergebnisse der Normprüfung über 24 Std. Tatsächlicher Verbrauch abhängig von Nutzung/Standort des Geräts.
[2] Damit der deklarierte Energieverbrauch erzielt wird, sind die dem Gerät beigefügten Abstandhalter zu verwenden. Hierdurch vergrößert sich die Gerätetiefe um ca. 3,5 cm. Das Gerät ist ohne Verwendung der Abstandhalter voll funktionsfähig, hat aber einen geringfügig höheren Energieverbrauch.

# Smart Cool Kühl-Gefrier-Kombinationen

Test sieger

Green Technology inside

Green Technology inside

## Serie | 6
**KGE39BI41 Edelstahl € 1.169,00***

Energie A+++ | AntiFingerprint | LowFrost | VitaFresh | LED Licht | Separate Temperaturkontrolle

**Leistung und Verbrauch**
- Energie-Effizienz-Klasse: A+++
- Energieverbrauch[1]: 156 kWh/Jahr
- Nutzinhalt gesamt: 337 l
- Geräuschwert: **34 dB**(A) re 1 pW

**Design und Komfort**
- Türen Edelstahl mit Anti-Fingerprint, Seitenwände Chrome-Inox Metallic
- Vertikaler Stangengriff
- TouchControl - Elektronische Temperatur-regelung, exakt digital ablesbar
- LED Beleuchtung
- Innenausstattung mit Metall-Applikationen
- Getrennte Temperaturregelung für Kühl- und Gefrierraum
- Akustischer Alarm Kühlschranktür
- Optisches und akustisches Warnsignal bei Temperaturanstieg mit Memory-Funktion
- Urlaubsschaltung

**Kühlteil**
- Kühlraum: 249 l Nutzinhalt
- Optimale Kälteverteilung durch Innenventilator
- AirFreshfilter
- 5 Abstellflächen aus Sicherheitsglas, davon 2 höhenverstellbar, 3 Glasplatten ausziehbar
- 4 Türabsteller, davon 1 mit EasyLift Türabsteller
- FlexShelf (Multifunktions-Ablage)
- Super-Kühlen

**VitaFresh**
- Hält frische Lebensmittel länger frisch

**Gefrierteil**
- LowFrost - geringere Eisbildung, schnelleres Abtauen
- ****-Gefrierraum: 88 l Nutzinhalt
- Gefriervermögen: 14 kg in 24 Std.
- Lagerzeit bei Störung: 35 Std.
- VarioZone: herausnehmbare Glasablagen für eine flexible Nutzung des Gefrierraums
- 3 transparente Gefriergut-Schubladen, davon 1 BigBox
- Super-Gefrieren

**Technische Informationen**
- Türanschlag rechts, wechselbar
- Türöffnungswinkel 90°
- Gerätemaße[2] (H x B x T): 201,0 x 60,0 x 65,0 cm
- Klimaklasse SN-T

**Zubehör**
- 2 x Kälteakku, 3 x Eierablage, 1 x Eiswürfelschale

## Serie | 6
**KGE39DI40 Edelstahl € 1.059,00***

Energie A+++ | AntiFingerprint | LowFrost | VitaFresh | LED Licht | Separate Temperaturkontrolle

**Leistung und Verbrauch**
- Energie-Effizienz-Klasse: A+++
- Energieverbrauch: 156 kWh/Jahr
- Nutzinhalt gesamt: 337 l
- Geräuschwert: 38 dB(A) re 1 pW

**Design und Komfort**
- Türen Edelstahl mit Anti-Fingerprint, Seitenwände Chrome-Inox Metallic
- Vertikal integrierte Griffe mit Chrome Applikation
- TouchControl - Elektronische Temperatur-regelung, exakt digital ablesbar
- LED Beleuchtung
- Innenausstattung mit Metall-Applikationen
- Getrennte Temperaturregelung für Kühl- und Gefrierraum
- Akustischer Alarm Kühlschranktür
- Optisches und akustisches Warnsignal bei Temperaturanstieg mit Memory-Funktion
- Urlaubsschaltung

**Kühlteil**
- Kühlraum: 249 l Nutzinhalt
- Optimale Kälteverteilung durch Innenventilator
- AirFreshfilter
- 5 Abstellflächen aus Sicherheitsglas, davon 2 höhenverstellbar, 4 Glasplatten ausziehbar
- 1 durchgehende Türabsteller, 3 kleine Türabsteller
- Spezial-Flaschenrost, glanzverchromt
- Super-Kühlen

**VitaFresh**
- Hält frische Lebensmittel länger frisch

**Gefrierteil**
- LowFrost - geringere Eisbildung, schnelleres Abtauen
- ****-Gefrierraum: 88 l Nutzinhalt
- Gefriervermögen: 14 kg in 24 Std.
- Lagerzeit bei Störung: 35 Std.
- VarioZone: herausnehmbare Glasablagen für eine flexible Nutzung des Gefrierraums
- 3 transparente Gefriergut-Schubladen, davon 1 BigBox
- Super-Gefrieren

**Technische Informationen**
- Türanschlag rechts, wechselbar
- Türöffnungswinkel 90°
- Gerätemaße (H x B x T): 201,0 x 60,0 x 65,0 cm
- Klimaklasse SN-T

**Zubehör**
- 2 x Kälteakku, 3 x Eierablage, 1 x Eiswürfelschale

* Unverbindliche Preisempfehlung des Herstellers inkl. 20% Mwst. UPE gültig ab 01.11.2017.
[1] Auf Basis der Ergebnisse der Normprüfung über 24 Std. Tatsächlicher Verbrauch abhängig von Nutzung/Standort des Geräts.
[2] Damit der deklarierte Energieverbrauch erzielt wird, sind die dem Gerät beigefügten Abstandhalter zu verwenden. Hierdurch vergrößert sich die Gerätetiefe um ca. 3,5 cm. Das Gerät ist ohne Verwendung der Abstandhalter voll funktionsfähig, hat aber einen geringfügig höheren Energieverbrauch.

# Serie 6 Smart Cool Kühl-Gefrier-Kombinationen

Serie | **6**
**KGE39AW42 Weiß** **€ 989,00***

Energie A+++ | LowFrost | VitaFresh | SuperGefrieren | LED Licht | Separate Temperaturkontrolle

**Leistung und Verbrauch**
- Energie-Effizienz-Klasse: A+++
- Energieverbrauch[1]: 156 kWh/Jahr
- Nutzinhalt gesamt: 337 l
- Geräuschwert: 38 dB(A) re 1 pW

**Design und Komfort**
- Türen weiß, Seitenwände weiß
- Vertikaler Stangengriff
- TouchControl - Elektronische Temperatur-regelung, exakt digital ablesbar
- LED Beleuchtung
- Innenausstattung mit Metall-Applikationen
- Getrennte Temperaturregelung für Kühl- und Gefrierraum
- Akustischer Alarm Kühlschranktür
- Optisches und akustisches Warnsignal bei Temperaturanstieg mit Memory-Funktion
- Urlaubsschaltung

**Kühlteil**
- Kühlraum: 249 l Nutzinhalt
- Optimale Kälteverteilung durch Innenventilator
- AirFreshfilter
- 5 Abstellflächen aus Sicherheitsglas, davon 2 höhenverstellbar, 4 Glasplatten ausziehbar
- 4 Türabsteller
- Spezial-Flaschenrost, glanzverchromt
- Butter-/Käsefach mit Klappe
- Super-Kühlen

**VitaFresh**
- Hält frische Lebensmittel länger frisch

**Gefrierteil**
- LowFrost - geringere Eisbildung, schnelleres Abtauen
- ****-Gefrierraum: 88 l Nutzinhalt
- Gefriervermögen: 14 kg in 24 Std.
- Lagerzeit bei Störung: 35 Std.
- VarioZone: herausnehmbare Glasablagen für eine flexible Nutzung des Gefrierraums
- 3 transparente Gefriergut-Schubladen, davon 1 BigBox
- Super-Gefrieren

**Technische Informationen**
- Türanschlag rechts, wechselbar
- Türöffnungswinkel 90°
- Gerätemaße[2] (H x B x T): 201,0 x 60,0 x 65,0 cm

**Zubehör**
- 2 x Kälteakku, 3 x Eierablage, 1 x Eiswürfelschale

Serie | **6**
**KGE39DW40 Weiß** **€ 959,00***

Energie A+++ | LowFrost | VitaFresh | SuperGefrieren | LED Licht | Separate Temperaturkontrolle

**Leistung und Verbrauch**
- Energie-Effizienz-Klasse: A+++
- Energieverbrauch[1]: 156 kWh/Jahr
- Nutzinhalt gesamt: 337 l
- Geräuschwert: 38 dB(A) re 1 pW

**Design und Komfort**
- Türen weiß, Seitenwände weiß
- Vertikal integrierte Griffe mit Chrome Applikation
- TouchControl - Elektronische Temperatur-regelung, exakt digital ablesbar
- LED Beleuchtung
- Innenausstattung mit Metall-Applikationen
- Getrennte Temperaturregelung für Kühl- und Gefrierraum
- Akustischer Alarm Kühlschranktür
- Optisches und akustisches Warnsignal bei Temperaturanstieg mit Memory-Funktion
- Urlaubsschaltung

**Kühlteil**
- Kühlraum: 249 l Nutzinhalt
- Optimale Kälteverteilung durch Innenventilator
- AirFreshfilter
- 5 Abstellflächen aus Sicherheitsglas, davon 2 höhenverstellbar, 4 Glasplatten ausziehbar
- 4 Türabsteller
- Spezial-Flaschenrost, glanzverchromt
- Super-Kühlen
- FreshSense - Konstante Temperatur durch intelligente Sensortechnik

**VitaFresh**
- Hält frische Lebensmittel länger frisch

**Gefrierteil**
- LowFrost - geringere Eisbildung, schnelleres Abtauen
- ****-Gefrierraum: 88 l Nutzinhalt
- Gefriervermögen: 14 kg in 24 Std.
- Lagerzeit bei Störung: 35 Std.
- VarioZone: herausnehmbare Glasablagen für eine flexible Nutzung des Gefrierraums
- 3 transparente Gefriergut-Schubladen, davon 1 BigBox
- Super-Gefrieren

**Technische Informationen**
- Türanschlag rechts, wechselbar
- Türöffnungswinkel 90°
- Gerätemaße[2] (H x B x T): 201,0 x 60,0 x 65,0 cm

**Zubehör**
- 2 x Kälteakku, 3 x Eierablage, 1 x Eiswürfelschale

Serie | **6**
**KGE36DI40 Edelstahl** **€ 1.029,00***

Energie A+++ | AntiFingerprint | LowFrost | VitaFresh | LED Licht | Separate Temperaturkontrolle

**Leistung und Verbrauch**
- Energie-Effizienz-Klasse: A+++
- Energieverbrauch[1]: 149 kWh/Jahr
- Nutzinhalt gesamt: 302 l
- Geräuschwert: 38 dB(A) re 1 pW

**Design und Komfort**
- Türen Edelstahl mit Anti-Fingerprint, Seitenwände Chrome-Inox Metallic
- Vertikal integrierte Griffe mit Chrome Applikation
- TouchControl - Elektronische Temperatur-regelung, exakt digital ablesbar
- LED Beleuchtung
- Innenausstattung mit Metall-Applikationen
- Getrennte Temperaturregelung für Kühl- und Gefrierraum
- Akustischer Alarm Kühlschranktür
- Optisches und akustisches Warnsignal bei Temperaturanstieg mit Memory-Funktion
- Urlaubsschaltung

**Kühlteil**
- Kühlraum: 214 l Nutzinhalt
- Optimale Kälteverteilung durch Innenventilator
- AirFreshfilter
- 4 Abstellflächen aus Sicherheitsglas, davon 2 höhenverstellbar, 3 Glasplatten ausziehbar
- 1 durchgehende Türabsteller, 2 kleine Türabsteller
- Spezial-Flaschenrost, glanzverchromt
- Super-Kühlen

**VitaFresh**
- Hält frische Lebensmittel länger frisch

**Gefrierteil**
- LowFrost - geringere Eisbildung, schnelleres Abtauen
- ****-Gefrierraum: 88 l Nutzinhalt
- Gefriervermögen: 14 kg in 24 Std.
- Lagerzeit bei Störung: 35 Std.
- VarioZone: herausnehmbare Glasablagen für eine flexible Nutzung des Gefrierraums
- 3 transparente Gefriergut-Schubladen, davon 1 BigBox
- Super-Gefrieren

**Technische Informationen**
- Türanschlag rechts, wechselbar
- Türöffnungswinkel 90°
- Gerätemaße[2] (H x B x T): 186,0 x 60,0 x 65,0 cm

**Zubehör**
- 2 x Kälteakku, 3 x Eierablage, 1 x Eiswürfelschale

* Unverbindliche Preisempfehlung des Herstellers inkl. 20% Mwst.
[1] Auf Basis der Ergebnisse der Normprüfung über 24 Std. Tatsächlicher Verbrauch abhängig von Nutzung/Standort des Geräts.
[2] Damit der deklarierte Energieverbrauch erzielt wird, sind die dem Gerät beigefügten Abstandhalter zu verwenden. Hierdurch vergrößert sich die Gerätetiefe um ca. 3,5 cm. Das Gerät ist ohne Verwendung der Abstandhalter voll funktionsfähig, hat aber einen geringfügig höheren Energieverbrauch.

# Serie 6 Smart Cool Kühl-Gefrier-Kombinationen

Test sieger

Green Technology inside

Test sieger

Green Technology inside

Green Technology inside

## Serie | 6
**KGE36AI42 Edelstahl € 1.049,00***

Energie A+++ | AntiFingerprint | LowFrost | VitaFresh | LED Licht | Separate Temperaturkontrolle

**Leistung und Verbrauch**
- Energie-Effizienz-Klasse: A+++
- Energieverbrauch[1]: 149 kWh/Jahr
- Nutzinhalt gesamt: 302 l
- Geräuschwert: 38 dB(A) re 1 pW

**Design und Komfort**
- Türen Edelstahl mit Anti-Fingerprint, Seitenwände Chrome-Inox Metallic
- Vertikaler Stangengriff
- TouchControl - Elektronische Temperatur-regelung, exakt digital ablesbar
- LED Beleuchtung
- Innenausstattung mit Metall-Applikationen
- Getrennte Temperaturregelung für Kühl- und Gefrierraum
- Akustischer Alarm Kühlschranktür
- Optisches und akustisches Warnsignal bei Temperaturanstieg mit Memory-Funktion
- Urlaubsschaltung

**Kühlteil**
- Kühlraum: 214 l Nutzinhalt
- Optimale Kälteverteilung durch Innenventilator
- AirFreshfilter
- 4 Abstellflächen aus Sicherheitsglas, davon 2 höhenverstellbar, 3 Glasplatten ausziehbar
- 3 Türabsteller
- Spezial-Flaschenrost, glanzverchromt
- Butter-/Käsefach mit Klappe
- Super-Kühlen

**VitaFresh**
- Hält frische Lebensmittel länger frisch

**Gefrierteil**
- LowFrost - geringere Eisbildung, schnelleres Abtauen
- ****-Gefrierraum: 88 l Nutzinhalt
- Gefriervermögen: 14 kg in 24 Std.
- Lagerzeit bei Störung: 35 Std.
- VarioZone: herausnehmbare Glasablagen für eine flexible Nutzung des Gefrierraums
- 3 transparente Gefriergut-Schubladen, davon 1 BigBox
- Super-Gefrieren

**Technische Informationen**
- Türanschlag rechts, wechselbar
- Türöffnungswinkel 90°
- Gerätemaße[2] (H x B x T): 186,0 x 60,0 x 65,0 cm

**Zubehör**
- 2 x Kälteakku, 3 x Eierablage, 1 x Eiswürfelschale mit Deckel

## Serie | 6
**KGE36AL42 Edelstahl-Optik € 999,00**

Energie A+++ | LowFrost | VitaFresh | SuperGefrieren | LED Licht | Separate Temperaturkontrolle

**Leistung und Verbrauch**
- Energie-Effizienz-Klasse: A+++
- Energieverbrauch[1]: 149 kWh/Jahr
- Nutzinhalt gesamt: 302 l
- Geräuschwert: 38 dB(A) re 1 pW

**Design und Komfort**
- Türen Edelstahl Optik, Seitenwände Chrome-Inox Metallic
- Vertikaler Stangengriff
- TouchControl - Elektronische Temperatur-regelung, exakt digital ablesbar
- LED Beleuchtung
- Innenausstattung mit Metall-Applikationen
- Getrennte Temperaturregelung für Kühl- und Gefrierraum
- Akustischer Alarm Kühlschranktür
- Optisches und akustisches Warnsignal bei Temperaturanstieg mit Memory-Funktion
- Urlaubsschaltung

**Kühlteil**
- Kühlraum: 214 l Nutzinhalt
- Optimale Kälteverteilung durch Innenventilator
- AirFreshfilter
- 4 Abstellflächen aus Sicherheitsglas, davon 2 höhenverstellbar, 3 Glasplatten ausziehbar
- 3 Türabsteller
- Spezial-Flaschenrost, glanzverchromt
- Butter-/Käsefach mit Klappe
- Super-Kühlen

**VitaFresh**
- Hält frische Lebensmittel länger frisch

**Gefrierteil**
- LowFrost - geringere Eisbildung, schnelleres Abtauen
- ****-Gefrierraum: 88 l Nutzinhalt
- Gefriervermögen: 14 kg in 24 Std.
- Lagerzeit bei Störung: 35 Std.
- VarioZone: herausnehmbare Glasablagen für eine flexible Nutzung des Gefrierraums
- 3 transparente Gefriergut-Schubladen, davon 1 BigBox
- Super-Gefrieren

**Technische Informationen**
- Türanschlag rechts, wechselbar
- Türöffnungswinkel 90°
- Gerätemaße[2] (H x B x T): 186,0 x 60,0 x 65,0 cm

**Zubehör**
- 2 x Kälteakku, 3 x Eierablage, 1 x Eiswürfelschale

## Serie | 6
**KGE36DL41 Edelstahl-Optik € 989,00***

Energie A+++ | LowFrost | VitaFresh | SuperGefrieren | LED Licht | Separate Temperaturkontrolle

**Leistung und Verbrauch**
- Energie-Effizienz-Klasse: A+++
- Energieverbrauch[1]: 149 kWh/Jahr
- Nutzinhalt gesamt: 302 l
- Geräuschwert: 38 dB(A) re 1 pW

**Design und Komfort**
- Türen Edelstahl Optik, Seitenwände Chrome-Inox Metallic
- Vertikal integrierte Griffe mit Chrome Applikation
- Temperaturregelung, exakt digital ablesbar
- LED Beleuchtung
- Innenausstattung mit Metall-Applikationen
- Getrennte Temperaturregelung für Kühl- und Gefrierraum
- Akustischer Alarm Kühlschranktür
- Optisches und akustisches Warnsignal bei Temperaturanstieg mit Memory-Funktion
- Urlaubsschaltung

**Kühlteil**
- Kühlraum: 214 l Nutzinhalt
- AirFreshfilter
- 4 Abstellflächen aus Sicherheitsglas, davon 2 höhenverstellbar, 3 Glasplatten ausziehbar
- 3 Türabsteller
- Super-Kühlen

**VitaFresh**
- Hält frische Lebensmittel länger frisch

**Gefrierteil**
- LowFrost - geringere Eisbildung, schnelleres Abtauen
- ****-Gefrierraum: 88 l Nutzinhalt
- Gefriervermögen: 14 kg in 24 Std.
- Lagerzeit bei Störung: 35 Std.
- VarioZone: herausnehmbare Glasablagen für eine flexible Nutzung des Gefrierraums
- 3 transparente Gefriergut-Schubladen, davon 1 BigBox
- Super-Gefrieren

**Technische Informationen**
- Türanschlag rechts, wechselbar
- Türöffnungswinkel 90°
- Gerätemaße[2] (H x B x T): 186,0 x 60,0 x 65,0 cm

**Zubehör**
- 3 x Eierablage

* Unverbindliche Preisempfehlung des Herstellers inkl. 20% Mwst.
[1] Auf Basis der Ergebnisse der Normprüfung über 24 Std. Tatsächlicher Verbrauch abhängig von Nutzung/Standort des Geräts.
[2] Damit der deklarierte Energieverbrauch erzielt wird, sind die dem Gerät beigefügten Abstandhalter zu verwenden. Hierdurch vergrößert sich die Gerätetiefe um ca. 3,5 cm. Das Gerät ist ohne Verwendung der Abstandhalter voll funktionsfähig, hat aber einen geringfügig höheren Energieverbrauch.

# Serie 6 Smart Cool Kühl-Gefrier-Kombinationen

Test sieger

Green Technology inside

Green Technology inside

## Serie | 6
**KGE36AW42 Weiß** **€ 949,00***

Energie A+++ | LowFrost | VitaFresh | SuperGefrieren | LED Licht | Separate Temperaturkontrolle

**Leistung und Verbrauch**
- Energie-Effizienz-Klasse: A+++
- Energieverbrauch[1]: 149 kWh/Jahr
- Nutzinhalt gesamt: 302 l
- Geräuschwert: 38 dB(A) re 1 pW

**Design und Komfort**
- Türen weiß, Seitenwände weiß
- Vertikaler Stangengriff
- TouchControl - Elektronische Temperatur-regelung, exakt digital ablesbar
- LED Beleuchtung
- Innenausstattung mit Metall-Applikationen
- Getrennte Temperaturregelung für Kühl- und Gefrierraum
- Akustischer Alarm Kühlschranktür
- Optisches und akustisches Warnsignal bei Temperaturanstieg mit Memory-Funktion
- Urlaubsschaltung

**Kühlteil**
- Kühlraum: 214 l Nutzinhalt
- Optimale Kälteverteilung durch Innenventilator
- AirFreshfilter
- 4 Abstellflächen aus Sicherheitsglas, davon 2 höhenverstellbar, 3 Glasplatten ausziehbar
- 3 Türabsteller
- Spezial-Flaschenrost, glanzverchromt
- Butter-/Käsefach mit Klappe
- Super-Kühlen

**VitaFresh**
- Hält frische Lebensmittel länger frisch

**Gefrierteil**
- LowFrost - geringere Eisbildung, schnelleres Abtauen
- ****-Gefrierraum: 88 l Nutzinhalt
- Gefriervermögen: 14 kg in 24 Std.
- Lagerzeit bei Störung: 35 Std.
- VarioZone: herausnehmbare Glasablagen für eine flexible Nutzung des Gefrierraums
- 3 transparente Gefriergut-Schubladen, davon 1 BigBox
- Super-Gefrieren

**Technische Informationen**
- Türanschlag rechts, wechselbar
- Türöffnungswinkel 90°
- Gerätemaße[2] (H x B x T): 186,0 x 60,0 x 65,0 cm

**Zubehör**
- 2 x Kälteakku, 3 x Eierablage, 1 x Eiswürfelschale

## Serie | 6
**KDE33AI40 Edelstahl** **€ 959,00***

Energie A+++ | AntiFingerprint | LowFrost | VitaFresh | LED Licht | Separate Temperaturkontrolle

**Leistung und Verbrauch**
- Energie-Effizienz-Klasse: A+++
- Energieverbrauch[1]: 139 kWh/Jahr
- Nutzinhalt gesamt: 293 l
- Geräuschwert: 38 dB(A) re 1 pW

**Design und Komfort**
- Türen Edelstahl mit Anti-Fingerprint, Seitenwände Chrome-Inox Metallic
- Vertikaler Stangengriff
- TouchControl - Elektronische Temperatur-regelung, exakt digital ablesbar
- LED Beleuchtung
- Getrennte Temperaturregelung für Kühl- und Gefrierraum
- Optischer und akustischer Türalarm
- Optisches und akustisches Warnsignal bei Temperaturanstieg, mit Memory-Funktion
- Urlaubsschaltung

**Kühlteil**
- Kühlraum: 226 l Nutzinhalt
- Optimale Kälteverteilung durch Innenventilator
- 4 Abstellflächen aus Sicherheitsglas, davon 2 höhenverstellbar, 2 Glasplatten ausziehbar
- 4 Türabsteller, davon 1 mit EasyLift Türabsteller
- FlexShelf (Multifunktions-Ablage)
- Butter-/Käsefach mit Klappe
- Super-Kühlen

**VitaFresh**
- Hält frische Lebensmittel länger frisch

**Gefrierteil**
- LowFrost - geringere Eisbildung, schnelleres Abtauen
- ****-Gefrierraum: 67 l Nutzinhalt
- Gefriervermögen: 13 kg in 24 Std.
- Lagerzeit bei Störung: 25 Std.
- VarioZone: herausnehmbare Glasablagen für eine flexible Nutzung des Gefrierraums
- Super-Gefrieren

**Technische Informationen**
- Türanschlag rechts, wechselbar
- Gerätemaße[2] (H x B x T): 176,0 x 60,0 x 65,0 cm

**Zubehör**
- 3 x Eierablage, 1 x Eiswürfelschale

## Serie | 6
**KGW36XL30S Edelstahl-Optik** **€ 919,00***

Energie A++ | LowFrost | VitaFresh | SuperGefrieren | LED Licht | Separate Temperaturkontrolle

**Leistung und Verbrauch**
- Energie-Effizienz-Klasse: A++
- Energieverbrauch[1]: 226 kWh/Jahr
- Nutzinhalt gesamt: 307 l
- Geräuschwert: 39 dB(A) re 1 pW

**Design und Komfort**
- Türen Edelstahl Optik, Seitenwände Chrome-Inox Metallic
- Vertikal integrierter Griff
- Elektronische Temperaturregelung über LED ablesbar
- LED Beleuchtung
- Getrennte Temperaturregelung für Kühl- und Gefrierraum
- Optischer und akustischer Türalarm
- Optisches und akustisches Warnsignal bei Temperaturanstieg, mit Memory-Funktion
- Urlaubsschaltung
- In Tür integrierter Dispenser für Trinkwasser
- Fassungsvermögen d.Wassertanks: 2.5 l
- Brita-Wasserfilter entnehmbar

**Kühlteil**
- Kühlraum: 213 l Nutzinhalt
- Optimale Kälteverteilung durch Innenventilator
- 4 Abstellflächen aus Sicherheitsglas, davon 2 höhenverstellbar
- 3 Türabsteller
- Spezial-Flaschenrost, glanzverchromt

**VitaFresh**
- Hält frische Lebensmittel länger frisch

**Gefrierteil**
- LowFrost - geringere Eisbildung, schnelleres Abtauen
- ****-Gefrierraum: 94 l Nutzinhalt
- Gefriervermögen: 7 kg in 24 Std.
- Lagerzeit bei Störung: 23 Std.
- VarioZone: herausnehmbare Glasablagen für eine flexible Nutzung des Gefrierraums
- 3 transparente Gefriergut-Schubladen, davon 1 BigBox
- Super-Gefrieren

**Technische Informationen**
- Türanschlag rechts, wechselbar
- Gerätemaße (H x B x T): 186,0 x 60,0 x 65,0 cm

**Zubehör**
- 1 x Eierablage, 1 x Eiswürfelschale

* Unverbindliche Preisempfehlung des Herstellers inkl. 20% Mwst. UPE gültig ab 01.11.2017.
[1] Auf Basis der Ergebnisse der Normprüfung über 24 Std. Tatsächlicher Verbrauch abhängig von Nutzung/Standort des Geräts.
[2] Damit der deklarierte Energieverbrauch erzielt wird, sind die dem Gerät beigefügten Abstandhalter zu verwenden. Hierdurch vergrößert sich die Gerätetiefe um ca. 3,5 cm. Das Gerät ist ohne Verwendung der Abstandhalter voll funktionsfähig, hat aber einen geringfügig höheren Energieverbrauch.

# Serie 4 Smart Cool Kühl-Gefrier-Kombinationen

| Serie \| **4**<br>**KGV39VI31 Edelstahl** **€ 859,00*** | Serie \| **4**<br>**KGV39UL30 Edelstahl-Optik** **€ 819,00*** | Serie \| **4**<br>**KGV39VW31 Weiß** **€ 749,00*** |
|---|---|---|
| Energie A++, AntiFingerprint, LowFrost, VitaFresh, SuperGefrieren, LED Licht | Energie A++, LowFrost, VitaFresh, SuperGefrieren, LED Licht | Energie A++, LowFrost, VitaFresh, SuperGefrieren, LED Licht |
| **Leistung und Verbrauch**<br>- Energie-Effizienz-Klasse: A++<br>- Energieverbrauch[1]: 237 kWh/Jahr<br>- Nutzinhalt gesamt: 343 l<br>- Geräuschwert: 39 dB(A) re 1 pW | **Leistung und Verbrauch**<br>- Energie-Effizienz-Klasse: A++<br>- Energieverbrauch[1]: 237 kWh/Jahr<br>- Nutzinhalt gesamt: 343 l<br>- Geräuschwert: 39 dB(A) re 1 pW | **Leistung und Verbrauch**<br>- Energie-Effizienz-Klasse: A++<br>- Energieverbrauch[1]: 237 kWh/Jahr<br>- Nutzinhalt gesamt: 343 l<br>- Geräuschwert: 39 dB(A) re 1 pW |
| **Design und Komfort**<br>- Türen Edelstahl mit Anti-Fingerprint, Seitenwände Chrome-Inox Metallic<br>- Vertikal integrierter Griff<br>- Elektronische Temperaturregelung über LED ablesbar<br>- LED Beleuchtung | **Design und Komfort**<br>- Türen Edelstahl Optik, Seitenwände Chrome-Inox Metallic<br>- Vertikaler Stangengriff<br>- Elektronische Temperaturregelung über LED ablesbar<br>- LED Beleuchtung | **Design und Komfort**<br>- Türen weiß, Seitenwände weiß<br>- Vertikal integrierter Griff<br>- Elektronische Temperaturregelung über LED ablesbar<br>- LED Beleuchtung |
| **Kühlteil**<br>- Kühlraum: 249 l Nutzinhalt<br>- 5 Abstellflächen aus Sicherheitsglas, davon 2 höhenverstellbar, 4 Glasplatten ausziehbar<br>- 4 Türabsteller<br>- Spezial-Flaschenrost, glanzverchromt | **Kühlteil**<br>- Kühlraum: 249 l Nutzinhalt<br>- 5 Abstellflächen aus Sicherheitsglas, davon 2 höhenverstellbar, 4 Glasplatten ausziehbar<br>- 4 Türabsteller | **Kühlteil**<br>- Kühlraum: 249 l Nutzinhalt<br>- 5 Abstellflächen aus Sicherheitsglas, davon 2 höhenverstellbar, 4 Glasplatten ausziehbar<br>- 4 Türabsteller<br>- Spezial-Flaschenrost, glanzverchromt |
| **VitaFresh**<br>- Hält frische Lebensmittel länger frisch | **VitaFresh**<br>- Hält frische Lebensmittel länger frisch | **VitaFresh**<br>- Hält frische Lebensmittel länger frisch |
| **Gefrierteil**<br>- LowFrost - geringere Eisbildung, schnelleres Abtauen<br>- ****-Gefrierraum: 94 l Nutzinhalt<br>- Gefriervermögen: 7 kg in 24 Std.<br>- Lagerzeit bei Störung: 23 Std.<br>- VarioZone: herausnehmbare Glasablagen für eine flexible Nutzung des Gefrierraums<br>- 3 transparente Gefriergut-Schubladen, davon 1 BigBox<br>- Super-Gefrieren | **Gefrierteil**<br>- LowFrost - geringere Eisbildung, schnelleres Abtauen<br>- ****-Gefrierraum: 94 l Nutzinhalt<br>- Gefriervermögen: 7 kg in 24 Std.<br>- Lagerzeit bei Störung: 23 Std.<br>- VarioZone: herausnehmbare Glasablagen für eine flexible Nutzung des Gefrierraums<br>- 3 transparente Gefriergut-Schubladen, davon 1 BigBox<br>- Super-Gefrieren | **Gefrierteil**<br>- LowFrost - geringere Eisbildung, schnelleres Abtauen<br>- ****-Gefrierraum: 94 l Nutzinhalt<br>- Gefriervermögen: 7 kg in 24 Std.<br>- Lagerzeit bei Störung: 23 Std.<br>- VarioZone: herausnehmbare Glasablagen für eine flexible Nutzung des Gefrierraums<br>- 3 transparente Gefriergut-Schubladen, davon 1 BigBox<br>- Super-Gefrieren |
| **Technische Informationen**<br>- Türanschlag rechts, wechselbar<br>- Türöffnungswinkel 90°<br>- Gerätemaße[2] (H x B x T): 201,0 x 60,0 x 65,0 cm<br>- Klimaklasse SN-T | **Technische Informationen**<br>- Türanschlag rechts, wechselbar<br>- Gerätemaße[2] (H x B x T): 201,0 x 60,0 x 65,0 cm | **Technische Informationen**<br>- Türanschlag rechts, wechselbar<br>- Türöffnungswinkel 90°<br>- Gerätemaße[2] (H x B x T): 201,0 x 60,0 x 65,0 cm<br>- Klimaklasse SN-T |
| **Zubehör**<br>- 2 x Eierablage, 1 x Eiswürfelschale | **Zubehör**<br>- 3 x Eierablage, 1 x Eiswürfelschale mit Deckel | **Zubehör**<br>- 2 x Eierablage, 1 x Eiswürfelschale |

* Unverbindliche Preisempfehlung des Herstellers inkl. 20% Mwst. UPE gültig ab 01.11.2017.
[1] Auf Basis der Ergebnisse der Normprüfung über 24 Std. Tatsächlicher Verbrauch abhängig von Nutzung/Standort des Geräts.
[2] Damit der deklarierte Energieverbrauch erzielt wird, sind die dem Gerät beigefügten Abstandhalter zu verwenden. Hierdurch vergrößert sich die Gerätetiefe um ca. 3,5 cm. Das Gerät ist ohne Verwendung der Abstandhalter voll funktionsfähig, hat aber einen geringfügig höheren Energieverbrauch.

# Serie 4 Smart Cool Kühl-Gefrier-Kombinationen Color Edition

Verfügbar ab Q1/2018**

## Serie | 4
**KGV36VR32S Rot** **€ 789,00***

Energie A++ | LowFrost | VitaFresh | SuperGefrieren | LED Licht

**Leistung und Verbrauch**
- Energie-Effizienz-Klasse: A++
- Energieverbrauch[1]: 226 kWh/Jahr
- Nutzinhalt gesamt: 307 l
- Geräuschwert: 39 dB(A) re 1 pW

**Design und Komfort**
- Türen Rot, Seitenwände Chrome-Inox Metallic
- Vertikal integrierter Griff
- Elektronische Temperaturregelung über LED ablesbar
- LED Beleuchtung
- Abtau-Automatik

**Kühlteil**
- Kühlraum: 213 l Nutzinhalt
- 4 Abstellflächen aus Sicherheitsglas, davon 2 höhenverstellbar, 3 Glasplatten ausziehbar
- 1 Flaschenabsteller, 2 Türabsteller
- Spezial-Flaschenrost, glanzverchromt

**VitaFresh**
- Hält frische Lebensmittel länger frisch

**Gefrierteil**
- LowFrost - geringere Eisbildung, schnelleres Abtauen
- ****-Gefrierraum: 94 l Nutzinhalt
- Gefriervermögen: 7 kg in 24 Std.
- Lagerzeit bei Störung: 23 Std.
- VarioZone: herausnehmbare Glasablagen für eine flexible Nutzung des Gefrierraums
- 3 transparente Gefriergut-Schubladen, davon 1 BigBox
- Super-Gefrieren

**Technische Informationen**
- Türanschlag rechts, wechselbar
- Gerätemaße[2] (H x B x T): 186,0 x 60,0 x 65,0 cm
- Klimaklasse SN-T

**Zubehör**
- 3 x Eierablage, 1 x Eiswürfelschale mit Deckel

## Serie | 4
**KGV36VE32S Steingrau** **€ 789,00***

Energie A++ | LowFrost | VitaFresh | SuperGefrieren | LED Licht

**Leistung und Verbrauch**
- Energie-Effizienz-Klasse: A++
- Energieverbrauch[1]: 226 kWh/Jahr
- Nutzinhalt gesamt: 307 l
- Geräuschwert: 39 dB(A) re 1 pW

**Design und Komfort**
- Türen stone grey, Seitenwände Chrome-Inox Metallic
- Vertikal integrierter Griff
- Elektronische Temperaturregelung über LED ablesbar
- LED Beleuchtung

**Kühlteil**
- Kühlraum: 213 l Nutzinhalt
- Optimale Kälteverteilung durch Innenventilator
- 4 Abstellflächen aus Sicherheitsglas, davon 2 höhenverstellbar, 3 Glasplatten ausziehbar
- 3 Türabsteller
- Spezial-Flaschenrost, glanzverchromt

**VitaFresh**
- Hält frische Lebensmittel länger frisch

**Gefrierteil**
- LowFrost - geringere Eisbildung, schnelleres Abtauen
- ****-Gefrierraum: 94 l Nutzinhalt
- Gefriervermögen: 7 kg in 24 Std.
- Lagerzeit bei Störung: 23 Std.
- VarioZone: herausnehmbare Glasablagen für eine flexible Nutzung des Gefrierraums
- 3 transparente Gefriergut-Schubladen, davon 1 BigBox
- Super-Gefrieren

**Technische Informationen**
- Türanschlag rechts, wechselbar
- Türöffnungswinkel 90°
- Gerätemaße[2] (H x B x T): 186,0 x 60,0 x 65,0 cm
- Klimaklasse SN-T

**Zubehör**
- 2 x Eierablage, 1 x Eiswürfelschale

## Serie | 4
**KGV36VH32S Limette** **€ 789,00***

Energie A++ | LowFrost | VitaFresh | SuperGefrieren | LED Licht

**Leistung und Verbrauch**
- Energie-Effizienz-Klasse: A++
- Energieverbrauch[1]: 226 kWh/Jahr
- Nutzinhalt gesamt: 307 l
- Geräuschwert: 39 dB(A) re 1 pW

**Design und Komfort**
- Türen lime green, Seitenwände Chrome-Inox Metallic
- Vertikal integrierter Griff
- Elektronische Temperaturregelung über LED ablesbar
- LED Beleuchtung

**Kühlteil**
- Kühlraum: 213 l Nutzinhalt
- Optimale Kälteverteilung durch Innenventilator
- 4 Abstellflächen aus Sicherheitsglas, davon 2 höhenverstellbar, 3 Glasplatten ausziehbar
- 3 Türabsteller
- Spezial-Flaschenrost, glanzverchromt

**VitaFresh**
- Hält frische Lebensmittel länger frisch

**Gefrierteil**
- LowFrost - geringere Eisbildung, schnelleres Abtauen
- ****-Gefrierraum: 94 l Nutzinhalt
- Gefriervermögen: 7 kg in 24 Std.
- Lagerzeit bei Störung: 23 Std.
- VarioZone: herausnehmbare Glasablagen für eine flexible Nutzung des Gefrierraums
- 3 transparente Gefriergut-Schubladen, davon 1 BigBox
- Super-Gefrieren

**Technische Informationen**
- Türanschlag rechts, wechselbar
- Türöffnungswinkel 90°
- Gerätemaße[2] (H x B x T): 186,0 x 60,0 x 65,0 cm
- Klimaklasse SN-T

**Zubehör**
- 2 x Eierablage, 1 x Eiswürfelschale

* Unverbindliche Preisempfehlung des Herstellers inkl. 20% Mwst. UPE gültig ab 01.11.2017. **Anlauftermin ist vorläufig. Eine Lieferfähigkeit zu diesem Termin kann nicht zugesagt werden.
[1] Auf Basis der Ergebnisse der Normprüfung über 24 Std. Tatsächlicher Verbrauch abhängig von Nutzung/Standort des Geräts.
[2] Damit der deklarierte Energieverbrauch erzielt wird, sind die dem Gerät beigefügten Abstandhalter zu verwenden. Hierdurch vergrößert sich die Gerätetiefe um ca. 3,5 cm. Das Gerät ist ohne Verwendung der Abstandhalter voll funktionsfähig, hat aber einen geringfügig höheren Energieverbrauch.

# Serie 4 Smart Cool Kühl-Gefrier-Kombinationen Color Edition

Serie | **4**
**KGV36VB32S Schwarz** **€ 789,00***

**Leistung und Verbrauch**
- Energie-Effizienz-Klasse: A++
- Energieverbrauch[1]: 226 kWh/Jahr
- Nutzinhalt gesamt: 307 l
- Geräuschwert: 39 dB(A) re 1 pW

**Design und Komfort**
- Türen schwarz, Seitenwände Chrome-Inox Metallic
- Vertikal integrierter Griff
- Elektronische Temperaturregelung über LED ablesbar
- LED Beleuchtung

**Kühlteil**
- Kühlraum: 213 l Nutzinhalt
- Optimale Kälteverteilung durch Innenventilator
- 4 Abstellflächen aus Sicherheitsglas, davon 2 höhenverstellbar, 3 Glasplatten ausziehbar
- 3 Türabsteller
- Spezial-Flaschenrost, glanzverchromt

**VitaFresh**
- Hält frische Lebensmittel länger frisch

**Gefrierteil**
- LowFrost - geringere Eisbildung, schnelleres Abtauen
- ****-Gefrierraum: 94 l Nutzinhalt
- Gefriervermögen: 7 kg in 24 Std.
- Lagerzeit bei Störung: 23 Std.
- VarioZone: herausnehmbare Glasablagen für eine flexible Nutzung des Gefrierraums
- 3 transparente Gefriergut-Schubladen, davon 1 BigBox
- Super-Gefrieren

**Technische Informationen**
- Türanschlag rechts, wechselbar
- Türöffnungswinkel 90°
- Gerätemaße[2] (H x B x T): 186,0 x 60,0 x 65,0 cm
- Klimaklasse SN-T

**Zubehör**
- 2 x Eierablage, 1 x Eiswürfelschale

* Unverbindliche Preisempfehlung des Herstellers inkl. 20% Mwst. UPE gültig ab 01.11.2017.
[1] Auf Basis der Ergebnisse der Normprüfung über 24 Std. Tatsächlicher Verbrauch abhängig von Nutzung/Standort des Geräts.
[2] Damit der deklarierte Energieverbrauch erzielt wird, sind die dem Gerät beigefügten Abstandhalter zu verwenden. Hierdurch vergrößert sich die Gerätetiefe um ca. 3,5 cm. Das Gerät ist ohne Verwendung der Abstandhalter voll funktionsfähig, hat aber einen geringfügig höheren Energieverbrauch.

# Serie 4 Smart Cool Kühl-Gefrier-Kombinationen

## Serie | 4
## KGV36VL32 Edelstahl-Optik € 749,00*

Energie A++ | LowFrost | VitaFresh | SuperGefrieren | LED Licht

**Leistung und Verbrauch**
- Energie-Effizienz-Klasse: A++
- Energieverbrauch[1]: 226 kWh/Jahr
- Nutzinhalt gesamt: 308 l
- Geräuschwert: 39 dB(A) re 1 pW

**Design und Komfort**
- Türen Edelstahl Optik, Seitenwände Chrome-Inox Metallic
- Vertikal integrierter Griff
- Elektronische Temperaturregelung über LED ablesbar
- LED Beleuchtung

**Kühlteil**
- Kühlraum: 214 l Nutzinhalt
- 4 Abstellflächen aus Sicherheitsglas, davon 2 höhenverstellbar, 3 Glasplatten ausziehbar
- 3 Türabsteller
- Spezial-Flaschenrost, glanzverchromt

**VitaFresh**
- Hält frische Lebensmittel länger frisch

**Gefrierteil**
- LowFrost - geringere Eisbildung, schnelleres Abtauen
- ****-Gefrierraum: 94 l Nutzinhalt
- Gefriervermögen: 7 kg in 24 Std.
- Lagerzeit bei Störung: 23 Std.
- VarioZone: herausnehmbare Glasablagen für eine flexible Nutzung des Gefrierraums
- 3 transparente Gefriergut-Schubladen, davon 1 BigBox
- Super-Gefrieren

**Technische Informationen**
- Türanschlag rechts, wechselbar
- Türöffnungswinkel 90°
- Gerätemaße[2] (H x B x T): 186,0 x 60,0 x 65,0 cm
- Klimaklasse SN-T

**Zubehör**
- 2 x Eierablage, 1 x Eiswürfelschale

## Serie | 4
## KGV36VW32 Weiß € 699,00*

Energie A++ | LowFrost | VitaFresh | SuperGefrieren | LED Licht

**Leistung und Verbrauch**
- Energie-Effizienz-Klasse: A++
- Energieverbrauch[1]: 226 kWh/Jahr
- Nutzinhalt gesamt: 308 l
- Geräuschwert: 39 dB(A) re 1 pW

**Design und Komfort**
- Türen weiß, Seitenwände weiß
- Vertikal integrierter Griff
- Elektronische Temperaturregelung über LED ablesbar
- LED Beleuchtung

**Kühlteil**
- Kühlraum: 214 l Nutzinhalt
- 4 Abstellflächen aus Sicherheitsglas, davon 2 höhenverstellbar, 3 Glasplatten ausziehbar
- 3 Türabsteller
- Spezial-Flaschenrost, glanzverchromt

**VitaFresh**
- Hält frische Lebensmittel länger frisch

**Gefrierteil**
- LowFrost - geringere Eisbildung, schnelleres Abtauen
- ****-Gefrierraum: 94 l Nutzinhalt
- Gefriervermögen: 7 kg in 24 Std.
- Lagerzeit bei Störung: 23 Std.
- VarioZone: herausnehmbare Glasablagen für eine flexible Nutzung des Gefrierraums
- 3 transparente Gefriergut-Schubladen, davon 1 BigBox
- Super-Gefrieren

**Technische Informationen**
- Türanschlag rechts, wechselbar
- Türöffnungswinkel 90°
- Gerätemaße[2] (H x B x T): 186,0 x 60,0 x 65,0 cm
- Klimaklasse SN-T

**Zubehör**
- 2 x Eierablage, 1 x Eiswürfelschale

## Serie | 4
## KGV33VI31 Edelstahl € 749,00*

Energie A++ | AntiFingerprint | LowFrost | VitaFresh | SuperGefrieren | LED Licht

**Leistung und Verbrauch**
- Energie-Effizienz-Klasse: A++
- Energieverbrauch[1]: 219 kWh/Jahr
- Nutzinhalt gesamt: 287 l
- Geräuschwert: 39 dB(A) re 1 pW

**Design und Komfort**
- Türen Edelstahl mit Anti-Fingerprint, Seitenwände Chrome-Inox Metallic
- Vertikal integrierter Griff
- Elektronische Temperaturregelung über LED ablesbar
- LED Beleuchtung

**Kühlteil**
- Kühlraum: 193 l Nutzinhalt
- 4 Abstellflächen aus Sicherheitsglas, davon 2 höhenverstellbar, 3 Glasplatten ausziehbar
- 3 Türabsteller
- Spezial-Flaschenrost, glanzverchromt

**VitaFresh**
- Hält frische Lebensmittel länger frisch

**Gefrierteil**
- LowFrost - geringere Eisbildung, schnelleres Abtauen
- ****-Gefrierraum: 94 l Nutzinhalt
- Gefriervermögen: 7 kg in 24 Std.
- Lagerzeit bei Störung: 23 Std.
- VarioZone: herausnehmbare Glasablagen für eine flexible Nutzung des Gefrierraums
- 3 transparente Gefriergut-Schubladen, davon 1 BigBox
- Super-Gefrieren

**Technische Informationen**
- Türanschlag rechts, wechselbar
- Türöffnungswinkel 90°
- Gerätemaße[2] (H x B x T): 176,0 x 60,0 x 65,0 cm
- Klimaklasse SN-T

**Zubehör**
- 2 x Eierablage, 1 x Eiswürfelschale

* Unverbindliche Preisempfehlung des Herstellers inkl. 20% Mwst. UPE gültig ab 01.11.2017.
[1] Auf Basis der Ergebnisse der Normprüfung über 24 Std. Tatsächlicher Verbrauch abhängig von Nutzung/Standort des Geräts.
[2] Damit der deklarierte Energieverbrauch erzielt wird, sind die dem Gerät beigefügten Abstandhalter zu verwenden. Hierdurch vergrößert sich die Gerätetiefe um ca. 3,5 cm. Das Gerät ist ohne Verwendung der Abstandhalter voll funktionsfähig, hat aber einen geringfügig höheren Energieverbrauch.

# Serie 4 Smart Cool Kühl-Gefrier-Kombinationen

Serie | **4**
**KGV33VL31 Edelstahl-Optik € 699,00***

Energie A++ | LowFrost | VitaFresh | SuperGefrieren | LED Licht

**Leistung und Verbrauch**
- Energie-Effizienz-Klasse: A++
- Energieverbrauch[1]: 219 kWh/Jahr
- Nutzinhalt gesamt: 287 l
- Geräuschwert: 39 dB(A) re 1 pW

**Design und Komfort**
- Türen Edelstahl Optik, Seitenwände Chrome-Inox Metallic
- Vertikal integrierter Griff
- Elektronische Temperaturregelung über LED ablesbar
- LED Beleuchtung

**Kühlteil**
- Kühlraum: 193 l Nutzinhalt
- 4 Abstellflächen aus Sicherheitsglas, davon 2 höhenverstellbar, 3 Glasplatten ausziehbar
- 3 Türabsteller
- Spezial-Flaschenrost, glanzverchromt

**VitaFresh**
- Hält frische Lebensmittel länger frisch

**Gefrierteil**
- LowFrost - geringere Eisbildung, schnelleres Abtauen
- ****-Gefrierraum: 94 l Nutzinhalt
- Gefriervermögen: 7 kg in 24 Std.
- Lagerzeit bei Störung: 23 Std.
- VarioZone: herausnehmbare Glasablagen für eine flexible Nutzung des Gefrierraums
- 3 transparente Gefriergut-Schubladen, davon 1 BigBox
- Super-Gefrieren

**Technische Informationen**
- Türanschlag rechts, wechselbar
- Türöffnungswinkel 90°
- Gerätemaße[2] (H x B x T): 176,0 x 60,0 x 65,0 cm
- Klimaklasse SN-T

**Zubehör**
- 2 x Eierablage, 1 x Eiswürfelschale



Serie | **4**
**KGV33VW31 Weiß € 639,00***

Energie A++ | LowFrost | VitaFresh | SuperGefrieren | LED Licht

**Leistung und Verbrauch**
- Energie-Effizienz-Klasse: A++
- Energieverbrauch[1]: 219 kWh/Jahr
- Nutzinhalt gesamt: 287 l
- Geräuschwert: 39 dB(A) re 1 pW

**Design und Komfort**
- Türen weiß, Seitenwände weiß
- Vertikal integrierter Griff
- Elektronische Temperaturregelung über LED ablesbar
- LED Beleuchtung

**Kühlteil**
- Kühlraum: 193 l Nutzinhalt
- 4 Abstellflächen aus Sicherheitsglas, davon 2 höhenverstellbar, 3 Glasplatten ausziehbar
- 3 Türabsteller
- Spezial-Flaschenrost, glanzverchromt

**VitaFresh**
- Hält frische Lebensmittel länger frisch

**Gefrierteil**
- LowFrost - geringere Eisbildung, schnelleres Abtauen
- ****-Gefrierraum: 94 l Nutzinhalt
- Gefriervermögen: 7 kg in 24 Std.
- Lagerzeit bei Störung: 23 Std.
- VarioZone: herausnehmbare Glasablagen für eine flexible Nutzung des Gefrierraums
- 3 transparente Gefriergut-Schubladen, davon 1 BigBox
- Super-Gefrieren

**Technische Informationen**
- Türanschlag rechts, wechselbar
- Türöffnungswinkel 90°
- Gerätemaße[2] (H x B x T): 176,0 x 60,0 x 65,0 cm
- Klimaklasse SN-T

**Zubehör**
- 2 x Eierablage, 1 x Eiswürfelschale

* Unverbindliche Preisempfehlung des Herstellers inkl. 20% Mwst. UPE gültig ab 01.11.2017.
[1] Auf Basis der Ergebnisse der Normprüfung über 24 Std. Tatsächlicher Verbrauch abhängig von Nutzung/Standort des Geräts.
[2] Damit der deklarierte Energieverbrauch erzielt wird, sind die dem Gerät beigefügten Abstandhalter zu verwenden. Hierdurch vergrößert sich die Gerätetiefe um ca. 3,5 cm. Das Gerät ist ohne Verwendung der Abstandhalter voll funktionsfähig, hat aber einen geringfügig höheren Energieverbrauch.

# Kombinationsmatrix Side-by-Side

**Verbindungssatz KSZ39AL00**

**€ 68,00***

**Gefrierschrank GSD36PI20**
– Edelstahl
– TouchControl
– Eiswürfelbereitung
– VarioZone
– 1 BigBox
– Super-Gefrieren
– AquaStop

**€ 1.759,00***

**Standkühlschrank KSF36PI40**
– Edelstahl
– TouchControl
– FreshSense
– Cold tray
– VitaFresh pro

**€ 1.489,00***

## Side-by-Side KAD99PI30

Kombination aus Standkühlschrank KSF36PI40, Gefrierschrank GSD36PI20 und Verbindungssatz KSZ39AL00
VitaFresh pro / AquaStop / Ice Dispenser
**Energieverbrauch: 363 kWh / Jahr**
**Nutzinhalt: 510 l**

**€ 3.309,00***

**Standkühlschrank KSF36PI30**
– Edelstahl
– TouchControl
– FreshSense
– Cold tray
– VitaFresh pro

**€ 1.229,00***

**Standkühlschrank KSW36PI30**
– Edelstahl
– TouchControl
– Dispenser für Trinkwasser
– AirFreshfilter
– FreshSense
– VitaFresh plus
– AquaStop

**€ 1.279,00***

## Side-by-Side KAD99PI25

Kombination aus Standkühlschrank KSW36PI30, Gefrierschrank GSD36PI20 und Verbindungssatz KSZ39AL00
VitaFresh plus / AquaStop / Ice Dispenser
**Energieverbrauch: 391 kWh / Jahr**
**Nutzinhalt: 556 l**

**€ 3.099,00***

**Standkühlschrank KSV36AI41**
– Edelstahl
– TouchControl
– AirFreshfilter
– FreshSense
– VitaFresh plus

**€ 1.179,00***

* Unverbindliche Preisempfehlung des Herstellers inkl. 20% Mwst. UPE gültig ab 01.11.2017.

**Gefrierschrank GSN36AI31**
– Edelstahl
– TouchControl
– Ice-Twister
– VarioZone
– 2 BigBox
– Super-Gefrieren

**€ 1.079,00***

**Gefrierschrank GSN36AI40**
– Edelstahl
– TouchControl
– Ice-Twister
– VarioZone
– 2 BigBox
– Super-Gefrieren

**€ 1.429,00***

## Side-by-Side KAF99PI35

Kombination aus Standkühlschrank KSF36PI40, Gefrierschrank GSN36AI31 und Verbindungssatz KSZ39AL00
VitaFresh pro
**Energieverbrauch: 318 kWh / Jahr**
**Nutzinhalt: 537 l**

**€ 2.629,00***

## Side-by-Side KAF99PI40

Kombination aus Standkühlschrank KSF36PI40, Gefrierschrank GSN36AI40 und Verbindungssatz KSZ39AL00
VitaFresh pro
**Energieverbrauch: 240 kWh / Jahr**
**Nutzinhalt: 537 l**

**€ 2.979,00***

## Side-by-Side KAF99PI30

Kombination aus Standkühlschrank KSF36PI30, Gefrierschrank GSN36AI31 und Verbindungssatz KSZ39AL00
VitaFresh pro
**Energieverbrauch: 358 kWh / Jahr**
**Nutzinhalt: 537 l**

**€ 2.359,00***

## Side-by-Side KAN99AI35

Kombination aus Standkühlschrank KSV36AI41, Gefrierschrank GSN36AI31 und Verbindungssatz KSZ39AL00
VitaFresh plus
**Energieverbrauch: 309 kWh / Jahr**
**Nutzinhalt: 583 l**

**€ 2.309,00***

* Unverbindliche Preisempfehlung des Herstellers inkl. 20% Mwst. UPE gültig ab 01.11.2017.

# Serie 4 European Side-by-Side

| Serie \| **4**<br>**KAN99VL30 bestehend aus KSV36VL30 und** | **GSN36VL30+KSZ39AL00** **€ 1.829,00*** | **KAN99VW30, Weiß** **€ 1.849,00*** |
|---|---|---|
| Energie A++ · VitaFresh · LED Licht · Ausziehbare Glasablagen · SuperKühlen · Electronic | Energie A++ · NoFrost · MultiAirflow · SuperGefrieren · BigBox | Energie A+++ · VitaFresh$^{plus}$ · Teleskopic Drawer · LED Licht · TouchControl |
| **Leistung und Verbrauch**<br>- Energie-Effizienz-Klasse: A++<br>- Energieverbrauch[1]: 112 kWh/Jahr<br>- Nutzinhalt gesamt: 346 l<br>- Geräuschwert: 39 dB(A) re 1 pW | **Leistung und Verbrauch**<br>- Energie-Effizienz-Klasse: A++<br>- Energieverbrauch[1]: 234 kWh/Jahr<br>- Nutzinhalt gesamt: 237 l<br>- Geräuschwert: 42 dB(A) re 1 pW | Gleiche Ausstattung wie KAN99VL30, jedoch Farbe weiß (GSN36VW30, KSV36VW30 und KSZ39AW00) |
| **Design und Komfort**<br>- Türen Edelstahl Optik, Seitenwände Chrome-Inox Metallic<br>- Vertikaler Stangengriff<br>- Elektronische Temperaturregelung über LED ablesbar<br>- LED Beleuchtung | **Design und Komfort**<br>- Türen Edelstahl Optik, Seitenwände Chrome-Inox Metallic<br>- Vertikaler Stangengriff<br>- Elektronische Temperaturregelung über LED ablesbar<br>- Akustischer Türalarm<br>- Optisches und akustisches Warnsignal bei Temperaturanstieg<br>- Multi Airflow-System für optimale und gleichmäßige Kälteverteilung | |
| **Kühlteil**<br>- Kühlraum: 346 l Nutzinhalt<br>- Optimale Kälteverteilung durch Innenventilator<br>- 7 Abstellflächen aus Sicherheitsglas, davon 5 höhenverstellbar, 6 Glasplatten ausziehbar<br>- 5 Türabsteller, davon 1 Butter-/ Käsefach<br>- Spezial-Flaschenrost, glanzverchromt<br>- Super-Kühlen<br><br>**VitaFresh**<br>- Hält frische Lebensmittel länger frisch | **Gefrierteil**<br>- NoFrost - nie wieder abtauen!<br>- ****-Gefrierraum: 237 l Nutzinhalt<br>- Gefriervermögen: 20 kg in 24 Std.<br>- Lagerzeit bei Störung: 19 Std.<br>- VarioZone: herausnehmbare Sicherheitsglas-ablagen für eine flexible Nutzung des Gefrierraums<br>- 2 Intensiv-Gefrierfächer mit Glasablagen und transparenter Klappe<br>- 5 transparente Gefriergut-Schubladen, davon 2 BigBox<br>- Super-Gefrieren | |
| **Technische Informationen**<br>- Türanschlag links, wechselbar<br>- Türöffnungswinkel 90°<br>- Gerätemaße[2] (H x B x T): 186,0 x 60,0 x 65,0 cm<br>- Klimaklasse SN-T<br><br>**Zubehör**<br>- 1 x Eierablage | **Technische Informationen**<br>- Türanschlag rechts, wechselbar<br>- Türöffnungswinkel 90°<br>- Gerätemaße[2] (H x B x T): 186,0 x 60,0 x 65,0 cm<br>- Klimaklasse SN-T<br><br>**Zubehör**<br>- 2 x Kälteakku, 1 x Eiswürfelschale | |

* Unverbindliche Preisempfehlung des Herstellers inkl. 20% Mwst.
[1] Auf Basis der Ergebnisse der Normprüfung über 24 Std. Tatsächlicher Verbrauch abhängig von Nutzung/Standort des Geräts.
[2] Damit der deklarierte Energieverbrauch erzielt wird, sind die dem Gerät beigefügten Abstandhalter zu verwenden. Hierdurch vergrößert sich die Gerätetiefe um ca. 3,5 cm. Das Gerät ist ohne Verwendung der Abstandhalter voll funktionsfähig, hat aber einen geringfügig höheren Energieverbrauch.

# Serie 8 Standkühlschränke VitaFresh pro

| Serie \| **8**<br>**KSF36PI40 Edelstahl** | **€ 1.489,00*** |
|---|---|

| Serie \| **8**<br>**KSF36PI30 Edelstahl** | **€ 1.229,00*** |
|---|---|

**Leistung und Verbrauch**
- Energie-Effizienz-Klasse: A+++
- Energieverbrauch[1]: 84 kWh/Jahr
- Nutzinhalt gesamt: 300 l
- Geräuschwert: 38 dB(A) re 1 pW

**Design und Komfort**
- Türen Edelstahl mit Anti-Fingerprint, Seitenwände Chrome-Inox Metallic
- Vertikaler Stangengriff
- TouchControl - Elektronische Temperatur-regelung, exakt digital ablesbar
- LED Beleuchtung
- Innenausstattung mit Metall-Applikationen
- Akustischer Türalarm

**Kühlteil**
- Kühlraum: 300 l Nutzinhalt
- Optimale Kälteverteilung durch Innenventilator
- 5 Abstellflächen aus Sicherheitsglas, davon 3 höhenverstellbar, 4 Glasplatten ausziehbar
- 4 Türabsteller, davon 1 mit EasyLift Türabsteller
- FlexShelf (Multifunktions-Ablage)
- Butter-/Käsefach mit Klappe
- Super-Kühlen
- FreshSense - Konstante Temperatur durch intelligente Sensortechnik
- Cold tray: kühles Türfach für Getränke durch extra Luftkanal

**VitaFresh pro 0°C**
- Hält frische Lebensmittel bis zu dreimal länger frisch - dank 0°C-Technik und optimaler Luftfeuchtigkeit
- Nutzinhalt nahe 0° C: 98 l

**Technische Informationen**
- Türanschlag links, wechselbar
- Türöffnungswinkel 90°
- Gerätemaße[2] (H x B x T): 186,0 x 60,0 x 65,0 cm
- Klimaklasse SN-T

**Zubehör**
- 1 x Eierablage

**Sonderzubehör**
- KSZ10030 Chrome Flaschenablage
- KSZ39AL00 Verbindungssatz, inox

**Leistung und Verbrauch**
- Energie-Effizienz-Klasse: A++
- Energieverbrauch[1]: 127 kWh/Jahr
- Nutzinhalt gesamt: 300 l
- Geräuschwert: 41 dB(A) re 1 pW

**Design und Komfort**
- Türen Edelstahl mit Anti-Fingerprint, Seitenwände Chrome-Inox Metallic
- Vertikaler Stangengriff
- TouchControl - Elektronische Temperatur-regelung, exakt digital ablesbar
- LED Beleuchtung
- Innenausstattung mit Metall-Applikationen
- Akustischer Türalarm

**Kühlteil**
- Kühlraum: 300 l Nutzinhalt
- Optimale Kälteverteilung durch Innenventilator
- 5 Abstellflächen aus Sicherheitsglas, davon 3 höhenverstellbar, 4 Glasplatten ausziehbar
- 4 Türabsteller, davon 1 mit EasyLift Türabsteller
- FlexShelf (Multifunktions-Ablage)
- Butter-/Käsefach mit Klappe
- Super-Kühlen
- FreshSense - Konstante Temperatur durch intelligente Sensortechnik
- Cold tray: kühles Türfach für Getränke durch extra Luftkanal

**VitaFresh pro 0°C**
- Hält frische Lebensmittel bis zu dreimal länger frisch - dank 0°C-Technik und optimaler Luftfeuchtigkeit
- Nutzinhalt nahe 0° C: 98 l

**Technische Informationen**
- Türanschlag links, wechselbar
- Türöffnungswinkel 90°
- Gerätemaße[2] (H x B x T): 186,0 x 60,0 x 65,0 cm
- Klimaklasse SN-T

**Zubehör**
- 1 x Eierablage

**Sonderzubehör**
- KSZ10030 Chrome Flaschenablage
- KSZ39AL00 Verbindungssatz, inox

* Unverbindliche Preisempfehlung des Herstellers inkl. 20% Mwst.
[1] Auf Basis der Ergebnisse der Normprüfung über 24 Std. Tatsächlicher Verbrauch abhängig von Nutzung/Standort des Geräts.
[2] Damit der deklarierte Energieverbrauch erzielt wird, sind die dem Gerät beigefügten Abstandhalter zu verwenden. Hierdurch vergrößert sich die Gerätetiefe um ca. 3,5 cm. Das Gerät ist ohne Verwendung der Abstandhalter voll funktionsfähig, hat aber einen geringfügig höheren Energieverbrauch.

# Serie 8 und Serie 6 Standkühlschränke VitaFresh plus

| Serie \| **8**<br>**KSW36PI30 Edelstahl** **€ 1.279,00*** | Serie \| **6**<br>**KSV36AI41 Edelstahl** **€ 1.179,00*** | Serie \| **6**<br>**KSV36AW41 Weiß** **€ 1.059,00*** |
|---|---|---|
| Energie A++, AntiFingerprint, VitaFresh plus, Teleskopic Drawer, AquaStop, LED Licht | Energie A+++, AntiFingerprint, VitaFresh plus, Teleskopic Drawer, LED Licht, TouchControl | Energie A+++, VitaFresh plus, Teleskopic Drawer, LED Licht, TouchControl |
| **Leistung und Verbrauch**<br>- Energie-Effizienz-Klasse: A++<br>- Energieverbrauch[1]: 112 kWh/Jahr<br>- Nutzinhalt gesamt: 346 l<br>- Geräuschwert: 39 dB(A) re 1 pW | **Leistung und Verbrauch**<br>- Energie-Effizienz-Klasse: A+++<br>- Energieverbrauch[1]: 75 kWh/Jahr<br>- Nutzinhalt gesamt: 346 l<br>- Geräuschwert: 39 dB(A) re 1 pW | **Leistung und Verbrauch**<br>- Energie-Effizienz-Klasse: A+++<br>- Energieverbrauch[1]: 75 kWh/Jahr<br>- Nutzinhalt gesamt: 346 l<br>- Geräuschwert: 39 dB(A) re 1 pW |
| **Design und Komfort**<br>- Türen Edelstahl mit Anti-Fingerprint, Seitenwände Chrome-Inox Metallic<br>- Vertikaler Stangengriff<br>- TouchControl - Elektronische Temperatur-regelung, exakt digital ablesbar<br>- LED Beleuchtung<br>- Innenausstattung mit Metall-Applikationen<br>- Dispenser für Trinkwasser mit LED Beleuchtung, flächenbündig integriert, Festwasseranschluss mit Aquastop®, Wasserschlauch 2 m, 3/4"<br>- **Aquastop®** mit lebenslanger Garantie<br>- Akustischer Türalarm | **Design und Komfort**<br>- Türen Edelstahl mit Anti-Fingerprint, Seitenwände Chrome-Inox Metallic<br>- Vertikaler Stangengriff<br>- TouchControl - Elektronische Temperatur-regelung, exakt digital ablesbar<br>- LED Beleuchtung<br>- Innenausstattung mit Metall-Applikationen<br>- Akustischer Türalarm | **Design und Komfort**<br>- Türen weiß, Seitenwände weiß<br>- Vertikaler Stangengriff<br>- TouchControl - Elektronische Temperatur-regelung, exakt digital ablesbar<br>- LED Beleuchtung<br>- Innenausstattung mit Metall-Applikationen<br>- Akustischer Türalarm |
| **Kühlteil**<br>- Kühlraum: 346 l Nutzinhalt<br>- Optimale Kälteverteilung durch Innenventilator<br>- AirFreshfilter<br>- 7 Abstellflächen aus Sicherheitsglas, davon 5 höhenverstellbar, 4 Glasplatten ausziehbar<br>- 5 Türabsteller, davon 1 mit EasyLift Türabsteller<br>- FlexShelf (Multifunktions-Ablage)<br>- Super-Kühlen<br>- FreshSense - Konstante Temperatur durch intelligente Sensortechnik | **Kühlteil**<br>- Kühlraum: 346 l Nutzinhalt<br>- Optimale Kälteverteilung durch Innenventilator<br>- AirFreshfilter<br>- 7 Abstellflächen aus Sicherheitsglas, davon 5 höhenverstellbar, 4 Glasplatten ausziehbar<br>- 5 Türabsteller, davon 1 mit EasyLift Türabsteller<br>- FlexShelf (Multifunktions-Ablage)<br>- Super-Kühlen<br>- FreshSense - Konstante Temperatur durch intelligente Sensortechnik | **Kühlteil**<br>- Kühlraum: 346 l Nutzinhalt<br>- Optimale Kälteverteilung durch Innenventilator<br>- AirFreshfilter<br>- 7 Abstellflächen aus Sicherheitsglas, davon 5 höhenverstellbar, 4 Glasplatten ausziehbar<br>- 5 Türabsteller, davon 1 mit EasyLift Türabsteller<br>- FlexShelf (Multifunktions-Ablage)<br>- Super-Kühlen<br>- FreshSense - Konstante Temperatur durch intelligente Sensortechnik |
| **VitaFresh plus**<br>- Hält frische Lebensmittel bis zu zweimal länger frisch | **VitaFresh plus**<br>- Hält frische Lebensmittel bis zu zweimal länger frisch | **VitaFresh plus**<br>- Hält frische Lebensmittel bis zu zweimal länger frisch |
| **Technische Informationen**<br>- Türanschlag links<br>- Türöffnungswinkel 90°<br>- Gerätemaße[2] (H x B x T): 187,0 x 60,0 x 65,0 cm<br>- Klimaklasse SN-T | **Technische Informationen**<br>- Türanschlag links, wechselbar<br>- Türöffnungswinkel 90°<br>- Gerätemaße[2] (H x B x T): 186,0 x 60,0 x 65,0 cm<br>- Klimaklasse SN-T | **Technische Informationen**<br>- Türanschlag links, wechselbar<br>- Türöffnungswinkel 90°<br>- Gerätemaße[2] (H x B x T): 186,0 x 60,0 x 65,0 cm<br>- Klimaklasse SN-T |
| **Zubehör**<br>- 1 x Eierablage | **Zubehör**<br>- 1 x Eierablage | **Zubehör**<br>- 1 x Eierablage |
| **Sonderzubehör**<br>- KSZ10030 Chrome Flaschenablage<br>- KSZ39AL00 Verbindungssatz, inox<br>- KSZ63000 Wasserschlauchverlängerung | **Sonderzubehör**<br>- KSZ10030 Chrome Flaschenablage<br>- KSZ39AL00 Verbindungssatz, inox | **Sonderzubehör**<br>- KSZ10030 Chrome Flaschenablage<br>- KSZ39AW00 Verbindungssatz, weiß |

* Unverbindliche Preisempfehlung des Herstellers inkl. 20% Mwst. UPE gültig ab 01.11.2017.
[1] Auf Basis der Ergebnisse der Normprüfung über 24 Std. Tatsächlicher Verbrauch abhängig von Nutzung/Standort des Geräts.
[2] Damit der deklarierte Energieverbrauch erzielt wird, sind die dem Gerät beigefügten Abstandhalter zu verwenden. Hierdurch vergrößert sich die Gerätetiefe um ca. 3,5 cm. Das Gerät ist ohne Verwendung der Abstandhalter voll funktionsfähig, hat aber einen geringfügig höheren Energieverbrauch.

# Serie 4 Standkühlschränke VitaFresh

## Serie | 4
## KSV36VL40 Edelstahl-Optik € 1.009,00*

Energie A+++ | VitaFresh | LED Licht

**Leistung und Verbrauch**
- Energie-Effizienz-Klasse: A+++
- Energieverbrauch[1]: 75 kWh/Jahr
- Nutzinhalt gesamt: 346 l
- Geräuschwert: 39 dB(A) re 1 pW

**Design und Komfort**
- Türen Edelstahl Optik, Seitenwände Chrome-Inox Metallic
- Vertikaler Stangengriff
- Elektronische Temperaturregelung über LED ablesbar
- LED Beleuchtung

**Kühlteil**
- Kühlraum: 346 l Nutzinhalt
- Optimale Kälteverteilung durch Innenventilator
- 7 Abstellflächen aus Sicherheitsglas, davon 5 höhenverstellbar, 6 Glasplatten ausziehbar
- 5 Türabsteller, davon 1 Butter-/ Käsefach
- Spezial-Flaschenrost, glanzverchromt
- Super-Kühlen

**VitaFresh**
- Hält frische Lebensmittel länger frisch

**Technische Informationen**
- Türanschlag links, wechselbar
- Türöffnungswinkel 90°
- Gerätemaße[2] (H x B x T): 186,0 x 60,0 x 65,0 cm
- Klimaklasse SN-T

**Zubehör**
- 1 x Eierablage

**Sonderzubehör**
- KSZ10030 Chrome Flaschenablage
- KSZ39AL00 Verbindungssatz, inox

## Serie | 4
## KSV36VW40 Weiß € 959,00*

Energie A+++ | VitaFresh | LED Licht

**Leistung und Verbrauch**
- Energie-Effizienz-Klasse: A+++
- Energieverbrauch[1]: 75 kWh/Jahr
- Nutzinhalt gesamt: 346 l
- Geräuschwert: 39 dB(A) re 1 pW

**Design und Komfort**
- Türen weiß, Seitenwände weiß
- Vertikaler Stangengriff
- Elektronische Temperaturregelung über LED ablesbar
- LED Beleuchtung

**Kühlteil**
- Kühlraum: 346 l Nutzinhalt
- Optimale Kälteverteilung durch Innenventilator
- 7 Abstellflächen aus Sicherheitsglas, davon 5 höhenverstellbar, 6 Glasplatten ausziehbar
- 5 Türabsteller, davon 1 Butter-/ Käsefach
- Spezial-Flaschenrost, glanzverchromt
- Super-Kühlen

**VitaFresh**
- Hält frische Lebensmittel länger frisch

**Technische Informationen**
- Türanschlag links, wechselbar
- Türöffnungswinkel 90°
- Gerätemaße[2] (H x B x T): 186,0 x 60,0 x 65,0 cm
- Klimaklasse SN-T

**Zubehör**
- 1 x Eierablage

**Sonderzubehör**
- KSZ10030 Chrome Flaschenablage
- KSZ39AW00 Verbindungssatz, weiß

## Serie | 4
## KSV36VL30 Edelstahl-Optik € 849,00*

Energie A++ | VitaFresh | LED Licht

**Leistung und Verbrauch**
- Energie-Effizienz-Klasse: A++
- Energieverbrauch[1]: 112 kWh/Jahr
- Nutzinhalt gesamt: 346 l
- Geräuschwert: 39 dB(A) re 1 pW

**Design und Komfort**
- Türen Edelstahl Optik, Seitenwände Chrome-Inox Metallic
- Vertikaler Stangengriff
- Elektronische Temperaturregelung über LED ablesbar
- LED Beleuchtung

**Kühlteil**
- Kühlraum: 346 l Nutzinhalt
- Optimale Kälteverteilung durch Innenventilator
- 7 Abstellflächen aus Sicherheitsglas, davon 5 höhenverstellbar, 6 Glasplatten ausziehbar
- 5 Türabsteller, davon 1 Butter-/ Käsefach
- Spezial-Flaschenrost, glanzverchromt
- Super-Kühlen

**VitaFresh**
- Hält frische Lebensmittel länger frisch

**Technische Informationen**
- Türanschlag links, wechselbar
- Türöffnungswinkel 90°
- Gerätemaße[2] (H x B x T): 186,0 x 60,0 x 65,0 cm
- Klimaklasse SN-T

**Zubehör**
- 1 x Eierablage

**Sonderzubehör**
- KSZ10030 Chrome Flaschenablage
- KSZ39AL00 Verbindungssatz, inox

* Unverbindliche Preisempfehlung des Herstellers inkl. 20% Mwst.
[1] Auf Basis der Ergebnisse der Normprüfung über 24 Std. Tatsächlicher Verbrauch abhängig von Nutzung/Standort des Geräts.
[2] Damit der deklarierte Energieverbrauch erzielt wird, sind die dem Gerät beigefügten Abstandhalter zu verwenden. Hierdurch vergrößert sich die Gerätetiefe um ca. 3,5 cm. Das Gerät ist ohne Verwendung der Abstandhalter voll funktionsfähig, hat aber einen geringfügig höheren Energieverbrauch.

# Serie 4 Standkühlschränke VitaFresh und Serie 2 Standkühlschrank

Green Technology inside

## Serie | 4
**KSV36VW30 Weiß** **€ 799,00***

Energie A++ | VitaFresh | LED Licht

**Leistung und Verbrauch**
- Energie-Effizienz-Klasse: A++
- Energieverbrauch[1]: 112 kWh/Jahr
- Nutzinhalt gesamt: 346 l
- Geräuschwert: 39 dB(A) re 1 pW

**Design und Komfort**
- Türen weiß, Seitenwände weiß
- Vertikaler Stangengriff
- Elektronische Temperaturregelung über LED ablesbar
- LED Beleuchtung

**Kühlteil**
- Kühlraum: 346 l Nutzinhalt
- Optimale Kälteverteilung durch Innenventilator
- 7 Abstellflächen aus Sicherheitsglas, davon 5 höhenverstellbar, 6 Glasplatten ausziehbar
- 5 Türabsteller, davon 1 Butter-/ Käsefach
- Spezial-Flaschenrost, glanzverchromt
- Super-Kühlen

**VitaFresh**
- Hält frische Lebensmittel länger frisch

**Technische Informationen**
- Türanschlag links, wechselbar
- Türöffnungswinkel 90°
- Gerätemaße[2] (H x B x T): 186,0 x 60,0 x 65,0 cm
- Klimaklasse SN-T

**Zubehör**
- 1 x Eierablage

**Sonderzubehör**
- KSZ10030 Chrome Flaschenablage
- KSZ39AW00 Verbindungssatz, weiß

## Serie | 4
**KSV29VW40 Weiß** **€ 849,00***

Energie A+++ | VitaFresh | LED Licht

**Leistung und Verbrauch**
- Energie-Effizienz-Klasse: A+++
- Energieverbrauch[1]: 71 kWh/Jahr
- Nutzinhalt gesamt: 290 l
- Geräuschwert: 39 dB(A) re 1 pW

**Design und Komfort**
- Türen weiß, Seitenwände weiß
- Vertikaler Stangengriff
- Elektronische Temperaturregelung über LED ablesbar
- LED Beleuchtung

**Kühlteil**
- Kühlraum: 290 l Nutzinhalt
- Optimale Kälteverteilung durch Innenventilator
- 6 Abstellflächen aus Sicherheitsglas, davon 4 höhenverstellbar, 5 Glasplatten ausziehbar
- 4 Türabsteller, davon 1 Butter-/ Käsefach
- Spezial-Flaschenrost, glanzverchromt
- Super-Kühlen

**VitaFresh**
- Hält frische Lebensmittel länger frisch

**Technische Informationen**
- Türanschlag links, wechselbar
- Gerätemaße[2] (H x B x T): 161,0 x 60,0 x 65,0 cm
- Klimaklasse SN-T

**Zubehör**
- 1 x Eierablage

**Sonderzubehör**
- KSZ10030 Chrome Flaschenablage
- KSZ39AW00 Verbindungssatz, weiß

* Unverbindliche Preisempfehlung des Herstellers inkl. 20% Mwst. UPE gültig ab 01.11.2017.
[1] Auf Basis der Ergebnisse der Normprüfung über 24 Std. Tatsächlicher Verbrauch abhängig von Nutzung/Standort des Geräts.
[2] Damit der deklarierte Energieverbrauch erzielt wird, sind die dem Gerät beigefügten Abstandhalter zu verwenden. Hierdurch vergrößert sich die Gerätetiefe um ca. 3,5 cm. Das Gerät ist ohne Verwendung der Abstandhalter voll funktionsfähig, hat aber einen geringfügig höheren Energieverbrauch.

# Serie 8 Weintemperierschrank

Serie | **8**
**KSW38940 Aluminium** **€ 2.139,00***

TouchControl SafetyGlass

**Leistung und Verbrauch**
- Energie-Effizienz-Klasse: B
- Energieverbrauch[1]: 212 kWh/Jahr
- Nutzinhalt gesamt: 368 l
- Geräuschwert: 42 dB(A) re 1 pW

**Design und Komfort**
- Alufarben mit doppelt verglaster, getönter und verspiegelter Tür
- Eloxierter Alu-Stangengriff
- TouchControl - Elektronische Temperaturregelung, exakt digital ablesbar
- LED Beleuchtung
- Einstellbarer Temperaturbereich von +5°C bis +22°C
- 2 regelbare Temperaturzonen

**Weinlagern**
- Optimale Kälteverteilung durch Innenventilator
- Holzklappboard für Präsentationen oder geöffnete Flaschen
- 6 Flaschenborde aus Holz, alle herausnehm- und höhenverstellbar für bis zu 197 Flaschen à 0,75 l
- Aktivkohlefilter für Frischluftzufuhr
- 2 digitale Innenthermometer

**Technische Informationen**
- Türanschlag rechts, wechselbar
- Gerätemaße[2] (H x B x T): 186,0 x 59,5 x 60,0 cm
- Klimaklasse SN-T
- Tauwasserablauf

**Sonderzubehör**
- KSZ38040 Zusätzliche Holzflaschenablage

* Unverbindliche Preisempfehlung des Herstellers inkl. 20% Mwst.
[1] Auf Basis der Ergebnisse der Normprüfung über 24 Std. Tatsächlicher Verbrauch abhängig von Nutzung/Standort des Geräts.
[2] Damit der deklarierte Energieverbrauch erzielt wird, sind die dem Gerät beigefügten Abstandhalter zu verwenden. Hierdurch vergrößert sich die Gerätetiefe um ca. 3,5 cm. Das Gerät ist ohne Verwendung der Abstandhalter voll funktionsfähig, hat aber einen geringfügig höheren Energieverbrauch.

# Serie 6 NoFrost Gefrierschränke, 70 cm Breite

Green Technology inside

Green Technology inside

Green Technology inside

## Serie | 6
**GSN58AW41 Weiß** **€ 1.279,00***

Energie A+++ | NoFrost | LED Licht | TouchControl | MultiAirflow | SuperGefrieren

**Leistung und Verbrauch**
- Energie-Effizienz-Klasse: A+++
- Energieverbrauch[1]: 201 kWh/Jahr
- Nutzinhalt gesamt: 360 l
- Geräuschwert: 41 dB(A) re 1 pW

**Design und Komfort**
- Türen weiß, Seitenwände weiß
- Vertikaler Stangengriff
- Innenausstattung mit Metall-Applikationen
- TouchControl - Elektronische Temperaturregelung, exakt digital ablesbar
- LED-Beleuchtung
- Optisches und akustisches Warnsignal bei Temperaturanstieg, mit Memory-Funktion
- Akustischer Türalarm
- Multi Airflow-System für optimale und gleichmäßige Kälteverteilung
- Ice-Twister herausnehmbar

**Gefrierteil**
- NoFrost - nie wieder abtauen!
- ****-Gefrierraum: 360 l Nutzinhalt
- Gefriervermögen: 22 kg in 24 Std.
- Lagerzeit bei Störung: 25 Std.
- VarioZone: herausnehmbare Sicherheitsglasablagen für eine flexible Nutzung des Gefrierraums
- 3 Intensiv-Gefrierfächer mit Glasablagen und transparenter Klappe
- 5 transparente Gefriergut-Schubladen, davon 1 BigBox
- Super-Gefrieren

**Technische Informationen**
- Türanschlag rechts, wechselbar
- Türöffnungswinkel 90°
- Gerätemaße[2] (H x B x T): 191,0 x 70,0 x 78,0 cm
- Klimaklasse SN-T

**Zubehör**
- 3 x Kälteakku

## Serie | 6
**GSN54AW42 Weiß** **€ 1.229,00***

Energie A+++ | NoFrost | LED Licht | TouchControl | MultiAirflow | SuperGefrieren

**Leistung und Verbrauch**
- Energie-Effizienz-Klasse: A+++
- Energieverbrauch[1]: 187 kWh/Jahr
- Nutzinhalt gesamt: 323 l
- Geräuschwert: 41 dB(A) re 1 pW

**Design und Komfort**
- Türen weiß, Seitenwände weiß
- Vertikaler Stangengriff
- TouchControl - Elektronische Temperaturregelung, exakt digital ablesbar
- LED-Beleuchtung
- Optisches und akustisches Warnsignal bei Temperaturanstieg, mit Memory-Funktion
- Multi-Alarm-System mit Memory-Funktion, Türalarm und Netzausfallanzeige
- FreshSense - Konstante Temperatur durch intelligente Sensortechnik
- Multi Airflow-System für optimale und gleichmäßige Kälteverteilung
- Ice-Twister herausnehmbar
- Leichtes Türöffnen über Luftkanal-System

**Gefrierteil**
- NoFrost - nie wieder abtauen!
- ****-Gefrierraum: 323 l Nutzinhalt
- Gefriervermögen: 22 kg in 24 Std.
- Lagerzeit bei Störung: 25 Std.
- VarioZone: herausnehmbare Sicherheitsglasablagen für eine flexible Nutzung des Gefrierraums
- 2 Intensiv-Gefrierfächer mit Glasablagen und transparenter Klappe
- 5 transparente Gefriergut-Schubladen, davon 1 BigBox
- Super-Gefrieren

**Technische Informationen**
- Türanschlag rechts, wechselbar
- Türöffnungswinkel 90°
- Gerätemaße[2] (H x B x T): 176,0 x 70,0 x 78,0 cm
- Klimaklasse SN-T

**Zubehör**
- 3 x Kälteakku

## Serie | 6
**GSN51AW41 Weiß** **€ 1.179,00***

Energie A+++ | NoFrost | LED Licht | TouchControl | MultiAirflow | SuperGefrieren

**Leistung und Verbrauch**
- Energie-Effizienz-Klasse: A+++
- Energieverbrauch[1]: 174 kWh/Jahr
- Nutzinhalt gesamt: 286 l
- Geräuschwert: 41 dB(A) re 1 pW

**Design und Komfort**
- Türen weiß, Seitenwände weiß
- Vertikaler Stangengriff
- TouchControl - Elektronische Temperaturregelung, exakt digital ablesbar
- LED-Beleuchtung
- Innenausstattung mit Metall-Applikationen
- Optisches und akustisches Warnsignal bei Temperaturanstieg, mit Memory-Funktion
- Akustischer Türalarm
- Multi Airflow-System für optimale und gleichmäßige Kälteverteilung
- Ice-Twister herausnehmbar

**Gefrierteil**
- NoFrost - nie wieder abtauen!
- ****-Gefrierraum: 286 l Nutzinhalt
- Gefriervermögen: 22 kg in 24 Std.
- Lagerzeit bei Störung: 25 Std.
- VarioZone: herausnehmbare Sicherheitsglasablagen für eine flexible Nutzung des Gefrierraums
- 1 Intensiv-Gefrierfach mit Glasablage und transparenter Klappe
- 5 transparente Gefriergut-Schubladen, davon 1 BigBox
- Super-Gefrieren

**Technische Informationen**
- Türanschlag rechts, wechselbar
- Türöffnungswinkel 90°
- Gerätemaße[2] (H x B x T): 161,0 x 70,0 x 78,0 cm
- Klimaklasse SN-T

**Zubehör**
- 3 x Kälteakku

* Unverbindliche Preisempfehlung des Herstellers inkl. 20% Mwst. UPE gültig ab 01.11.2017.
[1] Auf Basis der Ergebnisse der Normprüfung über 24 Std. Tatsächlicher Verbrauch abhängig von Nutzung/Standort des Geräts.
[2] Damit der deklarierte Energieverbrauch erzielt wird, sind die dem Gerät beigefügten Abstandhalter zu verwenden. Hierdurch vergrößert sich die Gerätetiefe um ca. 3,5 cm. Das Gerät ist ohne Verwendung der Abstandhalter voll funktionsfähig, hat aber einen geringfügig höheren Energieverbrauch.

# Serie 6 NoFrost Gefrierschränke, 70 cm Breite

## Serie | 6 GSN58AW30 Weiß € 1.059,00*

Energie A++ | NoFrost | LED Licht | TouchControl | MultiAirflow | SuperGefrieren

**Leistung und Verbrauch**
- Energie-Effizienz-Klasse: A++
- Energieverbrauch[1]: 301 kWh/Jahr
- Nutzinhalt gesamt: 360 l
- Geräuschwert: 42 dB(A) re 1 pW

**Design und Komfort**
- Türen weiß, Seitenwände weiß
- Vertikaler Stangengriff
- TouchControl - Elektronische Temperatur-regelung, exakt digital ablesbar
- LED-Beleuchtung
- Innenausstattung mit Metall-Applikationen
- Optisches und akustisches Warnsignal bei Temperaturanstieg, mit Memory-Funktion
- Akustischer Türalarm
- Multi Airflow-System für optimale und gleichmäßige Kälteverteilung

**Gefrierteil**
- NoFrost - nie wieder abtauen!
- ****-Gefrierraum: 360 l Nutzinhalt
- Gefriervermögen: 22 kg in 24 Std.
- Lagerzeit bei Störung: 25 Std.
- VarioZone: herausnehmbare Sicherheitsglas-ablagen für eine flexible Nutzung des Gefrierraums
- 3 Intensiv-Gefrierfächer mit Glasablagen und transparenter Klappe
- 5 transparente Gefriergut-Schubladen, davon 1 BigBox
- Super-Gefrieren

**Technische Informationen**
- Türanschlag rechts, wechselbar
- Türöffnungswinkel 90°
- Gerätemaße[2] (H x B x T): 191,0 x 70,0 x 78,0 cm
- Klimaklasse SN-T

**Zubehör**
- 2 x Kälteakku, 1 x Eiswürfelschale

## Serie | 6 GSN54AW30 Weiß € 1.009,00*

Energie A++ | NoFrost | LED Licht | TouchControl | MultiAirflow | SuperGefrieren

**Leistung und Verbrauch**
- Energie-Effizienz-Klasse: A++
- Energieverbrauch[1]: 281 kWh/Jahr
- Nutzinhalt gesamt: 323 l
- Geräuschwert: 42 dB(A) re 1 pW

**Design und Komfort**
- Türen weiß, Seitenwände weiß
- Vertikaler Stangengriff
- TouchControl - Elektronische Temperatur-regelung, exakt digital ablesbar
- LED-Beleuchtung
- Innenausstattung mit Metall-Applikationen
- Optisches und akustisches Warnsignal bei Temperaturanstieg, mit Memory-Funktion
- Akustischer Türalarm
- Multi Airflow-System für optimale und gleichmäßige Kälteverteilung

**Gefrierteil**
- NoFrost - nie wieder abtauen!
- ****-Gefrierraum: 323 l Nutzinhalt
- Gefriervermögen: 22 kg in 24 Std.
- Lagerzeit bei Störung: 25 Std.
- VarioZone: herausnehmbare Sicherheitsglas-ablagen für eine flexible Nutzung des Gefrierraums
- 2 Intensiv-Gefrierfächer mit Glasablagen und transparenter Klappe
- 5 transparente Gefriergut-Schubladen, davon 1 BigBox
- Super-Gefrieren

**Technische Informationen**
- Türanschlag rechts, wechselbar
- Türöffnungswinkel 90°
- Gerätemaße[2] (H x B x T): 176,0 x 70,0 x 78,0 cm
- Klimaklasse SN-T

**Zubehör**
- 2 x Kälteakku, 1 x Eiswürfelschale

## Serie | 6 GSN51AW30 Weiß € 959,00*

Energie A++ | NoFrost | LED Licht | TouchControl | MultiAirflow | SuperGefrieren

**Leistung und Verbrauch**
- Energie-Effizienz-Klasse: A++
- Energieverbrauch[1]: 261 kWh/Jahr
- Nutzinhalt gesamt: 286 l
- Geräuschwert: 42 dB(A) re 1 pW

**Design und Komfort**
- Türen weiß, Seitenwände weiß
- Vertikaler Stangengriff
- TouchControl - Elektronische Temperaturregelung, exakt digital ablesbar
- LED-Beleuchtung
- Innenausstattung mit Metall-Applikationen
- Optisches und akustisches Warnsignal bei Temperaturanstieg, mit Memory-Funktion
- Akustischer Türalarm
- Multi Airflow-System für optimale und gleichmäßige Kälteverteilung

**Gefrierteil**
- NoFrost - nie wieder abtauen!
- ****-Gefrierraum: 286 l Nutzinhalt
- Gefriervermögen: 22 kg in 24 Std.
- Lagerzeit bei Störung: 25 Std.
- VarioZone: herausnehmbare Sicherheitsglas-ablagen für eine flexible Nutzung des Gefrierraums
- 1 Intensiv-Gefrierfach mit Glasablage und transparenter Klappe
- 5 transparente Gefriergut-Schubladen, davon 1 BigBox
- Super-Gefrieren

**Technische Informationen**
- Türanschlag rechts, wechselbar
- Türöffnungswinkel 90°
- Gerätemaße[2] (H x B x T): 161,0 x 70,0 x 78,0 cm
- Klimaklasse SN-T

**Zubehör**
- 2 x Kälteakku, 1 x Eiswürfelschale

* Unverbindliche Preisempfehlung des Herstellers inkl. 20% Mwst. UPE gültig ab 01.11.2017.
[1] Auf Basis der Ergebnisse der Normprüfung über 24 Std. Tatsächlicher Verbrauch abhängig von Nutzung/Standort des Geräts.
[2] Damit der deklarierte Energieverbrauch erzielt wird, sind die dem Gerät beigefügten Abstandhalter zu verwenden. Hierdurch vergrößert sich die Gerätetiefe um ca. 3,5 cm. Das Gerät ist ohne Verwendung der Abstandhalter voll funktionsfähig, hat aber einen geringfügig höheren Energieverbrauch.

# Serie 8 und Serie 6 NoFrost Gefrierschränke, 60 cm Breite

| Serie \| **8**<br>**GSD36PI20 Edelstahl** **€ 1.759,00*** | Serie \| **6**<br>**GSN36AI40 Edelstahl** **€ 1.429,00*** | Serie \| **6**<br>**GSN36AW40 Weiß** **€ 1.299,00*** |
|---|---|---|
| Energie A+, AntiFingerprint, NoFrost, LED Licht, AquaStop, TouchControl | Energie A+++, AntiFingerprint, NoFrost, LED Licht, TouchControl, BigBox | Energie A+++, NoFrost, LED Licht, TouchControl, BigBox |
| **Leistung und Verbrauch**<br>- Energie-Effizienz-Klasse: A+<br>- Energieverbrauch[1]: 279 kWh/Jahr<br>- Nutzinhalt gesamt: 210 l<br>- Geräuschwert: 42 dB(A) re 1 pW | **Leistung und Verbrauch**<br>- Energie-Effizienz-Klasse: A+++<br>- Energieverbrauch[1]: 156 kWh/Jahr<br>- Nutzinhalt gesamt: 237 l<br>- Geräuschwert: 38 dB(A) re 1 pW | **Leistung und Verbrauch**<br>- Energie-Effizienz-Klasse: A+++<br>- Energieverbrauch[1]: 156 kWh/Jahr<br>- Nutzinhalt gesamt: 237 l<br>- Geräuschwert: 38 dB(A) re 1 pW |
| **Design und Komfort**<br>- Türen Edelstahl mit Anti-Fingerprint, Seitenwände Chrome-Inox Metallic<br>- Vertikaler Stangengriff<br>- TouchControl - Elektronische Temperaturregelung, exakt digital ablesbar<br>- LED-Beleuchtung<br>- Innenausstattung mit Metall-Applikationen<br>- Multi-Alarm-System mit Memory-Funktion, Türalarm und Netzausfallanzeige<br>- Optisches und akustisches Warnsignal bei Temperaturanstieg, mit Memory-Funktion<br>- Eiswürfelbereitung, auch Crushed Eis, mit LED Beleuchtung, flächenbündig integriert, Festwasseranschluss mit Aquastop®, Wasserschlauch 2 m, 3/4"<br>- **Aquastop®** mit lebenslanger Garantie<br>- Multi Airflow-System für optimale und gleichmäßige Kälteverteilung | **Design und Komfort**<br>- Türen Edelstahl mit Anti-Fingerprint, Seitenwände Chrome-Inox Metallic<br>- Vertikaler Stangengriff<br>- TouchControl - Elektronische Temperaturregelung, exakt digital ablesbar<br>- LED-Beleuchtung<br>- Innenausstattung mit Metall-Applikationen<br>- Optisches und akustisches Warnsignal bei Temperaturanstieg, mit Memory-Funktion<br>- Akustischer Türalarm<br>- Multi-Alarm-System mit Memory-Funktion, Türalarm und Netzausfallanzeige<br>- Ice-Twister herausnehmbar | **Design und Komfort**<br>- Türen weiß, Seitenwände weiß<br>- Vertikaler Stangengriff<br>- TouchControl - Elektronische Temperaturregelung, exakt digital ablesbar<br>- LED-Beleuchtung<br>- Innenausstattung mit Metall-Applikationen<br>- Optisches und akustisches Warnsignal bei Temperaturanstieg, mit Memory-Funktion<br>- Akustischer Türalarm<br>- Multi-Alarm-System mit Memory-Funktion, Türalarm und Netzausfallanzeige<br>- Multi Airflow-System für optimale und gleichmäßige Kälteverteilung<br>- Eiswürfelschale |
| **Gefrierteil**<br>- NoFrost - nie wieder abtauen!<br>- ****-Gefrierraum: 210 l Nutzinhalt<br>- Gefriervermögen: 16 kg in 24 Std.<br>- Lagerzeit bei Störung: 17 Std.<br>- VarioZone: herausnehmbare Sicherheitsglasablagen für eine flexible Nutzung des Gefrierraums<br>- 2 Intensiv-Gefrierfächer mit Glasablagen und transparenter Klappe<br>- 5 transparente Gefriergut-Schubladen, davon 1 BigBox<br>- Super-Gefrieren | **Gefrierteil**<br>- NoFrost - nie wieder abtauen!<br>- ****-Gefrierraum: 237 l Nutzinhalt<br>- Gefriervermögen: 20 kg in 24 Std.<br>- Lagerzeit bei Störung: 25 Std.<br>- VarioZone: herausnehmbare Sicherheitsglasablagen für eine flexible Nutzung des Gefrierraums<br>- 2 Intensiv-Gefrierfächer mit Glasablagen und transparenter Klappe<br>- 5 transparente Gefriergut-Schubladen, davon 2 BigBox<br>- Super-Gefrieren | **Gefrierteil**<br>- NoFrost - nie wieder abtauen!<br>- ****-Gefrierraum: 237 l Nutzinhalt<br>- Gefriervermögen: 20 kg in 24 Std.<br>- Lagerzeit bei Störung: 25 Std.<br>- VarioZone: herausnehmbare Sicherheitsglasablagen für eine flexible Nutzung des Gefrierraums<br>- 2 Intensiv-Gefrierfächer mit Glasablagen und transparenter Klappe<br>- 5 transparente Gefriergut-Schubladen, davon 2 BigBox<br>- Super-Gefrieren |
| **Technische Informationen**<br>- Türanschlag rechts<br>- Türöffnungswinkel 90°<br>- Gerätemaße[2] (H x B x T): 187,0 x 60,0 x 65,0 cm<br>- Klimaklasse SN-T | **Technische Informationen**<br>- Türanschlag rechts, wechselbar<br>- Türöffnungswinkel 90°<br>- Gerätemaße[2] (H x B x T): 186,0 x 60,0 x 65,0 cm<br>- Klimaklasse SN-T | **Technische Informationen**<br>- Türanschlag rechts, wechselbar<br>- Türöffnungswinkel 90°<br>- Gerätemaße[2] (H x B x T): 186,0 x 60,0 x 65,0 cm<br>- Klimaklasse SN-T |
| **Zubehör**<br>- 3 x Kälteakku | **Zubehör**<br>- 3 x Kälteakku | **Zubehör**<br>- 3 x Kälteakku, 1 x Eiswürfelschale |
| **Sonderzubehör**<br>- KSZ39AL00 Verbindungssatz, inox<br>- KSZ63000 Wasserschlauchverlängerung | **Sonderzubehör**<br>- KSZ39AL00 Verbindungssatz, inox | **Sonderzubehör**<br>- KSZ39AW00 Verbindungssatz, weiß |

* Unverbindliche Preisempfehlung des Herstellers inkl. 20% Mwst. UPE gültig ab 01.11.2017.
[1] Auf Basis der Ergebnisse der Normprüfung über 24 Std. Tatsächlicher Verbrauch abhängig von Nutzung/Standort des Geräts.
[2] Damit der deklarierte Energieverbrauch erzielt wird, sind die dem Gerät beigefügten Abstandhalter zu verwenden. Hierdurch vergrößert sich die Gerätetiefe um ca. 3,5 cm. Das Gerät ist ohne Verwendung der Abstandhalter voll funktionsfähig, hat aber einen geringfügig höheren Energieverbrauch.

# Serie 6 und Serie 4 NoFrost Gefrierschränke, 60cm Breite

| Serie \| **6**<br>**GSN36AI31 Edelstahl** **€ 1.079,00*** | Serie \| **6**<br>**GSN36AW31 Weiß** **€ 979,00*** | Serie \| **4**<br>**GSN36VL30 Edelstahl-Optik** **€ 929,00*** |
|---|---|---|
| Energie A++, AntiFingerprint, NoFrost, LED Licht, TouchControl, BigBox | Energie A++, NoFrost, LED Licht, TouchControl, BigBox | Energie A++, NoFrost, MultiAirflow, SuperGefrieren, BigBox |
| **Leistung und Verbrauch**<br>- Energie-Effizienz-Klasse: A++<br>- Energieverbrauch[1]: 234 kWh/Jahr<br>- Nutzinhalt gesamt: 237 l<br>- Geräuschwert: 42 dB(A) re 1 pW | **Leistung und Verbrauch**<br>- Energie-Effizienz-Klasse: A++<br>- Energieverbrauch[1]: 234 kWh/Jahr<br>- Nutzinhalt gesamt: 237 l<br>- Geräuschwert: 42 dB(A) re 1 pW | **Leistung und Verbrauch**<br>- Energie-Effizienz-Klasse: A++<br>- Energieverbrauch[1]: 234 kWh/Jahr<br>- Nutzinhalt gesamt: 237 l<br>- Geräuschwert: 42 dB(A) re 1 pW |
| **Design und Komfort**<br>- Türen Edelstahl mit Anti-Fingerprint, Seitenwände Chrome-Inox Metallic<br>- Vertikaler Stangengriff<br>- TouchControl - Elektronische Temperaturregelung, exakt digital ablesbar<br>- LED-Beleuchtung<br>- Innenausstattung mit Metall-Applikationen<br>- Optisches und akustisches Warnsignal bei Temperaturanstieg, mit Memory-Funktion<br>- Akustischer Türalarm<br>- Multi-Alarm-System mit Memory-Funktion, Türalarm und Netzausfallanzeige<br>- Multi Airflow-System für optimale und gleichmäßige Kälteverteilung<br>- Ice-Twister herausnehmbar | **Design und Komfort**<br>- Türen weiß, Seitenwände weiß<br>- Vertikaler Stangengriff<br>- TouchControl - Elektronische Temperaturregelung, exakt digital ablesbar<br>- LED-Beleuchtung<br>- Innenausstattung mit Metall-Applikationen<br>- Optisches und akustisches Warnsignal bei Temperaturanstieg, mit Memory-Funktion<br>- Akustischer Türalarm<br>- Multi Airflow-System für optimale und gleichmäßige Kälteverteilung<br>- Ice-Twister herausnehmbar | **Design und Komfort**<br>- Türen Edelstahl Optik, Seitenwände Chrome-Inox Metallic<br>- Vertikaler Stangengriff<br>- Elektronische Temperaturregelung über LED ablesbar<br>- Akustischer Türalarm<br>- Optisches und akustisches Warnsignal bei Temperaturanstieg<br>- Multi Airflow-System für optimale und gleichmäßige Kälteverteilung |
| **Gefrierteil**<br>- NoFrost - nie wieder abtauen!<br>- ****-Gefrierraum: 237 l Nutzinhalt<br>- Gefriervermögen: 20 kg in 24 Std.<br>- Lagerzeit bei Störung: 25 Std.<br>- VarioZone: herausnehmbare Sicherheitsglasablagen für eine flexible Nutzung des Gefrierraums<br>- 2 Intensiv-Gefrierfächer mit Glasablagen und transparenter Klappe<br>- 5 transparente Gefriergut-Schubladen, davon 2 BigBox<br>- Super-Gefrieren | **Gefrierteil**<br>- NoFrost - nie wieder abtauen!<br>- ****-Gefrierraum: 237 l Nutzinhalt<br>- Gefriervermögen: 20 kg in 24 Std.<br>- Lagerzeit bei Störung: 25 Std.<br>- VarioZone: herausnehmbare Sicherheitsglasablagen für eine flexible Nutzung des Gefrierraums<br>- 2 Intensiv-Gefrierfächer mit Glasablagen und transparenter Klappe<br>- 5 transparente Gefriergut-Schubladen, davon 2 BigBox<br>- Super-Gefrieren | **Gefrierteil**<br>- NoFrost - nie wieder abtauen!<br>- ****-Gefrierraum: 237 l Nutzinhalt<br>- Gefriervermögen: 20 kg in 24 Std.<br>- Lagerzeit bei Störung: 19 Std.<br>- VarioZone: herausnehmbare Sicherheitsglasablagen für eine flexible Nutzung des Gefrierraums<br>- 2 Intensiv-Gefrierfächer mit Glasablagen und transparenter Klappe<br>- 5 transparente Gefriergut-Schubladen, davon 2 BigBox<br>- Super-Gefrieren |
| **Technische Informationen**<br>- Türanschlag rechts, wechselbar<br>- Türöffnungswinkel 90°<br>- Gerätemaße[2] (H x B x T): 186,0 x 60,0 x 65,0 cm<br>- Klimaklasse SN-T | **Technische Informationen**<br>- Türanschlag rechts, wechselbar<br>- Türöffnungswinkel 90°<br>- Gerätemaße[2] (H x B x T): 186,0 x 60,0 x 65,0 cm<br>- Klimaklasse SN-T | **Technische Informationen**<br>- Türanschlag rechts, wechselbar<br>- Türöffnungswinkel 90°<br>- Gerätemaße[2] (H x B x T): 186,0 x 60,0 x 65,0 cm<br>- Klimaklasse SN-T |
| **Zubehör**<br>- 3 x Kälteakku | **Zubehör**<br>- 3 x Kälteakku | **Zubehör**<br>- 2 x Kälteakku, 1 x Eiswürfelschale |
| **Sonderzubehör**<br>- KSZ39AL00 Verbindungssatz, inox | **Sonderzubehör**<br>- KSZ39AW00 Verbindungssatz, weiß | **Sonderzubehör**<br>- KSZ39AL00 Verbindungssatz, inox |

* Unverbindliche Preisempfehlung des Herstellers inkl. 20% Mwst. UPE gültig ab 01.11.2017.
[1] Auf Basis der Ergebnisse der Normprüfung über 24 Std. Tatsächlicher Verbrauch abhängig von Nutzung/Standort des Geräts.
[2] Damit der deklarierte Energieverbrauch erzielt wird, sind die dem Gerät beigefügten Abstandhalter zu verwenden. Hierdurch vergrößert sich die Gerätetiefe um ca. 3,5 cm. Das Gerät ist ohne Verwendung der Abstandhalter voll funktionsfähig, hat aber einen geringfügig höheren Energieverbrauch.

# Serie 4 und Serie 6 NoFrost Gefrierschränke, 60 cm Breite

| Serie \| **4**<br>**GSN36VW30 Weiß** | Serie \| **4**<br>**GSN33VW30 Weiß** | Serie \| **6**<br>**GSN29AW30 Weiß** |
|---|---|---|
| **€ 879,00*** | **€ 849,00*** | **€ 849,00*** |
| Energie A++, NoFrost, MultiAirflow, SuperGefrieren, BigBox | Energie A++, NoFrost, MultiAirflow, SuperGefrieren, BigBox | Energie A++, NoFrost, LED Licht, TouchControl, MultiAirflow, SuperGefrieren |
| **Leistung und Verbrauch**<br>- Energie-Effizienz-Klasse: A++<br>- Energieverbrauch[1]: 234 kWh/Jahr<br>- Nutzinhalt gesamt: 237 l<br>- Geräuschwert: 42 dB(A) re 1 pW | **Leistung und Verbrauch**<br>- Energie-Effizienz-Klasse: A++<br>- Energieverbrauch[1]: 225 kWh/Jahr<br>- Nutzinhalt gesamt: 220 l<br>- Geräuschwert: 42 dB(A) re 1 pW | **Leistung und Verbrauch**<br>- Energie-Effizienz-Klasse: A++<br>- Energieverbrauch[1]: 211 kWh/Jahr<br>- Nutzinhalt gesamt: 195 l<br>- Geräuschwert: 42 dB(A) re 1 pW |
| **Design und Komfort**<br>- Türen weiß, Seitenwände weiß<br>- Vertikaler Stangengriff<br>- Elektronische Temperaturregelung über LED ablesbar<br>- Akustischer Türalarm<br>- Optisches und akustisches Warnsignal bei Temperaturanstieg<br>- Multi Airflow-System für optimale und gleichmäßige Kälteverteilung | **Design und Komfort**<br>- Türen weiß, Seitenwände weiß<br>- Vertikaler Stangengriff<br>- Elektronische Temperaturregelung über LED ablesbar<br>- Akustischer Türalarm<br>- Optisches und akustisches Warnsignal bei Temperaturanstieg<br>- Multi Airflow-System für optimale und gleichmäßige Kälteverteilung | **Design und Komfort**<br>- Türen weiß, Seitenwände weiß<br>- Vertikaler Stangengriff<br>- TouchControl - Elektronische Temperaturregelung, exakt digital ablesbar<br>- LED-Beleuchtung<br>- Innenausstattung mit Metall-Applikationen<br>- Optisches und akustisches Warnsignal bei Temperaturanstieg, mit Memory-Funktion<br>- Akustischer Türalarm<br>- Multi Airflow-System für optimale und gleichmäßige Kälteverteilung |
| **Gefrierteil**<br>- NoFrost - nie wieder abtauen!<br>- ****-Gefrierraum: 237 l Nutzinhalt<br>- Gefriervermögen: 20 kg in 24 Std.<br>- Lagerzeit bei Störung: 19 Std.<br>- VarioZone: herausnehmbare Sicherheitsglas-ablagen für eine flexible Nutzung des Gefrierraums<br>- 2 Intensiv-Gefrierfächer mit Glasablagen und transparenter Klappe<br>- 5 transparente Gefriergut-Schubladen, davon 2 BigBox<br>- Super-Gefrieren | **Gefrierteil**<br>- NoFrost - nie wieder abtauen!<br>- ****-Gefrierraum: 220 l Nutzinhalt<br>- Gefriervermögen: 20 kg in 24 Std.<br>- Lagerzeit bei Störung: 19 Std.<br>- VarioZone: herausnehmbare Sicherheitsglas-ablagen für eine flexible Nutzung des Gefrierraums<br>- 2 Intensiv-Gefrierfächer mit Glasablagen und transparenter Klappe<br>- 5 transparente Gefriergut-Schubladen, davon 1 BigBox<br>- Super-Gefrieren | **Gefrierteil**<br>- NoFrost - nie wieder abtauen!<br>- ****-Gefrierraum: 195 l Nutzinhalt<br>- Gefriervermögen: 20 kg in 24 Std.<br>- Lagerzeit bei Störung: 25 Std.<br>- VarioZone: herausnehmbare Sicherheitsglas-ablagen für eine flexible Nutzung des Gefrierraums<br>- 1 Intensiv-Gefrierfach mit Glasablage und transparenter Klappe<br>- 5 transparente Gefriergut-Schubladen, davon 1 BigBox<br>- Super-Gefrieren |
| **Technische Informationen**<br>- Türanschlag rechts, wechselbar<br>- Türöffnungswinkel 90°<br>- Gerätemaße[2] (H x B x T): 186,0 x 60,0 x 65,0 cm<br>- Klimaklasse SN-T | **Technische Informationen**<br>- Türanschlag rechts, wechselbar<br>- Türöffnungswinkel 90°<br>- Gerätemaße[2] (H x B x T): 176,0 x 60,0 x 65,0 cm<br>- Klimaklasse SN-T | **Technische Informationen**<br>- Türanschlag rechts, wechselbar<br>- Türöffnungswinkel 90°<br>- Gerätemaße[2] (H x B x T): 161,0 x 60,0 x 65,0 cm<br>- Klimaklasse SN-T |
| **Zubehör**<br>- 2 x Kälteakku, 1 x Eiswürfelschale | **Zubehör**<br>- 2 x Kälteakku, 1 x Eiswürfelschale | **Zubehör**<br>- 3 x Kälteakku, 1 x Eiswürfelschale |
| **Sonderzubehör**<br>- KSZ39AW00 Verbindungssatz, weiß | **Sonderzubehör**<br>- KSZ39AW00 Verbindungssatz, weiß | **Sonderzubehör**<br>- KSZ39AW00 Verbindungssatz, weiß |

* Unverbindliche Preisempfehlung des Herstellers inkl. 20% Mwst. UPE gültig ab 01.11.2017.
[1] Auf Basis der Ergebnisse der Normprüfung über 24 Std. Tatsächlicher Verbrauch abhängig von Nutzung/Standort des Geräts.
[2] Damit der deklarierte Energieverbrauch erzielt wird, sind die dem Gerät beigefügten Abstandhalter zu verwenden. Hierdurch vergrößert sich die Gerätetiefe um ca. 3,5 cm. Das Gerät ist ohne Verwendung der Abstandhalter voll funktionsfähig, hat aber einen geringfügig höheren Energieverbrauch.

# Serie 4 NoFrost Gefrierschrank und Serie 4 Gefrierschränke, 60 cm Breite

| Serie \| **4**<br>**GSN29VW30 Weiß** **€ 789,00*** | Serie \| **4**<br>**GSV36VW32 Weiß** **€ 829,00*** | Serie \| **4**<br>**GSV33VW31 Weiß** **€ 769,00*** |
|---|---|---|
| Energie A++ · NoFrost · MultiAirflow · SuperGefrieren · BigBox | Energie A++ · SuperGefrieren · BigBox | Energie A++ · SuperGefrieren · BigBox |
| **Leistung und Verbrauch**<br>- Energie-Effizienz-Klasse: A++<br>- Energieverbrauch[1]: 211 kWh/Jahr<br>- Nutzinhalt gesamt: 195 l<br>- Geräuschwert: 42 dB(A) re 1 pW | **Leistung und Verbrauch**<br>- Energie-Effizienz-Klasse: A++<br>- Energieverbrauch[1]: 212 kWh/Jahr<br>- Nutzinhalt gesamt: 237 l<br>- Geräuschwert: 42 dB(A) re 1 pW | **Leistung und Verbrauch**<br>- Energie-Effizienz-Klasse: A++<br>- Energieverbrauch[1]: 204 kWh/Jahr<br>- Nutzinhalt gesamt: 220 l<br>- Geräuschwert: 42 dB(A) re 1 pW |
| **Design und Komfort**<br>- Türen weiß, Seitenwände weiß<br>- Vertikaler Stangengriff<br>- Elektronische Temperaturregelung über LED ablesbar<br>- Akustischer Türalarm<br>- Optisches und akustisches Warnsignal bei Temperaturanstieg<br>- Multi Airflow-System für optimale und gleichmäßige Kälteverteilung | **Design und Komfort**<br>- Türen weiß, Seitenwände weiß<br>- Vertikaler Stangengriff<br>- Elektronische Temperaturregelung über LED ablesbar<br>- Optisches und akustisches Warnsignal bei Temperaturanstieg<br>- Akustischer Türalarm | **Design und Komfort**<br>- Türen weiß, Seitenwände weiß<br>- Vertikaler Stangengriff<br>- Elektronische Temperaturregelung über LED ablesbar<br>- Optisches und akustisches Warnsignal bei Temperaturanstieg<br>- Akustischer Türalarm |
| **Gefrierteil**<br>- NoFrost - nie wieder abtauen!<br>- ****-Gefrierraum: 195 l Nutzinhalt<br>- Gefriervermögen: 20 kg in 24 Std.<br>- Lagerzeit bei Störung: 19 Std.<br>- VarioZone: herausnehmbare Sicherheitsglas-ablagen für eine flexible Nutzung des Gefrierraums<br>- 1 Intensiv-Gefrierfach mit Glasablage und transparenter Klappe<br>- 5 transparente Gefriergut-Schubladen, davon 1 BigBox<br>- Super-Gefrieren | **Gefrierteil**<br>- ****-Gefrierraum: 237 l Nutzinhalt<br>- Gefriervermögen: 28 kg in 24 Std.<br>- Lagerzeit bei Störung: 25 Std.<br>- 2 Intensiv-Gefrierfächer mit transparenter Klappe<br>- 5 transparente Gefriergut-Schubladen, davon 2 BigBox<br>- Super-Gefrieren | **Gefrierteil**<br>- ****-Gefrierraum: 220 l Nutzinhalt<br>- Gefriervermögen: 28 kg in 24 Std.<br>- Lagerzeit bei Störung: 24 Std.<br>- 2 Intensiv-Gefrierfächer mit transparenter Klappe<br>- 5 transparente Gefriergut-Schubladen, davon 1 BigBox<br>- Super-Gefrieren |
| **Technische Informationen**<br>- Türanschlag rechts, wechselbar<br>- Türöffnungswinkel 90°<br>- Gerätemaße[2] (H x B x T): 161,0 x 60,0 x 65,0 cm<br>- Klimaklasse SN-T | **Technische Informationen**<br>- Türanschlag rechts, wechselbar<br>- Türöffnungswinkel 90°<br>- Gerätemaße[2] (H x B x T): 186,0 x 60,0 x 65,0 cm<br>- Klimaklasse SN-T | **Technische Informationen**<br>- Türanschlag rechts, wechselbar<br>- Türöffnungswinkel 90°<br>- Gerätemaße[2] (H x B x T): 176,0 x 60,0 x 65,0 cm<br>- Klimaklasse SN-T |
| **Zubehör**<br>- 2 x Kälteakku, 1 x Eiswürfelschale | **Zubehör**<br>- 2 x Kälteakku, 1 x Eiswürfelschale | **Zubehör**<br>- 2 x Kälteakku, 1 x Eiswürfelschale |
| **Sonderzubehör**<br>- KSZ39AW00 Verbindungssatz, weiß | **Sonderzubehör**<br>- KSZ39AW00 Verbindungssatz, weiß | **Sonderzubehör**<br>- KSZ39AW00 Verbindungssatz, weiß |

* Unverbindliche Preisempfehlung des Herstellers inkl. 20% Mwst. UPE gültig ab 01.11.2017.
[1] Auf Basis der Ergebnisse der Normprüfung über 24 Std. Tatsächlicher Verbrauch abhängig von Nutzung/Standort des Geräts.
[2] Damit der deklarierte Energieverbrauch erzielt wird, sind die dem Gerät beigefügten Abstandhalter zu verwenden. Hierdurch vergrößert sich die Gerätetiefe um ca. 3,5 cm. Das Gerät ist ohne Verwendung der Abstandhalter voll funktionsfähig, hat aber einen geringfügig höheren Energieverbrauch.

# Serie 4 Gefrierschränke, 60 cm Breite

Serie | **4**
**GSV29VW31 Weiß** **€ 719,00***

**Leistung und Verbrauch**
- Energie-Effizienz-Klasse: A++
- Energieverbrauch[1]: 194 kWh/Jahr
- Nutzinhalt gesamt: 198 l
- Geräuschwert: 42 dB(A) re 1 pW

**Design und Komfort**
- Türen weiß, Seitenwände weiß
- Vertikaler Stangengriff
- Elektronische Temperaturregelung über LED ablesbar
- Optisches und akustisches Warnsignal bei Temperaturanstieg
- Akustischer Türalarm

**Gefrierteil**
- ****-Gefrierraum: 198 l Nutzinhalt
- Gefriervermögen: 22 kg in 24 Std.
- Lagerzeit bei Störung: 25 Std.
- 1 Intensiv-Gefrierfach mit transparenter Klappe
- 5 transparente Gefriergut-Schubladen, davon 1 BigBox
- Super-Gefrieren

**Technische Informationen**
- Türanschlag rechts, wechselbar
- Türöffnungswinkel 90°
- Gerätemaße[2] (H x B x T): 161,0 x 60,0 x 65,0 cm
- Klimaklasse SN-T

**Zubehör**
- 2 x Kälteakku, 1 x Eiswürfelschale

**Sonderzubehör**
- KSZ39AW00 Verbindungssatz, weiß

Serie | **4**
**GSV24VW31 Weiß** **€ 669,00***

**Leistung und Verbrauch**
- Energie-Effizienz-Klasse: A++
- Energieverbrauch[1]: 183 kWh/Jahr
- Nutzinhalt gesamt: 173 l
- Geräuschwert: 42 dB(A) re 1 pW

**Design und Komfort**
- Türen weiß, Seitenwände weiß
- Vertikaler Stangengriff
- Elektronische Temperaturregelung über LED ablesbar
- Optisches und akustisches Warnsignal bei Temperaturanstieg
- Akustischer Türalarm

**Gefrierteil**
- ****-Gefrierraum: 173 l Nutzinhalt
- Gefriervermögen: 22 kg in 24 Std.
- Lagerzeit bei Störung: 24 Std.
- 1 Intensiv-Gefrierfach mit transparenter Klappe
- 5 transparente Gefriergut-Schubladen
- Super-Gefrieren

**Technische Informationen**
- Türanschlag rechts, wechselbar
- Türöffnungswinkel 90°
- Gerätemaße[2] (H x B x T): 146,0 x 60,0 x 65,0 cm
- Klimaklasse SN-T

**Zubehör**
- 2 x Kälteakku, 1 x Eiswürfelschale

**Sonderzubehör**
- KSZ39AW00 Verbindungssatz, weiß

* Unverbindliche Preisempfehlung des Herstellers inkl. 20% Mwst. UPE gültig ab 01.11.2017.
[1] Auf Basis der Ergebnisse der Normprüfung über 24 Std. Tatsächlicher Verbrauch abhängig von Nutzung/Standort des Geräts.
[2] Damit der deklarierte Energieverbrauch erzielt wird, sind die dem Gerät beigefügten Abstandhalter zu verwenden. Hierdurch vergrößert sich die Gerätetiefe um ca. 3,5 cm. Das Gerät ist ohne Verwendung der Abstandhalter voll funktionsfähig, hat aber einen geringfügig höheren Energieverbrauch.

# Serie 6 Gefriertruhen

Serie | **6**
**GCM34AW30 Weiß** **€ 819,00***

Energie A++ SuperGefrieren

**Leistung und Verbrauch**
- Energie-Effizienz-Klasse: A++
- Energieverbrauch[1]: 249 kWh/Jahr
- Nutzinhalt gesamt: 386 l
- Geräuschwert: 42 dB(A) re 1 pW

**Design und Komfort**
- Türen weiß, Seitenwände weiß
- horizontaler Stangengriff
- Drehwähler für Temperaturregelung
- Sparschaltung
- Starke Isolierung
- Gerät abschließbar
- Optische Warnanzeige
- Truhendeckel gewichtsentlastet
- Herausnehmbare Trennwand, zugleich Tauwasser-Auffangschale

**Gefrierteil**
- ****-Gefrierraum: 386 l Nutzinhalt
- Gefriervermögen: 20 kg in 24 Std.
- Lagerzeit bei Störung: 45 Std.
- 3 x Korb (gesamt 7 Körbe möglich)
- Innenraumbeleuchtung
- Super-Gefrieren

**Technische Informationen**
- Gerätemaße[2] (H x B x T): 91,6 x 140,5 x 74,3 cm
- Klimaklasse SN-T
- Tauwasserablauf

**Zubehör**
- 1 x Tauwasser-Auffangschale

**Sonderzubehör**
- GTZ30011 Einsatzkorb

Serie | **6**
**GCM28AW30 Weiß** **€ 739,00***

Energie A++ SuperGefrieren

**Leistung und Verbrauch**
- Energie-Effizienz-Klasse: A++
- Energieverbrauch[1]: 218 kWh/Jahr
- Nutzinhalt gesamt: 307 l
- Geräuschwert: 42 dB(A) re 1 pW

**Design und Komfort**
- Türen weiß, Seitenwände weiß
- horizontaler Stangengriff
- Drehwähler für Temperaturregelung
- Sparschaltung
- Starke Isolierung
- Gerät abschließbar
- Optische Warnanzeige
- Truhendeckel gewichtsentlastet
- Herausnehmbare Trennwand, zugleich Tauwasser-Auffangschale

**Gefrierteil**
- ****-Gefrierraum: 307 l Nutzinhalt
- Gefriervermögen: 20 kg in 24 Std.
- Lagerzeit bei Störung: 45 Std.
- 2 Körbe (gesamt 5 Körbe möglich)
- Innenraumbeleuchtung
- Super-Gefrieren

**Technische Informationen**
- Gerätemaße[2] (H x B x T): 91,6 x 118,0 x 74,3 cm
- Klimaklasse SN-T
- Tauwasserablauf

**Zubehör**
- 1 x Tauwasser-Auffangschale

**Sonderzubehör**
- GTZ30011 Einsatzkorb

Serie | **6**
**GCM24AW30 Weiß** **€ 689,00***

Energie A++ SuperGefrieren

**Leistung und Verbrauch**
- Energie-Effizienz-Klasse: A++
- Energieverbrauch[1]: 195 kWh/Jahr
- Nutzinhalt gesamt: 250 l
- Geräuschwert: 42 dB(A) re 1 pW

**Design und Komfort**
- Türen weiß, Seitenwände weiß
- horizontaler Stangengriff
- Drehwähler für Temperaturregelung
- Sparschaltung
- Starke Isolierung
- Gerät abschließbar
- Optische Warnanzeige
- Truhendeckel gewichtsentlastet
- Herausnehmbare Trennwand, zugleich Tauwasser-Auffangschale

**Gefrierteil**
- ****-Gefrierraum: 250 l Nutzinhalt
- Gefriervermögen: 18 kg in 24 Std.
- Lagerzeit bei Störung: 45 Std.
- 2 x Korb (gesamt 3 Körbe möglich)
- Innenraumbeleuchtung
- Super-Gefrieren

**Technische Informationen**
- Gerätemaße[2] (H x B x T): 91,6 x 101,0 x 74,3 cm
- Klimaklasse SN-T
- Tauwasserablauf

**Zubehör**
- 1 x Tauwasser-Auffangschale

**Sonderzubehör**
- GTZ30011 Einsatzkorb

* Unverbindliche Preisempfehlung des Herstellers inkl. 20% Mwst. UPE gültig ab 01.11.2017.
[1] Auf Basis der Ergebnisse der Normprüfung über 24 Std. Tatsächlicher Verbrauch abhängig von Nutzung/Standort des Geräts.
[2] Damit der deklarierte Energieverbrauch erzielt wird, sind die dem Gerät beigefügten Abstandhalter zu verwenden. Hierdurch vergrößert sich die Gerätetiefe um ca. 3,5 cm. Das Gerät ist ohne Verwendung der Abstandhalter voll funktionsfähig, hat aber einen geringfügig höheren Energieverbrauch.

BigBox
BOSCH

# Kühlen Einbaugeräte

# Welches Kühlgerät passt am besten zu Ihren Bedürfnissen?

**Kühlgeräte der Serie 8**
Wer Ihre Küche betritt, erlebt elegantes Design und perfekte Organisation. Genau das sind auch Ihre Ansprüche an Ihr Kühlgerät. Die Kühlgeräte der Serie 8 bieten Metall-Applikationen und die Profi-Türdämpfung für besonders leichtes und sanftes Schließen. Die Lebensmittel bleiben bis zu 3x länger frisch dank des Frischhaltesystems VitaFresh pro. Es erzeugt durch zwei verschiedene Luftfeuchtigkeitszonen und einer Temperatur nahe 0°C perfekte Lagerbedingungen für Obst und Gemüse sowie für Fisch und Fleisch. Weitere Einstellungen wie Temperatur und Energiemodus können Sie am TouchControl Display außen am Gerät ablesen. So kommen Sie einfach zum perfekten Ergebnis.

**Kühlgeräte der Serie 6**
Sie sind ein umweltbewusster Mensch und bevorzugen im Haushalt nachhaltige Lösungen. Von Ihrem Kühlgerät erwarten Sie maximale Energie-Effizienz und Langlebigkeit. Weil Sie hauptsächlich Gesundes und Frisches genießen, suchen Sie nach einem Gerät, das für empfindliche Lebensmittel geeignet ist. Dank des Frischhaltesystems VitaFresh plus bleiben Lebensmittel bis zu 2x länger frisch.

**Kühlgeräte der Serie 4**
Die Stromkosten sollen niedrig bleiben, deshalb interessieren Sie sich bei den Kühlgeräten vor allem für die Energie-Effizienz. Dazu trägt auch die stromsparende LED-Beleuchtung bei. Die aktuellen Temperaturen für den Kühl- und den Gefrierbereich lesen Sie am praktischen Elektronik-Display ab.

**Kühlgeräte der Serie 2**
Sie suchen ein ebenso langlebiges wie sparsames Markengerät mit gutem Preis-Leistungs-Verhältnis.

Um Ihnen die Kaufentscheidung zu erleichtern, haben wir unsere Kühlgeräte in vier Produktserien eingeteilt: die Serien 8, 6, 4 und 2. Jede Serie wird mit den für Sie charakteristischen Leistungsmerkmalen einem anderem Anspruch gerecht. Finden Sie heraus, welches Kühlgerät am besten zu Ihren Bedürfnissen passt.

## Die Ausstattungsmerkmale unserer Kühlgeräte im Überblick.

| **Kühlgeräte** | Serie \| **8** | Serie \| **6** | Serie \| **4** | Serie \| **2** |
|---|---|---|---|---|
| **Geräte-Innendesign** | Metall-Applikationen | Metall-Applikationen | | |
| **Frischhalte-Technik** | VitaFresh pro | VitaFresh plus | MultiBox | MultiBox |
| **Temperaturregelung** | elektronisch über TouchControl Panel | elektronisch über TouchControl Panel | elektronisch | mechanisch |
| **Komfort** | Profi-Türdämpfung* | Profi-Türdämpfung* | | |
| **Beleuchtung** | LED | LED | LED | konventionell |

*modellabhängig

# Die VitaFresh Frischesysteme.

### VitaFresh pro Frischesystem

**Hält frische Lebensmittel bis zu 3x länger frisch.**

Mit VitaFresh pro wird dank 0 Grad Technik die Temperatur in einem separaten Bereich des Kühlschranks bei +0 Grad Celsius gehalten. Alle VitaFresh pro Schubladen sind komfortabel auf Teleskopschienen gelagert und bieten so perfekte Zugriffsmöglichkeiten. Für Fisch und Fleisch sorgt ein trockener Bereich für optimale Lagerbedingungen und besonders lange Frische. In der VitaFresh pro Schublade für Obst und Gemüse wird mit einer Temperatur von +0 Grad und optimaler Luftfeuchtigkeit ein perfektes Klima für lange Frische geschaffen: Die ideale Luftfeuchtigkeit für Obst, Gemüse oder gemischte Befüllung lässt sich bei vielen Modelle ganz einfach in 2 oder 3 Stufen regeln.

### VitaFresh plus Frischesystem

**Hält frische Lebensmittel bis zu 2x länger frisch.**

Bei VitaFresh plus gibt es eine extra große Schublade für Obst und Gemüse. Sie verfügt über einen Regler, mit dem sich die Luftfeuchtigkeit regulieren lässt: Obst bleibt bei geringer Feuchtigkeit länger knackig, Gemüse oder gemischte Beladungen hingegen schätzen hohe Feuchtigkeit und bleiben dadurch bis zu 2x länger frisch. Die nochmals verbesserte Abdichtung sorgt dabei für das richtige Klima.

### MultiBox Schublade

Die MultiBox ist besonders gut zur Aufbewahrung von Obst und Gemüse geeignet – gerade große Lebensmittel, wie z.B. ein Salatkopf finden hier ihren optimalen Platz. Ein Wellenboden schützt zudem vor zu viel Feuchtigkeit.

# Serie 6, 178 cm Integrierbare Kühl-Gefrier-Kombinationen

## Serie | 6
**KIN86AF30 Flachscharnier € 1.849,00***

Energie A++ | 177,5 cm | NoFrost | VitaFresh plus | LED Licht | TouchControl

**Leistung und Verbrauch**
- Energie-Effizienz-Klasse: A++
- Energieverbrauch[1]: 221 kWh/Jahr
- Nutzinhalt gesamt: 255 l
- Geräuschwert: 39 dB(A) re 1 pW

**Design und Komfort**
- TouchControl - Elektronische Temperaturregelung, exakt digital ablesbar
- LED Beleuchtung
- Innenausstattung mit Metall-Applikationen
- Getrennte Temperaturregelung für Kühl- und Gefrierraum
- Akustischer Türalarm
- Optischer und akustischer Alarm bei Temperaturanstieg, mit Memory-Funktion
- Urlaubsschaltung

**Kühlteil**
- Kühlraum: 188 l Nutzinhalt
- 5 Abstellflächen aus Sicherheitsglas (4 höhenverstellbar), davon 1 teilbar mit Parkmöglichkeit im Gerät, 1 easyAccessShelf
- 5 Türabsteller, davon 1 Butter-/ Käsefach
- Super-Kühlen
- FreshSense - Konstante Temperatur durch intelligente Sensortechnik

**VitaFresh plus**
- Hält frische Lebensmittel bis zu zweimal länger frisch

**Gefrierteil**
- **NoFrost - nie wieder abtauen!**
- ****-Gefrierraum: 67 l Nutzinhalt
- Gefriervermögen: 8 kg in 24 Std.
- Lagerzeit bei Störung: 13 Std.
- VarioZone: herausnehmbare Sicherheitsglasablagen für eine flexible Nutzung des Gefrierraums
- 3 transparente Gefriergut-Schubladen, davon 1 BigBox
- Super-Gefrieren

**Technische Informationen**
- Türanschlag rechts, wechselbar
- Komfortable, einfache Montage
- Gerätemaße (H x B x T): 177,2 x 55,8 x 54,5 cm
- Nischenmaße (H x B x T): 177,5 x 56,0 x 55,0 cm
- Klimaklasse SN-ST

**Zubehör**
- 2 x Kälteakku, 2 x Eierablage, 1 x Eiswürfelschale
- Flaschenkamm

**Sonderzubehör**
- KSZ10020 Chrom Flaschenablage

## Serie | 6
**KIN85AF30 Flachscharnier € 1.849,00***

Energie A++ | 177,5 cm | NoFrost | VitaFresh plus | LED Licht | TouchControl

**Leistung und Verbrauch**
- Energie-Effizienz-Klasse: A++
- Energieverbrauch[1]: 232 kWh/Jahr
- Nutzinhalt gesamt: 246 l
- Geräuschwert: 39 dB(A) re 1 pW

**Design und Komfort**
- TouchControl - Elektronische Temperaturregelung, exakt digital ablesbar
- LED Beleuchtung
- Innenausstattung mit Metall-Applikationen
- Getrennte Temperaturregelung für Kühl- und Gefrierraum
- Akustischer Türalarm
- Optischer und akustischer Alarm bei Temperaturanstieg, mit Memory-Funktion
- Urlaubsschaltung

**Kühlteil**
- Kühlraum: 154 l Nutzinhalt
- 4 Abstellflächen aus Sicherheitsglas (3 höhenverstellbar), davon 1 teilbar mit Parkmöglichkeit im Gerät, 1 easyAccessShelf
- 3 Türabsteller, davon 1 Butter-/ Käsefach
- Super-Kühlen
- FreshSense - Konstante Temperatur durch intelligente Sensortechnik

**VitaFresh plus**
- Hält frische Lebensmittel bis zu zweimal länger frisch

**Gefrierteil**
- **NoFrost - nie wieder abtauen!**
- ****-Gefrierraum: 92 l Nutzinhalt
- Gefriervermögen: 9 kg in 24 Std.
- Lagerzeit bei Störung: 13 Std.
- VarioZone: herausnehmbare Sicherheitsglasablagen für eine flexible Nutzung des Gefrierraums
- 4 transparente Gefriergut-Schubladen, davon 1 BigBox
- Super-Gefrieren

**Technische Informationen**
- Türanschlag rechts, wechselbar
- Komfortable, einfache Montage
- Gerätemaße (H x B x T): 177,2 x 55,8 x 54,5 cm
- Nischenmaße (H x B x T): 177,5 x 56,0 x 55,0 cm
- Klimaklasse SN-ST

**Zubehör**
- 2 x Kälteakku, 2 x Eierablage, 1 x Eiswürfelschale
- Flaschenkamm

**Sonderzubehör**
- KSZ10020 Chrom Flaschenablage

## Serie | 6
**KIS87AD40 Profi-Türdämpfung € 2.009,00***

Energie A+++ | 177,5 cm | LowFrost | VitaFresh plus | LED Licht | TouchControl

**Leistung und Verbrauch**
- Energie-Effizienz-Klasse: A+++
- Energieverbrauch[1]: 149 kWh/Jahr
- Nutzinhalt gesamt: 269 l
- Geräuschwert: **35 dB**(A) re 1 pW

**Design und Komfort**
- TouchControl - Elektronische Temperaturregelung, exakt digital ablesbar
- LED Beleuchtung
- Innenausstattung mit Metall-Applikationen
- Getrennte Temperaturregelung für Kühl- und Gefrierraum
- Akustischer Türalarm
- Optischer und akustischer Alarm bei Temperaturanstieg, mit Memory-Funktion
- Urlaubsschaltung

**Kühlteil**
- Kühlraum: 208 l Nutzinhalt
- Optimale Kälteverteilung durch Innenventilator
- 5 Abstellflächen aus Sicherheitsglas (4 höhenverstellbar), davon 1 teilbar mit Parkmöglichkeit im Gerät, 1 easyAccessShelf
- 5 Türabsteller, davon 1 Butter-/ Käsefach
- Super-Kühlen
- FreshSense - Konstante Temperatur durch intelligente Sensortechnik

**VitaFresh plus**
- Hält frische Lebensmittel bis zu zweimal länger frisch

**Gefrierteil**
- LowFrost - geringere Eisbildung, schnelleres Abtauen
- ****-Gefrierraum: 61 l Nutzinhalt
- Gefriervermögen: 9 kg in 24 Std.
- Lagerzeit bei Störung: 30 Std.
- VarioZone: herausnehmbare Sicherheitsglasablagen für eine flexible Nutzung des Gefrierraums
- 2 transparente Gefriergut-Schubladen, davon 1 BigBox
- Super-Gefrieren

**Technische Informationen**
- Türanschlag rechts, wechselbar
- Komfortable, einfache Montage
- Gerätemaße (H x B x T): 177,2 x 55,8 x 54,5 cm
- Nischenmaße (H x B x T): 177,5 x 56,0 x 55,0 cm
- Klimaklasse SN-T

**Zubehör**
- 2 x Kälteakku, 2 x Eierablage, 1 x Eiswürfelschale
- Flaschenkamm

**Sonderzubehör**
- KSZ10020 Chrom Flaschenablage

* Unverbindliche Preisempfehlung des Herstellers inkl. 20% Mwst. UPE gültig ab 01.11.2017.
[1] Auf Basis der Ergebnisse der Normprüfung über 24 Std. Tatsächlicher Verbrauch abhängig von Nutzung/Standort des Geräts.

# Serie 4, 178 cm Integrierbare Kühlgeräte, Serie 6, 158 cm Integrierbare Kühlgeräte

## Serie | 4
**KIV86VS30 Flachscharnier € 1.429,00***

Energie A++ | 177,5 cm | LowFrost | LED Licht | SuperGefrieren | BigBox

**Leistung und Verbrauch**
- Energie-Effizienz-Klasse: A++
- Energieverbrauch[1]: 231 kWh/Jahr
- Nutzinhalt gesamt: 267 l
- Geräuschwert: 38 dB(A) re 1 pW

**Design und Komfort**
- Elektronische Temperaturregelung über LED ablesbar
- LED Beleuchtung
- Abtau-Automatik

**Kühlteil**
- Kühlraum: 191 l Nutzinhalt
- 4 Abstellflächen aus Sicherheitsglas, davon 3 höhenverstellbar
- 4 Türabsteller

**MultiBox**
- Transparente Schublade mit Wellenboden, ideal zur Lagerung von Obst und Gemüse

**Gefrierteil**
- LowFrost - geringere Eisbildung, schnelleres Abtauen
- ****-Gefrierraum: 76 l Nutzinhalt
- Gefriervermögen: 3,5 kg in 24 Std.
- Lagerzeit bei Störung: 24 Std.
- VarioZone: herausnehmbare Sicherheitsglas-ablagen für eine flexible Nutzung des Gefrierraums
- 3 transparente Gefriergut-Schubladen, davon 1 BigBox
- Super-Gefrieren

**Technische Informationen**
- Türanschlag rechts, wechselbar
- Einfacher Einbau
- Gerätemaße (H x B x T): 177,2 x 54,1 x 54,5 cm
- Nischenmaße (H x B x T): 177,5 x 56,0 x 55,0 cm
- Klimaklasse SN-T

**Zubehör**
- 2 x Kälteakku, 2 x Eierablage, 1 x Eiswürfelschale

**Sonderzubehör**
- KSZ10020 Chrom Flaschenablage

## Serie | 6
**KIS77AD40 Profi-Türdämpfung € 1.869,00***

Energie A+++ | 158 cm | LowFrost | VitaFresh$^{plus}$ | LED Licht | TouchControl

**Leistung und Verbrauch**
- Energie-Effizienz-Klasse: A+++
- Energieverbrauch[1]: 138 kWh/Jahr
- Nutzinhalt gesamt: 225 l
- Geräuschwert: 38 dB(A) re 1 pW

**Design und Komfort**
- TouchControl - Elektronische Temperatur-regelung, exakt digital ablesbar
- LED Beleuchtung
- Innenausstattung mit Metall-Applikationen
- Getrennte Temperaturregelung für Kühl- und Gefrierraum
- Akustischer Türalarm
- Optischer und akustischer Alarm bei Temperaturanstieg, mit Memory-Funktion
- Urlaubsschaltung

**Kühlteil**
- Kühlraum: 164 l Nutzinhalt
- Optimale Kälteverteilung durch Innenventilator
- AirFreshFilter
- 4 Abstellflächen aus Sicherheitsglas (3 höhenverstellbar), davon 1 teilbar mit Parkmöglichkeit im Gerät, 1 easyAccessShelf
- 4 Türabsteller, davon 1 Butter-/ Käsefach
- Super-Kühlen
- FreshSense - Konstante Temperatur durch intelligente Sensortechnik

**VitaFresh plus**
- Hält frische Lebensmittel bis zu zweimal länger frisch

**Gefrierteil**
- LowFrost - geringere Eisbildung, schnelleres Abtauen
- ****-Gefrierraum: 61 l Nutzinhalt
- Gefriervermögen: 9 kg in 24 Std.
- Lagerzeit bei Störung: 30 Std.
- 2 transparente Gefriergut-Schubladen, davon 1 BigBox
- Super-Gefrieren

**Technische Informationen**
- Türanschlag rechts, wechselbar
- Komfortable, einfache Montage
- Gerätemaße (H x B x T): 157,8 x 55,8 x 54,5 cm
- Nischenmaße (H x B x T): 158,0 x 56,0 x 55,0 cm
- Klimaklasse SN-ST

**Zubehör**
- 2 x Kälteakku, 2 x Eierablage, 1 x Eiswürfelschale
- Flaschenkamm

**Sonderzubehör**
- KSZ10020 Chrom Flaschenablage

## Serie | 6
**KIL72AD40 Profi-Türdämpfung € 1.579,00***

Energie A+++ | 158 cm | VitaFresh$^{plus}$ | LED Licht | TouchControl

**Leistung und Verbrauch**
- Energie-Effizienz-Klasse: A+++
- Energieverbrauch[1]: 130 kWh/Jahr
- Nutzinhalt gesamt: 248 l
- Geräuschwert: **34 dB**(A) re 1 pW

**Design und Komfort**
- TouchControl - Elektronische Temperaturregelung, exakt digital ablesbar
- LED Beleuchtung
- Innenausstattung mit Metall-Applikationen
- Akustischer Türalarm

**Kühlteil**
- Kühlraum: 214 l Nutzinhalt
- 4 Abstellflächen aus Sicherheitsglas (3 höhenverstellbar), davon 1 teilbar mit Parkmöglichkeit im Gerät, 1 easyAccessShelf
- 4 Türabsteller, davon 1 Butter-/ Käsefach
- Super-Kühlen
- FreshSense - Konstante Temperatur durch intelligente Sensortechnik

**VitaFresh plus**
- Hält frische Lebensmittel bis zu zweimal länger frisch

**Gefrierteil**
- ****-Gefrierraum: 34 l Nutzinhalt
- Gefriervermögen: 4,5 kg in 24 Std.
- Lagerzeit bei Störung: 22 Std.
- 1 Gefrierfach mit Klappe
- 1 herausnehmbare Ablage aus Sicherheitsglas
- Pizza-gerechtes Gefrierfach

**Technische Informationen**
- Türanschlag rechts, wechselbar
- Komfortable, einfache Montage
- Gerätemaße (H x B x T): 157,7 x 55,8 x 54,5 cm
- Nischenmaße (H x B x T): 158,0 x 56,0 x 55,0 cm
- Klimaklasse SN-ST

**Zubehör**
- 2 x Eierablage, 1 x Eiswürfelschale
- Flaschenkamm

**Sonderzubehör**
- KSZ10020 Chrom Flaschenablage

* Unverbindliche Preisempfehlung des Herstellers inkl. 20% Mwst. UPE gültig ab 01.11.2017.

[1] Auf Basis der Ergebnisse der Normprüfung über 24 Std. Tatsächlicher Verbrauch abhängig von Nutzung/Standort des Geräts.

# Serie 2, 158 cm Integrierbare Kühlgeräte, Serie 8, 140 cm Integrierbare Kühlgeräte

## Serie | 2
**KID28X30 Schleppscharnier € 1.169,00***

Energie A++ | 158 cm | SuperGefrieren | SafetyGlass

**Leistung und Verbrauch**
- Energie-Effizienz-Klasse: A++
- Energieverbrauch[1]: 202 kWh/Jahr
- Nutzinhalt gesamt: 255 l
- Geräuschwert: 39 dB(A) re 1 pW

**Design und Komfort**
- Innenraumbeleuchtung
- Drehwähler für Temperaturregelung
- Abtau-Automatik

**Kühlteil**
- Kühlraum: 214 l Nutzinhalt
- 6 Abstellflächen aus Sicherheitsglas, davon 5 höhenverstellbar
- 3 durchgehende Türabsteller

**MultiBox**
- Transparente Schublade mit Wellenboden, ideal zur Lagerung von Obst und Gemüse

**Gefrierteil**
- ****-Gefrierraum: 41 l Nutzinhalt
- Gefriervermögen: 2 kg in 24 Std.
- Lagerzeit bei Störung: 17 Std.

**Technische Informationen**
- Türanschlag rechts, wechselbar
- Gerätemaße (H x B x T): 157,8 x 54,1 x 54,5 cm
- Nischenmaße (H x B x T): 158,0 x 56,0 x 55,0 cm
- Klimaklasse N

**Zubehör**
- 1 x Eierablage, 1 x Eiswürfelschale

## Serie | 8
**KIF52AF30 Flachscharnier € 1.318,00***

Energie A++ | 140 cm | VitaFresh° 0°C | LED Licht | TouchControl | FreshSense

**Leistung und Verbrauch**
- Energie-Effizienz-Klasse: A++
- Energieverbrauch[1]: 196 kWh/Jahr
- Nutzinhalt gesamt: 204 l
- Geräuschwert: 38 dB(A) re 1 pW

**Design und Komfort**
- TouchControl - Elektronische Temperaturregelung, exakt digital ablesbar
- LED Beleuchtung
- Innenausstattung mit Metall-Applikationen
- Akustischer Türalarm

**Kühlteil**
- Kühlraum: 189 l Nutzinhalt
- 4 Abstellflächen aus Sicherheitsglas, davon teilbar mit Parkmöglichkeit im Gerät, 1 easyAccessShelf
- 4 Türabsteller, davon 1 Butter-/ Käsefach
- Super-Kühlen
- FreshSense - Konstante Temperatur durch intelligente Sensortechnik

**VitaFresh pro 0°C**
- Hält frische Lebensmittel bis zu dreimal länger frisch - dank 0°C-Technik und optimaler Luftfeuchtigkeit
- Nutzinhalt nahe 0°C: 59 l

**Gefrierteil**
- ****-Gefrierraum: 15 l Nutzinhalt
- Gefriervermögen: 2,5 kg in 24 Std.
- Lagerzeit bei Störung: 13 Std.
- 1 Gefrierfach mit Klappe
- Pizza-gerechtes Gefrierfach

**Technische Informationen**
- Türanschlag rechts, wechselbar
- Einfacher Einbau
- Gerätemaße (H x B x T): 139,7 x 55,8 x 54,5 cm
- Nischenmaße (H x B x T): 140,0 x 56,0 x 55,0 cm
- Klimaklasse SN-ST

**Zubehör**
- 2 x Eierablage, 1 x Eiswürfelschale
- Flaschenkamm

**Sonderzubehör**
- KSZ10020 Chrom Flaschenablage

## Serie | 8
**KIF51AF30 Flachscharnier € 1.318,00***

Energie A++ | 140 cm | VitaFresh° 0°C | LED Licht | TouchControl | FreshSense

**Leistung und Verbrauch**
- Energie-Effizienz-Klasse: A++
- Energieverbrauch[1]: 124 kWh/Jahr
- Nutzinhalt gesamt: 222 l
- Geräuschwert: 37 dB(A) re 1 pW

**Design und Komfort**
- TouchControl - Elektronische Temperaturregelung, exakt digital ablesbar
- LED Beleuchtung
- Innenausstattung mit Metall-Applikationen
- Akustischer Türalarm

**Kühlteil**
- Kühlraum: 222 l Nutzinhalt
- 4 Türabsteller
- Super-Kühlen
- FreshSense - Konstante Temperatur durch intelligente Sensortechnik

**VitaFresh pro 0°C**
- Hält frische Lebensmittel bis zu dreimal länger frisch - dank 0°C-Technik und optimaler Luftfeuchtigkeit
- Nutzinhalt nahe 0°C: 59 l

**Technische Informationen**
- Türanschlag rechts, wechselbar
- Einfacher Einbau
- Gerätemaße (H x B x T): 139,7 x 55,8 x 54,5 cm
- Nischenmaße (H x B x T): 140,0 x 56,0 x 55,0 cm
- Klimaklasse SN-T

**Zubehör**
- 2 x Eierablage
- Flaschenkamm

**Sonderzubehör**
- KSZ10020 Chrom Flaschenablage

* Unverbindliche Preisempfehlung des Herstellers inkl. 20% Mwst. UPE gültig ab 01.11.2017.
[1] Auf Basis der Ergebnisse der Normprüfung über 24 Std. Tatsächlicher Verbrauch abhängig von Nutzung/Standort des Geräts.

# Serie 6, 140 cm, Integrierbare Kühlgeräte

Green Technology inside

Green Technology inside

Green Technology inside

## Serie | 6
**KIL52AD40 Profi-Türdämpfung € 1.369,00***

Energie A+++ | 140 cm | VitaFresh plus | Türdämpfung | LED Licht | TouchControl

**Leistung und Verbrauch**
- Energie-Effizienz-Klasse: A+++
- Energieverbrauch[1]: 122 kWh/Jahr
- Nutzinhalt gesamt: 228 l
- Geräuschwert: 36 dB(A) re 1 pW

**Design und Komfort**
- TouchControl - Elektronische Temperatur-regelung, exakt digital ablesbar
- LED Beleuchtung
- Innenausstattung mit Metall-Applikationen
- Abtau-Automatik
- Akustischer Türalarm

**Kühlteil**
- Kühlraum: 213 l Nutzinhalt
- 5 Abstellflächen aus Sicherheitsglas (4 höhenverstellbar), davon teilbar mit Parkmöglichkeit im Gerät, 1 easyAccessShelf
- 5 Türabsteller, davon 1 Butter-/ Käsefach
- Super-Kühlen
- FreshSense - Konstante Temperatur durch intelligente Sensortechnik

**VitaFresh plus**
- Hält frische Lebensmittel bis zu zweimal länger frisch

**Gefrierteil**
- ****-Gefrierraum: 15 l Nutzinhalt
- Gefriervermögen: 2,5 kg in 24 Std.
- Lagerzeit bei Störung: 13 Std.

**Technische Informationen**
- Türanschlag rechts, wechselbar
- Gerätemaße (H x B x T): 139,7 x 55,8 x 54,5 cm
- Nischenmaße (H x B x T): 140,0 x 56,0 x 55,0 cm
- Klimaklasse SN-ST

**Zubehör**
- 2 x Eierablage, 1 x Eiswürfelschale
- Flaschenkamm

**Sonderzubehör**
- KSZ10020 Chrom Flaschenablage

## Serie | 6
**KIR51AD40 Profi-Türdämpfung € 1.369,00***

Energie A+++ | 140 cm | VitaFresh plus | Türdämpfung | LED Licht | TouchControl

**Leistung und Verbrauch**
- Energie-Effizienz-Klasse: A+++
- Energieverbrauch[1]: 72 kWh/Jahr
- Nutzinhalt gesamt: 247 l
- Geräuschwert: **33 dB(A)** re 1 pW

**Design und Komfort**
- TouchControl - Elektronische Temperatur-regelung, exakt digital ablesbar
- LED Beleuchtung
- Innenausstattung mit Metall-Applikationen
- Abtau-Automatik
- Akustischer Türalarm

**Kühlteil**
- Kühlraum: 247 l Nutzinhalt
- 6 Abstellflächen aus Sicherheitsglas (5 höhenverstellbar), davon teilbar mit Parkmöglichkeit im Gerät, 1 easyAccessShelf
- 5 Türabsteller, davon 1 Butter-/ Käsefach
- Super-Kühlen
- FreshSense - Konstante Temperatur durch intelligente Sensortechnik

**VitaFresh plus**
- Hält frische Lebensmittel bis zu zweimal länger frisch

**Technische Informationen**
- Türanschlag rechts, wechselbar
- Gerätemaße (H x B x T): 139,7 x 55,8 x 54,5 cm
- Nischenmaße (H x B x T): 140,0 x 56,0 x 55,0 cm
- Klimaklasse SN-T

**Zubehör**
- 2 x Eierablage
- Flaschenkamm

**Sonderzubehör**
- KSZ10020 Chrom Flaschenablage

## Serie | 6
**KIL52AF30 Flachscharnier € 1.049,00***

Energie A++ | 140 cm | VitaFresh plus | LED Licht | TouchControl | FreshSense

**Leistung und Verbrauch**
- Energie-Effizienz-Klasse: A++
- Energieverbrauch[1]: 183 kWh/Jahr
- Nutzinhalt gesamt: 228 l
- Geräuschwert: 36 dB(A) re 1 pW

**Design und Komfort**
- TouchControl - Elektronische Temperatur-regelung, exakt digital ablesbar
- LED Beleuchtung
- Innenausstattung mit Metall-Applikationen
- Abtau-Automatik
- Akustischer Türalarm

**Kühlteil**
- Kühlraum: 213 l Nutzinhalt
- 5 Abstellflächen aus Sicherheitsglas (4 höhenverstellbar), davon teilbar mit Parkmöglichkeit im Gerät, 1 easyAccessShelf
- 5 Türabsteller, davon 1 Butter-/ Käsefach
- Super-Kühlen
- FreshSense - Konstante Temperatur durch intelligente Sensortechnik

**VitaFresh plus**
- Hält frische Lebensmittel bis zu zweimal länger frisch

**Gefrierteil**
- ****-Gefrierraum: 15 l Nutzinhalt
- Gefriervermögen: 2,4 kg in 24 Std.
- Lagerzeit bei Störung: 13 Std.

**Technische Informationen**
- Türanschlag rechts, wechselbar
- Gerätemaße (H x B x T): 139,7 x 55,8 x 54,5 cm
- Nischenmaße (H x B x T): 140,0 x 56,0 x 55,0 cm
- Klimaklasse SN-ST

**Zubehör**
- 2 x Eierablage, 1 x Eiswürfelschale
- Flaschenkamm

**Sonderzubehör**
- KSZ10020 Chrom Flaschenablage

* Unverbindliche Preisempfehlung des Herstellers inkl. 20% Mwst. UPE gültig ab 01.11.2017.
[1] Auf Basis der Ergebnisse der Normprüfung über 24 Std. Tatsächlicher Verbrauch abhängig von Nutzung/Standort des Geräts.

# Serie 6, 140 cm Integrierbare Kühlgeräte, Serie 8, 123 cm Integrierbare Kühlgeräte

Green Technology inside

Green Technology inside

Green Technology inside

## Serie | 6
**KIR51AF30 Flachscharnier € 1.049,00***

Energie A++ | 140 cm | VitaFresh plus | LED Licht | TouchControl | FreshSense

**Leistung und Verbrauch**
- Energie-Effizienz-Klasse: A++
- Energieverbrauch[1]: 109 kWh/Jahr
- Nutzinhalt gesamt: 247 l
- Geräuschwert: **33 dB(A)** re 1 pW

**Design und Komfort**
- TouchControl - Elektronische Temperaturregelung, exakt digital ablesbar
- LED Beleuchtung
- Innenausstattung mit Metall-Applikationen
- Abtau-Automatik
- Akustischer Türalarm

**Kühlteil**
- Kühlraum: 247 l Nutzinhalt
- 6 Abstellflächen aus Sicherheitsglas (5 höhenverstellbar), davon teilbar mit Parkmöglichkeit im Gerät, 1 easyAccessShelf
- 5 Türabsteller, davon 1 Butter-/ Käsefach
- Super-Kühlen
- FreshSense - Konstante Temperatur durch intelligente Sensortechnik

**VitaFresh plus**
- Hält frische Lebensmittel bis zu zweimal länger frisch

**Technische Informationen**
- Türanschlag rechts, wechselbar
- Einfacher Einbau
- Gerätemaße (H x B x T): 139,7 x 55,8 x 54,5 cm
- Nischenmaße (H x B x T): 140,0 x 56,0 x 55,0 cm
- Klimaklasse SN-T

**Zubehör**
- 2 x Eierablage
- Flaschenkamm

## Serie | 8
**KIF41AD40 Profi-Türdämpfung € 1.480,00***

Energie A+++ | 122,5 cm | VitaFresh 0°C | Türdämpfung | LED Licht | TouchControl

**Leistung und Verbrauch**
- Energie-Effizienz-Klasse: A+++
- Energieverbrauch[1]: 80 kWh/Jahr
- Nutzinhalt gesamt: 187 l
- Geräuschwert: 38 dB(A) re 1 pW

**Design und Komfort**
- TouchControl - Elektronische Temperaturregelung, exakt digital ablesbar
- LED Beleuchtung
- Innenausstattung mit Metall-Applikationen
- Akustischer Türalarm

**Kühlteil**
- Kühlraum: 187 l Nutzinhalt
- 4 Abstellflächen, davon 3 aus Sicherheitsglas und höhenverstellbar
- 3 Türabsteller, davon 1 Butter-/ Käsefach
- Super-Kühlen
- FreshSense - Konstante Temperatur durch intelligente Sensortechnik

**VitaFresh pro 0°C**
- Hält frische Lebensmittel bis zu dreimal länger frisch
- dank 0°C-Technik und optimaler Luftfeuchtigkeit
- Nutzinhalt nahe 0°C: 59 l

**Technische Informationen**
- Türanschlag rechts, wechselbar
- Komfortable, einfache Montage
- Gerätemaße (H x B x T): 122,1 x 55,8 x 54,5 cm
- Nischenmaße (H x B x T): 122,5 x 56,0 x 55,0 cm
- Klimaklasse SN-T

**Zubehör**
- 2 x Eierablage
- Flaschenkamm

**Sonderzubehör**
- KSZ10020 Chrom Flaschenablage
- KFZ40AX0 Dekortür mit Aluminium Rahmen
- KFZ40SX0 Edelstahlfront

## Serie | 8
**KIF42AD40 Profi-Türdämpfung € 1.480,00***

Energie A+++ | 122,5 cm | VitaFresh plus | Türdämpfung | LED Licht | TouchControl

**Leistung und Verbrauch**
- Energie-Effizienz-Klasse: A+++
- Energieverbrauch[1]: 127 kWh/Jahr
- Nutzinhalt gesamt: 169 l
- Geräuschwert: 38 dB(A) re 1 pW

**Design und Komfort**
- TouchControl - Elektronische Temperaturregelung, exakt digital ablesbar
- LED Beleuchtung
- Abtau-Automatik
- Akustischer Türalarm

**Kühlteil**
- Kühlraum: 154 l Nutzinhalt
- 3 Abstellflächen, davon 2 aus Sicherheitsglas und höhenverstellbar
- 3 Türabsteller, davon 1 Butter-/ Käsefach
- Super-Kühlen
- FreshSense - Konstante Temperatur durch intelligente Sensortechnik

**VitaFresh pro 0°C**
- Hält frische Lebensmittel bis zu dreimal länger frisch - dank 0°C-Technik und optimaler Luftfeuchtigkeit
- Nutzinhalt nahe 0°C: 59 l

**Gefrierteil**
- ****-Gefrierraum: 15 l Nutzinhalt
- Gefriervermögen: 2,5 kg in 24 Std.
- Lagerzeit bei Störung: 13 Std.

**Technische Informationen**
- Türanschlag rechts, wechselbar
- Gerätemaße (H x B x T): 122,1 x 55,8 x 54,5 cm
- Nischenmaße (H x B x T): 122,5 x 56,0 x 55,0 cm
- Klimaklasse SN-T

**Zubehör**
- 2 x Eierablage, 1 x Eiswürfelschale
- Flaschenkamm

**Sonderzubehör**
- KSZ10020 Chrom Flaschenablage

* Unverbindliche Preisempfehlung des Herstellers inkl. 20% Mwst. UPE gültig ab 01.11.2017.
[1] Auf Basis der Ergebnisse der Normprüfung über 24 Std. Tatsächlicher Verbrauch abhängig von Nutzung/Standort des Geräts.

# Serie 8 und Serie 6, 123 cm Integrierbare Kühlgeräte

## Serie | 8
**KIF42AF30 Flachscharnier € 1.169,00**

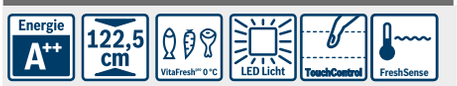


**Leistung und Verbrauch**
- Energie-Effizienz-Klasse: A++
- Energieverbrauch[1]: 184 kWh/Jahr
- Nutzinhalt gesamt: 169 l
- Geräuschwert: 38 dB(A) re 1 pW

**Design und Komfort**
- TouchControl - Elektronische Temperatur-regelung, exakt digital ablesbar
- LED Beleuchtung
- Innenausstattung mit Metall-Applikationen
- Akustischer Türalarm

**Kühlteil**
- Kühlraum: 154 l Nutzinhalt
- 3 Abstellflächen, davon 2 aus Sicherheitsglas und höhenverstellbar
- 3 Türabsteller, davon 1 Butter-/ Käsefach
- Super-Kühlen
- FreshSense - Konstante Temperatur durch intelligente Sensortechnik

**VitaFresh pro 0°C**
- Hält frische Lebensmittel bis zu dreimal länger frisch - dank 0°C-Technik und optimaler Luftfeuchtigkeit
- Nutzinhalt nahe 0°C: 59 l

**Gefrierteil**
- ****-Gefrierraum: 15 l Nutzinhalt
- Gefriervermögen: 2,5 kg in 24 Std.
- Lagerzeit bei Störung: 13 Std.
- 1 Gefrierfach mit Klappe
- Pizza-gerechtes Gefrierfach

**Technische Informationen**
- Türanschlag rechts, wechselbar
- Komfortable, einfache Montage
- Gerätemaße (H x B x T): 122,1 x 55,8 x 54,5 cm
- Nischenmaße (H x B x T): 122,5 x 56,0 x 55,0 cm
- Klimaklasse SN-ST

**Zubehör**
- 2 x Eierablage
- Flaschenkamm

**Sonderzubehör**
- KSZ10020 Chrom Flaschenablage
- KFZ40AX0 Dekortür mit Aluminium Rahmen
- KFZ40SX0 Edelstahlfront

## Serie | 8
**KIF41AF30 Flachscharnier € 1.219,00***

**Leistung und Verbrauch**
- Energie-Effizienz-Klasse: A++
- Energieverbrauch[1]: 120 kWh/Jahr
- Nutzinhalt gesamt: 187 l
- Geräuschwert: 37 dB(A) re 1 pW

**Design und Komfort**
- TouchControl - Elektronische Temperatur-regelung, exakt digital ablesbar
- LED Beleuchtung
- Innenausstattung mit Metall-Applikationen
- Akustischer Türalarm

**Kühlteil**
- Kühlraum: 187 l Nutzinhalt
- 4 Abstellflächen, davon 3 aus Sicherheitsglas und höhenverstellbar
- 3 Türabsteller
- Super-Kühlen
- FreshSense - Konstante Temperatur durch intelligente Sensortechnik

**VitaFresh pro 0°C**
- Hält frische Lebensmittel bis zu dreimal länger frisch - dank 0°C-Technik und optimaler Luftfeuchtigkeit
- Nutzinhalt nahe 0°C: 59 l

**Technische Informationen**
- Türanschlag rechts, wechselbar
- Komfortable, einfache Montage
- Gerätemaße (H x B x T): 122,1 x 55,8 x 54,5 cm
- Nischenmaße (H x B x T): 122,5 x 56,0 x 55,0 cm
- Klimaklasse SN-T

**Zubehör**
- 2 x Eierablage
- Flaschenkamm

**Sonderzubehör**
- KSZ10020 Chrom Flaschenablage
- KFZ40AX0 Dekortür mit Aluminium Rahmen
- KFZ40SX0 Edelstahlfront

## Serie | 6
**KIL42AD40 Profi-Türdämpfung € 1.169,00***

**Leistung und Verbrauch**
- Energie-Effizienz-Klasse: A+++
- Energieverbrauch[1]: 114 kWh/Jahr
- Nutzinhalt gesamt: 195 l
- Geräuschwert: **34 dB**(A) re 1 pW

**Design und Komfort**
- TouchControl - Elektronische Temperatur-regelung, exakt digital ablesbar
- LED Beleuchtung
- Innenausstattung mit Metall-Applikationen
- Akustischer Türalarm

**Kühlteil**
- Kühlraum: 180 l Nutzinhalt
- 5 Abstellflächen aus Sicherheitsglas (4 höhenverstellbar), davon 1 teilbar mit Parkmöglichkeit im Gerät, 1 easyAccessShelf
- 4 Türabsteller, davon 1 Butter-/ Käsefach
- Super-Kühlen
- FreshSense - Konstante Temperatur durch intelligente Sensortechnik

**VitaFresh plus**
- Hält frische Lebensmittel bis zu zweimal länger frisch

**Gefrierteil**
- ****-Gefrierraum: 15 l Nutzinhalt
- Gefriervermögen: 2,5 kg in 24 Std.
- Lagerzeit bei Störung: 13 Std.
- 1 Gefrierfach mit Klappe
- Pizza-gerechtes Gefrierfach

**Technische Informationen**
- Türanschlag rechts, wechselbar
- Komfortable, einfache Montage
- Gerätemaße (H x B x T): 122,1 x 55,8 x 54,5 cm
- Nischenmaße (H x B x T): 122,5 x 56,0 x 55,0 cm
- Klimaklasse SN-ST

**Zubehör**
- 2 x Eierablage, 1 x Eiswürfelschale
- Flaschenkamm

**Sonderzubehör**
- KSZ10020 Chrom Flaschenablage
- KFZ40AX0 Dekortür mit Aluminium Rahmen
- KFZ40SX0 Edelstahlfront

* Unverbindliche Preisempfehlung des Herstellers inkl. 20% Mwst. UPE gültig ab 01.11.2017.
[1] Auf Basis der Ergebnisse der Normprüfung über 24 Std. Tatsächlicher Verbrauch abhängig von Nutzung/Standort des Geräts.

# Serie 6 und Serie 4, 123 cm Integrierbare Kühlgeräte

Green Technology inside

Green Technology inside

Green Technology inside

## Serie | 6
**KIR41AD40 Profi-Türdämpfung € 1.169,00***

Energie A+++ | 122,5 cm | VitaFresh plus | Türdämpfung | LED Licht | TouchControl

**Leistung und Verbrauch**
- Energie-Effizienz-Klasse: A+++
- Energieverbrauch[1]: 69 kWh/Jahr
- Nutzinhalt gesamt: 211 l
- Geräuschwert: **34 dB**(A) re 1 pW

**Design und Komfort**
- TouchControl - Elektronische Temperaturregelung, exakt digital ablesbar
- LED Beleuchtung
- Innenausstattung mit Metall-Applikationen
- Akustischer Türalarm

**Kühlteil**
- Kühlraum: 211 l Nutzinhalt
- 6 Abstellflächen aus Sicherheitsglas (5 höhenverstellbar), davon 1 teilbar mit Parkmöglichkeit im Gerät, 1 easyAccessShelf
- 4 Türabsteller, davon 1 Butter-/ Käsefach
- Super-Kühlen
- FreshSense - Konstante Temperatur durch intelligente Sensortechnik

**VitaFresh plus**
- Hält frische Lebensmittel bis zu zweimal länger frisch

**Technische Informationen**
- Türanschlag rechts, wechselbar
- Komfortable, einfache Montage
- Gerätemaße (H x B x T): 122,1 x 55,8 x 54,5 cm
- Nischenmaße (H x B x T): 122,5 x 56,0 x 55,0 cm
- Klimaklasse SN-T

**Zubehör**
- 2 x Eierablage
- Flaschenkamm

**Sonderzubehör**
- KSZ10020 Chrom Flaschenablage
- KFZ40AX0 Dekortür mit Aluminium Rahmen
- KFZ40SX0 Edelstahlfront

## Serie | 4
**KIL42VF30 Flachscharnier € 839,00***

Energie A++ | 122,5 cm | LED Licht | FreshSense

**Leistung und Verbrauch**
- Energie-Effizienz-Klasse: A++
- Energieverbrauch[1]: 172 kWh/Jahr
- Nutzinhalt gesamt: 195 l
- Geräuschwert: 38 dB(A) re 1 pW

**Design und Komfort**
- Elektronische Temperaturregelung über LED ablesbar
- LED Beleuchtung

**Kühlteil**
- Kühlraum: 180 l Nutzinhalt
- 5 Abstellflächen aus Sicherheitsglas, davon 4 höhenverstellbar
- 4 Türabsteller
- Super-Kühlen
- FreshSense - Konstante Temperatur durch intelligente Sensortechnik

**MultiBox**
- Transparente Schublade mit Wellenboden, ideal zur Lagerung von Obst und Gemüse

**Gefrierteil**
- ****-Gefrierraum: 15 l Nutzinhalt
- Gefriervermögen: 2,4 kg in 24 Std.
- Lagerzeit bei Störung: 13 Std.
- 1 Gefrierfach mit Klappe
- Pizza-gerechtes Gefrierfach

**Technische Informationen**
- Türanschlag rechts, wechselbar
- Komfortable, einfache Montage
- Gerätemaße (H x B x T): 122,1 x 54,1 x 54,5 cm
- Nischenmaße (H x B x T): 122,5 x 56,0 x 55,0 cm
- Klimaklasse SN-ST

**Zubehör**
- 2 x Eierablage, 1 x Eiswürfelschale
- Flaschenkamm

**Sonderzubehör**
- KSZ10020 Chrom Flaschenablage
- KFZ40AX0 Dekortür mit Aluminium Rahmen
- KFZ40SX0 Edelstahlfront

## Serie | 4
**KIR41VF30 Flachscharnier € 839,00***

Energie A++ | 122,5 cm | LED Licht | FreshSense

**Leistung und Verbrauch**
- Energie-Effizienz-Klasse: A++
- Energieverbrauch[1]: 105 kWh/Jahr
- Nutzinhalt gesamt: 211 l
- Geräuschwert: 37 dB(A) re 1 pW

**Design und Komfort**
- Elektronische Temperaturregelung über LED ablesbar
- LED Beleuchtung

**Kühlteil**
- Kühlraum: 211 l Nutzinhalt
- 6 Abstellflächen aus Sicherheitsglas, davon 5 höhenverstellbar
- 4 Türabsteller
- Super-Kühlen
- FreshSense - Konstante Temperatur durch intelligente Sensortechnik

**MultiBox**
- Transparente Schublade mit Wellenboden, ideal zur Lagerung von Obst und Gemüse

**Technische Informationen**
- Türanschlag rechts, wechselbar
- Komfortable, einfache Montage
- Gerätemaße (H x B x T): 122,1 x 54,1 x 54,5 cm
- Nischenmaße (H x B x T): 122,5 x 56,0 x 55,0 cm
- Klimaklasse SN-T

**Zubehör**
- 2 x Eierablage
- Flaschenkamm

**Sonderzubehör**
- KSZ10020 Chrom Flaschenablage
- KFZ40AX0 Dekortür mit Aluminium Rahmen
- KFZ40SX0 Edelstahlfront

* Unverbindliche Preisempfehlung des Herstellers inkl. 20% Mwst. UPE gültig ab 01.11.2017.
[1] Auf Basis der Ergebnisse der Normprüfung über 24 Std. Tatsächlicher Verbrauch abhängig von Nutzung/Standort des Geräts.

# Serie 2, 123 cm Integrierbare Kühlgeräte, Serie 6, 103 cm Integrierbare Kühlgeräte

## Serie | 2 KIL24V60 Flachscharnier € 799,00*

Energie A++ | 122,5 cm

**Leistung und Verbrauch**
- Energie-Effizienz-Klasse: A++
- Energieverbrauch[1]: 174 kWh/Jahr
- Nutzinhalt gesamt: 200 l
- Geräuschwert: 37 dB(A) re 1 pW

**Design und Komfort**
- Drehwähler für Temperaturregelung
- Innenraumbeleuchtung

**Kühlteil**
- Kühlraum: 183 l Nutzinhalt
- 5 Abstellflächen aus Sicherheitsglas, davon 4 höhenverstellbar
- 4 durchgehende Türabsteller

**MultiBox**
- Transparente Schublade mit Wellenboden, ideal zur Lagerung von Obst und Gemüse

**Gefrierteil**
- ****-Gefrierraum: 17 l Nutzinhalt
- Gefriervermögen: 2 kg in 24 Std.
- Lagerzeit bei Störung: 10 Std.
- 1 Gefrierfach mit Klappe
- Pizza-gerechtes Gefrierfach

**Technische Informationen**
- Türanschlag rechts, wechselbar
- Gerätemaße (H x B x T): 122,1 x 54,1 x 54,2 cm
- Nischenmaße (H x B x T): 122,5 x 56,0 x 55,0 cm
- Klimaklasse N

**Zubehör**
- 1 x Eierablage

**Sonderzubehör**
- KFZ40AX0 Dekortür mit Aluminium Rahmen
- KFZ40SX0 Edelstahlfront

## Serie | 2 KIR24V60 Flachscharnier € 799,00*

Energie A++ | 122,5 cm

**Leistung und Verbrauch**
- Energie-Effizienz-Klasse: A++
- Energieverbrauch[1]: 103 kWh/Jahr
- Nutzinhalt gesamt: 221 l
- Geräuschwert: 37 dB(A) re 1 pW

**Design und Komfort**
- Drehwähler für Temperaturregelung
- Innenraumbeleuchtung

**Kühlteil**
- Kühlraum: 221 l Nutzinhalt
- 6 Abstellflächen aus Sicherheitsglas, davon 5 höhenverstellbar
- 4 durchgehende Türabsteller

**MultiBox**
- Transparente Schublade mit Wellenboden, ideal zur Lagerung von Obst und Gemüse

**Technische Informationen**
- Türanschlag rechts, wechselbar
- Gerätemaße (H x B x T): 122,1 x 54,1 x 54,2 cm
- Nischenmaße (H x B x T): 122,5 x 56,0 x 55,0 cm
- Klimaklasse N

**Zubehör**
- 1 x Eierablage

**Sonderzubehör**
- KFZ40AX0 Dekortür mit Aluminium Rahmen
- KFZ40SX0 Edelstahlfront

## Serie | 6 KIL32AD40 Profi-Türdämpfung € 1.129,00*

Energie A+++ | 102,5 cm | VitaFresh plus | Türdämpfung | LED Licht | TouchControl

**Leistung und Verbrauch**
- Energie-Effizienz-Klasse: A+++
- Energieverbrauch[1]: 105 kWh/Jahr
- Nutzinhalt gesamt: 154 l
- Geräuschwert: **34 dB**(A) re 1 pW

**Design und Komfort**
- TouchControl - Elektronische Temperaturregelung, exakt digital ablesbar
- LED Beleuchtung
- Innenausstattung mit Metall-Applikationen
- Akustischer Türalarm

**Kühlteil**
- Kühlraum: 139 l Nutzinhalt
- 4 Abstellflächen aus Sicherheitsglas (3 höhenverstellbar), davon 1 teilbar mit Parkmöglichkeit im Gerät, 1 easyAccessShelf
- 5 Türabsteller, davon 1 Butter-/ Käsefach
- Super-Kühlen
- FreshSense - Konstante Temperatur durch intelligente Sensortechnik

**VitaFresh plus**
- Hält frische Lebensmittel bis zu zweimal länger frisch

**Gefrierteil**
- ****-Gefrierraum: 15 l Nutzinhalt
- Gefriervermögen: 2.5 kg in 24 Std.
- Lagerzeit bei Störung: 13 Std.
- 1 Gefrierfach mit Klappe
- 1 herausnehmbare Ablage aus Sicherheitsglas
- Pizza-gerechtes Gefrierfach

**Technische Informationen**
- Türanschlag rechts, wechselbar
- Komfortable, einfache Montage
- Gerätemaße (H x B x T): 102,1 x 55,8 x 54,5 cm
- Nischenmaße (H x B x T): 102,5 x 56,0 x 55,0 cm
- Klimaklasse SN-ST

**Zubehör**
- 2 x Eierablage, 1 x Eiswürfelschale
- Flaschenkamm

**Sonderzubehör**
- KSZ10020 Chrom Flaschenablage
- KFZ30AX0 Dekortür mit Aluminium Rahmen

* Unverbindliche Preisempfehlung des Herstellers inkl. 20% Mwst. UPE gültig ab 01.11.2017.
[1] Auf Basis der Ergebnisse der Normprüfung über 24 Std. Tatsächlicher Verbrauch abhängig von Nutzung/Standort des Geräts.

# Serie 6, 103 cm Integrierbare Kühlgeräte, Serie 4, 103 cm Integrierbare Kühlgeräte

Green Technology inside

Green Technology inside

## Serie | 6
**KIR31AD40 Profi-Türdämpfung € 1.129,00***

Energie A+++ | 102,5 cm | VitaFresh plus | Türdämpfung | LED Licht | TouchControl

**Leistung und Verbrauch**
- Energie-Effizienz-Klasse: A+++
- Energieverbrauch[1]: 67 kWh/Jahr
- Nutzinhalt gesamt: 172 l
- Geräuschwert: **33 dB**(A) re 1 pW

**Design und Komfort**
- TouchControl - Elektronische Temperaturregelung, exakt digital ablesbar
- LED Beleuchtung
- Innenausstattung mit Metall-Applikationen
- Akustischer Türalarm

**Kühlteil**
- Kühlraum: 172 l Nutzinhalt
- 5 Abstellflächen aus Sicherheitsglas (4 höhenverstellbar), davon 1 teilbar mit Parkmöglichkeit im Gerät, 1 easyAccessShelf
- 5 Türabsteller, davon 1 Butter-/ Käsefach
- Super-Kühlen
- FreshSense - Konstante Temperatur durch intelligente Sensortechnik

**VitaFresh plus**
- Hält frische Lebensmittel bis zu zweimal länger frisch

**Technische Informationen**
- Türanschlag rechts, wechselbar
- Komfortable, einfache Montage
- Gerätemaße (H x B x T): 102,1 x 55,8 x 54,5 cm
- Nischenmaße (H x B x T): 102,5 x 56,0 x 55,0 cm
- Klimaklasse SN-T

**Zubehör**
- 2 x Eierablage
- Flaschenkamm

**Sonderzubehör**
- KSZ10020 Chrom Flaschenablage
- KFZ30AX0 Dekortür mit Aluminium Rahmen

## Serie | 4
**KIR31VF30 Flachscharnier € 759,00***

Energie A++ | 102,5 cm | LED Licht | FreshSense

**Leistung und Verbrauch**
- Energie-Effizienz-Klasse: A++
- Energieverbrauch[1]: 100 kWh/Jahr
- Nutzinhalt gesamt: 172 l
- Geräuschwert: 36 dB(A) re 1 pW

**Design und Komfort**
- Elektronische Temperaturregelung über LED ablesbar
- LED Beleuchtung
- Abtau-Automatik

**Kühlteil**
- Kühlraum: 172 l Nutzinhalt
- 4 Abstellflächen aus Sicherheitsglas, davon 3 höhenverstellbar
- 4 Türabsteller
- Super-Kühlen
- FreshSense - Konstante Temperatur durch intelligente Sensortechnik

**MultiBox**
- Transparente Schublade mit Wellenboden, ideal zur Lagerung von Obst und Gemüse

**Technische Informationen**
- Türanschlag rechts, wechselbar
- Gerätemaße (H x B x T): 102,1 x 54,1 x 54,5 cm
- Nischenmaße (H x B x T): 102,5 x 56,0 x 55,0 cm
- Klimaklasse SN-T

**Zubehör**
- 2 x Eierablage

**Sonderzubehör**
- KSZ10020 Chrom Flaschenablage
- KFZ30AX0 Dekortür mit Aluminium Rahmen

* Unverbindliche Preisempfehlung des Herstellers inkl. 20% Mwst. UPE gültig ab 01.11.2017.
[1] Auf Basis der Ergebnisse der Normprüfung über 24 Std. Tatsächlicher Verbrauch abhängig von Nutzung/Standort des Geräts.

# Serie 2, 103 cm Integrierbare Kühlgeräte, Serie 6, 88 cm Integrierbares Kühlgerät

| Serie \| **2**<br>**KIL20V60 Flachscharnier** **€ 729,00** | Serie \| **2**<br>**KIR20V60 Flachscharnier** **€ 729,00** | Serie \| **6**<br>**KIL22AD40 Profi-Türdämpfung** **€ 969,00*** |
|---|---|---|
| Energie A++ · 102,5 cm | Energie A++ · 102,5 cm | Energie A+++ · 88 cm · VitaFresh plus · Türdämpfung · LED Licht · TouchControl |
| **Leistung und Verbrauch**<br>- Energie-Effizienz-Klasse: A++<br>- Energieverbrauch[1]: 160 kWh/Jahr<br>- Nutzinhalt gesamt: 158 l<br>- Geräuschwert: 37 dB(A) re 1 pW | **Leistung und Verbrauch**<br>- Energie-Effizienz-Klasse: A++<br>- Energieverbrauch[1]: 99 kWh/Jahr<br>- Nutzinhalt gesamt: 181 l<br>- Geräuschwert: 37 dB(A) re 1 pW | **Leistung und Verbrauch**<br>- Energie-Effizienz-Klasse: A+++<br>- Energieverbrauch[1]: 98 kWh/Jahr<br>- Nutzinhalt gesamt: 124 l<br>- Geräuschwert: **34 dB**(A) re 1 pW |
| **Design und Komfort**<br>- Drehwähler für Temperaturregelung<br>- Reinigungsfreundlicher, heller Innenraum<br>- Innenraumbeleuchtung | **Design und Komfort**<br>- Drehwähler für Temperaturregelung<br>- Innenraumbeleuchtung | **Design und Komfort**<br>- TouchControl - Elektronische Temperatur-regelung, exakt digital ablesbar<br>- LED Beleuchtung<br>- Innenausstattung mit Metall-Applikationen<br>- Akustischer Türalarm |
| **Kühlteil**<br>- Kühlraum: 141 l Nutzinhalt<br>- 4 Abstellflächen aus Sicherheitsglas, davon 3 höhenverstellbar<br>- 4 durchgehende Türabsteller | **Kühlteil**<br>- Kühlraum: 181 l Nutzinhalt<br>- 5 Abstellflächen aus Sicherheitsglas, davon 4 höhenverstellbar<br>- 4 durchgehende Türabsteller | **Kühlteil**<br>- Kühlraum: 109 l Nutzinhalt<br>- 3 Abstellflächen aus Sicherheitsglas (2 höhenverstellbar), davon 1 teilbar mit Parkmöglichkeit im Gerät<br>- 3 Türabsteller, davon 1 Butter-/ Käsefach<br>- Super-Kühlen<br>- FreshSense - Konstante Temperatur durch intelligente Sensortechnik |
| **MultiBox**<br>- Transparente Schublade mit Wellenboden, ideal zur Lagerung von Obst und Gemüse | **MultiBox**<br>- Transparente Schublade mit Wellenboden, ideal zur Lagerung von Obst und Gemüse | **VitaFresh plus**<br>- Hält frische Lebensmittel bis zu zweimal länger frisch |
| **Gefrierteil**<br>- ****-Gefrierraum: 17 l Nutzinhalt<br>- Gefriervermögen: 2.0 kg in 24 Std.<br>- Lagerzeit bei Störung: 10 Std.<br>- 1 Gefrierfach mit Klappe<br>- Pizza-gerechtes Gefrierfach | | **Gefrierteil**<br>- ****-Gefrierraum: 15 l Nutzinhalt<br>- Gefriervermögen: 2.5 kg in 24 Std.<br>- Lagerzeit bei Störung: 13 Std.<br>- 1 Gefrierfach mit Klappe<br>- Pizza-gerechtes Gefrierfach |
| **Technische Informationen**<br>- Türanschlag rechts, wechselbar<br>- Gerätemaße (H x B x T): 102,1 x 54,1 x 54,2 cm<br>- Nischenmaße (H x B x T): 102,5 x 56,0 x 55,0 cm<br>- Klimaklasse N | **Technische Informationen**<br>- Türanschlag rechts, wechselbar<br>- Gerätemaße (H x B x T): 102,1 x 54,1 x 54,2 cm<br>- Nischenmaße (H x B x T): 102,5 x 56,0 x 55,0 cm<br>- Klimaklasse N | **Technische Informationen**<br>- Türanschlag rechts, wechselbar<br>- Komfortable, einfache Montage<br>- Gerätemaße (H x B x T): 87,4 x 55,8 x 54,5 cm<br>- Nischenmaße (H x B x T): 88,0 x 56,0 x 55,0 cm<br>- Klimaklasse SN-ST |
| **Zubehör**<br>- 1 x Eierablage | **Zubehör**<br>- 1 x Eierablage | **Zubehör**<br>- 2 x Eierablage, 1 x Eiswürfelschale<br>- Flaschenkamm |
| **Sonderzubehör**<br>- KFZ30AX0 Dekortür mit Aluminium Rahmen | **Sonderzubehör**<br>- KFZ30AX0 Dekortür mit Aluminium Rahmen | **Sonderzubehör**<br>- KSZ10020 Chrom Flaschenablage<br>- KFZ20AX0 Dekortür mit Aluminium Rahmen<br>- KFZ20SX0 Edelstahlfront |

*Unverbindliche Preisempfehlung des Herstellers inkl. 20% Mwst. UPE gültig ab 01.11.2017.

[1] Auf Basis der Ergebnisse der Normprüfung über 24 Std. Tatsächlicher Verbrauch abhängig von Nutzung/Standort des Geräts.

# Serie 6, 88 cm Integrierbare Kühlgeräte

## Serie | 6
**KIR21AD40 Profi-Türdämpfung** **€ 969,00**

**Leistung und Verbrauch**
- Energie-Effizienz-Klasse: A+++
- Energieverbrauch[1]: 65 kWh/Jahr
- Nutzinhalt gesamt: 144 l
- Geräuschwert: **33 dB**(A) re 1 pW

**Design und Komfort**
- TouchControl - Elektronische Temperatur-regelung, exakt digital ablesbar
- LED Beleuchtung
- Innenausstattung mit Metall-Applikationen
- Akustischer Türalarm

**Kühlteil**
- Kühlraum: 144 l Nutzinhalt
- 4 Abstellflächen aus Sicherheitsglas (3 höhenverstellbar), davon 1 teilbar mit Parkmöglichkeit im Gerät, 1 easyAccessShelf
- 3 Türabsteller, davon 1 Butter-/ Käsefach
- Super-Kühlen
- FreshSense - Konstante Temperatur durch intelligente Sensortechnik

**VitaFresh plus**
- Hält frische Lebensmittel bis zu zweimal länger frisch

**Technische Informationen**
- Türanschlag rechts, wechselbar
- Komfortable, einfache Montage
- Gerätemaße (H x B x T): 87,4 x 55,8 x 54,5 cm
- Nischenmaße (H x B x T): 88,0 x 56,0 x 55,0 cm
- Klimaklasse SN-T

**Zubehör**
- 2 x Eierablage
- Flaschenkamm

**Sonderzubehör**
- KSZ10020 Chrom Flaschenablage
- KFZ20AX0 Dekortür mit Aluminium Rahmen
- KFZ20SX0 Edelstahlfront

## Serie | 6
**KIR21AF30 Flachscharnier** **€ 759,00***

**Leistung und Verbrauch**
- Energie-Effizienz-Klasse: A++
- Energieverbrauch[1]: 97 kWh/Jahr
- Nutzinhalt gesamt: 144 l
- Geräuschwert: **33 dB**(A) re 1 pW

**Design und Komfort**
- TouchControl - Elektronische Temperaturregelung, exakt digital ablesbar
- LED Beleuchtung
- Abtau-Automatik
- Akustischer Türalarm

**Kühlteil**
- Kühlraum: 144 l Nutzinhalt
- 4 Abstellflächen aus Sicherheitsglas (3 höhenverstellbar), davon teilbar mit Parkmöglichkeit im Gerät, 1 easyAccessShelf
- 3 Türabsteller, davon 1 Butter-/ Käsefach
- Super-Kühlen
- FreshSense - Konstante Temperatur durch intelligente Sensortechnik

**VitaFresh plus**
- Hält frische Lebensmittel bis zu zweimal länger frisch

**Technische Informationen**
- Türanschlag rechts, wechselbar
- Einfacher Einbau
- Gerätemaße (H x B x T): 87,4 x 55,8 x 54,5 cm
- Nischenmaße (H x B x T): 88,0 x 56,0 x 55,0 cm
- Klimaklasse SN-T

**Zubehör**
- 2 x Eierablage
- Flaschenkamm

**Sonderzubehör**
- KSZ10020 Chrom Flaschenablage
- KFZ20AX0 Dekortür mit Aluminium Rahmen
- KFZ20SX0 Edelstahlfront

## Serie | 6
**KIL22AF30 Flachscharnier** **€ 759,00***

**Leistung und Verbrauch**
- Energie-Effizienz-Klasse: A++
- Energieverbrauch[1]: 148 kWh/Jahr
- Nutzinhalt gesamt: 124 l
- Geräuschwert: 37 dB(A) re 1 pW

**Design und Komfort**
- TouchControl - Elektronische Temperaturregelung, exakt digital ablesbar
- LED Beleuchtung
- Innenausstattung mit Metall-Applikationen
- Abtau-Automatik
- Akustischer Türalarm

**Kühlteil**
- Kühlraum: 109 l Nutzinhalt
- 3 Abstellflächen aus Sicherheitsglas (2 höhenverstellbar), davon teilbar mit Parkmöglichkeit im Gerät
- 3 Türabsteller, davon 1 Butter-/ Käsefach
- Super-Kühlen
- FreshSense - Konstante Temperatur durch intelligente Sensortechnik

**VitaFresh plus**
- Hält frische Lebensmittel bis zu zweimal länger frisch

**Gefrierteil**
- ****-Gefrierraum: 15 l Nutzinhalt
- Gefriervermögen: 2.4 kg in 24 Std.
- Lagerzeit bei Störung: 13 Std.
- 1 Gefrierfach mit Klappe
- Pizza-gerechtes Gefrierfach

**Technische Informationen**
- Türanschlag rechts, wechselbar
- Gerätemaße (H x B x T): 87,4 x 55,8 x 54,5 cm
- Nischenmaße (H x B x T): 88,0 x 56,0 x 55,0 cm
- Klimaklasse SN-ST

**Zubehör**
- 2 x Eierablage
- Flaschenkamm

**Sonderzubehör**
- KSZ10020 Chrom Flaschenablage
- KFZ20AX0 Dekortür mit Aluminium Rahmen
- KFZ20SX0 Edelstahlfront

* Unverbindliche Preisempfehlung des Herstellers inkl. 20% Mwst. UPE gültig ab 01.11.2017.
[1] Auf Basis der Ergebnisse der Normprüfung über 24 Std. Tatsächlicher Verbrauch abhängig von Nutzung/Standort des Geräts.

# Serie 4 und Serie 2, 88 cm Integrierbare Kühlgerät

| Serie \| **4**<br>**KIR21VF30 Flachscharnier** | **€ 679,00*** | Serie \| **4**<br>**KIL22VF30 Flachscharnier** | **€ 679,00*** | Serie \| **2**<br>**KIL18V60 Flachscharnier** | **€ 630,00*** |
|---|---|---|---|---|---|
| Energie A++, 88 cm, LED Licht, SuperKühlen | | Energie A++, 88 cm, LED Licht, SuperKühlen | | Energie A++, 88 cm | |
| **Leistung und Verbrauch**<br>- Energie-Effizienz-Klasse: A++<br>- Energieverbrauch[1]: 97 kWh/Jahr<br>- Nutzinhalt gesamt: 144 l<br>- Geräuschwert: 36 dB(A) re 1 pW | | **Leistung und Verbrauch**<br>- Energie-Effizienz-Klasse: A++<br>- Energieverbrauch[1]: 148 kWh/Jahr<br>- Nutzinhalt gesamt: 124 l<br>- Geräuschwert: 38 dB(A) re 1 pW | | **Leistung und Verbrauch**<br>- Energie-Effizienz-Klasse: A++<br>- Energieverbrauch[1]: 150 kWh/Jahr<br>- Nutzinhalt gesamt: 129 l<br>- Geräuschwert: 37 dB(A) re 1 pW | |
| **Design und Komfort**<br>- Elektronische Temperaturregelung über LED ablesbar<br>- LED Beleuchtung | | **Design und Komfort**<br>- Elektronische Temperaturregelung über LED ablesbar<br>- LED Beleuchtung | | **Design und Komfort**<br>- Drehwähler für Temperaturregelung<br>- Innenraumbeleuchtung | |
| **Kühlteil**<br>- Kühlraum: 144 l Nutzinhalt<br>- 4 Abstellflächen aus Sicherheitsglas, davon 3 höhenverstellbar<br>- 3 Türabsteller<br>- Super-Kühlen | | **Kühlteil**<br>- Kühlraum: 109 l Nutzinhalt<br>- 3 Abstellflächen aus Sicherheitsglas, davon 2 höhenverstellbar<br>- 3 Türabsteller<br>- Super-Kühlen | | **Kühlteil**<br>- Kühlraum: 112 l Nutzinhalt<br>- 3 Abstellflächen aus Sicherheitsglas, davon 2 höhenverstellbar<br>- 4 durchgehende Türabsteller | |
| **MultiBox**<br>- Transparente Schublade mit Wellenboden, ideal zur Lagerung von Obst und Gemüse | | **MultiBox**<br>- Transparente Schublade mit Wellenboden, ideal zur Lagerung von Obst und Gemüse | | **MultiBox**<br>- Transparente Schublade mit Wellenboden, ideal zur Lagerung von Obst und Gemüse | |
| | | **Gefrierteil**<br>- ****-Gefrierraum: 15 l Nutzinhalt<br>- Gefriervermögen: 2.4 kg in 24 Std.<br>- Lagerzeit bei Störung: 13 Std.<br>- 1 Gefrierfach mit Klappe<br>- Pizza-gerechtes Gefrierfach | | **Gefrierteil**<br>- ****-Gefrierraum: 17 l Nutzinhalt<br>- Gefriervermögen: 2 kg in 24 Std.<br>- Lagerzeit bei Störung: 10 Std.<br>- 1 Gefrierfach mit Klappe<br>- Pizza-gerechtes Gefrierfach | |
| **Technische Informationen**<br>- Türanschlag rechts, wechselbar<br>- Gerätemaße (H x B x T): 87,4 x 54,1 x 54,5 cm<br>- Nischenmaße (H x B x T): 88,0 x 56,0 x 55,0 cm<br>- Klimaklasse SN-T | | **Technische Informationen**<br>- Türanschlag rechts, wechselbar<br>- Gerätemaße (H x B x T): 87,4 x 54,1 x 54,5 cm<br>- Nischenmaße (H x B x T): 88,0 x 56,0 x 55,0 cm<br>- Klimaklasse SN-ST | | **Technische Informationen**<br>- Türanschlag rechts, wechselbar<br>- Gerätemaße (H x B x T): 87,4 x 54,1 x 54,2 cm<br>- Nischenmaße (H x B x T): 88,0 x 56,0 x 55,0 cm<br>- Klimaklasse N | |
| **Zubehör**<br>- 2 x Eierablage<br>- Flaschenkamm | | **Zubehör**<br>- 2 x Eierablage, 1 x Eiswürfelschale<br>- Flaschenkamm | | **Zubehör**<br>- 1 x Eierablage | |
| **Sonderzubehör**<br>- KSZ10020 Chrom Flaschenablage<br>- KFZ20AX0 Dekortür mit Aluminium Rahmen<br>- KFZ20SX0 Edelstahlfront | | **Sonderzubehör**<br>- KSZ10020 Chrom Flaschenablage<br>- KFZ20AX0 Dekortür mit Aluminium Rahmen<br>- KFZ20SX0 Edelstahlfront | | **Sonderzubehör**<br>- KFZ20AX0 Dekortür mit Aluminium Rahmen<br>- KFZ20SX0 Edelstahlfront | |

* Unverbindliche Preisempfehlung des Herstellers inkl. 20% Mwst. UPE gültig ab 01.11.2017.

[1] Auf Basis der Ergebnisse der Normprüfung über 24 Std. Tatsächlicher Verbrauch abhängig von Nutzung/Standort des Geräts.

# Serie 2, 88 cm Integrierbare Kühlgeräte

| Serie \| **2**<br>**KIR18V60 Flachscharnier** | **€ 630,00*** | Serie \| **2**<br>**KIL18V51 Profi-Türdämpfung** | **€ 519,00*** | Serie \| **2**<br>**KIR18V51 Flachscharnier** | **€ 519,00*** |
|---|---|---|---|---|---|
| Energie A++ 88 cm | | Energie A+ 88 cm | | Energie A+ 88 cm | |
| **Leistung und Verbrauch**<br>- Energie-Effizienz-Klasse: A++<br>- Energieverbrauch[1]: 96 kWh/Jahr<br>- Nutzinhalt gesamt: 150 l<br>- Geräuschwert: 37 dB(A) re 1 pW | | **Leistung und Verbrauch**<br>- Energie-Effizienz-Klasse: A+<br>- Energieverbrauch[1]: 191 kWh/Jahr<br>- Nutzinhalt gesamt: 129 l<br>- Geräuschwert: 39 dB(A) re 1 pW | | **Leistung und Verbrauch**<br>- Energie-Effizienz-Klasse: A+<br>- Energieverbrauch[1]: 122 kWh/Jahr<br>- Nutzinhalt gesamt: 150 l<br>- Geräuschwert: **34 dB**(A) re 1 pW | |
| **Design und Komfort**<br>- Drehwähler für Temperaturregelung<br>- Abtau-Automatik<br>- Reinigungsfreundlicher, heller Innenraum | | **Design und Komfort**<br>- Drehwähler für Temperaturregelung<br>- Innenraumbeleuchtung | | **Design und Komfort**<br>- Drehwähler für Temperaturregelung<br>- Innenraumbeleuchtung | |
| **Kühlteil**<br>- Kühlraum: 150 l Nutzinhalt<br>- 4 Abstellflächen aus Sicherheitsglas, davon 3 höhenverstellbar<br>- 4 durchgehende Türabsteller | | **Kühlteil**<br>- Kühlraum: 112 l Nutzinhalt<br>- 3 Abstellflächen aus Sicherheitsglas, davon 2 höhenverstellbar<br>- 4 durchgehende Türabsteller | | **Kühlteil**<br>- Kühlraum: 150 l Nutzinhalt<br>- 4 Abstellflächen aus Sicherheitsglas, davon 3 höhenverstellbar<br>- 4 durchgehende Türabsteller | |
| **MultiBox**<br>- Transparente Schublade mit Wellenboden, ideal zur Lagerung von Obst und Gemüse | | **MultiBox**<br>- Transparente Schublade mit Wellenboden, ideal zur Lagerung von Obst und Gemüse | | **MultiBox**<br>- Transparente Schublade mit Wellenboden, ideal zur Lagerung von Obst und Gemüse | |
| | | **Gefrierteil**<br>- ****-Gefrierraum: 17 l Nutzinhalt<br>- Gefriervermögen: 2 kg in 24 Std.<br>- Lagerzeit bei Störung: 10 Std.<br>- 1 Gefrierfach mit Klappe<br>- Pizza-gerechtes Gefrierfach | | | |
| **Technische Informationen**<br>- Türanschlag rechts, wechselbar<br>- Gerätemaße (H x B x T): 87,4 x 54,1 x 54,2 cm<br>- Nischenmaße (H x B x T): 88,0 x 56,0 x 55,0 cm<br>- Klimaklasse N | | **Technische Informationen**<br>- Türanschlag rechts, wechselbar<br>- Komfortable, einfache Montage<br>- Gerätemaße (H x B x T): 87,4 x 54,1 x 54,2 cm<br>- Nischenmaße (H x B x T): 88,0 x 56,0 x 55,0 cm<br>- Klimaklasse N | | **Technische Informationen**<br>- Türanschlag rechts, wechselbar<br>- Gerätemaße (H x B x T): 87,4 x 54,1 x 54,2 cm<br>- Nischenmaße (H x B x T): 88,0 x 56,0 x 55,0 cm<br>- Klimaklasse N | |
| **Zubehör**<br>- 1 x Eierablage | | **Zubehör**<br>- 1 x Eierablage | | **Zubehör**<br>- 1 x Eierablage | |
| **Sonderzubehör**<br>- KFZ20AX0 Dekortür mit Aluminium Rahmen<br>- KFZ20SX0 Edelstahlfront | | **Sonderzubehör**<br>- KFZ20AX0 Dekortür mit Aluminium Rahmen<br>- KFZ20SX0 Edelstahlfront | | **Sonderzubehör**<br>- KFZ20AX0 Dekortür mit Aluminium Rahmen<br>- KFZ20SX0 Edelstahlfront | |

* Unverbindliche Preisempfehlung des Herstellers inkl. 20% Mwst. UPE gültig ab 01.11.2017.
[1] Auf Basis der Ergebnisse der Normprüfung über 24 Std. Tatsächlicher Verbrauch abhängig von Nutzung/Standort des Geräts.

# Serie 6 und Serie 4 Integrierbare Gefrierschränke

Green Technology inside

Green Technology inside

Green Technology inside

## Serie | 6
**GIV21AD40 Profi-Türdämpfung** **€ 949,00***

Energie A+++ | 88 cm | LowFrost | Türdämpfung | SuperGefrieren

**Leistung und Verbrauch**
- Energie-Effizienz-Klasse: A+++
- Energieverbrauch[1]: 104 kWh/Jahr
- Nutzinhalt gesamt: 95 l
- Geräuschwert: 37 dB(A) re 1 pW

**Design und Komfort**
- Drehwähler für Temperaturregelung
- Optisches und akustisches Warnsignal bei Temperaturanstieg

**Gefrierteil**
- LowFrost - geringere Eisbildung, schnelleres Abtauen
- ****-Gefrierraum: 95 l Nutzinhalt
- Gefriervermögen: 12 kg in 24 Std.
- Lagerzeit bei Störung: 22 Std.
- 3 transparente Gefriergut-Schubladen, davon 1 BigBox
- Super-Gefrieren

**Technische Informationen**
- Türanschlag rechts, wechselbar
- Gerätemaße (H x B x T): 87,4 x 55,8 x 54,5 cm
- Nischenmaße (H x B x T): 88,0 x 56,0 x 55,0 cm
- Klimaklasse SN-T

**Zubehör**
- 2 x Kälteakku, 1 x Eiswürfelschale

**Sonderzubehör**
- KFZ20SX0 Edelstahlfront
- KFZ20AX0 Dekortür mit Aluminium Rahmen

## Serie | 6
**GIV21AF30 Flachscharnier** **€ 689,00***

Energie A++ | 88 cm | LowFrost | SuperGefrieren

**Leistung und Verbrauch**
- Energie-Effizienz-Klasse: A++
- Energieverbrauch[1]: 157 kWh/Jahr
- Nutzinhalt gesamt: 97 l
- Geräuschwert: 37 dB(A) re 1 pW

**Design und Komfort**
- Drehwähler für Temperaturregelung
- Optisches und akustisches Warnsignal bei Temperaturanstieg

**Gefrierteil**
- LowFrost - geringere Eisbildung, schnelleres Abtauen
- ****-Gefrierraum: 97 l Nutzinhalt
- Gefriervermögen: 8 kg in 24 Std.
- Lagerzeit bei Störung: 22 Std.
- 3 transparente Gefriergut-Schubladen, davon 1 BigBox
- Super-Gefrieren

**Technische Informationen**
- Türanschlag rechts, wechselbar
- Gerätemaße (H x B x T): 87,4 x 55,8 x 54,5 cm
- Nischenmaße (H x B x T): 88,0 x 56,0 x 55,0 cm
- Klimaklasse SN-T

**Zubehör**
- 2 x Kälteakku, 1 x Eiswürfelschale

**Sonderzubehör**
- KFZ20SX0 Edelstahlfront
- KFZ20AX0 Dekortür mit Aluminium Rahmen

## Serie | 4
**GID18A30 Schleppscharnier** **€ 659,00***

Energie A++ | 88 cm | SuperGefrieren

**Leistung und Verbrauch**
- Energie-Effizienz-Klasse: A++
- Energieverbrauch[1]: 151 kWh/Jahr
- Nutzinhalt gesamt: 94 l
- Geräuschwert: 36 dB(A) re 1 pW

**Design und Komfort**
- Drehwähler für Temperaturregelung
- Innenausstattung mit Metall-Applikationen
- Akustischer Alarm, Optische Warnanzeige
- Kombinierbar zur Kühl-Gefrier-Kombination mit einem integrierbaren Kühlschrank

**Gefrierteil**
- ****-Gefrierraum: 94 l Nutzinhalt
- Gefriervermögen: 11 kg in 24 Std.
- Lagerzeit bei Störung: 22 Std.
- 4 transparente Gefriergut-Schubladen
- Super-Gefrieren

**Technische Informationen**
- Türanschlag rechts, wechselbar
- Gerätemaße (H x B x T): 87,4 x 54,1 x 54,2 cm
- Nischenmaße (H x B x T): 88,0 x 56,0 x 55,0 cm
- Klimaklasse SN-ST

**Zubehör**
- 2 x Kälteakku, 1 x Beerenschale, 1 x Eiswürfelschale

*Unverbindliche Preisempfehlung des Herstellers inkl. 20% Mwst. UPE gültig ab 01.11.2017.

[1] Auf Basis der Ergebnisse der Normprüfung über 24 Std. Tatsächlicher Verbrauch abhängig von Nutzung/Standort des Geräts.

# Serie 6 Integrierbare Gefrierschränke und Serie 6 Unterbau Gefrierschrank

## Serie | 6
**GIV11AD40 Profi-Türdämpfung € 929,00***

Energie A+++ | 72 cm | LowFrost | Türdämpfung | SuperGefrieren

**Leistung und Verbrauch**
- Energie-Effizienz-Klasse: A+++
- Energieverbrauch[1]: 95 kWh/Jahr
- Nutzinhalt gesamt: 70 l
- Geräuschwert: 37 dB(A) re 1 pW

**Design und Komfort**
- Elektronische Temperaturregelung über LED ablesbar
- Akustischer Alarm, Optische Warnanzeige

**Gefrierteil**
- LowFrost - geringere Eisbildung, schnelleres Abtauen
- ****-Gefrierraum: 70 l Nutzinhalt
- Gefriervermögen: 12 kg in 24 Std.
- Lagerzeit bei Störung: 21 Std.
- 3 transparente Gefriergut-Schubladen
- Super-Gefrieren

**Technische Informationen**
- Türanschlag rechts, wechselbar
- Gerätemaße (H x B x T): 71,2 x 55,8 x 54,5 cm
- Nischenmaße (H x B x T): 72,0 x 56,0 x 55,0 cm
- Klimaklasse SN-T

**Zubehör**
- 2 x Kälteakku, 1 x Eiswürfelschale

**Sonderzubehör**
- KFZ10AX0 Dekortür mit Aluminium Rahmen
- KUZ20SX0 Edelstahlfront

## Serie | 6
**GIV11AF30 Flachscharnier € 670,00***

Energie A++ | 72 cm | LowFrost | SuperGefrieren

**Leistung und Verbrauch**
- Energie-Effizienz-Klasse: A++
- Energieverbrauch[1]: 144 kWh/Jahr
- Nutzinhalt gesamt: 72 l
- Geräuschwert: 37 dB(A) re 1 pW

**Design und Komfort**
- Elektronische Temperaturregelung über LED ablesbar
- Akustischer Alarm, Optische Warnanzeige

**Gefrierteil**
- LowFrost - geringere Eisbildung, schnelleres Abtauen
- ****-Gefrierraum: 72 l Nutzinhalt
- Gefriervermögen: 8 kg in 24 Std.
- Lagerzeit bei Störung: 21 Std.
- 3 transparente Gefriergut-Schubladen
- Super-Gefrieren

**Technische Informationen**
- Türanschlag rechts, wechselbar
- Gerätemaße (H x B x T): 71,2 x 55,8 x 54,5 cm
- Nischenmaße (H x B x T): 72,0 x 56,0 x 55,0 cm
- Klimaklasse SN-ST

**Zubehör**
- 2 x Kälteakku, 1 x Eiswürfelschale

**Sonderzubehör**
- KFZ20AX0 Dekortür mit Aluminium Rahmen
- KFZ20SX0 Edelstahlfront

## Serie | 6
**GUD15A55 Profi-Türdämpfung € 949,00***

Energie A+ | 82 cm | Türdämpfung | SuperGefrieren

**Leistung und Verbrauch**
- Energie-Effizienz-Klasse: A+
- Energieverbrauch: 184 kWh/Jahr
- Nutzinhalt gesamt: 98 l
- Geräuschwert: 38 dB(A) re 1 pW

**Design und Komfort**
- Drehwähler für Temperaturregelung
- Optisches und akustisches Warnsignal bei Temperaturanstieg

**Gefrierteil**
- ****-Gefrierraum: 98 l Nutzinhalt
- Gefriervermögen: 12 kg in 24 Std.
- Lagerzeit bei Störung: 23 Std.
- 3 transparente Gefriergut-Schubladen
- Super-Gefrieren

**Technische Informationen**
- Türanschlag rechts, wechselbar
- Gerätemaße (H x B x T): 82,0 x 59,8 x 54,8 cm
- Nischenmaße (H x B x T): 82,0 x 60,0 x 55,0 cm
- Höhenverstellbare Füße vorne
- Klimaklasse SN-ST

**Zubehör**
- 2 x Kälteakku, 1 x Eiswürfelschale

**Sonderzubehör**
- KFZ10AX0 Dekortür mit Aluminium Rahmen
- KUZ20SX0 Edelstahlfront

* Unverbindliche Preisempfehlung des Herstellers inkl. 20% Mwst. UPE gültig ab 01.11.2017.
[1] Auf Basis der Ergebnisse der Normprüfung über 24 Std. Tatsächlicher Verbrauch abhängig von Nutzung/Standort des Geräts.

# Serie 6 Unterbau Kühlgeräte

Serie | **6**
**KUL15A60 Flachscharnier** **€ 869,00***

Energie A++ | 82 cm | TagesLicht | SafetyGlass

**Leistung und Verbrauch**
- Energie-Effizienz-Klasse: A++
- Energieverbrauch[1]: 140 kWh/Jahr
- Nutzinhalt gesamt: 123 l
- Geräuschwert: 38 dB(A) re 1 pW

**Design und Komfort**
- Drehwähler für Temperaturregelung
- Extra helle Beleuchtung

**Kühlteil**
- Kühlraum: 108 l Nutzinhalt
- 2 Abstellflächen aus Sicherheitsglas, davon 1 höhenverstellbar, eine 2-fach ausziehbare Abstellfläche über Gemüseablage
- 1 Türabsteller
- Große Auszugschale
- Flaschenhalter mit extra tiefen Türabsteller

**MultiBox**
- Transparente Schublade mit Wellenboden, ideal zur Lagerung von Obst und Gemüse

**Gefrierteil**
- ****-Gefrierraum: 15 l Nutzinhalt
- Gefriervermögen: 2 kg in 24 Std.
- Lagerzeit bei Störung: 10 Std.
- 1 Gefrierfach mit Klappe
- Pizza-gerechtes Gefrierfach

**Technische Informationen**
- Türanschlag rechts, wechselbar
- Be- und Entlüftung im Sockelbereich, kein Ausschnitt in der Arbeitsplatte erforderlich
- Gerätemaße (H x B x T): 82,0 x 59,8 x 54,8 cm
- Nischenmaße (H x B x T): 82,0 x 60,0 x 55,0 cm
- Höhenverstellbare Füße vorne
- Klimaklasse N

**Zubehör**
- 1 x Eierablage, 1 x Eiswürfelschale

**Sonderzubehör**
- KFZ10AX0 Dekortür mit Aluminium Rahmen
- KUZ20SX0 Edelstahlfront

Serie | **6** **(Set aus KUL15A60 + KFZ10AX0)**
**KUL15AX60 Flachscharnier** **€ 1.054,00***

Energie A++ | 82 cm | TagesLicht | SafetyGlass

**Leistung und Verbrauch**
- Energie-Effizienz-Klasse: A++
- Energieverbrauch[1]: 140 kWh/Jahr
- Nutzinhalt gesamt: 123 l
- Geräuschwert: 38 dB(A) re 1 pW

**Design und Komfort**
- Drehwähler für Temperaturregelung
- Extra helle Beleuchtung

**Kühlteil**
- Kühlraum: 108 l Nutzinhalt
- 2 Abstellflächen aus Sicherheitsglas, davon 1 höhenverstellbar, eine 2-fach ausziehbare Abstellfläche über Gemüseablage
- 1 Türabsteller
- Große Auszugschale
- Flaschenhalter mit extra tiefen Türabsteller

**MultiBox**
- Transparente Schublade mit Wellenboden, ideal zur Lagerung von Obst und Gemüse

**Gefrierteil**
- ****-Gefrierraum: 15 l Nutzinhalt
- Gefriervermögen: 2 kg in 24 Std.
- Lagerzeit bei Störung: 10 Std.
- 1 Gefrierfach mit Klappe
- Pizza-gerechtes Gefrierfach

**Technische Informationen**
- Türanschlag rechts, wechselbar
- Be- und Entlüftung im Sockelbereich, kein Ausschnitt in der Arbeitsplatte erforderlich
- Gerätemaße (H x B x T): 82,0 x 59,8 x 54,8 cm
- Nischenmaße (H x B x T): 82,0 x 60,0 x 55,0 cm
- Höhenverstellbare Füße vorne
- Klimaklasse N

**Zubehör**
- 1 x Eierablage, 1 x Eiswürfelschale

Serie | **6**
**KUR15A60 Flachscharnier** **€ 869,00***

Energie A++ | 82 cm | TagesLicht | SafetyGlass

**Leistung und Verbrauch**
- Energie-Effizienz-Klasse: A++
- Energieverbrauch[1]: 92 kWh/Jahr
- Nutzinhalt gesamt: 137 l
- Geräuschwert: 38 dB(A) re 1 pW

**Design und Komfort**
- Drehwähler für Temperaturregelung
- Extra helle Beleuchtung

**Kühlteil**
- Kühlraum: 137 l Nutzinhalt
- 3 Abstellflächen aus Sicherheitsglas, davon 2 höhenverstellbar, eine 2-fach ausziehbare Abstellfläche über Gemüseablage
- 3 durchgehende Türabsteller
- Flaschenhalter mit extra tiefen Türabsteller
- Große Auszugschale

**MultiBox**
- Transparente Schublade mit Wellenboden, ideal zur Lagerung von Obst und Gemüse

**Technische Informationen**
- Türanschlag rechts, wechselbar
- Be- und Entlüftung im Sockelbereich, kein Ausschnitt in der Arbeitsplatte erforderlich
- Gerätemaße (H x B x T): 82,0 x 59,8 x 54,8 cm
- Nischenmaße (H x B x T): 82,0 x 60,0 x 55,0 cm
- Höhenverstellbare Füße vorne
- Klimaklasse N

**Zubehör**
- 1 x Eierablage

**Sonderzubehör**
- KFZ10AX0 Dekortür mit Aluminium Rahmen
- KUZ20SX0 Edelstahlfront

* Unverbindliche Preisempfehlung des Herstellers inkl. 20% Mwst. UPE gültig ab 01.11.2017.
[1] Auf Basis der Ergebnisse der Normprüfung über 24 Std. Tatsächlicher Verbrauch abhängig von Nutzung/Standort des Geräts.

# Serie 6 Unterbau Kühlgerät

Serie | **6** **(Set aus KUR15A60 + KFZ10AX0)**
**KUR15AX60 Flachscharnier** **€ 1.054,00***

**Leistung und Verbrauch**
- Energie-Effizienz-Klasse: A++
- Energieverbrauch[1]: 92 kWh/Jahr
- Nutzinhalt gesamt: 137 l
- Geräuschwert: 38 dB(A) re 1 pW

**Design und Komfort**
- Drehwähler für Temperaturregelung
- Extra helle Beleuchtung

**Kühlteil**
- Kühlraum: 137 l Nutzinhalt
- 3 Abstellflächen aus Sicherheitsglas, davon 2 höhenverstellbar, eine 2-fach ausziehbare Abstellfläche über Gemüseablage
- 3 durchgehende Türabsteller
- Flaschenhalter mit extra tiefen Türabsteller
- Große Auszugschale

**MultiBox**
- Transparente Schublade mit Wellenboden, ideal zur Lagerung von Obst und Gemüse

**Technische Informationen**
- Türanschlag rechts, wechselbar
- Be- und Entlüftung im Sockelbereich, kein Ausschnitt in der Arbeitsplatte erforderlich
- Gerätemaße (H x B x T): 82,0 x 59,8 x 54,8 cm
- Nischenmaße (H x B x T): 82,0 x 60,0 x 55,0 cm
- Höhenverstellbare Füße vorne
- Klimaklasse N

**Zubehör**
- 1 x Eierablage

* Unverbindliche Preisempfehlung des Herstellers inkl. 20% Mwst. UPE gültig ab 01.11.2017.
[1] Auf Basis der Ergebnisse der Normprüfung über 24 Std. Tatsächlicher Verbrauch abhängig von Nutzung/Standort des Geräts.

# Serie 4 Kühlgeräte mit Dekortüre

Green Technology inside

Serie | **4 Flachscharnier mit Dekortüre**
**KFL42VF30** **€ 886,00***

Energie A++ | 122,5 cm | LED Licht | SuperKühlen | Electronic

**Leistung und Verbrauch**
- Energie-Effizienz-Klasse: A++
- Energieverbrauch[1]: 172 kWh/Jahr
- Nutzinhalt gesamt: 195 l
- Geräuschwert: 38 dB(A) re 1 pW

**Design und Komfort**
- Elektronische Temperaturregelung über LED ablesbar
- LED Beleuchtung
- Innenausstattung mit Metall-Applikationen

**Kühlteil**
- Kühlraum: 180 l Nutzinhalt
- 5 Abstellflächen aus Sicherheitsglas, davon 4 höhenverstellbar
- 4 Türabsteller
- Super-Kühlen

**MultiBox**
- Transparente Schublade mit Wellenboden, ideal zur Lagerung von Obst und Gemüse

**Gefrierteil**
- ****-Gefrierraum: 15 l Nutzinhalt
- Gefriervermögen: 2,4 kg in 24 Std.
- Lagerzeit bei Störung: 13 Std.
- 1 Gefrierfach mit Klappe
- Pizza-gerechtes Gefrierfach

**Technische Informationen**
- Türanschlag rechts, wechselbar
- Komfortable, einfache Montage
- Gerätemaße (H x B x T): 122,1 x 53,8 x 54,5 cm
- Nischenmaße (H x B x T): 122,5 x 56,0 x 55,0 cm
- Klimaklasse SN-ST

**Zubehör**
- 2 x Eierablage, 1 x Eiswürfelschale

**Sonderzubehör**
- KSZ10020 Chrom Flaschenablage
- KFZ40SX0 Edelstahlfront
- KFZ40AX0 Dekortür mit Aluminium Rahmen

Green Technology inside

Serie | **4 Flachscharnier mit Dekortüre**
**KFL22VF30** **€ 733,00***

Energie A++ | 88 cm | LED Licht | SuperKühlen | Electronic

**Leistung und Verbrauch**
- Energie-Effizienz-Klasse: A++
- Energieverbrauch[1]: 148 kWh/Jahr
- Nutzinhalt gesamt: 124 l
- Geräuschwert: 38 dB(A) re 1 pW

**Design und Komfort**
- Elektronische Temperaturregelung über LED ablesbar
- LED Beleuchtung
- Innenausstattung mit Metall-Applikationen

**Kühlteil**
- Kühlraum: 109 l Nutzinhalt
- 3 Abstellflächen aus Sicherheitsglas, davon 2 höhenverstellbar
- 3 Türabsteller
- Super-Kühlen

**MultiBox**
- Transparente Schublade mit Wellenboden, ideal zur Lagerung von Obst und Gemüse

**Gefrierteil**
- ****-Gefrierraum: 15 l Nutzinhalt
- Gefriervermögen: 2,4 kg in 24 Std.
- Lagerzeit bei Störung: 13 Std.
- 1 Gefrierfach mit Klappe
- Pizza-gerechtes Gefrierfach

**Technische Informationen**
- Türanschlag rechts, wechselbar
- Komfortable, einfache Montage
- Gerätemaße (H x B x T): 87,4 x 53,8 x 54,2 cm
- Nischenmaße (H x B x T): 88,0 x 56,0 x 55,0 cm
- Klimaklasse SN-ST

**Zubehör**
- 2 x Eierablage, 1 x Eiswürfelschale

**Sonderzubehör**
- KSZ10020 Chrom Flaschenablage
- KFZ20SX0 Edelstahlfront
- KFZ20AX0 Dekortür mit Aluminium Rahmen

Green Technology inside

Serie | **4 Flachscharnier mit Dekortüre**
**KFR21VF30** **€ 733,00***

Energie A++ | 88 cm | LED Licht | SuperKühlen | Electronic

**Leistung und Verbrauch**
- Energie-Effizienz-Klasse: A++
- Energieverbrauch[1]: 97 kWh/Jahr
- Nutzinhalt gesamt: 144 l
- Geräuschwert: 36 dB(A) re 1 pW

**Design und Komfort**
- Elektronische Temperaturregelung über LED ablesbar
- LED Beleuchtung
- Innenausstattung mit Metall-Applikationen

**Kühlteil**
- Kühlraum: 144 l Nutzinhalt
- 4 Abstellflächen aus Sicherheitsglas, davon 3 höhenverstellbar
- 3 Türabsteller
- Super-Kühlen

**MultiBox**
- Transparente Schublade mit Wellenboden, ideal zur Lagerung von Obst und Gemüse

**Technische Informationen**
- Türanschlag rechts, wechselbar
- Komfortable, einfache Montage
- Gerätemaße (H x B x T): 87,4 x 53,8 x 54,2 cm
- Nischenmaße (H x B x T): 88,0 x 56,0 x 55,0 cm
- Klimaklasse SN-T

**Zubehör**
- 2 x Eierablage

**Sonderzubehör**
- KSZ10020 Chrom Flaschenablage
- KFZ20SX0 Edelstahlfront
- KFZ20AX0 Dekortür mit Aluminium Rahmen

* Unverbindliche Preisempfehlung des Herstellers inkl. 20% Mwst. UPE gültig ab 01.11.2017.
[1] Auf Basis der Ergebnisse der Normprüfung über 24 Std. Tatsächlicher Verbrauch abhängig von Nutzung/Standort des Geräts.

# Einbauzeichnung Kühlgeräte

## Kühlgeräte

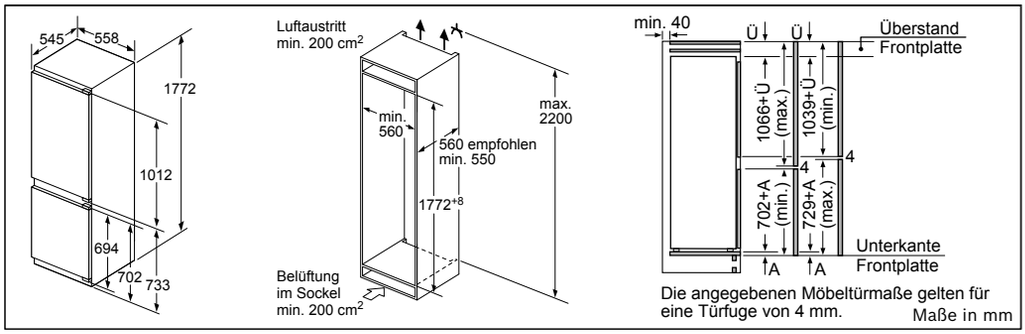


KIN86AF30

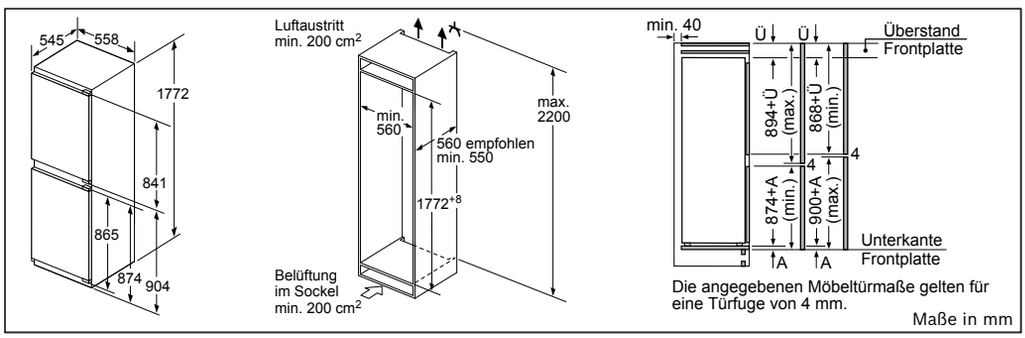


KIN85AF30

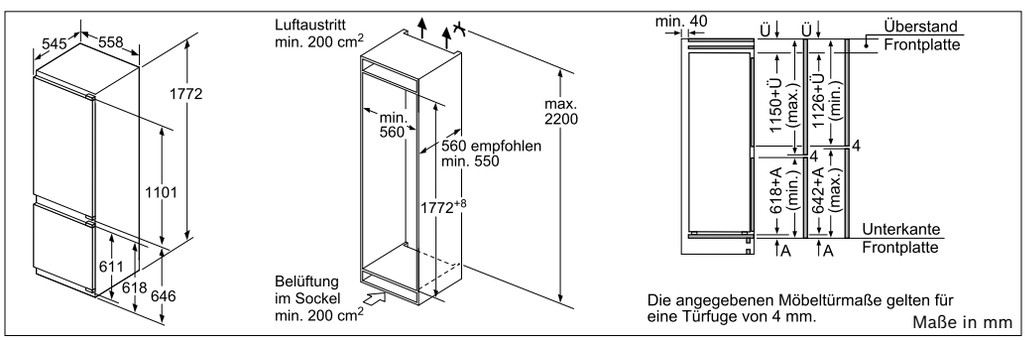


KIS87AD40

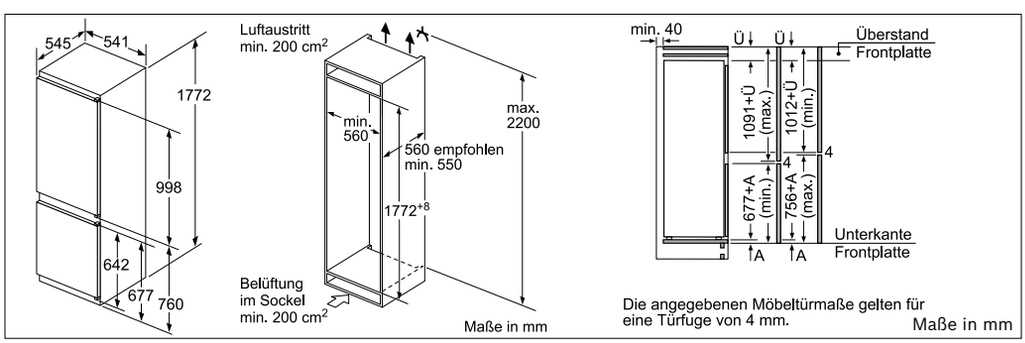


KIV86VS30

# Einbauzeichnung Kühlgeräte

## Kühlgeräte

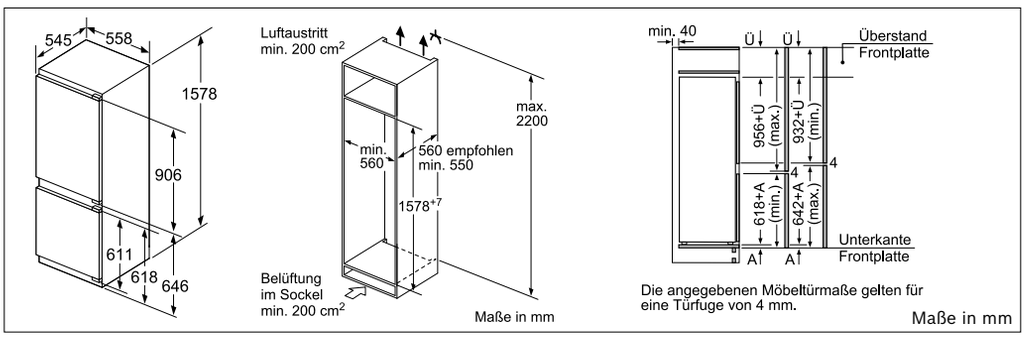


KIS77AD40

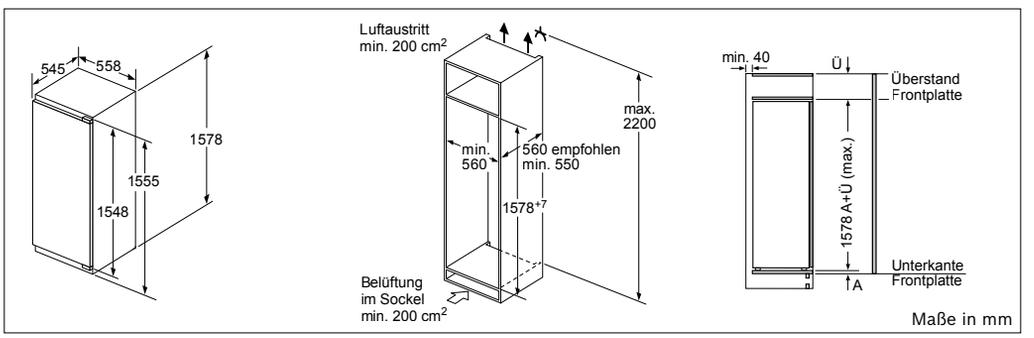


KIL72AD40

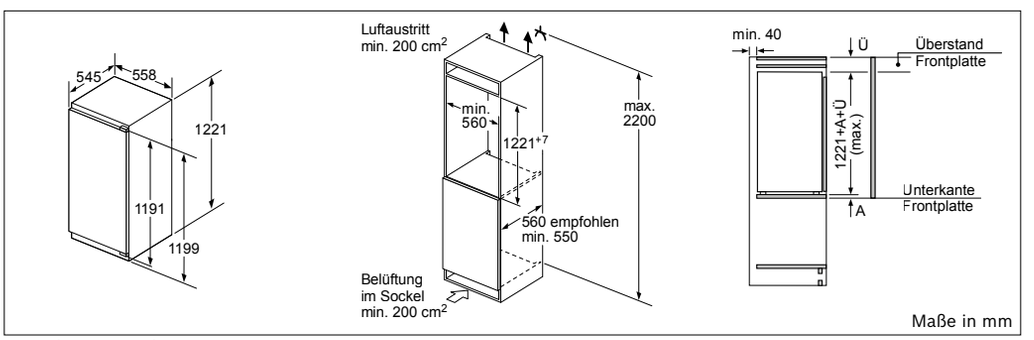


KIF ... | KIR41A ... | KIL42A ...

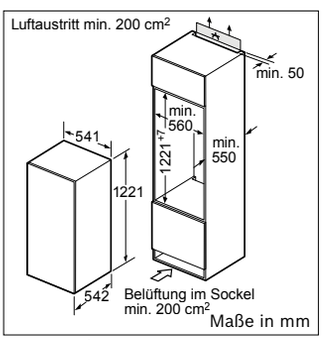


KIL24V60 | KIR24V60

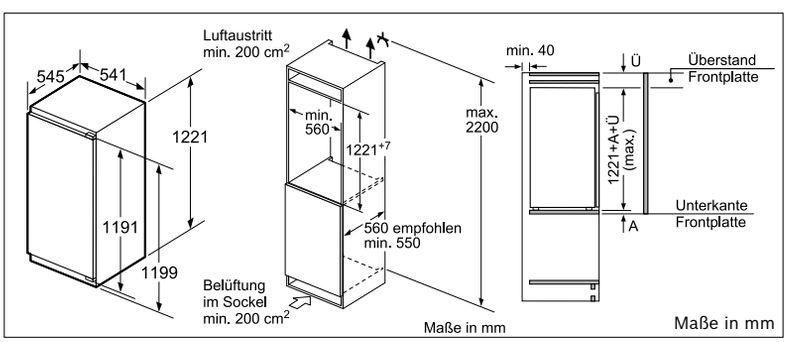


KIR41VF30 | KIL42VF30

# Einbauzeichnung Kühlgeräte

## Kühlgeräte

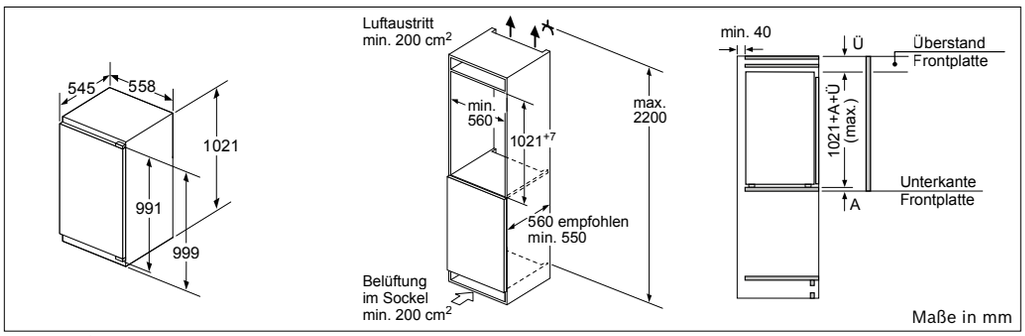


KIL32A ... | KIR31A ...

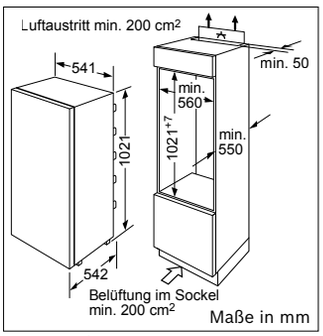


KIL20V60 | KIR20V60

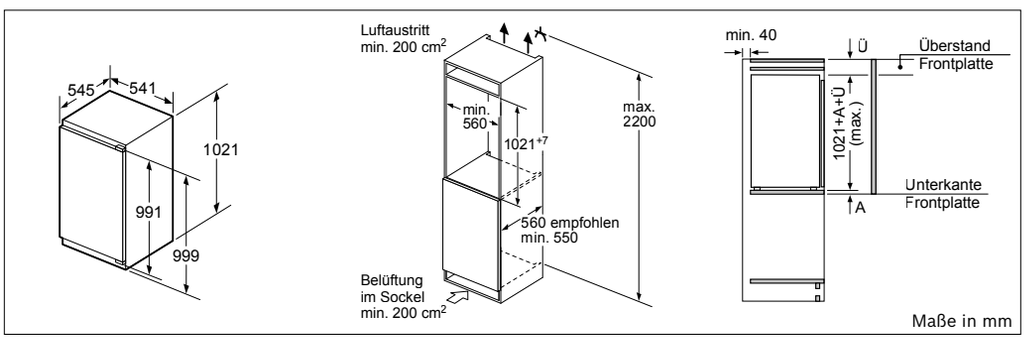


KIR31VF30

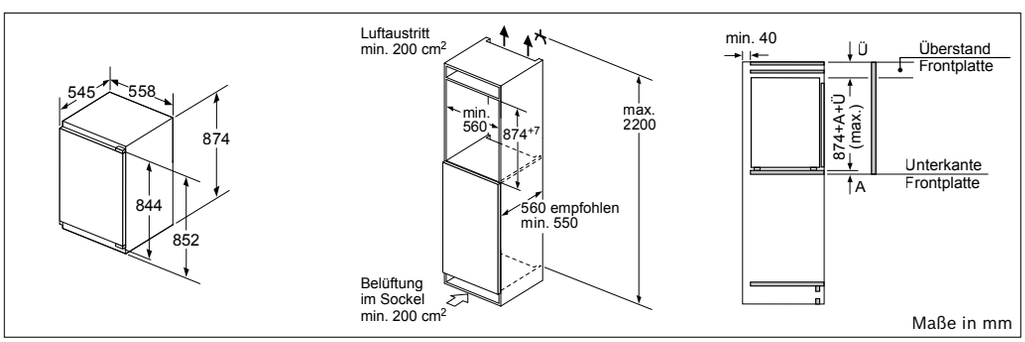


KIL22A ... | KIR21A ...

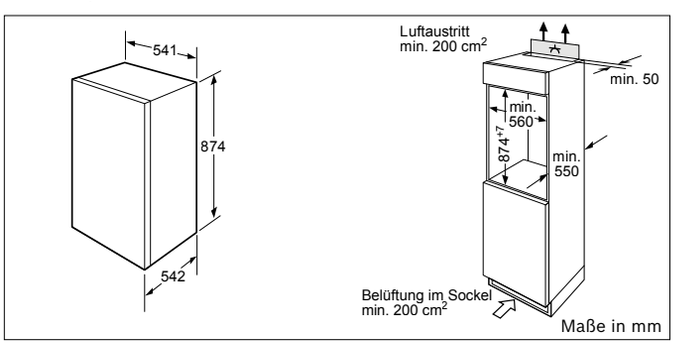


KIL18V60 | KIR18V60 | KIR18V51

# Einbauzeichnung Kühlgeräte

## Kühlgeräte

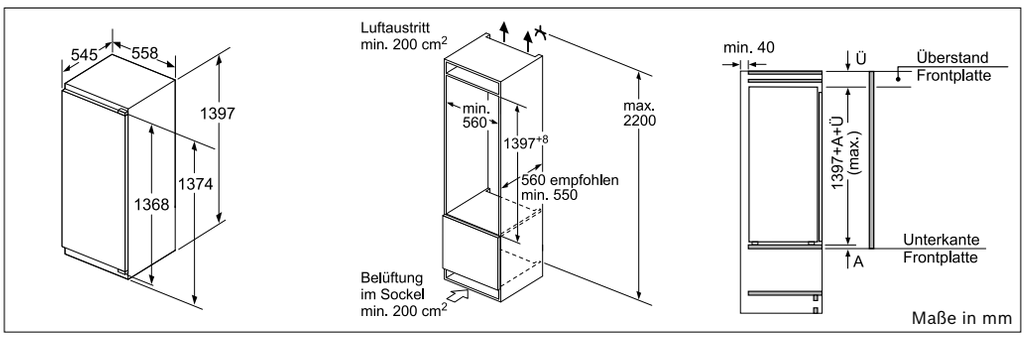


KIL52AF30

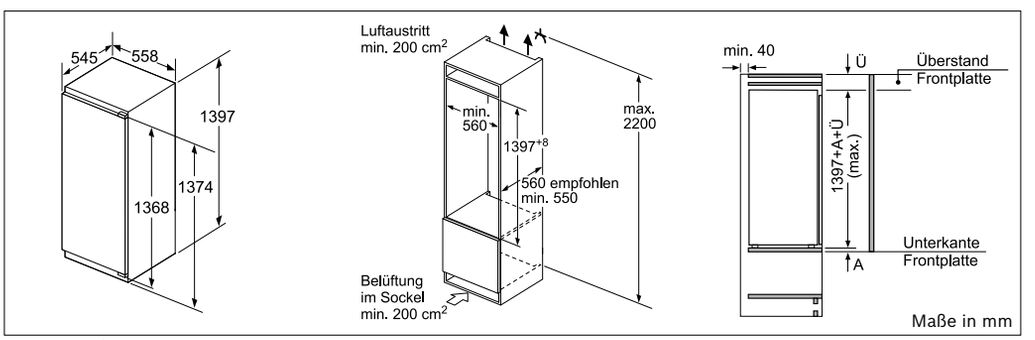


KIL52AD40 | KIR51AD40

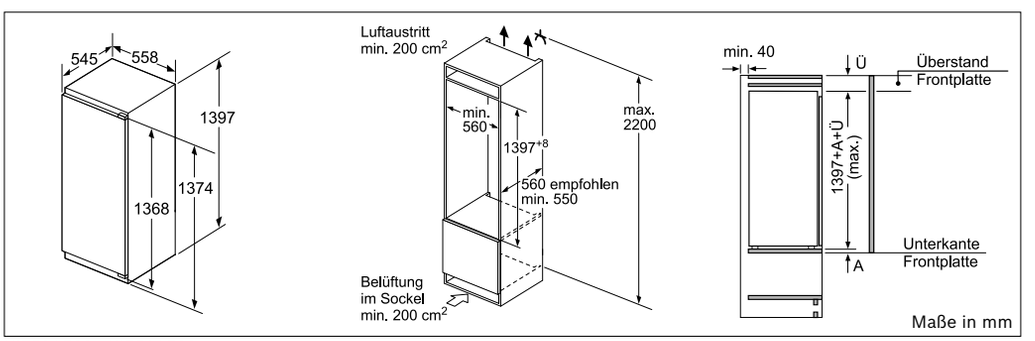


KIF52AF30 | KIF51AF30

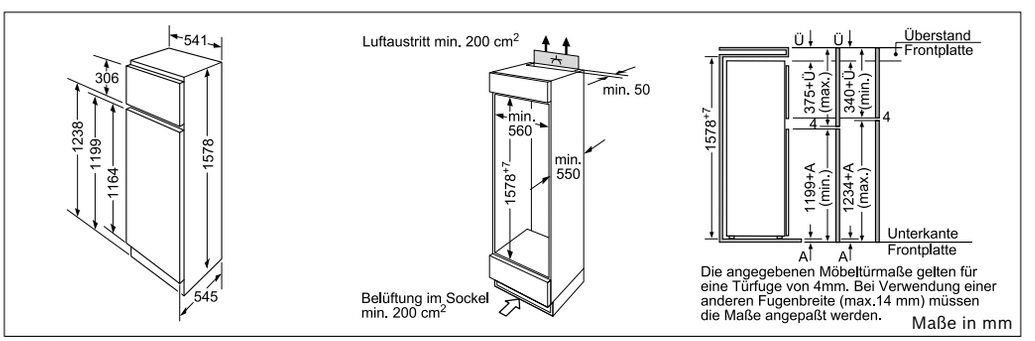


KID28X30

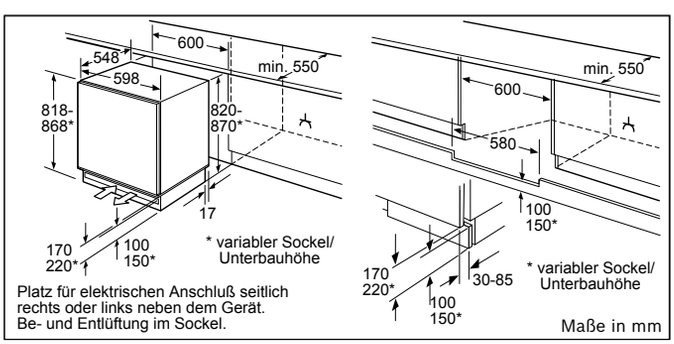


KUL15A60 | KUR15A60

# Einbauzeichnung Kühlgeräte/Gefrierschränke

## Kühlgeräte

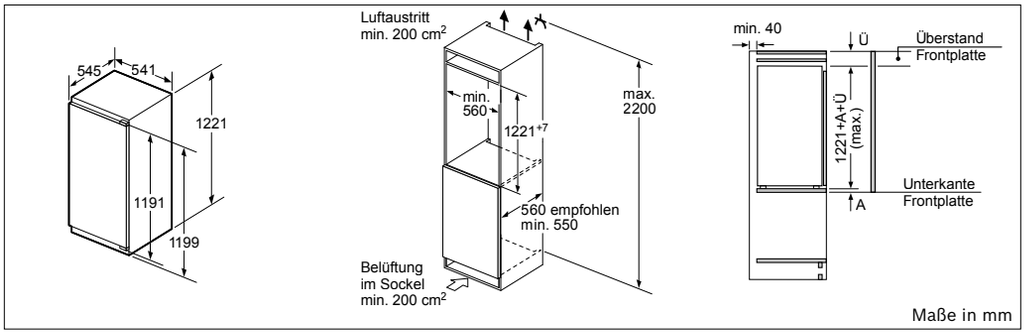


KFL42VF30

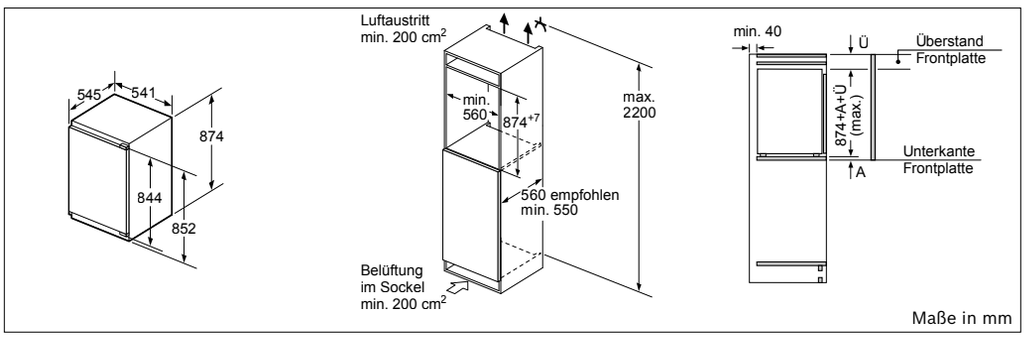


KFL22VF30 | KFR21VF30

## Gefrierschränke

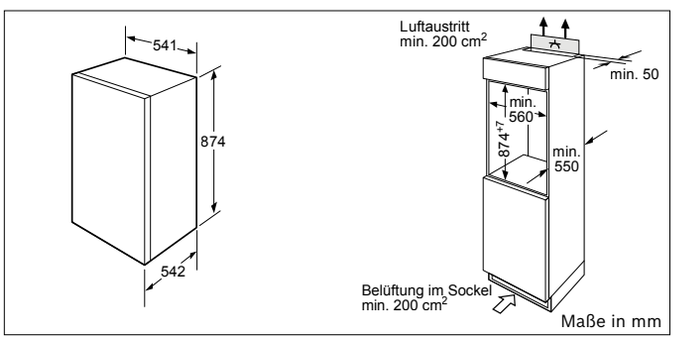


GID18A30

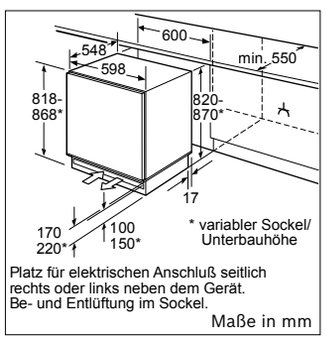


GUD15A55

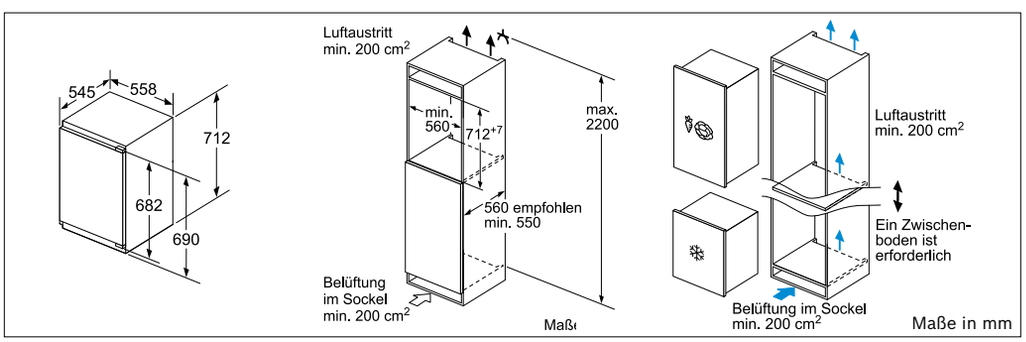


GIV11AD40 | GIV11AF30

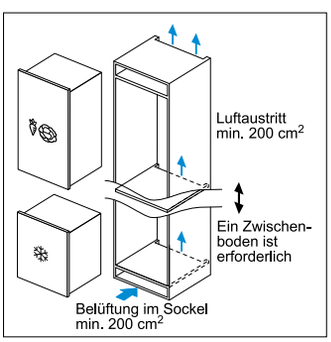


GIV21AD40 | GIV21AF30

# Kochen Standgeräte

# Welcher Standherd passt am besten zu Ihren Bedürfnissen?

Um Ihnen die Kaufentscheidung zu erleichtern, haben wir unsere Herde in drei Produktserien eingeteilt: die Serien 6, 4 und 2. Jede Serie wird mit ihren charakteristischen Leistungsmerkmalen anderen Ansprüchen gerecht. Finden Sie heraus, welcher Standherd am besten zu Ihrem Haushalt passt.

**Elektro-Standherde der Serie 6**
Ein Herd muss Ihnen nicht nur komfortable Bedienung, gute Energie-Effizienz und moderne Funktionalität bieten. Sie wünschen sich auch ein zeitlos elegantes Design, das zu Ihrer Küche passt. Dem werden die Modelle der Serie 6 gerecht. Für eine sichere und schnellere Zubereitung sorgt das Kochfeld mit innovativer Induktionstechnik. Im Backofen erreichen Sie durch das Beheizungssystem Multifunktion 3D Plus beste Ergebnisse.

**Elektro-Standherde der Serie 4**
In Ihrer Familie wird gerne und gut gekocht. Entsprechend oft nutzen Sie auch Ihren Herd. Neben Qualität und einfacher Bedienung legen Sie auch Wert auf leichte Reinigung. Die Geräte der Serie 4 sind mit ihrem Glaskeramik-Kochfeld, der Vollglas-Innentür und der Katalyse Rückwand* gut sauber zu halten. Dazu bieten Sie fortschrittliche Technologien, die Ihnen das Backen und Garen erleichtern.

**Elektro-Standherde der Serie 2**
Sie wünschen sich einen klassischen Herd von einer zuverlässigen Marke mit gutem Preis-Leistungs-Verhältnis. Das Gerät soll langlebig, funktional und leicht zu bedienen sein.

*modellabhängig

# Serie 6 Elektro-Standherde mit Induktionskochfeld

Serie | **6**
**HCA748450 Edelstahl** **€ 1.439,00***

**Backofentyp und Heizart**
- Elektro-Standherd 60cm
- XXL-Backofen (66 l) mit GranitEmail
- Beheizungssystem Multifunktion 3D Plus (8 Heizarten: Ober-/Unterhitze, Unterhitze, 3D Heißluft Plus, Umluft-Infra-Grill, Variabler Großflächengrill, Variabler Kleinflächengrill, Auftauen, Pizzastufe)
- Schnellaufheizung

**Auszugsystem**
- 3fach-Teleskop-Auszug

**Kochfeld**
- Glaskeramik-Kochfeld
- TouchSelect
- **4 Induktions-Kochzonen**
- 17 Leistungsstufen
- QuickStart
- ReStart
- PowerBoost-Funktion für alle Kochzonen
- PowerManagement Funktion

**Komfort**
- Backofentür, gedämpft
- TopControl-Digitalanzeige
- Timer mit Abschaltfunktion je Kochzone
- Topferkennung
- Kurzzeitwecker
- Elektronik-Uhr
- Versenkknebel
- Backofenbeleuchtung

**Reinigung**
- Rückwand mit EcoClean
- Vollglas-Innentür

**Umwelt und Sicherheit**
- Digital 2-stufige Restwärmeanzeige
- Geringe Türtemperatur
- Kindersicherung für Backofen
- Kindersicherung Kochfeld
- Hauptschalter Kochfeld
- Sicherheitsabschaltung Kochfeld
- Geschirrzug
- Energie-Effizienz-Klasse A

**Zubehör**
- 1 x Backblech emailliert, 1 x Rost, 1 x Universalpfanne

**Maße**
- Höhenverstellbare Füße
- Gerätemaße: (H/B/T) 850 x 600 x 600 mm

**Sonderzubehör**
siehe Seite 209

Serie | **6**
**HCA748220 Weiß** **€ 1.209,00***

**Backofentyp und Heizart**
- Elektro-Standherd 60cm
- XXL-Backofen (66 l) mit GranitEmail
- Beheizungssystem Multifunktion 3D Plus (8 Heizarten: Ober-/Unterhitze, Unterhitze, 3D Heißluft Plus, Umluft-Infra-Grill, Variabler Großflächengrill, Variabler Kleinflächengrill, Auftauen, Pizzastufe)
- Schnellaufheizung

**Auszugsystem**
- 3fach-Teleskop-Auszug

**Kochfeld**
- Glaskeramik-Kochfeld
- TouchSelect
- **4 Induktions-Kochzonen**
- 17 Leistungsstufen
- QuickStart
- ReStart
- PowerBoost-Funktion für alle Kochzonen
- PowerManagement Funktion

**Komfort**
- Backofentür, gedämpft
- TopControl-Digitalanzeige
- Timer mit Abschaltfunktion je Kochzone
- Topferkennung
- Kurzzeitwecker
- Elektronik-Uhr
- Versenkknebel
- Backofenbeleuchtung

**Reinigung**
- Rückwand mit EcoClean
- Vollglas-Innentür

**Umwelt und Sicherheit**
- Digital 2-stufige Restwärmeanzeige
- Geringe Türtemperatur
- Kindersicherung für Backofen
- Kindersicherung Kochfeld
- Hauptschalter Kochfeld
- Sicherheitsabschaltung Kochfeld
- Geschirrzug
- Energie-Effizienz-Klasse A

**Zubehör**
- 1 x Backblech emailliert, 1 x Rost, 1 x Universalpfanne

**Maße**
- Höhenverstellbare Füße
- Gerätemaße: (H/B/T) 850 x 600 x 600 mm

**Sonderzubehör**
siehe Seite 209

* Unverbindliche Preisempfehlung des Herstellers inkl. 20% Mwst. UPE gültig ab 01.11.2017.

# Serie 4 Elektro-Standherde mit Glaskeramik-Kochfeld

## Serie | 4
## HCA854450 Edelstahl € 1.349,00*

**Backofentyp und Heizart**
- Elektro-Standherd 60cm
- XXL-Backofen (66 l) mit GranitEmail
- **AutoPilot** (40 Programme)
- Beheizungssystem Multifunktion 3D Plus (10 Heizarten: Ober-/Unterhitze, Unterhitze, 3D Heißluft Plus, Umluft-Infra-Grill, Variabler Großflächengrill, Variabler Kleinflächengrill, Auftauen, Pizzastufe, Warmhalten, + Heißluft sanft)
- Schnellaufheizung automatisch

**Auszugsystem**
- 3fach-Teleskop-Auszug

**Kochfeld**
- 4 HighSpeed-Kochzonen, davon 1 Zweikreis-Kochzone und 1 Bräterzone

**Komfort**
- Backofentür, gedämpft
- Dialog-Elektronik mit Symbolanzeige
- Backofenbeleuchtung abschaltbar
- Elektronik-Uhr
- Versenkknebel
- Kurzzeitwecker

**Reinigung**
- Selbstreinigungs-Technik **(Pyrolyse)**
- Vollglas-Innentür

**Umwelt und Sicherheit**
- 4-fach Restwärmeanzeige
- Sehr geringe Türtemperatur
- Kindersicherung für Backofen
- Sicherheitsabschaltung für Backofen
- Geschirrzug
- Energie-Effizienz-Klasse A

**Zubehör**
- 1 x Rost, 1 x Backblech emailliert, pyrolysefähig, 1 x Universalpfanne, pyrolysefähig

**Maße**
- Höhenverstellbare Füße
- Gerätemaße: (H/B/T) 850 x 600 x 600 mm

**Sonderzubehör**
siehe Seite 209

## Serie | 4
## HCA754850 Edelstahl € 1.239,00*

**Backofentyp und Heizart**
- Elektro-Standherd 60cm
- XXL-Backofen (66 l) mit GranitEmail
- **AutoPilot** (40 Programme)
- Beheizungssystem Multifunktion 3D Plus (10 Heizarten: Ober-/Unterhitze, Unterhitze, 3D Heißluft Plus, Umluft-Infra-Grill, Variabler Großflächengrill, Variabler Kleinflächengrill, Auftauen, Pizzastufe, Warmhalten, + Heißluft sanft)
- Schnellaufheizung automatisch

**Auszugsystem**
- Backwagen mit SoftEinzug

**Kochfeld**
- 4 HighSpeed-Kochzonen, davon 1 Zweikreis-Kochzone und 1 Bräterzone

**Komfort**
- Dialog-Elektronik mit Symbolanzeige
- Backofenbeleuchtung abschaltbar
- Elektronik-Uhr
- Versenkknebel
- Kurzzeitwecker

**Reinigung**
- Rückwand mit EcoClean
- Vollglas-Innentür

**Umwelt und Sicherheit**
- 4-fach Restwärmeanzeige
- Sehr geringe Türtemperatur
- Kindersicherung für Backofen
- Sicherheitsabschaltung für Backofen
- Geschirrzug
- Energie-Effizienz-Klasse A+

**Zubehör**
- 1 x Backblech emailliert, 1 x Rost, 1 x Universalpfanne

**Maße**
- Höhenverstellbare Füße
- Gerätemaße: (H/B/T) 850 x 600 x 600 mm

**Sonderzubehör**
siehe Seite 209

## Serie | 4
## HCA754820 Weiß € 1.129,00*

**Backofentyp und Heizart**
- Elektro-Standherd 60cm
- XXL-Backofen (66 l) mit GranitEmail
- **AutoPilot** (40 Programme)
- Beheizungssystem Multifunktion 3D Plus (10 Heizarten: Ober-/Unterhitze, Unterhitze, 3D Heißluft Plus, Umluft-Infra-Grill, Variabler Großflächengrill, Variabler Kleinflächengrill, Auftauen, Pizzastufe, Warmhalten, + Heißluft sanft)
- Schnellaufheizung automatisch

**Auszugsystem**
- Backwagen mit SoftEinzug

**Kochfeld**
- 4 HighSpeed-Kochzonen, davon 1 Zweikreis-Kochzone und 1 Bräterzone

**Komfort**
- Dialog-Elektronik mit Symbolanzeige
- Backofenbeleuchtung abschaltbar
- Elektronik-Uhr
- Versenkknebel
- Kurzzeitwecker

**Reinigung**
- Rückwand mit EcoClean
- Vollglas-Innentür

**Umwelt und Sicherheit**
- 4-fach Restwärmeanzeige
- Sehr geringe Türtemperatur
- Kindersicherung für Backofen
- Sicherheitsabschaltung für Backofen
- Geschirrzug
- Energie-Effizienz-Klasse A+

**Zubehör**
- 1 x Backblech emailliert, 1 x Rost, 1 x Universalpfanne

**Maße**
- Höhenverstellbare Füße
- Gerätemaße: (H/B/T) 850 x 600 x 600 mm

**Sonderzubehör**
siehe Seite 209

* Unverbindliche Preisempfehlung des Herstellers inkl. 20% Mwst. UPE gültig ab 01.11.2017.

# Serie 4 Elektro-Standherde mit Glaskeramik-Kochfeld

Serie | **4**
**HCA744350 Edelstahl** **€ 1.159,00***

**Backofentyp und Heizart**
- Elektro-Standherd 60cm
- XXL-Backofen (66 l) mit GranitEmail
- Beheizungssystem Multifunktion 3D Plus (8 Heizarten: Ober-/Unterhitze, Unterhitze, 3D Heißluft Plus, Umluft-Infra-Grill, Variabler Großflächengrill, Variabler Kleinflächengrill, Auftauen, Pizzastufe)
- Schnellaufheizung automatisch

**Auszugsystem**
- 3fach-Teleskop-Auszug

**Kochfeld**
- Glaskeramik-Kochfeld
- 4 HighSpeed-Kochzonen, davon 1 Zweikreis-Kochzone und 1 Bräterzone

**Komfort**
- Backofentür, gedämpft
- Backofenbeleuchtung
- Elektronik-Uhr
- Versenkknebel
- Kurzzeitwecker

**Reinigung**
- Katalyse Rückwand
- Vollglas-Innentür

**Umwelt und Sicherheit**
- 4-fach Restwärmeanzeige
- Geringe Türtemperatur
- Kindersicherung für Backofen
- Geschirrzug
- Energie-Effizienz-Klasse A

**Zubehör**
- 1 x Backblech emailliert, 1 x Rost, 1 x Universalpfanne

**Maße**
- Höhenverstellbare Füße
- Gerätemaße: (H/B/T) 850 x 600 x 600 mm

**Sonderzubehör**
siehe Seite 209

Serie | **4**
**HCA744320 Weiß** **€ 1.049,00***

**Backofentyp und Heizart**
- Elektro-Standherd 60cm
- XXL-Backofen (66 l) mit GranitEmail
- Beheizungssystem Multifunktion 3D Plus (8 Heizarten: Ober-/Unterhitze, Unterhitze, 3D Heißluft Plus, Umluft-Infra-Grill, Variabler Großflächengrill, Variabler Kleinflächengrill, Auftauen, Pizzastufe)
- Schnellaufheizung automatisch

**Auszugsystem**
- 3fach-Teleskop-Auszug

**Kochfeld**
- 4 HighSpeed-Kochzonen, davon 1 Zweikreis-Kochzone und 1 Bräterzone

**Komfort**
- Backofentür, gedämpft
- Backofenbeleuchtung
- Elektronik-Uhr
- Versenkknebel

**Reinigung**
- Katalyse Rückwand
- Vollglas-Innentür

**Umwelt und Sicherheit**
- 4-fach Restwärmeanzeige
- Geringe Türtemperatur
- Kindersicherung für Backofen
- Geschirrzug
- Energie-Effizienz-Klasse A

**Zubehör**
- 1 x Backblech emailliert, 1 x Rost, 1 x Universalpfanne

**Maße**
- Höhenverstellbare Füße
- Gerätemaße: (H/B/T) 850 x 600 x 600 mm

**Sonderzubehör**
siehe Seite 209

Serie | **4**
**HCA722220 Weiß** **€ 769,00***

**Backofentyp und Heizart**
- Elektro-Standherd 60cm
- XXL-Backofen (66 l) mit GranitEmail
- Beheizungssystem Multifunktion 3D Plus (8 Heizarten: Ober-/Unterhitze, Unterhitze, 3D Heißluft Plus, Umluft-Infra-Grill, Variabler Großflächengrill, Variabler Kleinflächengrill, Auftauen, Pizzastufe)
- Schnellaufheizung automatisch

**Auszugsystem**
- Teleskopauszug nachrüstbar
- Einhängegestell

**Kochfeld**
- Glaskeramik-Kochfeld
- 4 HighSpeed-Kochzonen, davon 1 Zweikreis-Kochzone und 1 Bräterzone

**Komfort**
- Backofenbeleuchtung
- Versenkknebel

**Reinigung**
- Katalyse-Rückwand
- Vollglas-Innentür

**Umwelt und Sicherheit**
- 4-fach Restwärmeanzeige
- Geringe Türtemperatur
- Geschirrzug
- Energie-Effizienz-Klasse A

**Zubehör**
- 1 x Backblech emailliert, 1 x Rost, 1 x Universalpfanne

**Maße**
- Höhenverstellbare Füße
- Gerätemaße: (HxBxT) 850 x 600 x 600 mm

**Sonderzubehör**
siehe Seite 209



* Unverbindliche Preisempfehlung des Herstellers inkl. 20% Mwst. UPE gültig ab 01.11.2017.

# Serie 4 Elektro-Standherd mit Glaskeramik-Kochfeld und Serie 2 Elektro-Standherde mit Email-Mulde

| Serie \| **4**<br>**HCA422120 Weiß** **€ 619,00*** | Serie \| **2**<br>**HSA720120 Weiß** **€ 569,00*** | Serie \| **2**<br>**HSA420020 Weiß** **€ 479,00*** |
|---|---|---|
| Energie A · leicht zerlegbare Tür | Energie A · leicht zerlegbare Tür | Energie A · leicht zerlegbare Tür |
| **Backofentyp und Heizart**<br>- Elektro-Standherd 60cm<br>- XXL-Backofen (71 l)<br>- Beheizungssystem Konventional (4 Heizarten: Ober-/Unterhitze, Unterhitze, Variabler Großflächengrill, Variabler Kleinflächengrill) | **Backofentyp und Heizart**<br>- Elektro-Standherd 60cm<br>- XXL-Backofen (66 l)<br>- Beheizungssystem Konventional (8 Heizarten: Ober-/Unterhitze, Unterhitze, 3D Heißluft Plus, Umluft-Infra-Grill, Variabler Großflächengrill, Variabler Kleinflächengrill, Auftauen, Pizzastufe)<br>- Schnellaufheizung | **Backofentyp und Heizart**<br>- Elektro-Standherd 60cm<br>- XXL-Backofen (71 l)<br>- Beheizungssystem Konventional (4 Heizarten: Ober-/Unterhitze, Unterhitze, Variabler Großflächengrill, Variabler Kleinflächengrill) |
| **Auszugsystem**<br>- Teleskopauszug nachrüstbar<br>- Einhängegestell | **Auszugsystem**<br>- Teleskopauszug nachrüstbar<br>- Einhängegestell | **Auszugsystem**<br>- Einhängegestell |
| **Kochfeld**<br>- 4 HighSpeed-Kochzonen | **Kochfeld**<br>- Kochmulde mit 2 Schnell- und 2 Normalkochplatten | **Kochfeld**<br>- Kochmulde mit 2 Schnell- und 2 Normalkochplatten |
| **Komfort**<br>- Backofenbeleuchtung | **Komfort**<br>- Backofenbeleuchtung | **Komfort**<br>- Backofenbeleuchtung |
| **Reinigung**<br>- Vollglas-Innentür | **Reinigung**<br>- Vollglas-Innentür<br>- Katalyse Rückwand | **Reinigung**<br>- Vollglas-Innentür |
| **Umwelt und Sicherheit**<br>- 4-fach Restwärmeanzeige<br>- Geringe Türtemperatur<br>- Geschirrzug<br>- Energie-Effizienz-Klasse A | **Umwelt und Sicherheit**<br>- Geringe Türtemperatur<br>- Geschirrzug<br>- Energie-Effizienz-Klasse A | **Umwelt und Sicherheit**<br>- Geringe Türtemperatur<br>- Energie-Effizienz-Klasse A |
| **Zubehör**<br>- 1 x Backblech emailliert, 1 x Rost | **Zubehör**<br>- 1 x Backblech emailliert, 1 x Universalpfanne, 1 x Rost | **Zubehör**<br>- 1 x Backblech emailliert, 1 x Rost |
| **Maße**<br>- Höhenverstellbare Füße<br>- Gerätemaße: (HxBxT) 850 x 600 x 600 mm | **Maße**<br>- Höhenverstellbare Füße<br>- Gerätemaße: (H/B/T) 850 x 600 x 600 mm | **Maße**<br>- Höhenverstellbare Füße<br>- Gerätemaße: (H/B/T) 850 x 600 x 600 mm |
| **Sonderzubehör**<br>siehe Seite 209 | **Sonderzubehör**<br>siehe Seite 209 | **Sonderzubehör**<br>siehe Seite 209 |

* Unverbindliche Preisempfehlung des Herstellers inkl. 20% Mwst. UPE gültig ab 01.11.2017.

# Serie 4 und Serie 2 Gas-Standherde

| Serie \| **4**<br>**HGD745250 Edelstahl** **€ 849,00*** | Serie \| **4**<br>**HGD745220 Weiß** **€ 739,00*** | Serie \| **2**<br>**HGA223120E Weiß** **€ 669,00*** |
|---|---|---|
| Energie A · Multifunktion 3D Plus · leicht zerlegbare Tür | Energie A · Multifunktion 3D Plus · leicht zerlegbare Tür | Energie A · leicht zerlegbare Tür |
| **Backofentyp und Heizart**<br>- Gas-Kombi-Standherd 60cm<br>- XXL-Backofen (66 l)<br>- Beheizungssystem Multifunktion 3D Plus (8 Heizarten: Ober-/Unterhitze, Pizzastufe, Unterhitze, Umluft-Infra-Grill, Variabler Großflächengrill, Variabler Kleinflächengrill, Auftauen, Heißluft)<br>- Schnellaufheizung automatisch | **Backofentyp und Heizart**<br>- Gas-Kombi-Standherd 60cm<br>- XXL-Backofen (66 l)<br>- Beheizungssystem Multifunktion 3D Plus (8 Heizarten: Ober-/Unterhitze, Pizzastufe, Unterhitze, Umluft-Infra-Grill, Variabler Großflächengrill, Variabler Kleinflächengrill, Auftauen, Heißluft)<br>- Schnellaufheizung automatisch | **Backofentyp und Heizart**<br>- Gas-Standherd 60cm<br>- XXL-Backofen (71 l)<br>- 2 Heizarten: Gas-Unterhitze, Gasgrill |
| **Auszugsystem**<br>- Auszug nachrüstbar | **Auszugsystem**<br>- Auszug nachrüstbar | **Auszugsystem**<br>- Einhängegestell |
| **Leistung**<br>- Kochmulde mit 2 Normal-, 1 Spar-, 1 Starkbrenner | **Leistung**<br>- Kochmulde mit 2 Normal-, 1 Spar-, 1 Starkbrenner | **Leistung**<br>- Kochmulde mit 2 Normal-, 1 Spar-, 1 Starkbrenner |
| **Komfort**<br>- Stahltopfträger<br>- 1-Hand-Zündung<br>- Glasabdeckplatte<br>- Elektronik-Uhr<br>- Backofenbeleuchtung<br>- Geschirrzug | **Komfort**<br>- Stahltopfträger<br>- 1-Hand-Zündung<br>- Glasabdeckplatte<br>- Elektronik-Uhr<br>- Backofenbeleuchtung<br>- Geschirrzug | **Komfort**<br>- Stahltopfträger<br>- 2-Hand-Zündung<br>- Glasabdeckplatte<br>- Vollglas-Innentür<br>- Backofenbeleuchtung |
| **Reinigung**<br>- Vollglas-Innentür<br>- Katalyse Rückwand | **Reinigung**<br>- Vollglas-Innentür<br>- Katalyse Rückwand | |
| **Umwelt und Sicherheit**<br>- Thermoelektrische Zündsicherung<br>- Kindersicherung<br>- Geringe Türtemperatur<br>- Energie-Effizienz-Klasse A | **Umwelt und Sicherheit**<br>- Thermoelektrische Zündsicherung<br>- Kindersicherung<br>- Geringe Türtemperatur<br>- Energie-Effizienz-Klasse A | **Umwelt und Sicherheit**<br>- Thermoelektrische Zündsicherung<br>- Geringe Türtemperatur<br>- Geschirrzug<br>- Energie-Effizienz-Klasse A |
| **Technische Informationen**<br>- Vorne links: Starkbrenner 3 kW<br>- Vorne rechts: Sparbrenner 1 kW<br>- Hinten rechts: Normalbrenner 1.7 kW<br>- Hinten links: Normalbrenner 1.7 kW<br>- Voreingestellt auf Erdgas (20mbar)<br>- Flüssiggas-Düsen (50mbar) beiliegend | **Technische Informationen**<br>- Vorne links: Starkbrenner 3 kW<br>- Vorne rechts: Sparbrenner 1 kW<br>- Hinten rechts: Normalbrenner 1.7 kW<br>- Hinten links: Normalbrenner 1.7 kW<br>- Voreingestellt auf Erdgas (20mbar)<br>- Flüssiggas-Düsen (50mbar) beiliegend | **Technische Informationen**<br>- Vorne links: Starkbrenner 3 kW<br>- Vorne rechts: Sparbrenner 1 kW<br>- Hinten rechts: Normalbrenner 1.7 kW<br>- Hinten links: Normalbrenner 1.7 kW<br>- Voreingestellt auf Erdgas (20mbar)<br>- Flüssiggas-Düsen (28-30/37mbar) beiliegend |
| **Zubehör**<br>- 1 x Backblech emailliert, 1 x Universalpfanne, 1 x Rost | **Zubehör**<br>- 1 x Backblech emailliert, 1 x Universalpfanne, 1 x Rost | **Zubehör**<br>- 1 x Rost |
| **Maße**<br>- Höhenverstellbare Füße<br>- Anschlusskabel 1,20 m mit Stecker<br>- Gerätemaße: (HxBxT) 850 x 600 x 600 mm | **Maße**<br>- Höhenverstellbare Füße<br>- Anschlusskabel 1,20 m mit Stecker<br>- Gerätemaße: (HxBxT) 850 x 600 x 600 mm | **Maße**<br>- Gerätemaße: (H/B/T) 850 x 600 x 600 mm |
| **Sonderzubehör**<br>siehe Seite 209 | **Sonderzubehör**<br>siehe Seite 209 | **Sonderzubehör**<br>siehe Seite 209 |

* Unverbindliche Preisempfehlung des Herstellers inkl. 20% Mwst. UPE gültig ab 01.11.2017.

# Serie 4 Mikrowellengeräte mit und ohne Grill

Serie | **4**
**HMT75G451 Edelstahl** **€ 279,00***

**Mikrowelle und Heizart**
- 800 W Mikrowelle
- 5 Leistungsstufen: 800 W, 600 W, 360 W, 180 W, 90 W
- Gewichtsautomatik für 3 Garprogramme
- Gewichtsautomatik für 4 Auftauprogramme
- Gewichtsautomatik für 1 Kombinationsprogramm
- Grill mit Mikrowellen-Leistungsstufen 360/180/90 W kombinierbar
- Grill 1000 W
- Memory-Funktion (1 Speicherplatz)
- AutoPilot 8

**Komfort**
- Leicht-Bedien-Elektronik mit Kurzhubtasten und versenkbarem Drehschalter
- 17 l Garraum aus Edelstahl
- Garraumbeleuchtung
- Digitalanzeige für Zubereitungszeit und Tageszeit
- 24,5 cm Glas-Drehteller
- Drehtür mit Sichtfenster

**Zubehör**
- 1 x Rost

**Maße**
- Frei stehend
- Anschlusskabel mit Stecker 1,30 m
- Anschlusswert 1,27 kW
- Gerätemaße: (HxBxT) 290 x 461 x 351 mm

Serie | **4**
**HMT75G421 Weiß** **€ 249,00***

**Mikrowelle und Heizart**
- 800 W Mikrowelle
- 5 Leistungsstufen: 800 W, 600 W, 360 W, 180 W, 90 W
- Gewichtsautomatik für 3 Garprogramme
- Gewichtsautomatik für 4 Auftauprogramme
- Gewichtsautomatik für 1 Kombinationsprogramm
- Grill mit Mikrowellen-Leistungsstufen 360/180/90 W kombinierbar
- Grill 1000 W
- Memory-Funktion (1 Speicherplatz)
- AutoPilot 8

**Komfort**
- Leicht-Bedien-Elektronik mit Kurzhubtasten und versenkbarem Drehschalter
- 17 l Lackierter Garraum
- Garraumbeleuchtung
- Digitalanzeige für Zubereitungszeit und Tageszeit
- 24,5 cm Glas-Drehteller
- Drehtür mit Sichtfenster

**Zubehör**
- 1 x Rost

**Maße**
- Frei stehend
- Anschlusskabel mit Stecker 1,30 m
- Anschlusswert 1,27 kW
- Gerätemaße: (HxBxT) 290 x 461 x 351 mm

Serie | **4**
**HMT84M451 Edelstahl** **€ 249,00***

**Mikrowelle und Heizart**
- 900 W Mikrowelle
- 5 Leistungsstufen: 900 W, 600 W, 360 W, 180 W, 90 W
- Gewichtsautomatik für 3 Garprogramme
- Gewichtsautomatik für 4 Auftauprogramme
- Memory-Funktion (1 Speicherplatz)
- AutoPilot 7

**Komfort**
- Leicht-Bedien-Elektronik mit Kurzhubtasten und versenkbarem Drehschalter
- 25 l Lackierter Garraum
- Garraumbeleuchtung
- Digitalanzeige für Zubereitungszeit und Tageszeit
- 31,5 cm Glas-Drehteller
- Drehtür mit Sichtfenster

**Maße**
- Frei stehend
- Anschlusskabel mit Stecker 1,30 m
- Anschlusswert 1,45 kW
- Gerätemaße: (HxBxT) 305 x 513 x 408 mm

* Unverbindliche Preisempfehlung des Herstellers inkl. 20% Mwst. UPE gültig ab 01.11.2017.

# Serie 4 Mikrowellengeräte mit und ohne Grill

| Serie \| **4**<br>**HMT84M421 Weiß** **€ 219,00*** | Serie \| **4**<br>**HMT75M451 Edelstahl** **€ 189,00*** | Serie \| **4**<br>**HMT75M421 Weiß** **€ 169,00*** |
|---|---|---|
| **Mikrowelle und Heizart**<br>- 900 W Mikrowelle<br>- 5 Leistungsstufen: 900 W, 600 W, 360 W, 180 W, 90 W<br>- Gewichtsautomatik für 3 Garprogramme<br>- Gewichtsautomatik für 4 Auftauprogramme<br>- Memory-Funktion (1 Speicherplatz)<br>- AutoPilot 7 | **Mikrowelle und Heizart**<br>- 800 W Mikrowelle<br>- 5 Leistungsstufen: 800 W, 600 W, 360 W, 180 W, 90 W<br>- Gewichtsautomatik für 3 Garprogramme<br>- Gewichtsautomatik für 4 Auftauprogramme<br>- Memory-Funktion (1 Speicherplatz)<br>- AutoPilot 7 | **Mikrowelle und Heizart**<br>- 800 W Mikrowelle<br>- 5 Leistungsstufen: 800 W, 600 W, 360 W, 180 W, 90 W<br>- Gewichtsautomatik für 3 Garprogramme<br>- Gewichtsautomatik für 4 Auftauprogramme<br>- Memory-Funktion (1 Speicherplatz)<br>- AutoPilot 7 |
| **Komfort**<br>- Leicht-Bedien-Elektronik mit Kurzhubtasten und versenkbarem Drehschalter<br>- 25 l Lackierter Garraum<br>- Garraumbeleuchtung<br>- Digitalanzeige für Zubereitungszeit und Tageszeit<br>- 31,5 cm Glas-Drehteller<br>- Drehtür mit Sichtfenster | **Komfort**<br>- Leicht-Bedien-Elektronik mit Kurzhubtasten und versenkbarem Drehschalter<br>- 17 l Lackierter Garraum<br>- Garraumbeleuchtung<br>- Digitalanzeige für Zubereitungszeit und Tageszeit<br>- 24,5 cm Glas-Drehteller<br>- Drehtür mit Sichtfenster | **Komfort**<br>- Leicht-Bedien-Elektronik mit Kurzhubtasten und versenkbarem Drehschalter<br>- 17 l Lackierter Garraum<br>- Garraumbeleuchtung<br>- Digitalanzeige für Zubereitungszeit und Tageszeit<br>- 24,5 cm Glas-Drehteller<br>- Drehtür mit Sichtfenster |
| **Maße**<br>- Frei stehend<br>- Anschlusskabel mit Stecker 1,30 m<br>- Anschlusswert 1,45 kW<br>- Gerätemaße: (HxBxT) 305 x 513 x 408 mm | **Maße**<br>- Frei stehend, unterbaufähig<br>- Anschlusskabel mit Stecker 1,30 m<br>- Anschlusswert 1,27 kW<br>- Gerätemaße: (HxBxT) 290 x 461 x 351 mm | **Maße**<br>- Frei stehend, unterbaufähig<br>- Anschlusskabel mit Stecker 1,30 m<br>- Anschlusswert 1,27 kW<br>- Gerätemaße: (HxBxT) 290 x 461 x 351 mm |

* Unverbindliche Preisempfehlung des Herstellers inkl. 20% Mwst. UPE gültig ab 01.11.2017.

# Serie 4 Mikrowellengeräte mit und ohne Grill

| Serie \| **4**<br>**HMT72M450 Edelstahl** **€ 179,00*** | Serie \| **4**<br>**HMT72M420 Weiß** **€ 139,00*** |
|---|---|
| **Mikrowelle und Heizart**<br>- 800 W-Mikrowelle<br>- 5 Leistungsstufen: 800 W, 600 W, 360 W, 180 W, 90 W | **Mikrowelle und Heizart**<br>- 800 W-Mikrowelle<br>- 5 Leistungsstufen: 800 W, 600 W, 360 W, 180 W, 90 W |
| **Komfort**<br>- 17 l Garraum<br>- Garraumbeleuchtung<br>- Zeitschalter bis 60 Minuten mit automatischer Abschaltung<br>- 24,5 cm Glas-Drehteller<br>- Drehtür mit Sichtfenster | **Komfort**<br>- 17 l Garraum<br>- Garraumbeleuchtung<br>- Zeitschalter bis 60 Minuten mit automatischer Abschaltung<br>- 24,5 cm Glas-Drehteller<br>- Drehtür mit Sichtfenster |
| **Maße**<br>- Frei stehend, unterbaufähig<br>- Unterbaufähig unter einen Oberschrank (Aufhängevorrichtung beigelegt)<br>- Anschlusskabel mit Stecker 1,30 m<br>- Anschlusswert 1,27 kW<br>- Gerätemaße: (HxBxT) 290 x 461 x 351 mm | **Maße**<br>- Frei stehend, unterbaufähig<br>- Unterbaufähig unter einen Oberschrank (Aufhängevorrichtung beigelegt)<br>- Anschlusskabel mit Stecker 1,30 m<br>- Anschlusswert 1,27 kW<br>- Gerätemaße: (HxBxT) 290 x 461 x 351 mm |

* Unverbindliche Preisempfehlung des Herstellers inkl. 20% Mwst. UPE gültig ab 01.11.2017.

# Serie 6 und Serie 4 Einbau-Mikrowellen

| Serie \| **6** | | Serie \| **4** | | Serie \| **4** | |
|---|---|---|---|---|---|
| **BFL524MS0 Edelstahl** | **€ 725,00*** | **HMT75M551 Edelstahl** | **€ 740,00*** | **HMT75M521 Weiß** | **€ 617,00*** |
| **BFL524MB0 Schwarz** | **€ 725,00*** | | | | |
| **BFL524MW0 Weiß** | **€ 725,00*** | | | | |

**Mikrowelle und Heizart**
- 800 W Mikrowelle
- 5 Leistungsstufen: 800 W, 600 W, 360 W, 180 W, 90 W
- 4 Auftau- und 3 Garprogramme im Mikrowellenbetrieb
- Memory-Funktion (1 Speicherplatz)
- LED-Innenbeleuchtung
- AutoPilot 7

**Komfort**
- TouchControl-Bedienung
- Leicht-Bedien-Elektronik mit Kurzhubtasten und versenkbarem Drehschalter
- 20 l Garraum
- Elektronikuhr
- Drehteller

**Design**
- Versenkknebel
- LED-Display
- Drehtür mit Sichtfenster, links angeschlagen

**Maße**
- Einbaugerät für 60 cm breiten Oberschrank, Geeignet für 60 cm breite Hochschränke
- Anschlusskabel mit Stecker 1,30 m
- Anschlusswert 1,27 kW
- Gerätemaße: (H/B/T) 382 x 594 x 317 mm
- Nischenmaße: (H/B/T) 362 - 365 x 560 - 568 x 300 mm

**Sonderzubehör**
- HEZ86D000 Dampfgareinsatz

**Mikrowelle und Heizart**
- 800 W Mikrowelle
- 5 Leistungsstufen: 800 W, 600 W, 360 W, 180 W, 90 W
- Gewichtsautomatik für 3 Garprogramme
- Gewichtsautomatik für 4 Auftauprogramme
- Memory-Funktion (1 Speicherplatz)
- AutoPilot 7

**Komfort**
- Leicht-Bedien-Elektronik mit Kurzhubtasten und versenkbarem Drehschalter
- 17 l Garraum aus Edelstahl
- Digitalanzeige für Zubereitungszeit und Tageszeit
- 24,5 cm Glas-Drehteller

**Design**
- Versenkknebel
- Digitaldisplay
- Displayfarbe rot
- Drehtür mit Sichtfenster links angeschlagen

**Maße**
- Einbaugerät für 50 cm breiten Oberschrank
- Anschlusskabel mit Stecker 1,30 m
- Anschlusswert 1,27 kW
- Gerätemaße: (H/B/T) 280 x 453 x 320 mm
- Gerätemaße inkl. Rahmen: (H/B/T) 382 x 494 x 320 mm

**Mikrowelle und Heizart**
- 800 W Mikrowelle
- 5 Leistungsstufen: 800 W, 600 W, 360 W, 180 W, 90 W
- Gewichtsautomatik für 3 Garprogramme
- Gewichtsautomatik für 4 Auftauprogramme
- Memory-Funktion (1 Speicherplatz)
- AutoPilot 7

**Komfort**
- Leicht-Bedien-Elektronik mit Kurzhubtasten und versenkbarem Drehschalter
- 17 l Garraum aus Edelstahl
- Digitalanzeige für Zubereitungszeit und Tageszeit
- 24,5 cm Glas-Drehteller

**Design**
- Versenkknebel
- Digitaldisplay
- Displayfarbe rot
- Drehtür mit Sichtfenster links angeschlagen

**Maße**
- Einbaugerät für 50 cm breiten Oberschrank
- Anschlusskabel mit Stecker 1,30 m
- Anschlusswert 1,27 kW
- Gerätemaße: (H/B/T) 280 x 453 x 320 mm
- Gerätemaße inkl. Rahmen: (H/B/T) 382 x 494 x 320 mm

* Unverbindliche Preisempfehlung des Herstellers inkl. 20% Mwst. UPE gültig ab 01.11.2017.

# Kochen Einbaugeräte

# Welcher Backofen oder Herd passt am besten zu Ihren Bedürfnissen?

**Backöfen der Serie 8**
Ihre Küche ist nicht nur perfekt organisiert, sondern beeindruckt auch durch die Technik und das reduzierte Design der Hausgeräte. Die Ausstattungen Ihres Backofens – wie z.B. der PerfectBake Backsensor* oder das PerfectRoast Bratenthermometer*, sowie bis zu 13 Beheizungsarten – sorgen für vielfältigste Anwendungen, bei der selbst die anspruchsvollsten Gerichte perfekt zubereitet werden.

**Backöfen und Herde der Serie 6**
Sie legen Wert auf komfortable Bedienung und ausgefeilte Funktionalität. Beim Brotbacken nutzen Sie die Dampfstoß-Funktion*, Teleskop-Auszüge* erleichtern Ihnen das Be- und Entladen. Ihnen ist ein zeitlos elegantes Design wichtig, welches zu Ihrer Küche passt. Die Geräte der Serie 6 werden diesen Ansprüchen auf ganzer Linie gerecht.

**Backöfen und Herde der Serie 4**
Im Familienalltag ist für Sie der Herd bzw. der Backofen eine wertvolle Unterstützung bei der Zubereitung der Mahlzeiten. Praktisch zu bedienen, alle Einstellungen über das Display immer im Blick und natürlich leicht zu reinigen.

**Backöfen und Herde der Serie 2**
Sie haben viele Hobbies und beschäftigen sich in Ihrer Freizeit gerne mit Dingen, die Ihnen Spaß machen – Hausarbeit gehört definitiv nicht dazu. Hausgeräte sind für Sie Gebrauchsgegenstände. Zuverlässig und zu einem effizienten Preis-Leistungs-Verhältnis.

* Ausstattungsbedingt nicht bei allen Modellen verfügbar.

Um Ihnen die Kaufentscheidung zu erleichtern, haben wir unsere Backöfen und Herde in Produktserien eingeteilt. Bitte beachten Sie dabei, dass es sich bei den Backöfen um zumeist hoch eingebaute Geräte handelt. Die Herde dagegen werden unter einem Kochfeld platziert, da über den Herd auch das Kochfeld gesteuert wird. Jede Serie wird mit ihren Leistungsmerkmalen und Designaspekten anderen Ansprüchen gerecht. Finden Sie heraus, welches Modell am besten zu Ihrer Küche passt.

## Die Ausstattungsmerkmale unserer Backöfen und Herde im Überblick.

| **Backöfen / Herde** | Serie \| **8** | Serie \| **6** | Serie \| **4** | Serie \| **2** |
|---|---|---|---|---|
| **Back- und Bratergebnisse** | PerfectBake Backsensor* | | | |
| | PerfectRoast Bratenthermometer* | Bratenthermometer* | | |
| | Dampf-Funktion* Dampfstoß-Funktion* | Dampfunterstützende Funktion* | | |
| | Bosch Assist* | AutoPilot 40-10 | AutoPilot 10* | |
| **Heizarten** | 4D Heißluft | 3D Heißluft | 3D Heißluft | 3D Heißluft |
| | Bis zu 14 Heizarten* | Bis zu 13 Heizarten* | 5 Heizarten | 5 Heizarten |
| **Bedienung** | Home Connect | Home Connect* | | |
| | TFT-Display mit Klartextanzeige | TFT-Display* / LCD-Display (weiß)* | LED-Display (rot) | |
| | Intuitiver Bedienring | Versenkknebel | Versenkknebel | Versenkknebel* / Drehknebel |
| **Reinigung** | Pyrolyse-Selbstreinigung* | Pyrolyse-Selbstreinigung* | | |
| | EcoClean Direct-Leichtreinigung | EcoClean Direct Plus-Leichtreinigung | | |
| | | EcoClean Direct-Leichtreinigung | EcoClean Direct-Leichtreinigung | EcoClean Direct-Leichtreinigung |

* Ausstattung abhängig vom jeweiligen Modell.

# Ausstattungsübersicht Backöfen/Herde Serie 8.

**4D Heißluft**

Mit 4D Heißluft können Sie Ihre Speisen ab sofort beliebig auf den Einschubhöhen 1 bis 4 platzieren – das Ergebnis wird immer perfekt. Dafür sorgt unser neues Lüfterrad, welches seine Drehrichtung während des Betriebs wechselt und so die Hitze gleichmäßig auf alle Ebenen verteilt. Doch damit nicht genug: Mit der 4D Heißluft lässt sich auch parallel auf bis zu 4 Ebenen gleichzeitig backen und garen. Für perfekt einheitliche Ergebnisse vom ersten bis zum letzten Blech.

**Bosch Assist**

Wenn Sie sich bei der Einstellung des Backofens nicht sicher sind, können Sie einfach die Erfahrung des Bosch Assist nutzen. Dieser verfügt über eine Vielzahl an passenden Einstellungen für ausgewählte Speisen. Zum Beispiel Aufläufe, Fleisch, Fisch, Gemüse, Kuchen, Desserts oder Tiefkühlprodukte. Sie brauchen nur das Gericht auswählen, das zubereitet werden soll, der Backofen nutzt dann die geeignetste Technologie.

**Dampf-Funktion**

Die Sensor-Backöfen mit Dampf-Funktion sind zwei Geräte in einem: klassischer Backofen und Dampfgarer. Sie können damit backen, braten, grillen, garen und dämpfen. Und das ohne Einschränkungen bei der Maximaltemperatur oder dem Ergebnis. Ein komplettes Menü kann auf bis zu 3 Ebenen gleichzeitg gedämpft werden. Zum Beispiel Lachs mit Spargel und Kartoffeln.

**Dampfstoß-Funktion**

Sensor-Backöfen mit Dampfstoß-Funktion eignen sich perfekt zum Dampfbacken. Dabei wird die klassische Heizart mit Dampf kombiniert. Braten werden innen saftig und außen schön knusprig, Brote erhalten eine perfekte Bräunung. Das Aufwärmen von bereits gekochten Speisen gelingt ebenfalls perfekt.

**EcoClean Direct-Leichtreinigung**

Während des Backens und Bratens absorbiert die mit mikrofeinen Keramikpartikeln beschichtete Backofenrückwand Fett und andere Rückstände und baut sie durch Oxidation ab. Die Direktbeschichtung regeneriert sich bei jedem Aufheizen des Backofens - ein Geräteleben lang. Zur Beseitigung von umfangreichen Rückständen wird einfach das Reinigungsprogramm EcoClean Direct aktiviert.

**Intuitiver Bedienring**

Nie war es so einfach, die gewünschten Einstellungen am Backofen vorzunehmen: Der intuitive Bedienring verfügt über ein präzises haptisches Raster. Er lässt sich mit minimalen Druck und nur einem Finger genau steuern.

**Komfort-Tür – vollgedämpft**

Alle Backöfen der Serie 8 mit Klapptür verfügen über die praktische SoftOpen & SoftClose-Funktion, die Ihnen ein noch sanfteres und leises Öffnen und Schließen ermöglicht.

**Mikrowellen-Funktion**

Backöfen mit Mikrowellen-Funktion sind ideal für die schnelle Zubereitung von Speisen – bei gleichzeitig perfekten Kochergebnissen. Wenn Sie bei der Zubereitung mit einer klassischen Heizart die Mikrowellen-Funktion hinzuschalten, werden Speisen bis zu 50 % schneller gegart. Der Geschmack bleibt dabei zu 100 % erhalten. Die Mikrowellen-Funktion lässt sich mit den Heizarten 4D Heißluft, Ober-/Unterhitze, Umluftgrillen und Grill kombinieren. Ideal zum Beispiel für Braten, Aufläufe, Kuchen oder Tiefgefrorenes.

**PerfectBake Backsensor**

So einfach war Backen noch nie: Mit dem einmalig exakten PerfectBake Backsensor misst der Backofen permanent den Feuchtigkeitsgehalt im Ofen und regelt dabei alle Einstellungen ganz automatisch. Alles, was man dafür tun muss: Die passende Gerichte-Kategorie auswählen und auf „Start“ drücken. Das Ergebnis: Brot, Kuchen und Quiche in Perfektion.

**PerfectRoast Bratenthermometer**

Mit dem PerfectRoast Bratenthermometer gelingt jedes Gericht wie von Profihand. Nur mit weit weniger Aufwand. Über mehrere hochempfindliche Messpunkte ermittelt es die Kerntemperatur im Inneren des Bratguts – und das auf Grad und Sekunde genau. Diese maximale Messgenauigkeit garantiert jederzeit perfekte Ergebnisse beim Braten.

**Pyrolyse-Selbstreinigung**

Bei der Pyrolyse-Selbstreinigung heizt sich der Backofen auf bis zu 480 °C auf und verbrennt angebrannte Fett- und Lebensmittelrückstände. Zurück bleibt nur etwas Asche, die mit einem Wisch entfernt werden kann. Je nach Verschmutzungsgrad kann zwischen drei verschiedenen Reinigungsstufen ausgewählt werden.

**TFT-Touchdisplay**

Das Display führt mit ansprechenden Abbildungen der Speisen und Klartext selbsterklärend durch das Menü. Je nach Programmauswahl erhalten Sie leicht verständliche Hinweise. Jede Speisekategorie wird durch ein Bild von einem Gericht oder einem Besteck/Geschirr symbolisiert – dadurch können Sie sich jederzeit schnell orientieren. Die glatte Oberfläche des Touchdisplays lässt sich leicht und komfortabel reinigen.

# Ausstattungsübersicht Backöfen/Herde Serie 6.

**3D Heißluft**

Mit 3D Heißluft verteilt sich die Wärme verteilt schnell und gleichmäßig im Backofen. Es kann auf bis zu drei Ebenen gleichzeitig gebacken werden. Aufgrund der Hitzeverteilung kann sowohl Süßes als auch Pikantes zur selben Zeit zubereitet werden ohne dass sich der Geschmack überträgt.

**AutoPilot**

Nach Auswahl eines Programms wird für das ausgewählte Gericht die Heizart, Temperatur und Garzeit festgelegt. Am Ende der Garzeit schaltet sich der Backofen aus. Je nach Ausstattung werden 10, 30 oder 40 Programme für die unterschiedlichen Gerichte zur Verfügung gestellt, z.B. Gulasch, Rindfleisch mit Gemüse oder Fisch.

**Backwagen**

Der Backwagen ist ein einzigartiges System, bei dem die Bleche und Roste in die Innenseite der Tür eingeschoben und beim Öffnen der Tür automatisch herausgezogen werden. Das bedeutet, dass Ihr Kunde nicht mehr in einen heißen Backofen hineingreifen muss, um ein Gericht hineinzustellen oder herauszunehmen. Für noch mehr Komfort ist der Backwagen auch mit SoftEinzug erhältlich.

**Bratenthermometer**

Das Bratenthermometer ist in den Herden mit TFT-Display enthalten. Mit dem integrierten Bratenthermometer können Fleischgerichte stets auf den gewünschten Garpunkt genau zu-bereitet werden. Beim Garen misst ein Sensor die Temperatur des Gerichtes. Ein Signalton informiert, wenn die gewünschte Kerntemperatur erreicht wurde, und der Backofen schaltet sich automatisch ab. Somit entfällt das ständige Überprüfen des Garstandes des Bratens.

**Dampfunterstützende Funktion**

Dampf kann mit den Heizarten 3D-Heißluft, Ober-/Unterhitze und Umluft-Grillen kombiniert werden. Saftiger Braten und knuspriges Brot werden noch leckerer, wenn ihnen etwas Dampf hinzugefügt wird. Praktischerweise befindet sich der Wassertank direkt in der Frontblende und kann ganz einfach zum Auffüllen und Reinigen entfernt werden.

**Ebenunabhängiger Teleskopauszug**

Bosch bietet jetzt auch einen Teleskopauszug, der auf allen 5 Ebenen eingesetzt werden kann, da Standard-Auszugsysteme nur bis zu drei Positionen für Teleskopauszüge bieten. Dieser neue Auszug kann auf allen Ebenen nachgerüstet werden – einschließlich der Grillebene, für ein komfortableres Grillen. Der ebenunabhängige Auszug lässt sich einfach an- und abklemmen.

**EcoClean Direct Leichtreinigung**

Während des Backens und Bratens absorbiert die mit mikrofeinen Keramikpartikeln beschichtete Backofenrückwand Fett und andere Rückstände und baut sie durch Oxidation ab. Die Direktbeschichtung regeneriert sich bei jedem Aufheizen des Backofens - ein Geräteleben lang. Zur Beseitigung von umfangreichen Rückständen wird einfach das Reinigungsprogramm EcoClean Direct aktiviert.

**EcoClean Direct Plus-Leichtreinigung**

Während des Backens und Bratens absorbieren die mit mikrofeinen Keramikpartikeln beschichteten Backofenseiten, -rückwand und -decke Fett und andere Rückstände und bauen sie durch Oxidation ab. Die Direktbeschichtung regeneriert sich bei jedem Aufheizen des Backofens – ein Geräteleben lang. Zur Beseitigung von umfangreicheren Rückständen wird einfach das Reinigungsprogramm EcoClean Direct Plus aktiviert. So müssen die Innenraumwände nie wieder mühsam gereinigt werden.

**LCD-Display**

Auf dem weiß leuchtenden LCD-Display wird die Temperatur angezeigt und beim Vorheizen wird die ansteigende Temperatur mit einer anwachsenden roten Lichtlinie dargestellt. Bis zu 10 Heizarten können ausgewählt werden. Die AutoPilot Programme und die Reinigungsfunktion werden über das Display gesteuert.

**Pyrolyse-Selbstreinigung**

Bei der Pyrolyse-Selbstreinigung heizt sich der Backofen auf bis zu 480 °C auf und verbrennt angebrannte Fett- und Lebensmittelrückstände. Zurück bleibt nur etwas Asche, die mit einem Wisch entfernt werden kann. Je nach Verschmutzungsgrad kann zwischen drei verschiedenen Reinigungsstufen ausgewählt werden.

**Teleskopauszug**

Ob ein, zwei oder drei Teleskopauszüge – unsere Auszugsysteme sind sicher und leicht zu bedienen. Wird der Teleskopauszug komplett ausgezogen, rastet dieser dank eines speziellen Mechanismus in exakt paralleler Stellung fest ein und bietet dadurch vollkommene Stabilität. So wird Backen und Braten noch einfacher.

**TFT-Display**

Die Herde mit hochwertigem TFT-Display sind mit Versenkknebeln mit Edelstahlkappen ausgestattet. Für eine bessere Nutzerfreundlichkeit erscheinen auf dem Display klare, leicht verständliche Text-, Symbol- und Bildanzeigen. Bis zu 13 Heizarten können ausgewählt werden. Das Bratenthermometer, die AutoPilot-Programme und die Reinigungsfunktion werden ebenfalls über das Display gesteuert.

**Versenkknebel**

Je nach Ausstattung ist die Bedienblende mit Versenkknebeln ausgestattet. Neben dem Effekt der leichteren Reinigung wird ein versehentliches  Einschalten vermieden. In der Serie 6 sind diese mit Edelstahlkappen ausgestattet.

# Ausstattungsübersicht (autarke) Kochfelder.

**CombiZone**

Induktions-Kochfelder: Falls Sie beim Kochen mehr Platz für längliches Kochgeschirr wie einen Bräter benötigen, können Sie mit CombiZone per Knopfdruck zwei einzelne Kochzonen zu einer großen mit gemeinsamer Leistungsstufe kombinieren.
Elektro-Kochfelder: Die CombiZone ermöglicht es, großes Kochgeschirr wie Bräter, Teppan Yaki oder die Grillplatte zu nutzen. Alle Heizkreise können zu einer großen Zone kombiniert werden.

**Count-Up Timer**

Wenn Sie wissen möchten, wie lange z.B. Ihre Spaghetti kochen und Sie den Moment abpassen möchten, wenn sie al dente sind, nutzen Sie doch einfach den Count-Up Timer. Dieser zeigt Ihnen genau an, wie lange Sie schon Kochen oder Braten.

**DirectSelect**

Leicht zu verstehen, noch einfacher zu bedienen. Über die intuitive Bedienung können Sie die Kochzonen ganz einfach auswählen und die gewünschte Temperaturstufe direkt individuell einstellen.

**DirectSelect Premium**

DirectSelect Premium bietet mit ganzen 30 cm Länge beim Kochen höchsten Bedienkomfort. Damit wird die Wahl der gewünschten Kochstufe und der ergänzenden Funktionen intuitiv einfach. Denn unsere Bedienung zeigt nur die Funktionen an, die Sie in dem Moment auch wirklich benötigen. Ausgeschaltet ist die Bedienung nicht sichtbar und sorgt für ein durchgehendes und elegantes Aussehen des Kochfelds.

**FlexInduction**

Egal, ob ein Topf oder mehrere, ob Bräter oder anderes großes Kochgeschirr – mit FlexInduction haben Sie die freie Wahl. Sie können wie bei einem herkömmlichen Kochfeld mit vier Töpfen kochen oder auf Knopfdruck ein oder zwei große durchgängige Kochzonen verbinden (z. B. für einen Bräter). 4–5 ovale Induktionsspulen auf jeder Seite sorgen dabei für eine gleichmäßige Wärmeverteilung.

**Induktion**

Induktions-Kochfelder erzeugen nur da Hitze, wo sie wirklich gebraucht wird – direkt im Topfboden. Das bringt mehr Sicherheit, denn durch die geringere Erwärmung können sich große und kleine Finger nicht mehr verbrennen, und die automatische Topferkennung schaltet automatisch ab, wenn kein Topf mehr darauf steht. Am allerbesten ist die Energieersparnis, denn ein Induktions-Kochfeld bringt zwei Liter Wasser doppelt so schnell zum Kochen wie ein Glaskeramikkochfeld. Durch die kürzeren Ankochzeiten wird jedes Mal viel Energie gespart.

**MoveMode**

Mit MoveMode wird Kochen ganz intuitiv und komfortabel. Hatten Sie Ihre Suppe gerade noch auf Stufe 9 aufgekocht, auf Stufe 5 köcheln lassen und wollen Sie nun nur noch auf Stufe 1 ziehen lassen, so mussten Sie bei herkömmlichen Kochfeldern die Temperatur selbst per Tastendruck anpassen. Bei FlexInductions-Zonen mit MoveMode stellt sich einfach nur durch Verschieben des Topfes automatisch die richtige Leistungsstufe ein. Steht der Topf vorne so stellt sich Stufe 9 ein, in der Mitte Stufe 5 und hinten Stufe 1.

**PerfectFry Bratsensor**

Beim Braten ist die ideale Temperatur entscheidend. Ist sie zu hoch, brät selbst das beste Steak zu schnell durch oder brennt sogar an. Doch ganz gleich, wie Sie es am liebsten essen - ob noch leicht blutig, medium oder durch: Fleisch zu braten, wie gewünscht, ist nun ganz einfach. Denn der PerfectFry Sensor kontrolliert stetig die Temperatur der Pfanne während des Bratens und passt sie gegebenenfalls präzise an. Die Antihaftbeschichtung der Pfanne wird vor Überhitzung bewahrt.

**PowerBoost-Funktion**

Die PowerBoost-Funktion kann jeder Induktions-Kochzone zugeschaltet werden. Sie bringt 50 % mehr Leistung und ist dabei um bis zu 35 % schneller.

**PanBoost-Funktion**

Viele der Kochstellen mit PowerBoost-Funktion besitzen zusätzlich die PanBoost-Funktion. Dabei nutzen Sie die PowerBoost-Funktion ohne Ihre Pfanne zu beschädigen. Der PanBoost ist nur 30 Sekunden aktiv, danach erfolgt automatisch der Wechsel auf Stufe 9.

**QuickStart**

Kochen Sie einfach drauf los. Die neue QuickStart-Funktion erkennt nach dem Einschalten der Kochstelle, auf welche Position Sie Ihren Topf gestellt haben und zeigt Ihnen automatisch die entsprechende Kochzone in der Bedienung an. Sie können sofort loslegen und ohne Umweg die gewünschte Leistungsstufe für Ihren Topf wählen.

**ReStart**

Eine Kochstelle, die mitdenkt. Sollte Ihnen einmal etwas daneben gehen oder überkochen, schaltet sich die Kochstelle automatisch ab und speichert Ihre zuletzt gewählten Einstellungen. So können Sie die Kochstelle bequem reinigen und die Einstellungen mit nur einem Fingerdruck wiederherstellen.

**Restwärmeanzeige**

Mit der Restwärmeanzeige erkennen Sie noch heiße Kochzonen auf einen Blick. So kann die noch vorhandene Wärme voll ausgenutzt werden und das Risiko sich die Finger zu verbrennen reduziert sich. Die Anzeige erfolgt bei der einfachen Restwärmeanzeige über eine Kontrollleuchte je Kochzone, bei der zweistufigen Restwärmeanzeige über ein großes „H“ oder kleines „h“, je nach Temperatur.

# Serie 8 Backöfen

| Serie \| 8 | | |
|---|---|---|
| **HNG6764B6** | **Schwarz** | **€ 2.971,00*** |
| **HNG6764S6** | **Edelstahl** | **€ 2.971,00*** |
| **HNG6764W6** | **Weiß** | **€ 2.971,00*** |

PerfectBake | PerfectRoast | Assist | Dampfstoß | 4D Heißluft

**Komfort**
- **Home Connect Funktion (WLAN)**
- Klapptür, Backofentür, vollgedämpft
- Bosch Assist
- PerfectBake Backsensor
  PerfectRoast Bratenthermometer
- TFT-Touchdisplay mit Klartextanzeige
- Wassertank mit 1 l, Leeranzeige Wassertank
- Infotaste, Elektronik-Uhr
- Elektr. Temperaturregelung von 30 °C - 300 °C
- LED-Innenbeleuchtung, seitliche Langfeldleuchten, abschaltbar

**Backofentyp und Heizart**
- **Pyrolysebackofen mit Mikrowelle und Dampfstoßfunktion** mit 14 Beheizungsarten: 4D Heißluft, + Heißluft sanft, Ober-/Unterhitze, Ober-/Unterhitze sanft, Umluft-Infra-Grill, Großflächengrill, Kleinflächengrill, Pizzastufe, Unterhitze, Intensivhitze, Sanftgaren, Vorwärmen, Dörren, Warmhalten
- Schnellaufheizung
- Zusätzliche Beheizungsarten mit Dampf: Regenerieren, Gären
- Externe Dampferzeugung
- Zusätzliche Beheizungsarten mit Mikrowelle: Mikrowelle, MW-Kombibetrieb
- Max. Mikrowellenleistung: 800 W; 5 Leistungsstufen (90 W,180 W,360 W,600 W, 800 W)
- Edelstahl-Lüfterrad
- Garraumvolumen: 67 l
- XXLpro Backofen mit TitanEmail

**Auszugsystem**
- Backofen mit Einhängegittern, Systemauszug (1 Ebene), pyrolysefähig

**Reinigung**
- Selbstreinigungs-Technik **(Pyrolyse)**
- Spezialglas-Innentür für Mikrowelle

**Design**
- intuitiver Bedienring

**Umwelt und Sicherheit**
- Sehr geringe Türtemperatur
- Kindersicherung, Türverriegelung bei Pyrolysebetrieb, Sicherheitsabschaltung, Restwärmeanzeige, Starttaste, Türkontaktschalter

**Zubehör**
- 1 x Kombirost, 1 x Backblech emailliert, 1 x Universalpfanne

**Technische Informationen**
- Gerätemaße (HxBxT): 595 x 595 x 548 mm
- Nischenmaße (HxBxT): 585-595 x 560-568 x 550 mm
- Länge Netzkabel: 120 cm
- Gesamtanschlusswert Elektro: 3.65 kW
- „Maße und Einbauhinweise zu diesem Gerät gemäß technischer Zeichnung beachten“

| Serie \| 8 | | |
|---|---|---|
| **HMG6764W1** | **Weiß** | **€ 2.407,00*** |
| **HMG6764S1** | **Edelstahl** | **€ 2.407,00*** |
| **HMG6764B1** | **Schwarz** | **€ 2.407,00*** |

PerfectBake | PerfectRoast | Assist | 4D Heißluft

**Komfort**
- Klapptür, Backofentür, vollgedämpft
- Bosch Assist
- PerfectBake Backsensor
  PerfectRoast Bratenthermometer
- TFT-Touchdisplay mit Klartextanzeige
- Infotaste, Elektronik-Uhr
- Elektr. Temperaturregelung von 30 °C - 300 °C
- LED-Innenbeleuchtung, abschaltbar

**Backofentyp und Heizart**
- **Pyrolysebackofen mit Mikrowelle** mit 12 Beheizungsarten: 4D Heißluft, + Heißluft sanft, Ober-/Unterhitze, Ober-/Unterhitze sanft, Umluft-Infra-Grill,Großflächengrill, Kleinflächengrill, Pizzastufe, Unterhitze, Sanftgaren, Vorwärmen, Warmhalten
- Schnellaufheizung
- Zusätzliche Beheizungsarten mit Mikrowelle: Mikrowelle, MW-Kombibetrieb
- Max. Mikrowellenleistung: 800 W; 5 Leistungsstufen (90 W, 180 W, 360 W, 600 W, 800 W)
- Edelstahl-Lüfterrad
- Garraumvolumen: 67 L
- XXLpro Backofen mit TitanEmail

**Auszugsystem**
- Backofen mit Einhängegittern, Systemauszug (1 Ebene), pyrolysefähig

**Reinigung**
- Selbstreinigungs-Technik **(Pyrolyse)**
- Spezialglas-Innentür für Mikrowelle

**Design**
- intuitiver Bedienring

**Umwelt und Sicherheit**
- Sehr geringe Türtemperatur
- Kindersicherung, Türverriegelung bei Pyrolysebetrieb, Sicherheitsabschaltung, Restwärmeanzeige, Starttaste, Türkontaktschalter

**Zubehör**
- 1 x Kombirost, 1 x Backblech emailliert, 1 x Universalpfanne

**Technische Informationen**
- Gerätemaße (HxBxT): 595 x 595 x 548 mm
- Nischenmaße (HxBxT): 585-595 x 560-568 x 550 mm
- Länge Netzkabel: 120 cm
- Gesamtanschlusswert Elektro: 3.65 kW
- „Maße und Einbauhinweise zu diesem Gerät gemäß technischer Zeichnung beachten“

| Serie \| 8 | | |
|---|---|---|
| **HMG636RS1** | **Edelstahl** | **€ 2.050,00*** |

PerfectBake | PerfectRoast | Assist | 4D Heißluft

**Komfort**
- Klapptür, Backofentür, vollgedämpft
- Bosch Assist
- PerfectBake Backsensor
  PerfectRoast Bratenthermometer
- TFT-Touchdisplay mit Klartextanzeige
- Infotaste, Elektronik-Uhr
- Elektr. Temperaturregelung von 30 °C - 300 °C
- LED-Innenbeleuchtung, abschaltbar

**Backofentyp und Heizart**
- **Backofen mit Mikrowelle** mit 12 Beheizungsarten:
  4D Heißluft, + Heißluft sanft, Ober-/Unterhitze, Ober-/Unterhitze sanft, Umluft-Infra-Grill, Großflächengrill, Kleinflächengrill, Pizzastufe, Unterhitze, Sanftgaren, Vorwärmen, Warmhalten
- Schnellaufheizung
- Zusätzliche Beheizungsarten mit Mikrowelle: Mikrowelle, MW-Kombibetrieb
- Max. Mikrowellenleistung: 800 W; 5 Leistungsstufen (90 W,180 W,360 W,600 W, 800 W)
- Edelstahl-Lüfterrad
- Garraumvolumen: 67 l
- XXLpro Backofen mit TitanEmail

**Auszugsystem**
- Backofen mit Einhängegittern, Systemauszug (1 Ebene)

**Reinigung**
- Ecoclean-Ausstattung: Rückwand
- Spezialglas-Innentür für Mikrowelle

**Design**
- intuitiver Bedienring

**Umwelt und Sicherheit**
- Geringe Türtemperatur
- Kindersicherung, Sicherheitsabschaltung, Restwärmeanzeige, Starttaste, Türkontaktschalter

**Zubehör**
- 1 x Kombirost, 1 x Backblech emailliert, 1 x Universalpfanne

**Technische Informationen**
- Gerätemaße (HxBxT): 595 x 595 x 548 mm
- Nischenmaße (HxBxT): 585-595 x 560-568 x 550 mm
- Länge Netzkabel: 120 cm
- Gesamtanschlusswert Elektro: 3.65 kW
- „Maße und Einbauhinweise zu diesem Gerät gemäß technischer Zeichnung beachten“

* Unverbindliche Preisempfehlung des Herstellers inkl. 20% Mwst. UPE gültig ab 01.11.2017.

# Serie 8 Backöfen

## Serie | 8 HSG636XS6 Edelstahl € 2.817,00*

**Komfort**
- **Home Connect Funktion (WLAN)**
- Klapptür, Backofentür, vollgedämpft
- Bosch Assist
- PerfectBake Backsensor
  PerfectRoast Bratenthermometer
- TFT-Touchdisplay mit Klartextanzeige
- Wassertank mit 1 l, Leeranzeige Wassertank
- Infotaste, Elektronik-Uhr
- Elektr. Temperaturregelung von 30 °C - 250 °C
- LED-Innenbeleuchtung, seitliche Langfeld-leuchten, abschaltbar

**Backofentyp und Heizart**
- **Dampfbackofen** mit 14 Beheizungsarten: 4D Heißluft, + Heißluft sanft, Ober-/Unterhitze, Ober-/Unterhitze sanft, Umluft-Infra-Grill, Großflächengrill, Kleinflächengrill, Pizzastufe, Unterhitze, Intensivhitze, Sanftgaren, Vorwärmen, Dörren, Warmhalten
- Schnellaufheizung
- Zusätzliche Beheizungsarten mit Dampf: Dampfgaren, Regenerieren, Gären, Auftauen
- Externe Dampferzeugung
- Edelstahl-Lüfterrad
- Garraumvolumen: 71 l
- XXLpro Backofen mit TitanEmail

**Auszugsystem**
- Backofen mit Einhängegittern, 3fach-Teleskop-Auszug, Vollauszug, mit Stopp - Funktion

**Reinigung**
- Ecoclean-Ausstattung: Rückwand
- Vollglas-Innentür

**Design**
- intuitiver Bedienring

**Umwelt und Sicherheit**
- Energie-Effizienz-Klasse: A+**
- Geringe Türtemperatur
- Kindersicherung, Sicherheitsabschaltung, Restwärmeanzeige, Starttaste, Türkontaktschalter

**Zubehör**
- 1 x Rost, 1 x Dampfbehälter, gelocht, Größe XL, 1 x Dampfbehälter, gelocht & ungelocht, Größe S, 1 x Backblech emailliert, 1 x Universalpfanne

**Technische Informationen**
- Gerätemaße (HxBxT): 595 x 595 x 548 mm
- Nischenmaße (HxBxT): 585-595 x 560-568 x 550 mm
- Länge Netzkabel: 120 cm
- Gesamtanschlusswert Elektro: 3.65 kW
- „Maße und Einbauhinweise zu diesem Gerät gemäß technischer Zeichnung beachten“

## Serie | 8 HSG636BS1 Edelstahl € 2.159,00*

**Komfort**
- Klapptür, Backofentür, vollgedämpft
- Bosch Assist
- TFT-Touchdisplay mit Klartextanzeige
- Wassertank mit 1 l, Leeranzeige Wassertank
- Infotaste, Elektronik-Uhr
- Elektr. Temperaturregelung von 30 °C - 250 °C
- LED-Innenbeleuchtung, abschaltbar

**Backofentyp und Heizart**
- **Dampfbackofen** mit 12 Beheizungsarten: 4D Heißluft, + Heißluft sanft, Ober-/Unterhitze, Ober-/Unterhitze sanft, Umluft-Infra-Grill, Großflächengrill, Kleinflächengrill, Pizzastufe, Unterhitze, Sanftgaren,Vorwärmen, Warmhalten
- Zusätzliche Beheizungsarten mit Dampf: Dampfgaren, Regenerieren, Gären, Auftauen
- Externe Dampferzeugung
- Edelstahl-Lüfterrad
- Garraumvolumen: 71 l

**Auszugsystem**
- Backofen mit Einhängegestell, Auszug nachrüstbar

**Reinigung**
- Ecoclean-Ausstattung: Rückwand
- Vollglas-Innentür

**Design**
- intuitiver Bedienring

**Umwelt und Sicherheit**
- Energie-Effizienz-Klasse: A+**
- Geringe Türtemperatur
- Kindersicherung, Sicherheitsabschaltung, Restwärmeanzeige, Starttaste, Türkontaktschalter

**Zubehör**
- 1 x Rost, 1 x Dampfbehälter, gelocht, Größe XL, 1 x Dampfbehälter, gelocht, Größe S, 1 x Dampfbehälter, ungelocht, Größe S, 1 x Backblech emailliert, 1 x Universalpfanne

**Technische Informationen**
- Gerätemaße (HxBxT): 595 x 595 x 548 mm
- Nischenmaße (HxBxT): 585-595 x 560-568 x 550 mm
- Länge Netzkabel: 120 cm
- Gesamtanschlusswert Elektro: 3.65 kW
- „Maße und Einbauhinweise zu diesem Gerät gemäß technischer Zeichnung beachten“

## Serie | 8 HRG6769S6 Edelstahl € 2.434,00*

**Komfort**
- **Home Connect Funktion (WLAN)**
- Klapptür, Backofentür, vollgedämpft
- Bosch Assist
- PerfectBake Backsensor
  PerfectRoast Bratenthermometer
- TFT-Touchdisplay mit Klartextanzeige
- Wassertank mit 1 l, Leeranzeige Wassertank
- Infotaste, Elektronik-Uhr
- Elektr. Temperaturregelung von 30 °C - 300 °C
- LED-Innenbeleuchtung, seitliche Langfeld-leuchten, abschaltbar

**Backofentyp und Heizart**
- **Pyrolysebackofen mit Dampfstoßfunktion** mit 15 Beheizungsarten: 4D Heißluft, + Heißluft sanft, Ober-/Unterhitze, Ober-/Unterhitze sanft, Umluft-Infra-Grill, Großflächengrill, Kleinflächengrill, Pizzastufe, Unterhitze, Intensivhitze, Sanftgaren, Auftauen, Vorwärmen, Dörren, Warmhalten
- Zusätzliche Beheizungsarten mit Dampf: Regenerieren, Gären
- Zusatzfunktionen: Entkalkungsprogramm, Trocknungsfunktion
- Schnellaufheizung
- Externe Dampferzeugung
- Edelstahl-Lüfterrad
- Garraumvolumen: 71 l
- XXLpro Backofen mit TitanEmail

**Auszugsystem**
- Backofen mit Einhängegittern, 3fach-Teleskop-Auszug, Vollauszug, mit Stopp - Funktion, pyrolysefähig

**Reinigung**
- Selbstreinigungs-Technik **(Pyrolyse)**
- Pyrolysefähige Backbleche
- Vollglas-Innentür

**Design**
- intuitiver Bedienring

**Umwelt und Sicherheit**
- Energie-Effizienz-Klasse: A**
- Sehr geringe Türtemperatur
- Kindersicherung, Türverriegelung bei Pyrolysebetrieb, Sicherheitsabschaltung, Restwärmeanzeige, Starttaste, Türkontaktschalte

**Zubehör**
- 1 x Kombirost, 1 x Backblech emailliert, 1 x Universalpfanne

**Technische Informationen**
- Gerätemaße (HxBxT): 595 x 595 x 548 mm
- Nischenmaße (HxBxT): 585-595 x 560-568 x 550 mm
- Länge Netzkabel: 120 cm
- Gesamtanschlusswert Elektro: 3.65 kW
- „Maße und Einbauhinweise zu diesem Gerät gemäß technischer Zeichnung beachten“

* Unverbindliche Preisempfehlung des Herstellers inkl. 20% Mwst. UPE gültig ab 01.11.2017.
** gemäß EU Nr. 65/2014

# Serie 8 Backöfen

| Serie \| **8** | | |
|---|---|---|
| **HRG636XS6** | **Edelstahl** | **€ 2.130,00*** |

**Komfort**
- **Home Connect Funktion (WLAN)**
- Klapptür, Backofentür, vollgedämpft
- Bosch Assist
- PerfectBake Backsensor
  PerfectRoast Bratenthermometer
- TFT-Touchdisplay mit Klartextanzeige
- Wassertank mit 1 l, Leeranzeige Wassertank
- Infotaste, Elektronik-Uhr
- Elektr. Temperaturregelung von 30 °C - 300 °C
- LED-Innenbeleuchtung, seitliche Langfeld-leuchten, abschaltbar

**Backofentyp und Heizart**
- **Backofen mit Dampfstoßfunktion** mit 15 Beheizungsarten: 4D Heißluft, + Heißluft sanft, Ober-/Unterhitze, Ober-/Unterhitze sanft, Umluft-Infra-Grill, Großflächengrill, Klein-flächengrill, Pizzastufe, Unterhitze, Intensiv-hitze, Sanftgaren, Auftauen, Vorwärmen, Dörren, Warmhalten
- Schnellaufheizung
- Zusätzliche Beheizungsarten mit Dampf: Regenerieren, Gären
- Externe Dampferzeugung
- Edelstahl-Lüfterrad
- Garraumvolumen: 71 l
- XXLpro Backofen mit TitanEmail

**Auszugsystem**
- Backofen mit Einhängegittern, 3fach-Teleskop-Auszug, Vollauszug, mit Stopp - Funktion

**Reinigung**
- Ecoclean-Ausstattung: Rückwand
- Vollglas-Innentür

**Design**
- intuitiver Bedienring

**Umwelt und Sicherheit**
- Energie-Effizienz-Klasse: A**
- Geringe Türtemperatur
- Kindersicherung, Sicherheitsabschaltung, Rest-wärmeanzeige, Starttaste, Türkontaktschalte

**Zubehör**
- 1 x Kombirost, 1 x Backblech emailliert, 1 x Universalpfanne

**Technische Informationen**
- Gerätemaße (HxBxT): 595 x 595 x 548 mm
- Nischenmaße (HxBxT): 585-595 x 560-568 x 550 mm
- Länge Netzkabel: 120 cm
- Gesamtanschlusswert Elektro: 3.65 kW
- „Maße und Einbauhinweise zu diesem Gerät gemäß technischer Zeichnung beachten“

| Serie \| **8** | | |
|---|---|---|
| **HBG676ES6** | **Edelstahl** | **€ 1.783,00*** |
| **HBG676EB6** | **Schwarz** | **€ 1.783,00*** |
| **HBG676EW6** | **Weiß** | **€ 1.783,00*** |

**Komfort**
- **Home Connect Funktion (WLAN)**
- Klapptür, Backofentür, gedämpft, vollgedämpft
- Bosch Assist
- PerfectBake Backsensor
  PerfectRoast Bratenthermometer
- TFT-Touchdisplay mit Klartextanzeige
- Infotaste, Elektronik-Uhr
- Halogen-Innenbeleuchtung, Backofenbeleuch-tung abschaltbar

**Backofentyp und Heizart**
- Backofen mit 13 Beheizungsarten: 4D Heißluft, + Heißluft sanft, Ober-/Unterhitze, Ober-/Unterhitze sanft, Umluft-Infra-Grill, Großflächengrill, Kleinflächengrill, Pizzastufe, Unterhitze, Sanftgaren, Auftauen, Vorwärmen, Warmhalten
- Schnellaufheizung
- Edelstahl-Lüfterrad
- Garraumvolumen: 71 l
- XXLpro Backofen mit TitanEmail

**Reinigung**
- Selbstreinigungs-Technik **(Pyrolyse)**
- Pyrolysefähige Zubehörträger und Backbleche
- Vollglas-Innentür

**Design**
- intuitiver Bedienring

**Umwelt und Sicherheit**
- Energie-Effizienz-Klasse: A+**
- Sehr geringe Türtemperatur
- Kindersicherung, Türverriegelung bei Pyrolysebetrieb, Sicherheitsabschaltung, Restwärmeanzeige, Starttaste, Türkontaktschalter

**Zubehör**
- 1 x Kombirost, 1 x Backblech emailliert, 1 x Universalpfanne

**Technische Informationen**
- Gerätemaße (HxBxT): 595 x 595 x 548 mm
- Nischenmaße (HxBxT): 585-595 x 560-568 x 550 mm
- Länge Netzkabel: 120 cm
- Gesamtanschlusswert Elektro: 3.65 kW
- „Maße und Einbauhinweise zu diesem Gerät gemäß technischer Zeichnung beachten“

| Serie \| **8** | | |
|---|---|---|
| **HBG636ES1** | **Edelstahl** | **€ 1.424,00*** |

**Komfort**
- Klapptür, Backofentür, gedämpft, vollgedämpft
- Bosch Assist
- PerfectBake Backsensor
  PerfectRoast Bratenthermometer
- TFT-Touchdisplay mit Klartextanzeige
- Infotaste, Elektronik-Uhr
- Elektr. Temperaturregelung von 30 °C - 300 °C
- Halogen-Innenbeleuchtung, Backofenbeleuch-tung abschaltbar

**Backofentyp und Heizart**
- Backofen mit 13 Beheizungsarten: 4D Heißluft, + Heißluft sanft, Ober-/Unterhitze, Ober-/Unterhitze sanft, Umluft-Infra-Grill, Großflächengrill, Kleinflächengrill, Pizzastufe, Unterhitze, Sanftgaren, Auftauen, Vorwärmen, Warmhalten
- Schnellaufheizung
- Edelstahl-Lüfterrad
- Garraumvolumen: 71 l
- XXLpro Backofen mit TitanEmail

**Auszugsystem**
- Backofen mit Einhängegestell, Auszug nachrüstbar

**Reinigung**
- Ecoclean-Ausstattung: Rückwand
- Vollglas-Innentür

**Design**
- intuitiver Bedienring

**Umwelt und Sicherheit**
- Energie-Effizienz-Klasse: A+**
- Geringe Türtemperatur
- Kindersicherung, Türverriegelung bei Pyrolysebetrieb, Sicherheitsabschaltung, Restwärmeanzeige, Starttaste, Türkontaktschalter

**Zubehör**
- 1 x Kombirost, 1 x Backblech emailliert, 1 x Universalpfanne

**Maße**
- Anschlusskabel mit Stecker (1,20 m)
- Nischenmaße: (H/B/T) 585-595 x 560-568 x 550 mm
- Gerätemaße: (H/B/T) 595 x 595 x 548 mm
- Anschlusswert: 3,65 kW

* Unverbindliche Preisempfehlung des Herstellers inkl. 20% Mwst. UPE gültig ab 01.11.2017.
** gemäß EU Nr. 65/2014

# Serie 8 Backöfen

| Serie \| **8**<br>**HBG6725S2 Edelstahl** **€ 1.609,00*** | Serie \| **8**<br>**HBG632TS1 Edelstahl** **€ 1.264,00*** |
|---|---|
| | |
| **Komfort**<br>- Klapptür, Backofentür, vollgedämpft<br>- **AutoPilot**<br>- Anzahl Automatik-Programme: 10 Stck<br>- TFT mit Klartextanzeige<br>- Infotaste<br>- Elektronik-Uhr<br>- Elektr. Temperaturregelung von 30 °C - 300 °C<br>- Halogen-Innenbeleuchtung, abschaltbar | **Komfort**<br>- Klapptür, Backofentür, vollgedämpft<br>- TFT mit Klartextanzeige<br>- Infotaste<br>- Elektronik-Uhr<br>- Elektr. Temperaturregelung von 30 °C - 300 °C<br>- Halogen-Innenbeleuchtung, abschaltbar |
| **Backofentyp und Heizart**<br>- Backofen mit 8 Beheizungsarten:<br>4D Heißluft, + Heißluft sanft, Ober-/Unterhitze, Ober-/Unterhitze sanft, Umluft-Infra-Grill, Großflächengrill, Pizzastufe, Auftauen<br>- Schnellaufheizung<br>- Edelstahl-Lüfterrad<br>- Garraumvolumen: 71 l<br>- XXLpro Backofen mit TitanEmail | **Backofentyp und Heizart**<br>- Backofen mit 8 Beheizungsarten:<br>4D Heißluft, + Heißluft sanft, Ober-/Unterhitze, Ober-/Unterhitze sanft, Umluft-Infra-Grill, Großflächengrill, Pizzastufe, Auftauen<br>- Schnellaufheizung<br>- Edelstahl-Lüfterrad<br>- Garraumvolumen: 71 l<br>- XXLpro Backofen mit TitanEmail |
| **Auszugsystem**<br>- Backofen mit Einhängegittern, 3fach-Teleskop-Auszug, Vollauszug, mit Stopp - Funktion | **Auszugsystem**<br>- Backofen mit Einhängegittern, 3fach-Teleskop-Vollauszug |
| **Reinigung**<br>- Selbstreinigungs-Technik **(Pyrolyse)**<br>- Vollglas-Innentür | **Reinigung**<br>- Vollglas-Innentür |
| **Design**<br>- intuitiver Bedienring | **Design**<br>- intuitiver Bedienring |
| **Umwelt und Sicherheit**<br>- Energie-Effizienz-Klasse: A**<br>- Sehr geringe Türtemperatur<br>- Kindersicherung, Türverriegelung bei Pyrolysebetrieb, Sicherheitsabschaltung, Restwärmeanzeige, Starttaste, Türkontaktschalter | **Umwelt und Sicherheit**<br>- Geringe Türtemperatur<br>- Sicherheitsabschaltung<br>- Kindersicherung<br>- Energie-Effizienz-Klasse: A<br>- Restwärmeanzeige<br>- Starttaste<br>- Türkontaktschalter |
| **Zubehör**<br>- 1 x Kombirost, 1 x Universalpfanne | **Zubehör**<br>- 1 x Kombirost, 1 x Universalpfanne |
| **Maße**<br>- Anschlusskabel mit Stecker (1,20 m)<br>- Nischenmaße: (H/B/T) 585-595 x 560-568 x 550 mm<br>- Gerätemaße: (H/B/T) 595 x 595 x 548 mm<br>- Anschlusswert: 3,65 kW | **Maße**<br>- Anschlusskabel mit Stecker (1,20 m)<br>- Nischenmaße: (H/B/T) 585-595 x 560-568 x 550 mm<br>- Gerätemaße: (H/B/T) 595 x 595 x 548 mm<br>- Anschlusswert: 3,65 kW |

* Unverbindliche Preisempfehlung des Herstellers inkl. 20% Mwst. UPE gültig ab 01.11.2017. ** gemäß EU Nr. 65/2014

# Serie 6 Einbaubacköfen

Lieferbar ab 03/2018***

Serie | **6**
**HRG5784S0 Edelstahl** **€ 1.529,00***
**Backofen mit dampfunterstützender Funktion**

**Komfort**
- Klapptür, Backofentür, gedämpft
- **AutoPilot** 30 Programme
- Bedienung mit LCD-Display
- Wassertank mit 0.2 l
- Temperaturbereich von 30 °C - 275 °C
- Halogen-Innenbeleuchtung
- Temperaturvorschlag, Aufheizkontrolle Sabbatschaltung

**Backofentyp und Heizart**
- Backofen mit 10 Beheizungsarten: 3D Heißluft, Ober-/Unterhitze, Umluft-Infra-Grill, Großflächengrill, Pizzastufe, Unterhitze, Sanftgaren, Heißluft sanft, Regenerieren
- Davon mit Dampf: Regenerieren
- Schnellaufheizung
- Kühlgebläse
- Interne Dampferzeugung
- Garraumvolumen: 71 l
- XXL-Backofen mit GranitEmail

**Auszugsystem**
- 3-fach Teleskopauszug, davon ein 1-fach Teleskopauszug, ebenenunabhängig

**Reinigung**
- Selbstreinigungs-Technik **(Pyrolyse)**
- Vollglas-Innentür
- Zusatzfunktionen: Entkalkungsprogramm

**Design**
- Versenkknebel

**Umwelt und Sicherheit**
- Sehr geringe Türtemperatur
- Sicherheitsabschaltung
- Kindersicherung, Türverriegelung bei Pyrolysebetrieb, Sicherheitsabschaltung, Restwärmeanzeige
- Energie-Effizienz-Klasse: A**

**Zubehör**
- 1 x Kombirost, 1 x Universalpfanne

**Maße**
- Anschlusskabel mit Stecker (1,20 m)
- Nischenmaße: (H/B/T) 585-595 x 560-568 x 550 mm
- Gerätemaße: (H/B/T) 595 x 594 x 548 mm
- Anschlusswert: 3,6 kW

Lieferbar ab 03/2018***

Serie | **6**
**HRG5164S0 Edelstahl** **€ 1.229,00***
**Backofen mit dampfunterstützender Funktion**

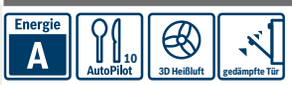


**Komfort**
- Klapptür, Backofentür, gedämpft
- **AutoPilot** 10 Programme
- Bedienung mit LCD-Display
- Wassertank mit 0.2 l
- Temperaturbereich von 50 °C - 275 °C
- Halogen-Innenbeleuchtung
- Aufheizkontrolle

**Backofentyp und Heizart**
- Backofen mit 7 Beheizungsarten: 3D Heißluft, Ober-/Unterhitze, Umluft-Infra-Grill, Großflächengrill, Pizzastufe, Heißluft sanft, Kombibetrieb
- Davon mit Dampf: Kombibetrieb
- Schnellaufheizung
- Kühlgebläse
- Interne Dampferzeugung
- Garraumvolumen: 71 l
- XXL-Backofen mit GranitEmail

**Auszugsystem**
- 3-fach Teleskopauszug, davon ein 1-fach Teleskopauszug, ebenenunabhängig

**Reinigung**
- Vollglas-Innentür

**Design**
- Versenkknebel

**Umwelt und Sicherheit**
- Kindersicherung, Restwärmeanzeige
- Energie-Effizienz-Klasse: A**

**Zubehör**
- 1 x Kombirost, 1 x Universalpfanne

**Maße**
- Anschlusskabel mit Stecker (1,20 m)
- Nischenmaße: (H/B/T) 585-595 x 560-568 x 550 mm
- Gerätemaße: (H/B/T) 595 x 594 x 548 mm
- Anschlusswert: 3,4 kW

Serie | **6**
**HBA5784S0 Edelstahl** **€ 1.358,00***
**HBA5784B0 Schwarz** **€ 1.358,00***

**Komfort**
- Klapptür
- **AutoPilot** 30 Programme
- Bedienung mit LCD-Display
- Elektronik-Uhr
- Temperaturbereich von 30 °C - 275 °C
- Halogen-Innenbeleuchtung
- Temperaturvorschlag, Aufheizkontrolle Sabbatschaltung

**Backofentyp und Heizart**
- Backofen mit 10 Heizarten: 3D Heißluft, Ober-/Unterhitze, Umluft-Infra-Grill, Großflächengrill, Pizzastufe, Unterhitze, Sanftgaren, Auftauen, Warmhalten, Heißluft sanft
- Schnellaufheizung
- Garraumvolumen: 71 l
- XXL-Backofen mit GranitEmail

**Auszugsystem**
- 3-fach Teleskopauszug, davon ein 1-fach Teleskopauszug, ebenenunabhängig

**Reinigung**
- Selbstreinigungs-Technik **(Pyrolyse)**
- Vollglas-Innentür

**Design**
- Versenkknebel

**Umwelt und Sicherheit**
- Sehr geringe Türtemperatur
- Kindersicherung, Türverriegelung bei Pyrolysebetrieb, Sicherheitsabschaltung Restwärmeanzeige
- Energie-Effizienz-Klasse: A**

**Zubehör**
- 1 x Kombirost, 1 x Universalpfanne

**Maße**
- Anschlusskabel mit Stecker (1,20 m)
- Nischenmaße: (H/B/T) 585-595 x 560-568 x 550 mm
- Gerätemaße: (H/B/T) 595 x 594 x 548 mm
- Anschlusswert: 3,6 kW

* Unverbindliche Preisempfehlung des Herstellers inkl. 20% Mwst. UPE gültig ab 01.11.2017. ** gemäß EU Nr. 65/2014
*** Anlauftermin ist vorläufig. Eine Lieferfähigkeit zu diesem Termin kann nicht zugesagt werden.

# Serie 6 und Serie 4 Einbaubacköfen

| Serie \| **6** | | |
|---|---|---|
| **HBA517BS0** | **Edelstahl** | **€ 878,00*** |
| **HBA517BB0** | **Schwarz** | **€ 878,00*** |

**Komfort**
- Klapptür
- **AutoPilot** 10 Programme
- Bedienung mit LCD-Display
- Elektronik-Uhr
- Temperaturbereich von 50 °C - 275 °C
- Halogen-Innenbeleuchtung
- Aufheizkontrolle

**Backofentyp und Heizart**
- Backofen mit 7 Heizarten: 3D Heißluft, Ober-/Unterhitze, Umluft-Infra-Grill, Großflächengrill, Pizzastufe, Unterhitze, Heißluft sanft
- Schnellaufheizung
- Kühlgebläse
- Garraumvolumen: 71 l
- XXL-Backofen mit GranitEmail

**Auszugsystem**
- Teleskop-Auszug, nachrüstbar

**Reinigung**
- Vollglas-Innentür

**Design**
- Versenkknebel

**Umwelt und Sicherheit**
- Kindersicherung, Restwärmeanzeige
- Energie-Effizienz-Klasse: A**

**Zubehör**
- 1 x Kombirost, 1 x Universalpfanne

**Maße**
- Anschlusskabel mit Stecker (1,20 m)
- Nischenmaße: (H/B/T) 585-595 x 560-568 x 550 mm
- Gerätemaße: (H/B/T) 595 x 594 x 548 mm
- Anschlusswert: 3,4 kW

| Serie \| **4** | | |
|---|---|---|
| **HBA573BS0** | | **€ 1.139,00*** |

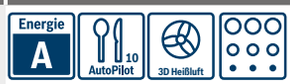


**Komfort**
- Klapptür
- **AutoPilot** 10 Programme
- Bedienung mit LED-Display
- Elektronik-Uhr
- Temperaturbereich von 50 °C - 275 °C
- Halogen-Innenbeleuchtung
- Aufheizkontrolle

**Backofentyp und Heizart**
- Backofen mit 5 Heizarten: 3D Heißluft, Ober-/Unterhitze, Umluft-Infra-Grill, Großflächengrill, Heißluft sanft
- Schnellaufheizung
- Kühlgebläse
- Garraumvolumen: 71 l
- XXL-Backofen mit GranitEmail

**Auszugsystem**
- Teleskop-Auszug, nachrüstbar

**Reinigung**
- Selbstreinigungs-Technik **(Pyrolyse)**
- Vollglas-Innentür

**Design**
- Versenkknebel

**Umwelt und Sicherheit**
- Sehr geringe Türtemperatur[1]
- Kindersicherung, Türverriegelung bei Pyrolysebetrieb, Sicherheitsabschaltung
- Energie-Effizienz-Klasse: A**

**Zubehör**
- 1 x Kombirost, 1 x Universalpfanne

**Maße**
- Anschlusskabel mit Stecker (1,20 m)
- Nischenmaße: (H/B/T) 585-595 x 560-568 x 550 mm
- Gerätemaße: (H/B/T) 595 x 594 x 548 mm
- Anschlusswert: 3,6 kW

| Serie \| **4** | | |
|---|---|---|
| **HBA513BS0** | | **€ 839,00*** |

**Komfort**
- Klapptür
- Bedienung mit LED-Display
- Elektronik-Uhr
- Temperaturbereich von 50 °C - 275 °C
- Halogen-Innenbeleuchtung

**Backofentyp und Heizart**
- Backofen mit 5 Heizarten: 3D Heißluft, Ober-/Unterhitze, Umluft-Infra-Grill, Großflächengrill, Heißluft sanft
- Schnellaufheizung
- Kühlgebläse
- Garraumvolumen: 71 l
- XXL-Backofen mit GranitEmail

**Auszugsystem**
- Teleskop-Auszug, nachrüstbar

**Reinigung**
- Vollglas-Innentür

**Design**
- Versenkknebel

**Umwelt und Sicherheit**
- Kindersicherung
- Energie-Effizienz-Klasse: A**

**Zubehör**
- 1 x Kombirost, 1 x Universalpfanne

**Maße**
- Anschlusskabel mit Stecker (1,20 m)
- Nischenmaße: (H/B/T) 585-595 x 560-568 x 550 mm
- Gerätemaße: (H/B/T) 595 x 594 x 548 mm
- Anschlusswert: 3,4 kW

* Unverbindliche Preisempfehlung des Herstellers inkl. 20% Mwst. UPE gültig ab 01.11.2017. ** gemäß EU Nr. 65/2014

# Serie 8 und Serie 6 autarke Induktions-Kochfelder

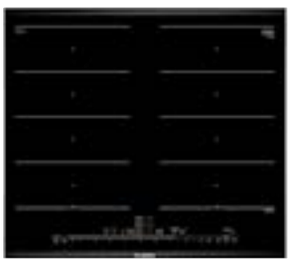

| Serie \| **6**<br>**PVS845FB1E** **€ 1.520,00*** | Serie \| **8**<br>**PXX675DC1E** **€ 1.821,00*** | Serie \| **6**<br>**PXX645FC1E** **€ 1.650,00*** |
|---|---|---|
| Umlaufender Rahmen · CombiZone · DirectSelect · 80 cm | ComfortProfil · IN · DirectSelect Premium · 60 cm · PerfectFry | Umlaufender Rahmen · IN · DirectSelect · 60 cm · PerfectFry |
| **Design**<br>- 80 cm Induktions-Kochfeld Glaskeramik<br>- Glaskeramik, dekorlos<br>- umlaufender Rahmen | **Design**<br>- 60 cm Induktions-Kochfeld Glaskeramik<br>- Glaskeramik, dekorlos<br>- Comfort-Profil | **Design**<br>- 60 cm Induktions-Kochfeld Glaskeramik<br>- Glaskeramik, dekorlos<br>- umlaufender Rahmen |
| **Komfort**<br>- DirectSelect<br>- TopControl-Digitalanzeige<br>- QuickStart u. ReStart<br>- Timer mit Abschaltfunktion je Kochzone<br>- CombiZone, MoveMode | **Komfort**<br>- PerfectFry Bratsensor mit 5 Temperaturstufen<br>- DirectSelect Premium<br>- TopControl-Digitalanzeige<br>- QuickStart u. ReStart<br>- Count-up Timer<br>- Timer mit Abschaltfunktion je Kochzone<br>- MoveMode | **Komfort**<br>- PerfectFry Bratsensor mit 4 Temperaturstufen<br>- DirectSelect<br>- TopControl-Digitalanzeige<br>- QuickStart u. ReStart<br>- Timer mit Abschaltfunktion je Kochzone |
| **Schnelligkeit**<br>- PowerBoost-Funktion für alle Kochzonen | **Schnelligkeit**<br>- PowerBoost-Funktion für alle Kochzonen<br>- PanBoost: PowerBoost Funktion für Pfannen | **Schnelligkeit**<br>- PowerBoost-Funktion für alle Kochzonen |
| **Leistung und Größe**<br>- 4 Induktions-Kochzonen mit Topferkennung<br>- 17 Leistungsstufen | **Leistung und Größe**<br>- 4 Induktions-Kochzonen mit Topferkennung<br>- 17 Leistungsstufen | **Leistung und Größe**<br>- 4 Induktions-Kochzonen mit Topferkennung<br>- 17 Leistungsstufen |
| **Umwelt und Sicherheit**<br>- Energieverbrauchsanzeige<br>- Hauptschalter, Sicherheitsabschaltung<br>- Topferkennung, PowerManagement Funktion, Kindersicherung, Wischschutzfunktion<br>- 2 stufige Restwärmeanzeige je Kochzone | **Umwelt und Sicherheit**<br>- Energieverbrauchsanzeige<br>- Hauptschalter, Sicherheitsabschaltung<br>- Topferkennung, PowerManagement Funktion, Kindersicherung, Wischschutzfunktion<br>- 2 stufige Restwärmeanzeige je Kochzone | **Umwelt und Sicherheit**<br>- Energieverbrauchsanzeige<br>- Hauptschalter, Sicherheitsabschaltung<br>- Topferkennung, PowerManagement Funktion, Kindersicherung, Wischschutzfunktion<br>- 2 stufige Restwärmeanzeige je Kochzone |
| **Maße**<br>- Min. Arbeitsplattenstärke: 30 mm<br>- Anschlusskabel: 1,1 m<br>- Anschlusskabel beigelegt in Verpackung<br>- Gerätemaße: (B/T) 795 x 517 mm<br>- Einbaumaße: (H/B/T) 55 x 780 x 500 mm<br>- Anschlusswert: 7,4 kW | **Maße**<br>- Min. Arbeitsplattenstärke: 30 mm<br>- Anschlusskabel: 1,1 m<br>- Anschlusskabel beigelegt in Verpackung<br>- Gerätemaße: (B/T) 606 x 527 mm<br>- Einbaumaße: (H/B/T) 51 x 560 x 490 mm<br>- Anschlusswert: 7,4 kW | **Maße**<br>- Min. Arbeitsplattenstärke: 30 mm<br>- Anschlusskabel: 1,1 m<br>- Anschlusskabel beigelegt in Verpackung<br>- Gerätemaße: (B/T) 538 x 513 mm<br>- Einbaumaße: (H/B/T) 55 x 560 x 490 mm<br>- Anschlusswert: 7,4 kW |

* Unverbindliche Preisempfehlung des Herstellers inkl. 20% Mwst. UPE gültig ab 01.11.2017.

# Serie 6 autarkes Induktions-Kochfeld

# Serie 8 und Serie 6 autarke Elektro-Kochfelder

| Serie \| **6**<br>**PVS645FB1E** | **€ 1.384,00*** |
|---|---|

**Design**
- 60 cm Induktions-Kochfeld Glaskeramik
- Glaskeramik, dekorlos
- umlaufender Rahmen

**Komfort**
- DirectSelect
- TopControl-Digitalanzeige
- QuickStart u. ReStart
- Timer mit Abschaltfunktion je Kochzone
- CombiZone, MoveMode

**Schnelligkeit**
- PowerBoost-Funktion für alle Kochzonen

**Leistung und Größe**
- 4 Induktions-Kochzonen mit Topferkennung
- 17 Leistungsstufen

**Umwelt und Sicherheit**
- Energieverbrauchsanzeige
- Hauptschalter, Sicherheitsabschaltung
- Topferkennung, PowerManagement Funktion, Kindersicherung, Wischschutzfunktion
- 2 stufige Restwärmeanzeige je Kochzone

**Maße**
- Min. Arbeitsplattenstärke: 30 mm
- Anschlusskabel: 1,1 m
- Anschlusskabel beigelegt in Verpackung
- Gerätemaße: (BxT) 583 x 513 mm
- Einbaumaße: (HxBxT) 55 x 560 x 490 mm
- Anschlusswert: 6,9 kW

| Serie \| **8**<br>**PKM875DP1D** | **€ 1.284,00*** |
|---|---|

**Design**
- 80 cm Kochfeld Glaskeramik
- Glaskeramik, dekorlos
- Comfort-Profil

**Komfort**
- DirectSelect Premium
- TopControl-Digitalanzeige
- ReStart
- Count-up Timer
- Timer mit Abschaltfunktion je Kochzone

**Schnelligkeit**
- PowerBoost-Funktion

**Leistung und Größe**
- 5 HighSpeed-Kochzonen, davon
- 1 CombiZone
- 2 zuschaltbare Zweikreis-Kochzonen
- 17 Leistungsstufen

**Umwelt und Sicherheit**
- Energieverbrauchsanzeige
- Hauptschalter, Sicherheitsabschaltung
- Kindersicherung, Wischschutzfunktion
- 2 stufige Restwärmeanzeige je Kochzone

**Maße**
- min. Arbeitsplattenstärke: 20 mm
- Gerätemaße: (BxT) 816 x 527 mm
- Einbaumaße: (HxBxT) 44 x 780 x 500 mm
- Anschlusswert: 11,2 kW

| Serie \| **6**<br>**PKC845FP1D** | **€ 1.164,00*** |
|---|---|

**Design**
- 80 cm Kochfeld Glaskeramik
- Glaskeramik, dekorlos
- umlaufender Rahmen

**Komfort**
- DirectSelect
- TopControl-Digitalanzeige
- ReStart
- Timer mit Abschaltfunktion je Kochzone

**Schnelligkeit**
- PowerBoost-Funktion

**Leistung und Größe**
- 4 HighSpeed-Kochzonen, davon
- 2 zuschaltbare Zweikreis-Kochzonen
- Zonenerweiterung über separate Sensortaste
- 17 Leistungsstufen

**Umwelt und Sicherheit**
- Energieverbrauchsanzeige
- Hauptschalter, Sicherheitsabschaltung
- Kindersicherung, Wischschutzfunktion
- 2 stufige Restwärmeanzeige je Kochzone

**Maße**
- min. Arbeitsplattenstärke: 20 mm
- Gerätemaße: (BxT) 795 x 517 mm
- Einbaumaße: (HxBxT) 48 x 780 x 500 mm
- Anschlusswert: 9,3 kW

* Unverbindliche Preisempfehlung des Herstellers inkl. 20% Mwst. UPE gültig ab 01.11.2017.

# Serie 8 und Serie 6 autarke Elektro-Kochfelder

| Serie \| **8**<br>**PKM675DP1D** | **€ 1.046,00*** |
|---|---|

**Design**
- 60 cm Kochfeld Glaskeramik
- Glaskeramik, dekorlos
- Comfort-Profil

**Komfort**
- DirectSelect Premium
- TopControl-Digitalanzeige
- ReStart
- Count-up Timer
- Timer mit Abschaltfunktion

**Schnelligkeit**
- PowerBoost-Funktion

**Leistung und Größe**
- 4 HighSpeed-Kochzonen, davon
- 1 CombiZone
- 1 Zweikreis-Kochzone
- 17 Leistungsstufen

**Umwelt und Sicherheit**
- Energieverbrauchsanzeige
- Hauptschalter, Sicherheitsabschaltung
- Kindersicherung, Wischschutzfunktion
- 2 stufige Restwärmeanzeige je Kochzone

**Maße**
- min. Arbeitsplattenstärke: 20 mm
- Gerätemaße: (BxT) 606 x 527 mm
- Einbaumaße: (HxBxT) 44 x 560 x 500 mm
- Anschlusswert: 7,8 kW

| Serie \| **6**<br>**PKN645FP1E** | **€ 768,00*** |
|---|---|

**Design**
- 60 cm Kochfeld Glaskeramik
- Glaskeramik, dekorlos
- umlaufender Rahmen

**Komfort**
- DirectSelect
- TopControl-Digitalanzeige
- ReStart
- Timer mit Abschaltfunktion

**Schnelligkeit**
- PowerBoost-Funktion

**Leistung und Größe**
- 4 HighSpeed-Kochzonen, davon
- 1 Bräterzone
- 1 Zweikreis-Kochzone
- Zonenerweiterung über separate Sensortaste
- 17 Leistungsstufen

**Umwelt und Sicherheit**
- Energieverbrauchsanzeige
- Hauptschalter, Sicherheitsabschaltung
- Kindersicherung, Wischschutzfunktion
- 2 stufige Restwärmeanzeige je Kochzone

**Maße**
- min. Arbeitsplattenstärke: 20 mm
- Gerätemaße: (BxT) 583 x 513 mm
- Einbaumaße: (HxBxT) 48 x 560 x 500 mm
- Anschlusswert: 8,3 kW

* Unverbindliche Preisempfehlung des Herstellers inkl. 20% Mwst. UPE gültig ab 01.11.2017.

# Backofen-Sets

## Einbaubacköfen und autarke Kochfelder

Bei Bedarf können die Backöfen und autarken Kochfelder auch einzeln gekauft werden.

**Induktions-Kochfeld PVS845FB1E**
- 80 cm Glaskeramik, dekorlos
- Umlaufender Rahmen
- DirectSelect
- 4 Induktions-Kochzonen mit Topferkennung
- QuickStart u. ReStart
- CombiZone, MoveMode
- 2 stufige Restwärmeanzeige je Kochzone

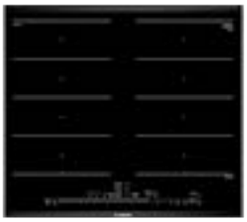

**Induktions-Kochfeld PXX675DC1E**
- 60 cm Glaskeramik, dekorlos
- Comfort-Profil
- DirectSelect Premium
- 4 Induktions-Kochzonen mit Topferkennung
- QuickStart u. ReStart
- PerfectFry Bratsensor mit 4 Temperaturstufen
- 2 stufige Restwärmeanzeige je Kochzone

**Einbaubackofen HBA5784S0**
- Edelstahl
- Klapptür
- **AutoPilot** 30 Programme
- Elektronik-Uhr
- Backofen mit 10 Heizarten
- Schnellaufheizung
- XXL-Backofen mit GranitEmail
- 3-fach Teleskopauszug, davon ein 1-fach Teleskopauszug, ebenenunabhängig
- Selbstreinigungs-Technik **(Pyrolyse)**
- Vollglas-Innentür

### Backofen-Set HBD676LS80

**Kombination aus Einbaubackofen HBA5784S0 und Induktions-Kochfeld PVS845FB1E**

**€ 2.878,00**

### Backofen-Set HBD679LS60

**Kombination aus Einbaubackofen HBA5784S0 und Induktions-Kochfeld PXX675DC1E**

**€ 3.180,00**

**Einbaubackofen HBA517BS0**
- Edelstahl
- Klapptür
- **AutoPilot** 10 Programme
- Elektronik-Uhr
- Backofen mit 7 Heizarten
- Schnellaufheizung
- XXL-Backofen mit GranitEmail
- Teleskop-Auszug, nachrüstbar
- Vollglas-Innentür

### Backofen-Set HBD616LS80

**Kombination aus Einbaubackofen HBA517BS0 und Induktions-Kochfeld PVS845FB1E**

**€ 2.398,00**

### Backofen-Set HBD619LS60

**Kombination aus Einbaubackofen HBA517BS0 und Induktions-Kochfeld PXX675DC1E**

**€ 2.700,00**

* Unverbindliche Preisempfehlung des Herstellers inkl. 20% Mwst. UPE gültig ab 01.11.2017.

**Induktions-Kochfeld PVS645FB1E**
- 60 cm Glaskeramik, dekorlos
- Umlaufender Rahmen
- DirectSelect
- 4 Induktions-Kochzonen mit Topferkennung
- QuickStart u. ReStart
- CombiZone, MoveMode
- 2 stufige Restwärmeanzeige je Kochzone

## Backofen-Set HBD676LS60

**Kombination aus Einbaubackofen HBA5784S0 und Induktions-Kochfeld PVS645FB1E**

**€ 2.743,00**

## Backofen-Set HBD616LS60

**Kombination aus Einbaubackofen HBA517BS0 und Induktions-Kochfeld PVS645FB1E**

**€ 2.263,00**

**Elektro-Kochfeld PKC845FP1D**
- 80 cm Kochfeld Glaskeramik, dekorlos
- Umlaufender Rahmen
- DirectSelect
- 4 HighSpeed-Kochzonen, davon 2 zuschaltbare Zweikreis-Kochzonen
- ReStart
- Zonenerweiterung über separate Sensortaste
- 2 stufige Restwärmeanzeige je Kochzone

## Backofen-Set HBD672LS80

**Kombination aus Einbaubackofen HBA5784S0 und Induktions-Kochfeld PKC845FP1D**

**€ 2.522,00**

## Backofen-Set HBD612LS80

**Kombination aus Einbaubackofen HBA517BS0 und Induktions-Kochfeld PKC845FP1D**

**€ 2.042,00**

**Elektro-Kochfeld PKN645FP1E**
- 60 cm Kochfeld Glaskeramik, dekorlos
- Umlaufender Rahmen
- DirectSelect
- 4 HighSpeed-Kochzonen, davon 1 Bräterzone und 1 Zweikreis-Kochzone
- ReStart
- Zonenerwewiterung über separate Sensortaste
- 2 stufige Restwärmeanzeige je Kochzone

## Backofen-Set HBD671LS60

**Kombination aus Einbaubackofen HBA5784S0 und Elektro-Kochfeld PKN645FP1E**

**€ 2.126,00**

## Backofen-Set HBD611LS60

**Kombination aus Einbaubackofen HBA517BS0 und Elektro-Kochfeld PKN645FP1E**

**€ 1.646,00**

# Herd-Sets

## mit Reinigungsfunktion

**Induktions-Kochfeld NXX675CB1E**
- 60 cm Glaskeramik, dekorlos
- ComfortProfil
- 2 FlexInduction Kochzonen
- 2 stufige Restwärmeanzeige je Kochzone

---

**Einbauherd HEG579US6,** Edelstahl
- **Home Connect Funktion (WLAN)**
- Klapptür, Backofentür, gedämpft
- **AutoPilot** 40 Programme
- Bratenthermometer
- Bedienung mit TFT-Display
- Einbauherd mit 13 Heizarten, Schnellaufheizung
- XXL-Backofen mit GranitEmail
- 3fach-Teleskop-Auszug, Vollauszug
- Selbstreinigungs-Technik **(Pyrolyse)**

**Herd-Set HND779LS60**
**Kombination aus Einbauherd HEG579US6 und Induktions-Kochfeld NXX675CB1E**

**€ 3.204,00**

**Lieferbar ab 03/18**

---

**Einbauherd HEH579CS6,** Edelstahl
- **Home Connect Funktion (WLAN)**
- Backofentür, gedämpft
- **AutoPilot** 40 Programme
- Bratenthermometer
- Bedienung mit TFT-Display
- Einbauherd mit 13 Heizarten, Schnellaufheizung
- XXL-Backofen mit GranitEmail
- Backwagen mit SoftEinzug
- Selbstreinigungs-Technik **(Pyrolyse)**

**Herd-Set HND779LS65**
**Kombination aus Einbauherd HEH579CS6 und Induktions-Kochfeld NXX675CB1E**

**€ 3.204,00**

**Lieferbar ab 03/18**

---

**Einbauherd HEG539US6,** Edelstahl
- **Home Connect Funktion (WLAN)**
- **AutoPilot** 40 Programme
- Bratenthermometer
- Bedienung mit TFT-Display
- Einbauherd mit 13 Heizarten
- Schnellaufheizung
- XXL-Backofen mit GranitEmail
- 3fach-Teleskop-Auszug, Vollauszug
- Eco-Clean-Ausstattung: Rückwand

**Herd-Set HND739LS60**
**Kombination aus Einbauherd HEG539US6 und Induktions-Kochfeld NXX675CB1E**

**€ 2.945,00**

**Lieferbar ab 03/18**

---

**Einbauherd HEA5784S1,** Edelstahl
- Klapptür
- **AutoPilot** 30 Programme
- Bedienung mit LCD-Display
- Einbauherd mit 10 Heizarten, Schnellaufheizung
- XXL-Backofen mit GranitEmail
- 3-fach Teleskopauszug, davon ein 1-fach Teleskopauszug, ebenenunabhängig
- Selbstreinigungs-Technik **(Pyrolyse)**

**Herd-Set HND679LS60**
**Kombination aus Einbauherd HEA5784S1 und Induktions-Kochfeld NXX675CB1E**

**€ 2.674,00**

---

**Einbauherd HEB578BS1,** Edelstahl
- **AutoPilot** 30 Programme
- Bedienung mit LCD-Display
- Einbauherd mit 10 Heizarten
- XXL-Backofen mit GranitEmail
- Backwagen
- Selbstreinigungs-Technik **(Pyrolyse)**

**Herd-Set HND679LS65**
**Kombination aus Einbauherd HEB578BS1 und Induktions-Kochfeld NXX675CB1E**

**€ 2.674,00**

---

**Einbauherd HEA5574S1,** Edelstahl
- Klapptür
- **AutoPilot** 10 Programme
- Bedienung mit LCD-Display
- Einbauherd mit 7 Heizarten
- XXL-Backofen mit GranitEmail
- 3-fach Teleskopauszug, davon ein 1-fach Teleskopauszug, ebenenunabhängig
- EcoClean Direct Plus
- Ecoclean-Ausstattung: Seitenwände, Rückwand, Decke

---

* Unverbindliche Preisempfehlung des Herstellers inkl. 20% Mwst. UPE gültig ab 01.11.2017.

**Induktions-Kochfeld NWP645CB2E**
- 60 cm Glaskeramik, dekorlos
- Umlaufender Rahmen
- 4 Induktions-Kochzonen mit Topferkennung
- CombiZone
- 2 stufige Restwärmeanzeige je Kochzone

**Induktions-Kochfeld NIF645CB1E**
- 60 cm Glaskeramik, dekorlos
- Umlaufender Rahmen
- 4 Induktions-Kochzonen mit Topferkennung, davon 1 mit automatisch zuschaltender Bräterzone
- 2 stufige Restwärmeanzeige je Kochzone

**Elektro-Kochfeld NKN645GA1E**
- 60 cm Glaskeramik, dekorlos
- Umlaufender Rahmen
- 4 HighSpeed-Kochzonen, davon 1 Bräterzone, 1 Zweikreis-Kochzone
- 4fach-Restwärmeanzeige

## Herd-Set HND675LS60

**Kombination aus Einbauherd HEA5784S1 und Induktions-Kochfeld NIF645CB1E**

**€ 2.287,00**

## Herd-Set HND671LS60

**Kombination aus Einbauherd HEA5784S0 uund Elektro-Kochfeld NKN645GA1E**

**€ 1.703,00**

**HEA5784S0 gleiche Ausstattung wie HEA5784S1**

## Herd-Set HND675LS65

**Kombination aus Einbauherd HEB578BS1 und Induktions-Kochfeld NIF645CB1E**

**€ 2.287,00**

## Herd-Set HND671LS65

**Kombination aus Einbauherd HEB578BS0 uund Elektro-Kochfeld NKN645GA1E**

**€ 1.703,00**

**HEB578BS0 gleiche Ausstattung wie HEB578BS1**

## Herd-Set HND656LS60

**Kombination aus Einbauherd HEA5574S1 und Induktions-Kochfeld NWP645CB2E**

**€ 2.091,00**

## Herd-Set HND655LS60

**Kombination aus Einbauherd HEA5574S1 und Induktions-Kochfeld NIF645CB1E**

**€ 2.007,00**

## Herd-Set HND651LS60

**Kombination aus Einbauherd HEA5574S0 uund Elektro-Kochfeld NKN645GA1E**

**€ 1.423,00**

**HEA5574S0 gleiche Ausstattung wie HEA5574S1**

# Herd-Sets

## ohne Reinigungsfunktion

**Induktions-Kochfeld NXX675CB1E**
- 60 cm Glaskeramik, dekorlos
- ComfortProfil
- 4 Induktions-Kochzonen mit Topferkennung
- 17 Leistungsstufen
- 2 stufige Restwärmeanzeige je Kochzone

**Einbauherd HEA5174S1** Edelstahl
- **AutoPilot** 10 Programme
- Bedienung mit LCD-Display
- Einbauherd mit 7 Heizarten, Schnellaufheizung
- XXL-Backofen mit GranitEmail
- 3-fach Teleskopauszug, davon ein 1-fach Teleskopauszug, ebenenunabhängig

**Einbauherd HEB517BS1** Edelstahl
- **AutoPilot** 10 Programme
- Bedienung mit LCD-Display
- Einbauherd mit 7 Heizarten
- Schnellaufheizung
- XXL-Backofen mit GranitEmail
- Backwagen

**Einbauherd HEA513BS1** Edelstahl
- Bedienung mit LED-Display
- Einbauherd mit 5 Heizarten
- Schnellaufheizung
- XXL-Backofen mit GranitEmail
- Teleskop-Auszug, nachrüstbar

**Einbauherd HEA513BW0** Polar Weiß
- Bedienung mit LED-Display
- Einbauherd mit 5 Heizarten
- Schnellaufheizung
- XXL-Backofen mit GranitEmail
- Teleskop-Auszug, nachrüstbar

**Einbauherd HEA513BM0** Java Braun
- Bedienung mit LED-Display
- Einbauherd mit 5 Heizarten
- Schnellaufheizung
- XXL-Backofen mit GranitEmail
- Teleskop-Auszug, nachrüstbar

**Einbauherd HEB513BS1** Edelstahl
- Bedienung mit LED-Display
- Einbauherd mit 5 Heizarten
- Schnellaufheizung
- XXL-Backofen mit GranitEmail
- Backwagen

**Einbauherd HEA510BR0** Edelstahl
- Einbauherd mit 5 Heizarten
- Schnellaufheizung
- XXL-Backofen mit GranitEmail
- Teleskop-Auszug, nachrüstbar

* Unverbindliche Preisempfehlung des Herstellers inkl. 20% Mwst. UPE gültig ab 01.11.2017.
** Anlauftermin ist vorläufig. Eine Lieferfähigkeit zu diesem Termin kann nicht zugesagt werden.

**Induktions-Kochfeld NWP645CB2E**
- 60 cm Glaskeramik, dekorlos
- Umlaufender Rahmen
- 4 Induktions-Kochzonen mit Topferkennung
- CombiZone
- 2 stufige Restwärmeanzeige je Kochzone

**Induktions-Kochfeld NIF645CB1E**
- 60 cm Glaskeramik, dekorlos
- Umlaufender Rahmen
- 4 Induktions-Kochzonen mit Topferkennung, davon 1 mit automatisch zuschaltender Bräterzone
- 2 stufige Restwärmeanzeige je Kochzone

**Elektro-Kochfeld NKN645GA1E**
- 60 cm Glaskeramik, dekorlos
- Umlaufender Rahmen
- 4 HighSpeed-Kochzonen, davon 1 Bräterzone, 1 Zweikreis-Kochzone
- 4fach-Restwärmeanzeige

## Herd-Set HND616LS60
**Kombination aus Einbauherd HEA5174S1 und Induktions-Kochfeld NWP645CB2E**

**€ 2.032,00**

## Herd-Set HND615LS60
**Kombination aus Einbauherd HEA5174S1 und Induktions-Kochfeld NIF645CB1E**

**€ 1.948,00**

## Herd-Set HND611LS60
**Kombination aus Einbauherd HEA5174S0 und Induktions-Kochfeld NKN645GA1E**

**€ 1.364,00**

**HEA5174S0 gleiche Ausstattung wie HEA5174S1**

## Herd-Set HND615LS65
**Kombination aus Einbauherd HEB517BS1 und Induktions-Kochfeld NIF645CB1E**

**€ 1.948,00**

## Herd-Set HND611LS65
**Kombination aus Einbauherd HEB517BS0 und Induktions-Kochfeld NKN645GA1E**

**€ 1.364,00**

**HEB517BS0 gleiche Ausstattung wie HEB517BS1**

## Herd-Set HND415LS60
**Kombination aus Einbauherd HEA513BS1 und Induktions-Kochfeld NIF645CB1E**

**€ 1.767,00**

## Herd-Set HND411LS60
**Kombination aus Einbauherd HEA513BS0 und Induktions-Kochfeld NKN645GA1E**

**€ 1.183,00**

**HEA513BS0 gleiche Ausstattung wie HEA513BS1**

## Herd-Set HND411LW60
**Kombination aus Einbauherd HEA513BW0 und Induktions-Kochfeld NKN645GA1E**

**€ 1.183,00**

## Herd-Set HND411LM60
**Kombination aus Einbauherd HEA513BM0 und Induktions-Kochfeld NKN645GA1E**

**Lieferbar ab 01/2018**** **€ 1.183,00**

## Herd-Set HND415LS65
**Kombination aus Einbauherd HEB513BS1 und Induktions-Kochfeld NIF645CB1E**

**€ 1.908,00**

## Herd-Set HND411LS65
**Kombination aus Einbauherd HEB513BS0 und Induktions-Kochfeld NKN645GA1E**

**€ 1.324,00**

**HEB513BS0 gleiche Ausstattung wie HEB513BS1**

## Herd-Set HND211LR60
**Kombination aus Einbauherd HEA510BR0 und Induktions-Kochfeld NKN645GA1E**

**€ 1.044,00**

# Serie 6 Einbauherde

Lieferbar ab 03/2018***

Serie | **6**
**HEG579US6 Edelstahl** **€ 1.809,00***

**Komfort**
- **Home Connect Funktion (WLAN)**
- Klapptür, Backofentür, gedämpft
- **AutoPilot** 40 Programme
- Bratenthermometer
- Bedienung mit TFT-Display
- Elektronik-Uhr
- Elektronische Temperaturregelung von 30 °C - 275 °C
- Halogen-Innenbeleuchtung
- Temperaturvorschlag, Ist-Temperaturkontrolle, Aufheizkontrolle, Sabbatschaltung

**Backofentyp und Heizart**
- Einbauherd mit 13 Heizarten: 3D Heißluft, Ober-/Unterhitze, Umluft-Infra-Grill, Großflächengrill, Kleinflächengrill, Pizzastufe, Unterhitze, Intensivhitze, Sanftgaren, Auftauen, Vorwärmen, Warmhalten, Heißluft sanft
- Schnellaufheizung
- Kühlgebläse
- Garraumvolumen: 71 l
- XXL-Backofen mit GranitEmail

**Auszugsystem**
- 3fach-Teleskop-Auszug, Vollauszug

**Reinigung**
- Selbstreinigungs-Technik **(Pyrolyse)**
- Vollglas-Innentür

**Design**
- Versenkknebel

**Umwelt und Sicherheit**
- Sehr geringe Türtemperatur
- Kindersicherung, Sicherheitsabschaltung, Restwärmeanzeige, Türkontaktschalter
- Türverriegelung bei Pyrolysebetrieb
- Energie-Effizienz-Klasse: A**

**Zubehör**
- 1 x Kombirost, 1 x Universalpfanne

**Maße**
- Nischenmaße: (H/B/T) 595 x 560 x 550 mm
- Gerätemaße: (H/B/T) 595 x 594 x 548 mm
- Anschlusswert: 11,4 kW

Lieferbar ab 03/2018***

Serie | **6**
**HEH579CS6 Edelstahl** **€ 1.809,00***

**Komfort**
- **Home Connect Funktion (WLAN)**
- Backofentür, gedämpft
- **AutoPilot** 40 Programme
- Bratenthermometer
- Bedienung mit TFT-Display
- Elektronik-Uhr
- Elektronische Temperaturregelung von 30 °C - 275 °C
- Halogen-Innenbeleuchtung
- Temperaturvorschlag, Ist-Temperaturkontrolle, Aufheizkontrolle, Sabbatschaltung

**Backofentyp und Heizart**
- Einbauherd mit 13 Heizarten: 3D Heißluft, Ober-/Unterhitze, Umluft-Infra-Grill, Großflächengrill, Kleinflächengrill, Pizzastufe, Unterhitze, Intensivhitze, Sanftgaren, Auftauen, Vorwärmen, Warmhalten, Heißluft sanft
- Schnellaufheizung
- Kühlgebläse
- Garraumvolumen: 71 l
- XXL-Backofen mit GranitEmail

**Auszugsystem**
- Backwagen mit SoftEinzug

**Reinigung**
- Selbstreinigungs-Technik **(Pyrolyse)**
- Vollglas-Innentür

**Design**
- Versenkknebel

**Umwelt und Sicherheit**
- Sehr geringe Türtemperatur
- Kindersicherung, Türverriegelung bei Pyrolysebetrieb, Sicherheitsabschaltung, Restwärmeanzeige, Türkontaktschalter
- Energie-Effizienz-Klasse: A**

**Zubehör**
- 1 x Kombirost, 1 x Universalpfanne

**Maße**
- Nischenmaße: (H/B/T) 585-595 x 560-568 x 550 mm
- Gerätemaße: (H/B/T) 595 x 594 x 548 mm
- Anschlusswert: 11,4 kW

Serie | **6**
**HEG539US6 Edelstahl** **€ 1.549,00***

**Komfort**
- **Home Connect Funktion (WLAN)**
- Klapptür, Backofentür, gedämpft
- **AutoPilot** 40 Programme
- Bratenthermometer
- Bedienung mit TFT-Display
- Elektronik-Uhr
- Elektronische Temperaturregelung von 30 °C - 275 °C
- Halogen-Innenbeleuchtung
- Temperaturvorschlag, Ist-Temperaturkontrolle, Aufheizkontrolle, Sabbatschaltung

**Backofentyp und Heizart**
- Einbauherd mit 13 Heizarten: 3D Heißluft, Ober-/Unterhitze, Umluft-Infra-Grill, Großflächengrill, Kleinflächengrill, Pizzastufe, Unterhitze, Intensivhitze, Sanftgaren, Auftauen, Vorwärmen, Warmhalten, Heißluft sanft
- Schnellaufheizung
- Kühlgebläse
- Garraumvolumen: 71 l
- XXL-Backofen mit GranitEmail

**Auszugsystem**
- 3fach-Teleskop-Auszug, Vollauszug

**Reinigung**
- Ecoclean-Ausstattung: Rückwand
- Vollglas-Innentür

**Design**
- Versenkknebel

**Umwelt und Sicherheit**
- Geringe Türtemperatur
- Kindersicherung, Sicherheitsabschaltung, Restwärmeanzeige, Türkontaktschalter
- Energie-Effizienz-Klasse: A**

**Zubehör**
- 1 x Kombirost, 1 x Universalpfanne

**Maße**
- Nischenmaße: (H/B/T) 595 x 560 x 550mm
- Gerätemaße: (H/B/T) 595 x 594 x 548 mm
- Anschlusswert: 11,4 kW

* Unverbindliche Preisempfehlung des Herstellers inkl. 20% Mwst. UPE gültig ab 01.11.2017. ** gemäß EU Nr. 65/2014
*** Anlauftermin ist vorläufig. Eine Lieferfähigkeit zu diesem Termin kann nicht zugesagt werden.

# Serie 6 Einbauherde

| Serie \| **6** | | | Serie \| **6** | | | Serie \| **6** | | |
|---|---|---|---|---|---|---|---|---|
| **HEA5784S0** | **Edelstahl** | **€ 1.278,00*** | **HEB578BS0** | **Edelstahl** | **€ 1.278,00*** | **HEA5574S0** | **Edelstahl** | **€ 998,00*** |
| **HEA5784S1** | **Edelstahl** | **€ 1.278,00*** | **HEB578BS1** | **Edelstahl** | **€ 1.278,00*** | **HEA5574S1** | **Edelstahl** | **€ 998,00*** |

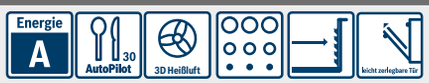

**Komfort**
- Klapptür
- **AutoPilot** 30 Programme
- Bedienung mit LCD-Display
- Elektronik-Uhr
- Elektronische Temperaturregelung von 30 °C - 275 °C
- Halogen-Innenbeleuchtung
- Temperaturvorschlag, Aufheizkontrolle, Sabbatschaltung

**Backofentyp und Heizart**
- Einbauherd mit 10 Heizarten: 3D Heißluft, Ober-/Unterhitze, Umluft-Infra-Grill, Großflächengrill, Pizzastufe, Unterhitze, Sanftgaren, Auftauen, Warmhalten, Heißluft sanft
- Schnellaufheizung
- Kühlgebläse
- Garraumvolumen: 71 l
- XXL-Backofen mit GranitEmail

**Auszugsystem**
- 3-fach Teleskopauszug, davon ein 1-fach Teleskopauszug, ebenenunabhängig

**Reinigung**
- Selbstreinigungs-Technik **(Pyrolyse)**
- Vollglas-Innentür

**Design**
- Versenkknebel

**Umwelt und Sicherheit**
- Sehr geringe Türtemperatur
- Kindersicherung, Türverriegelung bei Pyrolysebetrieb, Sicherheitsabschaltung, Restwärmeanzeige
- Energie-Effizienz-Klasse: A**

**Zubehör**
- 1 x Kombirost, 1 x Universalpfanne

**Maße**
- Nischenmaße: (H/B/T) 585-595 x 560-568 x 550 mm
- Gerätemaße: (H/B/T) 595 x 594 x 548 mm
- Anschlusswert: 11,4 kW

**Komfort**
- **AutoPilot** 30 Programme
- Bedienung mit LCD-Display
- Elektronik-Uhr
- Elektronische Temperaturregelung von 30 °C - 275 °C
- Halogen-Innenbeleuchtung
- Temperaturvorschlag, Aufheizkontrolle, Sabbatschaltung

**Backofentyp und Heizart**
- Einbauherd mit 10 Beheizungsarten: 3D Heißluft, Ober-/Unterhitze, Umluft-Infra-Grill, Großflächengrill, Pizzastufe, Unterhitze, Sanftgaren, Auftauen, Warmhalten, Heißluft sanft
- Schnellaufheizung
- Kühlgebläse
- Garraumvolumen: 71 l
- XXL-Backofen mit GranitEmail

**Auszugsystem**
- Backwagen

**Reinigung**
- Selbstreinigungs-Technik **(Pyrolyse)**
- Vollglas-Innentür

**Design**
- Versenkknebel

**Umwelt und Sicherheit**
- Sehr geringe Türtemperatur
- Kindersicherung, Türverriegelung bei Pyrolysebetrieb, Sicherheitsabschaltung, Restwärmeanzeige
- Energie-Effizienz-Klasse: A**

**Zubehör**
- 1 x Kombirost, 1 x Universalpfanne

**Maße**
- Nischenmaße: (H/B/T) 585-595 x 560-568 x 550 mm
- Gerätemaße: (H/B/T) 595 x 594 x 548 mm
- Anschlusswert: 11,4 kW

**Komfort**
- Klapptür
- **AutoPilot** 10 Programme
- Bedienung mit LCD-Display
- Elektronik-Uhr
- Elektronische Temperaturregelung von 50 °C - 275 °C
- Halogen-Innenbeleuchtung
- Aufheizkontrolle

**Backofentyp und Heizart**
- Einbauherd mit 7 Beheizungsarten: 3D Heißluft, Ober-/Unterhitze, Umluft-Infra-Grill, Großflächengrill, Pizzastufe, Unterhitze, Heißluft sanft
- Schnellaufheizung
- Kühlgebläse
- Garraumvolumen: 71 l
- XXL-Backofen mit GranitEmail

**Auszugsystem**
- 3-fach Teleskopauszug, davon ein 1-fach Teleskopauszug, ebenenunabhängig

**Reinigung**
- EcoClean Direct Plus
- Ecoclean-Ausstattung: Seitenwände, Rückwand, Decke
- Vollglas-Innentür

**Design**
- Versenkknebel

**Umwelt und Sicherheit**
- Geringe Türtemperatur
- Kindersicherung, Restwärmeanzeige
- Energie-Effizienz-Klasse: A**

**Zubehör**
- 1 x Kombirost, 1 x Universalpfanne

**Maße**
- Nischenmaße: (H/B/T) 585-595 x 560-568 x 550 mm
- Gerätemaße: (H/B/T) 595 x 594 x 548 mm
- Anschlusswert: 11,2 kW

* Unverbindliche Preisempfehlung des Herstellers inkl. 20% Mwst. UPE gültig ab 01.11.2017. ** gemäß EU Nr. 65/2014

# Serie 6 und Serie 4 Einbauherde

Serie | **6**
**HEA5174S0 Edelstahl € 939,00***
**HEA5174S1 Edelstahl € 939,00***

Energie A | AutoPilot 10 | 3D Heißluft

**Komfort**
- Klapptür
- **AutoPilot** 10 Programme
- Bedienung mit LCD-Display
- Elektronik-Uhr
- Elektronische Temperaturregelung von 50 °C - 275 °C
- Halogen-Innenbeleuchtung
- Aufheizkontrolle

**Backofentyp und Heizart**
- Einbauherd mit 7 Beheizungsarten: 3D Heißluft, Ober-/Unterhitze, Umluft-Infra-Grill, Großflächengrill, Pizzastufe, Unterhitze, Heißluft sanft
- Schnellaufheizung
- Kühlgebläse
- Garraumvolumen: 71 l
- XXL-Backofen mit GranitEmail

**Auszugsystem**
- 3-fach Teleskopauszug, davon ein 1-fach Teleskopauszug, ebenenunabhängig

**Reinigung**
- Vollglas-Innentür

**Design**
- Versenkknebel

**Umwelt und Sicherheit**
- Kindersicherung, Restwärmeanzeige
- Energie-Effizienz-Klasse: A**

**Zubehör**
- 1 x Kombirost, 1 x Universalpfanne

**Maße**
- Nischenmaße: (H/B/T) 585-595 x 560-568 x 550 mm
- Gerätemaße: (H/B/T) 595 x 595 x 548 mm
- Anschlusswert: 11,2 kW

Serie | **6**
**HEB517BS0 Edelstahl € 939,00***
**HEB517BS1 Edelstahl € 939,00***

Energie A | AutoPilot 10 | 3D Heißluft | leicht zerlegbare Tür

**Komfort**
- **AutoPilot** 10 Programme
- Bedienung mit LCD-Display
- Elektronik-Uhr
- Elektronische Temperaturregelung von 50 °C - 275 °C
- Halogen-Innenbeleuchtung
- Aufheizkontrolle

**Backofentyp und Heizart**
- Einbauherd mit 7 Beheizungsarten: 3D Heißluft, Ober-/Unterhitze, Umluft-Infra-Grill, Großflächengrill, Pizzastufe, Unterhitze, Heißluft sanft
- Schnellaufheizung
- Kühlgebläse
- Garraumvolumen: 71 l
- XXL-Backofen mit GranitEmail

**Auszugsystem**
- Backwagen

**Reinigung**
- Vollglas-Innentür

**Design**
- Versenkknebel

**Umwelt und Sicherheit**
- Geringe Türtemperatur
- Kindersicherung, Restwärmeanzeige
- Energie-Effizienz-Klasse: A**

**Zubehör**
- 1 x Kombirost, 1 x Universalpfanne

**Maße**
- Nischenmaße: (H/B/T) 585-595 x 560-568 x 550 mm
- Gerätemaße: (H/B/T) 595 x 594 x 548 mm
- Anschlusswert: 11,2 kW

Serie | **4**
**HEA513BS0 Edelstahl € 759,00***
**HEA513BS1 Edelstahl € 759,00***

Energie A | 3D Heißluft

**Komfort**
- Klapptür
- Bedienung mit LED-Display
- Elektronik-Uhr
- Elektronische Temperaturregelung von 50 °C - 275 °C
- Halogen-Innenbeleuchtung

**Backofentyp und Heizart**
- Einbauherd mit 5 Beheizungsarten: 3D Heißluft, Ober-/Unterhitze, Umluft-Infra-Grill, Großflächengrill, Heißluft sanft
- Schnellaufheizung
- Kühlgebläse
- Garraumvolumen: 71 l
- XXL-Backofen mit GranitEmail

**Auszugsystem**
- Teleskop-Auszug, nachrüstbar

**Reinigung**
- Vollglas-Innentür

**Design**
- Versenkknebel

**Umwelt und Sicherheit**
- Kindersicherung
- Energie-Effizienz-Klasse: A**

**Zubehör**
- 1 x Kombirost, 1 x Universalpfanne

**Maße**
- Nischenmaße: (H/B/T) 585-595 x 560-568 x 550 mm
- Gerätemaße: (H/B/T) 595 x 594 x 515 mm
- Anschlusswert: 11,2 kW

* Unverbindliche Preisempfehlung des Herstellers inkl. 20% Mwst. UPE gültig ab 01.11.2017. ** gemäß EU Nr. 65/2014

# Serie 4 und Serie 2 Einbauherde

Serie | **4**
**HEA513BW0 Polar Weiß € 759,00***
**HEA513BM0 Java Braun € 759,00***

Serie | **4**
**HEB513BS0 Edelstahl € 899,00***
**HEB513BS1 Edelstahl € 899,00***

Serie | **2**
**HEA510BR0 Edelstahl € 619,00***

**Komfort**
- Klapptür
- Bedienung mit LED-Display
- Elektronik-Uhr
- Elektronische Temperaturregelung von 50 °C - 275 °C
- Halogen-Innenbeleuchtung

**Backofentyp und Heizart**
- Einbauherd mit 5 Beheizungsarten: 3D Heißluft, Ober-/Unterhitze, Umluft-Infra-Grill, Großflächengrill, Heißluft sanft
- Schnellaufheizung
- Kühlgebläse
- Garraumvolumen: 71 l
- XXL-Backofen mit GranitEmail

**Auszugsystem**
- Teleskop-Auszug, nachrüstbar

**Reinigung**
- Vollglas-Innentür

**Design**
- Versenkknebel

**Umwelt und Sicherheit**
- Kindersicherung
- Energie-Effizienz-Klasse: A**

**Zubehör**
- 1 x Kombirost, 1 x Universalpfanne

**Maße**
- Nischenmaße: (H/B/T) 585-595 x 560-568 x 550 mm
- Gerätemaße: (H/B/T) 595 x 594 x 548 mm
- Anschlusswert: 11,2 kW

**Komfort**
- Bedienung mit LED-Display
- Elektronik-Uhr
- Elektronische Temperaturregelung von 50 °C - 275 °C
- Halogen-Innenbeleuchtung

**Backofentyp und Heizart**
- Einbauherd mit 5 Beheizungsarten: 3D Heißluft, Ober-/Unterhitze, Umluft-Infra-Grill, Großflächengrill, Heißluft sanft
- Schnellaufheizung
- Kühlgebläse
- Garraumvolumen: 71 l
- XXL-Backofen mit GranitEmail

**Auszugsystem**
- Backwagen

**Reinigung**
- Vollglas-Innentür

**Design**
- Versenkknebel

**Umwelt und Sicherheit**
- Geringe Türtemperatur
- Kindersicherung
- Energie-Effizienz-Klasse: A**

**Zubehör**
- 1 x Kombirost, 1 x Universalpfanne

**Maße**
- Nischenmaße: (H/B/T) 585-595 x 560-568 x 550 mm
- Gerätemaße: (H/B/T) 595 x 594 x 548 mm
- Anschlusswert: 11,2 kW

**Komfort**
- Klapptür
- Elektronische Temperaturregelung von 50 °C - 275 °C
- Halogen-Innenbeleuchtung

**Backofentyp und Heizart**
- Einbauherd mit 5 Beheizungsarten: 3D Heißluft, Ober-/Unterhitze, Umluft-Infra-Grill, Großflächengrill, Heißluft sanft
- Schnellaufheizung
- Kühlgebläse
- Garraumvolumen: 71 l
- XXL-Backofen mit GranitEmail

**Auszugsystem**
- Teleskop-Auszug, nachrüstbar

**Reinigung**
- Vollglas-Innentür

**Design**
- Drehknebel

**Umwelt und Sicherheit**
- Energie-Effizienz-Klasse: A**

**Zubehör**
- 1 x Kombirost, 1 x Universalpfanne

**Maße**
- Nischenmaße: (H/B/T) 585-595 x 560-568 x 550 mm
- Gerätemaße: (H/B/T) 595 x 594 x 548 mm
- Anschlusswert: 11,2 kW



* Unverbindliche Preisempfehlung des Herstellers inkl. 20% Mwst. UPE gültig ab 01.11.2017. ** gemäß EU Nr. 65/2014

# Serie 4 Induktions-Kochfelder

**Induktions-Kochfeld**
**NXX675CB1E** **€ 1.396,00***

ComfortProfil · IN · H|h h|H · 60 cm

**Design**
- 60 cm Induktions-Kochfeld Glaskeramik
- Glaskeramik, dekorlos
- Comfort-Profil

**Komfort**
- TopControl-Digitalanzeige
- Timer mit Abschaltfunktion je Kochzone

**Schnelligkeit**
- PowerBoost-Funktion für alle Kochzonen

**Leistung und Größe**
- 4 Induktions-Kochzonen mit Topferkennung
- 17 Leistungsstufen

**Umwelt und Sicherheit**
- Sicherheitsabschaltung
- Topferkennung, PowerManagement Funktion, Kindersicherung
- 2 stufige Restwärmeanzeige je Kochzone

**Maße**
- Min. Arbeitsplattenstärke: 30 mm
- Anschlusskabel: 1,1 m
- Anschlusskabel beigelegt in Verpackung
- Anschlusswert: 7,2 kW

**Induktions-Kochfeld**
**NWP645CB2E** **€ 1.093,00***

Umlaufender Rahmen · IN · H|h h|H · 60 cm · CombiZone

**Design**
- 60 cm Induktions-Kochfeld Glaskeramik
- Glaskeramik, dekorlos
- umlaufender Rahmen

**Komfort**
- TopControl-Digitalanzeige
- Timer mit Abschaltfunktion je Kochzone

**Schnelligkeit**
- PowerBoost-Funktion für alle Kochzonen

**Leistung und Größe**
- 4 Induktions-Kochzonen mit Topferkennung
- CombiZone
- 17 Leistungsstufen

**Umwelt und Sicherheit**
- Sicherheitsabschaltung
- Topferkennung, PowerManagement Funktion, Kindersicherung
- 2 stufige Restwärmeanzeige je Kochzone

**Maße**
- min. Arbeitsplattenstärke: 30 mm
- Anschlusskabel: 0,89 m
- Anschlusskabel beiliegend
- Anschlusswert: 4,6 kW

**Induktions-Kochfeld**
**NIF645CB1E** **€ 1.009,00***

Umlaufender Rahmen · IN · H|h h|H · 60 cm

**Design**
- 60 cm Induktions-Kochfeld Glaskeramik
- Glaskeramik, dekorlos
- umlaufender Rahmen

**Komfort**
- TopControl-Digitalanzeige
- Timer mit Abschaltfunktion je Kochzone

**Schnelligkeit**
- PowerBoost-Funktion für alle Kochzonen

**Leistung und Größe**
- 4 Induktions-Kochzonen mit Topferkennung, davon 1 mit automatisch zuschaltender Bräterzone
- 17 Leistungsstufen

**Umwelt und Sicherheit**
- Sicherheitsabschaltung
- Topferkennung, PowerManagement Funktion, Kindersicherung
- 2 stufige Restwärmeanzeige je Kochzone

**Maße**
- min. Arbeitsplattenstärke: 30 mm
- Anschlusskabel: 1,1 m
- Anschlusskabel beiliegend
- Anschlusswert: 7,4 kW

* Unverbindliche Preisempfehlung des Herstellers inkl. 20% Mwst. UPE gültig ab 01.11.2017.

# Serie 4 Elektro-Kochfelder und Kochmulde für Ersatzbedarf

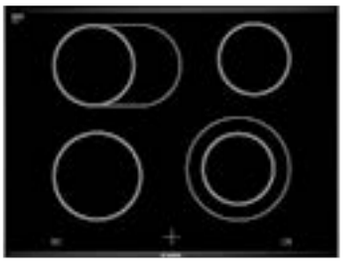

| **Induktions-Kochfeld NKN645GA1E** | **€ 424,00*** | **Induktions-Kochfeld NKN775J17E** | **€ 581,00*** | **Elektro-Kochfeld NKC845FB1D** | **€ 953,00*** |
|---|---|---|---|---|---|
| | | | | | |
| **Design**<br>- 60 cm Kochfeld<br>- Glaskeramik, dekorlos<br>- umlaufender Rahmen | | **Design**<br>- 70 cm Kochfeld Glaskeramik<br>- Glaskeramik, dekorlos<br>- Comfort-Profil | | **Design**<br>- 60 cm Kochfeld<br>- Glaskeramik, dekorlos<br>- umlaufender Rahmen<br><br>**Komfort**<br>- TopControl-Digitalanzeige<br>- Timer mit Abschaltfunktion je Kochzone<br><br>**Schnelligkeit**<br>- PowerBoost-Funktion für alle Kochzonen | |
| **Leistung und Größe**<br>- 4 HighSpeed-Kochzonen, davon 1 Bräterzone<br>- 1 Zweikreis-Kochzone | | **Leistung und Größe**<br>- 4 HighSpeed-Kochzonen, davon 1 Zweikreis-Kochzone, 1 mit zuschaltbarer Bräterzone<br>- Zonenerweiterung über separate Sensortaste | | **Leistung und Größe**<br>- 4 HighSpeed-Kochzonen, davon 2 zuschaltbare Zweikreis-Kochzonen<br>- 17 Leistungsstufen | |
| **Umwelt und Sicherheit**<br>- 4fach-Restwärmeanzeige | | **Umwelt und Sicherheit**<br>- 4fach-Restwärmeanzeige | | **Umwelt und Sicherheit**<br>- Energieverbrauchsanzeige<br>- Automatische Sicherheitsabschaltung<br>- Kindersicherung<br>- 2 stufige Restwärmeanzeige je Kochzone<br>- Wischschutzfunktion | |
| **Maße**<br>- min. Arbeitsplattenstärke: 20 mm<br>- Anschlusskabel: 1,1 m<br>- Anschlusskabel beiliegend<br>- Anschlusswert: 7,8 kW<br>- Gerätemaße: (H/B/T) 43 x 583 x 513 mm<br>- Einbaumaße: (H/B/T) 43 x 560-560 x 490-500 | | **Maße**<br>- 70 cm-Mulde für den Einbau in 60 cm-Ausschnitt geeignet<br>- Gesamtanschlußwert 7800 W<br>- Gerätemaße: (B/T) 710 x 527 mm<br>- Einbaumaße: (H/B/T) 38 x 560-592 x 500 mm<br><br>Diese Kochmulde ist mit dem Adapterkabel HEZ391002 mit den Herden kombinierbar. | | **Maße**<br>- min. Arbeitsplattenstärke: 20 mm | |

* Unverbindliche Preisempfehlung des Herstellers inkl. 20% Mwst. UPE gültig ab 01.11.2017.

# Einbauzeichnungen für Backöfen und Einbauherde

**Backöfen | Einbauherde**

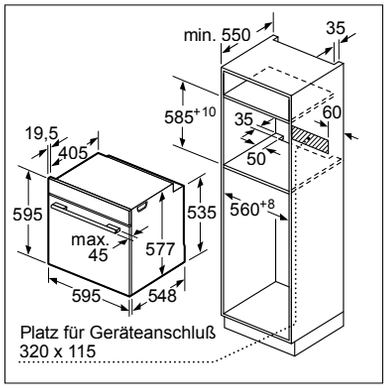


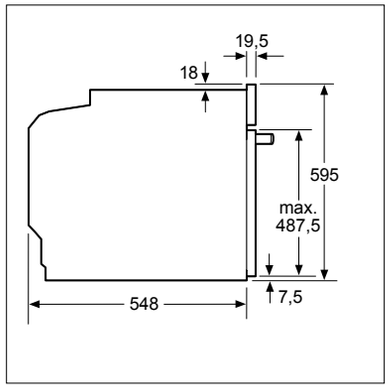


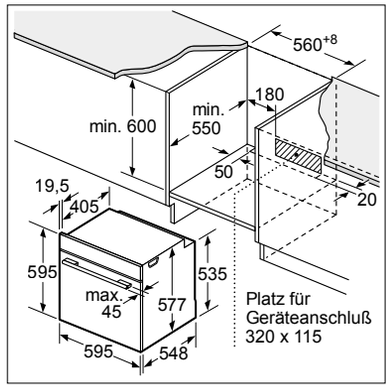


Einbau mit einem Kochfeld.

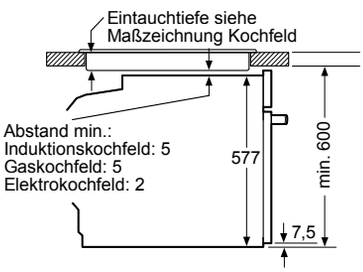


Wird das Gerät unter einem Kochfeld eingebaut, muss folgende Arbeitsplattenstärke (ggf. inkl. Unterkonstruktion) beachtet werden.

| **Kochfeld-Typ** | **min. Arbeitsplattenstärke** | |
|---|---|---|
| | aufgesetzt | flächenbündig |
| Induktionskochfeld | 37 | 38 |
| Vollflächen-Induktionskochfeld | 43 | 48 |
| Gaskochfeld | 32 | 42 |
| Elektrokochfeld | 22 | 24 |

**nur**
**HNG 6764B6 | S6 | W6**
**HSG 636XS6**
**HRG 636XS6**
**HSG 636BS1**
**HRG 6769S6**

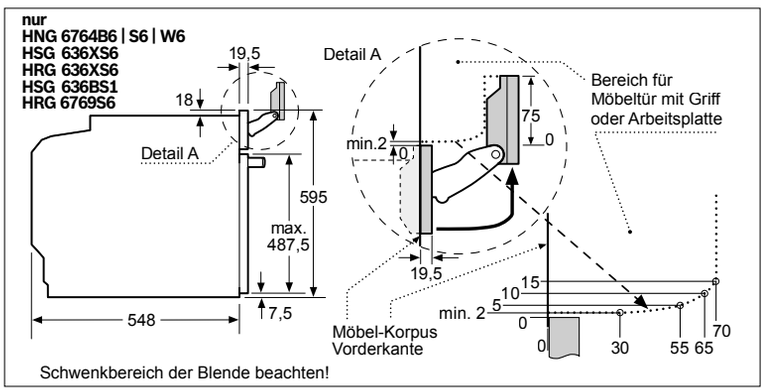


HMG6764S1/W1/B1 | HMG636RS1 | HBG6725S2 | HBG632TS1 | HNG6764B6/S6/W6 | HSG636XS6 | HRG636XS6 | HSG636BS1 | HBG676ES6/B6/W6

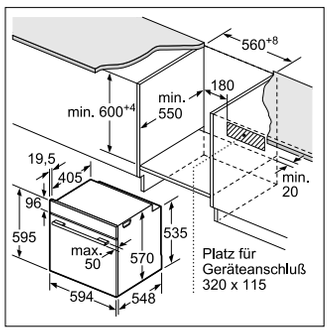


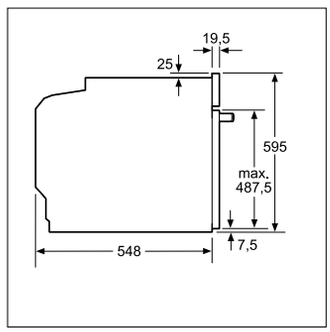


Einbau mit einem Kochfeld.

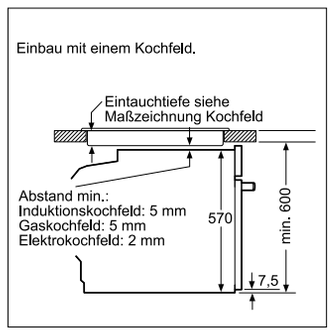


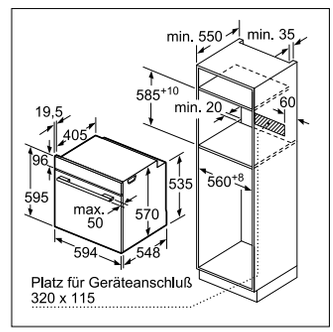


HRG ... | HBA ... | HEG ... | HEH ... | HEA ... | HEB ..

HRG ... | HBA ...

# Einbauzeichnungen für (autarke) Kochfelder

## (autarke) Kochfelder

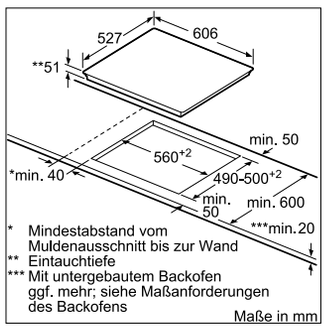


PXX675DC1E

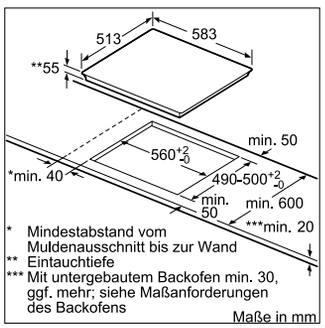


PXX645FC1E | PVS645FB1E

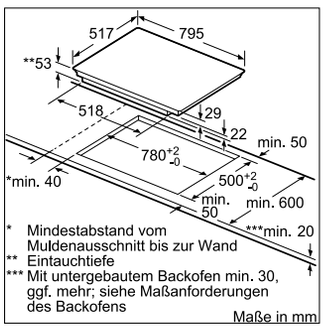


PVS845FB1E

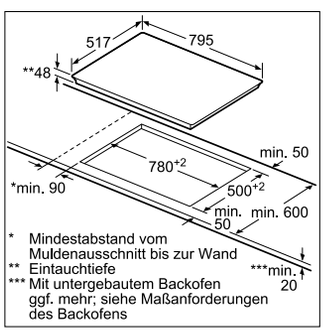


PKC845FP1D

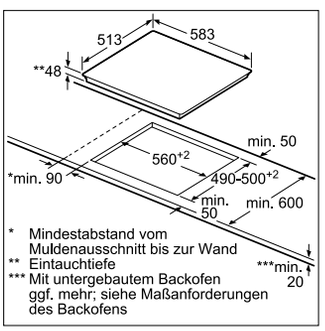


PKN645FP1E

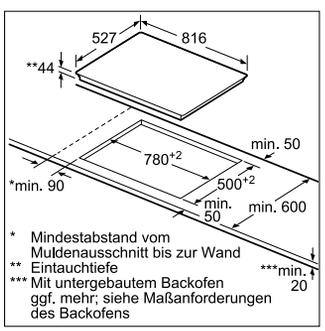


PKM875DP1D

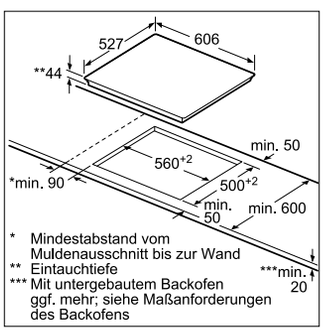


PKM675DP1D

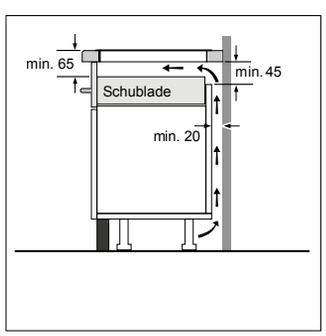


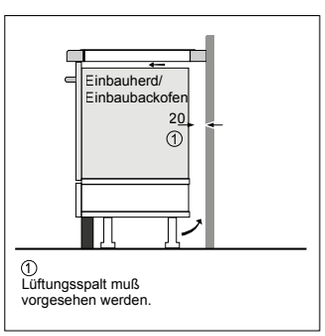


Alle PXX...| PVS...| NIF... | NXX...

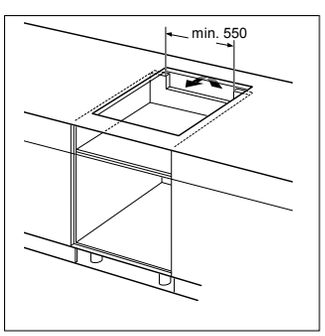


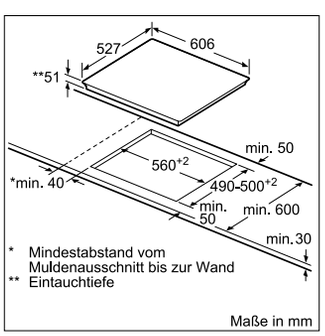


NXX675CB1E

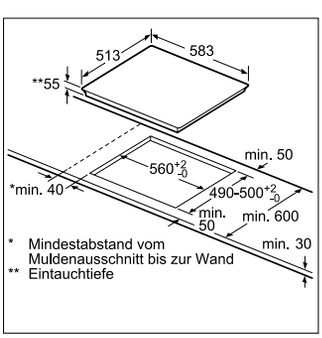


NWP645CB2E

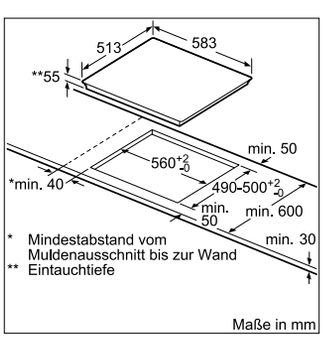


NIF645CB1E

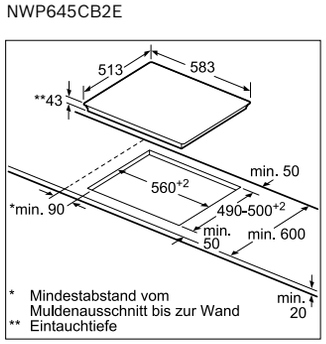


NKN645GA1E

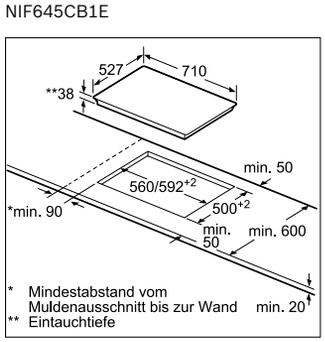


NKN775J17E

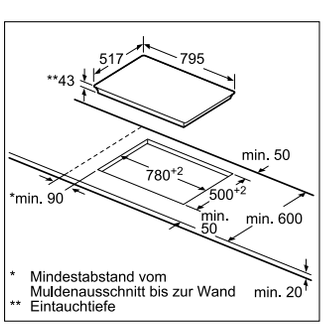


NKC845FB1D

# Dunstabzüge

# Wir kennen Ihren Geschmack nicht. Aber wir wissen, was dazu passt.

Eine Dunstabzugshaube ist dann perfekt, wenn sie sich optimal in Ihre Küche integriert: in Design, Funktionalität und Anforderung. Darum gibt es von Bosch verschiedene Bauformen und unterschiedliche Designlinien.

**Schrägessen-Design**
Wandessen im Schräg-Design bieten durch ihre schräge Form uneingeschränkte Kopffreiheit. Wenn beim Kochen besonders viel Dunst nach oben steigt, lassen sich die Fronten einfach nach oben klappen und Dampf, Fett und Gerüche ziehen ab. Die großzügige Glasfläche der Schrägesse wird an der Unterkante mit einer Edelstahlkante elegant abgeschlossen. Die 3 Leistungsstufen, die zusätzliche Intensivstufe als auch die Beleuchtung lassen sich einfach über die DirectSelect-Bedienung einstellen.

**Kubus-Design**
Die kompakten Dunstabzugshauben im Kubus-Design sind perfekt für kleine Räume und lassen sich mit integriertem CleanAir Modul besonders gut mit einem 60 cm breiten Kochfeld kombinieren. Durch ihre Plug & Play-Konstruktion sind sie schnell und leicht zu installieren.

**Box-Design**
Klare Linien und ein starker Auftritt: mit der Esse im Boxdesign vergrößern Sie optisch den Raum zwischen Esse und Kochfeld.

**Walmdach-Design**
Schlicht und stilvoll präsentieren sich unsere Walmdachessen. Sie bestehen vollständig aus Edelstahl und beeindrucken durch eine klassische Linienführung und den besonders flachen Abfall der Schräge.

**Flachschirmhauben**
Flachschirmhauben lassen sich bei Bedarf einfach herausziehen und verschwinden anschließend wieder unter dem Oberschrank.

**Zwischenhauben**
Bei Benutzung lassen sich Zwischenbauhauben schräg herausziehen und sind so nur während der Anwendung sichtbar.

**Unterbauhauben**
Unterbauhauben werden einfach unter einem entsprechenden Oberschrank oder frei an der Wand angebracht und sind so immer sichtbar.

# Serie 4 Wandessen im Schrägessen-Design und Serie 6 Wandesse im Kubus-Design

Green Technology inside

| Serie \| **4**<br>**DWJ97HM60 Schwarz** | **€ 1.214,00*** |
|---|---|

**Bauform**
- 90 cm
- Wandesse
- Schräg-Essen-Design

**Betriebsart und Leistung**
- Max. Förderleistung: 560 m³/h
- Geräusch min./max. Normalstufe: 55/66 dB**
- Geräuschwerte bei Umluftbetrieb: max. Normalstufe: 66 dB(A) re 1 pW (52 dB(A) re 20 µPa Schalldruck) Intensivstufe: 75 dB(A) re 1 pW (61 dB(A) re 20 µPa Schalldruck)
- Umluftleistung: max. Normalbetrieb 390 m³/h Intensivstufe 560 m³/h
- Integriertes Umluftmodul
- Nur für Umluftbetrieb einsetzbar

**Komfort**
- Beleuchtungsstärke: 90 lux
- Farbtemperatur: 3500 K
- Arbeitsplatzbeleuchtung mit 2 x 1,5W LED-Modul
- 3 Leistungsstufen und 1 Intensivstufe
- Intensivstufe mit automatischer Rückstellung
- Elektronische Steuerung
- DirectSelect-Bedienung mit LED-Anzeige
- Randabsaugung
- Filterabdeckung aus Glas
- Reinigungsfreundlicher Innenrahmen

**Umwelt und Sicherheit**
- Metallfettfilter, spülmaschinengeeignet

**Technische Informationen**
- Für Wandmontage über Kochstellen
- Schnellmontagebefestigung

**Maße**
- Gesamtanschlusswert: 263 W
- Gerätemaße (HxBxT): 370 x 890 x 499 mm

| Serie \| **4**<br>**DWJ67HM60 Schwarz** | **€ 1.087,00*** |
|---|---|

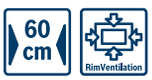


**Bauform**
- 60 cm
- Wandesse
- Schräg-Essen-Design

**Betriebsart und Leistung**
- Max. Förderleistung: 570 m³/h
- Umluftleistung: max. Normalbetrieb 380 m³/h Intensivstufe 570 m³/h
- Geräusch min./max. Normalstufe: 53/68 dB**
- Geräuschwerte bei Umluftbetrieb: max. Normalstufe: 68 dB(A) re 1 pW (54 dB(A) re 20 µPa Schalldruck) Intensivstufe: 74 dB(A) re 1 pW (61 dB(A) re 20 µPa Schalldruck)
- Integriertes Umluftmodul
- Nur für Umluftbetrieb einsetzbar

**Komfort**
- Beleuchtungsstärke: 90 lux
- Farbtemperatur: 3500 K
- Arbeitsplatzbeleuchtung mit 2 x 1,5W LED-Modul
- 3 Leistungsstufen und 1 Intensivstufe
- Intensivstufe mit automatischer Rückstellung
- Elektronische Steuerung
- DirectSelect-Bedienung mit LED-Anzeige
- Randabsaugung
- Filterabdeckung aus Glas
- Reinigungsfreundlicher Innenrahmen

**Umwelt und Sicherheit**
- Metallfettfilter, spülmaschinengeeignet

**Technische Informationen**
- Für Wandmontage über Kochstellen
- Schnellmontagebefestigung

**Maße**
- Gesamtanschlusswert: 263 W
- Gerätemaße (HxBxT): 370 x 590 x 499 mm

| Serie \| **6**<br>**DWI37JM60 Schwarz** | **€ 1.320,00*** |
|---|---|

**Bauform**
- 33 cm
- Wandesse
- Kubus-Design

**Betriebsart und Leistung**
- Max. Förderleistung: 400 m³/h
- Geräusch min./max. Normalstufe: 53/67 dB**
- Geräuschwerte bei Umluftbetrieb: max. Normalstufe: 67 dB(A) re 1 pW (54 dB(A) re 20 µPa Schalldruck) Intensivstufe: 69 dB(A) re 1 pW (56 dB(A) re 20 µPa Schalldruck)
- Umluftleistung: max. Normalbetrieb 320 m³/h Intensivstufe 400 m³/h
- Integriertes Umluftmodul
- Nur für Umluftbetrieb einsetzbar
- Bei Erstanlieferung CleanAir-Aktivkohlefilter enthalten
- EcoSilence Drive

**Komfort**
- Beleuchtungsstärke: 300 lux
- Farbtemperatur: 3500 K
- Arbeitsplatzbeleuchtung mit 2 x 1,5W LED-Modul
- 3 Leistungsstufen und 1 Intensivstufe
- Intensivstufe mit automatischer Rückstellung
- Elektronische Steuerung
- DirectSelect-Bedienung mit LED-Anzeige

**Umwelt und Sicherheit**
- Metallfettfilter, spülmaschinengeeignet

**Technische Informationen**
- Für Wandmontage über Kochstellen
- Schnellmontagebefestigung

**Maße**
- Gesamtanschlusswert: 143 W
- Gerätemaße (HxBxT): 501 x 330 x 291 mm

* Unverbindliche Preisempfehlung des Herstellers inkl. 20% Mwst. UPE gültig ab 01.11.2017.
** Gemäß EU-Regulierung Nr. 65/2014

# Serie 4 und Serie 2 Wandessen im Box-Design

| Serie \| **4**<br>**DWB96DM50 Edelstahl** | **€ 699,00*** |
|---|---|

90 cm

**Bauform**
- 90 cm
- Wandesse
- Box-Design

**Betriebsart und Leistung**
- Energie-Effizienzklasse: A**
- Durchschnittlicher Energieverbrauch: 43.9 kWh/Jahr**
- Lüfter-Effizienzklasse: A**
- Beleuchtungs-Effizienzklasse: A**
- Fettfilter-Effizienzklasse: D**
- Geräusch min./max. Normalstufe: 48/60 dB**
- Geräuschwerte nach EN 60704-3 und EN 60704-2-13 max. Normalstufe Abluftbetrieb: 60 dB(A) re 1 pW (48 dB(A) re 20 µPa Schalldruck)
- Wahlweise Abluft- oder Umluftbetrieb
- Für Umluftbetrieb ist ein Erstausstattungspaket oder CleanAir-Modul (Sonderzubehör) erforderlich
- Max. Lüfterleistung 580 m³/h bei Abluftbetrieb nach EN 61591

**Komfort**
- Beleuchtungsstärke: 221 lux
- Farbtemperatur: 3500 K
- Arbeitsplatzbeleuchtung mit 2 x 1,5W LED-Modul
- 3 Leistungsstufen und 1 Intensivstufe
- Intensivstufen mit automatischer Rückstellung
- Elektronische Steuerung
- DirectSelect-Bedienung mit LED-Anzeige

**Umwelt und Sicherheit**
- Metallfettfilter, spülmaschinengeeignet

**Technische Informationen**
- Für Wandmontage über Kochstellen

**Maße**
- Gesamtanschlusswert: 220 W
- Abluftstutzen Ø 150 mm (Ø 120 mm beiliegend)
- Gerätemaße Abluft (HxBxT): 635-965 x 900 x 500 mm
- Gerätemaße Umluft (HxBxT): 635-1075 x 900 x 500 mm
- Gerätemaße Umluft mit CleanAir Modul (HxBxT): 703 x 900 x 500 mm - Montage auf Außenkanal 833-1163 x 900 x 500 mm - Montage auf Innenkanal

**Sonderzubehör**
DHZ1225 Kaminverlängerung 1000 mm, Edelstahl
DHZ1235 Kaminverlängerung 1500 mm, Edelstahl
DSZ5201 CleanAir Aktivfilter (Ersatzbedarf)
DSZ6200 CleanAir - Modul
DWZ0DX0A0 Aktivfilter (Ersatzbedarf)
DWZ0DX0U0 Starterset für Umluftbetrieb
DWZ0XX0I0 Integriertes CleanAir-Modul
DZZ0XX0P0 CleanAir Aktivkohlefilter regenerierbar

| Serie \| **4**<br>**DWB66DM50 Edelstahl** | **€ 605,00*** |
|---|---|

60 cm

**Bauform**
- 60 cm
- Wandesse
- Box-Design

**Betriebsart und Leistung**
- Energie-Effizienzklasse: A**
- Durchschnittlicher Energieverbrauch: 44 kWh/Jahr**
- Lüfter-Effizienzklasse: A**
- Beleuchtungs-Effizienzklasse: A**
- Fettfilter-Effizienzklasse: C**
- Geräusch min./max. Normalstufe: 48/60 dB**
- Geräuschwerte nach EN 60704-3 und EN 60704-2-13 max. Normalstufe Abluftbetrieb: 60 dB(A) re 1 pW (48 dB(A) re 20 µPa Schalldruck)
- Wahlweise Abluft- oder Umluftbetrieb
- Für Umluftbetrieb ist ein Erstausstattungspaket oder CleanAir-Modul (Sonderzubehör) erforderlich
- Max. Lüfterleistung 580 m³/h bei Abluftbetrieb nach EN 61591

**Komfort**
- Beleuchtungsstärke: 250 lux
- Farbtemperatur: 3500 K
- Arbeitsplatzbeleuchtung mit 2 x 1,5W LED-Modul
- 3 Leistungsstufen und 1 Intensivstufe
- Intensivstufen mit automatischer Rückstellung
- Elektronische Steuerung
- DirectSelect-Bedienung mit LED-Anzeige

**Umwelt und Sicherheit**
- Metallfettfilter, spülmaschinengeeignet

**Technische Informationen**
- Für Wandmontage über Kochstellen

**Maße**
- Gesamtanschlusswert: 220 W
- Abluftstutzen Ø 150 mm (Ø 120 mm beiliegend)
- Gerätemaße Abluft (HxBxT): 635-965 x 600 x 500 mm
- Gerätemaße Umluft (HxBxT): 635-1075 x 600 x 500 mm
- Gerätemaße Umluft mit CleanAir Modul (HxBxT): 703 x 600 x 500 mm - Montage auf Außenkanal 833-1163 x 600 x 500 mm - Montage auf Innenkanal

**Sonderzubehör**
DHZ1225 Kaminverlängerung 1000 mm, Edelstahl
DHZ1235 Kaminverlängerung 1500 mm, Edelstahl
DSZ5201 CleanAir Aktivfilter (Ersatzbedarf)
DSZ6200 CleanAir - Modul
DWZ0DX0A0 Aktivfilter (Ersatzbedarf)
DWZ0DX0U0 Starterset für Umluftbetrieb
DWZ0XX0I0 Integriertes CleanAir-Modul
DZZ0XX0P0 CleanAir Aktivkohlefilter regenerierbar

| Serie \| **2**<br>**DWB96BC50 Edelstahl** | **€ 605,00*** |
|---|---|

90 cm

**Bauform**
- 90 cm
- Wandesse
- Box-Design

**Betriebsart und Leistung**
- Energie-Effizienzklasse: A**
- Durchschnittlicher Energieverbrauch: 43.4 kWh/Jahr**
- Lüfter-Effizienzklasse: A**
- Beleuchtungs-Effizienzklasse: A**
- Fettfilter-Effizienzklasse: C**
- Geräusch min./max. Normalstufe: 49/70 dB**
- Geräuschwerte nach EN 60704-3 und EN 60704-2-13 max. Normalstufe Abluftbetrieb: 70 dB(A) re 1 pW (58 dB(A) re 20 µPa Schalldruck)
- Wahlweise Abluft- oder Umluftbetrieb
- Für Umluftbetrieb ist ein Erstausstattungspaket oder CleanAir-Modul (Sonderzubehör) erforderlich
- Max. Lüfterleistung 590 m³/h bei Abluftbetrieb nach EN 61591

**Komfort**
- Beleuchtungsstärke: 90 lux
- Farbtemperatur: 3500 K
- Arbeitsplatzbeleuchtung mit 2 x 1,5W LED-Modul
- 3 Leistungsstufen
- Drucktastenschalter

**Umwelt und Sicherheit**
- Metallfettfilter, spülmaschinengeeignet

**Technische Informationen**
- Für Wandmontage über Kochstellen

**Maße**
- Gesamtanschlusswert: 220 W
- Abluftstutzen Ø 150 mm (Ø 120 mm beiliegend)
- Gerätemaße Abluft (HxBxT): 635-965 x 900 x 500 mm
- Gerätemaße Umluft (HxBxT): 635-1075 x 900 x 500 mm
- Gerätemaße Umluft mit CleanAir Modul (HxBxT): 703 x 900 x 500 mm - Montage auf Außenkanal 833-1163 x 900 x 500 mm - Montage auf Innenkanal

**Sonderzubehör**
DHZ1225 Kaminverlängerung 1000 mm, Edelstahl
DHZ1235 Kaminverlängerung 1500 mm, Edelstahl
DSZ5201 CleanAir Aktivfilter (Ersatzbedarf)
DSZ6200 CleanAir - Modul
DWZ0DX0A0 Aktivfilter (Ersatzbedarf)
DWZ0DX0U0 Starterset für Umluftbetrieb
DWZ0XX0I0 Integriertes CleanAir-Modul
DZZ0XX0P0 CleanAir Aktivkohlefilter regenerierbar

* Unverbindliche Preisempfehlung des Herstellers inkl. 20% Mwst. UPE gültig ab 01.11.2017.
** Gemäß EU-Regulierung Nr. 65/2014

# Serie 2 Wandessen im Box-Design und Walmdach-Design

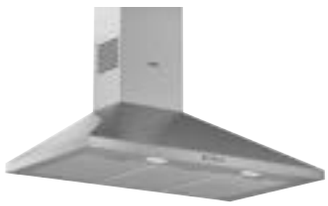

| Serie \| **2**<br>**DWB66BC50 Edelstahl** | **€ 510,00*** | Serie \| **2**<br>**DWP96BC50 Edelstahl** | **€ 485,00*** | Serie \| **2**<br>**DWP66BC50 Edelstahl** | **€ 390,00*** |
|---|---|---|---|---|---|
| 60 cm | | 90 cm | | 60 cm | |
| **Bauform**<br>- 60 cm<br>- Wandesse<br>- Box-Design | | **Bauform**<br>- 90 cm<br>- Wandesse<br>- Walmdach-Design | | **Bauform**<br>- 60 cm<br>- Wandesse<br>- Walmdach-Design | |
| **Betriebsart und Leistung**<br>- Energie-Effizienzklasse: A**<br>- Durchschnittlicher Energieverbrauch: 44.2 kWh/Jahr**<br>- Lüfter-Effizienzklasse: A**<br>- Beleuchtungs-Effizienzklasse: A**<br>- Fettfilter-Effizienzklasse: B**<br>- Geräusch min./max. Normalstufe: 48/69 dB**<br>- Geräuschwerte nach EN 60704-3 und EN 60704-2-13 max. Normalstufe Abluftbetrieb: 69 dB(A) re 1 pW (57 dB(A) re 20 µPa Schalldruck)<br>- Wahlweise Abluft- oder Umluftbetrieb<br>- Für Umluftbetrieb ist ein Starterset (Sonderzubehör) erforderlich<br>- Max. Lüfterleistung 590 m³/h bei Abluftbetrieb nach EN 61591 | | **Betriebsart und Leistung**<br>- Energie-Effizienzklasse: A**<br>- Durchschnittlicher Energieverbrauch: 37.8 kWh/Jahr**<br>- Lüfter-Effizienzklasse: A**<br>- Beleuchtungs-Effizienzklasse: A**<br>- Fettfilter-Effizienzklasse: C**<br>- Geräusch min./max. Normalstufe: 51/69 dB**<br>- Geräuschwerte nach EN 60704-3 und EN 60704-2-13 max. Normalstufe Abluftbetrieb: 69 dB(A) re 1 pW (57 dB(A) re 20 µPa Schalldruck)<br>- Wahlweise Abluft- oder Umluftbetrieb<br>- Für Umluftbetrieb ist ein Starterset (Sonderzubehör) erforderlich<br>- Max. Lüfterleistung 650 m³/h bei Abluftbetrieb nach EN 61591 | | **Betriebsart und Leistung**<br>- Energie-Effizienzklasse: A**<br>- Durchschnittlicher Energieverbrauch: 39.9 kWh/Jahr**<br>- Lüfter-Effizienzklasse: A**<br>- Beleuchtungs-Effizienzklasse: A**<br>- Fettfilter-Effizienzklasse: C**<br>- Geräusch min./max. Normalstufe: 49/69 dB**<br>- Geräuschwerte nach EN 60704-3 und EN 60704-2-13 max. Normalstufe Abluftbetrieb: 69 dB(A) re 1 pW (57 dB(A) re 20 µPa Schalldruck)<br>- Wahlweise Abluft- oder Umluftbetrieb<br>- Für Umluftbetrieb ist ein Starterset (Sonderzubehör) erforderlich<br>- Max. Lüfterleistung 570 m³/h bei Abluftbetrieb nach EN 61591 | |
| **Komfort**<br>- Beleuchtungsstärke: 99 lux<br>- Farbtemperatur: 3500 K<br>- Arbeitsplatzbeleuchtung mit 2 x 1,5W LED-Modul<br>- 3 Leistungsstufen<br>- Drucktastenschalter | | **Komfort**<br>- Beleuchtungsstärke: 94 lux<br>- Farbtemperatur: 3500 K<br>- Arbeitsplatzbeleuchtung mit 2 x 1,5W LED-Modul<br>- 3 Leistungsstufen<br>- Drucktastenschalter | | **Komfort**<br>- Beleuchtungsstärke: 104 lux<br>- Farbtemperatur: 3500 K<br>- Arbeitsplatzbeleuchtung mit 2 x 1,5W LED-Modul<br>- 3 Leistungsstufen<br>- Drucktastenschalter | |
| **Umwelt und Sicherheit**<br>- Metallfettfilter, spülmaschinengeeignet | | **Umwelt und Sicherheit**<br>- Metallfettfilter, spülmaschinengeeignet | | **Umwelt und Sicherheit**<br>- Metallfettfilter, spülmaschinengeeignet | |
| **Technische Informationen**<br>- Für Wandmontage über Kochstellen | | **Technische Informationen**<br>- Für Wandmontage über Kochstellen | | **Technische Informationen**<br>- Für Wandmontage über Kochstellen | |
| **Maße**<br>- Gesamtanschlusswert: 220 W<br>- Abluftstutzen Ø 150 mm (Ø 120 mm beiliegend)<br>- Gerätemaße Abluft (HxBxT): 635-965 x 600 x 500 mm<br>- Gerätemaße Umluft (HxBxT): 635-1075 x 600 x 500 mm<br>- Gerätemaße Umluft mit CleanAir Modul (HxBxT): 703 x 600 x 500 mm - Montage auf Außenkanal 833-1163 x 600 x 500 mm - Montage auf Innenkanal | | **Maße**<br>- Gesamtanschlusswert: 220 W<br>- Abluftstutzen Ø 150 mm (Ø 120 mm beiliegend)<br>- Gerätemaße Abluft (HxBxT): 799-975 x 900 x 500 mm<br>- Gerätemaße Umluft (HxBxT): 799-975 x 900 x 500 mm | | **Maße**<br>- Gesamtanschlusswert: 220 W<br>- Abluftstutzen Ø 150 mm (Ø 120 mm beiliegend)<br>- Gerätemaße Abluft (HxBxT): 799-975 x 600 x 500 mm<br>- Gerätemaße Umluft (HxBxT): 799-975 x 600 x 500 mm | |
| **Sonderzubehör**<br>DHZ1225 Kaminverlängerung 1000 mm, Edelstahl<br>DHZ1235 Kaminverlängerung 1500 mm, Edelstahl<br>DSZ5201 CleanAir Aktivfilter (Ersatzbedarf)<br>DSZ6200 CleanAir - Modul<br>DWZ0DX0A0 Aktivfilter (Ersatzbedarf)<br>DWZ0DX0U0 Starterset für Umluftbetrieb<br>DWZ0XX0I0 Integriertes CleanAir-Modul<br>DZZ0XX0P0 CleanAir Aktivkohlefilter regenerierbar | | **Sonderzubehör**<br>DHZ1224 Kaminverlängerung 500 mm, Edelstahl<br>DHZ1234 Kaminverlängerung 750 mm Edelstahl<br>DHZ5275 Starterset für Umluftbetrieb<br>DHZ5276 Aktivkohlefilter (Ersatzbedarf) | | **Sonderzubehör**<br>DHZ1224 Kaminverlängerung 500 mm, Edelstahl<br>DHZ1234 Kaminverlängerung 750 mm Edelstahl<br>DHZ5275 Starterset für Umluftbetrieb<br>DHZ5276 Aktivkohlefilter (Ersatzbedarf) | |

* Unverbindliche Preisempfehlung des Herstellers inkl. 20% Mwst. UPE gültig ab 01.11.2017.
** Gemäß EU-Regulierung Nr. 65/2014

# Serie 8 und Serie 6 Flachschirmhauben

| Serie \| **6**<br>**DFR097T50 Edelstahl** | **€ 998,00*** | Serie \| **8**<br>**DFS067J50 Edelstahl** | **€ 1.019,00*** | Serie \| **6**<br>**DFR067T50 Edelstahl** | **€ 888,00*** |
|---|---|---|---|---|---|
| 90 cm, EcoSilence Drive | | 60 cm, EcoSilence Drive | | 60 cm, EcoSilence Drive | |
| **Bauform**<br>- 90 cm<br>- Flachschirmhaube | | **Bauform**<br>- 60 cm<br>- Flachschirmhaube | | **Bauform**<br>- 60 cm<br>- Flachschirmhaube | |
| **Betriebsart und Leistung**<br>- Energie-Effizienzklasse: A**<br>- Durchschnittlicher Energieverbrauch: 34.7 kWh/Jahr**<br>- Lüfter-Effizienzklasse: A**<br>- Beleuchtungs-Effizienzklasse: A**<br>- Fettfilter-Effizienzklasse: B**<br>- Geräusch min./max. Normalstufe: 42/54 dB**<br>- Geräuschwerte nach EN 60704-3 und EN 60704-2-13 bei Abluftbetrieb: Max. Normalstufe: 54 dB(A) re 1 pW (41 dB(A) re 20 µPa Schalldruck) Intensivstufe: 66 dB(A) re 1 pW (54 dB(A) re 20 µPa Schalldruck)<br>- Wahlweise Abluft- oder Umluftbetrieb<br>- Für Umluftbetrieb ist ein Erstausstattungspaket oder CleanAir-Modul (Sonderzubehör) erforderlich<br>- EcoSilence Drive<br>- 3 Leistungsstufen und 2 Intensivstufe<br>- Lüfterleistung bei Abluftbetrieb nach EN 61591: max. Normalstufe 400 m³/h, Intensivstufe 700 m³/h | | **Betriebsart und Leistung**<br>- Energie-Effizienzklasse: A**<br>- Durchschnittlicher Energieverbrauch: 34.1 kWh/Jahr**<br>- Lüfter-Effizienzklasse: A**<br>- Beleuchtungs-Effizienzklasse: A**<br>- Fettfilter-Effizienzklasse: B**<br>- Geräusch min./max. Normalstufe: 40/54 dB**<br>- Geräuschwerte nach EN 60704-3 und EN 60704-2-13 bei Abluftbetrieb: Max. Normalstufe: 54 dB(A) re 1 pW (40 dB(A) re 20 µPa Schalldruck) Intensivstufe: 66 dB(A) re 1 pW (52 dB(A) re 20 µPa Schalldruck)<br>- Wahlweise Abluft- oder Umluftbetrieb<br>- Für Umluftbetrieb ist ein Erstausstattungspaket oder CleanAir-Modul (Sonderzubehör) erforderlich<br>- EcoSilence Drive<br>- 3 Leistungsstufen und 2 Intensivstufen<br>- Lüfterleistung bei Abluftbetrieb nach EN 61591: max. Normalstufe 400 m³/h, Intensivstufe 700 m³/h | | **Betriebsart und Leistung**<br>- Energie-Effizienzklasse: A**<br>- Durchschnittlicher Energieverbrauch: 34.1 kWh/Jahr**<br>- Lüfter-Effizienzklasse: A**<br>- Beleuchtungs-Effizienzklasse: A**<br>- Fettfilter-Effizienzklasse: B**<br>- Geräusch min./max. Normalstufe: 40/54 dB**<br>- Geräuschwerte nach EN 60704-3 und EN 60704-2-13 bei Abluftbetrieb: Max. Normalstufe: 54 dB(A) re 1 pW (40 dB(A) re 20 µPa Schalldruck) Intensivstufe: 66 dB(A) re 1 pW (52 dB(A) re 20 µPa Schalldruck)<br>- Wahlweise Abluft- oder Umluftbetrieb<br>- Für Umluftbetrieb ist ein Erstausstattungspaket oder CleanAir-Modul (Sonderzubehör) erforderlich<br>- EcoSilence Drive<br>- 3 Leistungsstufen und 2 Intensivstufen<br>- Lüfterleistung bei Abluftbetrieb nach EN 61591: max. Normalstufe 400 m³/h, Intensivstufe 700 m³/h | |
| **Komfort**<br>- SoftLight<br>- Beleuchtungsstärke: 569 lux<br>- Farbtemperatur: 3500 K<br>- Arbeitsplatzbeleuchtung mit 2 x 3 W Power LED-Modulen<br>- Dimm-Funktion<br>- Bedienung vorne oder oben einsetzbar<br>- Elektronische Steuerung über Kurzhubtasten mit Digitalanzeige<br>- Intensivstufe mit automatischer Rückstellung<br>- Gebläsenachlauf wählbar (1-9 Minuten) | | **Komfort**<br>- SoftLight<br>- Beleuchtungsstärke: 683 lux<br>- Farbtemperatur: 3500 K<br>- Arbeitsplatzbeleuchtung mit 2 x 3 W Power LED-Modulen<br>- Dimm-Funktion<br>- Elektronische Steuerung über DirectSelect-Bedienung mit Lichtlinie<br>- Intensivstufe mit automatischer Rückstellung<br>- Gebläsenachlauf 10 Minuten | | **Komfort**<br>- SoftLight<br>- Beleuchtungsstärke: 683 lux<br>- Farbtemperatur: 3500 K<br>- Arbeitsplatzbeleuchtung mit 2 x 3 W Power LED-Modulen<br>- Dimm-Funktion<br>- Bedienung vorne oder oben einsetzbar<br>- Elektronische Steuerung über Kurzhubtasten mit Digitalanzeige<br>- Intensivstufe mit automatischer Rückstellung<br>- Gebläsenachlauf wählbar (1-9 Minuten) | |
| **Umwelt und Sicherheit**<br>- Metallfettfilter, spülmaschinengeeignet<br>- Filterabdeckung aus Edelstahl, gelocht und spülmaschinengeeignet<br>- Filtersättigungsanzeige für Metallfett- und Aktivkohlefilter | | **Umwelt und Sicherheit**<br>- Metallfettfilter, spülmaschinengeeignet<br>- Filterabdeckung aus Edelstahl, gelocht und spülmaschinengeeignet<br>- Sättigungsanzeige für Metallfettfilter | | **Umwelt und Sicherheit**<br>- Metallfettfilter, spülmaschinengeeignet<br>- Filterabdeckung aus Edelstahl, gelocht und spülmaschinengeeignet<br>- Sättigungsanzeige für Metall- und Aktivkohlefilter | |
| **Technische Informationen**<br>- Zum Einbau in einen 60 cm oder 90 cm breiten Spezial-Oberschrank<br>- Schnellmontagebefestigung<br>- Griffleiste als Sonderzubehör | | **Technische Informationen**<br>- Zum Einbau in einen 60 cm breiten Spezial-Oberschrank<br>- Schnellmontagebefestigung | | **Technische Informationen**<br>- Zum Einbau in einen 60 cm breiten Spezial-Oberschrank<br>- Schnellmontagebefestigung<br>- Griffleiste als Sonderzubehör | |
| **Maße**<br>- Gesamtanschlusswert: 146 W<br>- Abluftstutzen Ø 150 mm (Ø 120 mm beiliegend)<br>- Einbaumaße (HxBxT): 385 x 524 x 290 mm<br>- Gerätemaße (HxBxT): 426 x 898 x 290 mm | | **Maße**<br>- Gesamtanschlusswert: 146 W<br>- Abluftstutzen Ø 150 mm (Ø 120 mm beiliegend)<br>- Einbaumaße (HxBxT): 385 x 524 x 290 mm<br>- Gerätemaße (HxBxT): 426 x 598 x 290 mm | | **Maße**<br>- Gesamtanschlusswert: 146 W<br>- Abluftstutzen Ø 150 mm (Ø 120 mm beiliegend)<br>- Einbaumaße (HxBxT): 385 x 524 x 290 mm<br>- Gerätemaße (HxBxT): 426 x 598 x 290 mm | |
| **Sonderzubehör**<br>DSZ4561 Aktivfilter (Ersatzbedarf)<br>DSZ4565 Starterset für Umluftbetrieb<br>DSZ4683 CleanAir - Modul<br>DWZ0IT0P0 CleanAir - Aktivkohlefilter regenerierbar<br>DSZ4952 Griffleiste weiß<br>DSZ4955 Griffleiste edelstahl<br>DSZ4956 Griffleiste schwarz | | **Sonderzubehör**<br>DSZ4565 Starterset für Umluftbetrieb<br>DSZ4683 CleanAir - Modul<br>DWZ0IT0P0 CleanAir - Aktivkohlefilter regenerierbar<br>DSZ4561 Aktivfilter (Ersatzbedarf) | | **Sonderzubehör**<br>DSZ4565 Starterset für Umluftbetrieb<br>DSZ4683 CleanAir - Modul<br>DWZ0IT0P0 CleanAir - Aktivkohlefilter regenerierbar<br>DSZ4561 Aktivfilter (Ersatzbedarf)<br>DSZ4652 Griffleiste weiß<br>DSZ4655 Griffleiste edelstahl<br>DSZ4656 Griffleiste schwarz | |

* Unverbindliche Preisempfehlung des Herstellers inkl. 20% Mwst. UPE gültig ab 01.11.2017.
** Gemäß EU-Regulierung Nr. 65/2014

# Serie 4 und Serie 2 Flachschirmhauben

| Serie \| **4**<br>**DFR067A50 Grau-metallic** | **€ 628,00*** |
|---|---|

60 cm | EcoSilence Drive

**Bauform**
- 60 cm
- Flachschirmhaube

**Betriebsart und Leistung**
- Energie-Effizienzklasse: A**
- Durchschnittlicher Energieverbrauch: 35.3 kWh/Jahr**
- Lüfter-Effizienzklasse: A**
- Beleuchtungs-Effizienzklasse: A**
- Fettfilter-Effizienzklasse: B**
- Geräusch min./max. Normalstufe: 43/55 dB**
- Geräuschwerte nach EN 60704-3 und EN 60704-2-13 bei Abluftbetrieb: Max. Normalstufe: 55 dB(A) re 1 pW (41 dB(A) re 20 µPa Schalldruck) Intensivstufe: 68 dB(A) re 1 pW (54 dB(A) re 20 µPa Schalldruck)
- Wahlweise Abluft- oder Umluftbetrieb
- Für Umluftbetrieb ist ein Erstausstattungspaket oder CleanAir-Modul (Sonderzubehör) erforderlich
- EcoSilence Drive
- 3 Leistungsstufen und 1 Intensivstufe
- Lüfterleistung bei Abluftbetrieb nach EN 61591: max. Normalstufe 400 m³/h, Intensivstufe 740 m³/h

**Komfort**
- Beleuchtungsstärke: 683 lux
- Farbtemperatur: 3500 K
- Arbeitsplatzbeleuchtung mit 2 x 3 W Power LED-Modulen
- Intensivstufe mit automatischer Rückstellung
- Gebläsenachlauf 10 Minuten
- Kurzhubtasten mit LED-Anzeige

**Umwelt und Sicherheit**
- Metallfettfilter, spülmaschinengeeignet

**Technische Informationen**
- Zum Einbau in einen 60 cm breiten Spezial-Oberschrank
- Schnellmontagebefestigung
- Griffleiste als Sonderzubehör

**Maße**
- Gesamtanschlusswert: 146 W
- Abluftstutzen Ø 150 mm (Ø 120 mm beiliegend)
- Einbaumaße (HxBxT): 385 x 524 x 290 mm
- Gerätemaße (HxBxT): 426 x 598 x 290 mm

**Sonderzubehör**
DSZ4565 Starterset für Umluftbetrieb
DSZ4683 CleanAir - Modul
DWZ0IT0P0 CleanAir - Aktivkohlefilter regenerierbar
DSZ4561 Aktivfilter (Ersatzbedarf)
DSZ4652 Griffleiste weiß
DSZ4655 Griffleiste edelstahl
DSZ4656 Griffleiste schwarz

| Serie \| **4**<br>**DFL064A50 Grau-metallic** | **€ 488,00*** |
|---|---|

60 cm | EcoSilence Drive

**Bauform**
- 60 cm
- Flachschirmhaube

**Betriebsart und Leistung**
- Energie-Effizienzklasse: A**
- Durchschnittlicher Energieverbrauch: 20.1 kWh/Jahr**
- Lüfter-Effizienzklasse: A**
- Beleuchtungs-Effizienzklasse: A**
- Fettfilter-Effizienzklasse: C**
- Geräusch min./max. Normalstufe: 53/59 dB**
- Geräuschwerte nach EN 60704-3 und EN 60704-2-13 bei Abluftbetrieb: Max. Normalstufe: 59 dB(A) re 1 pW (45 dB(A) re 20 µPa Schalldruck) Intensivstufe: 69 dB(A) re 1 pW (55 dB(A) re 20 µPa Schalldruck)
- Wahlweise Abluft- oder Umluftbetrieb
- Für Umluftbetrieb ist ein Erstausstattungspaket oder CleanAir-Modul (Sonderzubehör) erforderlich
- EcoSilence Drive
- 3 Leistungsstufen und 1 Intensivstufe
- Lüfterleistung bei Abluftbetrieb nach EN 61591: max. Normalstufe 270 m³/h, Intensivstufe 420 m³/h

**Komfort**
- Beleuchtungsstärke: 683 lux
- Farbtemperatur: 3500 K
- Arbeitsplatzbeleuchtung mit 2 x 3 W Power LED-Modulen
- Intensivstufe mit automatischer Rückstellung
- Gebläsenachlauf 10 Minuten
- Kurzhubtasten mit LED-Anzeige

**Umwelt und Sicherheit**
- Metallfettfilter, spülmaschinengeeignet

**Technische Informationen**
- Zum Einbau in einen 60 cm breiten Spezial-Oberschrank
- Griffleiste als Sonderzubehör

**Maße**
- Gesamtanschlusswert: 76 W
- Abluftstutzen Ø 150 mm (Ø 120 mm beiliegend)
- Einbaumaße (HxBxT): 162 x 526 x 290 mm
- Gerätemaße (HxBxT): 203 x 598 x 290 mm

**Sonderzubehör**
DSZ4545 Starterset für Umluftbetrieb
DSZ4683 CleanAir - Modul
DWZ0IT0P0 CleanAir - Aktivkohlefilter regenerierbar
DSZ4551 Aktivfilter (Ersatzbedarf)
DSZ4652 Griffleiste weiß
DSZ4655 Griffleiste edelstahl
DSZ4656 Griffleiste schwarz

| Serie \| **2**<br>**DFL064W50 Grau-metallic** | **€ 307,00*** |
|---|---|

60 cm

**Bauform**
- 60 cm
- Flachschirmhaube

**Betriebsart und Leistung**
- Energie-Effizienzklasse: C**
- Durchschnittlicher Energieverbrauch: 66.3 kWh/Jahr**
- Lüfter-Effizienzklasse: C**
- Beleuchtungs-Effizienzklasse: E**
- Fettfilter-Effizienzklasse: B**
- Geräusch min./max. Normalstufe: 59/68 dB**
- Geräuschwerte nach EN 60704-3 und EN 60704-2-13 bei Abluftbetrieb: Max. Normalstufe: 68 dB(A) re 1 pW (54 dB(A) re 20 µPa Schalldruck)
- Wahlweise Abluft- oder Umluftbetrieb
- Für Umluftbetrieb ist ein Starterset (Sonderzubehör) erforderlich
- 3 Leistungsstufen
- Lüfterleistung bei Abluftbetrieb nach EN 61591: max. Normalstufe 400 m³/h

**Komfort**
- Beleuchtungsstärke: 403 lux
- Farbtemperatur: 2700 K
- Arbeitsplatzbeleuchtung mit 2 x Halogenlampen 20W
- Wippenschalter
- Automatisches Ein- und Ausschalten bei Betätigung der beweglichen Filterfläche

**Umwelt und Sicherheit**
- Metallfettfilter, spülmaschinengeeignet

**Technische Informationen**
- Zum Einbau in einen 60 cm breiten Spezial-Oberschrank
- Griffleiste als Sonderzubehör

**Maße**
- Gesamtanschlusswert: 145 W
- Abluftstutzen Ø 150 mm (Ø 120 mm beiliegend)
- Einbaumaße (HxBxT): 162 x 526 x 290 mm
- Gerätemaße (HxBxT): 203 x 598 x 290 mm

**Sonderzubehör**
DSZ4545 Starterset für Umluftbetrieb
DSZ4551 Aktivfilter (Ersatzbedarf)
DSZ4652 Griffleiste weiß
DSZ4655 Griffleiste edelstahl
DSZ4656 Griffleiste schwarz

* Unverbindliche Preisempfehlung des Herstellers inkl. 20% Mwst. UPE gültig ab 01.11.2017.
** Gemäß EU-Regulierung Nr. 65/2014

# Serie 2 Zwischenbauhauben und Serie 4 Unterbauhaube

| Serie \| **2**<br>**DEM66AC00 Silber** | **€ 399,00*** | Serie \| **2**<br>**DEM63AC00 Silber** | **€ 304,00*** | Serie \| **4**<br>**DHU965E Edelstahl** | **€ 541,00*** |
|---|---|---|---|---|---|
| 60 cm | | 60 cm | | 90 cm | |
| **Bauform**<br>- 60 cm<br>- Zwischenbauhaube | | **Bauform**<br>- 60 cm<br>- Zwischenbauhaube | | **Bauform**<br>- 90 cm<br>- Unterbauhaube | |
| **Betriebsart und Leistung**<br>- Energie-Effizienzklasse: B*<br>- Durchschnittlicher Energieverbrauch: 68.4 kWh/Jahr*<br>- Lüfter-Effizienzklasse: B*<br>- Beleuchtungs-Effizienzklasse: A*<br>- Fettfilter-Effizienzklasse: C*<br>- Geräusch min./max. Normalstufe: 49/70 dB<br>- Geräuschwerte nach EN 60704-3 und EN 60704-2-13 max. Normalstufe Abluftbetrieb: 70 dB(A) re 1 pW (56 dB(A) re 20 µPa Schalldruck)<br>- Wahlweise Abluft- oder Umluftbetrieb<br>- 3 Leistungsstufen<br>- Abluftleistung nach EN 61591 max. 620 $m^3$/h | | **Betriebsart und Leistung**<br>- Energie-Effizienzklasse: D*<br>- Durchschnittlicher Energieverbrauch: 65.7 kWh/Jahr*<br>- Lüfter-Effizienzklasse: E*<br>- Beleuchtungs-Effizienzklasse: A*<br>- Fettfilter-Effizienzklasse: C*<br>- Geräusch min./max. Normalstufe: 52/62 dB<br>- Geräuschwerte nach EN 60704-3 und EN 60704-2-13 max. Normalstufe Abluftbetrieb: 62 dB(A) re 1 pW (48 dB(A) re 20 µPa Schalldruck)<br>- Wahlweise Abluft- oder Umluftbetrieb<br>- 3 Leistungsstufen<br>- Abluftleistung nach EN 61591 max. 360 $m^3$/h | | **Betriebsart und Leistung**<br>- Energie-Effizienzklasse: D**<br>- Durchschnittlicher Energieverbrauch: 110.9 kWh/Jahr**<br>- Lüfter-Effizienzklasse: E**<br>- Beleuchtungs-Effizienzklasse: F**<br>- Fettfilter-Effizienzklasse: C**<br>- Geräuschwerte nach EN 60704-3 und EN 60704-2-13 max. Normalstufe Abluftbetrieb: 68 dB(A) re 1 pW (54 dB(A) re 20 µPa Schalldruck)<br>- Geräusch min./max. Normalstufe: 47/68 dB**<br>- Wahlweise Abluft- oder Umluftbetrieb<br>- 3 Leistungsstufen<br>- Max. Lüfterleistung 360 $m^3$/h bei Abluftbetrieb nach EN 61591 | |
| **Komfort**<br>- Beleuchtungsstärke: 188 lux<br>- Farbtemperatur: 2700 K<br>- Arbeitsplatzbeleuchtung mit 2 x LED 3W E14<br>- Drucktastenschalter | | **Komfort**<br>- Beleuchtungsstärke: 188 lux<br>- Farbtemperatur: 2700 K<br>- Arbeitsplatzbeleuchtung mit 2 x LED 3W E14<br>- Drucktastenschalter | | **Komfort**<br>- Beleuchtungsstärke: 118 lux<br>- Farbtemperatur: 2800 K<br>- Arbeitsplatzbeleuchtung mit Halogenlampen 2 x 20 W<br>- Elektronische Steuerung über Kurzhubtasten | |
| **Umwelt und Sicherheit**<br>- Metallfettfilter, spülmaschinengeeignet | | **Umwelt und Sicherheit**<br>- Metallfettfilter, spülmaschinengeeignet | | **Umwelt und Sicherheit**<br>- Metallfettfilter, spülmaschinengeeignet | |
| **Technische Informationen**<br>- Zur Montage zwischen Hängeschränken<br>- Abluftbetrieb nach hinten oder oben möglich | | **Technische Informationen**<br>- Zur Montage zwischen Hängeschränken<br>- Abluftbetrieb nach hinten oder oben möglich | | **Technische Informationen**<br>- Zur Montage unter einem Hängeschrank oder an der Wand | |
| **Maße**<br>- Gesamtanschlusswert: 126 W<br>- Abluftstutzen Ø 120 mm, 150 mm mit Rückstauklappe<br>- Gerätemaße Abluft (HxBxT): 402 x 599 x 271 mm<br>- Gerätemaße Umluft mit Starterset (HxBxT): 402 x 599 x 271 mm | | **Maße**<br>- Gesamtanschlusswert: 126 W<br>- Abluftstutzen Ø 150 mm, 120 mm mit Rückstauklappe<br>- Gerätemaße Abluft (HxBxT): 402 x 599 x 271 mm<br>- Gerätemaße Umluft mit Starterset (HxBxT): 402 x 599 x 271 mm | | **Maße**<br>- Gesamtanschlusswert: 200 W<br>- Abluftstutzen ø 120 mm<br>- Gerätemaße Abluft (HxBxT): 120 x 898 x 500 mm<br>- Gerätemaße Umluft mit Starterset (HxBxT): 120 x 898 x 500 mm | |
| **Sonderzubehör**<br>DWZ0IM0A0 Aktivfilter für Umluftbetrieb | | **Sonderzubehör**<br>DWZ0IM0A0 Aktivfilter für Umluftbetrieb | | **Sonderzubehör**<br>DHZ2400 Aktivkohlefilter | |

* Unverbindliche Preisempfehlung des Herstellers inkl. 20% Mwst. UPE gültig ab 01.11.2017.
** Gemäß EU-Regulierung Nr. 65/2014

# Serie 4 Unterbauhauben

| Serie \| **4**<br>**DHU665E Edelstahl** | **€ 445,00*** |
|---|---|

60 cm

**Bauform**
- 60 cm
- Unterbauhaube

**Betriebsart und Leistung**
- Energie-Effizienzklasse: D**
- Durchschnittlicher Energieverbrauch: 110.9 kWh/Jahr**
- Lüfter-Effizienzklasse: E**
- Beleuchtungs-Effizienzklasse: F**
- Fettfilter-Effizienzklasse: C**
- Geräusch min./max. Normalstufe: 47/68 dB**
- Geräuschwerte nach EN 60704-3 und EN 60704-2-13 max. Normalstufe Abluftbetrieb: 68 dB(A) re 1 pW (54 dB(A) re 20 µPa Schalldruck)
- Wahlweise Abluft- oder Umluftbetrieb
- 3 Leistungsstufen
- Max. Lüfterleistung 360 m³/h bei Abluftbetrieb nach EN 6159

**Komfort**
- Beleuchtungsstärke: 118 lux
- Farbtemperatur: 2800 K
- Arbeitsplatzbeleuchtung mit Halogenlampen 2 x 20 W
- Elektronische Steuerung über Kurzhubtasten

**Umwelt und Sicherheit**
- Metallfettfilter, spülmaschinengeeignet

**Technische Informationen**
- Zur Montage unter einem Hängeschrank oder an der Wand

**Maße**
- Gesamtanschlusswert: 200 W
- Abluftstutzen ø 120 mm
- Gerätemaße Abluft (HxBxT): 120 x 598 x 500 mm
- Gerätemaße Umluft mit Starterset (HxBxT): 120 x 598 x 500 mm

**Sonderzubehör**
DHZ2400 Aktivkohlefilter

| Serie \| **4**<br>**DUL63CC50 Edelstahl** | **€ 339,00*** |
|---|---|

60 cm

**Bauform**
- 60 cm
- Unterbauhaube

**Betriebsart und Leistung**
- Energie-Effizienzklasse: D**
- Durchschnittlicher Energieverbrauch: 93.6 kWh/Jahr**
- Lüfter-Effizienzklasse: E**
- Beleuchtungs-Effizienzklasse: E**
- Fettfilter-Effizienzklasse: C**
- Geräusch min./max. Normalstufe: 56/72 dB**
- Geräuschwerte nach EN 60704-3 und EN 60704-2-13 max. Normalstufe Abluftbetrieb: 72 dB(A) re 1 pW (58 dB(A) re 20 µPa Schalldruck)
- Wahlweise Abluft- oder Umluftbetrieb
- 3 Leistungsstufen
- Max. Lüfterleistung 350 m³/h bei Abluftbetrieb nach EN 61591

**Komfort**
- Beleuchtungsstärke: 45 lux
- Farbtemperatur: 3000 K
- Drucktastenschalter

**Umwelt und Sicherheit**
- Metallfettfilter, spülmaschinengeeignet
- Stufenlos verstellbarer Luftleitschirm aus Glas

**Technische Informationen**
- Zur Montage unter einem Hängeschrank oder an der Wand

**Maße**
- Gesamtanschlusswert: 146 W
- Abluftstutzen Ø 120 mm, 100 mm
- Gerätemaße Abluft (HxBxT): 150 x 600 x 482 mm
- Gerätemaße Umluft mit Starterset (HxBxT): 150 x 600 x 482 mm

**Sonderzubehör**
DHZ2701 Aktivkohlefilter

| Serie \| **4**<br>**DUL63CC20 Weiß** | **€ 292,00*** |
|---|---|

60 cm

**Bauform**
- 60 cm
- Unterbauhaube

**Betriebsart und Leistung**
- Energie-Effizienzklasse: D**
- Durchschnittlicher Energieverbrauch: 93.6 kWh/Jahr**
- Lüfter-Effizienzklasse: E**
- Beleuchtungs-Effizienzklasse: E**
- Fettfilter-Effizienzklasse: C**
- Geräusch min./max. Normalstufe: 56/72 dB**
- Geräuschwerte nach EN 60704-3 und EN 60704-2-13 max. Normalstufe Abluftbetrieb: 72 dB(A) re 1 pW (58 dB(A) re 20 µPa Schalldruck)
- Wahlweise Abluft- oder Umluftbetrieb
- 3 Leistungsstufen
- Max. Lüfterleistung 350 m³/h bei Abluftbetrieb nach EN 61591

**Komfort**
- Beleuchtungsstärke: 45 lux
- Farbtemperatur: 3000 K
- Drucktastenschalter

**Umwelt und Sicherheit**
- Metallfettfilter, spülmaschinengeeignet
- Stufenlos verstellbarer Luftleitschirm aus Glas

**Technische Informationen**
- Zur Montage unter einem Hängeschrank oder an der Wand

**Maße**
- Gesamtanschlusswert: 146 W
- Abluftstutzen Ø 120 mm, 100 mm
- Gerätemaße Abluft (HxBxT): 150 x 600 x 482 mm
- Gerätemaße Umluft mit Starterset (HxBxT): 150 x 600 x 482 mm

**Sonderzubehör**
DHZ2701 Aktivkohlefilter

* Unverbindliche Preisempfehlung des Herstellers inkl. 20% Mwst. UPE gültig ab 01.11.2017.
** Gemäß EU-Regulierung Nr. 65/2014

# Serie 4 und Serie 2 Unterbauhauben

Serie | **4**
**DUL63CC40 Braun** **€ 292,00***

60 cm

**Bauform**
- 60 cm
- Unterbauhaube

**Betriebsart und Leistung**
- Energie-Effizienzklasse: D**
- Durchschnittlicher Energieverbrauch: 93.6 kWh/Jahr**
- Lüfter-Effizienzklasse: E**
- Beleuchtungs-Effizienzklasse: E**
- Fettfilter-Effizienzklasse: C**
- Geräusch min./max. Normalstufe: 56/72 dB**
- Geräuschwerte nach EN 60704-3 und EN 60704-2-13 max. Normalstufe Abluftbetrieb: 72 dB(A) re 1 pW (58 dB(A) re 20 µPa Schalldruck)
- Wahlweise Abluft- oder Umluftbetrieb
- 3 Leistungsstufen
- Max. Lüfterleistung 350 m³/h bei Abluftbetrieb nach EN 61591

**Komfort**
- Beleuchtungsstärke: 45 lux
- Farbtemperatur: 3000 K
- Drucktastenschalter

**Umwelt und Sicherheit**
- Metallfettfilter, spülmaschinengeeignet
- Stufenlos verstellbarer Luftleitschirm aus Glas

**Technische Informationen**
- Zur Montage unter einem Hängeschrank oder an der Wand

**Maße**
- Gesamtanschlusswert: 146 W
- Abluftstutzen Ø 120 mm, 100 mm
- Gerätemaße Abluft (HxBxT): 150 x 600 x 482 mm
- Gerätemaße Umluft mit Starterset (HxBxT): 150 x 600 x 482 mm

**Sonderzubehör**
DHZ2701 Aktivkohlefilter

Serie | **2**
**DUL62FA50 Edelstahl** **€ 232,00***

60 cm

**Bauform**
- 60 cm
- Unterbauhaube

**Betriebsart und Leistung**
- Energie-Effizienzklasse: D**
- Durchschnittlicher Energieverbrauch: 63.4 kWh/Jahr**
- Lüfter-Effizienzklasse: F**
- Beleuchtungs-Effizienzklasse: E**
- Fettfilter-Effizienzklasse: D**
- Geräusch min./max. Normalstufe: 66/71 dB**
- Geräuschwerte nach EN 60704-3 und EN 60704-2-13 max. Normalstufe Abluftbetrieb: 71 dB(A) re 1 pW (57 dB(A) re 20 µPa Schalldruck)
- Wahlweise Abluft- oder Umluftbetrieb
- 3 Leistungsstufen
- Max. Lüfterleistung 230 m³/h bei Abluftbetrieb nach EN 61591

**Komfort**
- Beleuchtungsstärke: 45 lux
- Farbtemperatur: 3000 K
- Schiebeschalter

**Umwelt und Sicherheit**
- Vliesfilter
- Stufenlos verstellbarer Luftleitschirm aus Glas

**Technische Informationen**
- Zur Montage unter einem Hängeschrank oder an der Wand

**Maße**
- Gesamtanschlusswert: 129 W
- Abluftstutzen Ø 120 mm, 100 mm
- Gerätemaße Abluft (HxBxT): 150 x 600 x 482 mm
- Gerätemaße Umluft mit Starterset (HxBxT): 150 x 600 x 482 mm

**Sonderzubehör**
DHZ2701 Aktivkohlefilter
DHZ1620 Metallfettfilter
DHZ2140 Fettfilter

Serie | **2**
**DUL62FA20 Weiß** **€ 182,00***

60 cm

**Bauform**
- 60 cm
- Unterbauhaube

**Betriebsart und Leistung**
- Energie-Effizienzklasse: D**
- Durchschnittlicher Energieverbrauch: 63.4 kWh/Jahr**
- Lüfter-Effizienzklasse: F**
- Beleuchtungs-Effizienzklasse: E**
- Fettfilter-Effizienzklasse: D**
- Geräusch min./max. Normalstufe: 66/71 dB**
- Geräuschwerte nach EN 60704-3 und EN 60704-2-13 max. Normalstufe Abluftbetrieb: 71 dB(A) re 1 pW (57 dB(A) re 20 µPa Schalldruck)
- Wahlweise Abluft- oder Umluftbetrieb
- 3 Leistungsstufen
- Max. Lüfterleistung 230 m³/h bei Abluftbetrieb nach EN 61591

**Komfort**
- Beleuchtungsstärke: 45 lux
- Farbtemperatur: 3000 K
- Schiebeschalter

**Umwelt und Sicherheit**
- Vliesfilter
- Stufenlos verstellbarer Luftleitschirm aus Glas

**Technische Informationen**
- Zur Montage unter einem Hängeschrank oder an der Wand

**Maße**
- Gesamtanschlusswert: 129 W
- Abluftstutzen Ø 120 mm, 100 mm
- Gerätemaße Abluft (HxBxT): 150 x 600 x 482 mm
- Gerätemaße Umluft mit Starterset (HxBxT): 150 x 600 x 482 mm

**Sonderzubehör**
DHZ2701 Aktivkohlefilter
DHZ1620 Metallfettfilter
DHZ2140 Fettfilter

* Unverbindliche Preisempfehlung des Herstellers inkl. 20% Mwst. UPE gültig ab 01.11.2017.
** Gemäß EU-Regulierung Nr. 65/2014

# Einbauzeichnungen Dunstabzüge

## Wandessen

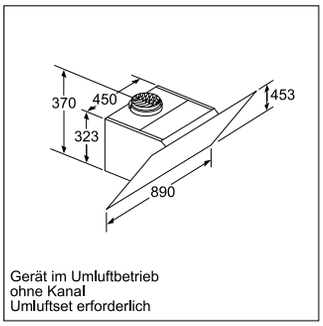


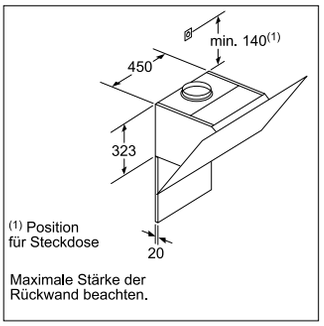


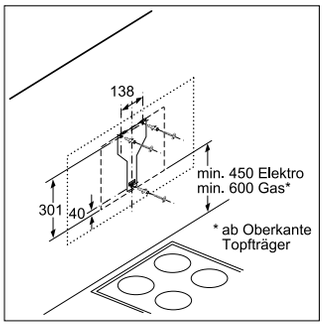


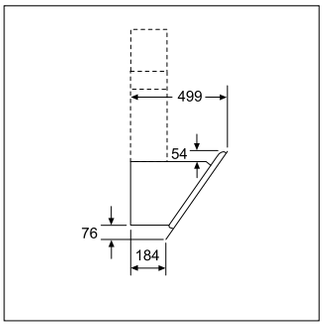


DWJ97HM60

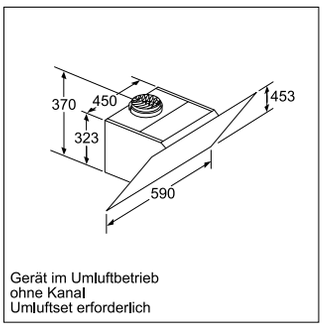


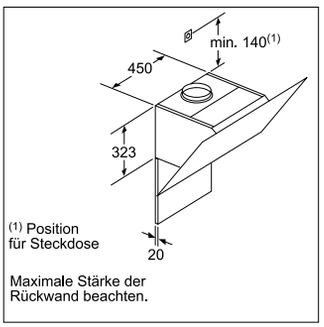


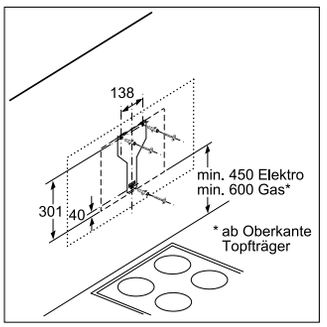


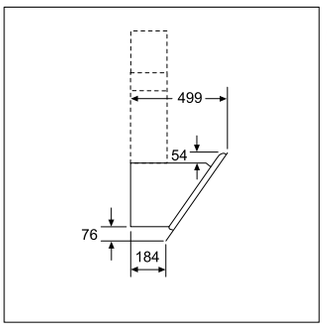


DWJ67HM60

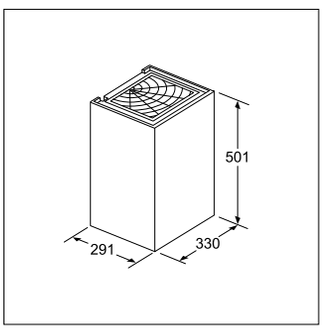


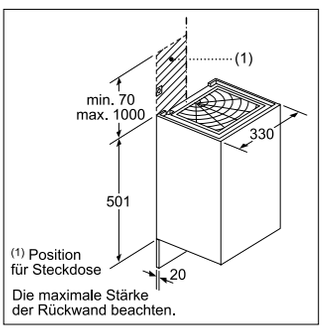


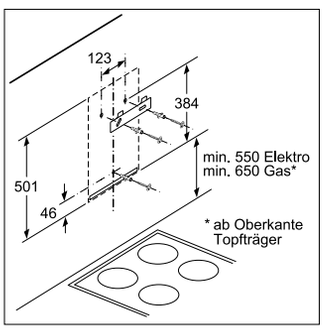


DWI37JM60

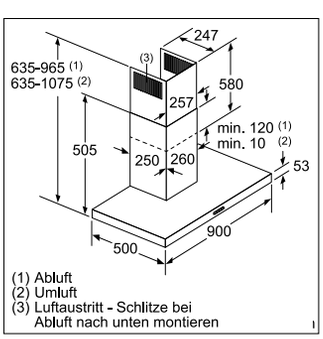


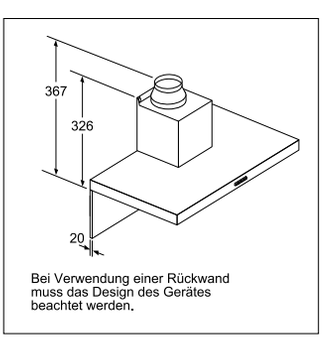


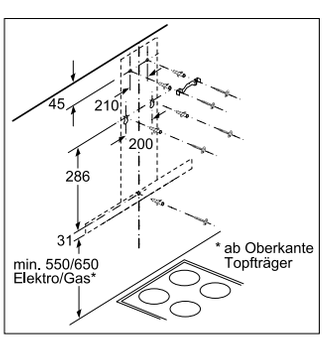


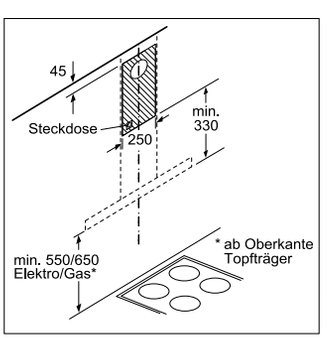


DWB96DM50 | DWB96BC50

# Einbauzeichnungen Dunstabzüge

## Wandessen | Zwischenbauhauben

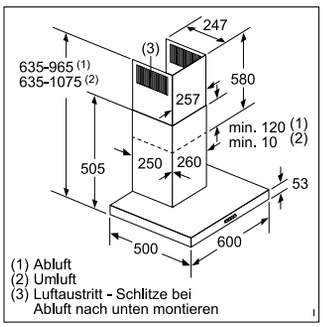


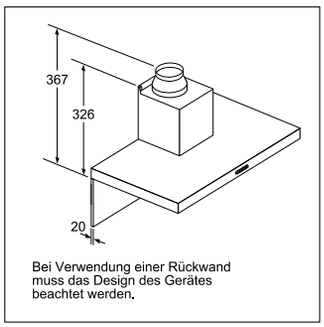


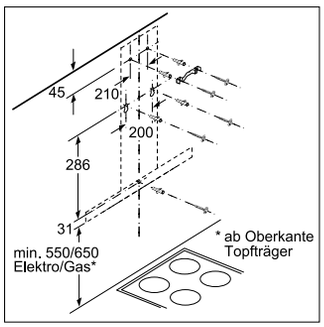


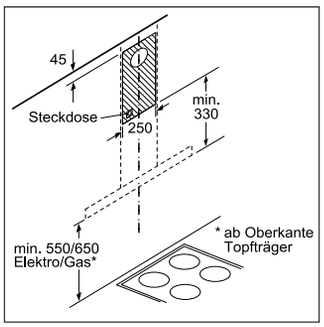


DWB66DM50 | DWB66BC50

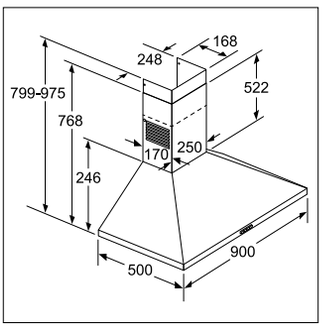


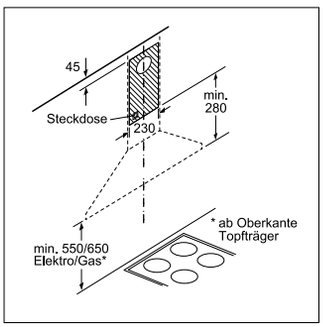


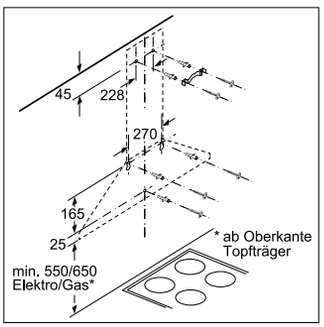


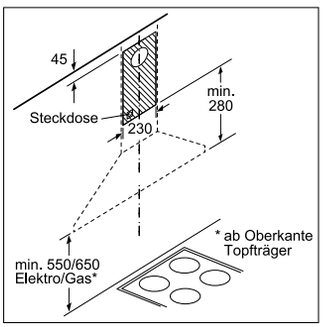


DWP96BC50

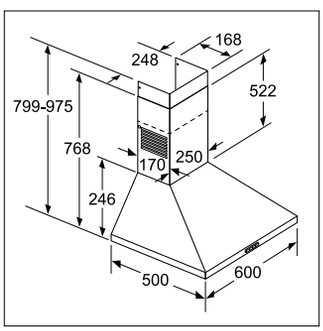


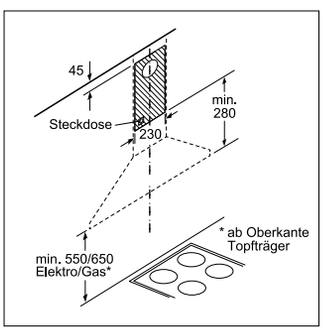


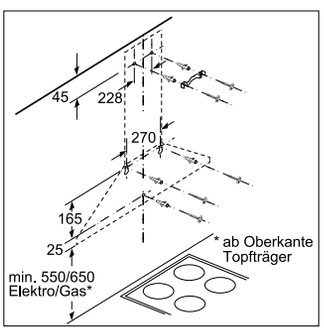


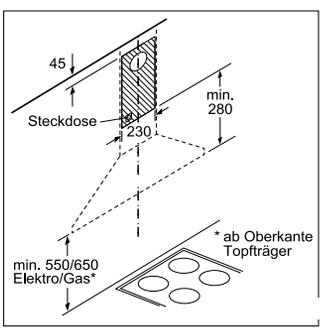


DWP66BC50

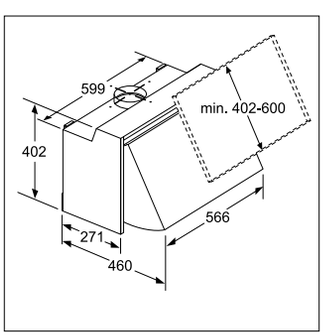


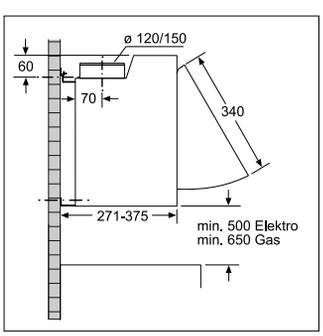


DEM66AC00 | DEM63AC00

# Einbauzeichnungen Dunstabzüge

## Flachschirmhauben

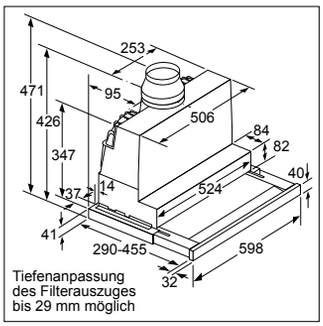


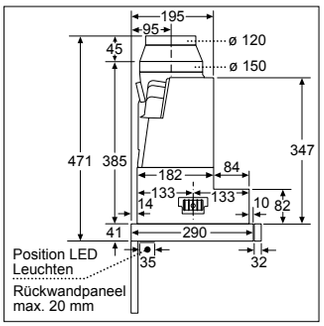


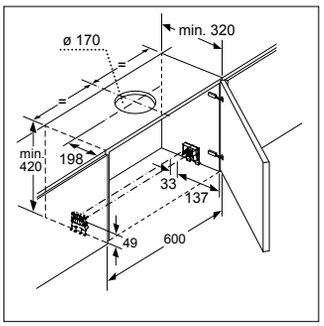


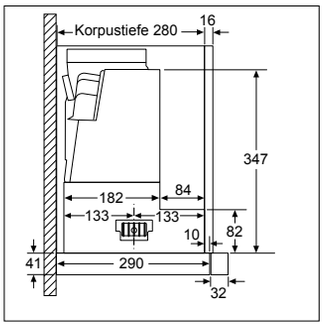


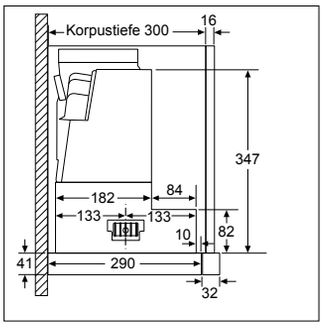


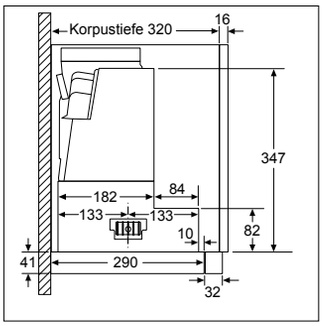


DFS067J50 | DFR067T50

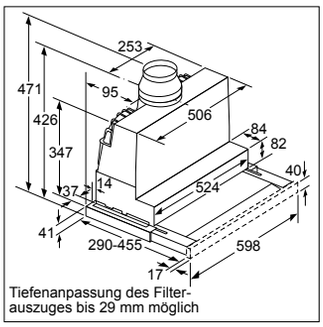


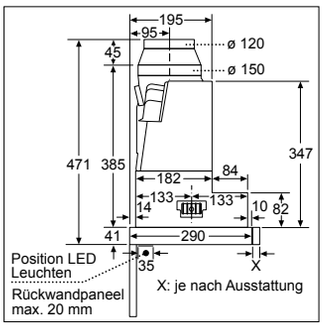


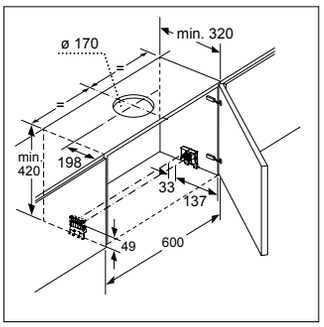


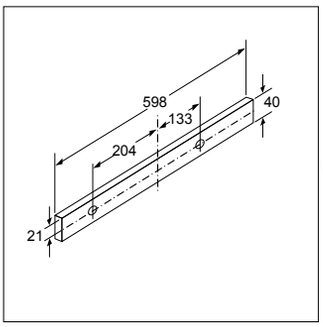


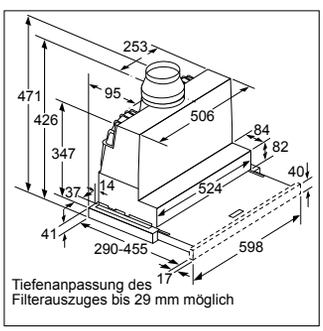


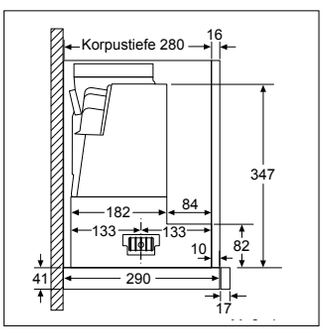


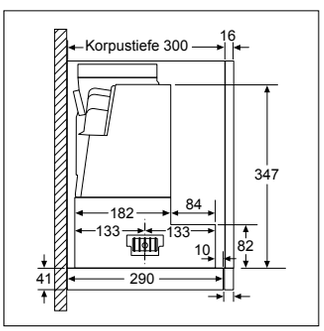


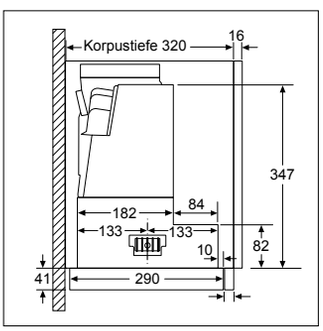


DFR067A50

# Einbauzeichnungen Dunstabzüge

## Flachschirmhauben

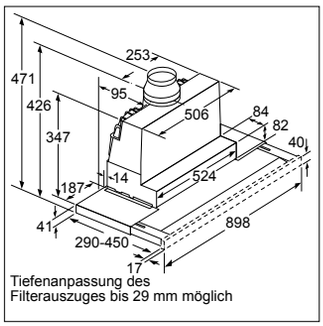

Tiefenanpassung des Filterauszuges bis 29 mm möglich

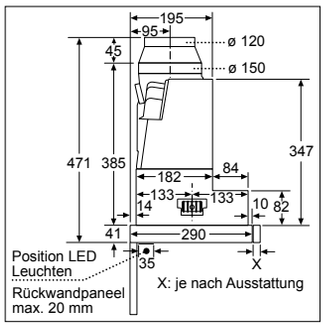

X: je nach Ausstattung

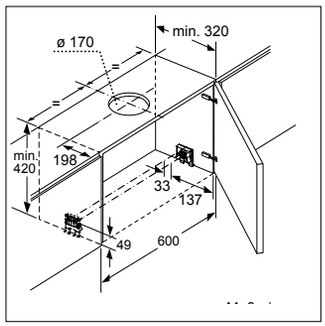


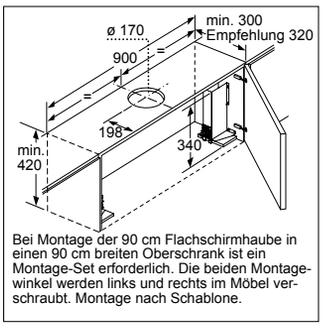

Bei Montage der 90 cm Flachschirmhaube in einen 90 cm breiten Oberschrank ist ein Montage-Set erforderlich. Die beiden Montagewinkel werden links und rechts im Möbel verschraubt. Montage nach Schablone.

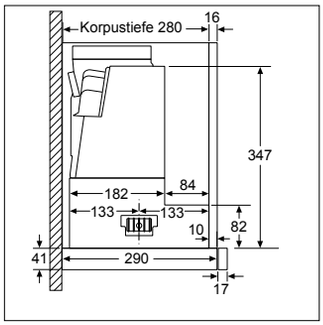


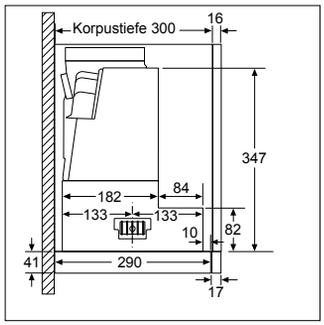


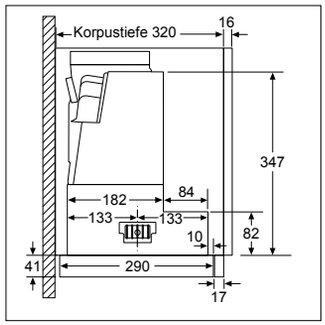


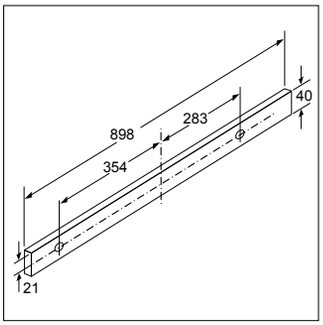


DFR097T50

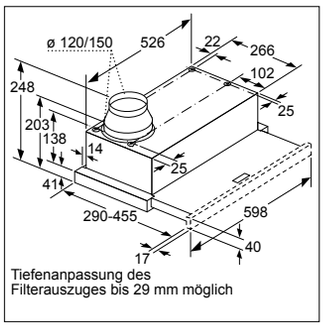

Tiefenanpassung des Filterauszuges bis 29 mm möglich

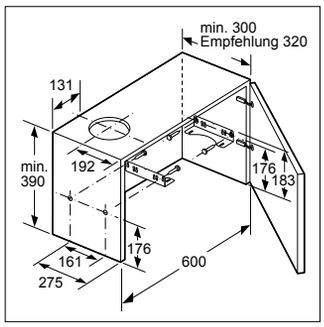


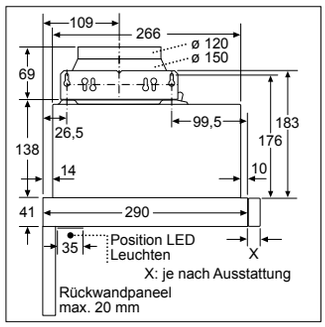


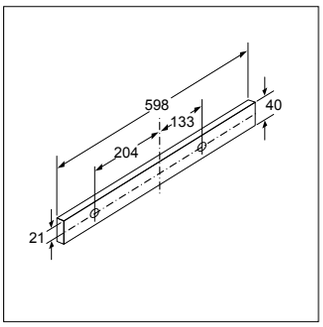


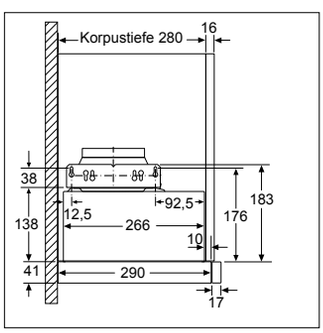


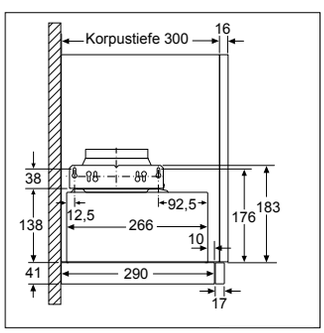


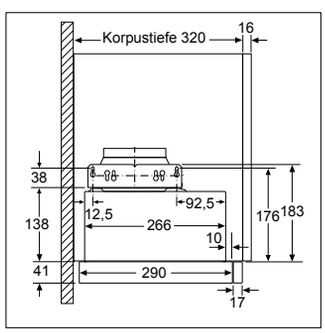


DFL064A50 | DFL064W50

# Einbauzeichnungen Dunstabzüge

## Unterbauhauben | Teleskopverlängerungen

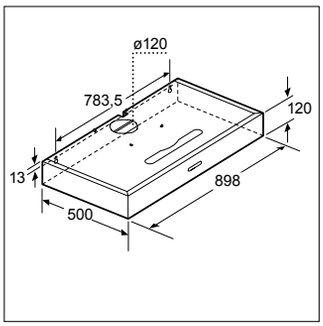


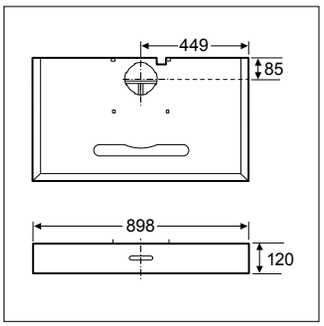


DHU965E

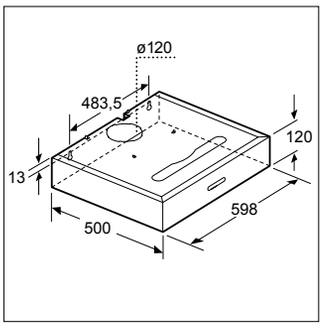


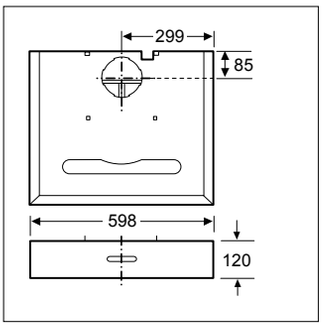


DHU665E

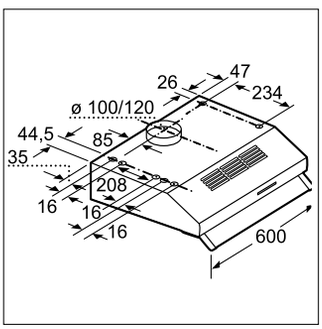


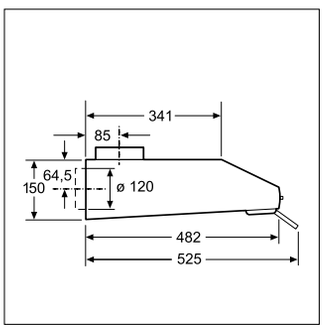


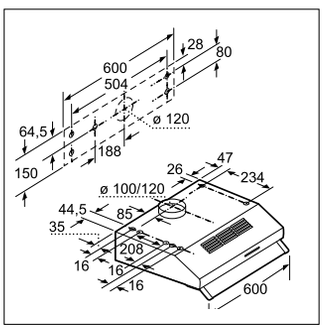


DUL63CC50 | DUL63CC20 | DUL63CC40 | DUL62FA50 | DUL62FA20

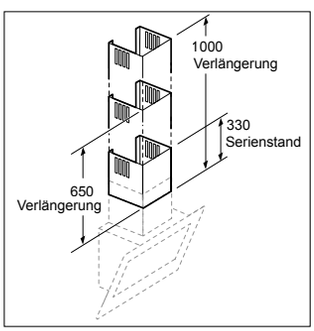


| Beschreibung | Typennr. | für Wandessen |
|---|---|---|
| Kaminverlängerung 1000 mm | DHZ 1225 | DWB96DM50<br>DWB66DM50 |
| Kaminverlängerung 1500 mm | DHZ 1235 | DWB96BC50<br>DWB66BC50 |

| Beschreibung | Typennr. | für Wandessen |
|---|---|---|
| Kaminverlängerung 500 mm | DHZ 1224 | DWP96BC50<br>DWP66BC50 |
| Kaminverlängerung 750 mm | DHZ 1234 | |

# Sonderzubehör

**Sonderzubehör:**
WMZ20490 Podest mit Auszug
(für Waschmaschinen)

WMZ20500 Podest mit Auszug
(für Wäschetrockner)

## Sonderzubehör für Waschmaschinen

| | Beschreibung | Bestell-Nr. | Zu verwenden bei | UPE* |
|---|---|---|---|---|
| | Podest mit Auszug | WMZ20490 | WAY, WAW, WAT, WUQ, WAK, WAN und WAB | 152,00 € |
| | Bodenbefestigung | WMZ2200 | alle Waschmaschinen (außer Toplader) | 15,00 € |
| | Aqua-Stop Verlängerung | WMZ2380 | alle Waschmaschinen | 31,00 € |
| | Unterbauabdeckung | WMZ20331 | WUQ28440 | 26,00 € |

## Sonderzubehör für Trockner

| | Beschreibung | Bestell-Nr. | Zu verwenden bei | UPE* |
|---|---|---|---|---|
| | Podest mit Auszug | WMZ20500 | alle Wäschetrockner | 152,00 € |
| | Wollekorb | WMZ20600 | alle Wäschetrockner (außer WTA) | 50,00 € |
| | Verbindungssatz mit Auszug | WTZ11400 | alle Wäschetrockner (außer WTA) | 99,00 € |
| | Verbindungssatz | WTZ20410<br>WTZ11311 | alle Wäschetrockner (außer WTA)<br>WTA73200 | 26,00 €<br>17,00 € |
| | Abluftschlauch (2 m) | WTZ1130 | WTA73200 | 26,00 € |
| | Anschlussgarnitur Kondensat | WTZ1110 | alle Kondensationstrockner und WTH83000 und WTH85200 | 13,00 € |

* Unverbindliche Preisempfehlung des Herstellers inkl. 20% Mwst. UPE gültig ab 01.11.2017.

# Sonderzubehör für Geschirrspüler

| | Beschreibung | Bestell-Nr. |
|---|---|---|
| | Stielglaskorb | SMZ5300 |
| | Gläserkorb dunkelgrau mit Pendeletageren | SMZ2014 |
| | AquaStop-Verlängerung (Zu- und Ablauf) | SGZ1010 |
| | Vario Besteckkorb (60cm Geräte) | SMZ5100 |
| | Vario Besteckkorb (45cm Geräte) | SPZ5100 |
| | Silberglanzkassette | SMZ5002 |
| | Spülhilfe-Set (vierteilig = Backblechsprühkopf, Flaschenhalter, Zusatzbesteckkorb, 3 Kleinteilehalter) | SMZ5000 |
| | Klappscharnier für hohe Korpusmaße | SMZ5003 |
| | Verblendungsleisten Edelstahl (81,5cm) | SMZ5005 |
| | Verblendungsleisten Edelstahl (81,5cm) | SMZ5006 |
| | Edelstahlverblendungssatz bestehend aus 4 Leisten (links, rechts, oben 2x) (81,5cm) | SMZ5035 |
| | Verblendungsleisten Edelstahl (86,5cm) | SMZ5007 |
| | Verblendungsleisten Edelstahl (86,5cm) | SMZ5015 |
| | Edelstahlverblendungssatz bestehend aus 4 Leisten (links, rechts, oben 2x) (86,5cm) | SMZ5045 |
| | Dekor-Umrüstsatz weiß | SMZ5022 |
| | Dekor-Umrüstsatz braun (umbra) | SMZ5024 |
| | Dekor-Umrüstsatz Edelstahl | SMZ5025 |
| | Edelstahltür- und Sockelblende integriert 45cm, GV440 | SPZ2044 |
| | Edelstahltür- und Sockelblende integriert | SMZ2044 |
| | Vorsatztür Edelstahl | SMZ2055 |
| | Verlängerungskabel für Elektroinstallation mit Schukostecker, Länge 300 cm | SMZ1051EU |

* Unverbindliche Preisempfehlung des Herstellers inkl. 20% Mwst. UPE gültig ab 01.11.2017.

| | Zu verwenden bei | UPE* |
|---|---|---|
| | Passend für VarioFlex- und VarioFlex Pro Körbe | 25,00 € |
| | Passend für VarioFlex- und VarioFlex Pro Körbe | 35,00 € |
| | Passend für alle Bosch Geschirrspüler | 44,00 € |
| | Passend für alle Bosch Geschirrspüler mit 60 cm Breite | 25,00 € |
| | Passend für alle Bosch Geschirrspüler mit 45 cm Breite, sowie für Kompakt- und ActiveWater Smart-Geschirrspüler | 25,00 € |
| | Passend für alle Bosch Geschirrspüler mit 60 cm und 45 cm Breite | 25,00 € |
| | Passend für alle Bosch Geschirrspüler mit 60 cm und 45 cm Breite | 25,00 € |
| | Passend für alle integrierten und vollintegrierten Bosch Geschirrspüler mit 60cm und 45cm Breite mit Edelstahlboden | 110,00 € |
| | Passend für alle Bosch Geschirrspüler mit 60 cm und 45 cm Breite, 81,5 cm Höhe (keine Standgeräte) mit Edelstahlboden | 25,00 € |
| | Passend für alle Bosch Geschirrspüler mit 60 cm Breite, 81,5 cm Höhe (keine Standgeräte) mit Polinoxboden | 25,00 € |
| | Passend für alle Bosch Geschirrspüler mit 60 cm und 45 cm Breite, 81,5 cm Höhe (keine Standgeräte) mit Edelstahlboden | 84,00 € |
| | Passend für alle Bosch Geschirrspüler mit 60 cm Breite und 86,5 cm Höhe mit Polinoxboden | 34,00 € |
| | Passend für alle Bosch Geschirrspüler mit 60 cm Breite und 86,5 cm Höhe mit Edelstahlboden | 34,00 € |
| | Passend für alle Bosch Geschirrspüler mit 60 cm Breite und 86,5cm Höhe mit Edelstahlboden | 84,00 € |
| | Passend für integrierte Bosch Geschirrspüler mit 60 cm Breite und 81,5 cm Höhe | 65,00 € |
| | Passend für alle integrierten Bosch Geschirrspüler mit 60 cm Breite, 81,5 cm Höhe mit Edelstahlboden | 65,00 € |
| | Passend für alle integrierten Bosch Geschirrspüler mit 60 cm Breite, 81,5 cm Höhe mit Edelstahlboden | 81,00 € |
| | Passend für alle integrierten Bosch Geschirrspüler mit 45 cm Breite, 81,5 cm Höhe mit Edelstahlboden | 183,00 € |
| | Passend für alle integrierten Bosch Geschirrspüler mit 60 cm Breite, 81,5 cm Höhe mit Edelstahlboden | 183,00 € |
| | Passend für alle vollintegrierte Bosch Geschirrspüler mit 60 cm Breite mit Edelstahlboden (Griff = Serie 6 Backöfen) | 132,00 € |
| | Passend für alle Bosch Geschirrspüler mit 60 cm und 45 cm Breite | 19,00 € |

# Sonderzubehör für Kühlgeräte und Gefriertruhen

| | Beschreibung | Bestell-Nr. | Zu verwenden bei | UPE* |
|---|---|---|---|---|
| | Verbindungssatz Kühl-Gefrier-Kombinationen, Edelstahl-Optik | KSZ39AL00 | KSF36PI40, KSF36PI30, KSW36PI30, KSV36AI41, KSV36VL40, KSV36VL30, GSD36PI20, GSN36BI30, GSN36AI40, GSN36AI31 und GSN36VL30 | 68,00 € |
| | Verbindungssatz Kühl-Gefrier-Kombinationen, weiß | KSZ39AW00 | KSF36PW30, KSV36AW41, KSV36VW40, KSV36VW30, KSV29VW40, GSN36AW31, GSN36AW40, GSN36VW30, GSN33VW30, GSN29AW30, GSN29VW30, GSV36VW32, GSV33VW31, GSV29VW31 und GSV24VW31 | 68,00 € |
| | Wasserschlauchverlängerung | KSZ63000 | KAD92HI30, KAG90AI20, KSW36PI30 und GSD36PI20 | 68,00 € |
| | Einsatzkorb | GTZ30011 | GCM34AW30, GCM28AW30, GCM24AW30 | 28,00 € |
| | Chrome Flaschenablage | KSZ10030 | KCE, KGE39, KGE36, KDE, KGV, KGW, KSV, KSF, KSW36 | 28,00 € |
| | Chrome Flaschenablage | KSZ10020 | alle Einbaukühlgeräte ab Serie 4 (keine Unterbaugeräte oder TopFreezer) | 28,00 € |
| | Dekortüre mit Aluminium Rahmen | KFZ10AX0 | Unterbaugeräte der 82 cm Nische und Einbaugeräte der 72 cm Nische | 79,00 € |
| | Dekortür mit Aluminium Rahmen | KFZ20AX0 | alle Einbaugeräte der 88 cm Nische mit Flachscharnier oder Profi-Türdämpfung | 79,00 € |
| | Dekortür mit Aluminium Rahmen | KFZ30AX0 | alle Einbaugeräte der 103 cm Nische | 79,00 € |
| | Dekortür mit Aluminium Rahmen | KFZ40AX0 | alle Einbaugeräte der 123 cm Nische mit Flachscharnier oder Profi-Türdämpfung | 89,00 € |
| | Edelstahlverkleidung für Dekortür | KFZ20SX0 | alle Einbaugeräte der 88 cm Nische mit Flachscharnier oder Profi-Türdämpfung | 299,00 € |
| | Edelstahlverkleidung für Dekortür | KFZ40SX0 | alle Einbaugeräte der 123 cm Nische mit Flachscharnier oder Profi-Türdämpfung | 310,00 € |
| | Edelstahlverkleidung für Dekortür | KUZ20SX0 | Unterbaugeräte der 82 cm Nische und Einbaugeräte der 72 cm Nische | 150,00 € |
| | Ausgleichblende für Dekorplatte, alu-matt (37 mm) | KSZ1281 | Einbaugeräte mit Nutzhöhe 37 mm | 28,00 € |
| | Ausgleichblende für Dekorplatte, alu-matt (41 mm) | KSZ1282 | Einbaugeräte mit Nutzhöhe 41 mm | 28,00 € |
| | Ausgleichblende für Dekorplatte, alu-matt (56 mm) | KSZ1283 | Einbaugeräte mit Nutzhöhe 56 mm | 28,00 € |
| | Wifi Dongle | KSZ10HC00 | Kommunikationsmodul für Home Connect fähige Geräte | 49,00 € |
| | Bosch Flaschenöffner | KFZ10090 | alle KGV & KGE mit vertikal integriertem Griff | 89,00 € |
| | Bosch Flaschenablage aus Silikon, rutschfest[1] | KSZ10080 | alle | 28,00 € |
| | Flaschenablage aus Holz | KSZ38040 | KSW38940 | 79,00 € |

* Unverbindliche Preisempfehlung des Herstellers inkl. 20% Mwst. UPE gültig ab 01.11.2017.
[1] Lieferbar ab Q1 2018. Anlauftermin vorläufig. Eine Lieferfähigkeit zu diesem Termin kann nicht zugesagt werden.

# Sonderzubehör für Standherde

| | Beschreibung | Bestell-Nr. | HCA748450 HCA748220 | HCA854450 | HCA744350 HCA744320 HGA223120E | HCA754850 HCA754820 | HCA722220 HCA422120 | HSA720120 | HSA420020 | HGD745250 HGD745220 | UPE* |
|---|---|---|---|---|---|---|---|---|---|---|---|
| | EcoClean-Set | HEZ339020 | • | – | – | – | – | – | – | – | 79,00 € |
| 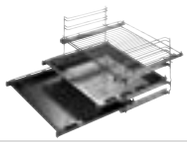 | 3fach-Teleskop-Vollauszug, Rastfunktion | HEZ338357 | – | – | – | – | •[1] | • | – | • | 175,00 € |
| | 3fach-Teleskop-Auszug** | HEZ338352 | – | – | – | – | •[1] | • | – | • | 121,00 € |
| | 2fach-Teleskop-Auszug** | HEZ338250 | – | – | – | – | •[2] | – | – | – | 79,00 € |
| | Backblech, emailliert pyrolysefähig | HEZ331072 | – | • | – | – | – | – | – | – | 52,00 € |
| | Backblech, emailliert** | HEZ341002 | – | – | – | • | – | – | – | – | 37,00 € |
| | Backblech, emailliert** | HEZ331003 | • | – | • | – | • | • | • | • | 37,00 € |
| | Backblech, antihaft-beschichtet** | HEZ341012 | – | – | – | • | – | – | – | – | 46,00 € |
| | Backblech, antihaft-beschichtet** | HEZ331011 | • | – | • | – | • | • | • | • | 46,00 € |
| | Backblech, emailliert, seitlich ausziehbar** | HEZ341672 | – | – | – | • | – | – | – | – | 52,00 € |
| 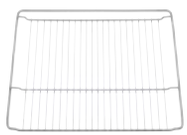 | Kombirost | HEZ334000 | • | • | • | – | • | • | • | • | 34,00 € |
| | Kombirost** | HEZ344002 | – | – | – | • | – | – | – | – | 34,00 € |
| | Grillblech | HEZ325000 | • | – | • | • | • | • | • | • | 40,00 € |
| | Grillblech, pyrolysefähig** | HEZ325070 | – | • | – | – | – | – | – | – | 46,00 € |
| | Backstein | HEZ327000 | • | • | • | • | • | • | • | • | 137,00 € |
| | Pizzaform, 35 cm Durchmesser | HEZ317000 | • | • | • | • | • | • | • | • | 34,00 € |
| | Universalpfanne | HEZ332003 | • | – | • | – | • | • | • | • | 37,00 € |
| | Universalpfanne** | HEZ342002 | – | – | – | • | – | – | – | – | 37,00 € |
| | Universalpfanne, pyrolysefähig** | HEZ332073 | – | • | – | – | – | – | – | – | 52,00 € |
| | Universalpfanne, antihaft-beschichtet** | HEZ342012 | – | – | – | • | – | – | – | – | 52,00 € |
| | Universalpfanne, antihaft-beschichtet** | HEZ332011 | • | – | • | – | • | • | • | • | 46,00 € |
| | Einlegerost für Universalpfanne | HEZ324000 | • | • | • | • | • | • | • | • | 34,00 € |
| | Profi-Pfanne | HEZ333003 | • | – | • | – | • | • | • | • | 55,00 € |
| | Profi-Pfanne** | HEZ343002 | – | – | – | • | – | – | – | – | 55,00 € |
| | Profi-Pfanne, pyrolysefähig** | HEZ333072 | – | • | – | – | – | – | – | – | 62,00 € |
| | Deckel für Profi-Pfanne | HEZ333001 | • | • | • | • | • | • | • | • | 40,00 € |
| | Glasbräter 5,4 l | HEZ915003 | • | • | • | • | • | • | • | • | 48,00 € |
| | Metallabdeckplatte | HEZ319903 | – | – | – | – | – | • | • | – | 70,00 € |
| | Düsensatz Flüssiggas 50mbar | HEZ298070 | – | – | •[3] | – | – | – | – | • | 39,00 € |

– nicht nachkaufbar
● nachkaufbar

[1] passend nur auf HCA722220
[2] passend nur auf HCA422120
[3] passend nur auf HGA223120E

* Unverbindliche Preisempfehlung des Herstellers inkl. 20% Mwst. UPE gültig ab 01.11.2017.
** Abbildung ähnlich

# Sonderzubehör für Einbau-Backöfen und -Herde

| Beschreibung | Bestell-nummer | HNG6764B6<br>HNG6764S6<br>HNG6764W6<br>HMG6764S1<br>HMG6764W1<br>HMG6764B1<br>HMG636RS1 | HSG636XS6<br>HSG636BS1 | HRG6769S6<br>HRG636XS6<br>HBG632TS1 | HBG676ES6<br>HBG676EB6<br>HBG676EW6 | HBG636ES1 | HBG6725S2 | |
|---|---|---|---|---|---|---|---|---|
| Teleskop-Vollauszug 1-fach, pyrolysef. | HEZ638170 | – | – | – | • | – | – | |
| Teleskop-Vollauszug 1-fach, Dampffähig | HEZ638D10 | – | •[1] | – | – | – | – | |
| Teleskop-Vollauszug 1-fach | HEZ638100 | – | – | – | – | • | – | |
| Einzelteleskopauszug, 1 Ebene | HEZ538000 | – | – | – | – | – | – | |
| Teleskop-Vollauszug 2-fach, pyrolysef. | HEZ638270 | – | – | – | • | – | – | |
| Teleskop-Vollauszug 2-fach | HEZ638200 | – | – | – | – | • | – | |
| Teleskopauszug 2-fach | HEZ538200 | – | – | – | – | – | – | |
| Teleskop-Vollauszug 3-fach, pyrolysef. | HEZ638370 | – | – | – | • | – | – | |
| Teleskop-Vollauszug 3-fach, Dampffähig | HEZ638D30 | – | •[1] | – | – | – | – | |
| Teleskop-Vollauszug 3-fach | HEZ638300 | – | – | – | – | • | – | |
| Teleskopauszug 3-fach | HEZ538S00 | – | – | – | – | – | – | |
| Backblech, emaillert | HEZ631070 | • | • | • | • | • | • | ● |
| Backblech, antihaft-beschichtet | HEZ631010 | – | • | •[2] | – | • | – | |
| Backblech, emaillert | HEZ531000 | – | – | – | – | – | – | |
| Backblech, antihaft-beschichtet | HEZ531010 | – | – | – | – | – | – | |
| Backblech, emaillert (für Backwagen) | HEZ541000 | – | – | – | – | – | – | |
| Backblech emailliert, seitlich ausziehbar | HEZ541600 | – | – | – | – | – | – | |
| Universalpfanne, emailliert | HEZ632070 | • | • | • | • | • | • | |
| Universalpfanne, antihaft-beschichtet | HEZ632010 | – | • | •[2] | – | • | – | |
| Universalpfanne, emailliert | HEZ532000 | – | – | – | – | – | – | |
| Universalpfanne, antihaft-beschichtet | HEZ532010 | – | – | – | – | – | – | |
| Universalpfanne, emailliert (für Backwagen) | HEZ542000 | – | – | – | – | – | – | |
| schmale Universalpfanne, emailliert (2 Stck.) | HEZ530000 | – | – | – | – | – | – | |
| Kombirost (für Backwagen) | HEZ544000 | – | – | – | – | – | – | |
| Profi-Pfanne, emailliert | HEZ633070 | • | • | • | • | • | • | |
| Profi-Pfanne, emailliert | HEZ533000 | – | – | – | – | – | – | |
| Deckel für Profipfanne | HEZ633001 | • | • | • | • | • | • | |
| Deckel für Profi-Pfanne | HEZ333001 | – | – | – | – | – | – | ● |
| Porzellan-Behälter-GN1/3-ungelocht | HEZ36D153P | – | • | – | – | – | – | |
| Porzellan-Behälter-GN2/3-ungelocht | HEZ36D353P | – | • | – | – | – | – | |
| Dampfbehälter ungelocht, Größe S | HEZ36D163 | – | • | – | – | – | – | |
| Dampfbehälter gelocht, Größe S | HEZ36D163G | – | • | – | – | – | – | |
| Dampfbehälter, ungelocht, Größe L | HEZ36D643 | – | • | – | – | – | – | |
| Dampfbehälter, gelocht, Größe L | HEZ36D643G | – | • | – | – | – | – | |
| Dampfbehälter gelocht, Größe XL | HEZ36D663G | – | • | – | – | – | – | |
| Grillblech, emailliert | HEZ625071 | • | • | • | • | • | • | |
| Grillset | HEZ635000 | – | • | • | • | • | • | |
| Glaspfanne | HEZ636000 | • | • | • | • | • | • | |
| Glasbräter 5,4 l | HEZ915003 | • | • | • | • | • | • | |
| Pizzaform | HEZ617000 | • | • | • | • | • | • | |
| Pizzaform | HEZ317000 | – | – | – | – | – | – | |
| Backstein | HEZ327000 | • | • | • | • | • | • | |
| Umbauschrank | HEZ9020 | • | • | • | • | • | • | |
| Umbauschrank | HEZ9041 | • | • | • | • | • | • | ● |

– nicht nachkaufbar ● nachkaufbar
* Unverbindliche Preisempfehlung des Herstellers inkl. 20% Mwst. UPE gültig ab 01.11.2017.

[1] passend nur auf HSG636BS1
[2] nur für HRG636XS6 und HBG632TS1

| | HRG5784S0<br>HRG5164S0 | HBA5784S0<br>HBA5784B0 | HBA517BS0<br>HBA517BB0<br>HBA573BS0<br>HBA513BS0 | HEG579US6<br>HEG539US6 | HEH579CS6 | HEA5784S0/1<br>HEA5574S0/1<br>HEA5174S0/1 | HEA513BS0/1<br>HEA513BW0<br>HEA513BM0<br>HEA510BR0 | HEB578BS0/1<br>HEB517BS0/1<br>HEB513BS0/1 | UPE* |
|---|---|---|---|---|---|---|---|---|---|
| | – | – | – | – | – | – | – | – | 75,00 € |
| | – | – | – | – | – | – | – | – | 70,00 € |
| | – | – | – | – | – | – | – | – | 59,00 € |
| | – | – | • | – | – | – | • | – | 61,00 € |
| | – | – | – | – | – | – | – | – | 150,00 € |
| | – | – | – | – | – | – | – | – | 117,00 € |
| | – | – | • | – | – | – | • | – | 81,00 € |
| | – | – | – | – | – | – | – | – | 224,00 € |
| | – | – | – | – | – | – | – | – | 212,00 € |
| | • | • | • | – | – | – | – | – | 177,00 € |
| | – | – | • | – | – | – | • | – | 142,00 € |
| | – | – | – | – | – | – | – | – | 37,00 € |
| | – | – | – | – | – | – | – | – | 46,00 € |
| | • | • | • | • | – | • | • | – | 37,00 € |
| | – | • | • | • | – | • | • | – | 46,00 € |
| | – | – | – | – | • | – | – | • | 37,00 € |
| | – | – | – | – | • | – | – | • | 46,00 € |
| | – | – | – | – | – | – | – | – | 40,00 € |
| | – | – | – | – | – | – | – | – | 50,00 € |
| | • | • | • | • | – | • | • | – | 40,00 € |
| | – | • | • | • | – | • | • | – | 50,00 € |
| | – | – | – | – | • | – | – | • | 40,00 € |
| | • | • | • | • | – | • | • | | 50,00 € |
| | – | – | – | – | • | – | – | • | 34,00 € |
| | – | – | – | – | – | – | – | – | 55,00 € |
| | • | • | • | • | – | • | • | – | 50,00 € |
| | – | – | – | – | – | – | – | – | 40,00 € |
| | • | • | • | • | – | • | • | – | 40,00 € |
| | – | – | – | – | – | – | – | – | 49,00 € |
| | – | – | – | – | – | – | – | – | 57,00 € |
| | – | – | – | – | – | – | – | – | 48,00 € |
| | – | – | – | – | – | – | – | – | 48,00 € |
| | – | – | – | – | – | – | – | – | 59,00 € |
| | – | – | – | – | – | – | – | – | 59,00 € |
| | – | – | – | – | – | – | – | – | 65,00 € |
| | • | • | • | • | • | • | • | • | 40,00 € |
| | – | – | – | – | – | – | – | – | 101,00 € |
| | • | • | • | • | • | • | • | • | 66,00 € |
| | • | • | • | • | • | • | • | • | 48,00 € |
| | – | – | – | – | – | – | – | – | 34,00 € |
| | • | • | • | • | • | • | • | • | 34,00 € |
| | • | • | • | • | • | • | • | • | 137,00 € |
| | • | • | • | • | • | • | • | • | 267,00 € |
| | • | • | • | • | • | • | • | • | 267,00 € |

# Sonderzubehör für (autarke) Kochfelder

| | Beschreibung | Bestell-Nr. | PVS845FB1E PVS645FB1E NWP645CB2E | PXX675DC1E PXX645FC1E NXX675CB1E | PKM875DP1D PKM675DP1D | PKC845FP1D | PKN645FP1E | NIF645CB1E | NKN645GA1E NKN775J17E | UPE* |
|---|---|---|---|---|---|---|---|---|---|---|
| | Teppan Yaki (groß) | HEZ390512 | • | • | • | – | – | – | – | 467,00 € |
| | Grillplatte | HEZ390522 | • | • | • | – | – | – | – | 298,00 € |
| | Edelstahl-Wok, induktionsgeeignet | HEZ390090 | • | • | • | • | • | • | • | 111,00 € |
| | 4-teiliges Induktions-Topfset | HEZ390042 | • | • | • | • | • | • | • | 135,00 € |
| | Edelstahl-Bräter, induktionsgeeignet | HEZ390011 | • | • | • | • | • | • | • | 125,00 € |
| | Systempfanne Ø 15cm | HEZ390210 | • | • | • | • | • | • | • | 77,00 € |
| | Systempfanne Ø 19cm | HEZ390220 | • | • | • | • | • | • | • | 86,00 € |
| | Systempfanne Ø 21cm | HEZ390230 | •[1] | • | • | • | • | • | • | 98,00 € |
| | Sonderzubehör Zwischenboden | HEZ5920 | – | – | •[2] | – | – | – | – | 34,00 € |
| | Sonderzubehör Zwischenboden | HEZ392617 | – | – | – | – | • | – | – | 34,00 € |
| | Sonderzubehör Zwischenboden | HEZ392800 | – | – | •[3] | • | – | – | – | 37,00 € |

– nicht nachkaufbar
● nachkaufbar

[1] nur passend auf PVS845FB1E und PVS645FB1E
[2] nur passend auf PKM675DP1D[3] nur passend auf PKM875DP1D
[3] nur passend auf PKM875DP1D

* Unverbindliche Preisempfehlung des Herstellers inkl. 20% Mwst. UPE gültig ab 01.11.2017.

## Sonderzubehör für Wandessen

| Beschreibung | Bestell-Nr. | DWJ97HM60 DWJ67HM60 | DWI37JM60 | DWB96DM50 DWB66DM50 | DWB96BC50 DWB66BC50 | DWP96BC50 DWP66BC50 | UPE* |
|---|---|---|---|---|---|---|---|
| CleanAir - Modul | DSZ6200 | – | – | • | • | – | 241,00 € |
| Integriertes CleanAir - Modul | DWZ0XX0I0 | – | – | • | • | – | 132,00 € |
| Starterset für Umluftbetrieb | DWZ0DX0U0 | – | – | • | • | – | 68,00 € |
| Starterset für Umluftbetrieb | DHZ5275 | – | – | – | – | • | 68,00 € |
| CleanAir - Aktivfilter (Ersatzbedarf) | DSZ5201 | – | • | • | • | – | 107,00 € |
| CleanAir - Aktivfilter regenerierbar | DZZ0XX0P0 | – | • | • | • | – | 259,00 € |
| Aktivkohlefilter (Ersatzbedarf) | DWZ0AK0A0 | • | – | • | • | – | 111,00 € |
| Aktivkohlefilter (Ersatzbedarf) | DHZ5276 | – | – | – | – | • | 52,00 € |
| Kaminverlängerung 500 mm | DHZ1224 | – | – | – | – | • | 130,00 € |
| Kaminverlängerung 750 mm | DHZ1234 | – | – | – | – | • | 160,00 € |
| Kaminverlängerung 1000 mm | DHZ5326 | – | – | • | • | – | 57,00 € |
| Kaminverlängerung 1500 mm | DWZ0AK0A0 | – | – | • | • | – | 119,00 € |

## Sonderzubehör für Flachschirm-, Unterbau- und Zwischenbauhauben

| Beschreibung | Bestell-Nr. | DFS067J50 | DFR067T50 DFR067A50 | DFR097T50 | DFL064A50 DFL064W50 | DEM66AC00 DEM63AC00 | DHU965E DHU665E | DUL63CC50 DUL63CC20 DUL63CC40 | DUL62FA50 DUL62FA20 | UPE* |
|---|---|---|---|---|---|---|---|---|---|---|
| Absenkrahmen | DSZ4660 | • | • | – | – | – | – | – | – | 205,00 € |
| Absenkrahmen | DSZ4960 | – | – | • | – | – | – | – | – | 215,00 € |
| CleanAir - Modul | DSZ4683 | • | • | • | •[1] | – | – | – | – | 241,00 € |
| CleanAir Aktivkohlefilter (Ersatzbedarf) | DSZ4681 | • | • | • | •[1] | – | – | – | – | 107,00 € |
| CleanAir Aktivkohlefilter regenerierbar | DWZ0IT0P0 | • | • | • | •[1] | – | – | – | – | 258,00 € |
| Starterset für Umluftbetrieb | DSZ4565 | • | • | • | – | – | – | – | – | 68,00 € |
| Starterset für Umluftbetrieb | DSZ4545 | – | – | – | • | – | – | – | – | 68,00 € |
| Aktivfilter (Ersatzbedarf) | DSZ4561 | • | • | • | – | – | – | – | – | 52,00 € |
| Aktivfilter (Ersatzbedarf) | DSZ4551 | – | – | – | • | – | – | – | – | 52,00 € |
| Aktivfilter für Umluftbetrieb | DWZ0IM0A0 | – | – | – | – | • | – | – | – | 52,00 € |
| Aktivkohlefilter | DHZ2400 | – | – | – | – | – | • | – | – | 68,00 € |
| Aktivkohlefilter | DHZ2701 | – | – | – | – | – | – | • | • | 52,00 € |
| Metallfilter | DHZ1620 | – | – | – | – | – | – | – | • | 62,00 € |
| Fettfilter | DHZ2140 | – | – | – | – | – | – | – | • | 34,00 € |
| Griffleiste Weiss | DSZ4952 | – | – | • | – | – | – | – | – | 124,00 € |
| Griffleiste Weiss | DSZ4652 | – | • | – | • | – | – | – | – | 114,00 € |
| Griffleiste Edelstahl | DSZ4955 | – | – | • | – | – | – | – | – | 57,00 € |
| Griffleiste Edelstahl | DSZ4655 | – | • | – | • | – | – | – | – | 46,00 € |
| Griffleiste Schwarz | DSZ4956 | – | – | • | – | – | – | – | – | 124,00 € |
| Griffleiste Schwarz | DSZ4656 | – | • | – | • | – | – | – | – | 114,00 € |
| Griffleiste Edelstahl für var. Bedienpult | DSZ4975 | – | – | • | – | – | – | – | – | 68,00 € |
| Griffleiste Edelstahl für var. Bedienpult | DSZ4675 | – | •[2] | – | – | – | – | – | – | 57,00 € |
| Montage-Set 90 cm Oberschrank | DSZ4920 | – | – | • | – | – | – | – | – | 77,00 € |

– nicht nachkaufbar
● nachkaufbar

[1] nur passend für DFL064A50
[2] nur passend für DFR067T50

* Unverbindliche Preisempfehlung des Herstellers inkl. 20% Mwst. UPE gültig ab 01.11.2017.

# Präsentieren Sie Ihren Kunden die Geräte in professioneller Weise.

Messeschaltungen für die Ausstellungsgeräte am POS.

**Inhalt**

218 Waschmaschinen und Wäschetrockner
222 Geschirrspüler
226 Backöfen und Herde
229 Kühl- und Gefrierschränke – Standgeräte
233 Kühl- und Gefrierschränke – Einbaugeräte

# Waschmaschinen und Wäschetrockner.

## Waschmaschinen HomeProfessional WAY...

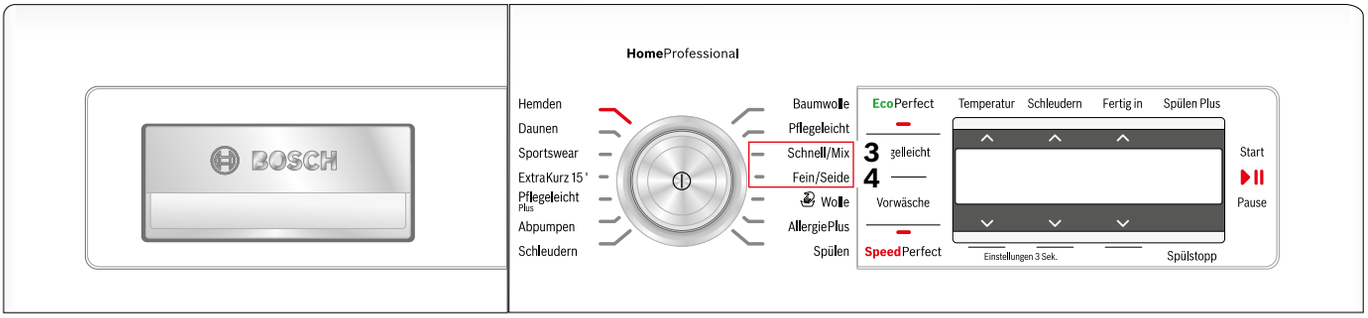


| Aktivierung | Deaktivierung |
|---|---|
| • Gerät einschalten.<br>• Die folgenden Schritte müssen innerhalb von 15 Sekunden nach dem Einschalten erfolgen:<br>– Programmwähler drehen bis die Programm-LED Nummer 3 (auf der rechten Seite) leuchtet<br>– Drücken und halten der „Temperatur +“-TouchControl-Taste<br>– Programmwähler drehen bis die Programm-LED Nummer 4 (auf der rechten Seite) leuchtet<br>– Loslassen der „Temperatur +“-TouchControl-Taste<br>• Demoprogramm startet. | • Gerät ausschalten.<br>• Sollte das Gerät z. B. bei Geschäftsschluß im Demo-Modus vom Strom getrennt werden, startet es am nächsten Tag bei Stromzufuhr wieder im Demo-Modus. |

## Wäschetrockner HomeProfessional WTY...

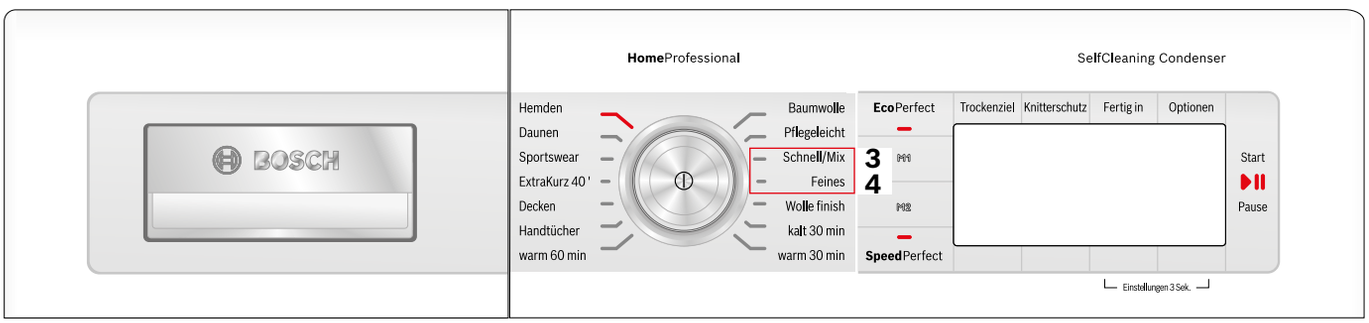


| Aktivierung | Deaktivierung |
|---|---|
| • Gerät einschalten.<br>• Die folgende Bediensequenz muss innerhalb von 15 Sekunden nach Einschalten des Gerätes durchgeführt sein:<br>– Programmwähler auf Programm Nummer 3 (von rechts oben) drehen bis die LED aufleuchtet<br>– Taste „Trockenziel +“ anwählen und halten.<br>– Programmwähler auf Programm Nummer 4 drehen bis entsprechende LED aufleuchtet.<br>– Taste „Trockenziel +“ loslassen.<br>• Demoprogramm startet. | • Gerät ausschalten.<br>• Sollte das Gerät z. B. bei Geschäftsschluß im Demo-Modus vom Strom getrennt werden, startet es am nächsten Tag bei Stromzufuhr wieder im Demo-Modus. |

## Waschmaschinen Serie 8 WAW...

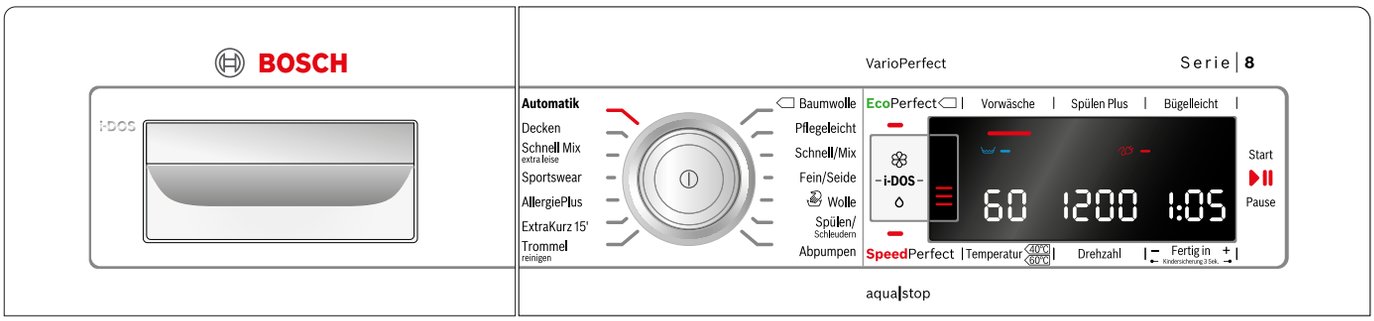


| Aktivierung | Deaktivierung |
|---|---|
| • Gerät einschalten.<br>• Die Tasten „EcoPerfect“ und „SpeedPerfect“ gleichzeitig 5 Sekunden gedrückt halten.<br>• Demomodus ist aktiv. | • Gerät ausschalten. |

## Wäschetrockner Serie 8 WTW...

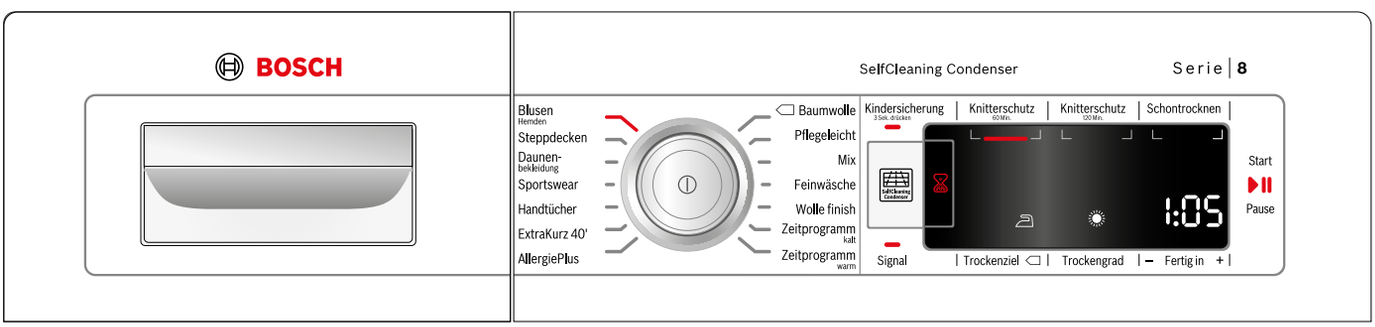


| Aktivierung | Deaktivierung |
|---|---|
| • Gerät einschalten.<br>• Auf Anzeige des Programms „Baumwolle“ auf Position 1 warten.<br>• Die Tasten „Signal“ und „Trockenziel“ gleichzeitig 5 Sekunden gedrückt halten. | • Gerät ausschalten. |

# Geschirrspüler, 60 cm breit.

**Geschirrspüler der Serie 8 mit TFT-Display.**
Schaltung für vollintegrierte, integrierte und freistehende Geräte sowie Unterbau-Modelle identisch.

| Aktivierung | Deaktivierung |
|---|---|
| • Gerät einschalten "A". Sollte sich das Gerät im Spül-Vorgang befinden, die Taste "Start"" für 3 Sekunden drücken.<br>• Gerät aus- und wieder einschalten. Sollte sich das Gerät im Programmauswahl-Modus befinden, das Gerät ausschalten.<br>• Die Tasten "B" und "C" gleichzeitig betätigen und gedrückt halten. Dabei das Gerät einschalten "A".<br>• Tasten loslassen, sobald PO angezeigt wird.<br>• Taste "B" drücken bis "P7/show room" angezeigt wird.<br>• Jetzt Taste "C" drücken um das Programm zu aktivieren. | • Gerätetür öffnen und Taste "Start" für 3 Sekunden drücken.<br>• Anschließend die Tasten „B“ und „C“ gleichzeitig betätigen.<br>• Gerät ausschalten „A“. Das Demo-Programm ist nun deaktiviert. |

**Geschirrspüler der Serie 6 mit TFT-oder LED-Display.**
Schaltung für integrierte und freistehende Geräte.

| Aktivierung | Deaktivierung |
|---|---|
| • Gerät einschalten "A". Sollte sich das Gerät im Spül-Vorgang befinden, die Taste "Start"" für 3 Sekunden drücken.<br>• Gerät aus- und wieder einschalten. Sollte sich das Gerät im Programmauswahl-Modus befinden, das Gerät ausschalten.<br>• Die Tasten "B" und "C" gleichzeitig betätigen und gedrückt halten. Dabei das Gerät einschalten "A".<br>• Tasten loslassen, sobald PO angezeigt wird.<br>• Taste "B" drücken bis "P7/show room" angezeigt wird.<br>• Jetzt Taste "C" drücken um das Programm zu aktivieren. | • Taste „Start“ für 3 Sekunden drücken.<br>• Anschließend die Tasten „B“ und „C“ gleichzeitig betätigen.<br>• Gerät ausschalten „A“. Das Demo-Programm ist nun deaktiviert. |

## Geschirrspüler der Serie 6 mit LED.

Schaltung für vollintegriertes Modell.

| Aktivierung | Deaktivierung |
|---|---|
| • Gerät einschalten "A". Sollte sich das Gerät im Spül-Vorgang befinden, die Taste "Start"" für 3 Sekunden drücken.<br>• Gerät aus- und wieder einschalten. Sollte sich das Gerät im Programmauswahl-Modus befinden, das Gerät ausschalten.<br>• Die Tasten "B" und "C" gleichzeitig betätigen und gedrückt halten. Dabei das Gerät einschalten "A".<br>• Tasten loslassen, sobald PO angezeigt wird.<br>• Taste "B" drücken bis "P7/show room" angezeigt wird.<br>• Jetzt Taste "C" drücken um das Programm zu aktivieren. | • Wenn das Demo-Progamm aktiviert ist, die Türe öffnen.<br>• Taste „Start“ für 3 Sekunden drücken.<br>• Anschließend die Tasten „B“ und „C“ gleichzeitig betätigen.<br>• Gerät ausschalten „A“. Das Demo-Programm ist nun deaktiviert. |

## Geschirrspüler der Serie 4.

Schaltung für integrierte und freistehende Geräte sowie Unterbau-Modelle identisch.

| Aktivierung | Deaktivierung |
|---|---|
| • Gerät einschalten "A". Sollte sich das Gerät im Spül-Vorgang befinden, die Taste "Start"" für 3 Sekunden drücken.<br>• Gerät aus- und wieder einschalten. Sollte sich das Gerät im Programmauswahl-Modus befinden, das Gerät ausschalten.<br>• Die Tasten "B" und "C" gleichzeitig betätigen und gedrückt halten. Dabei das Gerät einschalten "A".<br>• Tasten loslassen, sobald PO angezeigt wird.<br>• Taste "B" drücken bis "P7/show room" angezeigt wird.<br>• Jetzt Taste "C" drücken um das Programm zu aktivieren. | • Gerätetür öffnen und Taste "Start" für 3 Sekunden drücken.<br>• Anschließend die Tasten „B“ und „C“ gleichzeitig betätigen.<br>• Gerät ausschalten „A“. Das Demo-Programm ist nun deaktiviert. |

## Geschirrspüler der Serie 4.

Schaltung für vollintegrierte Geräte.

**A** **B** **C**

| Aktivierung | Deaktivierung |
|---|---|
| • Gerät einschalten "A". Sollte sich das Gerät im Spül-Vorgang befinden, die Taste "Start"" für 3 Sekunden drücken.<br>• Gerät aus- und wieder einschalten. Sollte sich das Gerät im Programmauswahl-Modus befinden, das Gerät ausschalten.<br>• Die Tasten "B" und "C" gleichzeitig betätigen und gedrückt halten. Dabei das Gerät einschalten "A".<br>• Tasten loslassen, sobald PO angezeigt wird.<br>• Taste "B" drücken bis "P7/show room" angezeigt wird.<br>• Jetzt Taste "C" drücken um das Programm zu aktivieren. | • Gerätetür öffnen und Taste "Start" für 3 Sekunden drücken.<br>• Anschließend die Tasten „B“ und „C“ gleichzeitig betätigen.<br>• Gerät ausschalten „A“. Das Demo-Programm ist nun deaktiviert. |

# Geschirrspüler 45 cm.

## Geschirrspüler der Serie 6, vollintegriert. Beispiel SPV66TX00D.

| Aktivierung | Deaktivierung |
|---|---|
| • Gerät einschalten "A". Sollte sich das Gerät im Spül-Vorgang befinden, die Taste "Start"" für 3 Sekunden drücken.<br>• Gerät aus- und wieder einschalten. Sollte sich das Gerät im Programmauswahl-Modus befinden, das Gerät ausschalten.<br>• Die Tasten "B" und "C" gleichzeitig betätigen und gedrückt halten. Dabei das Gerät einschalten "A".<br>• Tasten loslassen, sobald PO angezeigt wird.<br>• Taste "B" drücken bis "P7/show room" angezeigt wird.<br>• Jetzt Taste "C" drücken um das Programm zu aktivieren. | • Gerätetür öffnen und Taste "Start" für 3 Sekunden drücken.<br>• Anschließend die Tasten „B“ und „C“ gleichzeitig betätigen.<br>• Gerät ausschalten „A“. Das Demo-Programm ist nun deaktiviert. |

## Geschirrspüler der Serie 6, integriert. Beispiel SPI46MS01E.

| Aktivierung | Deaktivierung |
|---|---|
| • Gerät einschalten "A". Sollte sich das Gerät im Spül-Vorgang befinden, die Taste "Start"" für 3 Sekunden drücken.<br>• Gerät aus- und wieder einschalten. Sollte sich das Gerät im Programmauswahl-Modus befinden, das Gerät ausschalten.<br>• Die Tasten "B" und "C" gleichzeitig betätigen und gedrückt halten. Dabei das Gerät einschalten "A".<br>• Tasten loslassen, sobald PO angezeigt wird.<br>• Taste "B" drücken bis "P7/show room" angezeigt wird.<br>• Jetzt Taste "C" drücken um das Programm zu aktivieren. | • Gerätetür öffnen und Taste "Start" für 3 Sekunden drücken.<br>• Anschließend die Tasten „B“ und „C“ gleichzeitig betätigen.<br>• Gerät ausschalten „A“. Das Demo-Programm ist nun deaktiviert. |

# Backöfen.

## Backöfen Serie 8 mit TFT-Touchdisplay, inkl. Kompaktgeräte wie Dampfbacköfen, Dampfgarer und Mikrowellen-Kompaktbacköfen.

| Aktivierung | Deaktivierung |
|---|---|
| • Die Aktivierung ist nur innerhalb von 3 Minuten nach der Verbindung des Geräts mit dem Stromnetz möglich.<br>• Gerät einschalten (A) und Taste „menu“ (B) drücken.<br>• Den Bedienring drehen, bis „Grundeinstellungen“ sichtbar wird.<br>• Die Taste „Grundeinstellungen“ drücken.<br>• So oft die Taste „weitere Einstellungen“ drücken, bis „Demo-Modus“ sichtbar wird.<br>• „Demomodus“ drücken.<br>• Mit dem Bedienring auswählen, ob Demoschaltung „mit Dia-Show“ (Empfehlung) oder Demoschaltung „ohne Dia-Show“.<br>• „menue“ drücken und die Einstellung speichern. | • Vorgehen wie bei der Aktivierung. Beim letzten Schritt kann im „Demo-Modus“ dieser auch ausgeschaltet werden.<br>• Wenn der Strom nachts abgeschaltet wird, startet der Demo-Modus nach Anschalten des Stroms wieder. |

## Backöfen der Serie 8 mit TFT-Display.

| Aktivierung | Deaktivierung |
|---|---|
| • Die Aktivierung ist nur innerhalb von 3 Minuten nach der Verbindung des Geräts mit dem Stromnetz möglich.<br>• Gerät einschalten (A) und Taste „i“ (B) für 3 Sekunden drücken.<br>• Taste „Uhr“ (C) drücken, um zu den Grundeinstellungen zu gelangen.<br>• Taste „Uhr“ 16x drücken, um zum „Demo-Modus“ zu gelangen.<br>• Mit dem Bedienring (D) den Demo-Modus aktivieren.<br>• Die Taste „i“ (B) 3 Sekunden drücken um den „Demo-Modus“ zu speichern. | • Vorgehen wie bei der Aktivierung. Beim vorletzten Schritt kann über den Bedienring (D) der „Demo-Modus“ auch ausgeschaltet werden.<br>• Wenn der Strom nachts abgeschaltet wird, startet der Demo-Modus nach Anschalten des Stroms wieder. |

## Backöfen der neuen Serie 6 mit Pyrolyse.

Über einen Demo-Modus verfügen folgende Backöfen:
HRG 5784S0, HBA 5784B0, 5784S0

| Aktivierung | Deaktivierung |
|---|---|
| • Der Demomodus kann über einen Punkt in den Benutzereinstellungen aktiviert werden.<br>• Der Demomodus kann nur innerhalb 3 Minuten nachdem das Gerät am Stromnetz angeschlossen wurde, aktiviert oder deaktiviert werden.<br>• Die Benutzereinstellungen bietet folgende Optionen an:<br>• „Ausschalten“<br>• „Einschalten (ohne Diashow)“<br>• „mit Diashow in Deutsch“ oder „mit Diashow in Englisch“ | • Vorgehen wie bei der Aktivierung. |

| Verhalten im Wartezustand | Mögliche Einstellungen, wenn der Demo-Modus aktiviert ist. |
|---|---|
| • Die Aktivierung des Demomodus wird durch das Aufleuchten des Doppelpunktes im Uhr-Display angezeigt. | • Wenn das Gerät angeschaltet ist, kann es regulär betrieben werden. Die verschiedenen Hitzestufen oder automatischen Programme können eingestellt werden ohne dass der Ofen erhitzt wird.<br>• Wenn ein Programm eingestellt wird, simuliert das Gerät einen Temperaturanstieg.<br>• Wenn ein Programm beendet oder unterbrochen wird, simuliert das Gerät eine Temperatursenkung. Die simulierten Werte sind die gleichen wie bei dem Temperaturanstieg.<br>• Während simulierten Programmen ist das Kühlgebläse immer ausgeschaltet.<br>• Alle anderen Elemente, wie Heißluftgebläse, Innenraumbeleuchtung, Türkontaktschalter, Türschloss und Fleischproben-Einstellung werden wie im Betriebsmodus kontrolliert. |

## Herde mit Dialog-Elektronik und Klartextanzeige HEG...

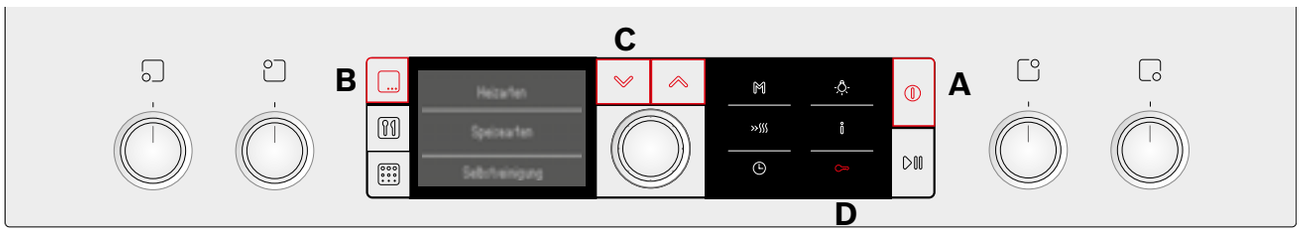


| Aktivierung | Deaktivierung |
|---|---|
| • Gerät über On-/Off-Taste („A“) einschalten.<br>• Nach Betätigen der Betriebsartentaste („B“) mit dem Drehwähler „Ober-/Unterhitze“ auswählen und mit der „ “ Taste („C“) bestätigen.<br>• Temperatur mit dem Drehwähler auf 30°C einstellen.<br>• Kindersicherungstaste (Schlüsseltaste „D“) drücken bis ein Signal ertönt.<br>• Kindersicherungstaste innerhalb 4 Sekunden nochmals drücken. Das Signal ertönt erneut.<br>• Zur Quittierung der Demoschaltung erscheint nach Ausschalten des Gerätes über On-/Off-Taste („A“) im Display der Text „Demo“. Die Demoschaltung bleibt nach Spannungsausfall (z. B. Strom-abschaltung im Verkaufsraum über Nacht) erhalten. Alle Gerätefunktionen außer der Heizung sind in Betrieb. | • Wie Aktivierung, der Text „Demo“ erlischt. |

## Herde mit Elektronik-Uhr und Pyrolyse HE..73..

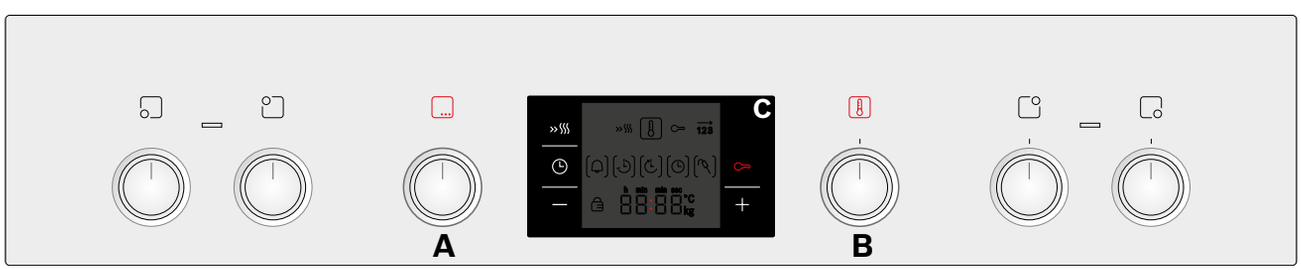


| Aktivierung | Deaktivierung |
|---|---|
| • Mit dem Betriebsartenwähler („A“) Ober-/Unterhitze auswählen.<br>• Mit dem Temperaturwähler („B“) Temperatur auf 50°C einstellen.<br>• Kindersicherungstaste (Schlüsseltaste „C“) drücken, bis ein Signalton ertönt. Im Uhrdisplay blinkt der Doppelpunkt.<br>• Kindersicherungstaste innerhalb 4 Sekunden nochmals drücken.<br>• Zur Quittierung der Demoschaltung blinkt der Doppelpunkt im Uhrdis-play. Die Demoschaltung bleibt nach Spannungsausfall (z. B. Stromabschaltung im Verkaufsraum über Nacht) erhalten. Alle Gerätefunktionen außer der Heizung sind in Betrieb. | • Wie Aktivierung, der Doppelpunkt im Uhrdisplay bleibt permanent. |

# Kühl- und Gefrierschränke – Standgeräte.

## Side by Side Kühl-Gefrier-Kombination KAD92..., KAG90...

| Aktivierung | Deaktivierung |
|---|---|
| • Gerät einschalten und die Tasten "freezer" und "alarm" gleichzeitig für 5 Sekunden gedrückt halten bis im Display auf der linken Seite „88“ angezeigt wird.<br>• Tasten loslassen. Demoprogramm ist aktiviert<br><br>• Demoprogramm:<br>• Die Einstellungen am Bedienmodul können alle vorgenommen werden.<br>• Der Türöffnungsalarm funktioniert.<br>• Der Temperaturalarm ist deaktiviert.<br>• Die Innenraumbeleuchtung und die Kühl-/Gefrierfunktion ist deaktiviert. Bei Geräten mit Ice-Water-Dispenser funktioniert außerdem das Licht über dem Ice-Water-Dispenser. | • Gerät vom Stromnetz trennen. |

## Side by Side Kühl-Gefrier-Kombination KAN90...

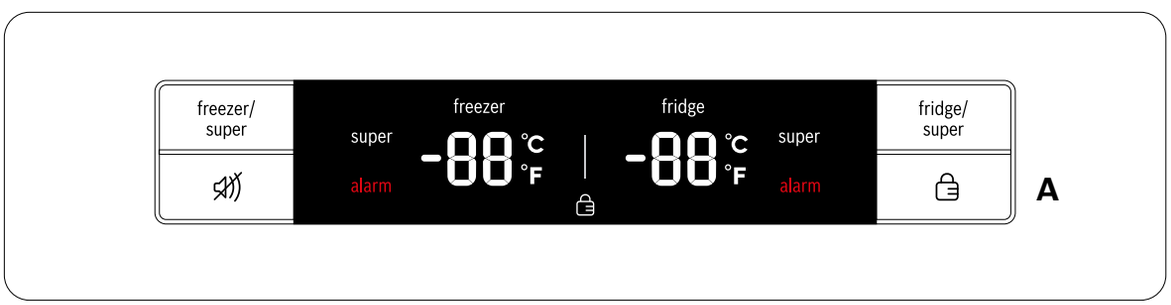


| Aktivierung | Deaktivierung |
|---|---|
| • Die Lock-Taste (A) drücken.<br>• Die Taste „freezer“ 10x drücken, gleichzeitig die Taste „super cool“ des Kühlbereichs gedrückt halten.<br>• Die Demoschaltung ist damit aktiv. | • Die Taste „freezer“ 10x drücken, gleichzeitig die Taste „super cool“ des Kühlbereichs gedrückt halten.<br>• Durch Unterbrechen der Stromzufuhr wird der Demomodus ebenfalls gelöscht. |

## French Door Kühl-Gefrier-Kombinationen KMF40...

A

B

| Aktivierung | Deaktivierung |
|---|---|
| • Gerät an das Stromnetz anschließen.<br>• Innerhalb von 10 Sekunden nach dem Einschalten die Tasten „A“ und „B“ für 5 Sekunden drücken.<br>• Im Display wird „88“ zwei Sekunden lang angezeigt.<br>• Die Demoschaltung ist aktiviert.<br><br>Sollte im Display „alarm“ angezeigt werden, ist dieser durch Betätigung der Alarm-Taste auszuschalten, bevor das Demoprogramm aktiviert werden kann | • Gerät vom Stromnetz trennen. |

## Kühl-Gefrier-Kombinationen KGE49/39/36....., KDE33....der Serie 6, KCE40...Cool-Classic und Stand-Kühlschränke KSW36P.... der Serie 8.

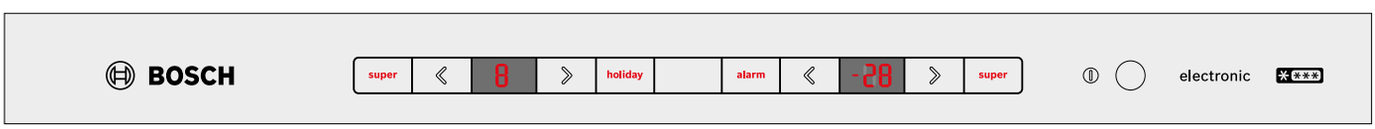

| Aktivierung | Deaktivierung |
|---|---|
| • Gerät im Innenraum einschalten.<br>• Die Alarmtaste für 10 Sekunden gedrückt halten.<br>• Es erfolgt ein Quittierton und die Innenbeleuchtung erlischt.<br>• Taste loslassen, die Demoschaltung ist aktiviert (Beleuchtung ist aktiviert). | • Die Alarmtaste für 10 Sekunden gedrückt halten, bis der Quittierton erfolgt ist.<br>• Die Demoschaltung ist deaktiviert.<br>• (Achtung: Wenn das Gerät nur ausgeschaltet wird, bleibt die Demoschaltung weiterhin aktiviert!). |

## Kühl-Gefrier-Kombinationen KGF56P..., KGF39P... der Serie 8 und KGN39A..., 36A...der Serie 6.

| Aktivierung | Deaktivierung |
|---|---|
| • Gerät anschließen.<br>• Innerhalb von 10 Sekunden die Tasten „°C“ und „+“ für 3 Sekunden gedrückt halten. „-88“ wird für 2 Sekunden im Display angezeigt. | • Gleiche Vorgehensweise wie bei der Aktivierung. |

## Kühl-Gefrier-Kombinationen ColorGlass KGF56S..., KGF39S... der Serie 8.

| Aktivierung | Deaktivierung |
|---|---|
| • Gerät anschließen.<br>• Innerhalb von 10 Sekunden die Tasten „°C“ und „+“ für 3 Sekunden gedrückt halten. „-88“ wird für 2 Sekunden im Display angezeigt. | • Gleiche Vorgehensweise wie bei der Aktivierung. Jedoch die beiden Tasten für 5 Sekunden gedrückt halten.<br>• Um die Deaktivierung der Messeschaltung zu überprüfen: Geräte aus- und wieder einschalten. "88" im Display sollte nicht angezeigt werden. |

## Kühl-Gefrier-Kombinationen KGN36X...der Serie 4.

| Aktivierung | Deaktivierung |
|---|---|
| • Gerät anschließen.<br>• Innerhalb von 10 Sekunden die Alarm-Taste für 10 Sekunden drücken. | • Alarm-Taste für 10 Sekunden drücken bis ein Ton zu hören ist. |

## Kühl-Gefrier-Kombination KGN36HI32 der Serie 6.

| Aktivierung | Deaktivierung |
|---|---|
| • Gerät an das Stromnetz anschließen.<br>• Innerhalb von 10 Sekunden die Taste „Alarm“ unterhalb der Anzeige „super“<br>• Für 10 Sekunden gedrückt halten, bis ein Ton zu hören ist.<br>• Taste loslassen. Messeschaltung ist aktiviert. | • Die Taste „Alarm“ für 10 Sekunden gedrückt halten, bis ein Ton zu hören ist.<br>• Taste loslassen, Messeschaltung ist deaktiviert.<br>• Durch das Trennen des Geräts vom Stromnetz wird die Messeschaltung nicht deaktiviert. |

## Kühl-Gefrier-Kombinationen KGN36V... und KGV39V..., 36V...der Serie 4.

| Aktivierung | Deaktivierung |
|---|---|
| • Innerhalb von 10 Sekunden nach Anschluß des Geräts an das Stromnetz, die Taste für die Temperatureinstellung des Gefrierbereichs 10 Sekunden gedrückt halten.<br>• Es erfolgt ein Quittierton.<br>• Die Messeschaltung ist nun aktiviert. | • Die Taste für die Temperatureinstellung des Gefrierbereichs 10 Sekunden gedrückt halten. |

# Kühl- und Gefrierschränke – Einbaugeräte.

## Kühl-Gefrier-Kombinationen KIN86AF...85AF..., KIS87AD..., 77AD, KIL72AD..., 52AF..., 42AD, KIR41AD..., 31AD... Serie 8 und Serie 6.

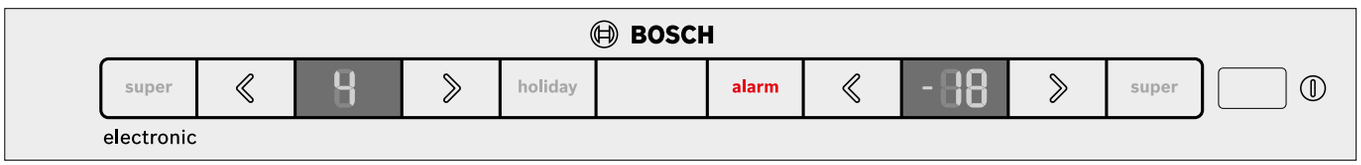


| Aktivierung | Deaktivierung |
|---|---|
| • Innerhalb der ersten 10 Sekunden nach Anschluss an das Stromnetz muss die Alarm-Taste gedrückt werden und für 15–17 Sekunden gedrückt gehalten werden. Der Demo Mode ist auch nach Aus- und Einschalten des Geräts noch aktiviert. | • Zum Beenden des Demo Mode muss die Alarm-Taste während das Gerät in Betrieb ist (die ersten 10 Sekunden nach dem Einschalten ausgeschlossen) für mindestens 10 Sekunden gedrückt gehalten werden. |

## Einbau-Kühlschränke KIL42V...,KIR41V...,31V...der Serien 8, 6 und 4.

| Aktivierung | Deaktivierung |
|---|---|
| • Gerät an das Stromnetz anschließen.<br>• Taste „Temperaturwahl“ für 15 Sekunden drücken.<br>• Es erfolgt ein Quittierton.<br>• Die Demoschaltung ist aktiviert, im Gerät geht das Licht an. | • Taste „Temperaturwahl“ für 10 Sekunden drücken, bis ein Ton zu hören ist.<br>• Das Demoprogramm ist deaktiviert.<br>• Der Demo-Modus bleibt aktiviert, auch wenn das Gerät vom Netz genommen wird. |

# Immer und überall: 100 % auch nach dem Kauf.

Unsere Service-Experten stehen Ihnen jederzeit mit Rat und Tat zur Seite – persönlich, kompetent und zuverlässig.

MyBosch

## Von Mensch zu Mensch.

**Ihre Nummer für alle Fälle.**
24 Stunden, 7 Tage die Woche:
**0810 – 550 511.**

**Unsere Servicezeiten.**
**Absolut kundenorientiert.**
Von 8 – 17 Uhr für Sie da, inklusive individueller Termine.

**Flächendeckendes Servicenetz: jederzeit verfügbar.**
Mit über 70 Technikern.

**Faire Reparaturpreise.**
Nutzen Sie die Überprüfungspauschale von Bosch.

## Ihr digitaler Produktbegleiter.

**Einmal registrieren. Vielfach profitieren.**
Verlängerte Garantien, Produktzugaben und exklusive VIP-Angebote.

**Alles, was Sie wissen müssen.**
**Wenn Sie es wissen müssen.**
Gebrauchsanleitungen und Gerätedaten einfach abrufen.

**Ihr Draht zu uns. Einfach und schnell.**
Jetzt Reparaturtermin online buchen.

**Tipps und Tricks.**
**Individueller Service.**
myBosch erklärt Ihnen alles, was Sie zu Ihrem Bosch Hausgerät wissen müssen.

**Bestnoten für Qualität und Service.**
Unsere jährliche Endkundenbefragung bestätigt: Bestnoten für den Bosch Kundendienst.

Sowohl die telefonische Betreuung (Note 1,87) als auch das Verhalten und die Fachkompetenz unserer Techniker (Note 1,47) werden von unseren Kunden gewürdigt. Über 50 % aller befragten Kunden würden den Bosch Kundendienst weiterempfehlen.

# Einfach. Sicher. Die Garantieverlängerung von Bosch.

3 Jahre Garantieverlängerung nach Ablauf
der 2-jährigen Herstellergarantie für ein Haushaltsgroßgerät von Bosch.**

**Für 1 Haushaltsgerät**
**Q8BATCEW01**
**99,– €***

**Für 5 Haushaltsgeräte**
**(komplette Kommission)**
**Q8BATCEW11**
**495,– €***

Weitere Informationen und die ausführlichen Garantiebedingungen finden Sie unter:
**www.bosch-home.at/garantieverlaengerung**

- Einfache Online-Aktivierung unter www.bosch-home.at/mybosch (eine E-Mail-Adresse wird benötigt)
- Automatischer Vertragsbeginn nach Ablauf der 2-jährigen Herstellergarantie
- Kompetente Abwicklung im Garantiefall über den Bosch Werkskundendienst mit Original-Ersatzteilen oder einen von Bosch ausgewählten Service-Partner
- Kostenlose Anfahrt, Reparatur und Ersatzteile im Garantiefall
- Einsatz von Original-Ersatzteilen der Marke Bosch

* Unverbindliche Preisempfehlung des Herstellers inkl. 20% MwSt. UPE gültig ab 01.11.2017.

** Der Kauf einer Garantieverlängerung ist für folgende Produktkategorien möglich: Waschmaschinen, Wäschetrocker, Waschtrockner, Geschirrspüler, Kühl-Gefrierkombinationen, Kühlschränke, Gefrierschränke, Herde, Backöfen, Kochfelder, Dampfgargeräte, Kochstellen, Dunstabzugshauben, Mikrowellen, Einbau-Kaffeevollautomaten und Wärmeschubladen.

**BSH Hausgeräte Gesellschaft mbH**
Quellenstraße 2a
1100 Wien
Österreich
**www.bosch-home.at**

# Kundendienststellen

Kundendienst-Zentrum und ServiceShop:
Ersatzteilbarverkauf und Geräteannahme
Quellenstraße 2a, Postfach 122, 1100 Wien

Öffnungszeiten:

| | |
|---|---|
| Montag – Donnerstag | 8.00 – 17.00 Uhr |
| Freitag | 8.00 – 13.00 Uhr |

**Tel.: 0810 550 511**

Zentrale Störungsannahme
Zentraler Ersatzteil- und Zubehörversand
Servicezentrum für Kleine Hausgeräte

**7 Tage die Woche / 24 Stunden erreichbar. Rundum Service.**

Online-Shop: www.bosch-home.at/store
Zentrales Service-Fax: 01/60575 - 51212

Kundendienst E-Mail-Adressen:

| | |
|---|---|
| Kundendienst-Briefkasten: | vie-werkskundendienst@bshg.com |
| Zentrale Störungsannahme: | vie-stoerungsannahme@bshg.com |
| Zentraler Ersatzteilversand: | vie-ersatzteilbestellung@bshg.com |

# Vertrieb Hausgeräte

BSH Hausgeräte Gesellschaft mbH
Vertrieb BOSCH Innendienst
Quellenstraße 2a, 1100 Wien

Wir sind für Sie erreichbar:

| | |
|---|---|
| Montag – Donnerstag | 8.00 – 17.00 Uhr |
| Freitag | 8.00 – 12.30 Uhr |

Internet: www.bosch-home.at

Elektrofachhandel: Tel.: (01) 60575 - 4810
Fax: (01) 60575 - 51422

## SIMPLY YUMMY

50 traumhafte Backrezepte – Schritt für Schritt als Video- und Fototutorial in einer App.

Jetzt kostenlos herunterladen: Laden im App Store · JETZT BEI Google play

**Impressum:** Q8ABP00229-10/2017 – Technische Änderungen und Druckfehler vorbehalten. Printed in Austria. Evtl. Farbdifferenzen sind drucktechnisch bedingt. Papier aus 100% chlorfrei gebleichtem Zellstoff umweltschonend hergestellt.
**Medieninhaber und Hersteller:** BSH Hausgeräte Gesellschaft mbH Wien, Bosch und die Bildmarke sind registrierte Marken der Robert Bosch GmbH Germany, Nachdruck, auch auszugsweise nur mit Genehmigung des Herstellers. Änderungen und Liefermöglichkeiten vorbehalten.

Stilarena Welt der Hausgeräte

Maßgeschneiderte Beratung und jede Menge Inspiration ist das Konzept der Stilarena. Der Schauraum auf 1200 m² begrüßt Sie in der Quellenstraße 2a, 1100 Wien.

Für Ihre persönliche Beratung bitten wir Sie um online Terminvereinbarung auf www.stilarena.at

Unser Kundendienst-ServiceShop für Ersatzteile, Zubehöre und Reparaturannahme ist ebenfalls in der Quellenstraße 2a, 1100 Wien für Sie da.

E-Mail: vie-produktinfo@bshg.com