BOSCH

Register your new device on MyBosch now and get free benefits: **bosch-home.com/welcome**

MyBosch

Uscător de rufe

WQB245A0BY

[ro] Manual de utilizare şi instrucțiuni de instalare

Pentru informații suplimentare, vă rugăm să consultați Ghidul utilizatorului digital.

Cuprins

1 Siguranța 4
1.1 Instrucțiuni generale 4
1.2 Utilizarea conform destinației 4
1.3 Limitare a cercului de utilizatori 4
1.4 Instalarea în siguranță 5
1.5 Utilizarea în siguranță 7
1.6 Curățarea şi întreținerea în siguranță 10

2 Prevenirea pagubelor materiale 12

3 Protecția mediului şi economisirea 12
3.1 Predarea la deşeuri a ambalajului 12
3.2 Economisirea de energie 12
3.3 Modul de economisire a energiei electrice 13

4 Instalarea şi conectarea 13
4.1 Despachetarea aparatului 13
4.2 Volumul de livrare 13
4.3 Cerințe privind locul de instalare 13
4.4 Furtun de evacuare a apei 14
4.5 Îndreptarea aparatului 17
4.6 Racordarea electrică a aparatului 17

5 Cunoaşterea 18
5.1 Aparatul 18
5.2 Panoul de comandă 19
5.3 Logica de funcționare 19

6 Display 20

7 Tastele 22

8 Programele 26
8.1 Programele automate 26
8.2 Programele cu durate temporizate 28

9 Accesorii 30

10 Rufe 31
10.1 Pregătirea rufelor 31

11 Utilizarea de bază 31
11.1 Porniți aparatul 31
11.2 Setarea programului 31
11.3 Stocarea setărilor programului 31
11.4 Deschiderea hubloului 32
11.5 Introducerea rufelor 32
11.6 Pornirea programului 32
11.7 Adăugarea de rufe 32
11.8 Anularea programului 32
11.9 Scoaterea rufelor 32
11.10 Comutarea aparatului pe modul de standby 33
11.11 Sita pentru scame 33
11.12 Rezervorul pentru apa de condens 34

12 Obiectivul de uscare 36
12.1 Modificarea obiectivului de uscare 36
12.2 Adaptarea obiectivului de uscare 36

13 Sistem de siguranță împotriva accesului copiilor 36
13.1 Activarea sistemului de siguranță împotriva accesului copiilor 36
13.2 Dezactivarea sistemului de siguranță împotriva accesului copiilor 37

14 Funcția de netezire..... 37
14.1 Pornirea programului cu funcție de netezire 37
14.2 Umplerea rezervorului de apă 37

15 Home Connect 38
15.1 Instalarea aplicației Home Connect..... 38
15.2 Configurarea Home Connect..... 39
15.3 Activarea funcției Wi-Fi de la aparat 39
15.4 Dezactivarea funcției Wi-Fi de la aparat 39
15.5 Instalarea actualizărilor de software 39
15.6 Restabilirea setărilor de rețea ale aparatului..... 39
15.7 Pornirea de la distanță 39
15.8 Funcția inteligentă de recomandare a programului..... 40
15.9 Telediagnoza 40
15.10 Protecția datelor 41

16 Setările de bază..... 41
16.1 Prezentare generală a setărilor de bază 41
16.2 Modificarea setărilor de bază..... 42

17 Îngrijirea aparatului..... 42
17.1 Pregătirea pentru derularea programului de îngrijire a aparatului..... 42
17.2 Accesarea programului de îngrijire a aparatului..... 42
17.3 Derularea programului de îngrijire simplă a aparatului... 43
17.4 Derularea programului de îngreijire intensivă a aparatului 43

18 Curățare şi îngrijire 44
18.1 Senzorul de umiditate 44
18.2 Filtrul rezervorului de colectare a apei de condens..... 45

19 Remediați defecțiunile 47

20 Transport, depozitare şi eliminare 52
20.1 Predarea aparatului vechi 52

21 Serviciul clienți..... 52
21.1 Număr de produs (E-Nr.), număr de fabricație (FD) şi număr de ordine (Z-Nr.) 53

22 Valori de consum 54

23 Date tehnice..... 55

24 Declarație de conformitate 56

1 Siguranța

Respectați următoarele instrucțiuni de siguranță.

1.1 Instrucțiuni generale

- Citiți cu atenție acest manual.
- Păstrați instrucțiunile, precum şi informațiile producătorului în vederea utilizării ulterioare sau înmânării acestora următorului proprietar.
- Nu este permisă punerea în funcțiune a aparatului dacă acesta a fost deteriorat în timpul transportului.

1.2 Utilizarea conform destinației

Utilizați acest aparat numai:
- pentru uscarea şi împrospătarea articolelor textile adecvate pentru uscarea în uscătorul de rufe şi pentru spălarea cu apă.
- în locuința proprie şi în încăperi închise din mediul casnic.
- până la o înălțime de până la 4000 m deasupra nivelului mării.

1.3 Limitare a cercului de utilizatori

Acest aparat poate fi folosit de copii cu vârsta de peste 8 ani şi de persoane cu capacități fizice, senzoriale sau mintale reduse sau fără experiență şi/sau cunoştințe numai dacă sunt supravegheați sau au fost instruiți referitor la utilizarea în siguranță a aparatului şi au înțeles pericolele care rezultă din aceasta.
Copiii nu trebuie lăsați să se joace cu aparatul.
Curățarea şi întreținerea curentă efectuată de utilizator nu sunt permise copiilor dacă nu sunt supravegheați.
Nu permiteți accesul copiilor cu vârsta de sub 3 ani şi animalelor de companie în apropierea aparatului.

1.4 Instalarea în siguranță

⚠ AVERTISMENT – Pericol de electrocutare!

Instalările executate incorect sunt periculoase.

- Aparatul se va conecta şi utiliza numai conform datelor de pe plăcuța cu date tehnice.
- Aparatul se va racorda doar la o priză de curent alternativ cu împământare, instalată regulamentar.
- Sistemul de protecție a instalației de alimentare cu energie electrică a clădirii trebuie să fie instalat corect. Instalația trebuie să dispună de un cablu cu o secțiune suficient de mare.
- La utilizarea unui dispozitiv de protecție la curenți reziduali diferențiali va fi utilizat numai un tip cu acest semn ⊠.
- Nu racordați aparatul la o altă sursă de comutare, de exemplu, la un comutator temporizat sau la un sistem de comandă de la distanță.
- Nu conectați niciodată aparatul la un sistem de alimentare electrică care este conectat şi deconectat cu regularitate de furnizorul de energie electrică.
- După montarea aparatului, ştecherul cablului de alimentare electrică trebuie să fie accesibil; dacă accesul liber nu este posibil, în instalația electrică permanentă se va monta un separator de faze pentru toții polii conform condițiilor din dispozițiile de instalare.
- La amplasarea aparatului acordați atenție cablului de alimentare de la rețea să nu fie înțepenit într-un loc sau deteriorat.

O izolație deteriorată a cablului de alimentare electrică este periculoasă.

- Cablul de alimentare electrică nu trebuie să intre niciodată în contact cu surse de căldură sau cu componentele fierbinți ale aparatului.
- Cablul de alimentare electrică nu trebuie să intre niciodată în contact cu vârfuri sau muchii ascuțite.
- Nu este permisă îndoirea, strangularea sau modificarea cablului de alimentare electrică.

⚠ AVERTISMENT – Pericol de incendiu!

Utilizarea unui cablu prelungitor de alimentare electrică sau a unui adaptor neadecvat este periculoasă.

- ▸ Nu utilizați prelungitoare sau blocuri de prize multiple.
- ▸ Utilizați numai adaptoare şi cabluri de alimentare de la rețea care au fost avizate de producător.
- ▸ În cazul în care cablul de alimentare de la rețea este prea scurt şi nu aveți la dispoziție un cablu de alimentare de la rețea mai lung contactați un atelier specializat în domeniul electric pentru a adapta instalația electrică din casă.

⚠ AVERTISMENT – Pericol de rănire!

Greutatea mare a aparatului poate conduce la vătămări în momentul ridicării acestuia.

- ▸ Nu ridicați singur aparatul.

Dacă aparatul a fost instalat în mod neautorizat într-o coloană spălare-uscare, aparatul instalat ar putea să cadă.

- ▸ Nu montați uscătorul deasupra unei maşini de spălat rufe fără a utiliza setul de îmbinare furnizat de producătorul uscătorului → *"Accesorii", Pagina 30*. Nu este permisă nicio altă metodă de configurare.
- ▸ Nu montați aparatul într-o coloană spălare-uscare dacă producătorul uscătorului nu a prevăzut un set de îmbinare adecvat.
- ▸ Nu instalați într-o coloană de spălare-uscare niciun aparat de la alți producători dacă aparatul nu are adâncimea şi lățimea necesare.
- ▸ Nu instalați coloana de spălare-uscare pe un piedestal; în caz contrar, aparatele s-ar putea răsturna.

⚠ AVERTISMENT – Pericol de asfixiere!

Copiii se pot înfăşura în ambalaj sau şi-l pot trage pe cap, asfixiindu-se.

- ▸ Nu lăsați copii în apropierea ambalajului.
- ▸ Nu lăsați copii să se joace cu materialul de ambalaj.

⚠ ATENȚIONARE – Pericol de rănire!

În timpul funcționării, aparatul ar putea să vibreze sau să se deplaseze.

- Aşezați aparatul pe o suprafață curată, plană şi fixă.
- Îndreptați aparatul cu ajutorul picioruşelor acestuia şi al unei nivele cu bulă de aer.

În cazul aşezării necorespunzătoare a furtunurilor şi cablurilor de alimentare electrică există pericolul de împiedicare.

- Poziționați furtunurile şi cablurile de alimentare electrică astfel încât să nu existe pericolul de împiedicare.

Dacă aparatul este transportat fiind ținut de componentele proeminente, de exemplu, de hublou, aceste componente s-ar putea rupe.

- Nu transportați aparatul ținând-l de componentele proeminente.

⚠ ATENȚIONARE – Pericol de tăiere!

În cazul contactului cu marginile ascuțite ale aparatului pot rezulta răniri prin tăiere.

- Nu atingeți marginile ascuțite ale aparatului.
- În timpul instalării şi transportului aparatului purtați întotdeauna mănuşi de protecție.

1.5 Utilizarea în siguranță

⚠ AVERTISMENT – Pericol de electrocutare!

Un aparat deteriorat sau un cablu de alimentare de la rețea deteriorat este periculos.

- Nu utilizați niciodată un aparat deteriorat.
- Nu trageți niciodată de cablul de alimentare electrică pentru a deconecta aparatul de la rețeaua de alimentare electrică. Scoateți întotdeauna din priză ştecherul cablului de alimentare electrică.
- Dacă aparatul sau cablul de alimentare electrică este deteriorat, scoateți imediat ştecherul din priză sau decuplați siguranța din cutia cu siguranțe.
- Contactați unitatea de service abilitată. → *Pagina 52*

Pătrunderea umidității în interiorul aparatului poate provoca electrocutarea.

- Utilizați aparatul numai în spații închise.
- Nu expuneți niciodată aparatul la căldură şi umiditate excesive.
- Nu utilizați pentru curățarea aparatului aparate de curățat cu jet sub presiune sau cu jet de abur, furtunuri sau duşuri.

⚠ AVERTISMENT – Pericol de afectare a sănătății!

Copii se pot închide în maşină şi astfel îşi pot pune viața în pericol.

- Nu instalați aparatul în spatele unei uşi batante, care să blocheze sau să împiedice deschiderea uşii aparatului.
- În cazul aparatelor scoase din uz, scoateți din priză ştecherul cablului de alimentare electrică, apoi tăiați cablul de alimentare electrică şi distrugeți sistemul de blocare a hubloului aparatului astfel încât hubloul aparatului să nu mai poată fi blocat.

⚠ AVERTISMENT – Pericol de asfixiere!

Copii pot aspira sau înghiți piesele mici şi se pot asfixia.

- Nu lăsați copii în apropierea pieselor mici.
- Nu lăsați copii să se joace cu piesele mici.

⚠ AVERTISMENT – Pericol de explozie!

Pulberea de cărbune sau celelalte pulberi din jurul aparatului pot duce la producerea de explozii.

- Mențineți curată zona din jurul aparatului în timpul funcționării acestuia.

⚠ AVERTISMENT – Pericol de intoxicație!

Apa de condens din aparat nu este potabilă şi ar putea fi contaminată cu scame.

- Nu beți şi nu reutilizați apa de condens din aparat.

Detergenții şi produsele de îngrijire pot provoca intoxicații în caz de ingerare.

- În cazul înghițirii accidentale, consultați un medic.
- Nu lăsați produsele de spălare şi de îngrijire la îndemâna copiilor.

⚠ AVERTISMENT – Pericol de incendiu!

Agentul frigorific R290 din aparat este ecologic, însă înflamabil şi se poate aprinde în cazul contactului cu flăcările deschise sau sursele de aprindere.

- Păstrați aparatul la distanță de flăcările deschis şi de sursele de aprindere.

⚠ AVERTISMENT – Pericol de explozie!

Reziduurile din sita de scame se pot aprinde în timpul procesului de uscare.

- Curățați cu regularitate sita de scame.

Articolele uşor inflamabile, precum brichetele sau chibriturile, se pot aprinde în timpul procesului de uscare.

- Înainte de începerea procesului de uscare, scoateți toate articolele uşor imflamabile din buzunarele rufelor.

Dacă rufele care nu au fost spălate au intrat în prealabil în contact cu solvenți, ulei, ceară, soluții pentru îndepărtat ceara, vopsea, grăsime sau soluții de îndepărtare a petelor, acestea se pot aprinde sau pot provoca explozii în timpul procesului de uscare.

- Nu uscați în aparat rufe care nu au fost spălate în prealabil.
- Înainte de uscare, spălați aceste rufe cu apă fierbinte şi detergent.
- Nu utilizați aparatul dacă rufele au fost curățate în prealabil cu substanțe chimice industriale.

⚠ AVERTISMENT – Pericol de incendiu!

În cazul întreruperii premature a procesului de uscare, rufele nu sunt răcite suficient şi se pot aprinde.

- Nu întrerupeți prematur programul de uscare.
- În cazul întreruperii premature a procesului de uscare, scoateți imediat rufele din aparat şi întindeți-le.

⚠ ATENȚIONARE – Pericol de rănire!

În cazul agățării de aparat sau urcării pe acesta, capacul s-ar putea rupe.

- Nu vă urcați pe aparat.

În cazul aşezării sau rezemării de de hibloul deschis al aparatului, aparatul s-ar putea răsturna.

- Nu vă aşezați pe şi nu vă sprijiniți de hubloul aparatului.
- Nu aşezați obiecte pe hubloul aparatului.

În cazul introducerii mâinilor în tamburul aflat în rotație se pot produce răniri.

- Înainte de a introduce mâinile în interiorul tamburului aşteptați ca acesta să se răcească complet.

1.6 Curățarea şi întreținerea în siguranță

⚠ AVERTISMENT – Pericol de electrocutare!

Reparațiile executate incorect sunt periculoase.

- Nu modificați niciodată din punct de vedere tehnic aparatul sau caracteristicile aparatului.
- Numai personalul de specialitate are permisiunea de a efectua lucrări de reparații la nivelul aparatului.
- La reparația aparatului trebuie utilizate numai piese de schimb originale.
- Dacă se deteriorează cablul de racordare la rețea al acestui aparat, acesta trebuie înlocuit de către producător, de către serviciul său pentru clienți sau de către o persoană calificată în mod similar, pentru a evita pericolele.

Pătrunderea umidității în interiorul aparatului poate provoca electrocutarea.

- Înainte de curățare, scoateți ştecherul din priză sau decuplați siguranțele de la tabloul de siguranțe.
- Nu utilizați pentru curățarea aparatului aparate de curățat cu jet sub presiune sau cu jet de abur, furtunuri sau duşuri.

⚠ AVERTISMENT – Pericol de rănire!

Utilizarea de piese de schimb şi accesorii neoriginale comportă pericole.

- Utilizați numai piese de schimb şi accesorii originale furnizate de producător.

⚠ AVERTISMENT – Pericol de intoxicație!

În cazul utilizării unor produse de curățare care conțin solvenți se pot elibera vapori toxici.

▸ Nu folosiți produse de curățare care conțin solvenți.

2 Prevenirea pagubelor materiale

ATENȚIE!
Dozarea necorespunzătoare a balsamurilor, detergenților, produselor de îngrijire şi produselor de curățare poate afecta funcționarea aparatului.
- Respectați indicațiile producătorului privind dozarea.

Depăşirea volumului maxim de încărcare afectează funcționarea aparatului.
- Respectați şi nu depăşiți cantitatea maximă de încărcare pentru fiecare program.
  → *"Programele", Pagina 26*

Supraîncălzirea aparatului poate afecta funcționarea acestuia.
- Nu blocați orificiul ventilație în timpul funcționării aparatului.
- Asigurați o ventilație suficientă a încăperii.

În timpul funcționării, obiectele uşoare, precum părul şi scamele, pot fi aspirate în orificiul de ventilație al aparatului, afectând astfel funcționarea acestuia.
- Mențineți curată zona din jurul aparatului în timpul funcționării acestuia.
- Îndepărtați obiectele uşoare din aparat.

Funcționarea cu un sistem de protecție împotriva scamelor absent, incomplet sau defect (în funcție de dotarea aparatului, de exemplu, o sită de scame, un filtru de scame, un filtru) poate duce la deteriorarea aparatului.
- Nu utilizați aparatul dacă sistemul de protecție împotriva scamelor al acestuia este absent, incomplet sau defect.

La uscare, materialele spongioase sau din cauciuc spongios se pot deforma sau topi.
- Nu uscați rufe care conțin materiale spongioase sau cauciuc spongios.

Agenții de curățare neadecvați pot deteriora suprafața aparatului.
- Nu folosiți mijloace de curățare ascuțite sau abrazive.
- Nu folosiți agenți de curățare cu conținut mare de alcool.
- Nu folosiți niciodată bureți din sârmă sau bureți de vase duri.
- Curățați aparatul numai cu apă şi cu o lavetă moale, umedă.
- Îndepărtați imediat toate resturile de detergent, umiditate sau reziduuri de pe aparat.

3 Protecția mediului şi economisirea

3.1 Predarea la deşeuri a ambalajului

Ambalajele sunt ecologice şi reciclabile.
- Eliminați componentele separat, în funcție de tipul acestora.

3.2 Economisirea de energie

Dacă respectați aceste instrucțiuni, aparatul dvs. va consuma mai puțină energie electrică.
- Utilizați aparatul într-o încăpere bine ventilată şi mențineți neobstrucționat orificiul de ventilație al aparatului.
- Înainte de uscarea rufelor, centrifugați-le în maşina de spălat rufe.
- La fiecare proces de uscare, utilizați cantitatea maximă de încărcare pentru program. Programe
  → *Pagina 26*

- Nu depăşiţi cantitatea maximă de încărcare pentru program. Programe → *Pagina 26*
- După uscare, curăţaţi sita pentru scame.
  → *"Curăţarea sitei pentru scame", Pagina 33*
- Dezactivaţi funcţia Wi-Fi a aparatului dacă aceasta nu este utilizată.
  → *"Dezactivarea funcţiei Wi-Fi de la aparat", Pagina 39*

3.3 Modul de economisire a energiei electrice

Dacă nu utilizaţi aparatul pentru un interval de timp mai scurt, acesta trece automat în modul de economisire a energiei. Toate indicatoarele se sting, iar ▷ se aprinde intermitent. Pentru a părăsi modul de economisire a energiei, utilizaţi din nou aparatul.
Dacă nu utilizaţi aparatul un interval de timp mai îndelungat, acesta trece automat în modul standby.

4 Instalarea şi conectarea

4.1 Despachetarea aparatului

ATENŢIE!
Articolele rămase în tambur şi care nu sunt prevăzute pentru funcţionarea aparatului pot cauza prejudicii materiale şi deteriorări ale aparatului.
- Scoateţi din tambur aceste articole şi accesoriile furnizate înainte de a utiliza aparatul.

1. Îndepărtaţi complet ambalajul şi husele de protecţie de pe aparat.
   → *"Predarea la deşeuri a ambalajului", Pagina 12*
2. Verificaţi vizual dacă aparatul prezintă deteriorări.
3. Deschideţi hubloul. → *Pagina 32*
4. Scoateţi accesoriile din tambur.
5. Închideţi hubloul.

4.2 Volumul de livrare

După despachetare verificaţi ca livrarea să fie completă şi ca toate piesele să nu prezinte eventuale deteriorări din transport.

ATENŢIE!
Utilizarea de accesorii incomplete sau defecte poate afecta funcţionarea aparatului sau poate provoca pagube materiale ori deteriorarea aparatului.
- Nu utilizaţi aparatul cu accesorii incomplete sau defecte.
- Înainte de a pune aparatul în funcţiune, introduceţi în acesta accesoriile corespunzătoare.
  → *"Accesorii", Pagina 30*

Pachetul de livrare conţine:
- Uscător de rufe
- Documente însoţitoare
- Cană pentru apă
  → *"Umplerea rezervorului de apă", Pagina 37*
- Furtun de evacuare a apei cu adaptor de racord, material de fixare şi cot.
  → *"Furtun de evacuare a apei", Pagina 14*

4.3 Cerinţe privind locul de instalare

ATENŢIE!
Dacă aparatul este înclinat la peste 40°, se poate scurge apă reziduală, care poate provoca prejudicii materiale.
- Înclinaţi cu atenţie aparatul.

- Transportaţi aparatul în poziţie verticală.

Apa reziduală din aparat poate provoca deteriorări.

- Nu montaţi şi nu utilizaţi aparatul în zone cu pericol de îngheţ sau în aer liber.

Dacă aparatul este pus în funcţiune imediat după transport, lichidul de răcire din interiorul acestuia poate deteriora aparatul.

- După transport, lăsaţi aparatul în stare de repaus timp de două ore înainte de a-l pune în funcţiune.

Locul de instalare	Cerinţe
Pe pardoseală	Aşezaţi aparatul pe o suprafaţă curată, plană şi fermă. Îndreptaţi aparatul → *Pagina 17*.
Într-o coloană pentru spălare-uscare	Aşezaţi acest aparat numai cu setul de îmbinare original al producătorului uscătorului într-o coloană pentru spălare-uscare. ■ Set de îmbinare cu placă de lucru glisantă → *Pagina 30* ■ Set de îmbinare → *Pagina 30* Amplasaţi acest aparat numai pe o maşină de spălat rufe de la acelaşi producător. Adâncimea şi lăţimea acestui aparat trebuie să coincidă cu dimensiunile maşinii de spălat rufe. Nu instalaţi pe un soclu coloana pentru spălare-uscare.
Pe un perete 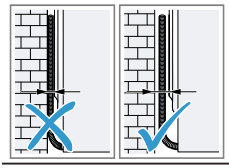	Nu prindeţi furtunurile şi cablurile de alimentare cu energie electrică între perete şi aparat.

4.4 Furtun de evacuare a apei

În timpul procesului de uscare, în aparat se formează apă de condens, care se scurge, în mod standard, în rezervorul pentru apa de condens. Utilizaţi furtunul de evacuare a apei

pentru a scurge excesul de apă de condens direct în canalul de apă uzată.

Notă

- Utilizați aparatul împreună cu furtunul de evacuare a apei furnizat împreună cu acesta.
  → *"Racordarea furtunului de evacuare a apei", Pagina 15*
  Dacă racordați furtunul de evacuare a apei, nu este necesar să goliți cu regularitate rezervorul pentru apa de condens.
  → *"Golirea rezervorului pentru apa de condens", Pagina 35*

Racordarea furtunului de evacuare a apei

Dacă nu doriți să goliți cu regularitate rezervorul pentru apa de condens al aparatului, racordați furtunul de evacuare a apei.

ATENȚIE!
În cazul punerii aparatului în funcțiune fără ca furtunul de evacuare a apei de condens sau furtunul de evacuare a apei să fie racordat corespunzător, în zona ştuțului se pot produce scurgeri de lichid.

- ▸ Înainte de punerea aparatului în funcțiune, racordați corespunzător la ştuț furtunul de evacuare a apei de condens sau furtunul de evacuare a apei.

Cerințe

- Aparatul şi accesoriile sunt despachetate.
  → *"Despachetarea aparatului", Pagina 13*
- Aparatul este instalat.
  → *"Cerințe privind locul de instalare", Pagina 13*

1. Decuplați de la ştuț furtunul de evacuare a apei de condens.

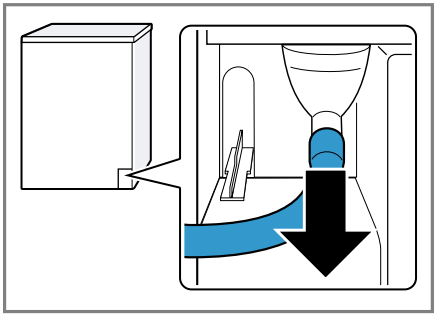

Furtunul de evacuare a apei de condens este racordat la racord din fabrică.

Notă: În momentul scoaterii furtunului de evacuare a apei de condens, din ştuț s-ar putea scurge o cantitate mică de lichid.

2. Împingeți în suport furtunul de evacuare a apei de condens.

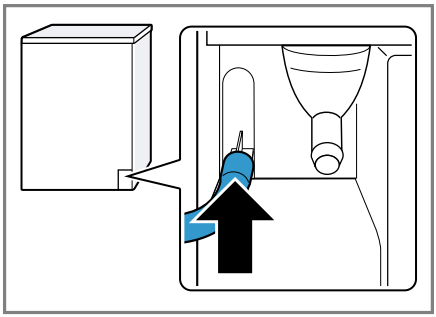

3. Împingeţi pe ştuţ furtunul de evacuare a apei, până la opritor.

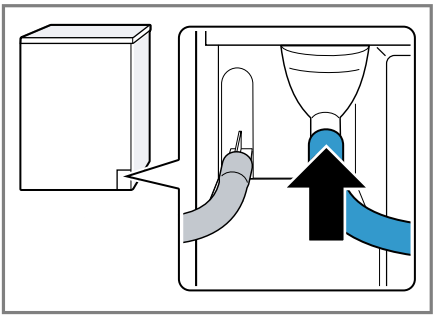

4. Goliţi rezervorul pentru apa de condens.
→ *"Golirea rezervorului pentru apa de condens", Pagina 35*
5. Scoateţi dopul din partea inferioară ① şi introduceţi-l în suportul din partea superioară ②.

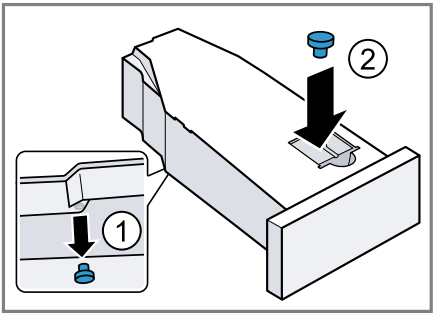

6. Introduceţi rezervorul pentru apa de condens.
→ *"Introducerea rezervorului pentru apa de condens", Pagina 35*
7. Racordaţi aparatul la racordul de evacuare a apei.
→ *"Modalităţile de racordare la sistemul de evacuare a apei", Pagina 16*

Recomandare: Dacă doriţi ca apa de condens să fie colectată din nou în rezervorul pentru apa de condens, de exemplu, în cazul modificării poziţiei aparatului, efectuaţi în ordine inversă aceste etape.

Modalităţile de racordare la sistemul de evacuare a apei

ATENŢIE!
Dacă sistemul de scurgere este înfundat sau astupat, apa reziduală acumulată se poate scurge înapoi în aparat.
- Înainte de punerea în funcţiune a aparatului asiguraţi-vă că apa reziduală se scurge rapid şi eliminaţi înfundările.

Evacuarea într-un sifon. 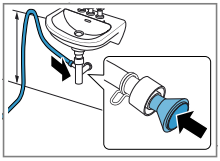	Asiguraţi racordul cu ajutorul unui colier de furtun (12-22 mm). Fixaţi furtunul de evacuare a apei cu un suport pentru furtun cu o înălţime cuprinsă între minimum 80 cm şi maximum 100 cm. **Notă:** Cu repartitorul Y → *Pagina 30* puteţi racorda furtunul de evacuare a apei al unui alt aparat, de exemplu, al unei maşini de spălat rufe, la aceeaşi evacuare de la sifon.
Evacuarea într-o chiuvetă. 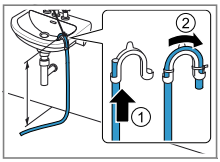	Împingeţi complet furtunul de evacuare a apei prin cot şi fixaţi-l la acesta cu ajutorul materialului de fixare. Fixaţi cotul la o înălţime de maximum 100 cm.

Evacuarea într-o gură de scurgere. 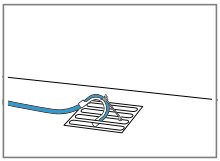	Împingeţi complet furtunul de evacuare a apei prin cot şi fixaţi-l la acesta cu ajutorul materialului de fixare. Fixaţi cotul la gura de scurgere.

4.5 Îndreptarea aparatului

Pentru a reduce gomotele şi vibraţiile, acesta trebuie îndreptat corect.

- Pentru a echilibra aparatul, rotiţi picioruşele de reglare ale acestuia. Verificaţi poziţia aparatului cu ajutorul unei nivel cu bulă de aer.

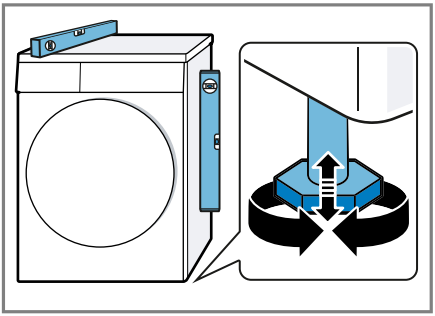

Toate picioruşele aparatului trebuie să stea fix pe podea.

4.6 Racordarea electrică a aparatului

1. Introduceţi ştecherul cablului de alimentare de la reţea al aparatului în priză.

   Datele cu privire la conectarea aparatului le găsiţi la Date tehnice → *Pagina 55*.
2. Verificaţi ca ştecherul de la reţea să fie fixat bine.

5 Cunoaşterea

5.1 Aparatul

Aici găsiți o privire de ansamblu asupra componentelor aparatului dvs.

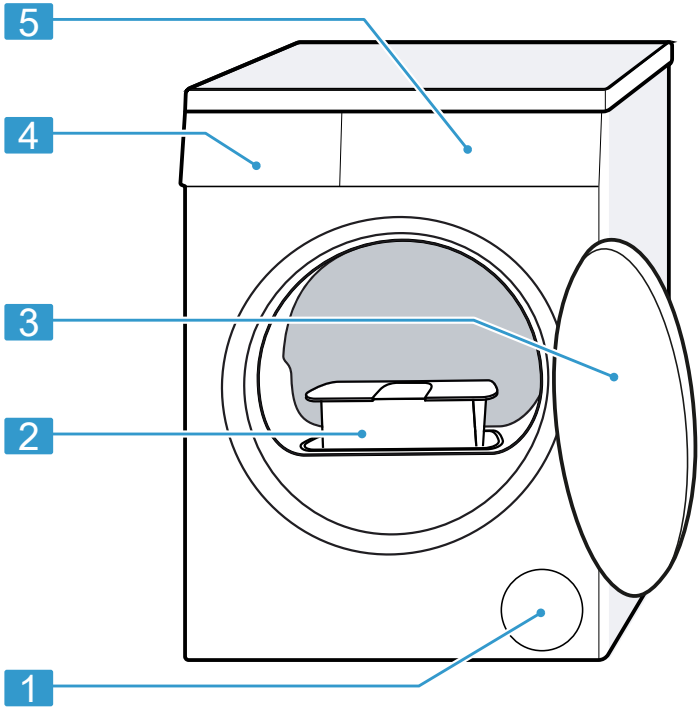

În funcție de tipul aparatului, unele detalii pot să difere de cele prezentate în imagine, de exemplu, culoarea şi forma.

1	Orificiu de ventilare
2	Sita pentru scame → *Pagina 33*
3	Hublou
4	Rezervorul pentru apa de condens → *Pagina 34*
5	Panoul de comandă → *Pagina 19*

5.2 Panoul de comandă

Prin intermediul elementului de operare setați toate funcțiile aparatului dvs şi primiți informații cu privire la stadiul de operare.

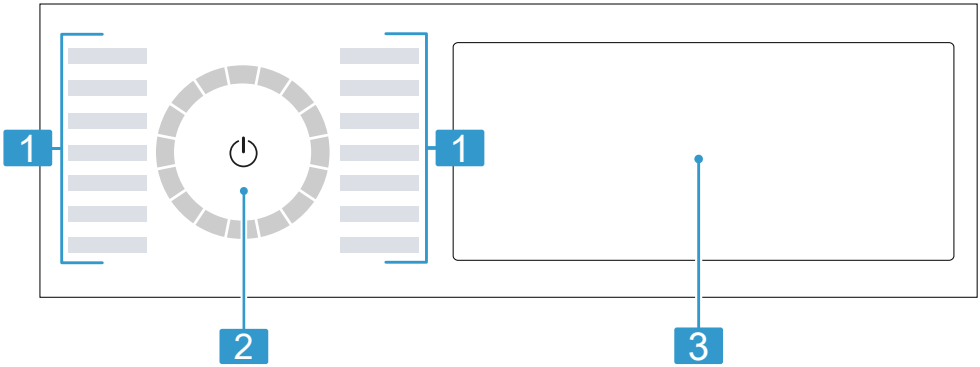

1	Programe → *Pagina 26*
2	Selectorul de programe → *Pagina 31*
3	Tastele → *Pagina 22* şi afişajul → *Pagina 20*

5.3 Logica de funcționare

Unele dintre zonele display-ului sunt taste reacționează la atingere. Pentru a activa, dezactiva sau modifica setările, apăsați tastele. Setările activate sunt evidențiate pe afişaj.

ATENȚIE!
În cazul utilizării necorespunzătoare, display-ul poate suferi deteriorări.
- Nu apăsați puternic suprafața display-ului.
- Nu atingeți suprafața display-ului cu obiecte cu vârfuri sau muchii ascuțite.

Modificarea valorii de setare

Atunci când activați anumite setări, pe display sunt afişate tastele de selectare şi puteți modifica valoarea de setare.
- Apăsați tastele de selectare → *Pagina 23*.

  Pe display apare valoarea setată.

6 Display

Pe display puteți vedea valorile curente de setare, posibilitățile de selectare sau textele cu instrucțiuni.
În funcție de starea programului, pe display se afişează câteva indicații în zona 88:88, de exemplu, End.

Notă: Prin intermediul actualizărilor de software ar putea deveni disponibile funcții suplimentare.
→ *"Instalarea actualizărilor de software", Pagina 39*
Dacă este disponibilă o actualizare de software, puteți găsi informații suplimentare în aplicația Home Connect.

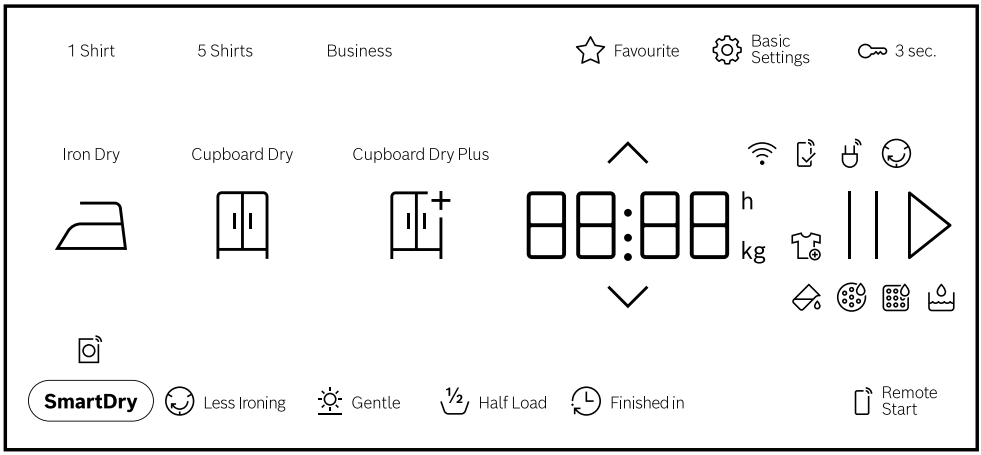

Reprezentare a indicațiilor de pe afişaj

Indicator	Descriere
0:40 [1]	Durata estimată a programului sau durata rămasă a programului, în ore şi minute.
9,0[1]	Recomandare privind cantitatea maximă de încărcare, în kg, pentru programul setat.
10h [1]	Ora de finalizare a programului → *"Tastele", Pagina 25*
	Puteți scoate sau adăuga rufe şi puteți întrerupe programul actual. → *Pagina 32*
	Goliți rezervorul pentru apa de condens şi introduceți-l în locaşul său. → *Pagina 35*
	Curățați sita pentru scame. → *Pagina 33*

[1] Exemplu

Indicator	Descriere
CArE	Activați programul de întreținere uşoară a aparatului. → *Pagina 42*
	Umpleți rezervorul de apă pentru funcția de netezire. → *Pagina 37*
Hot	În funcție de starea programului, procesul de răcire răceşte rufele timp de câteva minute în timpul rotirii în interiorul tamburului, pentru a se evita deteriorarea acestora. Procesul de răcire poate fi întrerupt prin deschiderea hubloului. **Notă:** Nu modificați programul setat.
	■ aprins: Aparatul este conectat prin Wi-Fi la rețeaua locală. ■ aprindere intermitentă: Aparatul încearcă să se conecteze prin Wi-Fi la rețeaua locală. → *"Home Connect ", Pagina 38*
	Setările care nu sunt disponibile la aparat au fost setate prin intermediul aplicației Home Connect. Mai multe informații găsiți în cadrul aplicației Home Connect.
	Starea programului: Protecție antişifonare
‖ ▷	Starea programului: Pauză
End	Starea programului: Finalizare program

[1] Exemplu

7 Tastele

Aici găsiți o prezentare generală a tastelor şi setărilor aferente acestora.

Notă: Prin intermediul actualizărilor de software ar putea deveni disponibile funcții suplimentare.
→ *"Instalarea actualizărilor de software", Pagina 39*
Dacă este disponibilă o actualizare de software, puteți găsi informații suplimentare în aplicația Home Connect.

Tastă	Selecție	Descriere
||▷	■ pornire ■ anulare ■ întrerupere	Porniți, anulați sau întrerupeți programul. Când este afişat ||, puteți întrerupe programul. Când este afişat ▷, puteți porni programul.
⏻ (întrerupătorul principal)	■ conectare ■ Modul de disponibilitate/Standby ■ Repornirea aparatului	Conectați aparatul sau comutați-l în modul de disponibilitate/standby. Dacă panoul de comandă nu racționează, mențineți apăsată timp aproximativ 5 secunde tasta ⏻ pentru a reporni aparatul. → *"Display-ul şi tastele nu reacționează.", Pagina 48*
🔑 3 sec.	■ activare ■ dezactivare	Activați sau dezactivați sistemul de siguranță împotriva accesului copiilor. Asigurați panoul de comandă împotriva acționării accidentale. Dacă sistemul de siguranță împotriva accesului copiilor este activat, iar aparatul este deconectat, sistemul de siguranță împotriva accesului copiilor rămână activat. → *"Sistem de siguranță împotriva accesului copiilor", Pagina 36*

Tastă	Selecție	Descriere
◇	Selecție multiplă	Pentru a modifica o setare, apăsați tasta de selectare ∧ sau ∨ până când pe display este afişată setarea dorită.
⚙ Basic Settings	Selecție multiplă	→ *"Setările de bază", Pagina 41*
☆ Favourite	■ salvare ■ setare	Dacă mențineți apăsată tasta timp de aproximativ 3 secunde, sunt salvate setările individuale ale programului. → *"Stocarea setărilor programului", Pagina 31* Dacă apăsați scurt tasta, setați programul cu setările individuale ale programului.
Cupboard Dry Plus	■ activare ■ dezactivare	Obiectivul de uscare stabileşte cât de umede sau uscate vor fi rufele după finalizarea programului. → *"Obiectivul de uscare", Pagina 36*
Cupboard Dry	■ activare ■ dezactivare	Obiectivul de uscare stabileşte cât de umede sau uscate vor fi rufele după finalizarea programului. → *"Obiectivul de uscare", Pagina 36*
Iron Dry	■ activare ■ dezactivare	Obiectivul de uscare stabileşte cât de umede sau uscate vor fi rufele după finalizarea programului. → *"Obiectivul de uscare", Pagina 36*

Tastă	Selecție	Descriere
5 Shirts	■ activare ■ dezactivare	Adaptați programul setat cu funcția de netezire Iron Assist . Țineți cont de descrierea programului. → *"Programele", Pagina 26* Adecvat pentru cămăşi şi bluze uscate, nepurtate sau purtate puțin. Adecvat pentru 2 până la 5 articole de îmbrăcăminte.
Business	■ activare ■ dezactivare	Adaptați programul setat cu funcția de netezire Iron Assist . Țineți cont de descrierea programului. → *"Programele", Pagina 26* Adecvat pentru costume sau fuste uscate, nepurtate sau purtate puțin, adecvate pentru programul de uscare a articolelor textile. Adecvat pentru un costum sau două articole de îmbrăcăminte.
1 Shirt	■ activare ■ dezactivare	Adaptați programul setat cu funcția de netezire Iron Assist . Țineți cont de descrierea programului. → *"Programele", Pagina 26* Adecvat pentru cămăşi şi bluze uscate, nepurtate sau purtate puțin. Adecvat pentru un articol de îmbrăcăminte.

Tastă	Selecție	Descriere
Less Ironing	■ activare ■ dezactivare	Activați sau dezactivați funcția de reducere a gradului de şifonare. După finalizarea programului, rufele sunt centrifugate în interiorul tamburului timp de 120 de minute pentru a se reduce gradul de şifonare al acestora.
Gentle	■ activare ■ dezactivare	Activați sau dezactivați funcția de uscare delicată. Temperatura de uscare a textilelor delicate este redusă, de exemplu, pentru articolele din poliacril sau elastan. Durata programului se prelungeşte.
Finished in	până la 24 de ore	Setați ora de finalizare a programului. Durata programului este indicată de numărul de ore setat. După pornirea programului va fi afişată durata acestuia.
Half Load	■ activare ■ dezactivare	Uscați articole individuale sau cantități mici de rufe.

Tastă	Selecție	Descriere
SmartDry	activare	După spălarea rufelor în maşina de spălat rufe, este recomandat să le uscați în uscătorul de rufe, cu un program de uscare corespunzător. **Notă:** Maşina de spălat rufe trebuie să fie compatibilă cu Home Connect. Maşina de spălat rufe şi uscătorul de rufe trebuie să fie conectate la rețeaua locală şi înregistrate în aplicația Home Connect.
Remote Start	■ activare ■ dezactivare ■ Deschideți setările Home Connect	Activați sau dezactivați funcția de pornire de la distanță. → *Pagina 39*

8 Programele

Puteți usca articolele textile cu un program automat sau cu un program cu durată temporizată.

Notă: Prin intermediul actualizărilor de software ar putea deveni disponibile funcții suplimentare.
→ *"Instalarea actualizărilor de software", Pagina 39*
Dacă este disponibilă o actualizare de software, puteți găsi informații suplimentare în aplicația Home Connect.

8.1 Programele automate

Programele automate sunt programe în cazul cărora senzorii de umiditate măsoară gradul de umiditate al rufelor în timpul procesului de uscare. Programul se încheie în momentul în care este atins obiectivul de uscare. Fiecare program automat are un obiectiv de uscare → *Pagina 36*. Obiectivul de uscare stabileşte cât de uscate sau umede vor fi rufele după finalizarea programului.

Recomandări

- Selectați obiectivul de uscare în funcție de articolele textile sau de rezultatele de uscare dorite.
  → *"Obiectivul de uscare", Pagina 36*
- Pe etichetele de îngrijire ale rufelor găsiți informații suplimentare privind programul care trebuie selectat.

Program	Descriere	încărcare max. (kg)
Cottons	Uscați articole textile din bumbac şi in, rezistente la uzură şi la fierbere.	9,0
Cottons Eco	Uscați articole textile din bumbac şi in, rezistente la uzură şi la fierbere. Programul de economisire a energiei.	9,0
Easy-Care	Uscați articole textile din fibre sintetice sau amestecuri.	3,5
Mix	Uscați articole textile din bumbac şi țesături sintetice.	3,0
Bed Linen	Uscați lenjerii de pat şi fețe de pernă, precum cerşafuri din bumbac. **Notă:** Mişcarea tamburului este optimizată pentru uscarea rufelor voluminoase.	3,5
Delicates	Uscați articole textile delicate din satin, fibre sintetice şi amestecuri.	2,0
Hygiene Plus	Uscați articole rezistente la uzură şi la fierbere, din bumbac şi in. **Notă:** Deosebit de adecvat în cazul cerințelor ridicate de igienă.	4,0
Sportswear	Uscați îmbrăcăminte sport cu uscare rapidă din fibre funcționale, microfibre şi sintetice.	1,5
Shirts/ Blouses	Uscați cămăşi şi bluze din bumbac, in, fibre sintetice sau amestecuri. **Notă:** Pentru un rezultat optim al procesului de uscare, uscați maximum 5 cămăşi sau 5 bluze. După uscare, călcați rufele sau atârnați-le pe umeraşe. Umiditatea reziduală se va distribui uniform.	1,5
Super 40'	Uscați articole textile din fibre sintetice şi bumbac uşor.	1,0

Program	Descriere	încărcare max. (kg)
Towels	Uscaţi prosoape şi halate de baie rezistente la uzură şi la fierbere, din bumbac şi in.	6,0
Iron Assist	Reduceţi gradul de şifonare şi mirosurile neplăcute preluate din aer. → *"Funcţia de netezire", Pagina 37* Pentru a adapta programul la funcţia de netezire, apăsaţi tasta corespunzătoare. → *"Tastele", Pagina 22*	-
App programs	Selectaţi programele suplimentare direct prin aplicaţia Home Connect. Descrierea programului este disponibilă în aplicaţia Home Connect. **Notă:** Aparatul dumneavoastră trebuie să fie conectat la reţeaua locală şi înregistrat în aplicaţia dumneavoastră Home Connect. → *"Home Connect ", Pagina 38*	–

8.2 Programele cu durate temporizate

Programele cu durate temporizate sunt programe cu o durată fixă sau reglabilă. Programul se finalizează după expirarea duratei de timp, chiar dacă rufele nu sunt încă uscate, de exemplu. Programele cu durate temporizate sunt adecvate pentru uscarea articolelor textile individuale sau subţiri.

Recomandare: Pe etichetele de îngrijire ale rufelor găsiţi informaţii suplimentare privind programul care trebuie selectat.

Program	Descriere	încărcare max. (kg)
Time Program Warm	Uscaţi toate tipurile de articole textile, cu excepţia celor din lână şi mătase. Adecvat pentru rufe preuscate sau uşor umezite şi pentru uscarea ulterioară a rufelor groase, cu mai multe straturi. **Notă:** Acest program este adecvat pentru uscarea în coşul pentru articole din lână. Dacă utilizaţi coşul pentru articole din lână, puteţi usca cu acest program şi articole textile din lână.	3,0

Program	Descriere	încărcare max. (kg)
App programs	Selectați programele suplimentare direct prin aplicația Home Connect. Descrierea programului este disponibilă în aplicația Home Connect. **Notă:** Aparatul dumneavoastră trebuie să fie conectat la rețeaua locală şi înregistrat în aplicația dumneavoastră Home Connect. → *"Home Connect ", Pagina 38*	–

9 Accesorii

Utilizați accesorii originale. Acestea sunt adaptate pentru aparatul dumneavoastră.

Notă: Unele accesorii sunt disponibile şi în alte culori. Contactați
→ *"Serviciul clienți", Pagina 52*.

	Utilizare	Număr de comandă
Set de îmbinare	Pentru a economisi spațiul, amplasați aparatul pe o maşină de spălat rufe de la acelaşi producător, cu aceeaşi adâncime şi lățime.	WTZ27510
Set de îmbinare cu placă de lucru glisantă	Pentru a economisi spațiul, amplasați aparatul pe o maşină de spălat rufe de la acelaşi producător, cu aceeaşi adâncime şi lățime. Cu placa de lucru detaşabilă, aparatul poate fi încărcat şi descărcat cu uşurință.	WTZ27500
Coş pentru articole din lână	Uscați separat articolele din lână, pantofii sport şi jucăriile din pluş.	WMZ20600
Repartitor Y	Racordați furtunul de evacuare a apei al unui alt aparat la acelaşi orificiu de evacuare de la sifon.	15000490
Produs de îngrijire a aparatului	Piesă de schimb pentru funcția de îngrijire intensivă a aparatului.	00311829
Soclu	Suspendați aparatul pentru a-l putea încărca şi descărca cu uşurință.	WTZPW20D

10 Rufe

10.1 Pregătirea rufelor

ATENȚIE!
Obiectele rămase în buzunarele articolelor vestimentare pot cauza deteriorări ale rufelor şi avarierea tamburului.
- Înainte de utilizare, scoateți toate obiectele din buzunarele articolelor vestimentare.

Notă
Când pregătiți rufele, protejați aparatul şi articolele textile.
- Îndepărtați nisipul şi pământul prin periere
- Sortați rufele în funcție de culoare şi materialele textile şi respectați etichetele de îngrijire
- închideți fermoarele, închizătorile cu bandă de tip scai, închizătorile de tip cârlig şi închizătorile de tip ochet
- Scoateți inelele şi benzile de la perdele
- Aşezați rufele despăturite în tambur
- Centrifugați rufele înainte de uscare
- Uscați rufele din lână, pantofii sport şi jucăriile din pluş în coşul pentru articole din lână

11 Utilizarea de bază

11.1 Porniți aparatul

Notă: Când conectați pentru prima dată aparatul, după ce efectuați racordarea la rețeaua electrică, procesul de conectare poate dura până la un minut.

Cerință: Aparatul este instalat şi racordat corespunzător. → *Pagina 13*

- Apăsați pe ⏻ .

  Procesul de conectare durează câteva secunde.

Notă: Sistemul de iluminare al tamburului se dezactivează automat.

11.2 Setarea programului

1. Apăsați pe programul dorit.
   → *"Programele", Pagina 26*

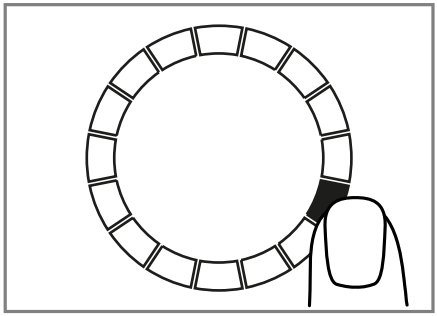

✔ Pe afişaj sunt prezentate setările programului.

2. Adaptați setările programului.
   → *"Tastele", Pagina 22*

   Respectați informațiile din secțiunea Logica de funcționare
   → *Pagina 19*.
   Setările nu sunt memorate permanent pentru acest program.

11.3 Stocarea setărilor programului

Puteți salva ca favorite setările individuale ale programului.

Cerință: Este setat un program.
→ *Pagina 31*

- Mențineți apăsat ☆ **Favourite** timp de aproximativ 3 secunde.

  Pentru a accesa programul stocat, apăsați pe ☆ **Favourite** .

Notă: Pentru a suprascrie programul salvat, parcurgeți din nou aceste etape.

11.4 Deschiderea hubloului

1. Apucați mânerul hubloului şi trageți hubloul.

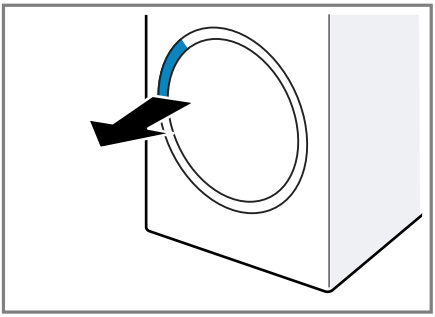

2. Deschideți hubloul.

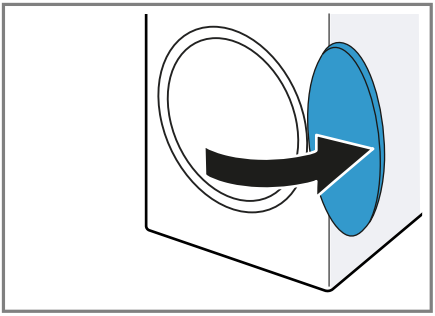

11.5 Introducerea rufelor

Notă: Pentru a preveni şifonarea, țineți cont de gradul maxim de încărcare aferent programelor.
→ *"Programele", Pagina 26*

Cerințe
- Rufele sunt pregătite şi sortate.
  → *"Rufe", Pagina 31*
- Tamburul este gol.

1. Deschideți hubloul. → *Pagina 32*
2. Introduceți rufele în tambur.
3. Închideți uşa.

   Asigurați-vă că între hublou şi aparat nu rămân prinse rufe.

11.6 Pornirea programului

Cerință: Este setat un program.
→ *Pagina 31*

- Apăsați pe II ▷ .
- ✔ Pe display este afişată durata programului sau ora de finalizare a programului.
- ✔ După finalizarea programului, pe afişaj apare: "End" .

Notă: Dacă pe display apare "Hot" , aparatul răceşte rufele.
Când se stinge "Hot" , rufele s-au răcit.

11.7 Adăugarea de rufe

După pornirea programului, puteți scoate sau adăuga rufe în orice moment.

1. Apăsați pe II ▷ .

   Procesul de răcire porneşte automat după aproximativ 30 de secunde şi răceşte rufele prin rotirea tamburului. Dacă doriți omiterea sanu întreruperea procesului de răcire, deschideți hubloul.
   → *Pagina 21*
2. Deschideți hubloul. → *Pagina 32*
3. Adăugați sau scoateți rufe.
4. Închideți hubloul.
5. Apăsați pe II ▷ .

11.8 Anularea programului

1. Apăsați pe II ▷ .
2. Deschideți hubloul. → *Pagina 32*
3. Scoateți rufele. → *Pagina 32*

11.9 Scoaterea rufelor

1. Deschideți hubloul. → *Pagina 32*
2. Scoateți rufele din tambur.

11.10 Comutarea aparatului pe modul de standby

▸ Apăsați pe ⏻ .

11.11 Sita pentru scame

În urma procesului de uscare, în sita pentru scame se acumulează scamele de la rufe. Sita pentru scame protejează aparatul împotriva acumulării scamelor.

Curățarea sitei pentru scame

Dacă programul de uscare a fost finalizat sau pe display apare o indicație în timpul funcționării, curățați sita pentru scame.

Notă: Dacă aparatul nu este curățat conform instrucțiunilor, funcționarea acestuia poate fi perturbată.

Cerințe

- După uscare, pe display apare: "End"
- sau, în timpul funcționării, pe display apare: ⊛ .

1. Deschideți hubloul.
2. Îndepărtați scamele de pe hublou.

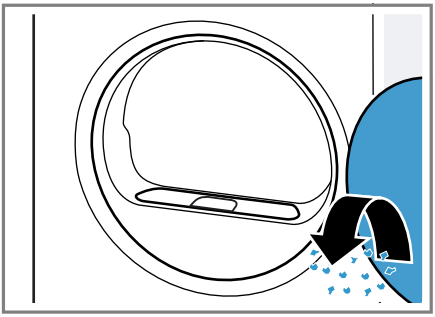

3. Scoateți a doua sită pentru scame.

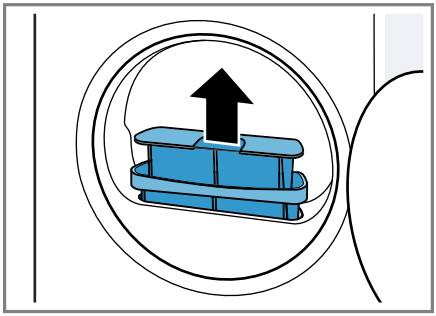

4. Îndepărtați scamele din adâncitură.

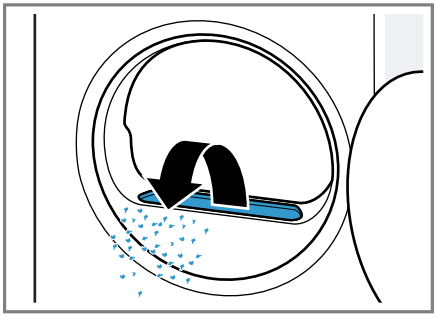

Asigurați-vă că nu există scame în canalul de ventilație.

5. Decuplați a doua sită pentru scame.

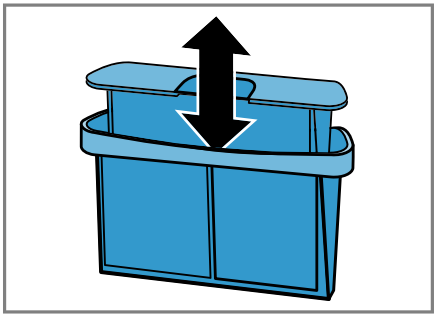

6. Deschideți cele două site pentru scame.

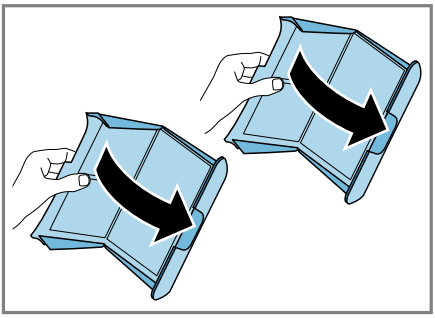

7. Îndepărtați scamele.

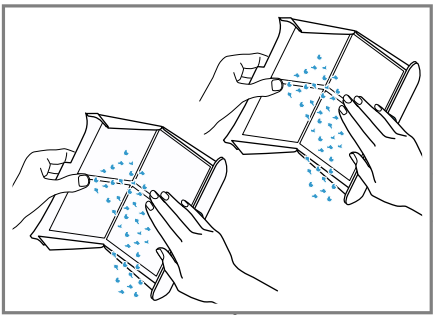

8. Curățați temeinic cele două site pentru scame sub jet de apă caldă şi uscați-le.

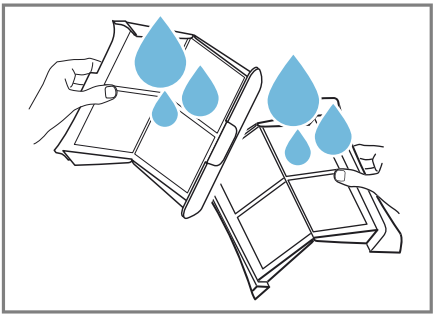

9. Închideți cele două site pentru scame şi asamblați-le.

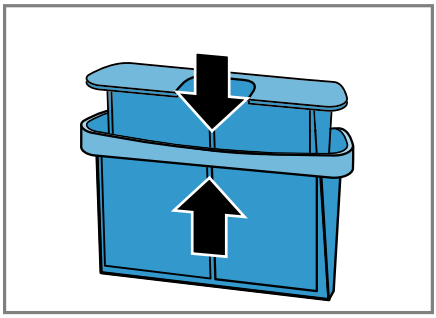

10. Montați a doua sită pentru scame.

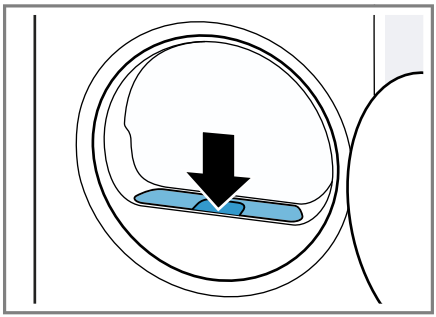

11. Închideți uşa.

11.12 Rezervorul pentru apa de condens

În timpul procesului de uscare, în aparat se formează apă de condens, care se scurge, în mod standard, în rezervorul pentru apa de condens.

Notă: Utilizați aparatul împreună cu furtunul de evacuare a apei furnizat împreună cu acesta.
→ *"Racordarea furtunului de evacuare a apei", Pagina 15*
Dacă racordați furtunul de evacuare a apei, nu este necesar să goliți cu regularitate rezervorul pentru apa de condens.
→ *"Golirea rezervorului pentru apa de condens", Pagina 35*

Golirea rezervorului pentru apa de condens

Dacă programul de uscare a fost finalizat sau dacă, în timpul funcționării, pe display apare o indicație, goliți rezervorul de colectare a apei de condens.

Cerințe

- După uscare, pe display apare: "End"
- sau, în timpul funcționării, pe display apare: ⛁ .

1. Scoateți rezervorul pentru apa de condens ținându-l în poziție orizontală.

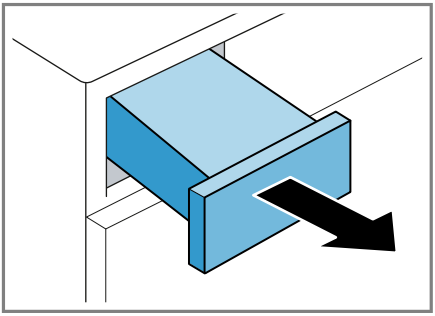

2. Goliți rezervorul de colectare a apei de condens.

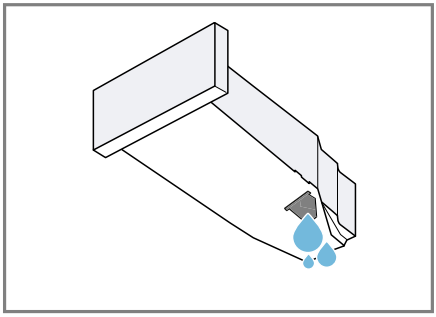

Vetificați cu regularitate filtrul rezervorului pentru apa de condens curățați filtrul, dacă acesta este murdar. → *Pagina 45*
Aveți grijă să introduceți rezervorul de colectare a apei de condens înainte de utilizarea aparatului. → *Pagina 35*

Introducerea rezervorului pentru apa de condens

▸ Împingeți până la opritor rezervorul de colectare a apei de condens.

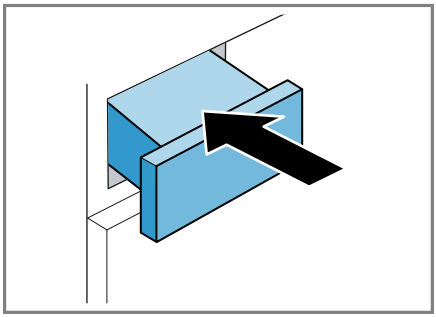

12 Obiectivul de uscare

Pentru fiecare program automat este indicat câte un obiectiv de uscare. Obiectivul de uscare stabileşte cât de uscate sau umede vor fi rufele după finalizarea programului.

Obiectiv de uscare	Descriere
	Pentru rufe groase, cu mai multe straturi, care se usucă greu.
	Pentru rufe normale, cu un singur strat.
	Pentru rufe normale, cu un singur strat. Rufele sunt încă puțin umede după finalizarea programului. Pentru a evita şifonarea, călcați rufele sau atârnați-le pe umeraşe.

12.1 Modificarea obiectivului de uscare

Pentru anumite programe automate, puteți modifica obiectivul de uscare astfel încât rufele să fie uscare sau încă umede.

1. Setați un program automat.
   → *Pagina 26*
✔ Pe display este prezentat obiectivul de uscare prestabilit.
2. Apăsați pe **Cupboard Dry** , **Cupboard Dry Plus** sau **Iron Dry** .

12.2 Adaptarea obiectivului de uscare

Dacă, după uscarea cu un anumit obiectiv de uscare, rufele sunt prea umede, puteți adapta obiectivul de uscare.

Notă: Puteți modifica obiectivul de uscare şi prin intermediul setărilor de bază.

1. Setați un program automat.
   → *Pagina 26*
✔ Pe display este prezentat obiectivul de uscare prestabilit.
2. Mențineți apăsat **Cupboard Dry** , **Cupboard Dry Plus** sau **Iron Dry** timp de aproximativ 3 secunde.
3. Apăsați pe ∧ sau ∨ pentru a adapta obiectivul de uscare.
4. Mențineți apăsat timp de aproximativ 3 secunde obiectivul de uscare dorit pentru a reveni la programul automat.

13 Sistem de siguranță împotriva accesului copiilor

Asigurați aparatul împotriva acționării accidentale a elementlor de comandă.

13.1 Activarea sistemului de siguranță împotriva accesului copiilor

▸ Mențineți apăsată tasta **3 sec.** timp de aproximativ 3 secunde.
✔ Elementele de comandă sunt blocate.

✔ Sistemul de siguranță împotriva accesului copiilor rămâne activat şi în modul de standby al aparatului sau în cazul producerii unei pene de curent.

13.2 Dezactivarea sistemului de siguranță împotriva accesului copiilor

Cerință: Pentru a dezactiva sistemul de siguranță împotriva accesului copiilor, aparatul trebuie să fie conectat.

▸ Mențineți apăsată tasta **3 sec.** timp de aproximativ 3 secunde.

14 Funcția de netezire

Pentru a reduce gradul de şifonare şi mirosurile neplăcute provenite din aer, precum mirosul de tutun, utilizați, pentru rufele uscate, nepurtate sau puțin purtate, un program cu funcție de netezire.

14.1 Pornirea programului cu funcție de netezire

Notă
Spălați rufele are au urme de transpirație, pete de parfum sau deodorant înainte de a le purta din nou.
Nu utilizați seturi de curățare pentru uscător.
Nu utilizați programe cu funcție de netezire pentru următoarele fibre textile:

- lână, piele şi vâscoză
- Articole textile cu inserții din metal, lemn sau plastic
- Jachete cerate şi impermeabile

Cerință: Rufele sunt introduse în aparat. → *Pagina 32*

1. Setați un program cu funcție de netezire. → *Pagina 26*
2. Dacă doriți, adaptați programul reglat cu funcția de netezire. → *Pagina 22*
3. Porniți programul. → *Pagina 32*

   Dacă rezervorul de apă este gol, pe display apare: .
   → *"Umplerea rezervorului de apă", Pagina 37*
   Durata medie a programului cu funcție de netezire este de aproximativ 45 de minute şi, în funcție de temperatura ambiantă, durata programului se poate prelungi sau reduce.

✔ După finalizarea programului, pe afişaj apare: "End" .

4. Scoateți rufele din aparat. → *Pagina 32*

   Rezultatul funcției de netezire poate varia în funcție de tipul materialelor textile, de gradul de încărcare şi de programul setat.
   Pentru a preveni şifonarea rufelor, scoateți-le din aparat imediat după finalizarea programului.
5. Atârnați rufele pe umeraşe pentru ca acestea să-şi recapete forma.

14.2 Umplerea rezervorului de apă

Aparatul netezeşte rufele uscate, uşor şifonate, utilizând apă rece. Dacă pe display apare o indicație în timpul funcționării, umpleți rezervorul de apă.

ATENȚIE!
Utilizarea aparatului cu apă contaminată sau prea fierbinte poate provoca deteriorări ale aparatului.

▸ Turnați numai apă potabilă în rezervorul de apă.
▸ Nu utilizați niciodată apă de condens, apă distilată, aditivi sau soluții de decalcifiere pentru funcția de netezire.

Cerințe

- Este pornit un program cu funcție de netezire. → *Pagina 37*
- Pe display apare: ⚠ .
- Rezervorul pentru apa de condens → *Pagina 34* este scos din aparat.

1. Turnați în orificiul frontal o cantitate de aproximativ 180 ml de apă potabilă rece utilizând cana pentru apă furnizată în pachetul de livrare.

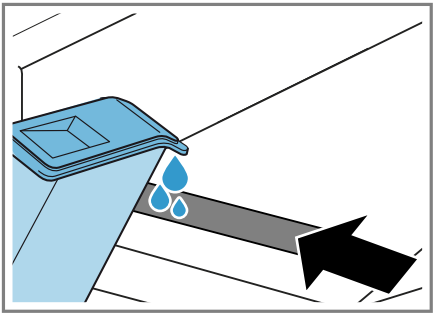

Țineți cont de marcajul pentru umplerea rezervorului de apă de lângă deschiderea frontală.
Dacă ⚠ nu se stinge de pe display, îndreptați corect aparatul.
→ *"Îndreptarea aparatului", Pagina 17*

✔ Pe display apare: ⚠ .

2. Introduceți rezervorul pentru apa de condens. → *Pagina 35*
3. Porniți programul. → *Pagina 32*

15 Home Connect

Acest aparat poate fi conectat la rețeaua de internet. Conectați aparatul dvs la un terminal mobil pentru a putea opera funcțiile prin intermediul unei Home Connect aplicații, pentru a adapta setările de bază sau pentru a supraveghea starea actuală de operare.
Serviciile Home Connect nu sunt disponibile în toate țările. Accesibilitatea funcției Home Connect depinde de accesibilitatea serviciilor Home Connect în țara dumneavoastră. Mai multe informații pe această temă se găsesc pe: www.home-connect.com.

Aplicația Home Connect vă ghidează prin întregul proces de autentificare. Pentru a realiza setările, urmați etapele indicate în cadrul aplicației Home Connect.

Recomandare: Respectați, de asemenea, şi indicațiile din aplicația Home Connect.

Observații

- Respectați indicațiile privind siguranța din aceste instrucțiuni de utilizare şi asigurați-vă că acestea sunt respectate şi atunci când utilizați aparatul prin intermediul aplicației Home Connect în timp ce nu vă aflați acasă.
  → *"Siguranța", Pagina 4*
- Comenzile efectuate direct de la aparat au întotdeauna prioritate. În acest timp, nu este posibilă operarea prin intermediul aplicației Home Connect.

15.1 Instalarea aplicației Home Connect

1. Instalați aplicația Home Connect pe dispozitivul dumneavoastră mobil.
2. Porniți aplicația Home Connect şi configurați accesul pentru Home Connect.

   Aplicația Home Connect vă ghidează prin întregul proces de autentificare.

15.2 Configurarea Home Connect

Cerințe

- Aplicația Home Connect este instalată pe un dispozitiv mobil.
- La locul instalării, aparatul recepționează rețeaua locală WLAN (Wi-Fi).

1. Mențineți apăsat **Remote Start** timp de aproximativ 3 secunde.
2. Urmați instrucțiunile din cadrul aplicației Home Connect.

15.3 Activarea funcției Wi-Fi de la aparat

1. Mențineți apăsat **Remote Start** timp de aproximativ 3 secunde.
2. Apăsați în mod repetat pe **Remote Start** până când pe display se afişează "oFF".
3. Apăsați pe ||▷ , pentru a activa funcția Wi-Fi.

✔ Pe display apare "on".

Observații

- Când funcția Wi-Fi este activată, pe display apar alternativ "on" şi intensitatea semnalului conexiunii Wi-Fi.
- Pentru Home Connect a părăsi setările, mențineți apăsat **Remote Start** timp de aproximativ 3 secunde.

15.4 Dezactivarea funcției Wi-Fi de la aparat

1. Mențineți apăsat **Remote Start** timp de aproximativ 3 secunde.
2. Apăsați în mod repetat pe **Remote Start** până când pe display apare "on".
3. Apăsați pe ||▷ , pentru a dezactiva funcția Wi-Fi.

✔ Pe display apare "oFF".

Notă: Pentru Home Connect a părăsi setările, mențineți apăsat **Remote Start** timp de aproximativ 3 secunde.

15.5 Instalarea actualizărilor de software

Notă: Atunci când este disponibilă o nouă actualizare a software-ului, în aplicația Home Connect apare un mesaj.

▸ Pentru a instala actualizarea software-ului, urmați instrucțiunile din cadrul aplicației Home Connect.

✔ În timpul instalării, panoul de comandă este blocat parțial.

✔ În cazul unei defecțiuni, instalarea poate dura până la 40 de minute. Restabiliți setările de rețea sau resetați aparatul la setările din fabrică.

15.6 Restabilirea setărilor de rețea ale aparatului

1. Mențineți apăsat **Remote Start** timp de aproximativ 3 secunde.
2. Apăsați în mod repetat pe **Remote Start** până când pe display se afişează "rES".
3. Mențineți apăsat ||▷ timp de aproximativ 3 secunde.

✔ Setările de rețea sunt restabilite.

15.7 Pornirea de la distanță

Aparatul este deblocat pentru a putea fi pornit de la distanță prin intermediul aplicației Home Connect.

Notă

Funcția de pornire de la distanță este dezactivată în următoarele condiții:

- Hubloul aparatului este deschis.
- Tasta ||▷ este apăsată.

- Tasta **Remote Start** este apăsată.
- După producerea unei pene de curent.

Activarea funcției de pornire de la distanță

Cerințe

- Uşa aparatului este închisă.
- Rezervorul pentru agentul de împrospătare nu este gol.

▸ Apăsați pe **Remote Start** .

✔ **Remote Start** se aprinde, iar aparatul este deblocat pentru a putea fi pornit de la distanță prin intermediul aplicației Home Connect.

Dezactivarea funcției de pornire de la distanță

▸ Apăsați pe **Remote Start** .

✔ **Remote Start** se stinge.

15.8 Funcția inteligentă de recomandare a programului

Dacă ați activat funcția inteligentă de recomandare a programului, după spălarea rufelor în maşina de spălat rufe, aparatul dumneavoastră vă recomandă un program de uscare corespunzător.

Activarea funcției inteligente de recomandare a programului

Cerințe

- Maşina dumneavoastră de spălat este dotată cu funcția Home Connect.
- Maşina dumneavoastră de spălat rufe şi uscătorul dumneavoastră de rufe trebuie să fie conectate la rețeaua locală şi înregistrate în aplicația Home Connect.

1. Apăsați pe **SmartDry** .

✔ Aparatul prezintă un program corespunzător. Pentru a întrerupe procesul, setați un alt program sau comutați aparatul în modul de standby.

✔ Când aparatul găseşte un program corespunzător, se aprinde indicatorul programului, iar pe display sunt prezentate informații privind programul respectiv.

✔ Dacă aparatul nu găseşte niciun program corespunzător, este emis un semnal sonor, iar pe display apare "- –" .

2. Apăsați pe ||▷ .

15.9 Telediagnoza

Dacă aparatul dumneavoastră este conectat la serverul Home Connect, unitatea service abilitată poate fi accesată pe aparatul dumneavoastră prin intermediul telediagnozei, dacă contactați unitatea service abilitată cu solicitarea respectivă, iar telediagnoza este disponibilă în țara în care utilizați aparatul.

Recomandare: Pentru informații şi indicații suplimentare privind disponibilitatea serviciului de telediagnoză în țara dumneavoastră, accesați pagina locală de internet: www.home-connect.com, prin intermediul funcției Service/Asistență şi suport.

.

15.10 Protecția datelor

Respectați indicațiile referitoare la protecția datelor.
La prima conectare a aparatului dvs. la rețeaua dvs. conectată la Internet, aparatul dvs. transmite următoarele categorii de date către serverul Home Connect (prima înregistrare):

- Identificarea unică a aparatului (constând din codurile aparatului şi adresa MAC a modulului de comunicație Wi-Fi înglobat).
- Certificatul de securitate al modulului de comunicație Wi-Fi (pentru securizarea conexiunii din punct de vedere al tehnicii informaționale).
- Versiunea actuală a software-ului şi hardware-ului aparatului dvs. de uz casnic.
- Stadiul unei eventuale reveniri anterioare la setările din fabrică.

Această primă înregistrare pregăteşte utilizarea funcționalităților Home Connect şi este necesară abia în momentul în care doriți să folosiți pentru prima dată funcționalități Home Connect.

Notă: Luați în considerare faptul că funcționalitățile Home Connect pot fi utilizate doar în legătură cu aplicația Home Connect. Informații referitoare la protecția datelor pot fi consultate în aplicația Home Connect.

16 Setările de bază

Puteți regla setările de bază ale aparatului după cum este necesar.

Notă: Puteți modifica setările de bază şi în cadrul aplicației Home Connect.

16.1 Prezentare generală a setărilor de bază

Notă: Prin intermediul actualizărilor de software ar putea deveni disponibile funcții suplimentare.
→ *"Instalarea actualizărilor de software", Pagina 39*
Dacă este disponibilă o actualizare de software, puteți găsi informații suplimentare în aplicația Home Connect.

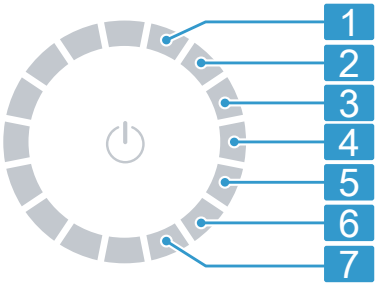

Selector de programe cu poziții ale programelor

1	Setați intensitatea semnalului sonor emis după finalizarea programului: 0 (oprit) până la 4 (foarte tare)
2	Setați intensitatea semnalului sonor emis la selectarea tastelor: 0 (oprit) până la 4 (foarte tare)
3	Setați luminozitatea displayului: 1 (scăzut) până la 4 (foarte înaltă)
4	Adaptați obiectivul de uscare → *Pagina 36*: 0 (uscat) până la 3 (uscare maximă)

5	Porniți programul simplu de îngrijire a aparatului (CP1) sau programul de îngrijire intensivă a aparatului (CP2). → *"Îngrijirea aparatului", Pagina 42*
6	Indică numărul de programe pornite (PC).
7	Resetați aparatul la setările din fabrică (rES).

16.2 Modificarea setărilor de bază

1. Pentru a accesa setările de bază, apăsați pe ⚙ **Basic Settings** .
2. Selectați setarea de bază dorită cu ajutorul selectorului de programe. → *Pagina 41*
3. Adaptați setarea de bază:
   – Pentru a modifica valoarea, apăsați pe ∧ sau ∨ .
   – Pentru a reseta aparatul la setările din fabrică, mențineți apăsat ||▷ timp de aproximativ 3 secunde.
4. Pentru a părăsi setările de bază, apăsați pe ⚙ **Basic Settings** .

17 Îngrijirea aparatului

Aparatul dispune de un program de curățare pentru o întreținere simplă sau intensivă a aparatului.

17.1 Pregătirea pentru derularea programului de îngrijire a aparatului

Pregătirea aparatului pentru derularea programului de îngrijire a acestuia

Pregătiți aparatul în vederea derulării programului de îngrijire a acestuia.

Cerințe
- Tamburul este gol.
- Aparatul este în modul de standby.

1. Curățați sita pentru scame. → *Pagina 33*
2. Scoateți rezervorul pentru apa de condens ținându-l în poziție orizontală şi goliți-l. → *Pagina 35*

Pregătirea rezervorului pentru colectarea apei de condens în vederea îngrijirii aparatului

Dacă scurgeți apa de condens din aparat prin intermediul furtunului de evacuare, pregătiți rezervorul pentru apa de condens înainte de derularea programului de întreținere a aparatului.

1. Scoateți dopul din suportul din partea superioară ① şi introduceți-l în partea inferioară ②.

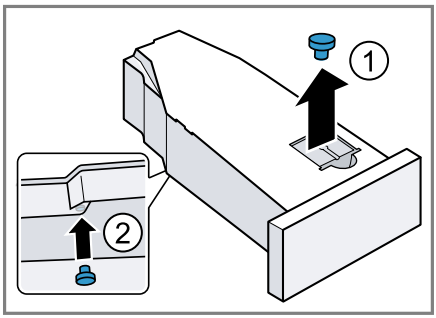

2. Curățați filtrul din rezervorul de colectare a apei de condens.

17.2 Accesarea programului de îngrijire a aparatului

Cerință: Programul de întreținere a aparatului este pregătit. → *Pagina 42*

1. Apăsați pe ⏻ .
   Procesul de conectare durează câteva secunde.
2. Apăsați pe ⚙ **Basic Settings** .

3. Setați programul pe poziția 5.
✔ Pe display sunt prezentate alternativ "CP1" şi durata programului.

17.3 Derularea programului de îngrijire simplă a aparatului

Activați programul de întreținere simplă a aparatului pentru a îndepărta depunerile uşoare de murdărie din interiorul aparatului.

Observații
- Programul de întreținere simplă a aparatului are o durată de aproximativ 1 oră.
- După un timp de utilizare mai îndelungat, aparatul vă aminteşte că trebuie să derulați programul de întreținere simplă a acestuia. Înainte de pornirea programului şi după finalizarea acestuia, pe display este afişată indicația "CArE" . Indicația va fi afişată din nou până când activați programul de întreținere simplă a aparatului.

Cerințe
- Programul de întreținere a aparatului este pregătit. → *Pagina 42*
- Programul de întreținere a aparatului este accesat. → *Pagina 42*

1. Umpleți rezervorul pentru colectarea apei de condens cu o cantitate de aproximativ 1,5 litri de apă caldă din rețea.

   Mențineți în poziție orizontală rezervorul plin pentru apa de condens, astfel încât lichidul să nu se scurgă.
2. Împingeți rezervorul pentru apa de condens până când se fixează în poziție.
3. Apăsați pe II▷ .
✔ Programul de întreținere a aparatului porneşte şi este emis un semnal sonor.
✔ După încheierea programului de întreținere a aparatului, pe display apare "End" şi este emis un semnal sonor.
4. Scoateți rezervorul pentru apa de condens ținându-l în poziție orizontală şi goliți-l.
5. Dacă evacuați apa de condens prin intermediul furtunului de evacuare, scoateți dopul din partea inferioară a rezervorului pentru apa de condens şi introduceți-l în suportul din partea superioară a rezervorului pentru apa de condens. → *Pagina 42*
6. Împingeți rezervorul pentru apa de condens până când se fixează în poziție.
7. Comutați aparatul pe modul de standby. → *Pagina 33*

17.4 Derularea programului de îngreijire intensivă a aparatului

După o perioadă de nefuncționare de peste o lună, derulați programul de întreținere intensivă a aparatului pentru a îndepărta eventualele depuneri persistente de murdărie din aparat şi mirosurile neplăcute.

Observații
- Derularea programului de întreținere intensivă a aparatului durează aproximativ 4 ore şi nu trebuie întreruptă.
- Pentru întreținerea intensivă a aparatului utilizați un agent de îngrijire original → *Pagina 30*.

Pornirea programului de îngrijire intensivă a aparatului

Cerințe
- Programul de întreținere a aparatului este pregătit. → *Pagina 42*
- Programul de întreținere a aparatului este accesat. → *Pagina 42*

1. Apăsați pe ∨ .
✔ Pe display sunt prezentate alternativ "CP2" şi durata programului.
2. Umpleți rezervorul pentru colectarea apei de condens cu un flacon de agent de îngrijire şi cu o cantitate de aproximativ 1,5 litri de apă caldă din rețea.

   Mențineți în poziție orizontală rezervorul plin pentru apa de condens, astfel încât lichidul să nu se scurgă.
3. Împingeți rezervorul pentru apa de condens până când se fixează în poziție.
4. Apăsați pe II ▷ .
✔ Programul de întreținere a aparatului porneşte şi este emis un semnal sonor.
✔ După aproximativ 3 ore, aparatul întrerupe programul de întreținere, iar pe afişaj este prezentată durata rămasă a programului.
5. Scoateți rezervorul pentru apa de condens ținându-l în poziție orizontală şi goliți-l.
6. Umpleți rezervorul pentru colectarea apei de condens cu o cantitate de aproximativ 1,5 litri de apă caldă din rețea.
7. Înclinați şi goliți cu atenție rezervorul pentru apa de condens pentru a elimina prin clătire restul de produs de îngrijire.

Continuarea programului de îngrijire intensivă a aparatului

1. Umpleți rezervorul pentru colectarea apei de condens cu o cantitate de aproximativ 1,5 litri de apă caldă din rețea.

   Mențineți în poziție orizontală rezervorul plin pentru apa de condens, astfel încât lichidul să nu se scurgă.
2. Împingeți rezervorul pentru apa de condens până când se fixează în poziție.
3. Apăsați pe II ▷ .
✔ Programul de îngrijire a aparatului continuă.
✔ După încheierea programului de întreținere a aparatului, pe display apare "End" şi este emis un semnal sonor.
4. Scoateți rezervorul pentru apa de condens ținându-l în poziție orizontală şi goliți-l.
5. Dacă evacuați apa de condens prin intermediul furtunului de evacuare, scoateți dopul din partea inferioară a rezervorului pentru apa de condens şi introduceți-l în suportul din partea superioară a rezervorului pentru apa de condens. → *Pagina 42*
6. Împingeți rezervorul pentru apa de condens până când se fixează în poziție.
7. Comutați aparatul pe modul de standby. → *Pagina 33*

18 Curățare şi îngrijire

Pentru a asigura funcționarea optimă a aparatului pentru o perioadă îndelungată de timp, curățați-l şi îngrijiți-l cu atenție.

18.1 Senzorul de umiditate

Senzorul de umiditate al acestui aparat detectează cât de umede sau uscate sunt rufele în timpul procesului de uscare. În funcție de umiditatea

reziduală a rufelor, aparatul modifică durata de funcţionare a programului automat.

Curăţarea senzorului de umiditate

Pe senzorul de umiditate se pot depune, după ceva timp, reziduuri de calcar, detergent şi produse de îngrijire. Curăţaţi cu regularitate senzorul de umiditate.

ATENŢIE!
Obiectele dure sau aspre pot deteriora senzorul de umiditate.

- Nu utilizaţi obiecte dure sau aspre, produse abrazive sau bureţi de sârmă pentru a efectua curăţarea.

Notă: Dacă aparatul nu este curăţat conform instrucţiunilor, funcţionarea acestuia poate fi perturbată.

1. Deschideţi hubloul.
2. Curăţaţi cu un burete senzorul de umiditate.

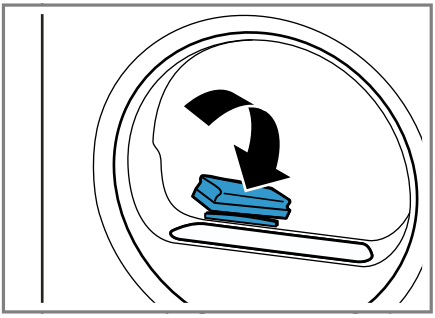

18.2 Filtrul rezervorului de colectare a apei de condens

În timpul procesului de uscare, scamele trec din rufe în apa de condens. Filtrul din rezervorul de colectare a apei de condens protejează aparatul împotriva acumulării scamelor.

Curăţaţi filtrul rezervorului de colectare a apri de condens.

În timpul golirii rezervorului de colectare a apei de condens, filtrul este curăţat în mod automat. Verificaţi filtrul cu regularitate şi curăţaţi-l, dacă acesta este murdar.

1. Goliţi rezervorul pentru apa de condens. → *Pagina 35*
2. Scoateţi filtrul.

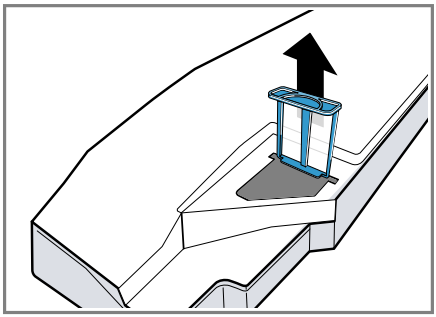

3. Curăţaţi filtrul sub jet de apă caldă sau în maşina de spălat vase.
4. Împingeţi filtrul până la opritor.

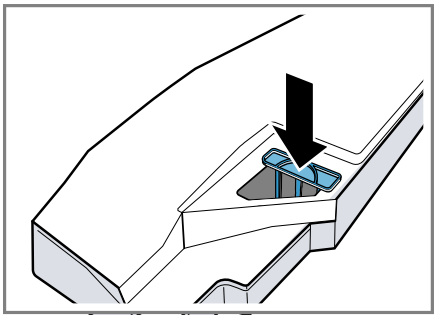

5. Introduceţi rezervorul pentru apa de condens. → *Pagina 35*

19 Remediați defecțiunile

Defecțiunile minore pot fi remediate chiar de dumneavoastră. Înainte de a contacta unitatea de service, consultați informațiile privind remedierea defecțiunilor. Astfel evitați cheltuielile inutile.

⚠ **AVERTISMENT**
Pericol de electrocutare!
Reparațiile executate incorect sunt periculoase.
- Nu modificați niciodată din punct de vedere tehnic aparatul sau caracteristicile aparatului.
- Numai personalul de specialitate are permisiunea de a efectua lucrări de reparații la nivelul aparatului.
- La reparația aparatului trebuie utilizate numai piese de schimb originale.
- Dacă se deteriorează cablul de racordare la rețea al acestui aparat, acesta trebuie înlocuit de către producător, de către serviciul său pentru clienți sau de către o persoană calificată în mod similar, pentru a evita pericolele.

Defecțiune	Cauzele şi remedierea defectelor
Display-ul s-a stins şi II▷ se aprinde intermitent.	Modul de economisire a energiei este activ. ▸ Apăsați pe II▷ .
"Hot" şi tamburul se rotesc.	Nu este o defecțiune. Procesul de răcire este activ. Nu este necesară nicio intervenție. **Notă:** Nu modificați programul în timpul desfăşurării procesului de răcire. Durata procesului de răcire este de până la 10 minute.
💧 şi programul au fost întrerupte.	Rezervorul pentru apa de condens este plin. ▸ Goliți rezervorul pentru apa de condens. → *Pagina 35*
	Furtunul de evacuare a apei nu este racordat corect, este îndoit sau blocat. ▸ Verificați instalarea furtunului de evacuare a apei. → *Pagina 14*
	Furtunul de evacuare a apei este înfundat. ▸ Clătiți cu apă de la robinet furtunul de evacuare a apei.
	Filtrul rezervorului de colectare a apei de condens este murdar. ▸ Curățați filtrul rezervorului pentru apa de condens. → *Pagina 45*

Defecţiune	Cauzele şi remedierea defectelor
"CArE"	Trebuie efectuat programul de întreţinere uşoară a aparatului. ▸ Efectuaţi curăţarea simplă a aparatului. → *Pagina 42*
	Sita pentru scame este murdară. ▸ Curăţaţi sita pentru scame. → *Pagina 33*
	Rezervorul de apă pentru funcţia de netezire este gol. ▸ Umpleţi rezervorul de apă. → *Pagina 37*
Display-ul şi tastele nu reacţionează.	Defecţiune a software-ului. 1. Menţineţi apăsată timp de aproximativ 5 secunde tasta ⏻ , pentru a reporni aparatul. 2. Dacă eroarea apare din nou, deconectaţi aparatul de la reţeaua de alimentare cu energie electrică timp de cel puţin 30 de secunde. Scoateţi din priză ştecherul cablului de alimentare electrică sau decuplaţi siguranţa de la tabloul de siguranţe.
Home Connect nu funcţionează corespunzător.	Sunt posibile diverse cauze. 1. Resetaţi setările de reţea ale aparatului. → *Pagina 39* 2. Configuraţi din nou Home Connect. → *Pagina 39* ▸ Accesaţi www.home-connect.com.
La umplerea rezervorului de apă, apa se revarsă.	Rezervorul de apă este plin. Nu este necesară nicio intervenţie. **Notă:** Apa revărsată nu prezintă riscuri. Nu umpleţi suplimentar cu apă rezervorul de apă.
	Filtrul rezervorului de apă este murdar. ▸ Curăţaţi filtrul rezervorului de apă.
Programul nu porneşte.	Sistemul de siguranţă împotriva accesului copiilor este activat. ▸ Dezactivaţi siguranţa pentru copii. → *Pagina 37*
	Finished in este activat. ▸ Verificaţi dacă **Finished in** este activat. → *Pagina 25*
Durata programului se modifică în timpul procesului de uscare.	Nu este o defecţiune. Desfăşurarea programului este optimizată electronic. Nu sunt necesare intervenţii.
Timpul de uscare este prea lung.	Sita pentru scame este murdară. ▸ Curăţaţi sita pentru scame. → *Pagina 33*
	Temperatura ambiantă este sub 15 °C sau peste 30 °C.

Defecţiune	Cauzele şi remedierea defectelor
Timpul de uscare este prea lung.	▸ Asiguraţi-vă că temperatura ambiantă este cuprinsă între 15 °C şi 30 °C.
	Circulaţia aerului în incinta de instalare a aparatului este insuficientă. ▸ Ventilaţi locul de instalare a aparatului.
	Cantitate prea mică de apă de condens pentru autocurăţare în cazul uscării unor cantităţi mici de încărcare sau a utilizării îndelungate a funcţiei de netezire. ▸ Uscaţi cu regularitate rufe umede cu o greutate totală de peste 3 kg până la finalizarea programului.
	Orificiul de ventilaţie al aparatului este blocat. ▸ Asiguraţi-vă că orificiul de ventilaţie al aparatului este liber.
	Schimbătorul de căldură este murdar. ▸ Efectuaţi curăţarea simplă a aparatului. → *Pagina 42*
Funcţia de netezire durează prea mult.	Temperatura ambientală redusă prelungeşte durata programului de netezire. Nu sunt necesare intervenţii.
Bâzâit, zornăituri sau zgomote de pompare.	Nu este o defecţiune. Compresorul, ventilarea compresorului sau pompa de apă de condens este activ/ă. Nu sunt necesare intervenţii.
Rufele sunt prea umede.	Programul selectat nu este adecvat pentru tipul de material textil introdus în aparat. ▸ Setaţi un program cu durată temporizată pentru uscarea ulterioară. → *Pagina 28*
	Volumul încărcăturii este prea mare. ▸ Ţineţi cont de gradul maxim de încărcare aferent fiecărui program. → *Pagina 26*
	După finalizarea programului, rufele au o temperatură mai ridicată şi par mai umede la atingere decât sunt de fapt. **1.** După uscare, scoateţi imediat rufele din tambur. **2.** Întindeţi rufele pentru a se răci.
	Obiectivul de uscare setat nu este adecvat. ▸ Modificaţi obiectivul de uscare. → *Pagina 36*
	Obiectivul de uscare nu este adecvat. ▸ Adaptaţi obiectivul de uscare. → *Pagina 36*
	Gradul de încărcare prea mic.

Defecţiune	Cauzele şi remedierea defectelor
Rufele sunt prea ume-de.	▸ Setaţi un program cu durată temporizată pentru uscarea ulterioară. → *Pagina 28*
	Senzorul de umiditate este murdar. ▸ Curăţaţi senzorul de umiditate. → *Pagina 45*
	Aparatul a întrerupt procesul de uscare deoarece rezervorul pentru apa de condens este plin. ▸ Goliţi rezervorul pentru apa de condens. → *Pagina 35*
Articolele vestimentare se şifonează.	Programul selectat nu este adecvat pentru tipul de material textil introdus în aparat. ▸ Setaţi un program adecvat. → *Pagina 26*
	Încărcarea nu a fost efectuată în mod corespunzător. ▸ Ţineţi cont de gradul maxim de încărcare aferent fiecărui program. → *Pagina 26* ▸ Pregătiţi rufele. → *Pagina 31*
	După uscare, rufele sunt lăsate pentru un timp prea îndelungat în tambur. **1.** După uscare, scoateţi imediat rufele din tambur. **2.** Întindeţi rufele pentru a se răci.
	Articolele textile uşor de întreţinut au fost uscate pentru un interval de timp prea lung. ▸ Modificaţi obiectivul de uscare sau adaptaţi obiectivul de uscare. → *Pagina 36*
	Funcţia de reducere a şifonării nu este activată. ▸ Activaţi funcţia de reducere a gradului de şifonare. → *Pagina 22*
Se scurge apă.	Aparatul este echilibrat corect. ▸ Îndreptaţi aparatul. → *Pagina 17*
	Furtunul de evacuare a apei nu este racordat corect. ▸ Verificaţi instalarea furtunului de evacuare a apei. → *Pagina 14*
Apa de condens se acumulează în rezervorul pentru apa de condens, deşi furtunul de evacuare a apei este racordat.	Nu este o defecţiune. În rezervorul de colectare a apei de condens poate să rămână o cantitate reziduală de apă de condens. Nu sunt necesare intervenţii.
	Furtunul de evacuare a apei nu este racordat corect. ▸ Verificaţi instalarea furtunului de evacuare a apei. → *Pagina 14*

Defecţiune	Cauzele şi remedierea defectelor
În interiorul aparatul s-au format depuneri.	Depuneri persistente de murdărie în interiorul aparatului sau perioade de neutilizare de peste o lună a aparatului. ▸ Efectuaţi procedura de curăţare intensivă a aparatului. → *Pagina 42*

20 Transport, depozitare şi eliminare

20.1 Predarea aparatului vechi

Datorită reciclării ecologice se pot refolosi materii prime valoroase.

⚠ **AVERTISMENT**
Pericol de afectare a sănătății!
Copii se pot închide în maşină şi astfel îşi pot pune viața în pericol.
- Nu instalați aparatul în spatele unei uşi batante, care să blocheze sau să împiedice deschiderea uşii aparatului.
- În cazul aparatelor scoase din uz, scoateți din priză ştecherul cablului de alimentare electrică, apoi tăiați cablul de alimentare electrică şi distrugeți sistemul de blocare a hubloului aparatului astfel încât hubloul aparatului să nu mai poată fi blocat.

⚠ **AVERTISMENT**
Pericol de incendiu!
Agentul de răcire R290 din aparat este ecologic, însă înflamabil şi se poate aprinde dacă aparatul nu este eliminat în mod profesionist.
- Dispuneți eliminarea profesională a aparatului.
- Nu deteriorați tubulatura circuitului de agent de răcire.

1. Scoateți ştecherul cablului de racordare la rețea din priză.
2. Separați cablul de alimentare.
3. Eliminați în mod ecologic aparatul.

   Informații despre modalitățile curente de eliminare ecologică a aparatelor pot fi obținute de la distribuitorii comerciali de specialitate, dar şi de la primăria sau administrația locală.

Acest aparat este marcat corespunzător directivei europene 2012/19/UE în privința aparatelor electrice şi electronice vechi (waste electrical and electronic equipment – WEEE).
Directiva prescrie cadrul pentru o preluare înapoi, valabilă în întreaga UE, şi valorificarea aparatelor vechi.

21 Serviciul clienți

Piesele de schimb originale, relevante pentru siguranță, conform Regulamentului corespunzător referitor la designul ecologic se procură de la unitatea noastră de service abilitată, pentru o durată de minim 10 ani de la punerea în circulație în interiorul Spațiului Economic European.

Notă: Reparațiile efectuate de personalul din cadrul unității de service abilitate în cadrul perioadei de garanție acordate de producător, în condițiile impuse de acesta, sunt gratuite.

Pentru informații detaliate despre perioada şi condițiile de garanție din țara dumneavoastră, adresați-vă serviciului de asistență pentru clienți, distribuitorului local sau accesați site-ul nostru web.
Dacă apelați la Serviciul pentru clienți, trebuie să menționați numărul de identificare a produsului (E-Nr.), numărul de fabricație (FD) şi numărul de ordine (Z-Nr.) al aparatului dvs.

Datele de contact ale serviciului pentru clienți le găsiți în lista ataşată a unităților de service pentru clienți sau pe pagina noastră de internet.

21.1 Număr de produs (E-Nr.), număr de fabricație (FD) şi număr de ordine (Z-Nr.)

Numărul produsului (E-Nr.), numărul de fabricație (FD) şi numărul de ordine (Z-Nr.) se găsesc pe plăcuța de tip a aparatului.
În funcție de model, plăcuța cu date tehnice se află:

- pe partea interioară a hubloului.
- pe partea interioară a clapetei de întreținere.
- pe partea posterioară a aparatului.

Pentru găsi rapid şi uşor datele aparatului dvs. şi numărul de telefon al serviciului pentru clienți le puteți nota undeva să le aveți la îndemână.

22 Valori de consum

Programul **Cottons Eco** (reprezentat prin "săgeată") este adecvat pentru uscarea rufelor din bumbac normale, ude şi are o eficienţă maximă în ceea ce priveşte consumul combinat de energie pentru uscarea rufelor ude din bumbac. Valorile de consum ale acestui program specificate pe eticheta energetică se referă la un grad de umiditate de 60% al rufelor.
Valorile specificate pentru alte programe sunt valori orientative şi au fost emise în conformitate cu standardul EN61121 aflat în vigoare.

Valorile efective pot fi să difere faţă de valorile specificate în funcţie de tipul de ţesături, compoziţia rufelor care trebuie uscate, umiditatea reziduală a articolelor textile, gradul de uscare setat, cantitatea de încărcare, condiţiile de mediu şi de activarea funcţiilor suplimentare.
Conform setărilor din fabrică ale aparatului, durata estimată a programului/timpul de programare afişate pe display la selectarea programului se bazează pe o turaţie de centrifugare de 1000 rot/min a maşinii de spălat rufe.

Program	Umiditate ţintă (%)	Încărcare (kg)	Turaţie de centrifugare (rot/min)	Umiditate iniţială (%)	Durata programului (h:min)	Consum de energie (kWh/ciclu)
Cottons + Cupboard Dry	-1,5	9,0	1400	50	3:16	1,54
Cottons + Cupboard Dry	-1,5	4,5	1400	50	2:23	0,98
Cottons + Cupboard Dry	-1,5	9,0	1000	60	3:38	1,78
Cottons + Cupboard Dry	-1,5	4,5	1000	60	2:36	1,12
Cottons + Cupboard Dry	-1,5	9,0	800	70	4:00	2,01
Cottons + Cupboard Dry	-1,5	4,5	800	70	2:49	1,27
Cottons Eco	0,0	9,0	1400	50	2:52	1,36
Cottons Eco	0,0	4,5	1400	50	1:54	0,78
Cottons Eco	0,0	9,0	1000	60	3:15	1,60
Cottons Eco	0,0	4,5	1000	60	2:05	0,89
Cottons Eco	0,0	9,0	800	70	3:38	1,84
Cottons Eco	0,0	4,5	800	70	2:16	1,00
Cottons + Iron Dry	12,0	9,0	1400	50	2:05	0,96

Program	Umiditate țintă (%)	Încărcare (kg)	Turație de centrifugare (rot/min)	Umiditate inițială (%)	Durata programului (h:min)	Consum de energie (kWh/ciclu)
Cottons ❀ + Iron Dry ⌂	12,0	4,5	1400	50	1:22	0,54
Cottons ❀ + Iron Dry ⌂	12,0	9,0	1000	60	2:28	1,21
Cottons ❀ + Iron Dry ⌂	12,0	4,5	1000	60	1:35	0,68
Cottons ❀ + Iron Dry ⌂	12,0	9,0	800	70	2:51	1,45
Cottons ❀ + Iron Dry ⌂	12,0	4,5	800	70	1:48	0,82
Easy-Care ⍌ + Cupboard Dry ⊞	2,0	3,5	800	40	1:08	0,42
Easy-Care ⍌ + Cupboard Dry ⊞	2,0	3,5	600	50	1:20	0,52

23 Date tehnice

Înălțime aparat	84,2 cm
Lățime aparat	59,8 cm
Adâncimea aparatului	61,3 cm
Adâncimea aparatului cu uşa închisă	65,1 cm
Adâncimea aparatului cu uşa deschisă	110,5 cm
Greutate	56,8 kg
Cantitate maximă de încărcare	9,0 kg
Tensiune din rețea	220-240 V, 50 Hz
⊟ Protecție minimă la instalare	10 A
Putere nominală	600 W
Putere absorbită	▪ Mod standby: 0,30 W ▪ Mod inactiv: 0,30 W
Temperatura ambiantă	▪ Minimum: 5 °C ▪ Maximum: 35 °C
Lungime cablu de alimentare electrică	145 cm

Acest produs are surse de iluminare din clasa de eficiență energetică F. Sursele de iluminare sunt disponibile ca piese de schimb şi trebuie înlocuite numai de personal de specialitate calificat.
Pentru informații suplimentare privind modelul dumneavoastră, accesați site-ul web https://eprel.ec.europa.eu/

qr/1574682[1]. Acest site web are o legătură la baza de date EPREL oficială a UE, pentru înregistrarea produselor.

24 Declarație de conformitate

Prin prezenta, BSH Hausgeräte GmbH declară că aparatul cu funcționalitate Home Connect este în conformitate cu cerințele de bază şi cu celelalte dispoziții relevanteale directivei 2014/53/EU.
O declarație de conformitate RED detaliată este disponibilă pe internet, pe site-ul web www.bosch-home.com, la pagina de produs a aparatului dumneavoastră, în secțiunea destinată documentelor suplimentare.

CE

Bandă de 2,4 GHz (2400–2483,5 MHz): max. 100 mW
Bandă de 5 GHz (5150–5350 MHz + 5470–5725 MHz): max. 150 mW

!	BE	BG	CZ	DK	DE	EE	IE	EL	ES
	FR	HR	IT	CY	LI	LV	LT	LU	HU
	MT	NL	AT	PL	PT	RO	SI	SK	FI
	SE	NO	CH	TR	IS	UK (NI)			
5 GHz WLAN (Wi-Fi): Numai pentru utilizare în spații interioare.									

AL	BA	MD	ME	MK	RS	UK	UA
5 GHz WLAN (Wi-Fi): Numai pentru utilizare în spații interioare.							

[1] Este valabil numai pentru țările din Spațiul Economic European

Thank you for buying a Bosch Home Appliance!

Register your new device on MyBosch now and profit directly from:

- **Expert tips & tricks for your appliance**
- **Warranty extension options**
- **Discounts for accessories & spare-parts**
- **Digital manual and all appliance data at hand**
- **Easy access to Bosch Home Appliances Service**

Free and easy registration – also on mobile phones:
www.bosch-home.com/welcome

Looking for help? You'll find it here.

Expert advice for your Bosch home appliances, help with problems or a repair from Bosch experts.
Find out everything about the many ways Bosch can support you:
www.bosch-home.com/service
Contact data of all countries are listed in the attached service directory.

BSH Hausgeräte GmbH
Carl-Wery-Straße 34
81739 München, GERMANY
www.bosch-home.com

A Bosch Company

9001931384 (040717)
ro