REPAIR HINTS

[bg] Съвети за ремонт 2
[hr] Savjeti za popravak 32
[cs] Poznámky k opravě 62
[da] Tip til reparation 92
[nl] Reparatie informatie 122
[en] Repair hints 152
[et] Remonditeave 182
[fi] Korjausvinkit 212
[fr] Conseils de réparation 242
[de] Reparatur Hinweise 272
[el] Υποδείξεις επισκευής 302
[hu] Javítási útmutató 332
[it] Consigli di riparazione 362
[lv] Informācija par remontu 392
[lt] Informacija apie remontą 422
[no] Reparasjonstips 452
[pl] Wskazówki naprawy 482
[pt] Dicas de resolução 512
[ro] Indicii pentru reparații 542
[sk] Poznámky k opravám 572
[sl] Nasveti za popravilo 602
[es] Consejos de reparación 632
[sv] Reparationsinformation 662
[tr] Onarım İpuçları 692

9001640334

Съвети за ремонт - Fridge-freezer

Относно този документ 3
1.1 Важна информация 3
1.1.1 Цел 3
1.2 Обяснение на символите 3
1.2.1 Нива на опасност 3
1.2.2 Символи за опасност 3
1.2.3 Структура на предупрежденията 4
1.2.4 Общи символи 4

Безопасност 5
2.1 Общи инструкции за безопасност 5
2.1.1 Всички домашни уреди 5

Инструменти и помощни средства 6

Ремонт 7
4.1 Смяна на уплътнителя на вратата 7
4.1.1 Сваляне на уплътнителя на вратата 7
4.1.2 Монтиране на уплътнителя на вратата 7
4.2 Смяна на дръжката на вратата 10
4.2.1 Сваляне на дръжката на вратата 10
4.2.2 Монтиране на дръжката на вратата 10
4.3 Смяна на дръжката на чекмеджето 11
4.3.1 Отстраняване на дръжката на чекмеджето 11
4.3.2 Монтиране на дръжката на чекмеджето 11
4.4 Смяна на пантите на лявата врата 12
4.4.1 Отстраняване на пантите на лявата врата 13
4.4.2 Монтиране на пантите на лявата врата 14
4.5 Смяна на пантите на дясната врата 15
4.5.1 Отстраняване на пантите на дясната врата 16
4.5.2 Монтиране на пантите на дясната врата 17
4.6 Смяна на стелажа на вратата 18
4.6.1 Отстраняване на стелажа на вратата 18
4.6.2 Монтиране на стелажа на вратата 18
4.7 Смяна на рафта 19
4.7.1 Отстраняване на рафта 19
4.7.2 Монтиране на рафта 19
4.8 Смяна на шината за оборудване 20
4.8.1 Отстраняване на шината за оборудване 20
4.8.2 Монтиране на шината за оборудване 20
4.9 Смяна на издърпващия се контейнер 21
4.9.1 Отстраняване на издърпващия се контейнер 21
4.9.2 Монтиране на издърпващия се контейнер 21
4.10 Смяна на фиксиран рафт 22
4.10.1 Отстраняване на фиксиран рафт 22
4.10.2 Монтиране на фиксирания рафт 22
4.11 Смяна на контейнера за прясно охладени продукти 23
4.11.1 Отстраняване на контейнера за прясно охладени продукти 23
4.11.2 Монтиране на контейнера за прясно охладени продукти 23
4.12 Смяна на контейнера за замразени хранителни продукти (малък) 24
4.12.1 Отстраняване на контейнера за замразени хранителни продукти (малък) 24
4.12.2 Монтиране на контейнера за замразени хранителни продукти (малък) 24
4.13 Смяна на контейнера за замразени хранителни продукти (плосък) 25
4.13.1 Отстраняване на контейнера за замразени хранителни продукти (плосък) 25
4.13.2 Монтиране на контейнера за замразени хранителни продукти (плосък) 25
4.14 Смяна на контейнера за замразени хранителни продукти (голям) 26
4.14.1 Отстраняване на контейнера за замразени хранителни продукти (голям) 26
4.14.2 Монтиране на контейнера за замразени хранителни продукти (голям) 26
4.15 Смяна на контейнера за кубчета лед 27
4.15.1 Изваждане на контейнера за кубчета лед 27
4.15.2 Монтиране на контейнера за кубчета лед 27
4.16 Смяна на LED лампите 28
4.16.1 Отстранете горната LED лампа на отделението на хладилника 28
4.16.2 Отстраняване на страничната лампа на отделението на хладилника 29
4.16.3 Отстраняване на лампата на отделението за 0 °C 30
4.16.4 Монтиране на LED лампите 31

Copyright by BSH Hausgeräte GmbH

Относно този документ

1.1 Важна информация

1.1.1 Цел

Тези съвети за ремонт помагат на потребителя да ремонтира сам уреди в съответствие с регламента за екологосъобразно проектиране на уредите (от 03.2021 г.).

Те съдържат информация как да сменяте определени резервни части, включително предупреждения и рискове.

Ако имате някакви въпроси, моля свържете се с нашия отдел за обслужване на клиенти. Ние носим отговорност за щети, само ако съветите за ремонт са спазени правилно.

1.2 Обяснение на символите

1.2.1 Нива на опасност

Предупредителните нива се състоят от символ и сигнална дума. Сигналната дума показва сериозността на опасността.

Ниво на предупреждение	Значение
⚠ ОПАСНОСТ	Неспазването на предупредителното съобщение ще доведе до смърт или сериозни наранявания.
⚠ ПРЕДУПРЕЖДЕНИЕ	Неспазването на предупредителното съобщение може да доведе до смърт или сериозни наранявания.
⚠ ВНИМАТЕЛНО	Неспазването на предупредителното съобщение може да доведе до леки наранявания.
ВНИМАНИЕ!	Неспазването на предупредителното съобщение може да доведе до имуществени щети.

Таблица 1: Нива на опасност

1.2.2 Символи за опасност

Символите за опасност са символични изображения, които дават индикация за вида опасност.

В този документ се използват следните символи за опасност:

Символ за опасност	Значение
	Общо предупредително съобщение
	Опасност от електрическо напрежение
	Риск от експлозия
	Опасност от порязвания

Copyright by BSH Hausgeräte GmbH

Символ за опасност	Значение
	Опасност от премазване
	Опасност от горещи повърхности
	Опасност от силно магнитно поле
	Опасност от нейонизиращо лъчение

Таблица 2: Символи за опасност

1.2.3 Структура на предупрежденията

Предупрежденията в този документ имат стандартизиран външен вид и стандартизирана структура.

	ОПАСНОСТ **Вид и източник на опасността!** Възможни последици от игнориране на опасността/предупреждението. ▸ Мерки и забрани за предотвратяване на опасността.

Следният пример показва предупреждение, което уведомява за токов удар, предизвикан от части под напрежение. Споменава се мярката за избягване на опасността.

	ОПАСНОСТ **Риск от токов удар поради части под напрежение!** Смърт от токов удар ▸ Изключете уредите от електрическото захранване поне 60 секунди преди започване на ремонта.

1.2.4 Общи символи

В този документ се използват следните общи символи:

Общ символ	Значение
	Идентифициране на специален съвет (текст и/или графика)
	Идентифициране на прост съвет (само текст)
	Идентифициране на връзка към видео урок
	Идентифициране на необходимите инструменти
	Идентифициране на необходимите предварителни условия
	Идентифициране на условие (ако ..., тогава ...)
	Идентифициране на резултат
Старт	Идентифициране на ключ или бутон
[00123456]	Идентифициране на каталожен номер
Статус	Идентифициране на показания текст/прозорец (на дисплея на уреда)

Таблица 3: Общи символи

Copyright by BSH Hausgeräte GmbH

Безопасност

2.1 Общи инструкции за безопасност

2.1.1 Всички домашни уреди

Риск от токов удар поради части под напрежение!

- Грешки при ремонти, включващи електрически компоненти, могат да доведат до токов удар!
- Разкачете уреда от електрическата мрежа за поне 60 секунди, преди да започнете работа.
- След ремонта трябва да се извърши проверка за безопасност съгласно VDE 0701 или в съответствие със специфичните за страната разпоредби.

Риск от нараняване от остри ръбове!

- Носете предпазни ръкавици.

Риск от премазване по време на ремонт, поддръжка, отстраняване на неизправности и сервиз поради тежки и движещи се компоненти

- Носете защитни обувки.
- Закрепете тежките компоненти, така че да не паднат.
- Не позволявайте контакт на части от тялото с движещи се компоненти.

Риск за безопасността/функцията на уреда!

- Използвайте само оригинални резервни части.

Риск от повреда на електростатично чувствителни компоненти (ESD)!

- Не докосвайте модулите, включително връзки и проводникови пътища.

Copyright by BSH Hausgeräte GmbH

Инструменти и помощни средства

посочване	Подробности	Изображения
Шестоъгълен гае-чен ключ [00340820]	2,5 mm	
Плоска отвертка	Връх 2,4 мм x 0,4 мм x 60 мм, в комплекта [00341820]	

Copyright by BSH Hausgeräte GmbH

4.1 Смяна на уплътнителя на вратата

Изискване:

Вратата е отворена.

4.1.1 Сваляне на уплътнителя на вратата

1. Освободете уплътнителя на вратата от жлеба отляво и отдясно.

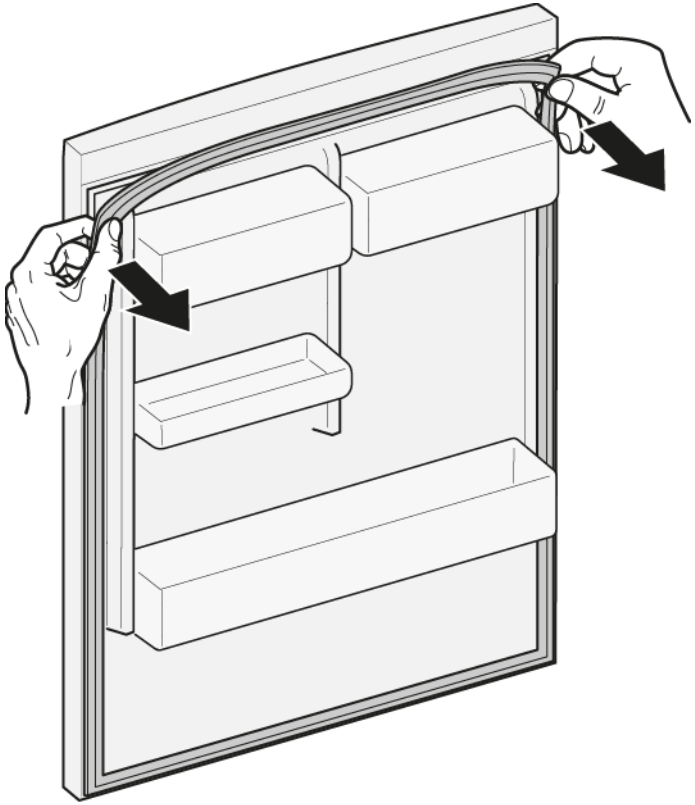

2. Извадете уплътнителя на вратата от жлеба.

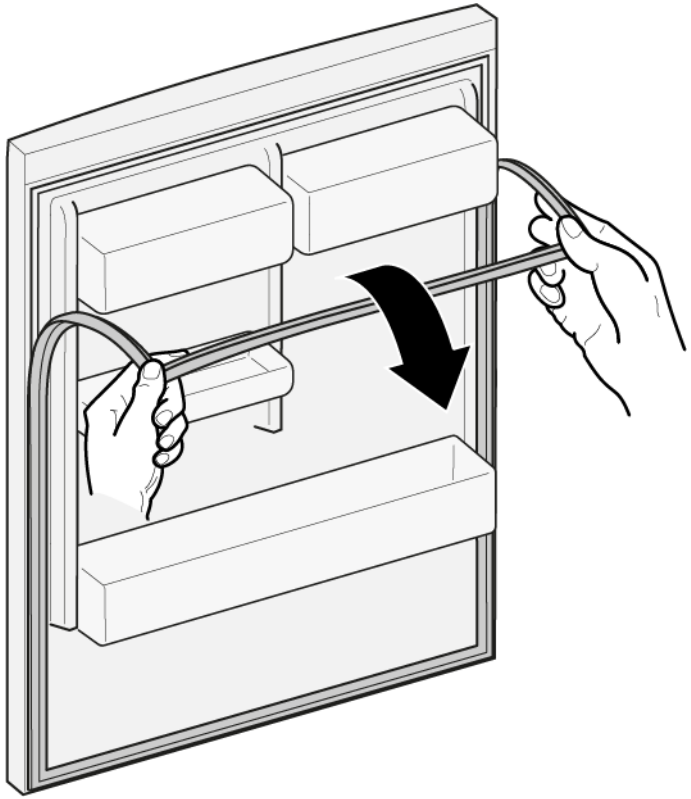

Уплътнителят на вратата е свален.

4.1.2 Монтиране на уплътнителя на вратата

	Дебелината на новия уплътнител на вратата може леко да се отличава от тази на стария уплътнител. Това няма да повлияе на начина на затваряне и нейната работа в дългосрочен план.
	Ако вашият уред има регулируеми панти или приставки за панти, можете да оптимизирате начина на затваряне по-късно.
	Малките странични отвори в уплътнителя на вратата са функционални (необходими за вентилация). Те не са производствени грешки.

Copyright by BSH Hausgeräte GmbH

1. Проверете жлеба на уплътнителя за повреди.

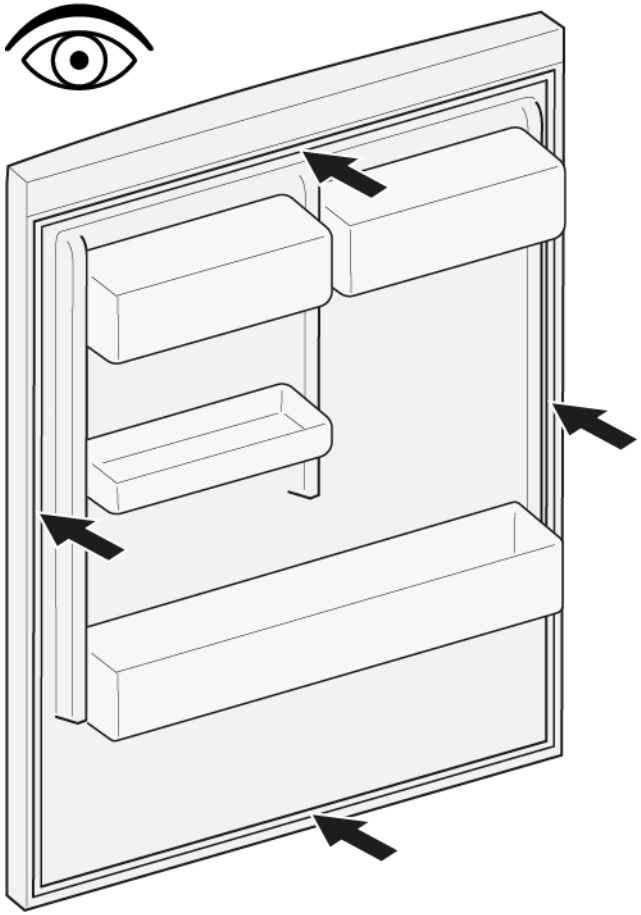

2. Ако жлебът на уплътнителя е повреден:
   - Свържете се с отдела за обслужване на клиенти.

3. | | |
   |---|---|
   | | Леката деформация на уплътнителя на вратата е нормална и не засяга неговата функция. Препоръчително е да изправите уплътнителя на вратата, преди да го поставите в уреда. |

   Загрейте уплътнителя на вратата със сешоар или гореща вода и променете формата му.

4. Натиснете ъглите на уплътнителя отгоре и отдолу към жлеба.

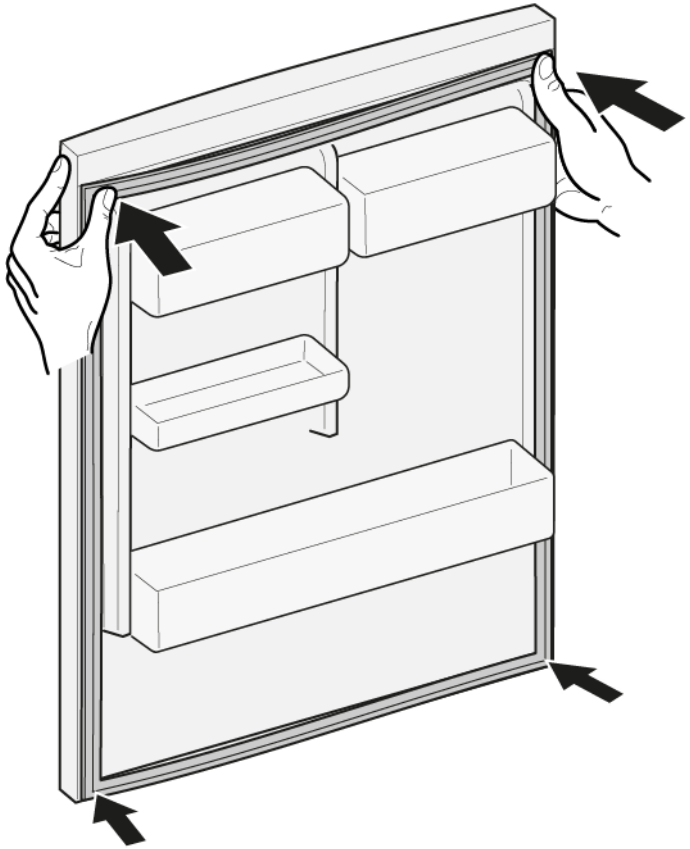

Copyright by BSH Hausgeräte GmbH

5. Постепенно вкарайте с натискане целия уплътнител в жлеба.

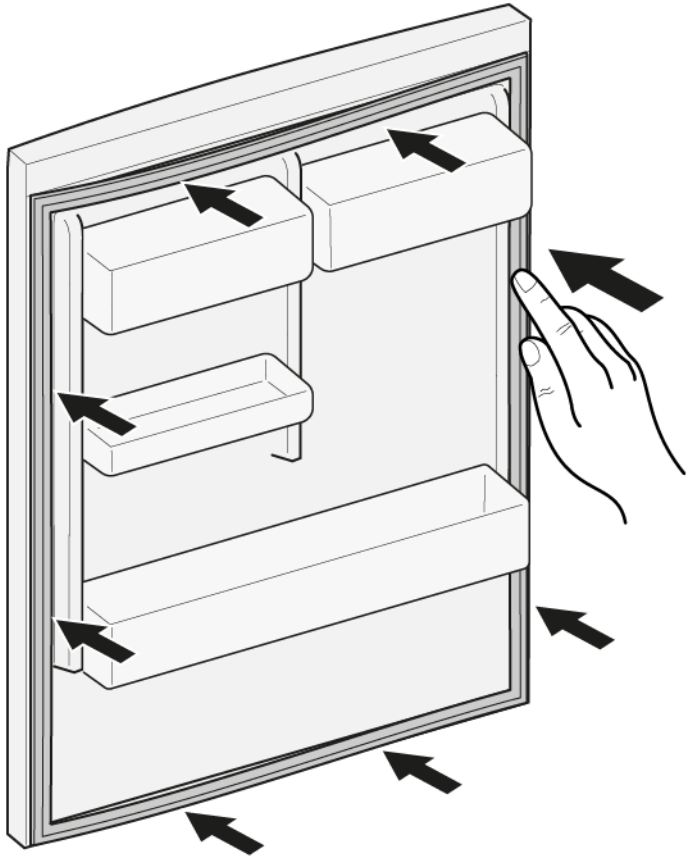

➡ Уплътнителят на вратата е монтиран.

Copyright by BSH Hausgeräte GmbH

4.2 Смяна на дръжката на вратата

Специални инструменти:

Шестоъгълен гаечен ключ 2,5 mm [00340820]

4.2.1 Сваляне на дръжката на вратата

1. Развийте двата винта (1).
2. Свалете дръжката на вратата (2).

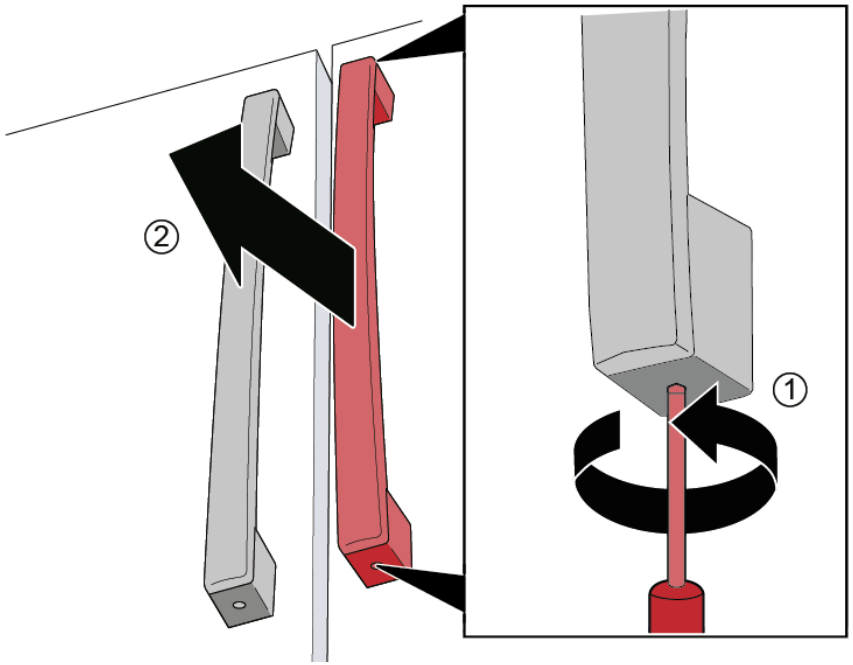

Дръжката на вратата е свалена.

	Дръжката на втората врата може да бъде свалена по същия начин.

4.2.2 Монтиране на дръжката на вратата

1. Поставете дръжката вертикално върху предварително сглобените болтове.
   Отворите в дръжката трябва да са насочени надолу.
2. Затегнете предварително сглобените винтове по посока на часовниковата стрелка отгоре и отдолу.

Copyright by BSH Hausgeräte GmbH

4.3 Смяна на дръжката на чекмеджето

Специални инструменти:

Шестоъгълен гаечен ключ 2,5 mm [00340820]

4.3.1 Отстраняване на дръжката на чекмеджето

1. Развийте двата винта (1).
2. Отстранена дръжка на чекмеджето (2).

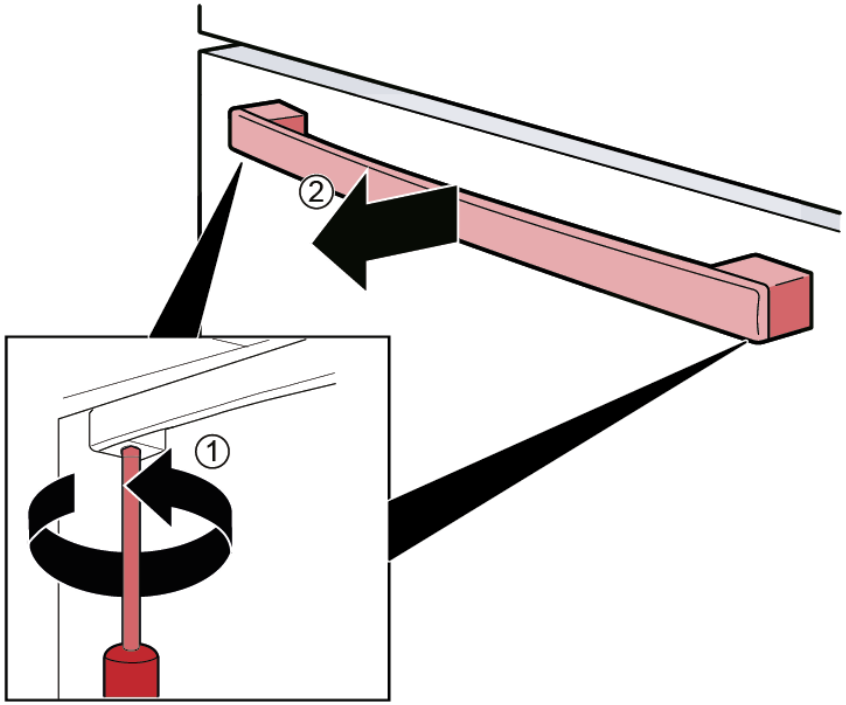

Дръжката на чекмеджето е отстранена.

4.3.2 Монтиране на дръжката на чекмеджето

1. Вкарайте дръжката хоризонтално в предварително сглобените болтове.
   Отворите в дръжката трябва да са обърнати надолу.
2. Затегнете предварително сглобените винтове по посока на часовниковата стрелка отдолу.

Copyright by BSH Hausgeräte GmbH

4.4 Смяна на пантите на лявата врата

Специални инструменти:

- Накрайник Torx TX20 6,3 мм (1/4") [00340865]

ПРЕДУПРЕЖДЕНИЕ

Тежки, обемисти уреди!
Травми на гърба и мускулите
- Операцията по отстраняване на вратите на уреда трябва да се извършва само от обучени специалисти.
- За преместването на уреда са необходими двама души.
- Използвайте само подходящи инструменти и оборудване.

ВНИМАТЕЛНО

Остри ръбове!
Наранявания от порязване
- Носете предпазни ръкавици.

ПРЕДУПРЕЖДЕНИЕ

Приплъзване на наклонени уреди!
Костни фрактури/наранявания от премазване
- Укрепете уредите срещу приплъзване.

ВНИМАТЕЛНО

Риск от падащи части поради разхлабени винтове!
Нараняване поради падащи части.
- Закрепете компонента, така че да не падне.

ВНИМАНИЕ!

Риск от падащи части поради разхлабени винтове!
Повреда на други части на уреда или в дома на клиента, напр. дъното.
- Закрепете компонента, така че да не падне.

ОПАСНОСТ

Риск от токов удар поради части под напрежение!
Опасност за живота от токов удар в случай на неправилен ремонт
- Електрическите части трябва да се ремонтират от квалифицирани електротехници.
- След ремонта трябва да се извърши проверка за безопасност съгласно VDE 0701 или в съответствие със специфичните за страната разпоредби.

ОПАСНОСТ

Риск от токов удар поради части под напрежение!
Смърт от токов удар
- Изключете уредите от електрическото захранване поне 60 секунди преди започване на ремонта.

Изискване:

- Уредът е изключен от захранването.
- Вътрешните фитинги на уреда са отстранени.

Copyright by BSH Hausgeräte GmbH

4.4.1 Отстраняване на пантите на лявата врата

1. 1. Развийте винта.
   2. Отстранете капачето на горната панта.

2. Изключете електрическата връзка на вратата.

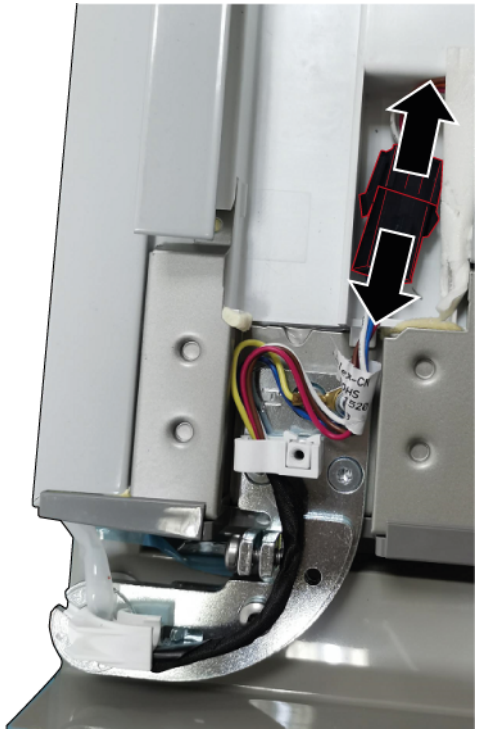

Copyright by BSH Hausgeräte GmbH

3. 1. Развийте винта за заземяващата връзка (1).
   2. Развийте трите винта (2).
   3. Отстранете горната панта.

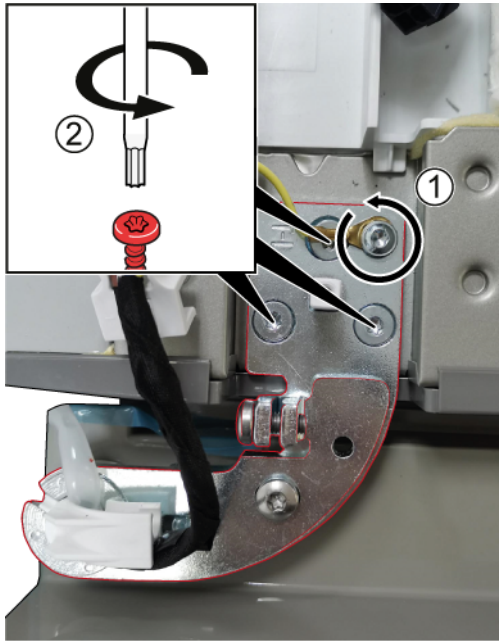

➡ Горната панта е отстранена.

4. Отстранете лявата врата като я преместите нагоре.
5. 1. Развийте трите винта.
   2. Отстранете долната панта.

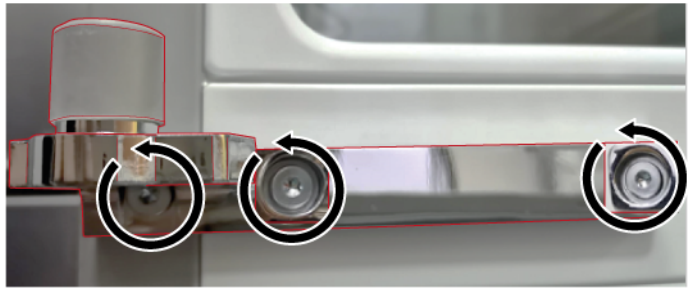

➡ Долната панта е отстранена.

4.4.2 Монтиране на пантите на лявата врата

1. Монтирайте в обратен ред.
2. Подравнете вратите на отделението на хладилника.
   За подробна информация вижте **Ръководство за потребителя** (AGA).

Copyright by BSH Hausgeräte GmbH

4.5 Смяна на пантите на дясната врата

Специални инструменти:

Накрайник Torx TX20 6,3 мм (1/4") [00340865]

ПРЕДУПРЕЖДЕНИЕ

Тежки, обемисти уреди!
Травми на гърба и мускулите
- Операцията по отстраняване на вратите на уреда трябва да се извършва само от обучени специалисти.
- За преместването на уреда са необходими двама души.
- Използвайте само подходящи инструменти и оборудване.

ВНИМАТЕЛНО

Остри ръбове!
Наранявания от порязване
- Носете предпазни ръкавици.

ПРЕДУПРЕЖДЕНИЕ

Приплъзване на наклонени уреди!
Костни фрактури/наранявания от премазване
- Укрепете уредите срещу приплъзване.

ВНИМАТЕЛНО

Риск от падащи части поради разхлабени винтове!
Нараняване поради падащи части.
- Закрепете компонента, така че да не падне.

ВНИМАНИЕ!

Риск от падащи части поради разхлабени винтове!
Повреда на други части на уреда или в дома на клиента, напр. дъното.
- Закрепете компонента, така че да не падне.

ОПАСНОСТ

Риск от токов удар поради части под напрежение!
Опасност за живота от токов удар в случай на неправилен ремонт
- Електрическите части трябва да се ремонтират от квалифицирани електротехници.
- След ремонта трябва да се извърши проверка за безопасност съгласно VDE 0701 или в съответствие със специфичните за страната разпоредби.

ОПАСНОСТ

Риск от токов удар поради части под напрежение!
Смърт от токов удар
- Изключете уредите от електрическото захранване поне 60 секунди преди започване на ремонта.

Изискване:

- Уредът е изключен от захранването.
- Вътрешните фитинги на уреда са отстранени.

Copyright by BSH Hausgeräte GmbH

4.5.1 Отстраняване на пантите на дясната врата

1. 1. Развийте винта.
   2. Отстранете капачето на горната панта.

2. Изключете електрическата връзка на вратата.

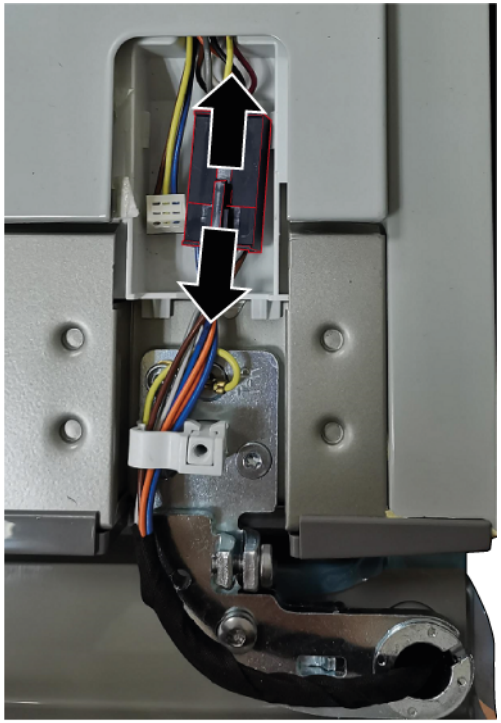

Copyright by BSH Hausgeräte GmbH

3. 1. Развийте винта за заземяващата връзка (1).
   2. Развийте трите винта (2).
   3. Отстранете горната панта.

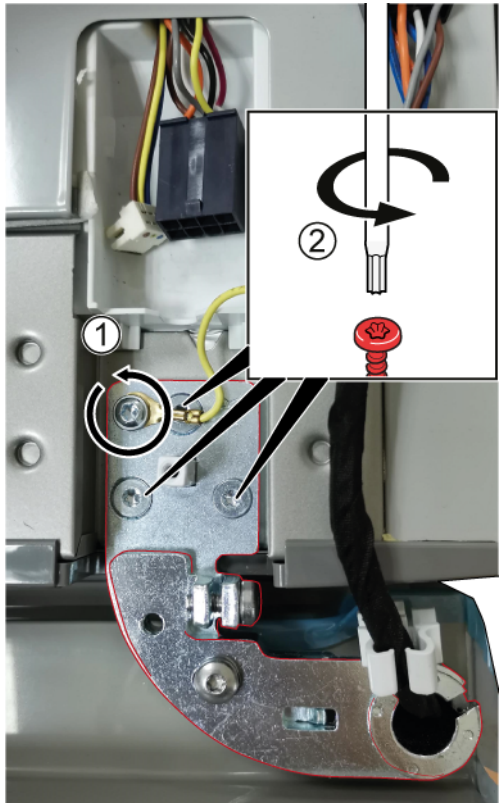

➡ Горната панта е отстранена.

4. Отстранете дясната врата като я преместите нагоре.

5. 1. Развийте трите винта.
   2. Отстранете долната панта.

➡ Долната панта е отстранена.

4.5.2 Монтиране на пантите на дясната врата

1. Монтирайте в обратен ред.
2. Подравнете вратите на отделението на хладилника.
   За подробна информация вижте **Ръководство за потребителя** (AGA).

Copyright by BSH Hausgeräte GmbH

4.6 Смяна на стелажа на вратата

Изискване:

✔ Вратата е отворена.

4.6.1 Отстраняване на стелажа на вратата

- Повдигнете стелажа на вратата нагоре.

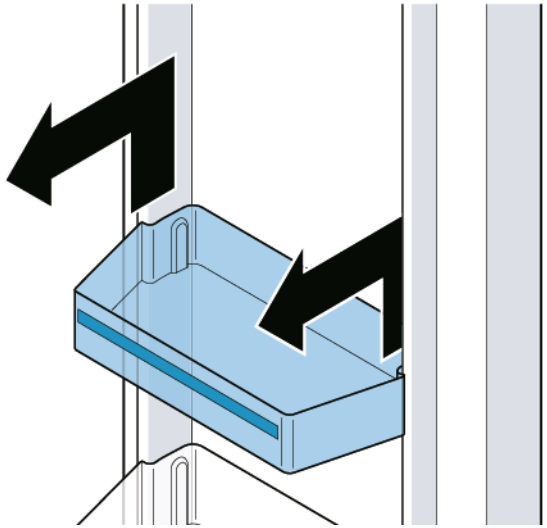

➡ Стелажът на вратата е отстранен.

4.6.2 Монтиране на стелажа на вратата

- Монтирайте в обратен ред.

Copyright by BSH Hausgeräte GmbH

4.7 Смяна на рафта

Изискване:

Вратата е отворена.

4.7.1 Отстраняване на рафта

1. Повдигнете рафта нагоре (1).
2. Отстранете рафта (2).

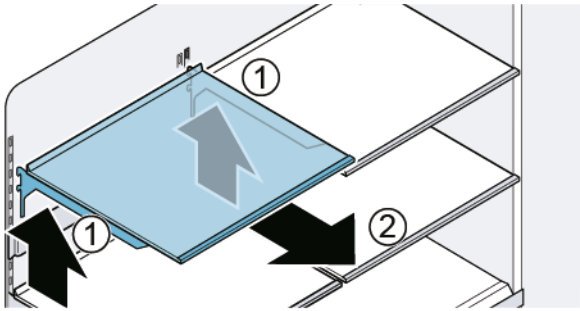

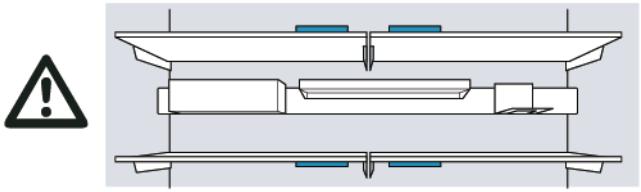

Рафтът е отстранен.

4.7.2 Монтиране на рафта

	Не покривайте вентилационните отвори.
	Поставете внимателно рафта, за да избегнете надраскване на уреда.
	Уверете се, че куките са влезли докрай и рафтът е хоризонтален.

- Монтирайте в обратен ред.

Copyright by BSH Hausgeräte GmbH

4.8 Смяна на шината за оборудване

Изискване:

✔ Вратата е отворена.

4.8.1 Отстраняване на шината за оборудване

▸ Повдигнете шината за оборудване.

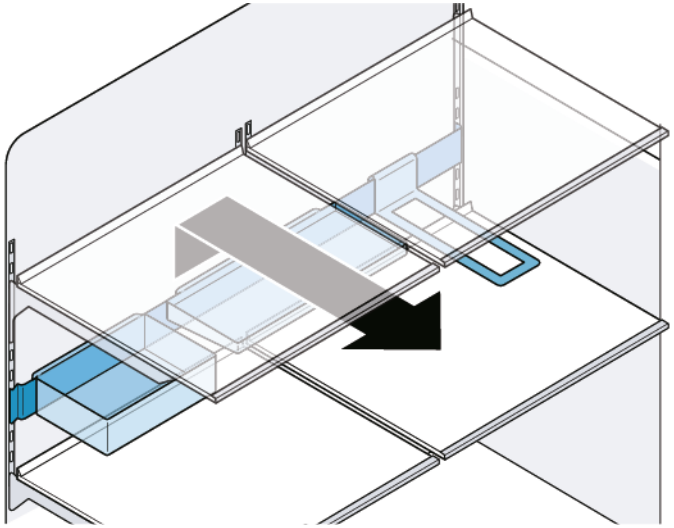

➡ Шината за оборудване е отстранена.

4.8.2 Монтиране на шината за оборудване

ℹ	Проверете дали куките са влезли докрай и шината за оборудване е хоризонтална.
ℹ	Поставете внимателно шината за оборудване, за да избегнете над-раскване на уреда.
ℹ	Проверете дали куките са влезли докрай и шината за оборудване е хоризонтална.

▸ Монтирайте в обратен ред.

Copyright by BSH Hausgeräte GmbH

4.9 Смяна на издърпващия се контейнер

Изискване:

Вратата е отворена.

4.9.1 Отстраняване на издърпващия се контейнер

1. Издърпайте навън контейнера докрай (1).
2. Повдигнете издърпващия се контейнер отпред и го отстранете (2).

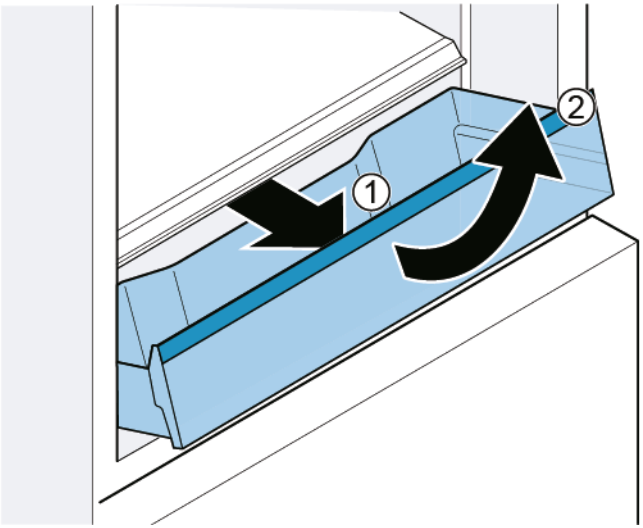

Издърпващият се контейнер е отстранен.

4.9.2 Монтиране на издърпващия се контейнер

1. Издърпайте телескопичните релси докрай.
2. Поставете контейнера на телескопичните релси и го пъхнете в уреда, докато се зацепи.

Copyright by BSH Hausgeräte GmbH

4.10 Смяна на фиксиран рафт

Изискване:

✔ Вратата е отворена.

4.10.1 Отстраняване на фиксиран рафт

1. Отворете кутията.
2. 1. Повдигнете фиксирания рафт в предната част (1).
   2. Отстранете фиксирания рафт (2).

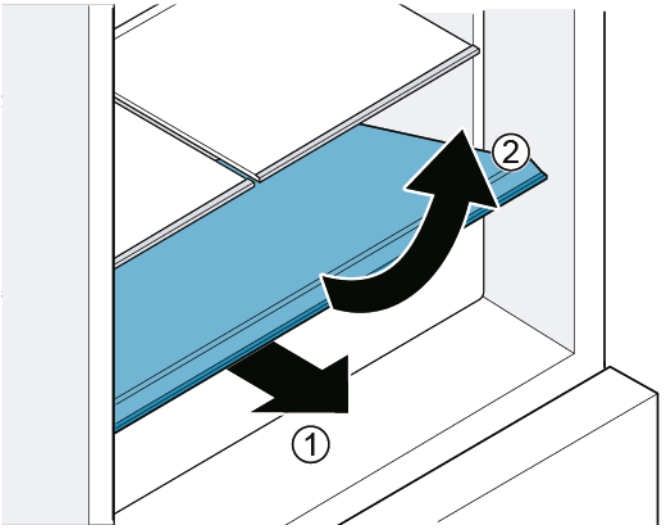

➡ Фиксираният рафт е отстранен.

4.10.2 Монтиране на фиксирания рафт

▸ Монтирайте в обратен ред.

Copyright by BSH Hausgeräte GmbH

4.11 Смяна на контейнера за прясно охладени продукти

Изискване:

Вратата е отворена.

4.11.1 Отстраняване на контейнера за прясно охладени продукти

1. Издърпайте чекмеджето навън докрай (1).
2. Повдигнете контейнера отпред (2).

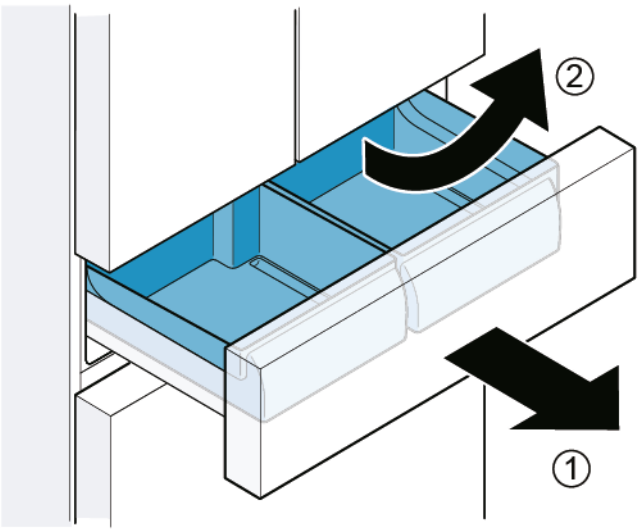

Контейнерът за прясно охладени продукти е отстранен.

4.11.2 Монтиране на контейнера за прясно охладени продукти

	По време на поставяне водачът на релсата и чекмеджето трябва да са зацепени заедно.

Монтирайте в обратен ред.

Copyright by BSH Hausgeräte GmbH

4.12 Смяна на контейнера за замразени хранителни продукти (малък)

Изискване:

- Вратата е отворена.

4.12.1 Отстраняване на контейнера за замразени хранителни продукти (малък)

1. Издърпайте чекмеджето в отделението на фризера докрай навън.
2. 1. Издърпайте навън контейнера докрай (1).
   2. Повдигнете контейнера отпред (2).

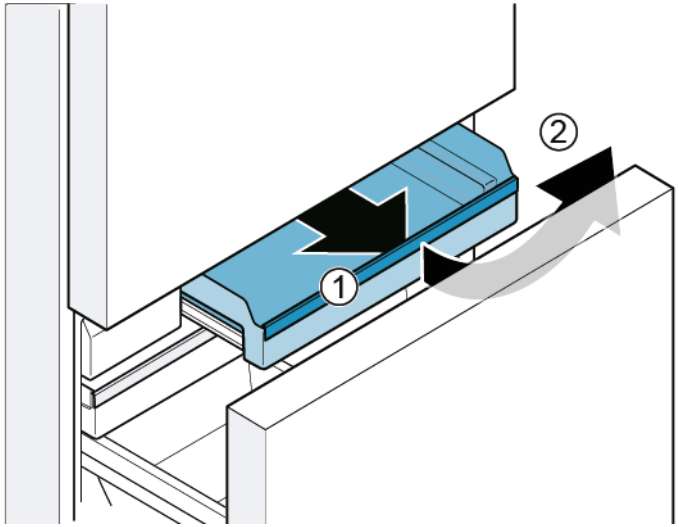

- Контейнерът за замразени хранителни продукти (малък) е отстранен.

4.12.2 Монтиране на контейнера за замразени хранителни продукти (малък)

1. Издърпайте телескопичните релси докрай.
2. Поставете кутията на телескопичните релси и я пъхнете в уреда, докато се зацепи.

Copyright by BSH Hausgeräte GmbH

4.13 Смяна на контейнера за замразени хранителни продукти (плосък)

Изискване:

- Вратата е отворена.

4.13.1 Отстраняване на контейнера за замразени хранителни продукти (плосък)

1. Издърпайте чекмеджето в отделението на фризера докрай навън (1).
2. Издърпайте контейнера за замразени хранителни продукти (плосък) докрай навън (2).
3. Повдигнете контейнера за замразени хранителни продукти (плосък) (3).

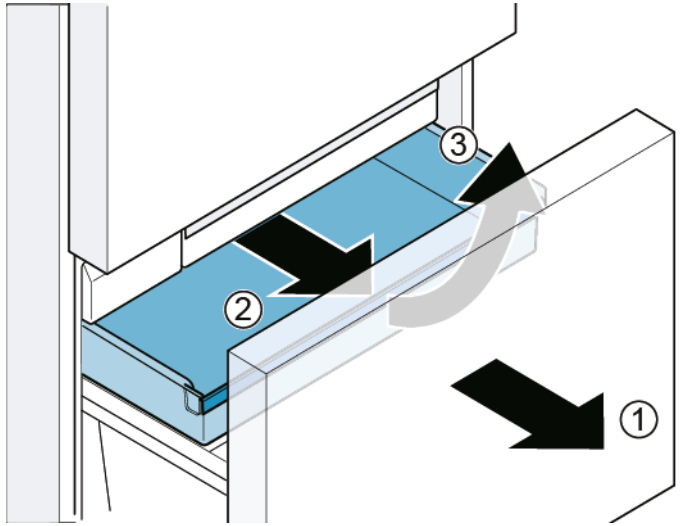

- Контейнерът за замразени хранителни продукти (плосък) е отстранен.

4.13.2 Монтиране на контейнера за замразени хранителни продукти (плосък)

- Монтирайте в обратен ред.

Copyright by BSH Hausgeräte GmbH

4.14 Смяна на контейнера за замразени хранителни продукти (голям)

Изискване:

✔ Вратата е отворена.

4.14.1 Отстраняване на контейнера за замразени хранителни продукти (голям)

ВНИМАНИЕ!

ПОВРЕДА ПО ОБОРУДВАНЕТО!

- Никога не отстранявайте разделителната стена от контейнера за замразени хранителни продукти.

1. Издърпайте чекмеджето в отделението на фризера докрай навън и отстранете контейнера за замразени хранителни продукти (плосък) (1).
2. Повдигнете контейнера за замразени хранителни продукти (голям) (2).

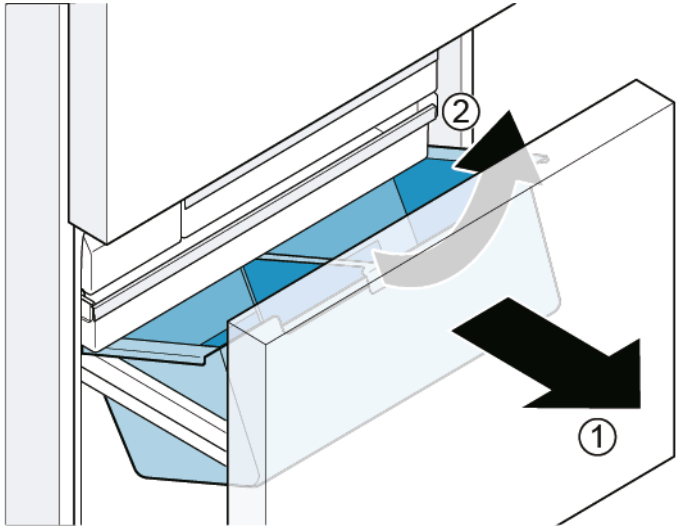

➡ Контейнерът за замразени хранителни продукти (голям) е отстранен.

4.14.2 Монтиране на контейнера за замразени хранителни продукти (голям)

1. Издърпайте телескопичните релси докрай.
2. Поставете кутията на телескопичните релси и я пъхнете в уреда, докато се зацепи.

Copyright by BSH Hausgeräte GmbH

4.15 Смяна на контейнера за кубчета лед

Изискване:

- Вратата е отворена.

4.15.1 Изваждане на контейнера за кубчета лед

1. Издърпайте чекмеджето в отделението на фризера докрай навън.
2. 1. Издърпайте контейнера за замразени хранителни продукти (плосък) докрай (1).
   2. Отстранете контейнера за кубчета лед (2).

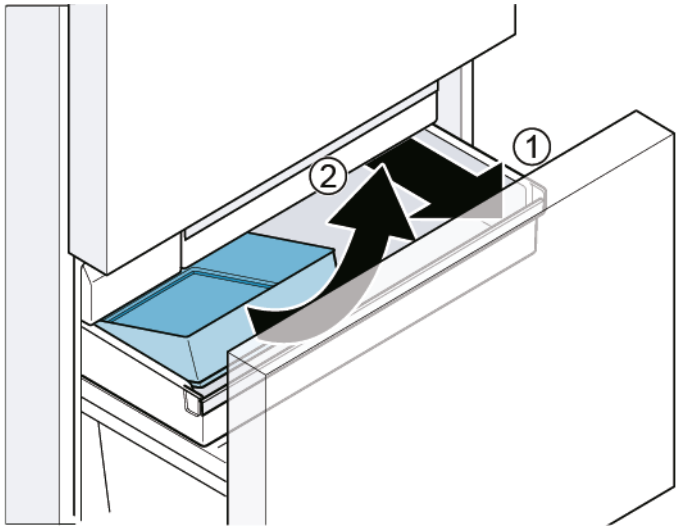

- Контейнерът за кубчета лед е отстранен.

4.15.2 Монтиране на контейнера за кубчета лед

- Монтирайте в обратен ред.

Copyright by BSH Hausgeräte GmbH

4.16 Смяна на LED лампите

Специални инструменти:

Плоска отвертка	Връх 2,4 мм x 0,4 мм x 60 мм, в комплекта [00341820]

Вашият уред е снабден с LED осветление, което не изисква поддръжка.
Това осветление може да бъде ремонтирано само от специалисти от службата за обслужване на клиенти или от квалифицирани техници!

ОПАСНОСТ

Риск от токов удар поради части под напрежение!
Опасност за живота от токов удар в случай на неправилен ремонт
- Електрическите части трябва да се ремонтират от квалифицирани електротехници.
- След ремонта трябва да се извърши проверка за безопасност съгласно VDE 0701 или в съответствие със специфичните за страната разпоредби.

ОПАСНОСТ

Риск от токов удар поради части под напрежение!
Смърт от токов удар
- Изключете уредите от електрическото захранване поне 60 секунди преди започване на ремонта.

ВНИМАТЕЛНО

Остри ръбове!
Наранявания от порязване
- Носете предпазни ръкавици.

Изискване:
- Уредът е изключен от захранването.
- Вратата е отворена.
- Горните вътрешни фитинги се отстраняват.

4.16.1 Отстранете горната LED лампа на отделението на хладилника

1. Създайте междина с пръста си около ръба на LED лампата.

2. Вкарайте плоска отвертка в междината и отстранете горната LED лампа в показаната посока.

Copyright by BSH Hausgeräte GmbH

3. Изключете клемата на LED лампата.

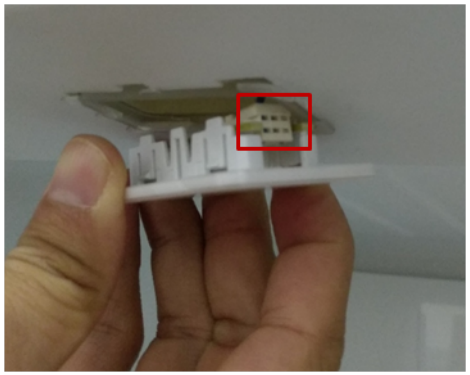

➡ Горната LED лампа на отделението на хладилника е отстранена.

4.16.2 Отстраняване на страничната лампа на отделението на хладилника

1. Използвайте плоска отвертка за отстраняване на горния задържащ механизъм на страничната лампа.

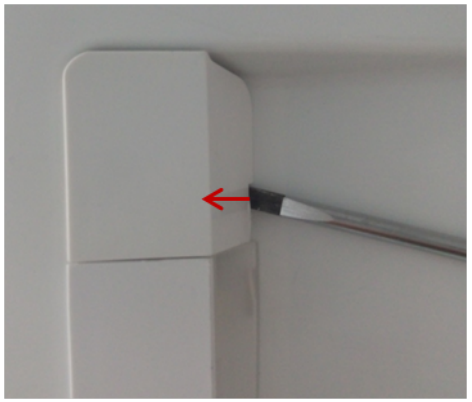

2. Използвайте плоска отвертка за създаване на междина отстрани на капака на лампата и с другата ръка отстранете капака.

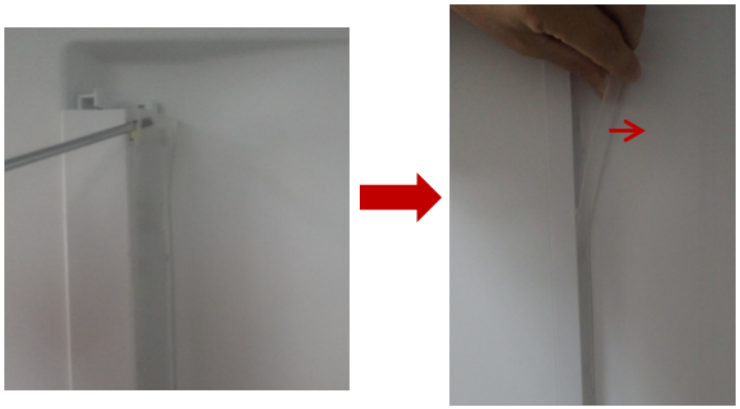

Copyright by BSH Hausgeräte GmbH

3. Отстранете LED лентата по същия начин.

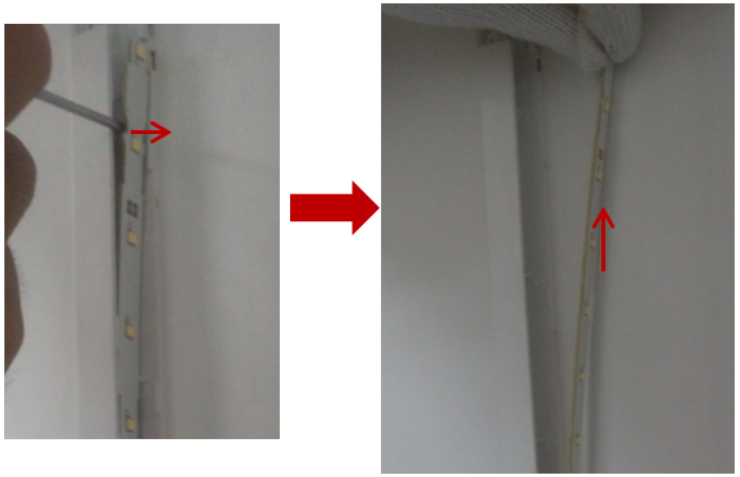

4. Отстранете LED лентата от гнездото.

➡ Страничната лампа на отделението на хладилника е отстранено.

4.16.3 Отстраняване на лампата на отделението за 0 °C

1. Отстранете капака на лампата като вкарате плоска отвертка в междината между капака на лампата и вратата и ги разделете.

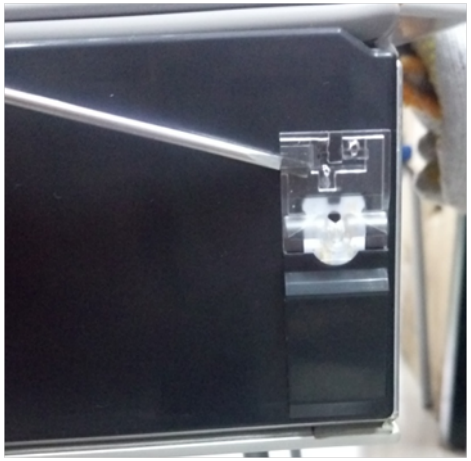

2. Изключете клемата на лампата.

Copyright by BSH Hausgeräte GmbH

3. 1. Освободете куката (1).
   2. Отстранете лампата (2).

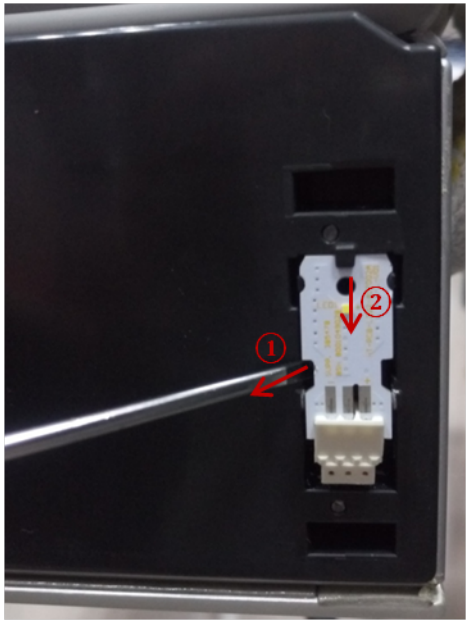

➡ Лампата на отделението за 0 °C е отстранена.

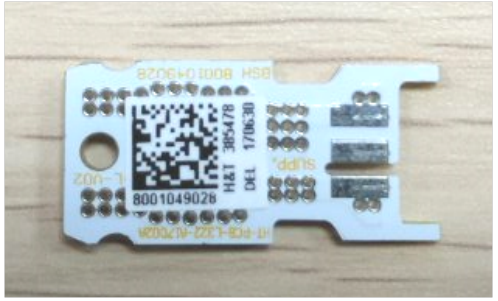

4.16.4 Монтиране на LED лампите

- Монтирайте в обратен ред.

Copyright by BSH Hausgeräte GmbH

Savjeti za popravak - Kombinacija hladnjak/zamrzivač

O ovom dokumentu 33
1.1 Važne informacije 33
1.1.1 Svrha 33
1.2 Objašnjenje oznaka 33
1.2.1 Stupnjevi opasnosti 33
1.2.2 Oznake opasnosti 33
1.2.3 Struktura upozorenja 34
1.2.4 Opće oznake 34

Sigurnost 35
2.1 Opće sigurnosne upute 35
2.1.1 Svi kućanski uređaji 35

Alat i pomagala 36

Popravak 37
4.1 Zamjena brtve vrata 37
4.1.1 Uklanjanje brtve vrata 37
4.1.2 Postavljanje brtve vrata 37
4.2 Zamjena ručke za vrata 40
4.2.1 Skidanje ručke za vrata 40
4.2.2 Postavljanje ručke za vrata 40
4.3 Zamjena ručice ladice 41
4.3.1 Skidanje ručice ladice 41
4.3.2 Postavljanje ručice ladice 41
4.4 Zamjena lijevizh zglobova vrata 42
4.4.1 Skidanje lijevih zglobova vrata 43
4.4.2 Postavljanje lijevih zglobova vrata 44
4.5 Zamjena desnih zglobova vrata 45
4.5.1 Skidanje desnih zglobova vrata 46
4.5.2 Postavljanje desnih zglobova vrata 47
4.6 Zamjena posude za vrata 48
4.6.1 Uklanjanje posude za vrata 48
4.6.2 Postavljanje posude za vrata 48
4.7 Zamjena police 49
4.7.1 Skidanje police 49
4.7.2 Postavljanje police 49
4.8 Zamjena šipke za opremu 50
4.8.1 Skidanje šipke za opremu 50
4.8.2 Postavljanje šipke za opremu 50
4.9 Zamjena izvlačnog spremnika 51
4.9.1 Skidanje izvlačnog spremnika 51
4.9.2 Postavljanje izvlačnog spremnika 51
4.10 Zamjena fiksne police 52
4.10.1 Skidanje fiksne police 52
4.10.2 Postavljanje fiksne police 52
4.11 Zamjena spremnika za održavanje svježine 53
4.11.1 Skidanje spremnika za održavanje svježine 53
4.11.2 Postavljanje spremnika za održavanje svježine 53
4.12 Zamjena spremnika za zamrznute namirnice (mali) 54
4.12.1 Skidanje spremnika za zamrznute namirnice (mali) 54
4.12.2 Postavljanje spremnika za zamrznute namirnice (mali) 54
4.13 Zamjena spremnika za zamrznute namirnice (ravni) 55
4.13.1 Skidanje spremnika za zamrznute namirnice (ravni) 55
4.13.2 Postavljanje spremnika za zamrznute namirnice (ravni) 55
4.14 Zamjena spremnika za zamrznute namirnice (veliki) 56
4.14.1 Skidanje spremnika za zamrznute namirnice (veliki) 56
4.14.2 Postavljanje spremnika za zamrznute namirnice (veliki) 56
4.15 Zamjena spremnika za kockice leda 57
4.15.1 Skidanje spremnika za kockice leda 57
4.15.2 Postavljanje spremnika za kockice leda 57
4.16 Zamjena LED svjetiljki 58
4.16.1 Skidanje gornje LED svjetiljke odjeljka hladnjaka 58
4.16.2 Skidanje bočne LED svjetiljke odjeljka hladnjaka 59
4.16.3 Skidanje svjetiljke odjeljka 0 °C 60
4.16.4 Postavljanje LED svjetiljki 61

Autorska prava BSH Hausgeräte GmbH

O ovom dokumentu

1.1 Važne informacije

1.1.1 Svrha

Ove upute za popravak služe kao podrška korisnicima prilikom samostalnog popravljanja uređaja u skladu s primjenjivom Direktivom o ekološkom dizajnu (od ožujka 2021.).

One sadrže informacije o zamjeni određenih rezervnih dijelova, kao i napomene o upozorenjima i opasnostima.

Ako imate dodatna pitanja, obratite se našoj službi za korisnike. Mi snosimo odgovornost za oštećenja samo u slučaju pridržavanja uputa za popravak.

1.2 Objašnjenje oznaka

1.2.1 Stupnjevi opasnosti

Stupnjevi upozorenja sastoje se od oznake i signalne riječi. Signalna riječ ukazuje na ozbiljnost opasnosti.

Stupanj upozorenja	Značenje
⚠ OPASNOST	Nepridržavanje poruke upozorenja rezultirat će smrtnim ili teškim ozljedama.
⚠ UPOZORENJE	Nepridržavanje poruke upozorenja može rezultirati smrtnim ili teškim ozljedama.
⚠ OPREZ	Nepridržavanje poruke upozorenja može rezultirati lakšim ozljedama.
POZOR!	Nepridržavanje poruke upozorenja može rezultirati oštećenjem imovine.

Tablica 1: Stupnjevi opasnosti

1.2.2 Oznake opasnosti

Oznake opasnosti simbolička su reprezentacija s oznakom vrste opasnosti.

U ovom dokumentu koriste se sljedeće oznake opasnosti:

Oznaka opasnosti	Značenje
	Opća poruka upozorenja
	Opasnost od električnog napona
	Opasnost od eksplozije
	Opasnost od porezotina
	Opasnost od prignječenja

Autorska prava BSH Hausgeräte GmbH

Oznaka opasnosti	Značenje
	Opasnost od vrućih površina
	Opasnost od jakog magnetskog polja
	Opasnost od neionizirajućeg zračenja

Tablica 2: Oznake opasnosti

1.2.3 Struktura upozorenja

Upozorenja u ovom dokumentu imaju normirani izgled i strukturu.

	OPASNOST **Vrsta i izvor opasnosti!** Moguće posljedice zanemarivanja opasnosti/upozorenja. ▸ Mjere i zabrane za sprječavanje opasnosti.

Sljedeći primjer pokazuje upozorenje na strujni udar od dijelova koji provode struju. Spominje se mjera za izbjegavanje opasnosti.

	OPASNOST **Opasnost od strujnog udara zbog dijelova koji provode struju!** Smrt od strujnog udara ▸ Isključite uređaj iz električnog napajanja najmanje 60 sekundi prije izvođenja popravaka.

1.2.4 Opće oznake

U ovom dokumentu koriste se sljedeće opće oznake:

Opća znaka	Značenje
	Oznaka posebnog savjeta (tekst i/ili grafika)
	Oznaka jednostavnog savjeta (samo tekst)
	Oznaka veze na videovodič

Opća znaka	Značenje
	Oznaka potrebnog alata
	Oznaka potrebnih preduvjeta
	Oznaka uvjeta (ako ..., tad ...)
	Oznaka rezultata
Početak	Oznaka tipke ili gumba
[00123456]	Oznaka broja materijala
Status	Oznaka prikazanog teksta / prozor (na zaslonu uređaja)

Tablica 3: Opće oznake

Autorska prava BSH Hausgeräte GmbH

Sigurnost

2.1 Opće sigurnosne upute

2.1.1 Svi kućanski uređaji

Opasnost od strujnog udara zbog dijelova koji provode struju!

- Pogreške izazvane popravcima električnih sastavnih dijelova mogu dovesti do strujnog udara!
- Isključite uređaj iz struje na najmanje 60 sekundi prije početka radova.
- Nakon popravka provedite sigurnosni test u skladu s VDE 0701 ili nacionalnim propisima.

Opasnost od ozljeda zbog oštrih rubova!

- Nosite zaštitne rukavice.

Opasnost od prignječenja tijekom izvođenja radova na popravcima, održavanju, rješavanju problema i servisiranju teških i pokretnih sastavnih dijelova

- Nosite zaštitnu obuću.
- Osigurajte teške sastavne dijelove od pada.
- Nemojte umetati dijelove tijela u pokretne sastavne dijelove.

Opasnost za sigurnost/rad uređaja!

- Koristite samo originalne rezervne dijelove.

Opasnost od oštećenja elektrostatički osjetljivih sastavnih dijelova (ESD)!

- Nemojte dodirivati module, uključujući priključke i rute vodiča.

Autorska prava BSH Hausgeräte GmbH

Alat i pomagala

Oznaka	Pojedinosti	Slike
Šesterokutni utični ključ [00340820]	2,5 mm	
Odvijač s utorom	Nož 2,4 mm x 0,4 mm x 60 mm, u kompletu [00341820]	

Autorska prava BSH Hausgeräte GmbH

4.1 Zamjena brtve vrata

Zahtjev:

Vrata su otvorena.

4.1.1 Uklanjanje brtve vrata

1. Otpustite brtvu vrata iz utora u desnom i lijevom kutu.

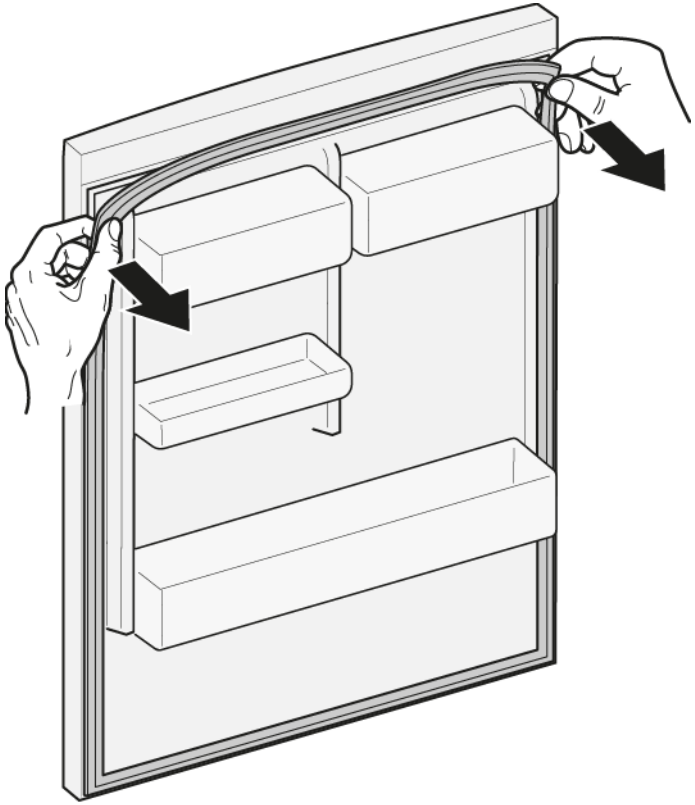

2. Izvucite brtvu vrata iz utora.

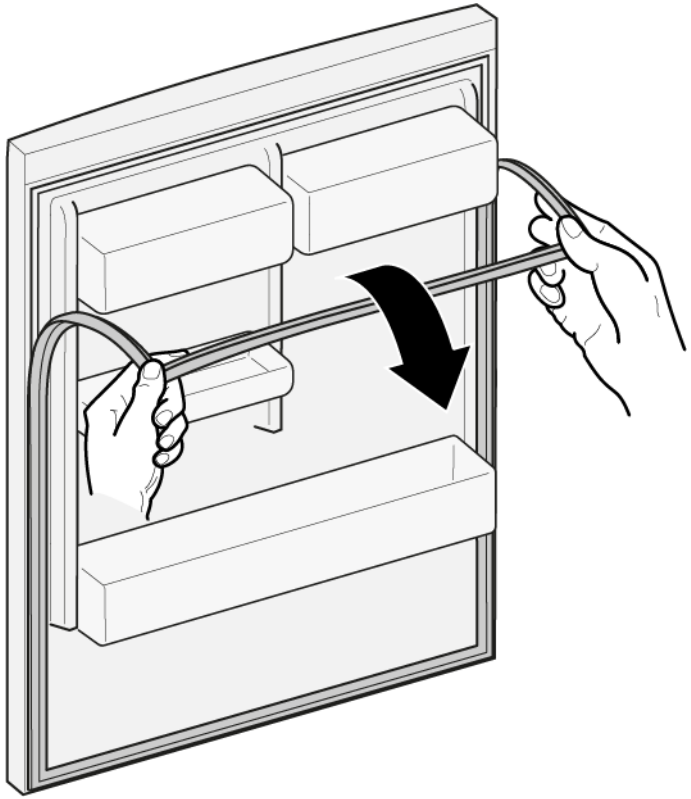

Brtva vrata je uklonjena.

4.1.2 Postavljanje brtve vrata

	Debljina nove brtve vrata može malo odstupati od debljine stare brtve vrata. To neće utjecati na zatvaranje i dugoročnu funkciju.
	Ako uređaj ima prilagodljive zglobove ili nastavke zglobova, možete dodatno optimizirati zatvaranje.
	Mali bočni otvori u brtvi vrata su funkcijski (potrebni za ventilaciju). Nije riječ o proizvodnim pogreškama.

Autorska prava BSH Hausgeräte GmbH

1. Provjerite ima li oštećenja na utoru za brtvu.

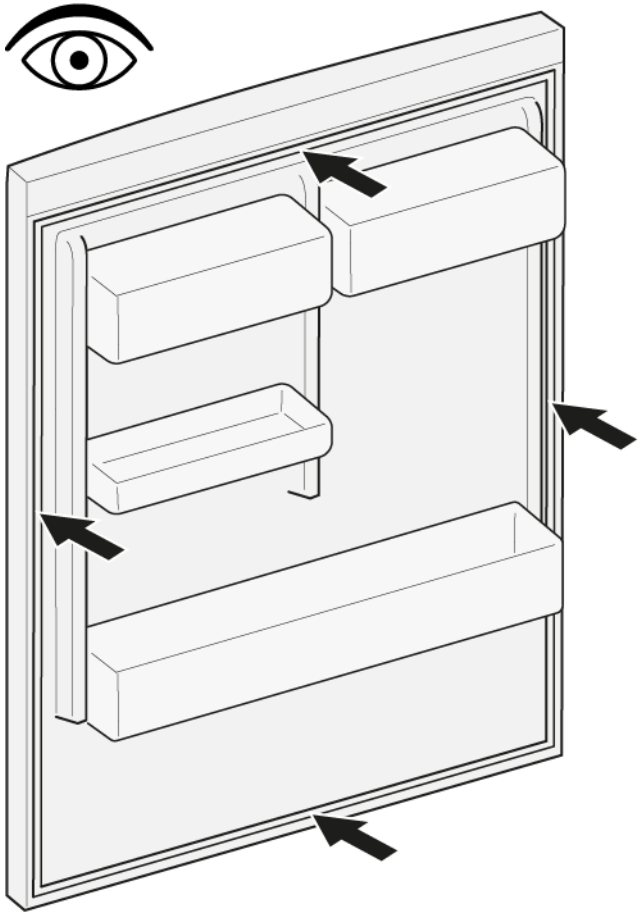

2. Ako je utor za brtvu oštećen.
   - Obratite se službi za korisnike.

3. | | |
   |---|---|
   | | Blago odstupanje brtve vrata normalno je i ne utječe na funkciju. Preporučuje se izravnati brtvu vrata prije umetanja u uređaj. |

   Zagrijte brtvu vrata sušilom za kosu ili vrućom vodom i ručno je oblikujte.

4. Gurnite kutove brtve na vrh i dno utora.

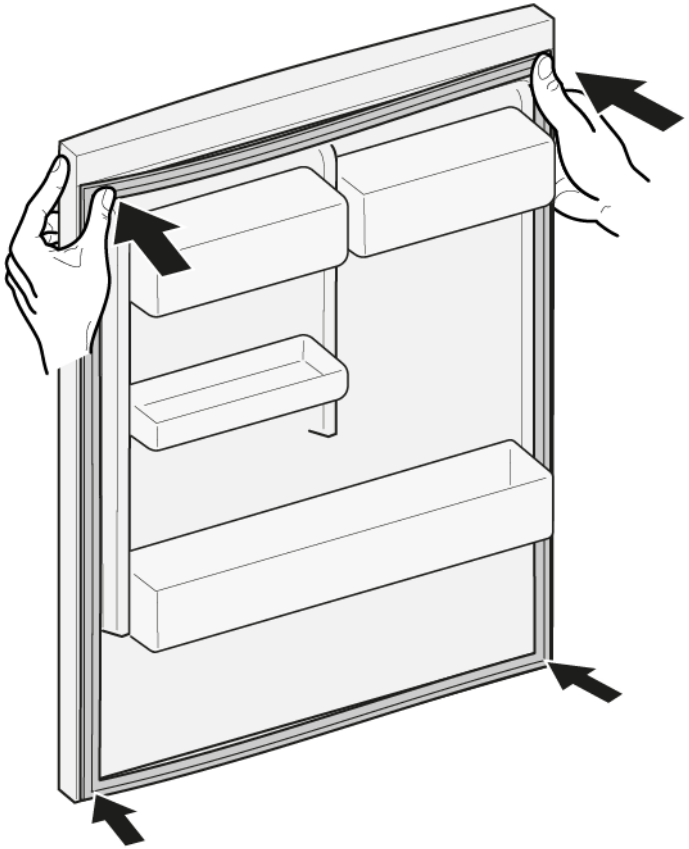

Autorska prava BSH Hausgeräte GmbH

5. Utisnite cijelu brtvu korak po korak u utor.

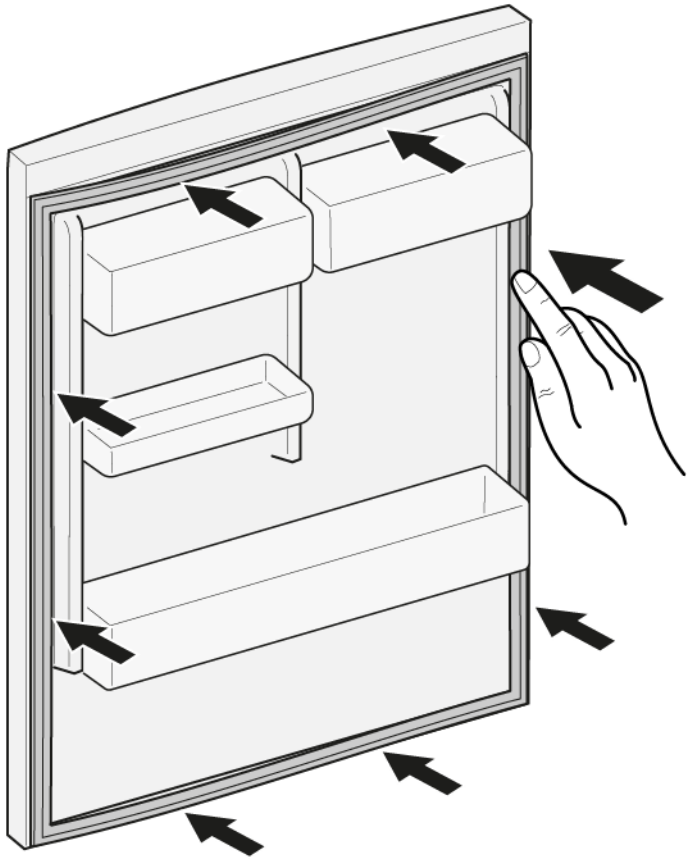

➡ Brtva vrata je postavljena.

Autorska prava BSH Hausgeräte GmbH

4.2 Zamjena ručke za vrata

Specijalni alati:

Šesterokutni utični ključ	2,5 mm	[00340820]

4.2.1 Skidanje ručke za vrata

1. Odvijte dva vijka (1).
2. Skinite ručku za vrata (2).

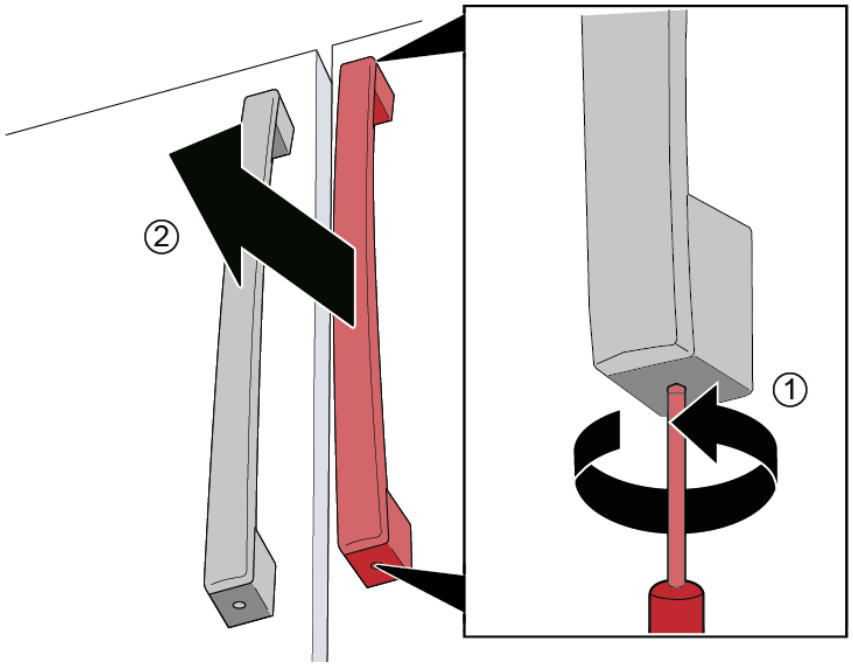

Ručka za vrata je skinuta.

	Druga ručka za vrata može se skinuti na isti način.

4.2.2 Postavljanje ručke za vrata

1. Postavite ručicu okomito na unaprijed postavljene vijke.
   Otvori na ručki moraju biti usmjereni prema gore i dolje.
2. Pritegnite unaprijed postavljene vijke u ručki u smjeru kazaljke na satu od gornje i donje strane.

Autorska prava BSH Hausgeräte GmbH

4.3 Zamjena ručice ladice

Specijalni alati:

Šesterokutni utični ključ	2,5 mm	[00340820]

4.3.1 Skidanje ručice ladice

1. Odvijte dva vijka (1).
2. Skinite ručicu ladice (2).

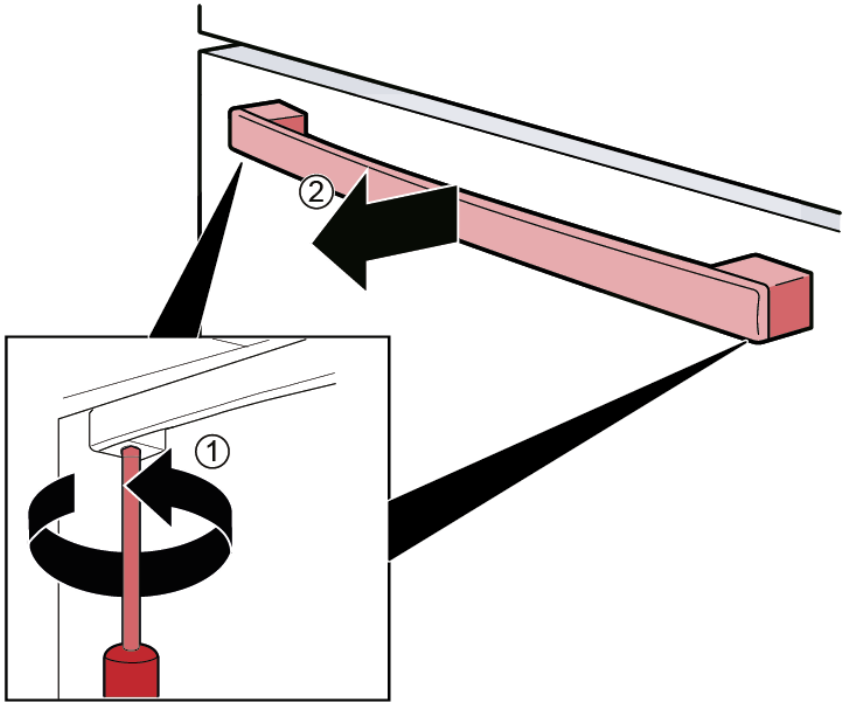

Ručica ladice je skinuta.

4.3.2 Postavljanje ručice ladice

1. Vodoravno postavite ručicu na unaprijed sastavljene vijke.
   Otvori na ručici moraju biti usmjereni prema dolje.
2. Pritegnite unaprijed postavljene vijke u ručici u smjeru kazaljke na satu od donje strane.

Autorska prava BSH Hausgeräte GmbH

4.4 Zamjena lijevizh zglobova vrata

Specijalni alati:

Nastavak Torx TX20 6,3 mm (1/4") [00340865]

UPOZORENJE

Teški, veliki uređaji!
Ozljede leđa i kralježnice
- Uklanjanje vrata uređaja smiju obavljati samo obučeni stručnjaci.
- Za pomicanje uređaja potrebne su dvije osobe.
- Koristite samo prikladan alat i opremu.

OPREZ

Oštri rubovi!
Porezotine
- Nosite zaštitne rukavice.

UPOZORENJE

Isklizavanje nagnutih uređaja!
Puknuća kostiju / ozljede od prignječenja
- Osigurajte uređaje od isklizavanja.

OPREZ

Opasnost od padanja dijelova zbog otpuštenih vijaka!
Ozljeda od dijelova koji padaju.
- Osigurajte sastavne dijelove od pada.

POZOR!

Opasnost od padanja dijelova zbog otpuštenih vijaka!
Oštećenje drugih dijelova uređaja ili objekta klijenta, npr. poda.
- Osigurajte sastavne dijelove od pada.

OPASNOST

Opasnost od strujnog udara zbog dijelova koji provode struju!
U slučaju nepravilnog popravka može doći do opasnosti za život od strujnog udara
- Električne dijelove mora popraviti kvalificirani električar.
- Nakon popravka provedite sigurnosni test u skladu s VDE 0701 ili nacionalnim propisima.

OPASNOST

Opasnost od strujnog udara zbog dijelova koji provode struju!
Smrt od strujnog udara
- Isključite uređaj iz električnog napajanja najmanje 60 sekundi prije izvođenja popravaka.

Zahtjev:

- Uređaj je isključen iz napajanja.
- Unutarnja oprema uređaja je uklonjena.

Autorska prava BSH Hausgeräte GmbH

4.4.1 Skidanje lijevih zglobova vrata

1. 1. Odvijte vijak.
   2. Skinite poklopac gornjeg zgloba.

2. Odvojite električni priključak vrata.

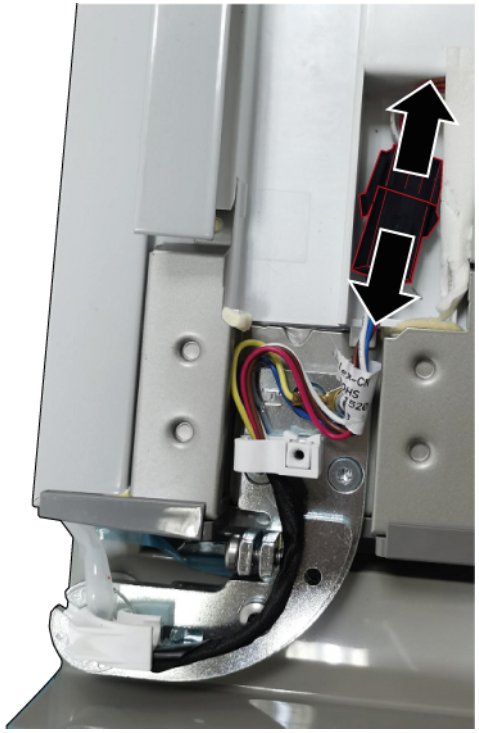

Autorska prava BSH Hausgeräte GmbH

3. 1. Odvijte vijak priključka za uzemljenje (1).
   2. Odvijte tri vijka (2).
   3. Skinite gornji zglob.

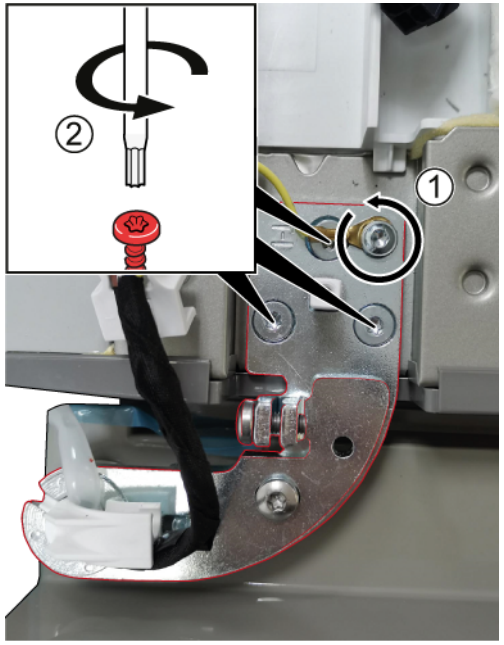

➡ Gornji je zglob skinut.

4. Skinite lijeva vrata tako da ih podignete prema gore.
5. 1. Odvijte tri vijka.
   2. Skinite donji zglob.

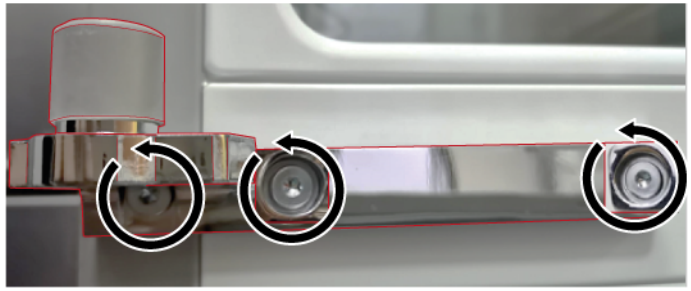

➡ Donji je zglob skinut.

4.4.2 Postavljanje lijevih zglobova vrata

1. Postavite obratnim redoslijedom.
2. Poravnajte vrata odjeljka hladnjaka.
   Više informacija potražite u **korisničkom priručniku** (AGA).

Autorska prava BSH Hausgeräte GmbH

4.5 Zamjena desnih zglobova vrata

Specijalni alati:

Nastavak Torx TX20 6,3 mm (1/4") [00340865]

UPOZORENJE

Teški, veliki uređaji!
Ozljede leđa i kralježnice
- Uklanjanje vrata uređaja smiju obavljati samo obučeni stručnjaci.
- Za pomicanje uređaja potrebne su dvije osobe.
- Koristite samo prikladan alat i opremu.

OPREZ

Oštri rubovi!
Porezotine
- Nosite zaštitne rukavice.

UPOZORENJE

Isklizavanje nagnutih uređaja!
Puknuća kostiju / ozljede od prignječenja
- Osigurajte uređaje od isklizavanja.

OPREZ

Opasnost od padanja dijelova zbog otpuštenih vijaka!
Ozljeda od dijelova koji padaju.
- Osigurajte sastavne dijelove od pada.

POZOR!

Opasnost od padanja dijelova zbog otpuštenih vijaka!
Oštećenje drugih dijelova uređaja ili objekta klijenta, npr. poda.
- Osigurajte sastavne dijelove od pada.

OPASNOST

Opasnost od strujnog udara zbog dijelova koji provode struju!
U slučaju nepravilnog popravka može doći do opasnosti za život od strujnog udara
- Električne dijelove mora popraviti kvalificirani električar.
- Nakon popravka provedite sigurnosni test u skladu s VDE 0701 ili nacionalnim propisima.

OPASNOST

Opasnost od strujnog udara zbog dijelova koji provode struju!
Smrt od strujnog udara
- Isključite uređaj iz električnog napajanja najmanje 60 sekundi prije izvođenja popravaka.

Zahtjev:

- Uređaj je isključen iz napajanja.
- Unutarnja oprema uređaja je uklonjena.

Autorska prava BSH Hausgeräte GmbH

4.5.1 Skidanje desnih zglobova vrata

1. 1. Odvijte vijak.
   2. Skinite poklopac gornjeg zgloba.

2. Odvojite električni priključak vrata.

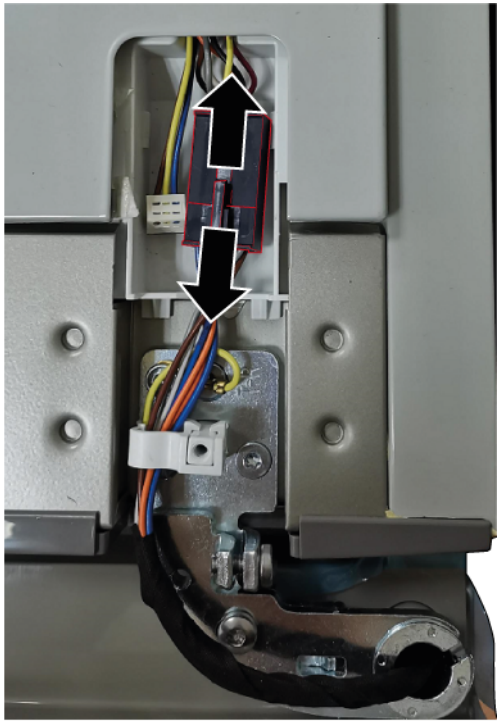

Autorska prava BSH Hausgeräte GmbH

3. 1. Odvijte vijak priključka za uzemljenje (1).
   2. Odvijte tri vijka (2).
   3. Skinite gornji zglob.

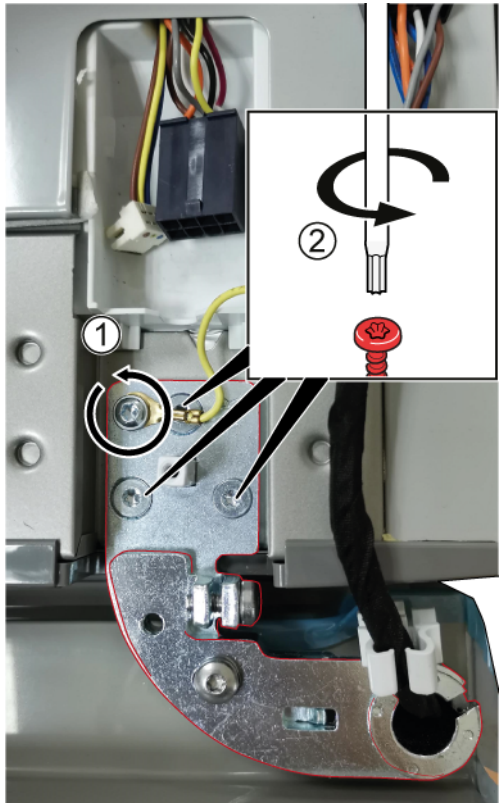

➡ Gornji je zglob skinut.

4. Skinite desna vrata tako da ih podignete prema gore.

5. 1. Odvijte tri vijka.
   2. Skinite donji zglob.

➡ Donji je zglob skinut.

4.5.2 Postavljanje desnih zglobova vrata

1. Postavite obratnim redoslijedom.
2. Poravnajte vrata odjeljka hladnjaka.
   Više informacija potražite u **korisničkom priručniku** (AGA).

Autorska prava BSH Hausgeräte GmbH

4.6 Zamjena posude za vrata

Zahtjev:

Vrata su otvorena.

4.6.1 Uklanjanje posude za vrata

- Podignite posudu za vrata.

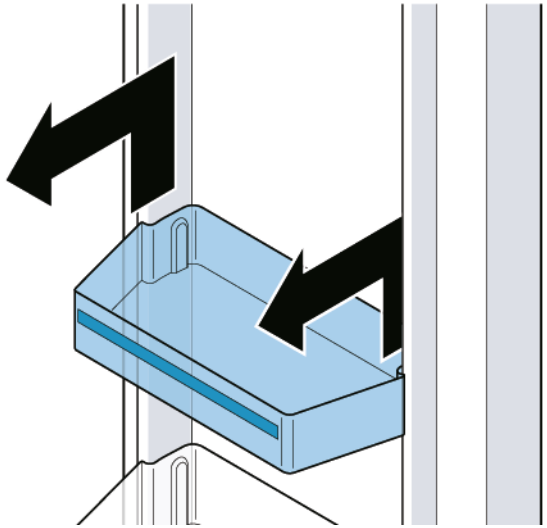

Posuda za vrata je skinuta.

4.6.2 Postavljanje posude za vrata

- Postavite obratnim redoslijedom.

Autorska prava BSH Hausgeräte GmbH

4.7 Zamjena police

Zahtjev:

Vrata su otvorena.

4.7.1 Skidanje police

1. Podignite policu (1).
2. Skinite policu (2).

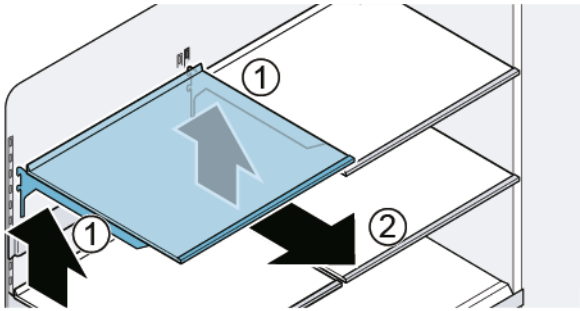

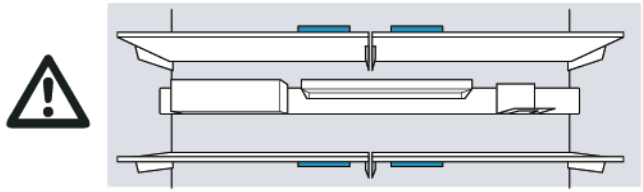

Polica je skinuta.

4.7.2 Postavljanje police

	Nemojte prekriti ventilacijske otvore.
	Pažljivo umetnite policu da ne biste ogrebali uređaj.
	Provjerite jesu li kuke umetnute do kraja i je li polica vodoravno postavljana.

- Postavite obratnim redoslijedom.

Autorska prava BSH Hausgeräte GmbH

4.8 Zamjena šipke za opremu

Zahtjev:

✔ Vrata su otvorena.

4.8.1 Skidanje šipke za opremu

- Podignite šipku za opremu.

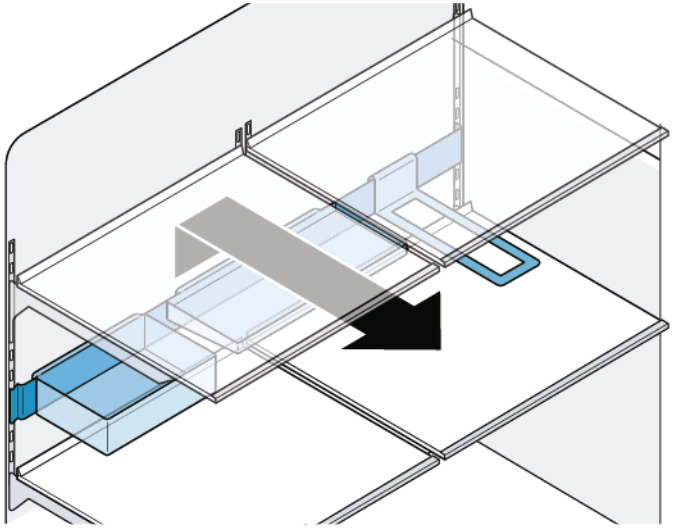

➡ Šipka za opremu je skinuta.

4.8.2 Postavljanje šipke za opremu

ℹ	Provjerite jesu li kuke umetnute do kraja i je li šipka za opremu vodoravno postavljana.
ℹ	Pažljivo umetnite šipku za opremu da ne biste ogrebali uređaj.
ℹ	Provjerite jesu li kuke umetnute do kraja i je li šipka za opremu vodoravno postavljana.

- Postavite obratnim redoslijedom.

Autorska prava BSH Hausgeräte GmbH

4.9 Zamjena izvlačnog spremnika

Zahtjev:

Vrata su otvorena.

4.9.1 Skidanje izvlačnog spremnika

1. Potpuno izvucite spremnik (1).
2. Podignite izvlačni spremnik sprijeda i skinite ga (2).

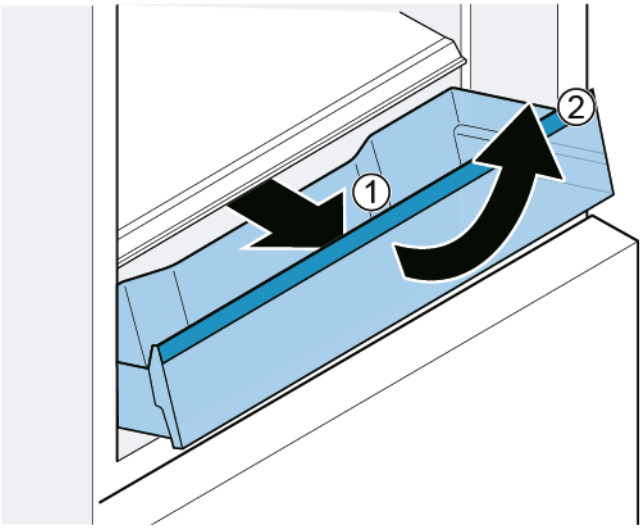

Izvlačni je spremnik uklonjen.

4.9.2 Postavljanje izvlačnog spremnika

1. Potpuno izvucite teleskopske vodilice.
2. Postavite spremnik na teleskopske vodilice i gurite u uređaj tako da se uklopi.

Autorska prava BSH Hausgeräte GmbH

4.10 Zamjena fiksne police

Zahtjev:

Vrata su otvorena.

4.10.1 Skidanje fiksne police

1. Otvorite spremnik.
2. 1. Podignite fiksnu policu na prednjem dijelu (1).
   2. Skinite fiksnu policu (2).

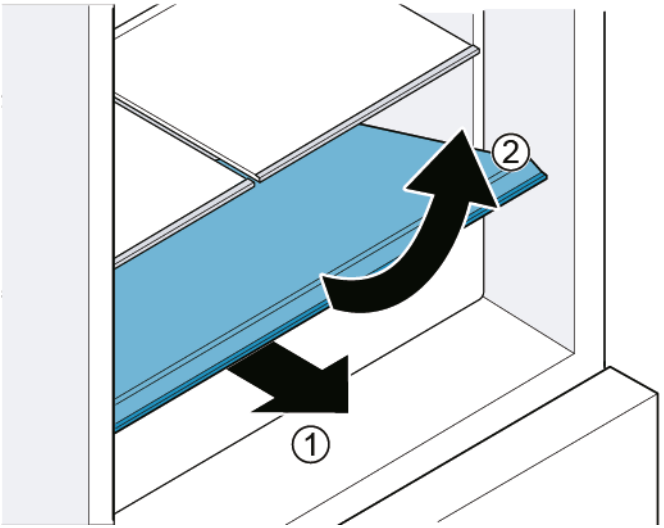

Fiksna polica je skinuta.

4.10.2 Postavljanje fiksne police

- Postavite obratnim redoslijedom.

Autorska prava BSH Hausgeräte GmbH

4.11 Zamjena spremnika za održavanje svježine

Zahtjev:

✔ Vrata su otvorena.

4.11.1 Skidanje spremnika za održavanje svježine

▸ 1. Povucite spremnik do prema van (1).
2. Podignite spremnik na prednjem dijelu (2).

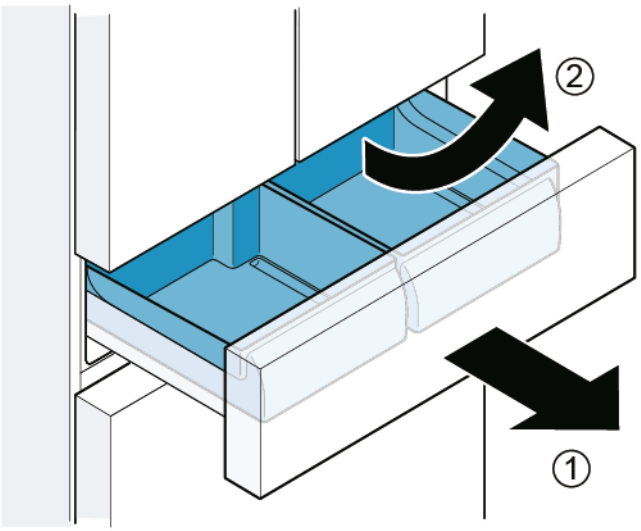

➡ Spremnik za održavanje svježine je skinute.

4.11.2 Postavljanje spremnika za održavanje svježine

ℹ	Tijekom postavljanja vodilice spremnika i police moraju se uklapati.

▸ Postavite obratnim redoslijedom.

Autorska prava BSH Hausgeräte GmbH

4.12 Zamjena spremnika za zamrznute namirnice (mali)

Zahtjev:

Vrata su otvorena.

4.12.1 Skidanje spremnika za zamrznute namirnice (mali)

1. Potpuno izvucite policu odjeljka zamrzivača.
2. 1. Potpuno izvucite spremnik (1).
   2. Podignite spremnik na prednjem dijelu (2).

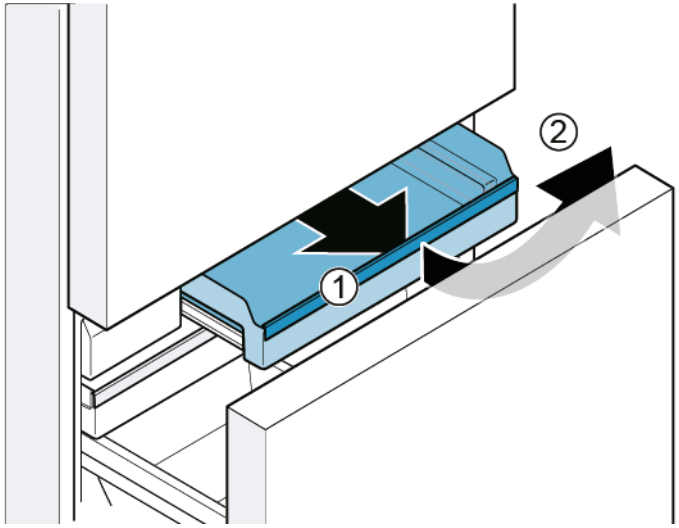

Spremnik za zamrznute namirnice (mali) je skinut.

4.12.2 Postavljanje spremnika za zamrznute namirnice (mali)

1. Potpuno izvucite teleskopske vodilice.
2. Postavite spremnik na teleskopske vodilice i gurite u uređaj tako da se uklopi.

Autorska prava BSH Hausgeräte GmbH

4.13 Zamjena spremnika za zamrznute namirnice (ravni)

Zahtjev:

- Vrata su otvorena.

4.13.1 Skidanje spremnika za zamrznute namirnice (ravni)

1. Potpuno izvucite policu odjeljka zamrzivača (1).
2. Izvucite spremnik za zamrznute namirnice (ravni) (2).
3. Podignite spremnik za zamrznute namirnice (ravni) (3).

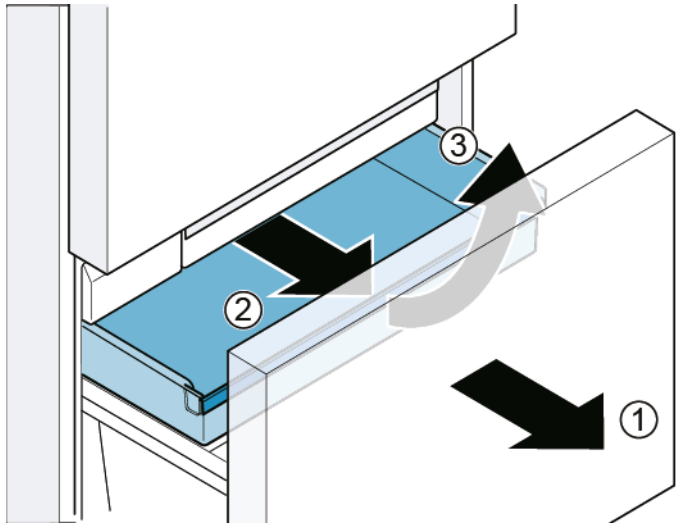

- Spremnik za zamrznute namirnice (ravni) je skinut.

4.13.2 Postavljanje spremnika za zamrznute namirnice (ravni)

- Postavite obratnim redoslijedom.

Autorska prava BSH Hausgeräte GmbH

4.14 Zamjena spremnika za zamrznute namirnice (veliki)

Zahtjev:

✔ Vrata su otvorena.

4.14.1 Skidanje spremnika za zamrznute namirnice (veliki)

POZOR!

OŠTEĆENJE OPREME!

- Nikad nemojte skidati pregradnu stijenku sa spremnika za zamrznute namirnice.

1. Potpuno izvucite policu odjeljka zamrzivača i skinite spremnik za zamrznute namirnice (ravni) (1).
2. Podignite spremnik za zamrznute namirnice (veliki) (2).

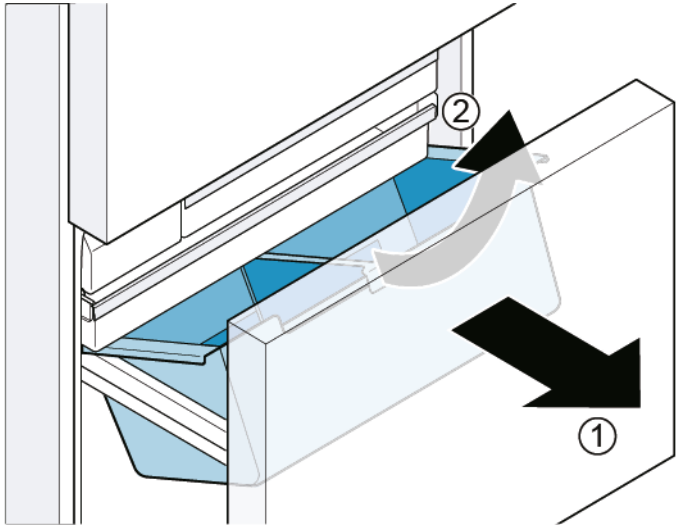

➡ Spremnik za zamrznute narminice (veliki) je skinut.

4.14.2 Postavljanje spremnika za zamrznute namirnice (veliki)

1. Potpuno izvucite teleskopske vodilice.
2. Postavite spremnik na teleskopske vodilice i gurite u uređaj tako da se uklopi.

Autorska prava BSH Hausgeräte GmbH

4.15 Zamjena spremnika za kockice leda

Zahtjev:

✔ Vrata su otvorena.

4.15.1 Skidanje spremnika za kockice leda

1. Potpuno izvucite policu odjeljka zamrzivača.
2. 1. Izvucite van spremnik za zamrznute namirnice (ravni) koliko ide (1).
   2. Skinite spremnik za kockice leda (2).

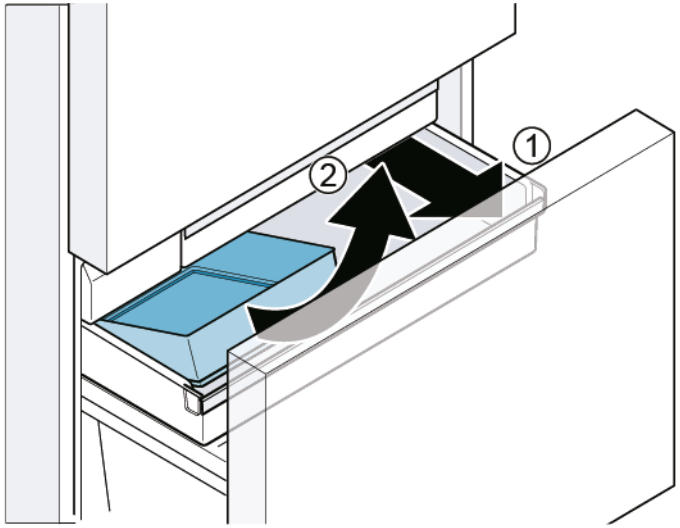

➡ Spremnik za kockice leda je skinut.

4.15.2 Postavljanje spremnika za kockice leda

- Postavite obratnim redoslijedom.

Autorska prava BSH Hausgeräte GmbH

4.16 Zamjena LED svjetiljki

Specijalni alati:

Odvijač s utorom	Nož 2,4 mm x 0,4 mm x 60 mm, u kompletu [00341820]

Uređaj ima LED svjetlo koje ne zahtijeva održavanje.
Ta svjetla smije popravljati samo osoblje iz službe za korisnike ili ovlašteni tehničari!

OPASNOST

Opasnost od strujnog udara zbog dijelova koji provode struju!
U slučaju nepravilnog popravka može doći do opasnosti za život od strujnog udara
- Električne dijelove mora popraviti kvalificirani električar.
- Nakon popravka provedite sigurnosni test u skladu s VDE 0701 ili nacionalnim propisima.

OPASNOST

Opasnost od strujnog udara zbog dijelova koji provode struju!
Smrt od strujnog udara
- Isključite uređaj iz električnog napajanja najmanje 60 sekundi prije izvođenja popravaka.

OPREZ

Oštri rubovi!
Porezotine
- Nosite zaštitne rukavice.

Zahtjev:
- Uređaj je isključen iz napajanja.
- Vrata su otvorena.
- Gornja unutarnja oprema je skinuta.

4.16.1 Skidanje gornje LED svjetiljke odjeljka hladnjaka

1. Pritisnite prstom rub LED svjetiljke i razmaknite dijelove.

2. Umetnite odvijač s urezima u otvor i skinite gornju LED svjetiljku u smjeru kako je prikazano.

Autorska prava BSH Hausgeräte GmbH

3. Odvojite priključak LED svjetiljke.

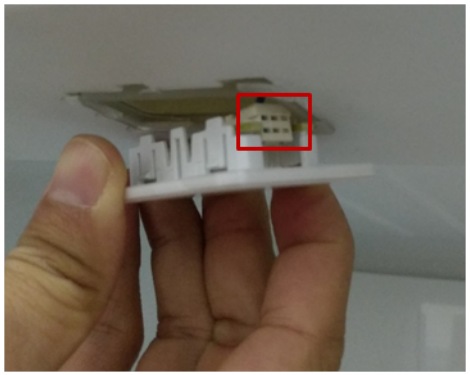

➡ Gornja LED svjetiljka odjeljka hladnjaka je skinuta.

4.16.2 Skidanje bočne LED svjetiljke odjeljka hladnjaka

1. Umetnite odvijač s prorezima da biste skinuli gornji zadržni element bočne svjetiljke.

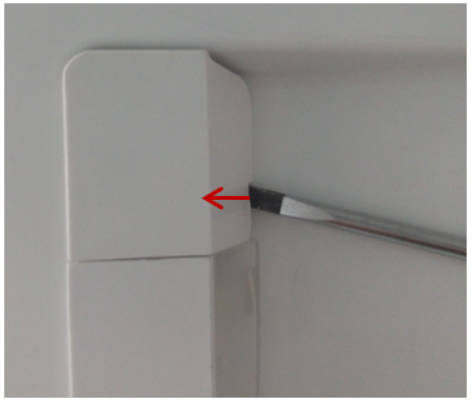

2. Uz pomoć odvijača s prorezima razmaknite dijelove na jednoj strani pokrova svjetiljke i drugom rukom skinite pokrov.

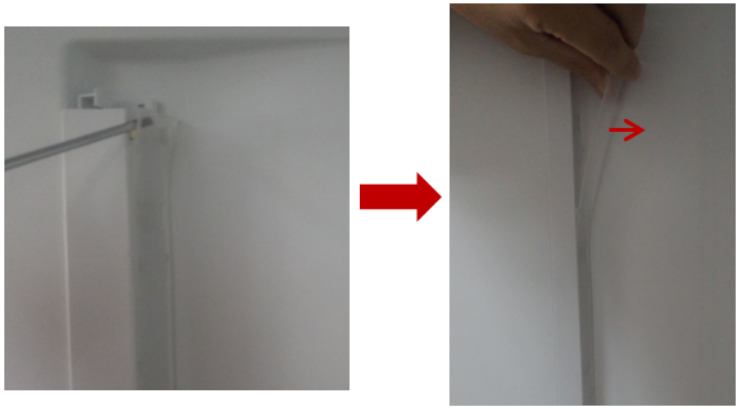

Autorska prava BSH Hausgeräte GmbH

3. Na isti način skinite LED traku.

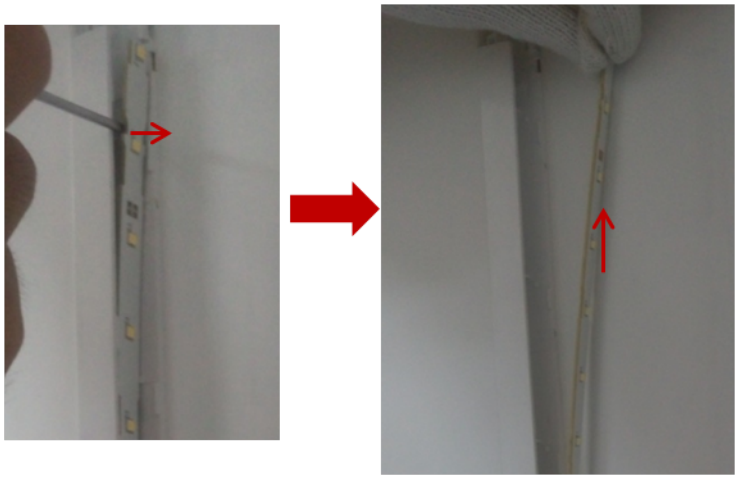

4. Skinite LED traku iz utičnice.

➡ Bočna svjetiljka odjeljka hladnjaka je skinuta.

4.16.3 Skidanje svjetiljke odjeljka 0 °C

1. Skinite pokrov svjetiljke tako da umetnete odvijač s prorezima u otvor između pokrova svjetiljke i vrata kako biste ih razdvojili.

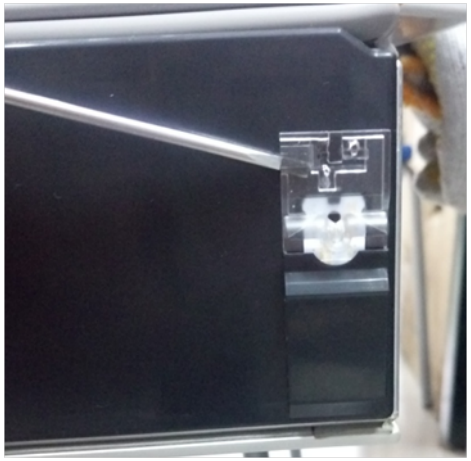

2. Odvojite priključak svjetiljke.

Autorska prava BSH Hausgeräte GmbH

3. 1. Otpustite kuku (1).
   2. Skinite svjetiljku (2).

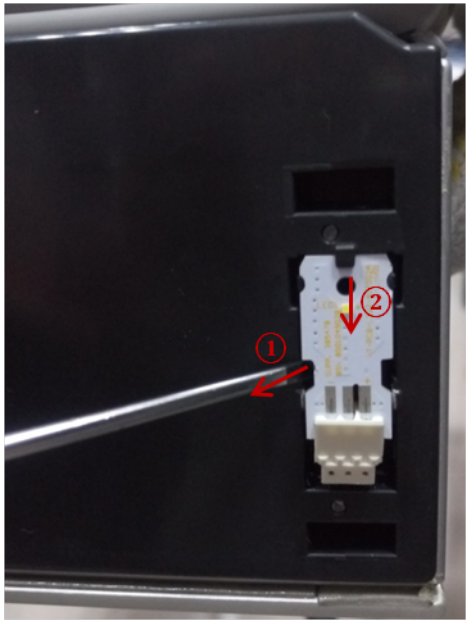

➡ Svjetiljka odjeljka 0 °C je skinuta.

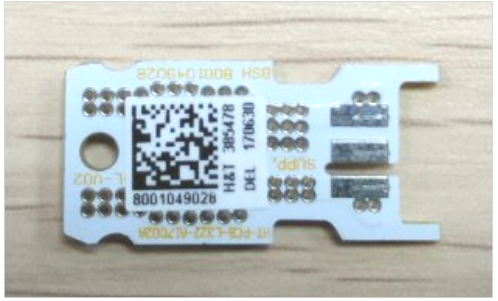

4.16.4 Postavljanje LED svjetiljki

- Postavite obratnim redoslijedom.

Autorska prava BSH Hausgeräte GmbH

Poznámky k opravě - Kombinace chladničky s mrazničkou

O tomto dokumentu 63
1.1 Důležité informace 63
1.1.1 Účel 63
1.2 Vysvětlení symbolů 63
1.2.1 Úroveň nebezpečí 63
1.2.2 Symboly nebezpečí 63
1.2.3 Struktura výstrah 64
1.2.4 Obecné symboly 64

Bezpečnost 65
2.1 Všeobecné bezpečnostní pokyny 65
2.1.1 Všechny domácí spotřebiče 65

Nástroje a pomůcky 66

Oprava 67
4.1 Výměna těsnění dvířek 67
4.1.1 Vyjmutí těsnění dvířek 67
4.1.2 Montáž těsnění dvířek 67
4.2 Výměna madla dvířek 70
4.2.1 Vyjmutí madla dvířek 70
4.2.2 Montáž madla dvířek 70
4.3 Výměna madla zásuvky 71
4.3.1 Odstranění madla zásuvky 71
4.3.2 Montáž madla zásuvky 71
4.4 Výměna závěsů levých dvířek 72
4.4.1 Demontáž závěsů levých dvířek 73
4.4.2 Montáž závěsu levých dvířek 74
4.5 Výměna závěsů pravých dvířek 75
4.5.1 Demontáž závěsů pravých dvířek 76
4.5.2 Montáž závěsu pravých dvířek 77
4.6 Výměna dveřní přihrádky 78
4.6.1 Vyjmutí dveřní přihrádky 78
4.6.2 Montáž dveřní přihrádky 78
4.7 Výměna odkládací plochy 79
4.7.1 Vyjmutí odkládací plochy 79
4.7.2 Montáž odkládací plochy 79
4.8 Výměna lišty vybavení 80
4.8.1 Vyjmutí lišty vybavení 80
4.8.2 Montáž lišty vybavení 80
4.9 Výměna výsuvného zásobníku 81
4.9.1 Vyjmutí výsuvného zásobníku 81
4.9.2 Montáž výsuvného zásobníku 81
4.10 Výměna pevné odkládací plochy 82
4.10.1 Vyjmutí pevné odkládací plochy 82
4.10.2 Montáž pevné odkládací plochy 82
4.11 Výměna zásobníku na čerstvé potraviny 83
4.11.1 Vyjmutí zásobníku na čerstvé potraviny 83
4.11.2 Montáž zásobníku na čerstvé potraviny 83
4.12 Výměna (malého) zásobníku na zmrazené potraviny 84
4.12.1 Vyjmutí (malého) zásobníku na zmrazené potraviny 84
4.12.2 Montáž (malého) zásobníku na zmrazené potraviny 84
4.13 Výměna (plochého) zásobníku na zmrazené potraviny 85
4.13.1 Vyjmutí (plochého) zásobníku na zmrazené potraviny 85
4.13.2 Montáž (plochého) zásobníku na zmrazené potraviny 85
4.14 Výměna (velkého) zásobníku na zmrazené potraviny 86
4.14.1 Vyjmutí (velkého) zásobníku na zmrazené potraviny 86
4.14.2 Montáž (velkého) zásobníku na zmrazené potraviny 86
4.15 Výměna zásobníku ledových kostek 87
4.15.1 Vyjmutí zásobníku ledových kostek 87
4.15.2 Montáž zásobníku ledových kostek 87
4.16 Výměna LED žárovek 88
4.16.1 Vyjmutí horní LED žárovky chladicího oddílu 88
4.16.2 Vyjmutí boční žárovky chladicího oddílu 89
4.16.3 Vyjmutí žárovky skladovací přihrádky s teplotou 0 °C 90
4.16.4 Montáž LED žárovek 91

Copyright BSH Hausgeräte GmbH

O tomto dokumentu

1.1 Důležité informace

1.1.1 Účel

Tyto pokyny k opravě pomáhají spotřebiteli při vlastnoruční opravě spotřebičů v souladu s platnými předpisy o ekodesignu (platnými k 03/2021).

Obsahují informace o výměně některých náhradních dílů včetně příslušných výstrah a nebezpečí.

V případě dotazů se obraťte na náš zákaznický servis. Za škody ručíme pouze v případě, že budou správně dodrženy pokyny k opravě.

1.2 Vysvětlení symbolů

1.2.1 Úroveň nebezpečí

Jednotlivé úrovně výstrah se skládají ze symbolu a signálního slova. Signální slova uvádějí závažnost nebezpečí.

Úroveň výstrahy	Význam
⚠ NEBEZPEČÍ	Nedodržení výstražného upozornění způsobí smrt nebo vážná zranění.
⚠ VÝSTRAHA	Nedodržení výstražného upozornění může způsobit smrt nebo vážná zranění.
⚠ POZOR	Nedodržení výstražného upozornění může způsobit lehká zranění.
POZOR!	Nedodržení výstražného upozornění může způsobit škody na majetku.

Tabulka 1: Úroveň nebezpečí

1.2.2 Symboly nebezpečí

Symboly nebezpečí jsou symbolická znázornění určující druh nebezpečí.

V tomto dokumentu jsou použity následující symboly nebezpečí:

Symbol nebezpečí	Význam
	Obecné výstražné upozornění
	Nebezpečí vycházející z elektrického napětí
	Nebezpečí výbuchu
	Nebezpečí pořezání
	Nebezpečí rozdrcení

Copyright BSH Hausgeräte GmbH

Symbol nebezpečí	Význam
	Nebezpečí spojené s horkými povrchy
	Nebezpečí vycházející ze silného elektro-magnetického pole
	Nebezpečí z neionizujícího záření

Tabulka 2: Symboly nebezpečí

1.2.3 Struktura výstrah

Výstrahy použité v tomto dokumentu mají standardizovaný vzhled a strukturu.

	NEBEZPEČÍ **Typ a zdroj nebezpečí!** Možné důsledky nedodržení výstražného upozornění. ▸ Opatření a zákazy eliminující nebezpečí.

Následující příklad ukazuje výstrahu, která varuje před zásahem elektrickým proudem při dotyku dílů pod proudem. Je uvedeno opatření pro zabránění rizika.

	NEBEZPEČÍ **Nebezpečí úrazu elektrickým proudem při dotyku dílů pod proudem!** Usmrcení elektrickým proudem ▸ Odpojte spotřebič od přívodu elektrického proudu alespoň 60 sekund před zahájením opravy.

1.2.4 Obecné symboly

V tomto dokumentu jsou použity následující obecné symboly:

Obecný symbol	Význam
	Uvedení zvláštního tipu (text nebo grafické vyjádření)
	Uvedení jednoduchého tipu (pouze text)
	Uvedení odkazu k videonávodu

Obecný symbol	Význam
	Uvedení požadovaných nástrojů
	Uvedení požadovaných podmínek
if	Uvedení podmínky (když, pak atd.)
	Uvedení výsledku
Start	Uvedení klávesy nebo tlačítka
[00123456]	Uvedení čísla materiálu
Status	Uvedení zobrazeného textu / okna (na ukazateli spotřebiče)

Tabulka 3: Obecné symboly

Copyright BSH Hausgeräte GmbH

Bezpečnost

2.1 Všeobecné bezpečnostní pokyny

2.1.1 Všechny domácí spotřebiče

Nebezpečí úrazu elektrickým proudem při dotyku dílů pod proudem!

- Chyby při opravě elektrických součástí mohou vést k úrazu elektrickým proudem!
- Odpojte spotřebič ze sítě alespoň 60 sekund před zahájením prací.
- Po opravě nechte provést bezpečnostní zkoušku podle VDE 0701 nebo specifických předpisů dané země.

Nebezpečí poranění o ostré hrany!

- Používejte ochranné rukavice.

Nebezpečí rozdrcení během opravy, údržby, odstranění závad a servisu těžkými a pohyblivými součástmi

- Používejte bezpečnostní obuv.
- Zajistěte těžké součásti před pádem.
- Nesahejte na pohyblivé součásti.

Nebezpečí z hlediska bezpečnosti / funkce spotřebiče!

- Používejte pouze originální náhradní díly.

Nebezpečí poškození elektrostaticky citlivých součástí (elektrostatický výboj)!

- Nedotýkejte se modulů, včetně přípojek a vodičů.

Copyright BSH Hausgeräte GmbH

Nástroje a pomůcky

Označení	Detaily	Snímky
Imbusový klíč [00340820]	2,5 mm	
Plochý šroubovák	Čepel 2,4 mm x 0,4 mm x 60 mm, v sadě [00341820]	

Copyright BSH Hausgeräte GmbH

4.1 Výměna těsnění dvířek

Požadavek:

Dvířka jsou otevřená.

4.1.1 Vyjmutí těsnění dvířek

1. Uvolněte těsnění dvířek z drážky v pravém a levém rohu.

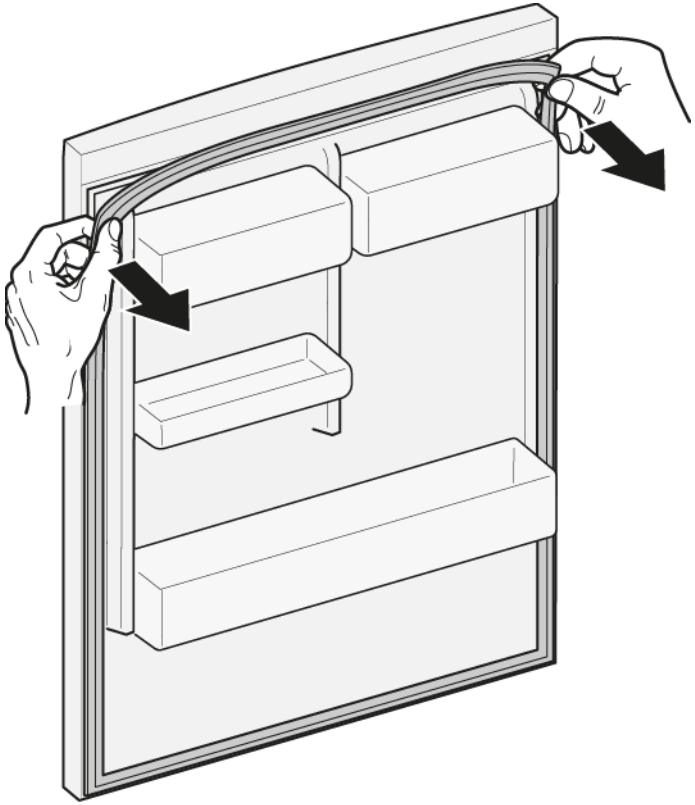

2. Vytáhněte těsnění z drážky.

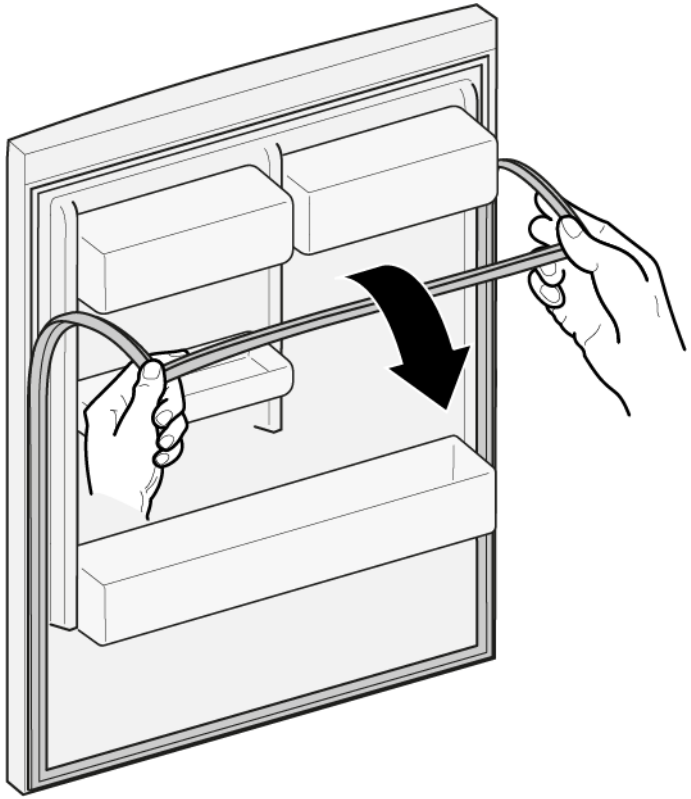

Těsnění dvířek je vyjmuté.

4.1.2 Montáž těsnění dvířek

	Nové těsnění dvířek může mít trochu jinou šířku než původní těsnění. Dovření dvířek ani dlouhodobá funkce tím nebudou ovlivněny.
	Pokud má spotřebič nastavitelné závěsy nebo nástavce závěsů, můžete dovření dvířek následně upravit.
	Malé boční otvory v těsnění dvířek jsou funkční (slouží pro přívod vzduchu). Nejsou vadou výrobku.

Copyright BSH Hausgeräte GmbH

1. Zkontrolujte, zda není poškozena drážka těsnění.

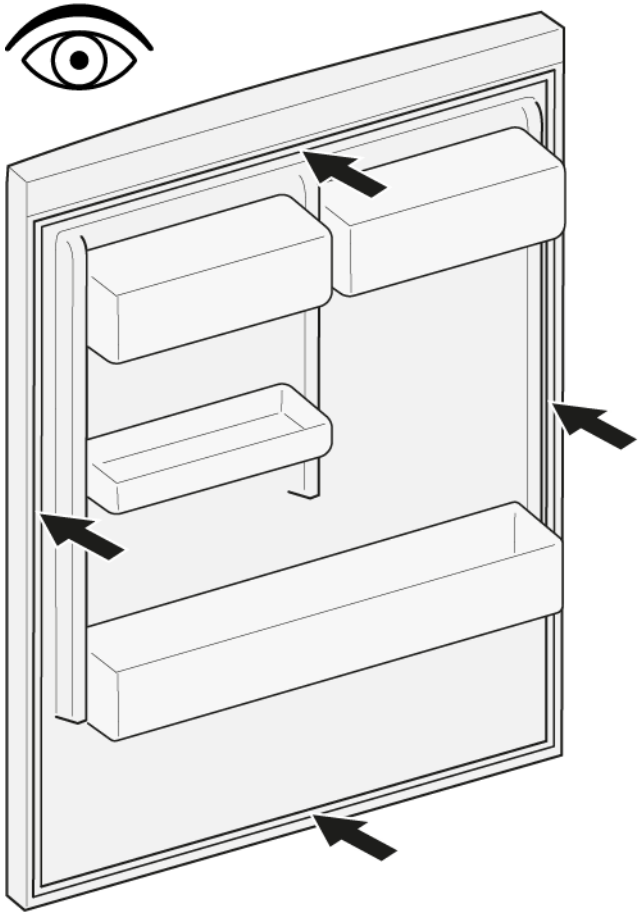

2. Pokud je drážka těsnění poškozená,
   - kontaktujte zákaznický servis.

3. | | |
   |---|---|
   | | Lehká deformace těsnění dvířek je normální a nemá vliv na jeho funkci. Před vložením do spotřebiče doporučujeme těsnění narovnat. |

   Těsnění zahřejte fénem nebo horkou vodou a manuálně upravte jeho tvar.

4. Zatlačte horní a dolní rohy těsnění do drážky.

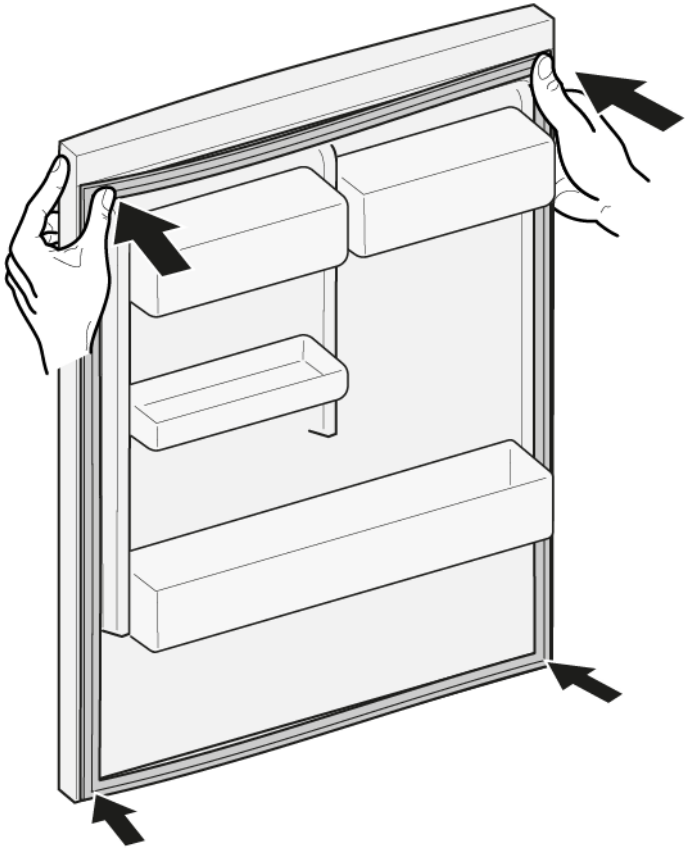

Copyright BSH Hausgeräte GmbH

5. Postupně zatlačte do drážky celé těsnění.

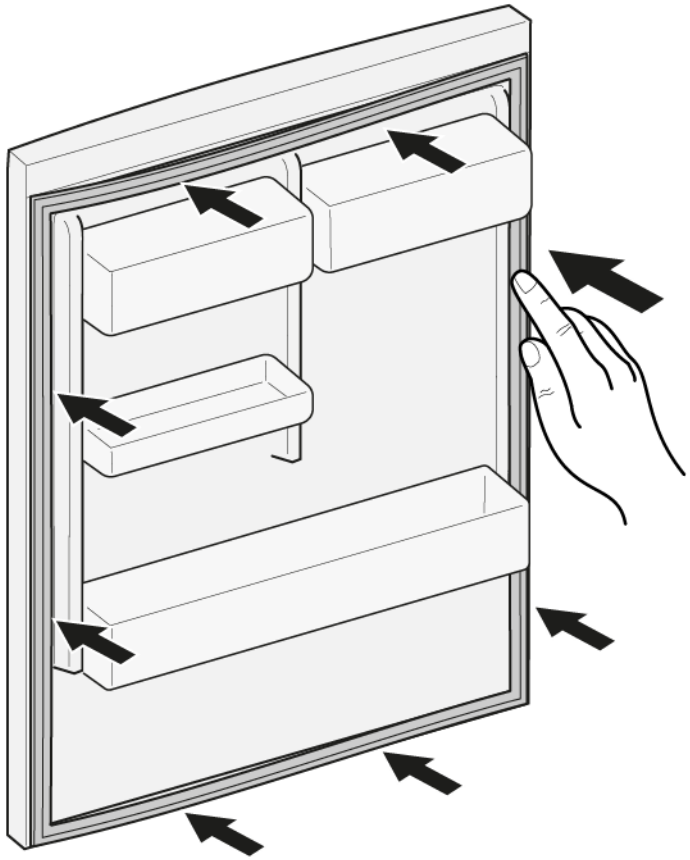

➡ Těsnění dvířek je namontované.

Copyright BSH Hausgeräte GmbH

4.2 Výměna madla dvířek

Speciální nástroje:

Imbusový klíč	2,5 mm	[00340820]

4.2.1 Vyjmutí madla dvířek

1. Vyšroubujte dva šrouby (1).
2. Vyjměte madlo dvířek (2).

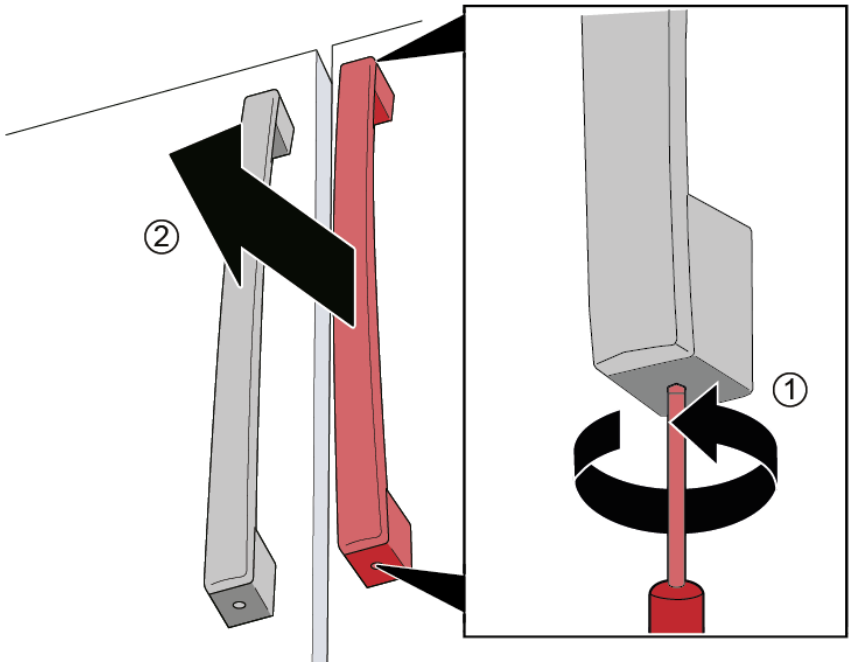

Madlo dvířek je vyjmuté.

	Stejným způsobem můžete vyjmout madlo druhých dvířek.

4.2.2 Montáž madla dvířek

1. Madlo umístěte vertikálně na předmontované čepy.
   Otvory v madlu musí směřovat nahoru a dolů.
2. Předmontované šrouby v madlu utáhněte shora i zdola ve směru hodinových ručiček.

Copyright BSH Hausgeräte GmbH

4.3 Výměna madla zásuvky

Speciální nástroje:

Imbusový klíč	2,5 mm	[00340820]

4.3.1 Odstranění madla zásuvky

1. Vyšroubujte dva šrouby (1).
2. Vyjmuté madlo dvířek (2).

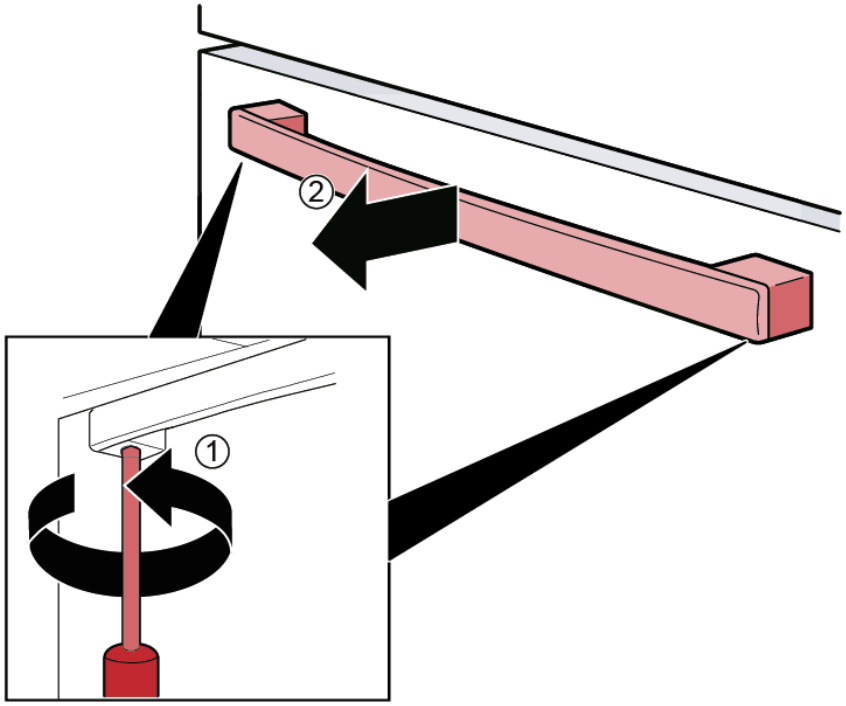

Madlo zásuvky je vyjmuté.

4.3.2 Montáž madla zásuvky

1. Madlo umístěte horizontálně na předmontované čepy.
   Otvory v madlu musí směřovat dolů.
2. Předmontované šrouby v madlu utáhněte shora ve směru hodinových ručiček.

Copyright BSH Hausgeräte GmbH

4.4 Výměna závěsů levých dvířek

Speciální nástroje:

Torx Bit TX20 6,3 mm (1/4") [00340865]

VÝSTRAHA

Těžké, objemné spotřebiče!
Poranění zad a svalů
- Odstranění dvířek spotřebiče by měl provádět výhradně školený odborník.
- Pro manipulaci se spotřebičem jsou nutní dva lidé.
- Použijte pouze vhodné nástroje a zařízení.

POZOR

Ostré hrany!
Nebezpečí řezných poranění
- Používejte ochranné rukavice.

VÝSTRAHA

Sklouznutí nakloněných spotřebičů!
Zlomeniny / poranění rozdrcením
- Zajistěte spotřebiče proti sklouznutí.

POZOR

Nebezpečí padajících dílů kvůli uvolněným šroubům!
Poranění padajícími díly.
- Zajistěte jednotlivé součásti před pádem.

POZOR!

Nebezpečí padajících dílů kvůli uvolněným šroubům!
Poškození jiných částí spotřebiče nebo prvků domácnosti zákazníka, např. podlahy.
- Zajistěte jednotlivé součásti před pádem.

NEBEZPEČÍ

Nebezpečí úrazu elektrickým proudem při dotyku dílů pod proudem!
V případě neodborné opravy hrozí nebezpečí smrtelného úrazu elektrickým proudem
- Opravu elektrického zařízení smí provádět jen kvalifikovaný elektrikář.
- Po opravě nechte provést bezpečnostní zkoušku podle VDE 0701 nebo specifických předpisů dané země.

NEBEZPEČÍ

Nebezpečí úrazu elektrickým proudem při dotyku dílů pod proudem!
Usmrcení elektrickým proudem
- Odpojte spotřebič od přívodu elektrického proudu alespoň 60 sekund před zahájením opravy.

Požadavek:

- Spotřebič je odpojený od přívodu elektrické energie.
- Vnitřní kování spotřebiče je odstraněno.

Copyright BSH Hausgeräte GmbH

4.4.1 Demontáž závěsů levých dvířek

1. 1. Vyšroubujte šroub.
   2. Sejměte kryt horního závěsu.

2. Odpojte elektrické připojení dvířek.

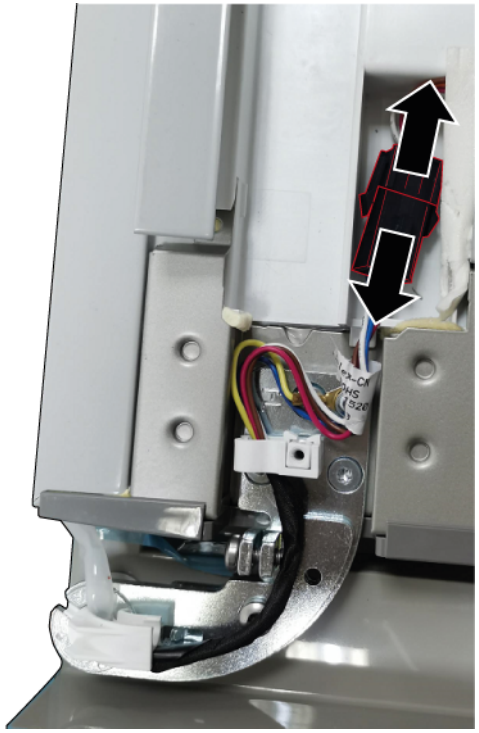

Copyright BSH Hausgeräte GmbH

3. 1. Vyšroubujte šroub zemnicí přípojky (1).
   2. Vyšroubujte tři šrouby (2).
   3. Vyjměte horní závěs.

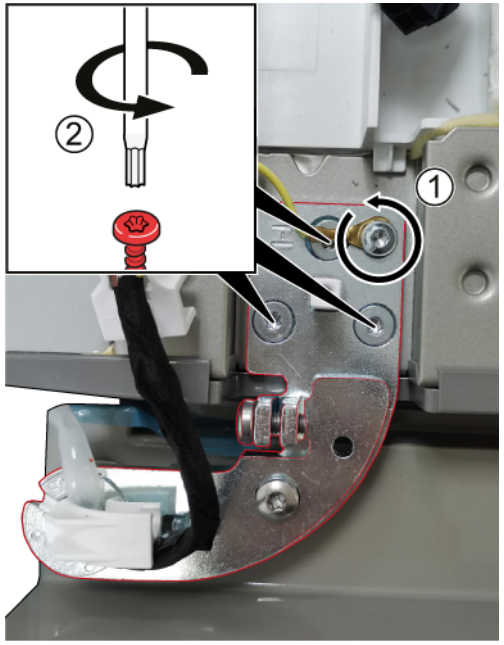

➡ Horní závěs je vyjmutý.

4. Odstraňte levá dvířka jejich vysunutím vzhůru.
5. 1. Vyšroubujte tři šrouby.
   2. Vyjměte spodní závěs.

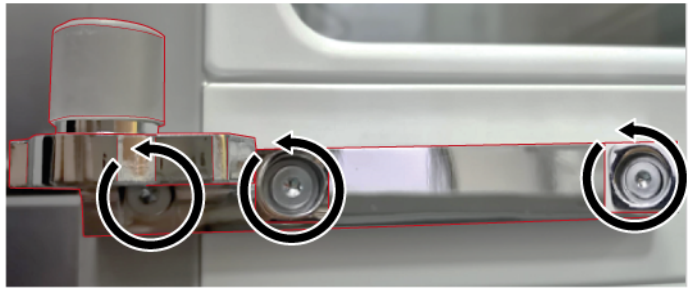

➡ Spodní závěs je vyjmutý.

4.4.2 Montáž závěsu levých dvířek

1. Montáž proveďte v opačném sledu.
2. Usaďte dvířka chladicího oddílu.
   Podrobnosti jsou uvedeny v **návodu k obsluze** (AGA).

Copyright BSH Hausgeräte GmbH

4.5 Výměna závěsů pravých dvířek

Speciální nástroje:

Torx Bit TX20	6,3 mm (1/4")	[00340865]

VÝSTRAHA

Těžké, objemné spotřebiče!
Poranění zad a svalů
- Odstranění dvířek spotřebiče by měl provádět výhradně školený odborník.
- Pro manipulaci se spotřebičem jsou nutní dva lidé.
- Použijte pouze vhodné nástroje a zařízení.

POZOR

Ostré hrany!
Nebezpečí řezných poranění
- Používejte ochranné rukavice.

VÝSTRAHA

Sklouznutí nakloněných spotřebičů!
Zlomeniny / poranění rozdrcením
- Zajistěte spotřebiče proti sklouznutí.

POZOR

Nebezpečí padajících dílů kvůli uvolněným šroubům!
Poranění padajícími díly.
- Zajistěte jednotlivé součásti před pádem.

POZOR!

Nebezpečí padajících dílů kvůli uvolněným šroubům!
Poškození jiných částí spotřebiče nebo prvků domácnosti zákazníka, např. podlahy.
- Zajistěte jednotlivé součásti před pádem.

NEBEZPEČÍ

Nebezpečí úrazu elektrickým proudem při dotyku dílů pod proudem!
V případě neodborné opravy hrozí nebezpečí smrtelného úrazu elektrickým proudem
- Opravu elektrického zařízení smí provádět jen kvalifikovaný elektrikář.
- Po opravě nechte provést bezpečnostní zkoušku podle VDE 0701 nebo specifických předpisů dané země.

NEBEZPEČÍ

Nebezpečí úrazu elektrickým proudem při dotyku dílů pod proudem!
Usmrcení elektrickým proudem
- Odpojte spotřebič od přívodu elektrického proudu alespoň 60 sekund před zahájením opravy.

Požadavek:

- Spotřebič je odpojený od přívodu elektrické energie.
- Vnitřní kování spotřebiče je odstraněno.

Copyright BSH Hausgeräte GmbH

4.5.1 Demontáž závěsů pravých dvířek

1. 1. Vyšroubujte šroub.
   2. Sejměte kryt horního závěsu.

2. Odpojte elektrické připojení dvířek.

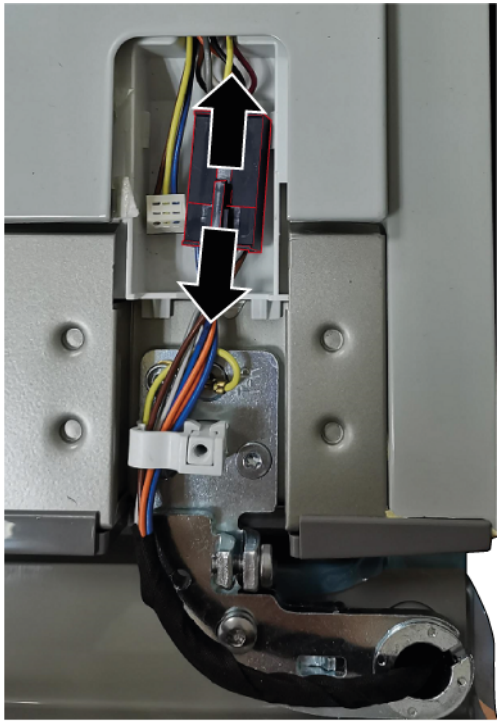

Copyright BSH Hausgeräte GmbH

3. 1. Vyšroubujte šroub zemnicí přípojky (1).
   2. Vyšroubujte tři šrouby (2).
   3. Vyjměte horní závěs.

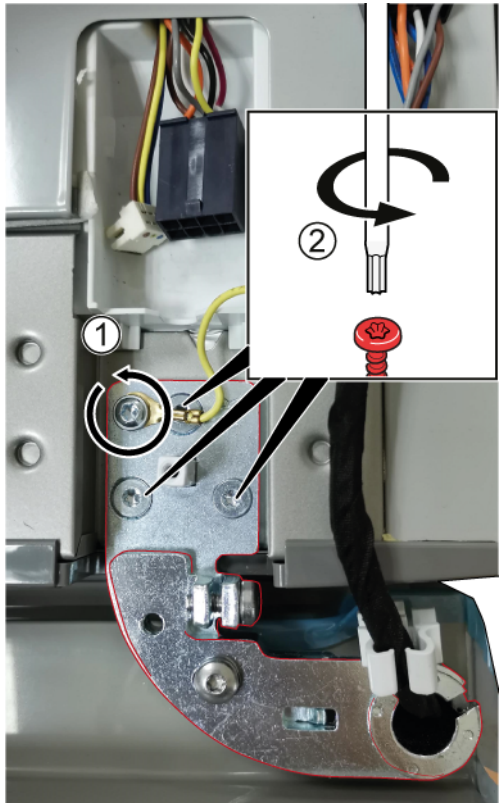

➡ Horní závěs je vyjmutý.

4. Odstraňte pravá dvířka jejich vysunutím vzhůru.

5. 1. Vyšroubujte tři šrouby.
   2. Vyjměte spodní závěs.

➡ Spodní závěs je vyjmutý.

4.5.2 Montáž závěsu pravých dvířek

1. Montáž proveďte v opačném sledu.
2. Usaďte dvířka chladicího oddílu.
   Podrobnosti jsou uvedeny v **návodu k obsluze** (AGA).

Copyright BSH Hausgeräte GmbH

4.6 Výměna dveřní přihrádky

Požadavek:

Dvířka jsou otevřená.

4.6.1 Vyjmutí dveřní přihrádky

- Zvedněte dveřní přihrádku.

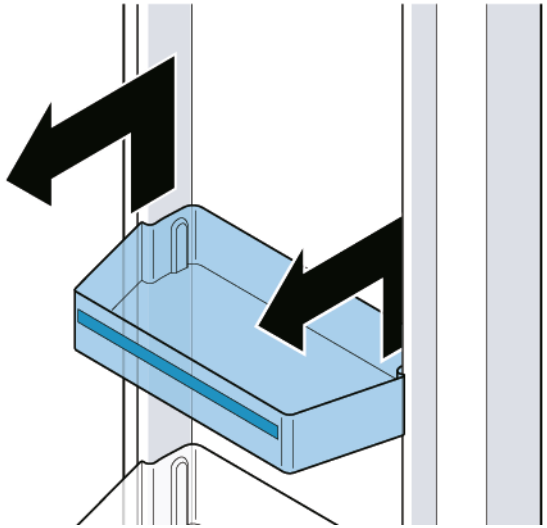

Dveřní přihrádka je vyjmutá.

4.6.2 Montáž dveřní přihrádky

- Montáž proveďte v opačném sledu.

Copyright BSH Hausgeräte GmbH

4.7 Výměna odkládací plochy

Požadavek:

Dvířka jsou otevřená.

4.7.1 Vyjmutí odkládací plochy

1. Zvedněte odkládací plochu (1).
2. Vyjměte odkládací plochu (2).

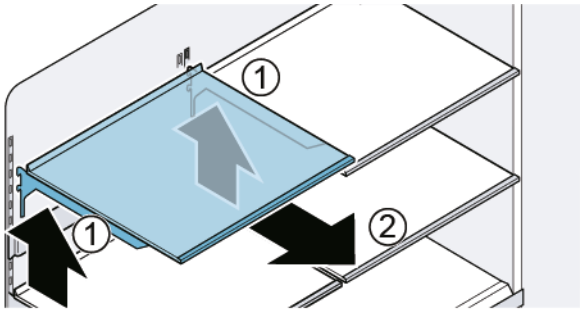

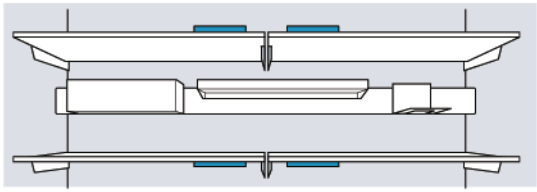

Odkládací plocha je vyjmutá.

4.7.2 Montáž odkládací plochy

	Nezakrývejte ventilační otvory.
	Odkládací plochu zasunujte opatrně, abyste spotřebič nepoškrábali.
	Ujistěte se, že jsou háky zcela zasunuty a odkládací plocha je v horizontální poloze.

- Montáž proveďte v opačném sledu.

Copyright BSH Hausgeräte GmbH

4.8 Výměna lišty vybavení

Požadavek:

Dvířka jsou otevřená.

4.8.1 Vyjmutí lišty vybavení

- Zvedněte lištu vybavení.

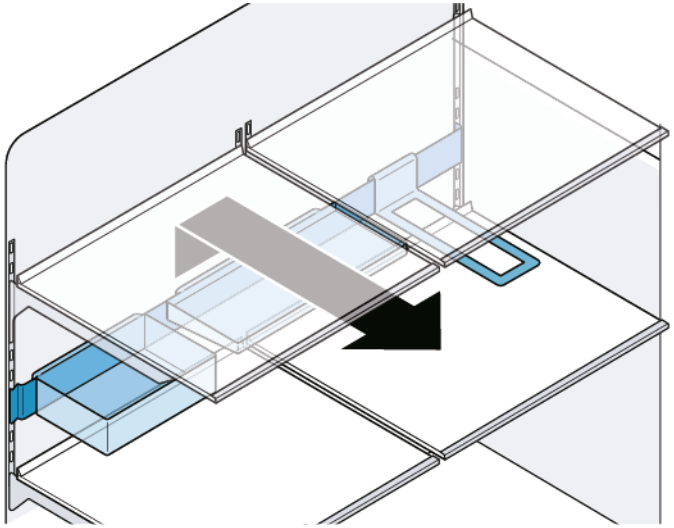

Lišta vybavení je vyjmutá.

4.8.2 Montáž lišty vybavení

	Ujistěte se, že jsou háky zcela zasunuty a lišta vybavení je v horizontální poloze.
	Lištu vybavení zasunujte opatrně, abyste spotřebič nepoškrábali.
	Ujistěte se, že jsou háky zcela zasunuty a lišta vybavení je v horizontální poloze.

- Montáž proveďte v opačném sledu.

Copyright BSH Hausgeräte GmbH

4.9 Výměna výsuvného zásobníku

Požadavek:

Dvířka jsou otevřená.

4.9.1 Vyjmutí výsuvného zásobníku

1. Úplně vytáhněte zásobník (1).
2. Zvedněte vpředu výsuvný zásobník a vyjměte jej (2).

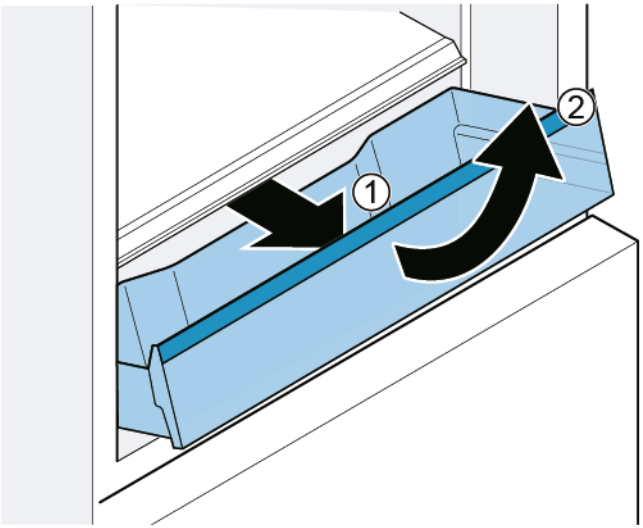

Výsuvný zásobník je vyjmutý.

4.9.2 Montáž výsuvného zásobníku

1. Úplně vytáhněte teleskopické kolejnice.
2. Umístěte zásobník na teleskopické kolejnice a zasuňte jej do spotřebiče, dokud nezapadne.

Copyright BSH Hausgeräte GmbH

4.10 Výměna pevné odkládací plochy

Požadavek:

Dvířka jsou otevřená.

4.10.1 Vyjmutí pevné odkládací plochy

1. Otevřete přihrádku.
2. 1. Zvedněte vpředu pevnou odkládací přihrádku (1).
   2. Vyjměte pevnou odkládací plochu (2).

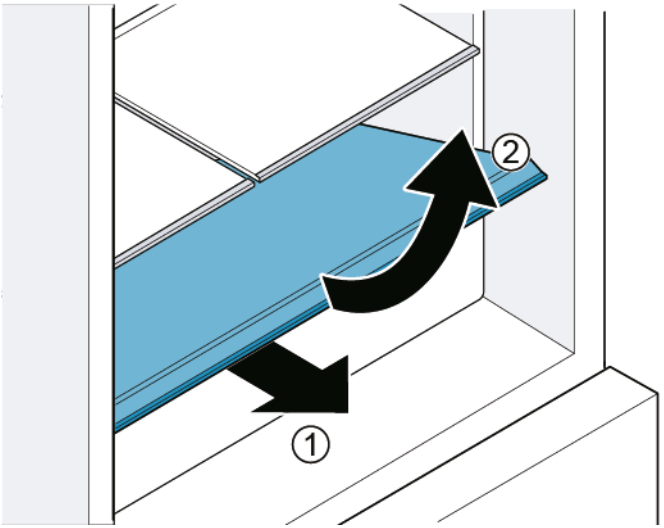

Pevná odkládací plocha je vyjmutá.

4.10.2 Montáž pevné odkládací plochy

- Montáž proveďte v opačném sledu.

Copyright BSH Hausgeräte GmbH

4.11 Výměna zásobníku na čerstvé potraviny

Požadavek:

Dvířka jsou otevřená.

4.11.1 Vyjmutí zásobníku na čerstvé potraviny

1. Úplně vytáhněte zásuvku (1).
2. Zásobník vpředu zvedněte (2).

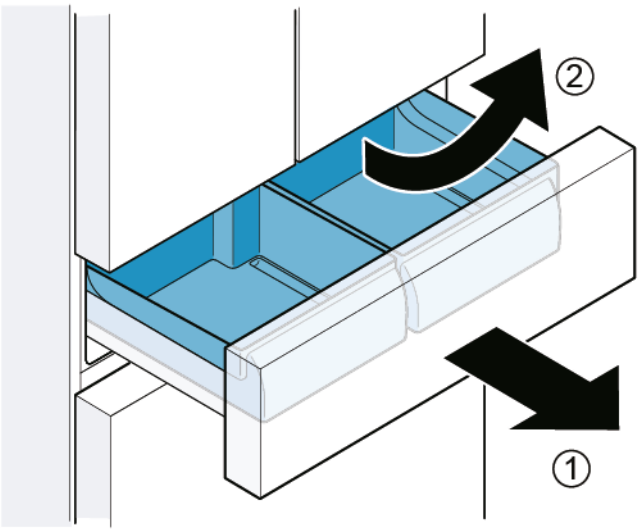

Zásobník na čerstvé potraviny je vyjmutý.

4.11.2 Montáž zásobníku na čerstvé potraviny

	Během zasouvání musí lícovat vodicí kolejnice zásobníku a zásuvky.

- Montáž proveďte v opačném sledu.

Copyright BSH Hausgeräte GmbH

4.12 Výměna (malého) zásobníku na zmrazené potraviny

Požadavek:

- Dvířka jsou otevřená.

4.12.1 Vyjmutí (malého) zásobníku na zmrazené potraviny

1. Zcela vytáhněte zásuvku mrazicího prostoru.
2. 1. Úplně vytáhněte zásobník (1).
   2. Zásobník vpředu zvedněte (2).

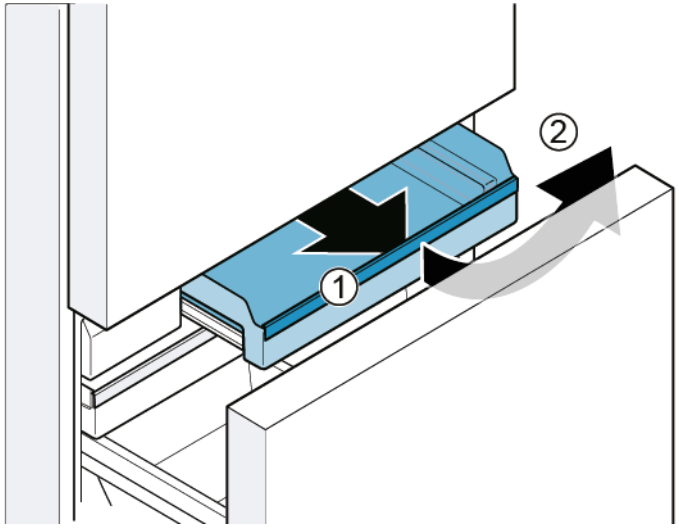

- (Malý) zásobník na zmrazené potraviny je vyjmutý.

4.12.2 Montáž (malého) zásobníku na zmrazené potraviny

1. Úplně vytáhněte teleskopické kolejnice.
2. Umístěte přihrádku na teleskopické kolejnice a zasuňte ji do spotřebiče, dokud nezapadne.

Copyright BSH Hausgeräte GmbH

4.13 Výměna (plochého) zásobníku na zmrazené potraviny

Požadavek:

- Dvířka jsou otevřená.

4.13.1 Vyjmutí (plochého) zásobníku na zmrazené potraviny

1. Zcela vytáhněte zásuvku mrazicího prostoru (1).
2. Vytáhněte (plochý) zásobník na zmrazené potraviny (2).
3. Zvedněte (plochý) zásobník na zmrazené potraviny (3).

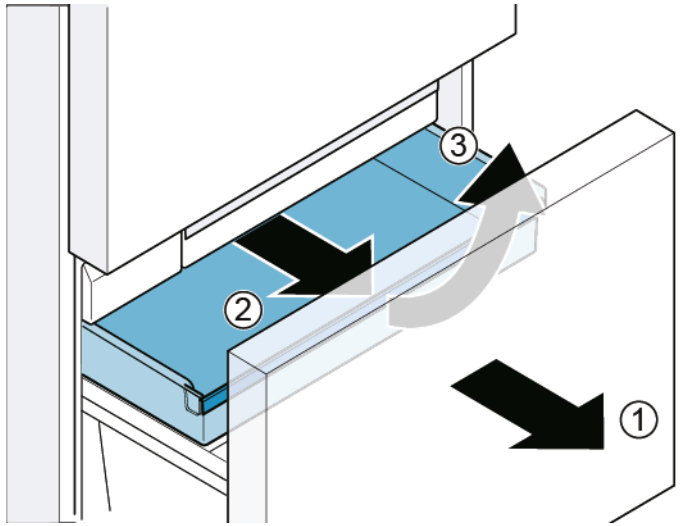

- (Plochý) zásobník na zmrazené potraviny je vyjmutý.

4.13.2 Montáž (plochého) zásobníku na zmrazené potraviny

- Montáž proveďte v opačném sledu.

Copyright BSH Hausgeräte GmbH

4.14 Výměna (velkého) zásobníku na zmrazené potraviny

Požadavek:

Dvířka jsou otevřená.

4.14.1 Vyjmutí (velkého) zásobníku na zmrazené potraviny

POZOR!

POŠKOZENÍ ZAŘÍZENÍ!

- Nikdy nevyjímejte příčky ze zásobníku na zmrazené potraviny.

1. Zcela vytáhněte zásuvku mrazicího prostoru a vyjměte (plochý) zásobník na zmrazené potraviny (1).
2. Zvedněte (velký) zásobník na zmrazené potraviny (2).

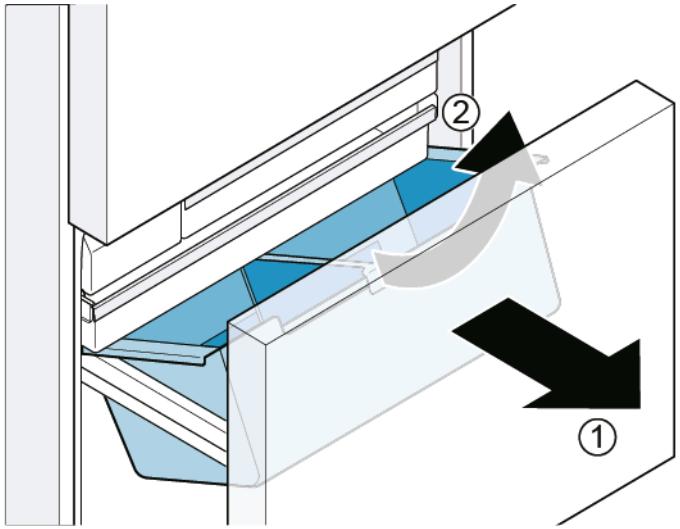

(Velký) zásobník na zmrazené potraviny je vyjmutý.

4.14.2 Montáž (velkého) zásobníku na zmrazené potraviny

1. Úplně vytáhněte teleskopické kolejnice.
2. Umístěte přihrádku na teleskopické kolejnice a zasuňte ji do spotřebiče, dokud nezapadne.

Copyright BSH Hausgeräte GmbH

4.15 Výměna zásobníku ledových kostek

Požadavek:

- Dvířka jsou otevřená.

4.15.1 Vyjmutí zásobníku ledových kostek

1. Zcela vytáhněte zásuvku mrazicího prostoru.
2. 1. Co nejvíce vytáhněte (plochý) zásobník na zmrazené potraviny (1).
   2. Vyjměte zásobník ledových kostek (2).

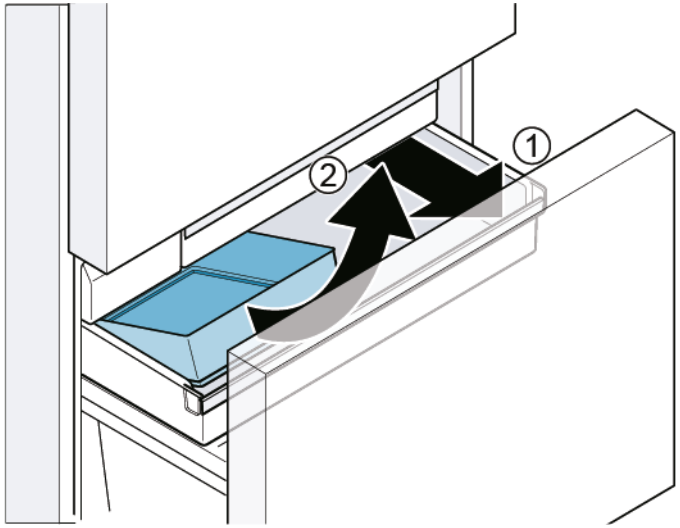

- Zásobník ledových kostek je vyjmutý.

4.15.2 Montáž zásobníku ledových kostek

- Montáž proveďte v opačném sledu.

Copyright BSH Hausgeräte GmbH

4.16 Výměna LED žárovek

Speciální nástroje:

Plochý šroubovák	Čepel 2,4 mm x 0,4 mm x 60 mm, v sadě [00341820]

Váš spotřebič je vybaven bezúdržbovým LED osvětlením.
Tato osvětlení smí být opravena pouze zákaznickým servisem nebo oprávněným technikem!

NEBEZPEČÍ

Nebezpečí úrazu elektrickým proudem při dotyku dílů pod proudem!
V případě neodborné opravy hrozí nebezpečí smrtelného úrazu elektrickým proudem
- Opravu elektrického zařízení smí provádět jen kvalifikovaný elektrikář.
- Po opravě nechte provést bezpečnostní zkoušku podle VDE 0701 nebo specifických předpisů dané země.

NEBEZPEČÍ

Nebezpečí úrazu elektrickým proudem při dotyku dílů pod proudem!
Usmrcení elektrickým proudem
- Odpojte spotřebič od přívodu elektrického proudu alespoň 60 sekund před zahájením opravy.

POZOR

Ostré hrany!
Nebezpečí řezných poranění
- Používejte ochranné rukavice.

Požadavek:
- Spotřebič je odpojený od přívodu elektrické energie.
- Dvířka jsou otevřená.
- Horní vnitřní kování je vyjmuto.

4.16.1 Vyjmutí horní LED žárovky chladicího oddílu

1. Ukazováčkem vytvořte mezeru kolem okraje LED žárovky.

2. Do mezery vložte plochý šroubovák a vyjměte horní LED žárovku znázorněným směrem.

Copyright BSH Hausgeräte GmbH

3. Odpojte svorku LED žárovky.

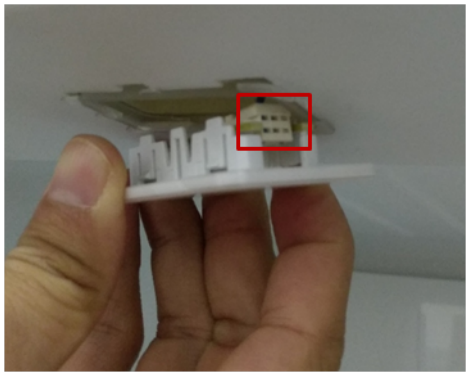

➡ Horní LED žárovka chladicího oddílu je vyjmutá.

4.16.2 Vyjmutí boční žárovky chladicího oddílu

1. Pro vyjmutí horního držáku boční žárovky použijte plochý šroubovák.

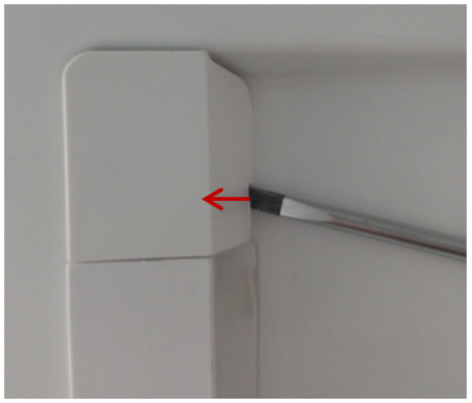

2. Pomocí plochého šroubováku vytvořte na jedné straně krytu žárovky mezeru a druhou rukou sejměte kryt.

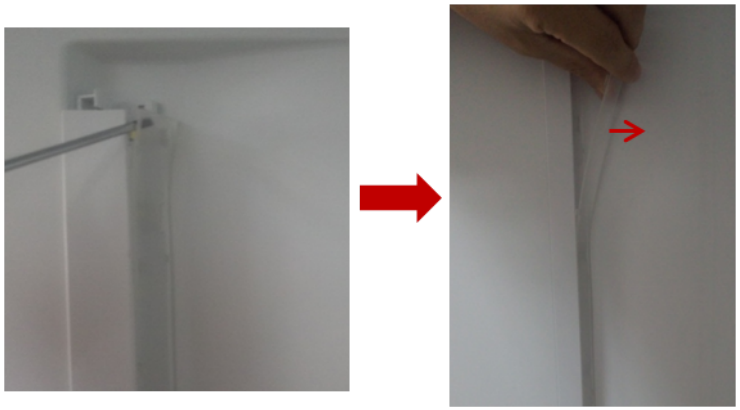

Copyright BSH Hausgeräte GmbH

3. Stejným způsobem odstraňte LED proužek.

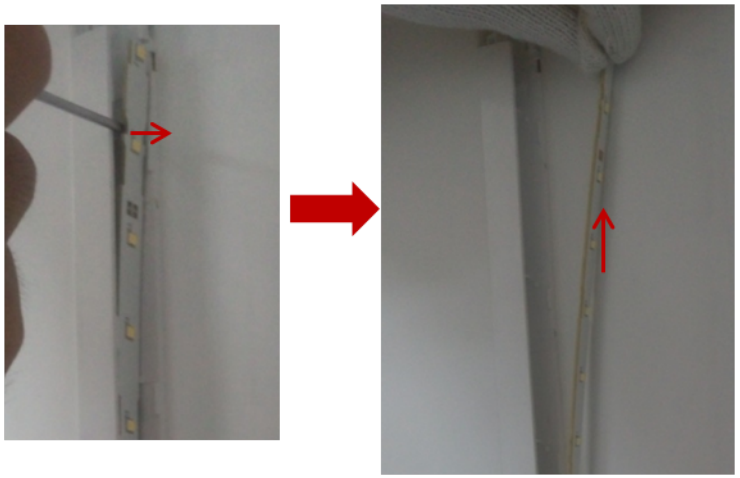

4. Vyjměte LED proužek z objímky.

➡ Boční žárovka chladicího oddílu je vyjmutá.

4.16.3 Vyjmutí žárovky skladovací přihrádky s teplotou 0 °C

1. Vypáčete kryt žárovky vložením plochého šroubováku do mezery mezi krytem žárovky a dveřmi.

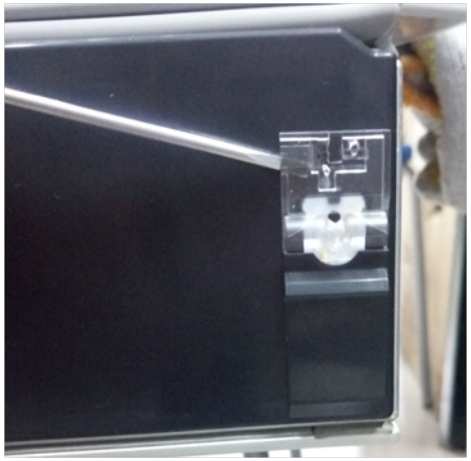

2. Odpojte svorku žárovky.

Copyright BSH Hausgeräte GmbH

3. 1. Uvolněte hák (1).
   2. Vyjměte žárovku (2).

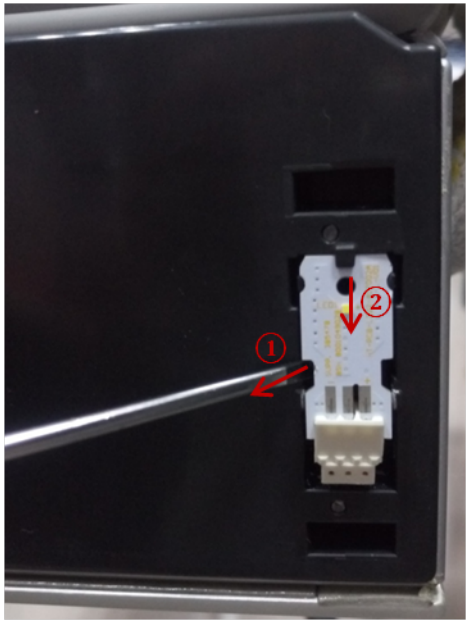

➡ Žárovka skladovací přihrádky s teplotou 0 °C je vyjmutá.

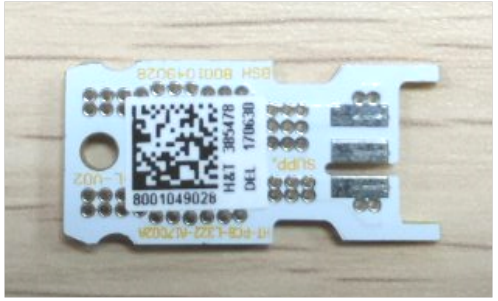

4.16.4 Montáž LED žárovek

- Montáž proveďte v opačném sledu.

Copyright BSH Hausgeräte GmbH

Tip til reparation - Køle-/ frysekombination

Om dette dokument 93
1.1 Vigtig information 93
1.1.1 Formål 93
1.2 Forklaring af symboler 93
1.2.1 Fareniveauer 93
1.2.2 Faresymboler 93
1.2.3 Advarslernes opbygning 94
1.2.4 Generelle symboler 94

Sikkerhed 95
2.1 Generelle sikkerhedsanvisninger 95
2.1.1 Alle husholdningsapparater 95

Værktøjer og hjælpemidler 96

Reparation 97
4.1 Udskiftning af dørpakning 97
4.1.1 Fjernelse af dørpakning 97
4.1.2 Montering af dørpakning 97
4.2 Udskiftning af dørhåndtag 100
4.2.1 Fjernelse af dørhåndtag 100
4.2.2 Montering af dørhåndtag 100
4.3 Udskiftning skuffehåndtag 101
4.3.1 Fjernelse af skuffehåndtag 101
4.3.2 Montering af skuffehåndtag 101
4.4 Udskiftning af venstre dørhængsler 102
4.4.1 Fjernelse af venstre dørhængsler 103
4.4.2 Montering af venstre dørhængsler 104
4.5 Udskiftning af højre dørhængsler 105
4.5.1 Fjernelse af højre dørhængsler 106
4.5.2 Montering af højre dørhængsler 107
4.6 Udskiftning af dørhylde 108
4.6.1 Fjernelse af dørhylde 108
4.6.2 Montering af dørhylde 108
4.7 Udskiftning af hylde 109
4.7.1 Fjernelse af hylde 109
4.7.2 Montering af hylde 109
4.8 Udskiftning af udstyrsskinne 110
4.8.1 Fjernelse af udstyrsskinne 110
4.8.2 Montering af udstyrsskinne 110
4.9 Udskiftning af udtræksbeholder 111
4.9.1 Fjernelse af udtræksbeholder 111
4.9.2 Montering af udtræksbeholder 111
4.10 Udskiftning af fast hylde 112
4.10.1 Fjernelse af fast hylde 112
4.10.2 Montering af fast hylde 112
4.11 Udskiftning af kold-og-frisk-beholder 113
4.11.1 Fjernelse af kold-og-frisk-beholder 113
4.11.2 Montering af kold-og-frisk-beholder 113
4.12 Udskiftning af frostvarebeholder (lille) 114
4.12.1 Fjernelse af frostvarebeholder (lille) 114
4.12.2 Montering af frostvarebeholder (lille) 114
4.13 Udskiftning af frostvarebeholder (flad) 115
4.13.1 Fjernelse af frostvarebeholder (flad) 115
4.13.2 Montering af frostvarebeholder (flad) 115
4.14 Udskiftning af frostvarebeholder (stor) 116
4.14.1 Fjernelse af frostvarebeholder (stor) 116
4.14.2 Montering af frostvarebeholder (stor) 116
4.15 Udskiftning af isterningebeholder 117
4.15.1 Fjernelse af isterningebeholder 117
4.15.2 Montering af isterningebeholder 117
4.16 Udskiftning af LED-lamper 118
4.16.1 Fjernelse af LED-lampe foroven i køleafdelingen 118
4.16.2 Fjernelse af sidelampe i køleafdelingen 119
4.16.3 Fjernelse af lampe i 0 °C-afdeling 120
4.16.4 Montering af LED-lamper 121

Copyright by BSH Hausgeräte GmbH

Om dette dokument

1.1 Vigtig information

1.1.1 Formål

Disse reparationsanvisninger hjælper kunden til selv at kunne reparere apparater i henhold til den gældende lovgivning om miljøvenligt design (fra 03/2021).

De indeholder information om, hvordan der udskiftes bestemte reservedele, herunder advarsler og risici.

Kontakt kundeservice i tilfælde af spørgsmål. Vi påtager os kun ansvar for skader, hvis reparationsanvisningerne er fuldt korrekt.

1.2 Forklaring af symboler

1.2.1 Fareniveauer

Advarselsniveauerne består af et symbol og et signalord. Signalordene indikerer farens alvor.

Advarselsniveau	Betydning
⚠ FARE	Manglende overholdelse af advarselsmeddelelsen vil medføre død eller alvorlige kvæstelser.
⚠ ADVARSEL	Manglende overholdelse af advarselsmeddelelsen kan medføre død eller alvorlige kvæstelser.
⚠ PAS PÅ!	Manglende overholdelse af advarselsmeddelelsen kan medføre mindre kvæstelser.
BEMÆRK!	Manglende overholdelse af advarselsmeddelelsen kan medføre materiel beskadigelse.

Tabel 1: Fareniveauer

1.2.2 Faresymboler

Faresymboler er symbolske visninger, der giver en indikation af faretypen.

Der anvendes følgende faresymboler i dette dokument:

Faresymbol	Betydning
	Generel advarselsmeddelelse
	Fare for elektrisk spænding
	Eksplosionsfare
	Fare for at skære sig

Copyright by BSH Hausgeräte GmbH

Faresymbol	Betydning
	Fare for klemning
	Fare pga. varme overflader
	Fare pga. kraftigt magnetfelt
	Fare pga. ikke-ioniserende stråling

Tabel 2: Faresymboler

1.2.3 Advarslernes opbygning

Advarsler i dette dokument har et standardiseret udseende og en standardiseret opbygning.

	FARE **Farens type og kilde!** Mulige følger, hvis faren/advarslen ignoreres. ▸ Foranstaltninger og forbud for at forhindre faren.

De følgende eksempler viser en advarsel, der advarer mod elektrisk stød pga. spændingsførende dele. Foranstaltningen til at undgå faren er nævnt.

	FARE **Fare for elektrisk stød pga. spændingsførende dele!** Død ved elektrisk stød ▸ Afbryd apparater fra strømforsyningen i mindst 60 sekunder, før reparationer påbegyndes.

1.2.4 Generelle symboler

Der anvendes følgende generelle symboler i dette dokument:

Generelt symbol	Betydning
	Angivelse af et særligt tip (tekst og/eller grafik)
	Angivelse af et simpelt tip (kun tekst)
	Angivelse af et link til en videotutorial
	Angivelse af nødvendige værktøjer
	Angivelse af krævede forudsætninger
	Angivelse af en betingelse (hvis..., så...)
	Angivelse af et resultat
Start	Angivelse af en tast eller knap
[00123456]	Angivelse af et materialenummer
Status	Angivelse af en vist tekst/et vist vindue (i apparatets display)

Tabel 3: Generelle symboler

Copyright by BSH Hausgeräte GmbH

Sikkerhed

2.1 Generelle sikkerhedsanvisninger

2.1.1 Alle husholdningsapparater

Fare for elektrisk stød pga. spændingsførende dele!

- Fejl i forbindelse med reparationer, der involverer elektriske komponenter, kan medføre elektrisk stød!
- Afbryd apparatet fra strømnettet i mindst 60 sekunder, før arbejdet påbegyndes.
- Få efter reparationen udført en sikkerhedstest i henhold til VDE 0701 eller lande-specifikke forskrifter.

Fare for tilskadekomst pga. skarpe kanter!

- Brug beskyttelseshandsker.

Fare for klemning i forbindelse med reparation, vedligeholdelse, fejlafhjælpning og service på grund af tunge og bevægelige komponenter

- Brug sikkerhedssko.
- Sørg for at sikre tunge komponenter mod at falde ned.
- Stik kropsdele ind i bevægelige komponenter.

Fare for apparatets sikkerhed/funktion!

- Brug kun originale reservedele.

Fare for beskadigelse af elektrostatisk følsomme komponenter (elektrostatiske afladninger)!

- Berør ikke modulerne, herunder forbindelser og ledningsbaner.

Copyright by BSH Hausgeräte GmbH

Værktøjer og hjælpemidler

Betegnelse	Detaljer	Billeder
Unbrakonøgle [00340820]	2,5 mm	
Kærvskruetrækker	Blad 2,4 mm x 0,4 mm x 60 mm i sættet [00341820]	

Copyright by BSH Hausgeräte GmbH

4.1 Udskiftning af dørpakning

Preindstilling:

Døren er åben.

4.1.1 Fjernelse af dørpakning

1. Frigør dørpakningen fra rillen i højre og venstre hjørne.

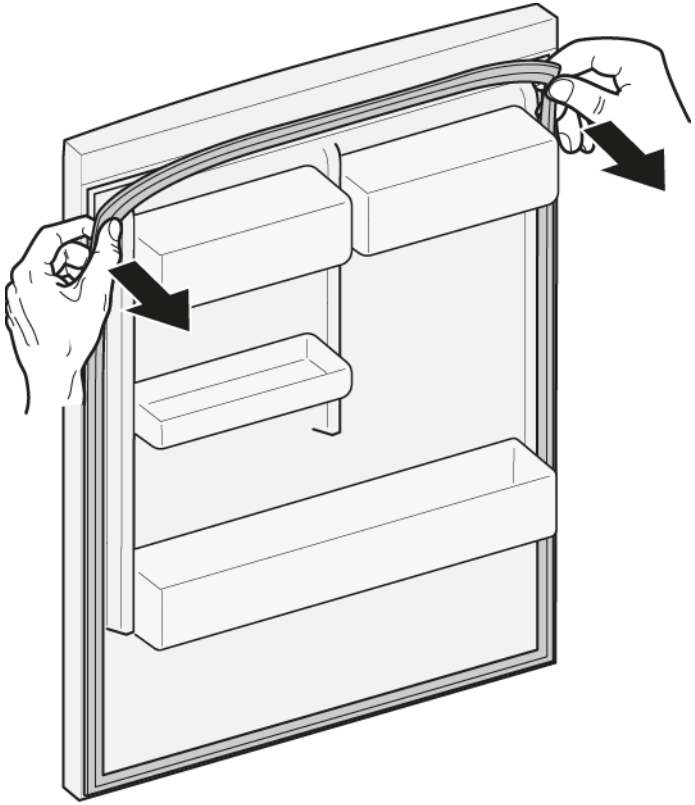

2. Træk dørpakningen ud af rillen.

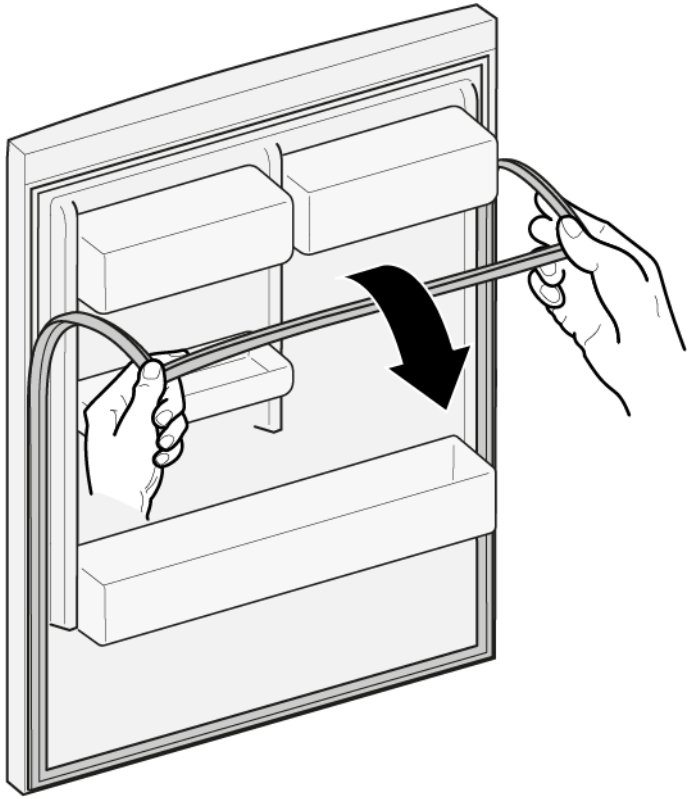

Dørpakningen er fjernet.

4.1.2 Montering af dørpakning

	Tykkelsen af den nye dørpakning kan afvige en smule fra tykkelsen af den gamle dørpakning. Dette vil ikke påvirke lukkemåden og den langsigtede funktion.
	Hvis apparatet har justerbare hængsler eller hængselbeslag, kan lukkemåden efterfølgende optimeres.
	Små sidehuller i dørpakningen er funktionelle (nødvendige til lufttilførelse). De er ikke produktionsfejl.

Copyright by BSH Hausgeräte GmbH

1. Kontrollér rillen til pakningen med hensyn til beskadigelse.

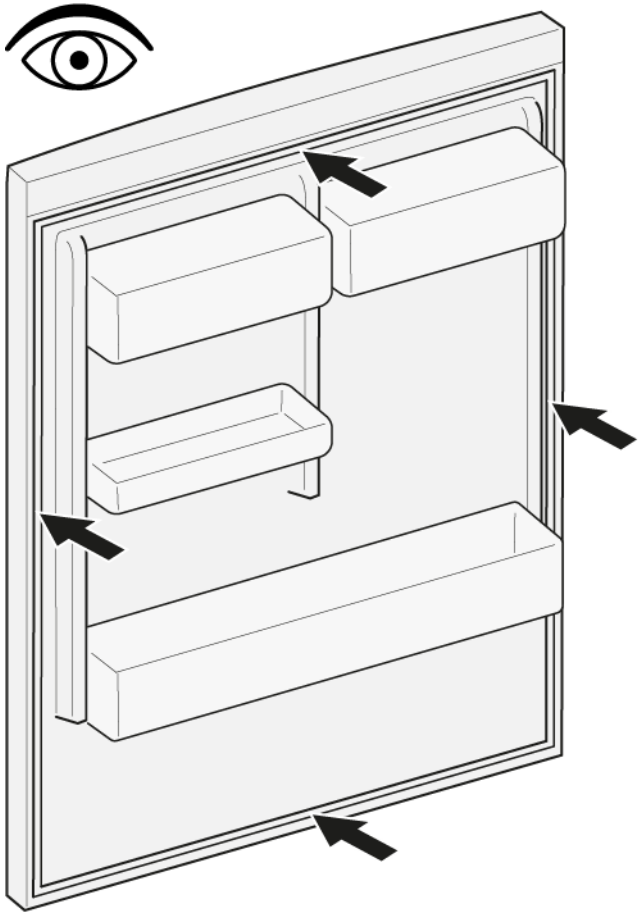

2. Hvis rillen til pakningen er beskadiget:
   - Kontakt kundeservice.

3. | | |
   |---|---|
   | | En smule deformation på dørpakningen er normalt og påvirker ikke dens funktion. Det anbefales til at glatte dørpakningen, før den sættes i apparatet. |

   Opvarm dørpakningen med en hårtørrer eller varmt vand, og genform den manuelt.

4. Tryk pakningens hjørner i rillen foroven og forneden.

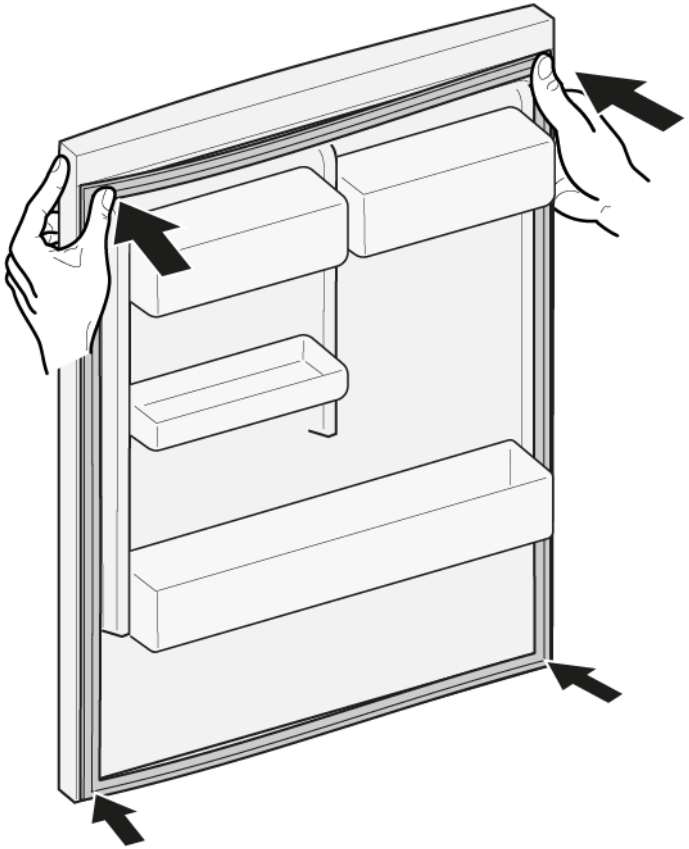

Copyright by BSH Hausgeräte GmbH

5. Tryk hele pakningen trinvist i rillen.

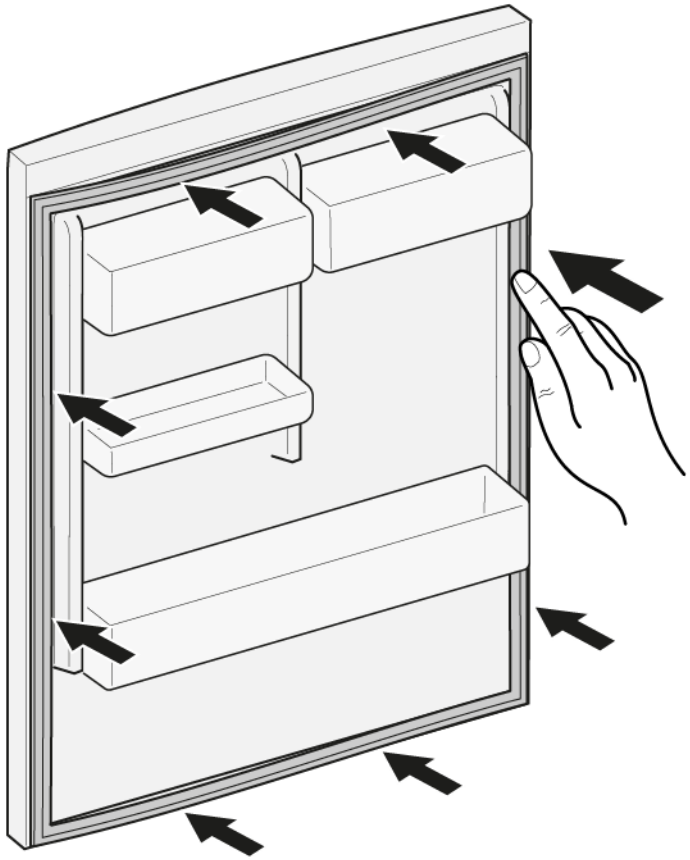

➡ Dørpakningen er monteret.

Copyright by BSH Hausgeräte GmbH

4.2 Udskiftning af dørhåndtag

Nødvendig værktøj:

Unbrakonøgle	2,5 mm	[00340820]

4.2.1 Fjernelse af dørhåndtag

▸ 1. Skru de to skruer ud (1).
2. Fjern dørhåndtaget (2).

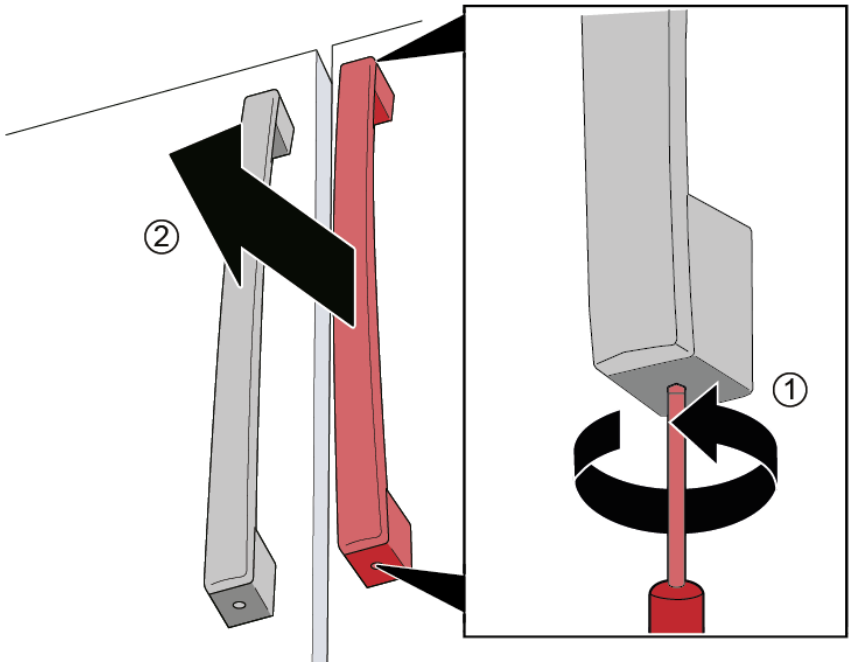

➡ Dørhåndtaget er fjernet.

ℹ	Det andet dørhåndtag kan fjernes på samme måde.

4.2.2 Montering af dørhåndtag

1. Sæt dørhåndtaget lodret på de formonterede bolte.
   Hullerne i håndtaget skal vende op og ned.
2. Spænd de formonterede skruer med uret i håndtaget ovenfra og nedefra.

Copyright by BSH Hausgeräte GmbH

4.3 Udskiftning skuffehåndtag

Nødvendig værktøj:

Unbrakonøgle	2,5 mm	[00340820]

4.3.1 Fjernelse af skuffehåndtag

1. Skru de to skruer ud (1).
2. Fjernet skuffehåndtag (2).

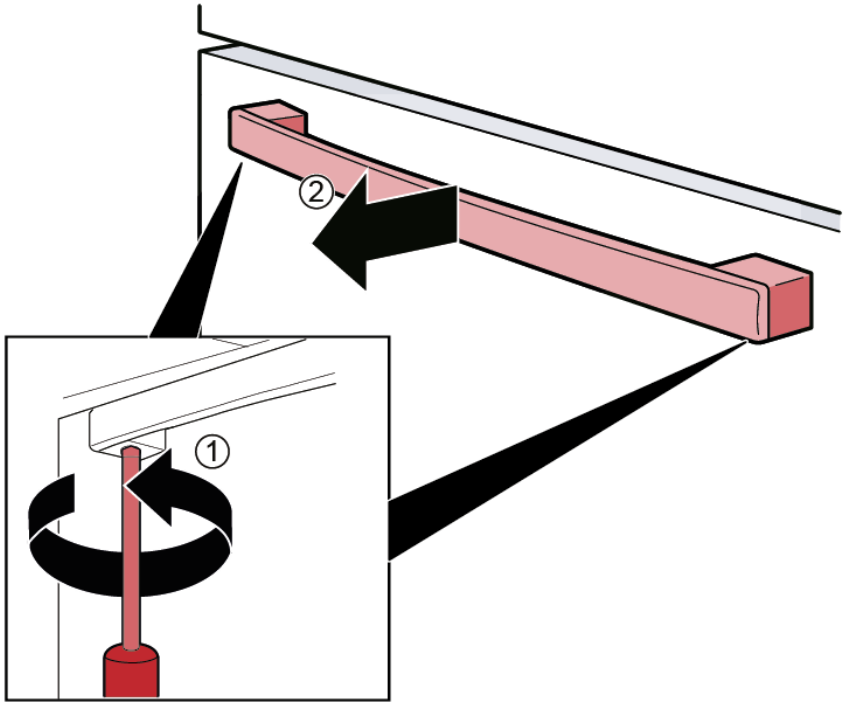

Skuffehåndtaget er fjernet.

4.3.2 Montering af skuffehåndtag

1. Sæt håndtaget vandret på de formonterede bolte.
   Hullerne i håndtaget skal vendes ned.
2. Spænd de formonterede skruer i håndtaget med uret nedefra.

Copyright by BSH Hausgeräte GmbH

4.4 Udskiftning af venstre dørhængsler

Nødvendig værktøj:

Torx-bit TX20	6,3 mm (1/4")	[00340865]

ADVARSEL

Tunge, store apparater!
Ryg- og muskelskader
- Arbejde til fjernelse af apparatets dør bør kun udføres af uddannede specialister.
- Der skal være to personer om at flytte apparatet.
- Brug kun egnet værktøj og udstyr.

PAS PÅ!

Skarpe kanter!
Snitlæsioner
- Brug beskyttelseshandsker.

ADVARSEL

Apparater på skrå kan glide!
Knoglebrud/klemskader
- Sørg for at sikre apparater mod at glide.

PAS PÅ!

Fare for nedfaldende dele pga. løsnede skruer!
Personskade pga. nedfaldende dele.
- Sørg for at sikre komponenten mod at falde ned.

BEMÆRK!

Fare for nedfaldende dele pga. løsnede skruer!
Beskadigelse af andre apparatdele eller kundens hjem, f.eks. gulvet.
- Sørg for at sikre komponenten mod at falde ned.

FARE

Fare for elektrisk stød pga. spændingsførende dele!
Livsfare pga. elektrisk stød i tilfælde af ukorrekt reparation
- Elektriske dele skal repareres af kvalificerede elektrikere.
- Få efter reparationen udført en sikkerhedstest i henhold til VDE 0701 eller landespecifikke forskrifter.

FARE

Fare for elektrisk stød pga. spændingsførende dele!
Død ved elektrisk stød
- Afbryd apparater fra strømforsyningen i mindst 60 sekunder, før reparationer påbegyndes.

Preindstilling:

- Apparatet er afbrudt fra strømforsyningen.
- Indvendigt tilbehør i apparatet er fjernet.

Copyright by BSH Hausgeräte GmbH

4.4.1 Fjernelse af venstre dørhængsler

1. 1. Skru skruen ud.
   2. Fjern det øverste hængsels afdækning.

2. Afbryd dørens elektriske tilslutning.

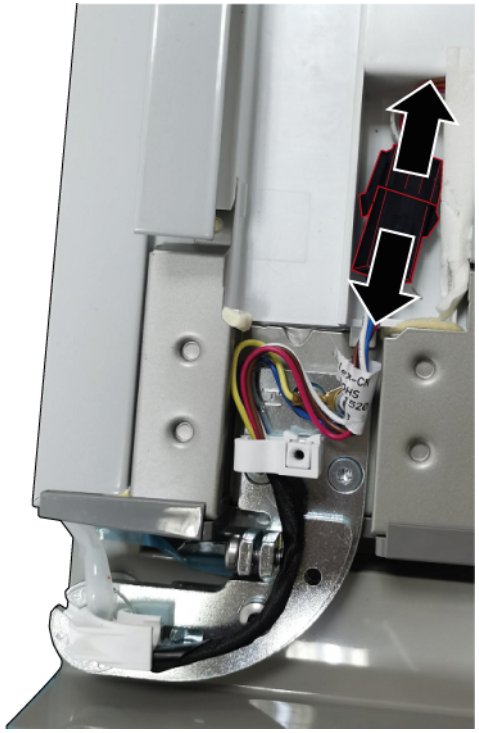

Copyright by BSH Hausgeräte GmbH

3. 1. Skru jordforbindelsesskruen ud (1).
   2. Skru de tre skruer ud (2).
   3. Fjern det øverste hængsel.

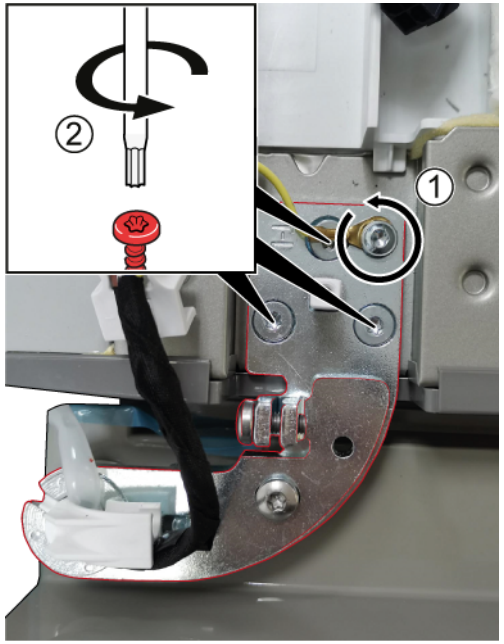

➡ Det øverste hængsel er fjernet.

4. Fjern den venstre dør ved at bevæge den op.
5. 1. Skru de tre skruer ud.
   2. Fjern det nederste hængsel.

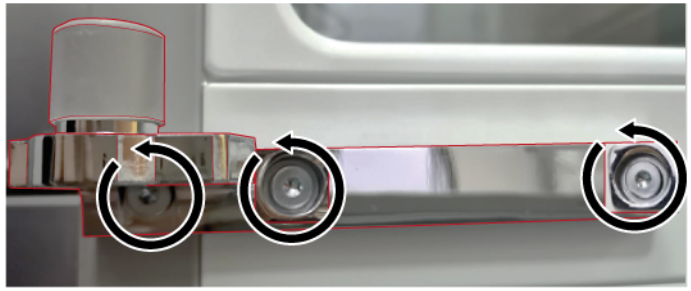

➡ Det nederste hængsel er fjernet.

4.4.2 Montering af venstre dørhængsler

1. Montér i omvendt rækkefølge.
2. Ret køleafdelingens døre til.
   Se **betjeningsvejledningen** (AGA) for detaljer.

Copyright by BSH Hausgeräte GmbH

4.5 Udskiftning af højre dørhængsler

Nødvendig værktøj:

Torx-bit TX20	6,3 mm (1/4")	[00340865]

ADVARSEL

Tunge, store apparater!
Ryg- og muskelskader
- Arbejde til fjernelse af apparatets dør bør kun udføres af uddannede specialister.
- Der skal være to personer om at flytte apparatet.
- Brug kun egnet værktøj og udstyr.

PAS PÅ!

Skarpe kanter!
Snitlæsioner
- Brug beskyttelseshandsker.

ADVARSEL

Apparater på skrå kan glide!
Knoglebrud/klemskader
- Sørg for at sikre apparater mod at glide.

PAS PÅ!

Fare for nedfaldende dele pga. løsnede skruer!
Personskade pga. nedfaldende dele.
- Sørg for at sikre komponenten mod at falde ned.

BEMÆRK!

Fare for nedfaldende dele pga. løsnede skruer!
Beskadigelse af andre apparatdele eller kundens hjem, f.eks. gulvet.
- Sørg for at sikre komponenten mod at falde ned.

FARE

Fare for elektrisk stød pga. spændingsførende dele!
Livsfare pga. elektrisk stød i tilfælde af ukorrekt reparation
- Elektriske dele skal repareres af kvalificerede elektrikere.
- Få efter reparationen udført en sikkerhedstest i henhold til VDE 0701 eller landespecifikke forskrifter.

FARE

Fare for elektrisk stød pga. spændingsførende dele!
Død ved elektrisk stød
- Afbryd apparater fra strømforsyningen i mindst 60 sekunder, før reparationer påbegyndes.

Preindstilling:

- Apparatet er afbrudt fra strømforsyningen.
- Indvendigt tilbehør i apparatet er fjernet.

Copyright by BSH Hausgeräte GmbH

4.5.1 Fjernelse af højre dørhængsler

1. 1. Skru skruen ud.
   2. Fjern det øverste hængsels afdækning.

2. Afbryd dørens elektriske tilslutning.

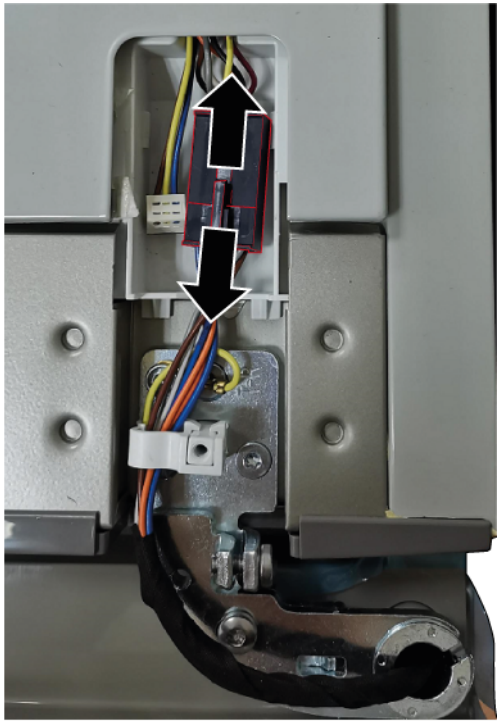

Copyright by BSH Hausgeräte GmbH

3. 1. Skru jordforbindelsesskruen ud (1).
   2. Skru de tre skruer ud (2).
   3. Fjern det øverste hængsel.

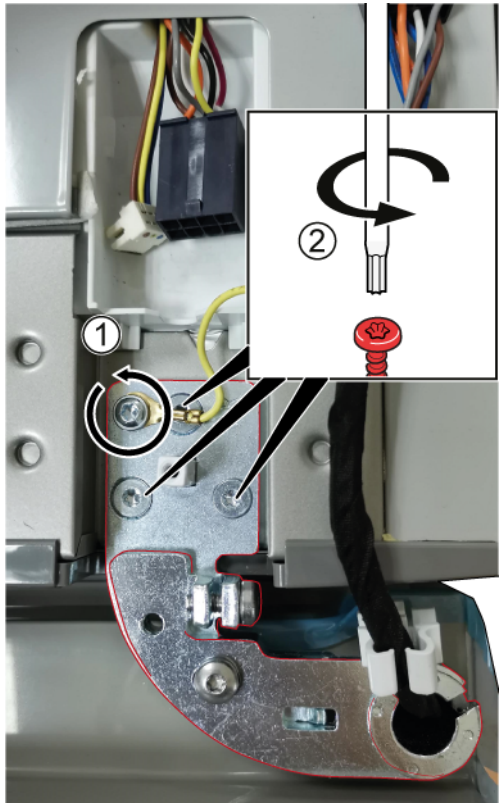

➡ Det øverste hængsel er fjernet.

4. Fjern den højre dør ved at bevæge den op.

5. 1. Skru de tre skruer ud.
   2. Fjern det nederste hængsel.

➡ Det nederste hængsel er fjernet.

4.5.2 Montering af højre dørhængsler

1. Montér i omvendt rækkefølge.
2. Ret køleafdelingens døre til.
   Se **betjeningsvejledningen** (AGA) for detaljer.

Copyright by BSH Hausgeräte GmbH

4.6 Udskiftning af dørhylde

Preindstilling:

Døren er åben.

4.6.1 Fjernelse af dørhylde

- Løft dørhylden op.

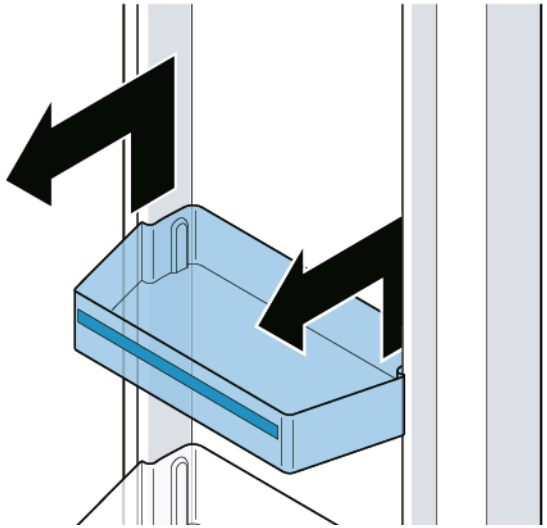

Dørhylden er fjernet.

4.6.2 Montering af dørhylde

- Montér i omvendt rækkefølge.

Copyright by BSH Hausgeräte GmbH

4.7 Udskiftning af hylde

Preindstilling:

Døren er åben.

4.7.1 Fjernelse af hylde

1. Løft hylden op (1).
2. Fjern hylden (2).

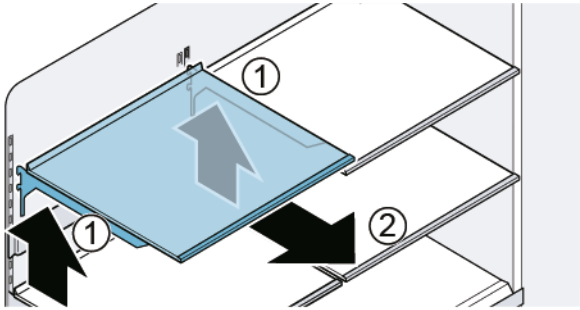

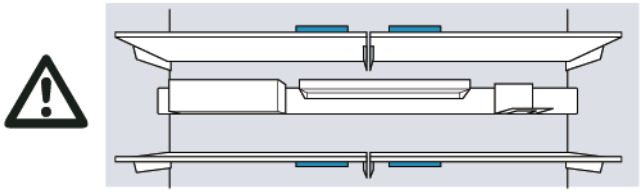

Hylden er fjernet.

4.7.2 Montering af hylde

	Tildæk ikke ventilationsåbningerne.
	Sæt forsigtigt hylden i for at undgå at ridse apparatet.
	Sørg for, at krogene er sat helt i, og hylden er vandret.

- Montér i omvendt rækkefølge.

Copyright by BSH Hausgeräte GmbH

4.8 Udskiftning af udstyrsskinne

Preindstilling:

Døren er åben.

4.8.1 Fjernelse af udstyrsskinne

- Løft udstyrsskinnen op.

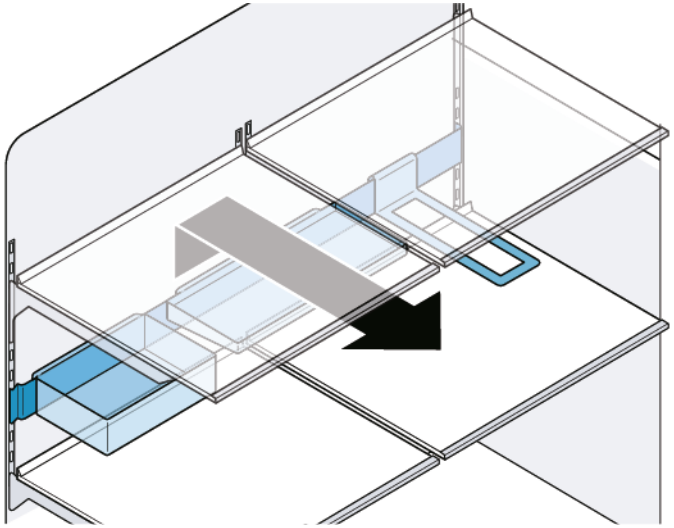

Udstyrsskinnen er fjernet.

4.8.2 Montering af udstyrsskinne

	Kontrollér, at krogene er sat helt i, og udstyrsskinnen er vandret.
	Sæt forsigtigt udstyrsskinnen i for at undgå at ridse apparatet.
	Kontrollér, at krogene er sat helt i, og udstyrsskinnen er vandret.

- Montér i omvendt rækkefølge.

Copyright by BSH Hausgeräte GmbH

4.9 Udskiftning af udtræksbeholder

Preindstilling:

Døren er åben.

4.9.1 Fjernelse af udtræksbeholder

1. Træk beholderen hele vejen ud (1).
2. Løft udtræksbeholderen fortil, og fjern den (2).

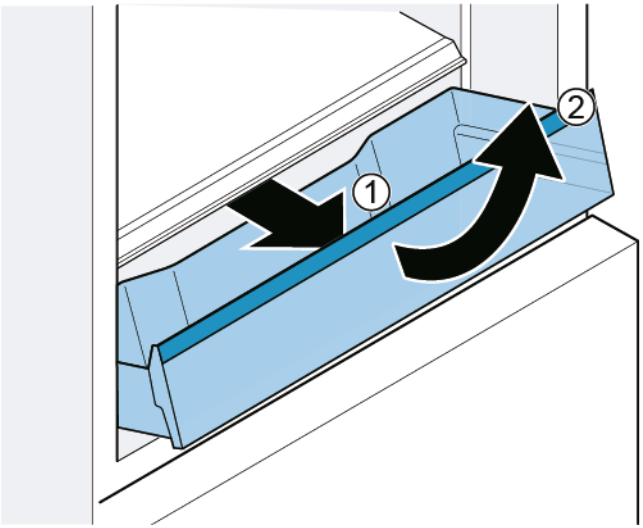

Udtræksbeholderen er fjernet.

4.9.2 Montering af udtræksbeholder

1. Træk teleskopskinnerne hele vejen ud.
2. Sæt beholderen på teleskopskinnerne, og skub den ind i apparatet, indtil den går i indgreb.

Copyright by BSH Hausgeräte GmbH

4.10 Udskiftning af fast hylde

Preindstilling:

Døren er åben.

4.10.1 Fjernelse af fast hylde

1. Åbn beholderen.
2. 1. Løft den faste hylde fortil (1).
   2. Fjern den faste hylde (2).

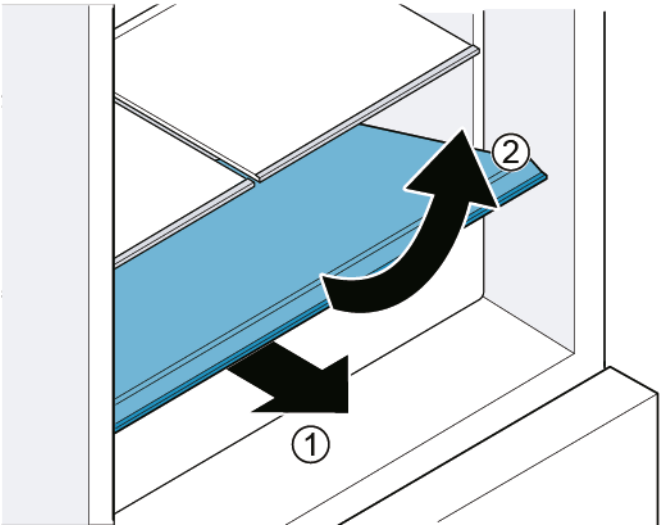

Den faste hylde er fjernet.

4.10.2 Montering af fast hylde

- Montér i omvendt rækkefølge.

Copyright by BSH Hausgeräte GmbH

4.11 Udskiftning af kold-og-frisk-beholder

Preindstilling:

Døren er åben.

4.11.1 Fjernelse af kold-og-frisk-beholder

1. Træk skuffen hele vejen ud (1).
2. Løft beholderen fortil (2).

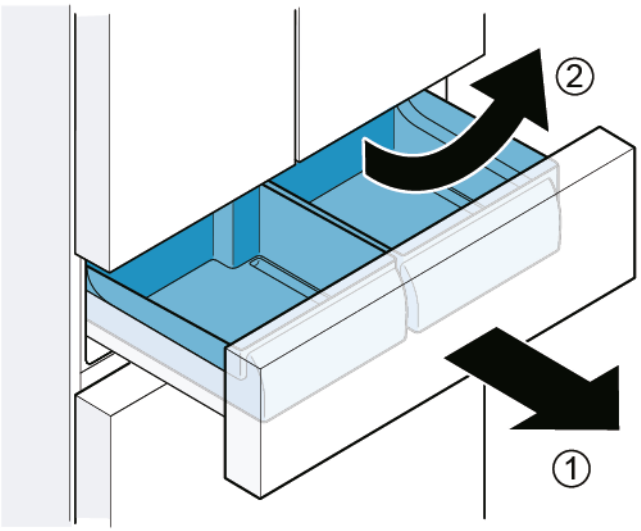

Kold-og-frisk-beholderen er fjernet.

4.11.2 Montering af kold-og-frisk-beholder

	I forbindelse med isætningen skal beholderens skinneføring og skuffen passe sammen.

- Montér i omvendt rækkefølge.

Copyright by BSH Hausgeräte GmbH

4.12 Udskiftning af frostvarebeholder (lille)

Preindstilling:

Døren er åben.

4.12.1 Fjernelse af frostvarebeholder (lille)

1. Træk skuffen i fryseafdelingen hele vejen ud.
2. 1. Træk beholderen hele vejen ud (1).
   2. Løft beholderen fortil (2).

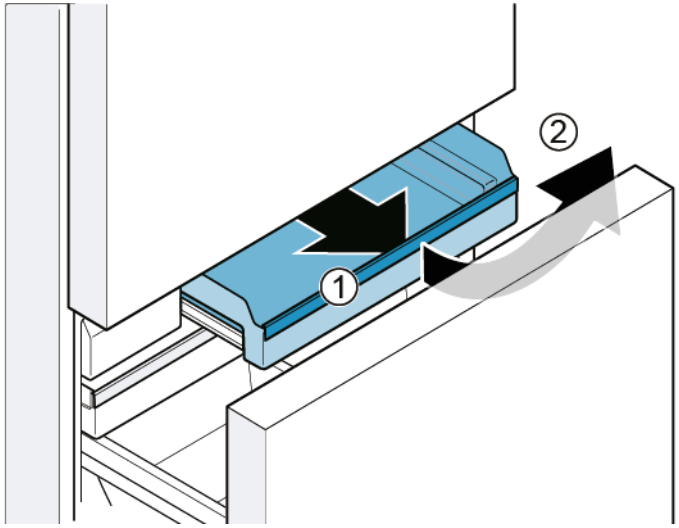

Frostvarebeholderen (lille) er fjernet.

4.12.2 Montering af frostvarebeholder (lille)

1. Træk teleskopskinnerne hele vejen ud.
2. Sæt beholderen på teleskopskinnerne, og skub den ind i apparatet, indtil den går i indgreb.

Copyright by BSH Hausgeräte GmbH

4.13 Udskiftning af frostvarebeholder (flad)

Preindstilling:

Døren er åben.

4.13.1 Fjernelse af frostvarebeholder (flad)

1. Træk skuffen i fryseafdelingen hele vejen ud (1).
2. Træk frostvarebeholderen (flad) ud (2).
3. Løft frostvarebeholderen (flad) op (3).

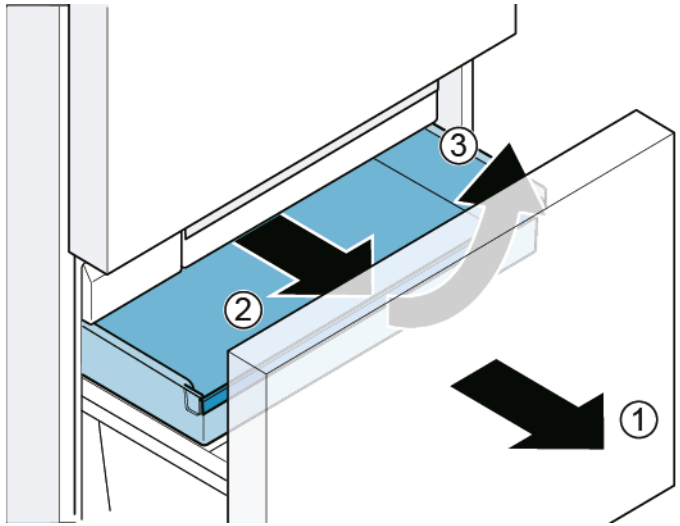

Frostvarebeholderen (flad) er fjernet.

4.13.2 Montering af frostvarebeholder (flad)

Montér i omvendt rækkefølge.

Copyright by BSH Hausgeräte GmbH

4.14 Udskiftning af frostvarebeholder (stor)

Preindstilling:

Døren er åben.

4.14.1 Fjernelse af frostvarebeholder (stor)

BEMÆRK!

BESKADIGELSE AF UDSTYRET!

- Fjern aldrig skillevæggen fra frostvarebeholderen.

1. Træk skuffen i fryseafdelingen hele vejen ud, og fjern frostvarebeholderen (flad) (1).
2. Løft frostvarebeholderen (stor) op (2).

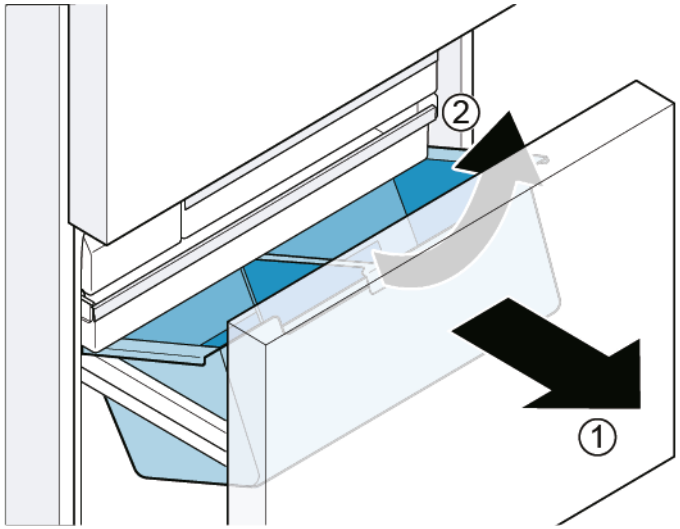

Frostvarebeholderen (stor) er fjernet.

4.14.2 Montering af frostvarebeholder (stor)

1. Træk teleskopskinnerne hele vejen ud.
2. Sæt beholderen på teleskopskinnerne, og skub den ind i apparatet, indtil den går i indgreb.

Copyright by BSH Hausgeräte GmbH

4.15 Udskiftning af isterningebeholder

Preindstilling:

Døren er åben.

4.15.1 Fjernelse af isterningebeholder

1. Træk skuffen i fryseafdelingen hele vejen ud.
2. 1. Træk frostvarebeholderen (flad) så langt ud som muligt (1).
   2. Fjern isterningebeholderen (2).

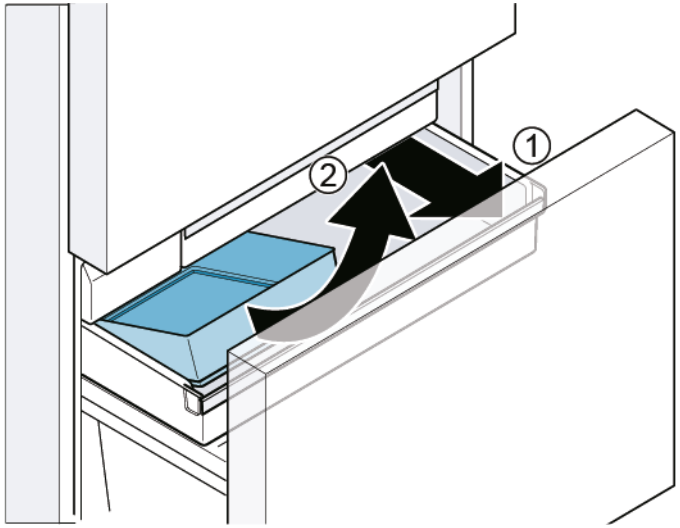

Isterningebeholderen er fjernet.

4.15.2 Montering af isterningebeholder

- Montér i omvendt rækkefølge.

Copyright by BSH Hausgeräte GmbH

4.16 Udskiftning af LED-lamper

Nødvendig værktøj:

Kærvskruetrækker	Blad 2,4 mm x 0,4 mm x 60 mm i sættet [00341820]

	Dit apparat er udstyret med en vedligeholdelsesfri LED-lampe. Denne lampe må kun repareres af kundeservice eller autoriserede teknikere!

	FARE **Fare for elektrisk stød pga. spændingsførende dele!** Livsfare pga. elektrisk stød i tilfælde af ukorrekt reparation ▸ Elektriske dele skal repareres af kvalificerede elektrikere. ▸ Få efter reparationen udført en sikkerhedstest i henhold til VDE 0701 eller landespecifikke forskrifter.

	FARE **Fare for elektrisk stød pga. spændingsførende dele!** Død ved elektrisk stød ▸ Afbryd apparater fra strømforsyningen i mindst 60 sekunder, før reparationer påbegyndes.

	PAS PÅ! **Skarpe kanter!** Snitlæsioner ▸ Brug beskyttelseshandsker.

Preindstilling:

- Apparatet er afbrudt fra strømforsyningen.
- Døren er åben.
- Indvendigt tilbehør foroven er fjernet.

4.16.1 Fjernelse af LED-lampe foroven i køleafdelingen

1. Skab en sprække ved at arbejde med fingeren rundt langs LED-lampens kant.

2. Sæt en kærvskruetrækker i sprækken, og fjern LED-lampen foroven i den viste retning.

Copyright by BSH Hausgeräte GmbH

3. Afbryd LED-lampens tilslutning.

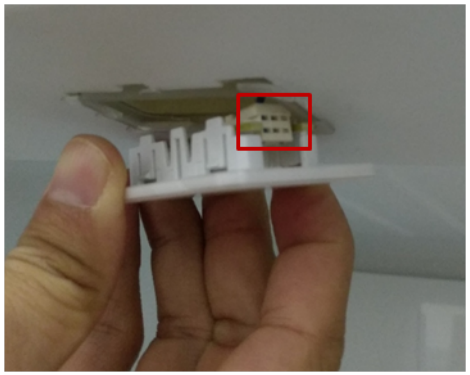

➡ LED-lampen foroven i køleafdelingen er fjernet.

4.16.2 Fjernelse af sidelampe i køleafdelingen

1. Brug en kærvskruetrækker til at fjerne sidelampens øverste holdeanordning.

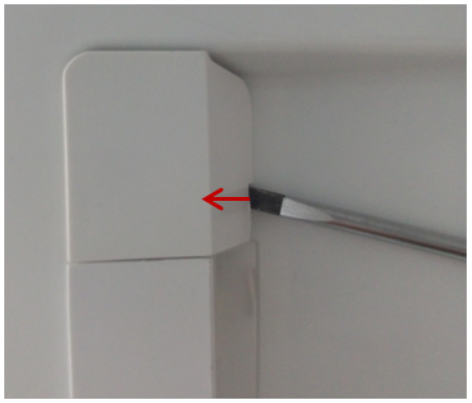

2. Brug en kærvskruetrækker til at skabe en sprække på den ene side af lampens afdækning, og brug den anden hånd til at fjerne afdækningen.

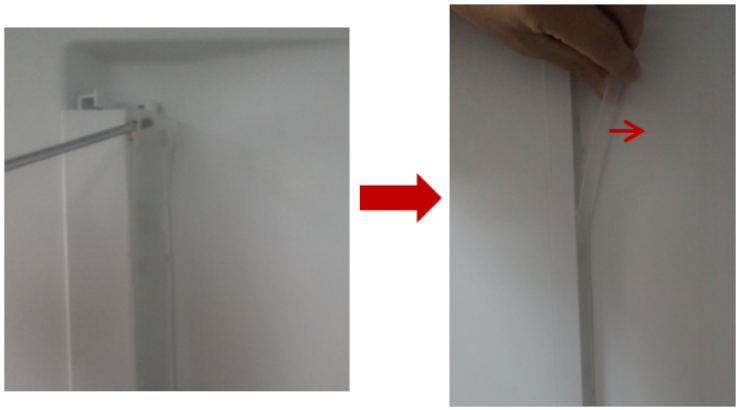

Copyright by BSH Hausgeräte GmbH

3. Fjern LED-båndet på samme måde.

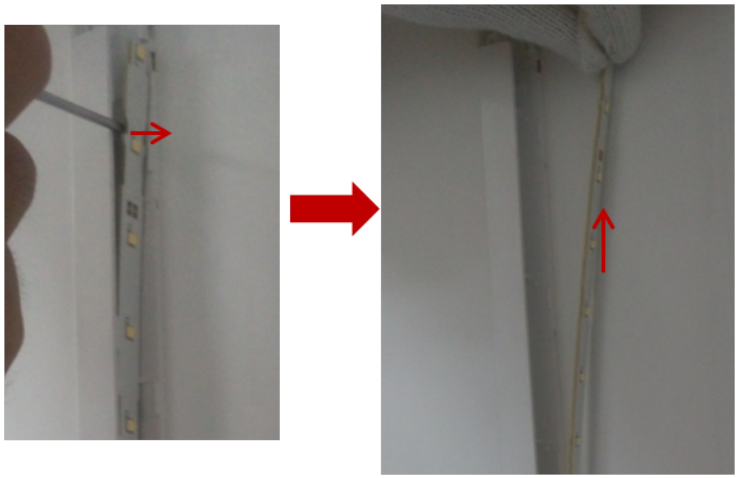

4. Fjern LED-båndet fra stikket.

➡ Sidelampen i køleafdelingen er fjernet.

4.16.3 Fjernelse af lampe i 0 °C-afdeling

1. Fjern lampens afdækning ved at sætte en kærvskruetrækker i sprækken mellem lampens afdækning og døren for at lirke dem fra hinanden.

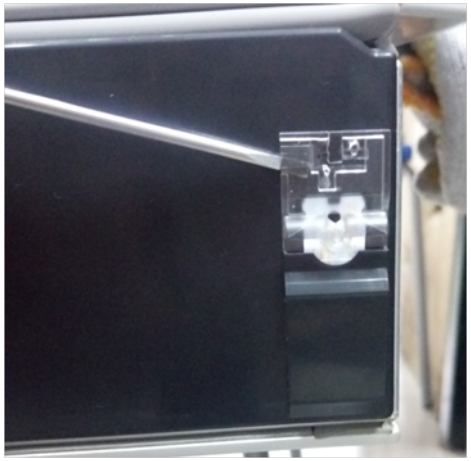

2. Afbryd lampens tilslutning.

Copyright by BSH Hausgeräte GmbH

3. 1. Frigør krogen (1).
   2. Fjern lampen (2).

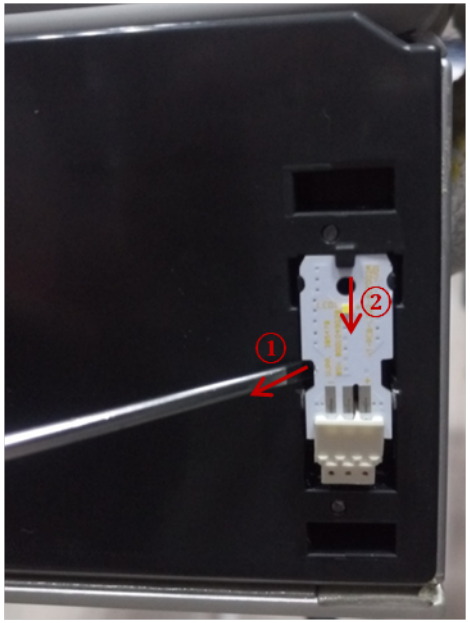

➡ Lampen i 0 °C-afdelingen er fjernet.

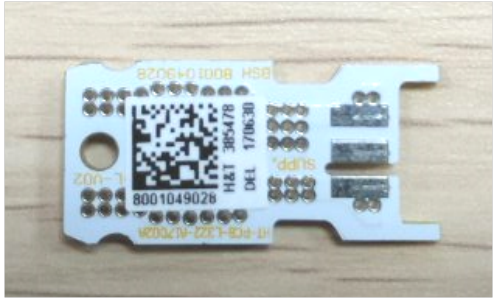

4.16.4 Montering af LED-lamper

- Montér i omvendt rækkefølge.

Copyright by BSH Hausgeräte GmbH

Reparatie informatie - Koelvriescombinatie

Over dit document 123
1.1 Belangrijke informatie 123
1.1.1 Doel 123
1.2 Verklaring van symbolen 123
1.2.1 Gevarenniveaus 123
1.2.2 Gevarensymbolen 123
1.2.3 Structuur van de waarschuwingen 124
1.2.4 Algemene symbolen 124

Veiligheid 125
2.1 Algemene veiligheidsinstructies 125
2.1.1 Alle huishoudelijke apparaten 125

Gereedschappen en hulpmiddelen 126

Reparatie 127
4.1 Deurafdichting vervangen 127
4.1.1 Deurafdichting verwijderen 127
4.1.2 Deurafdichting monteren 127
4.2 Deurgreep vervangen 130
4.2.1 Deurgreep verwijderen 130
4.2.2 Deurgreep monteren 130
4.3 Handgreep van de lade vervangen 131
4.3.1 Handgreep van de lade verwijderen 131
4.3.2 Handgreep van de lade monteren 131
4.4 Linker deurscharnieren vervangen 132
4.4.1 Linker deurscharnieren verwijderen 133
4.4.2 Linker deurscharnieren monteren 134
4.5 Rechter deurscharnieren vervangen 135
4.5.1 Rechter deurscharnieren verwijderen 136
4.5.2 Rechter deurscharnieren monteren 137
4.6 Deurrek vervangen 138
4.6.1 Deurrek verwijderen 138
4.6.2 Deurrek monteren 138
4.7 Legplateau vervangen 139
4.7.1 Legplateau verwijderen 139
4.7.2 Legplateau plaatsen 139
4.8 Uitrustingsbalk vervangen 140
4.8.1 Uitrustingsbalk verwijderen 140
4.8.2 Uitrustingsbalk plaatsen 140
4.9 Uittreklade vervangen 141
4.9.1 Uittreklade verwijderen 141
4.9.2 Lade plaatsen 141
4.10 Vast legplateau vervangen 142
4.10.1 Vast legplateau verwijderen 142
4.10.2 Vaste legplateau plaatsen 142
4.11 Inzetdeel verskoellade vervangen 143
4.11.1 Inzetdeel verskoellade verwijderen 143
4.11.2 Inzetdeel verskoellade plaatsen 143
4.12 Inzetdeel vrieslade (klein) vervangen 144
4.12.1 Inzetdeel vrieslade (klein) verwijderen 144
4.12.2 Inzetdeel vrieslade (klein) plaatsen 144
4.13 Inzetdeel vrieslade (vlak) vervangen 145
4.13.1 Inzetdeel vrieslade (vlak) verwijderen 145
4.13.2 Inzetdeel vrieslade (vlak) plaatsen 145
4.14 Inzetdeel vrieslade (groot) vervangen 146
4.14.1 Inzetdeel vrieslade (groot) verwijderen 146
4.14.2 Inzetdeel vrieslade (groot) plaatsen 146
4.15 IJsblokjeshouder vervangen 147
4.15.1 IJsblokjeshouder verwijderen 147
4.15.2 De ijsblokjeshouder plaatsen 147
4.16 LED-lampen vervangen 148
4.16.1 Bovenste LED-lamp van koelvak verwijderen 148
4.16.2 LED-zijlamp van koelvak verwijderen 149
4.16.3 Lamp van het 0 °C vak verwijderen 150
4.16.4 LED-lampen monteren 151

Auteursrecht BSH Hausgeräte GmbH

Over dit document

1.1 Belangrijke informatie

1.1.1 Doel

Met deze reparatieaanwijzingen wordt de klant geholpen zelf apparaten te repareren conform de toepasselijke verordening inzake ecologisch ontwerp (met ingang van 03/2021).

Ze bevatten informatie over hoe gedefinieerde reserveonderdelen kunnen worden vervangen met inbegrip van waarschuwingen en gevaren.

Neem bij vragen contact op met onze klantenservice. We stellen ons alleen aansprakelijk voor schade als de reparatieaanwijzingen correct zijn opgevolgd.

1.2 Verklaring van symbolen

1.2.1 Gevarenniveaus

De waarschuwingsniveaus worden aangegeven met een symbool en een signaalwoord. Het signaalwoord geeft de ernst van het gevaar aan.

Waarschuwingsniveau	Betekenis
⚠ GEVAAR	Als de waarschuwing niet in acht wordt genomen, leidt dat tot ernstig of dodelijk letsel.
⚠ WAARSCHUWING	Als de waarschuwing niet in acht wordt genomen, kan dat tot ernstig of dodelijk letsel leiden.
⚠ VOORZICHTIG	Als de waarschuwing niet in acht wordt genomen, kan dat tot licht letsel leiden.
LET OP!	Als de waarschuwing niet in acht wordt genomen, kan dat tot materiële schade leiden.

Tabel 1: Gevarenniveaus

1.2.2 Gevarensymbolen

Gevarensymbolen zijn symbolische afbeeldingen die een indicatie geven van het soort gevaar.

De volgende gevarensymbolen worden in dit document gebruikt:

Gevarensymbool	Betekenis
	Algemene waarschuwing
	Gevaar voor elektrische spanning
	Ontploffingsgevaar
	Snijgevaar

Auteursrecht BSH Hausgeräte GmbH

Gevarensymbool	Betekenis
	Beknellingsgevaar
	Gevaar voor hete oppervlakken
	Gevaar voor sterke magnetische velden
	Gevaar voor niet-ioniserende straling

Tabel 2: Gevarensymbolen

1.2.3 Structuur van de waarschuwingen

Waarschuwingen in dit document hebben een gestandaardiseerd uiterlijk en een gestandaardiseerde structuur.

	GEVAAR **Soort gevaar en bron van het gevaar!** Mogelijke gevolgen van het negeren van het gevaar / de waarschuwing. ▸ Maatregelen en verboden om het gevaar te voorkomen.

In het volgende voorbeeld is een waarschuwing te zien waarmee voor een elektrische schok aan stroomvoerende onderdelen wordt gewaarschuwd. De maatregel om het gevaar te vermijden wordt vermeld.

	GEVAAR **Gevaar voor een elektrische schok aan stroomvoerende onderdelen!** Dood door elektrocutie ▸ Haal apparaten minstens 60 seconden voor u met reparaties begint van de stroomvoorziening af.

1.2.4 Algemene symbolen

De volgende algemene symbolen worden in dit document gebruikt:

Alg. symbool	Betekenis
	Identificatie van een speciale tip (tekst en/ of afbeelding)
	Identificatie van een eenvoudige tip (tekst)
	Identificatie van een link naar een video-instructie
	Identificatie van vereiste gereedschappen
	Identificatie van vereiste voorwaarden
if	Identificatie van een voorwaarde (als ..., dan ...)
	Identificatie van een resultaat
Start	Identificatie van een toets of knop
[00123456]	Identificatie van een materiaalnummer
Status	Identificatie van weergegeven tekst / venster (in het display van het apparaat)

Tabel 3: Algemene symbolen

Auteursrecht BSH Hausgeräte GmbH

Veiligheid

2.1 Algemene veiligheidsinstructies

2.1.1 Alle huishoudelijke apparaten

Gevaar voor een elektrische schok aan stroomvoerende onderdelen!

- Fouten bij reparaties aan elektrische componenten kunnen tot een elektrische schok leiden!
- Koppel het apparaat minstens 60 seconden los van het stroomnet voordat u met de werkzaamheden begint.
- Laat na de reparatie een veiligheidstest conform VDE 0701 of de landspecifieke regelgeving uitvoeren.

Gevaar voor letsel aan scherpe randen!

- Draag veiligheidshandschoenen.

Beknellingsgevaar tijdens reparatie, onderhoud, probleemoplossing en service vanwege zware en bewegende componenten

- Draag veiligheidsschoenen.
- Beveilig zware componenten tegen vallen.
- Steek geen lichaamsdelen in bewegende componenten.

Gevaar voor de veiligheid / werking van het apparaat!

- Gebruik uitsluitend originele reserveonderdelen.

Gevaar voor schade aan elektrostatisch gevoelige componenten (ESD's)!

- Raak de modules met inbegrip van de aansluitingen en geleiderbanen niet aan.

Auteursrecht BSH Hausgeräte GmbH

Gereedschappen en hulpmiddelen

Benaming	Details	Afbeeldingen
Inbussleutel [00340820]	2,5 mm	
Sleufschroeven-draaier	Kop 2,4 mm x 0,4 mm x 60 mm, in de set [00341820]	

Auteursrecht BSH Hausgeräte GmbH

4.1 Deurafdichting vervangen

Voorwaarde:

- Deur is open.

4.1.1 Deurafdichting verwijderen

1. Haal deurafdichting los uit de sleuf in de rechter- en linkerhoek.

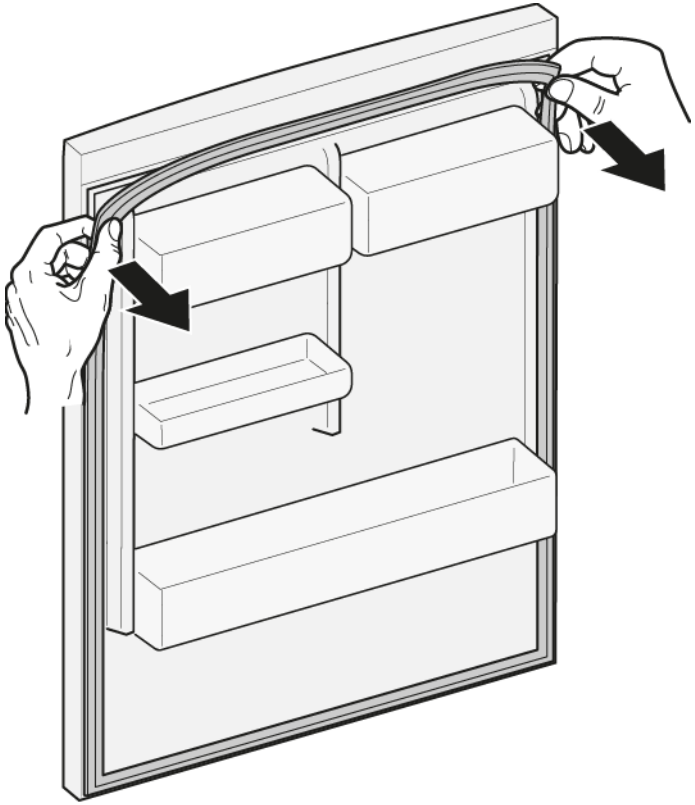

2. Trek deurafdichting uit gleuf.

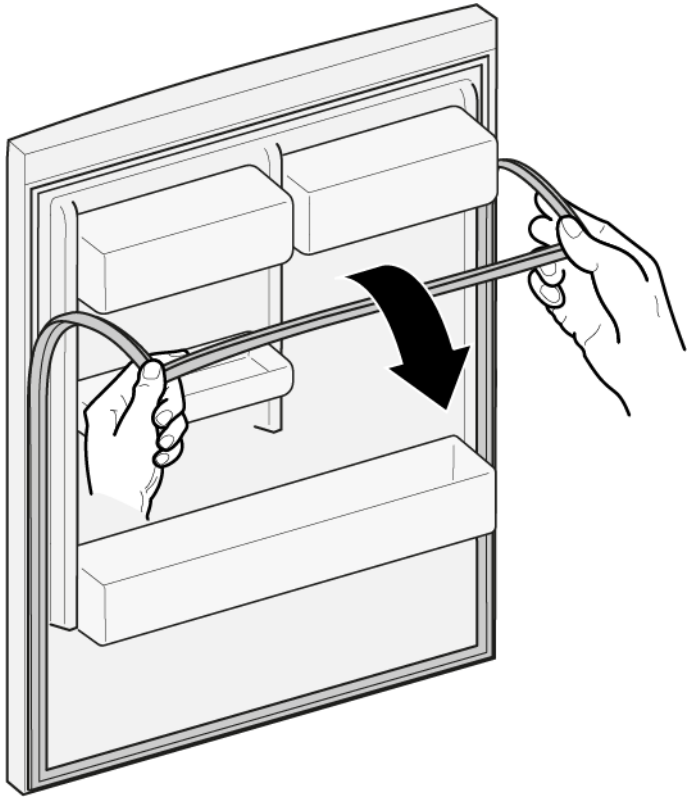

➡ Deurafdichting wordt verwijderd.

4.1.2 Deurafdichting monteren

	De dikte van de nieuwe deurafdichting kan licht afwijken van de dikte van de oude deurafdichting. Dit doet geen afbreuk aan de sluiteigenschappen en de werking op de lange termijn.
	Als uw apparaat verstelbare scharnieren of scharnierbevestigingen heeft, kunt u de sluiteigenschappen later optimaliseren.
	De zijgaatjes in de deurafdichting zijn functioneel (vereist voor ventilatie). Dit zijn geen productiefouten.

Auteursrecht BSH Hausgeräte GmbH

1. Controleer de sleuf voor de afdichting op schade.

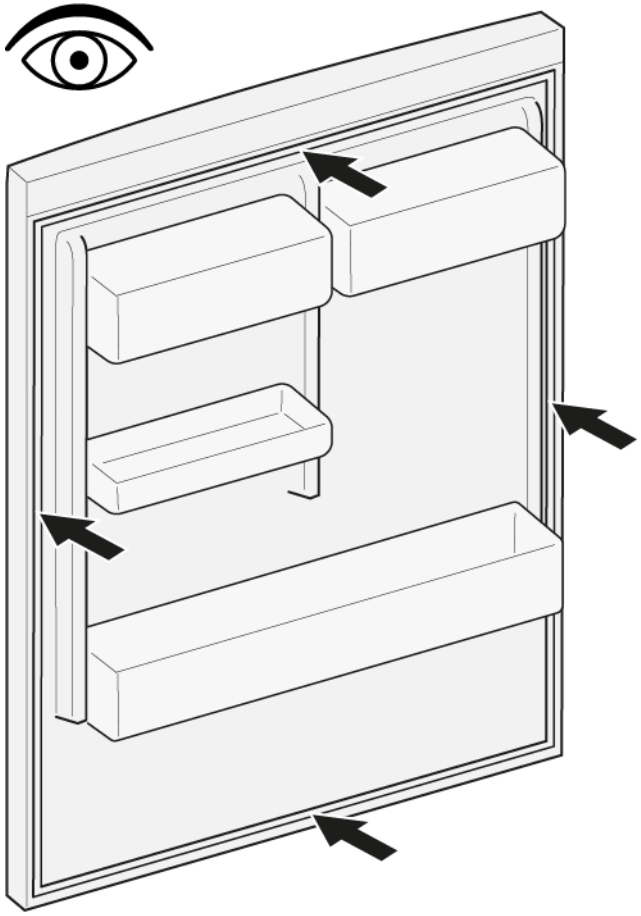

2. Als de sleuf voor de afdichting is beschadigd:
   - Neem contact op met de klantenservice.

3. | | |
   |---|---|
   | | Een lichte vervorming van de deurafdichting is normaal en doet geen afbreuk aan de werking. Geadviseerd wordt de deurafdichting recht te trekken voordat u deze in het apparaat steekt. |

   Verwarm de deurafdichting met een haardroger of met warm water en breng het handmatig terug in zijn vorm.

4. Duw de hoeken van de afdichting bovenaan en onderaan in de sleuf.

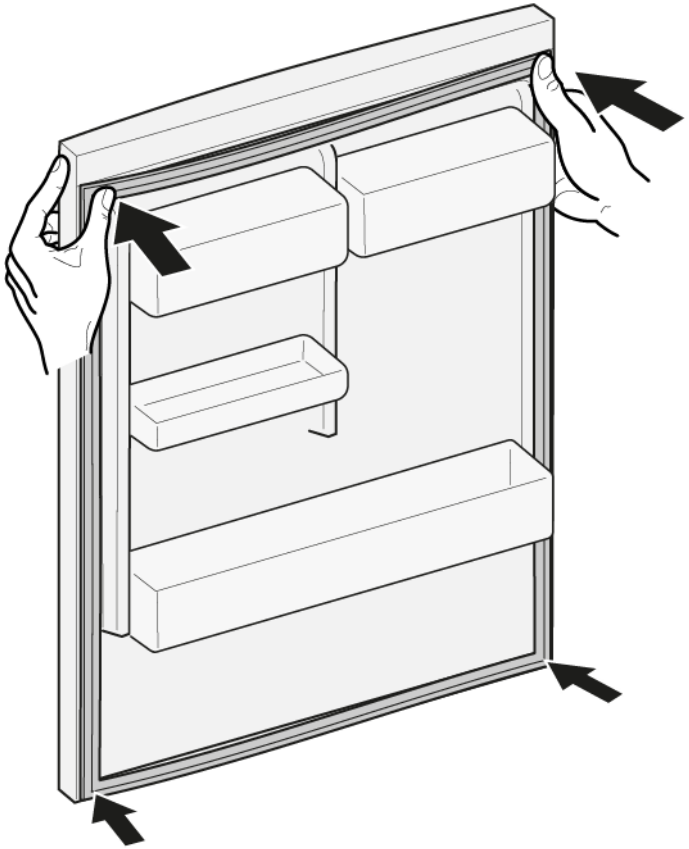

Auteursrecht BSH Hausgeräte GmbH

5. Druk de hele afdichting stap voor stap in de sleuf.

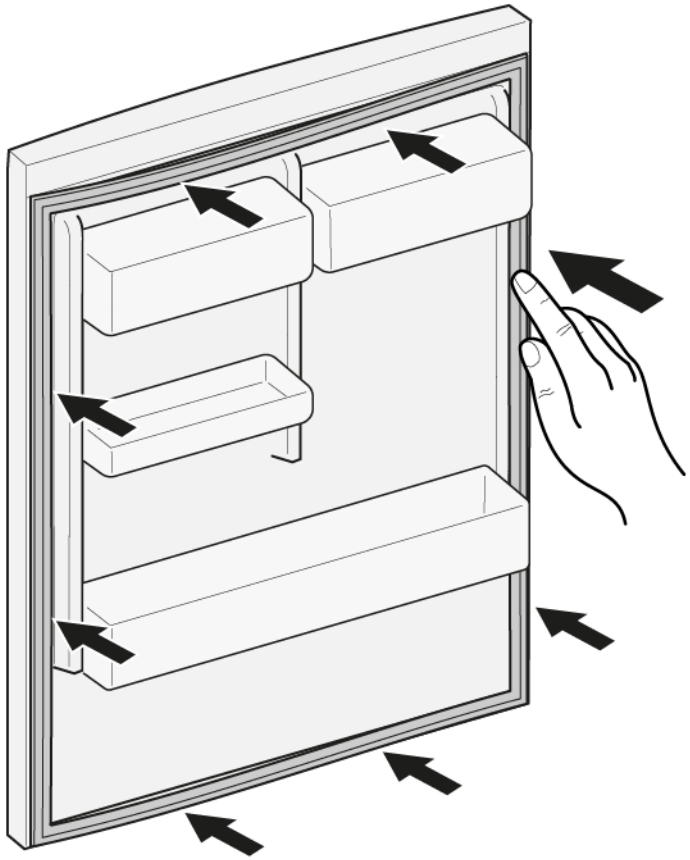

De deurafdichting wordt gemonteerd.

Auteursrecht BSH Hausgeräte GmbH

4.2 Deurgreep vervangen

Speciale hulpmiddelen:

Inbussleutel	2,5 mm	[00340820]

4.2.1 Deurgreep verwijderen

1. Draai de twee schroeven los (1).
2. Verwijder de deurgreep (2).

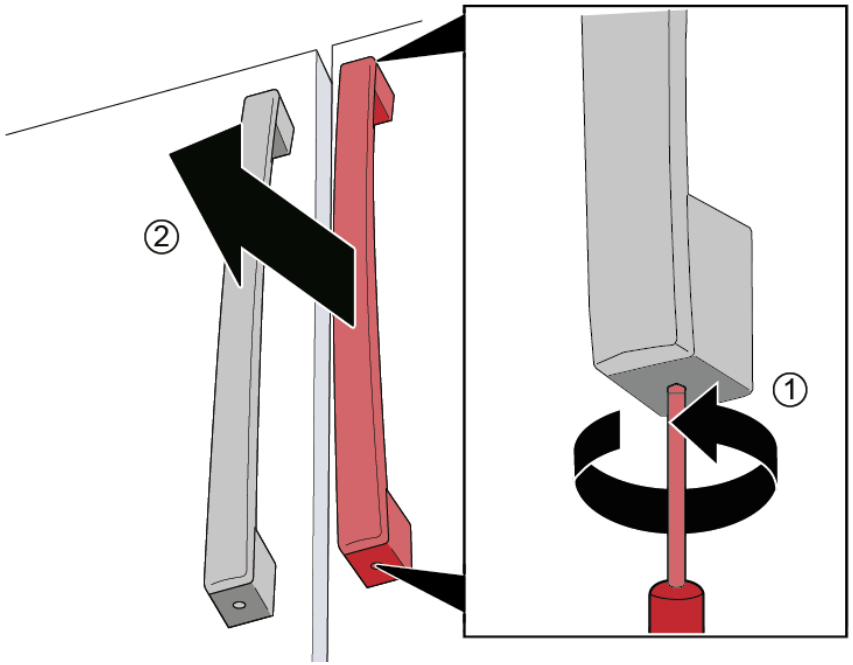

Deurgreep wordt verwijderd.

	Deurgreep van de tweede deur kan op dezelfde wijze worden verwijderd.

4.2.2 Deurgreep monteren

1. Plaats deurgreep verticaal op de voorgemonteerde bouten.
   De gaten in de deurgreep moeten naar boven en beneden wijzen.
2. Draai de voorgemonteerde schroeven rechtsom van boven naar beneden in de deurgreep vast.

Auteursrecht BSH Hausgeräte GmbH

4.3 Handgreep van de lade vervangen

Speciale hulpmiddelen:

Inbussleutel	2,5 mm	[00340820]

4.3.1 Handgreep van de lade verwijderen

1. Draai de twee schroeven los (1).
2. Verwijder handgreep van de lade (2).

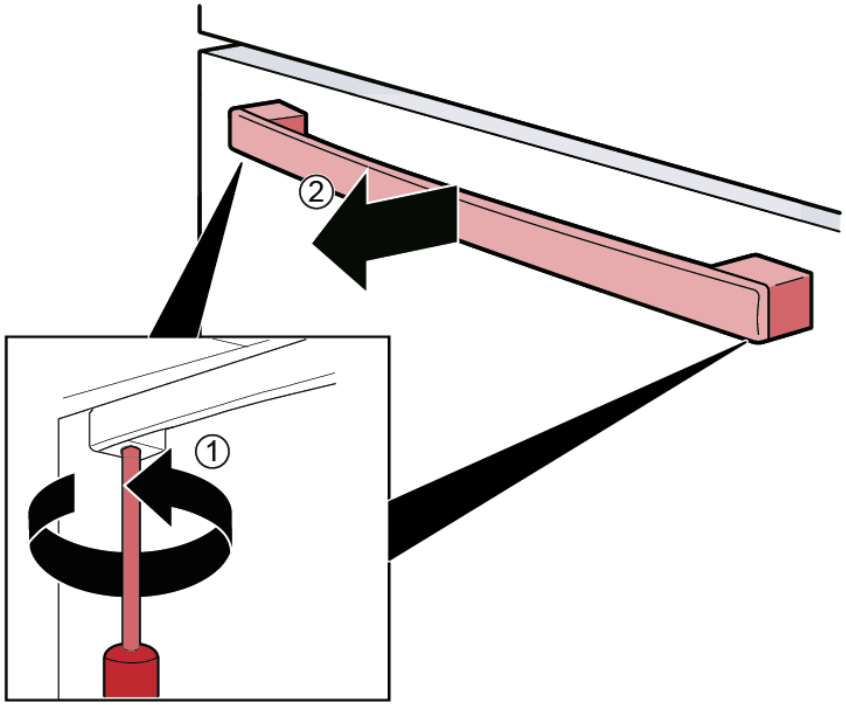

Handgreep van de lade wordt verwijderd.

4.3.2 Handgreep van de lade monteren

1. Steek de handgreep horizontaal op de voorgemonteerde bouten.
   De gaten in de handgreep moeten naar beneden wijzen.
2. Draai de voorgemonteerde schroeven rechtsom van boven naar beneden in de handgreep vast.

Auteursrecht BSH Hausgeräte GmbH

4.4 Linker deurscharnieren vervangen

Speciale hulpmiddelen:

Torxbit TX20 6,3 mm (1/4") [00340865]

WAARSCHUWING

Zware, omvangrijke apparaten!
Rug- en spierletsel
- De werkzaamheid van het verwijderen van de apparaatdeur mag alleen worden uitgevoerd door speciaal opgeleid personeel.
- Om het apparaat te verplaatsen zijn twee mensen nodig.
- Gebruik alleen geschikte gereedschappen en apparatuur.

VOORZICHTIG

Scherpe randen!
Snijletsel
- Draag veiligheidshandschoenen.

WAARSCHUWING

Wegglijden van schuin staande apparaten!
Botbreuken / beknellingsletsel
- Beveilig apparaten tegen wegglijden.

VOORZICHTIG

Gevaar voor vallende onderdelen als gevolg van losgeraakte schroeven!
Letsel als gevolg van vallende onderdelen.
- Beveilig component tegen vallen.

LET OP!

Gevaar voor vallende onderdelen als gevolg van losgeraakte schroeven!
Schade aan andere onderdelen van het apparaat of bij de klant thuis bijvoorbeeld aan de vloer.
- Beveilig component tegen vallen.

GEVAAR

Gevaar voor een elektrische schok aan stroomvoerende onderdelen!
Levensgevaar door elektrische schokken in geval van een ondeskundige reparatie
- Elektrische onderdelen moeten door gekwalificeerde elektriciens worden gerepareerd.
- Laat na de reparatie een veiligheidstest conform VDE 0701 of de landspecifieke regelgeving uitvoeren.

GEVAAR

Gevaar voor een elektrische schok aan stroomvoerende onderdelen!
Dood door elektrocutie
- Haal apparaten minstens 60 seconden voor u met reparaties begint van de stroomvoorziening af.

Voorwaarde:

- Apparaat is losgekoppeld is van de stroomvoorziening.
- Het interieur van het apparaat is verwijderd.

Auteursrecht BSH Hausgeräte GmbH

4.4.1 Linker deurscharnieren verwijderen

1. 1. Draai de schroef los.
   2. Verwijder de bovenste scharnierafdekking.

2. Haal de elektrische aansluiting van de deur los.

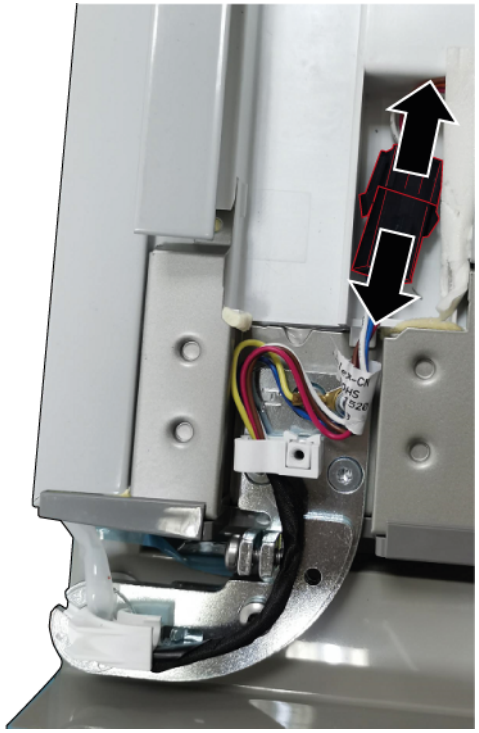

Auteursrecht BSH Hausgeräte GmbH

3. 1. Draai de aardverbindingsschroef los (1).
   2. Draai de drie schroeven los (2).
   3. Verwijder het bovenste scharnier.

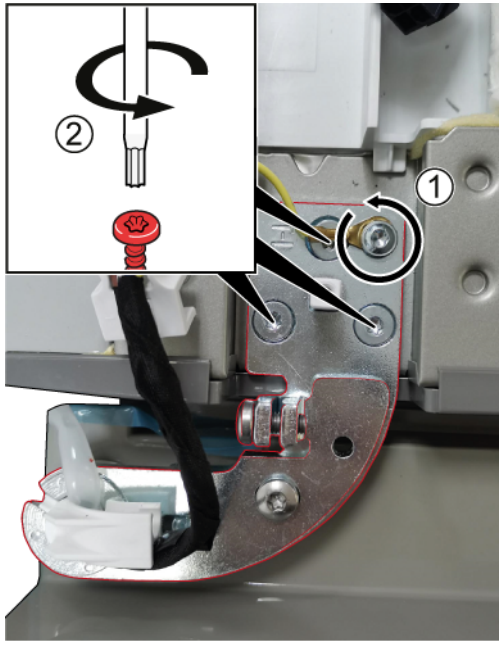

➡ Het bovenste scharnier wordt verwijderd.

4. Verwijder de linkerdeur door hem omhoog te tillen.
5. 1. Draai de drie schroeven los.
   2. Verwijder het onderste scharnier.

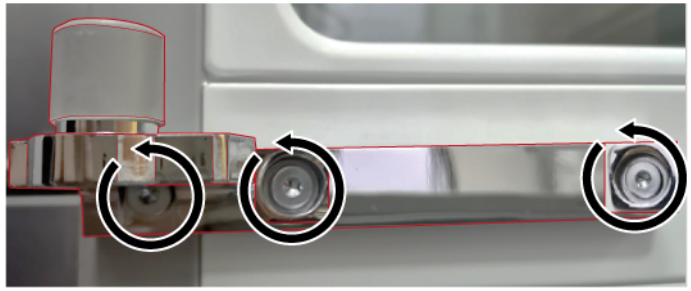

➡ Het onderste deurscharnier wordt verwijderd.

4.4.2 Linker deurscharnieren monteren

1. Monteer in omgekeerde volgorde.
2. Koelvakdeuren uitlijnen.
   Zie voor details **gebruikershandleiding** (AGA).

Auteursrecht BSH Hausgeräte GmbH

4.5 Rechter deurscharnieren vervangen

Speciale hulpmiddelen:

Torxbit TX20 6,3 mm (1/4") [00340865]

WAARSCHUWING

Zware, omvangrijke apparaten!
Rug- en spierletsel
- De werkzaamheid van het verwijderen van de apparaatdeur mag alleen worden uitgevoerd door speciaal opgeleid personeel.
- Om het apparaat te verplaatsen zijn twee mensen nodig.
- Gebruik alleen geschikte gereedschappen en apparatuur.

VOORZICHTIG

Scherpe randen!
Snijletsel
- Draag veiligheidshandschoenen.

WAARSCHUWING

Wegglijden van schuin staande apparaten!
Botbreuken / beknellingsletsel
- Beveilig apparaten tegen wegglijden.

VOORZICHTIG

Gevaar voor vallende onderdelen als gevolg van losgeraakte schroeven!
Letsel als gevolg van vallende onderdelen.
- Beveilig component tegen vallen.

LET OP!

Gevaar voor vallende onderdelen als gevolg van losgeraakte schroeven!
Schade aan andere onderdelen van het apparaat of bij de klant thuis bijvoorbeeld aan de vloer.
- Beveilig component tegen vallen.

GEVAAR

Gevaar voor een elektrische schok aan stroomvoerende onderdelen!
Levensgevaar door elektrische schokken in geval van een ondeskundige reparatie
- Elektrische onderdelen moeten door gekwalificeerde elektriciens worden gerepareerd.
- Laat na de reparatie een veiligheidstest conform VDE 0701 of de landspecifieke regelgeving uitvoeren.

GEVAAR

Gevaar voor een elektrische schok aan stroomvoerende onderdelen!
Dood door elektrocutie
- Haal apparaten minstens 60 seconden voor u met reparaties begint van de stroomvoorziening af.

Voorwaarde:

- Apparaat is losgekoppeld is van de stroomvoorziening.
- Het interieur van het apparaat is verwijderd.

Auteursrecht BSH Hausgeräte GmbH

4.5.1 Rechter deurscharnieren verwijderen

1. 1. Draai de schroef los.
   2. Verwijder de bovenste scharnierafdekking.

2. Haal de elektrische aansluiting van de deur los.

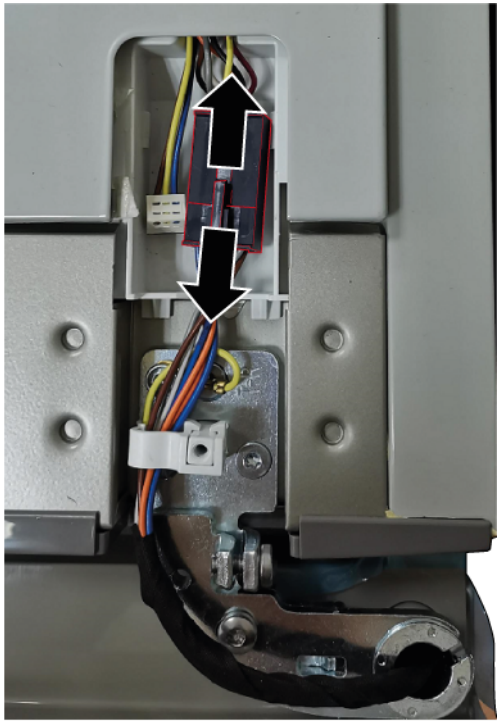

Auteursrecht BSH Hausgeräte GmbH

3. 1. Draai de aardverbindingsschroef los (1).
   2. Draai de drie schroeven los (2).
   3. Verwijder het bovenste scharnier.

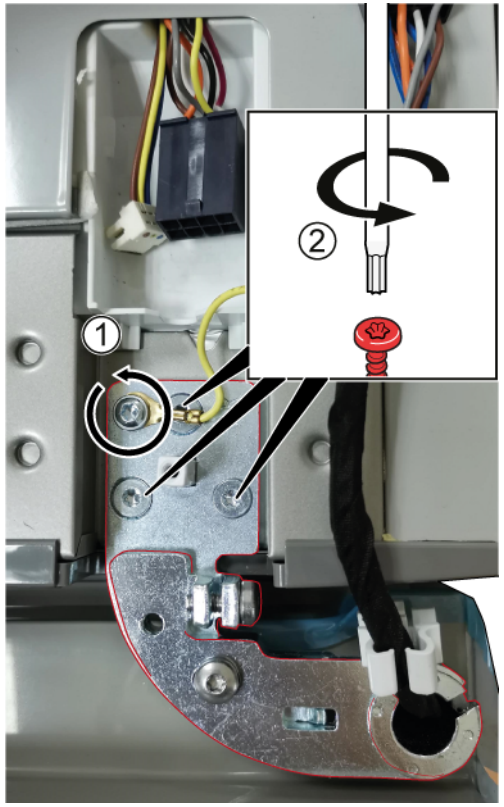

➡ Het bovenste scharnier wordt verwijderd.

4. Verwijder de rechterdeur door hem omhoog te tillen.

5. 1. Draai de drie schroeven los.
   2. Verwijder het onderste scharnier.

➡ Het onderste deurscharnier wordt verwijderd.

4.5.2 Rechter deurscharnieren monteren

1. Monteer in omgekeerde volgorde.
2. Koelvakdeuren uitlijnen.
   Zie voor details **gebruikershandleiding** (AGA).

Auteursrecht BSH Hausgeräte GmbH

4.6 Deurrek vervangen

Voorwaarde:

Deur is open.

4.6.1 Deurrek verwijderen

- Licht het deurrek omhoog.

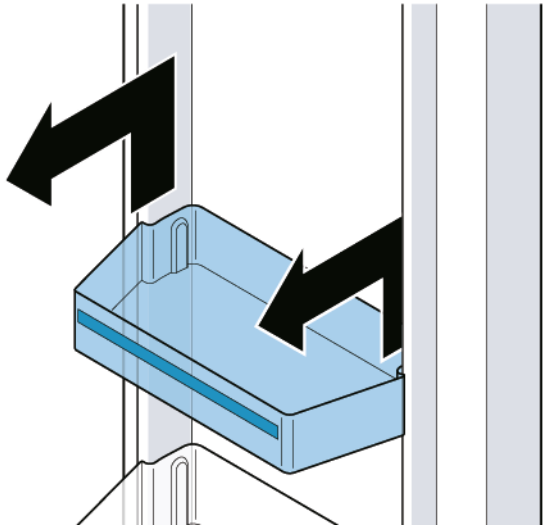

Deurrek wordt verwijderd.

4.6.2 Deurrek monteren

- Monteer in omgekeerde volgorde.

Auteursrecht BSH Hausgeräte GmbH

4.7 Legplateau vervangen

Voorwaarde:

Deur is open.

4.7.1 Legplateau verwijderen

1. Til het legplateau omhoog (1).
2. Verwijder het legplateau (2).

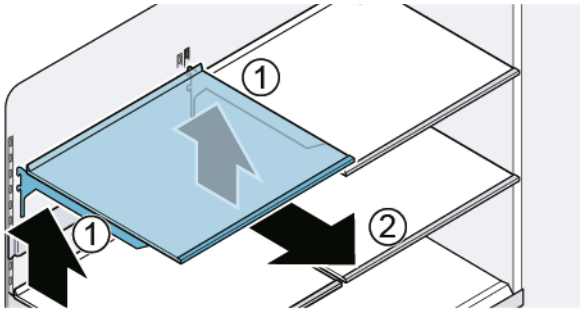

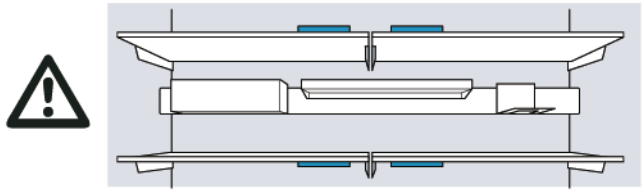

Legplateau wordt verwijderd.

4.7.2 Legplateau plaatsen

	Dek de ventilatieopeningen niet af.
	Plaats het legplateau voorzichtig om krassen aan het apparaat te voorkomen.
	Zorg dat de haken er volledig in zijn gestoken en het legplateau horizontaal zit.

- Monteer in omgekeerde volgorde.

Auteursrecht BSH Hausgeräte GmbH

4.8 Uitrustingsbalk vervangen

Voorwaarde:

Deur is open.

4.8.1 Uitrustingsbalk verwijderen

- Licht uitrustingsbalk omhoog.

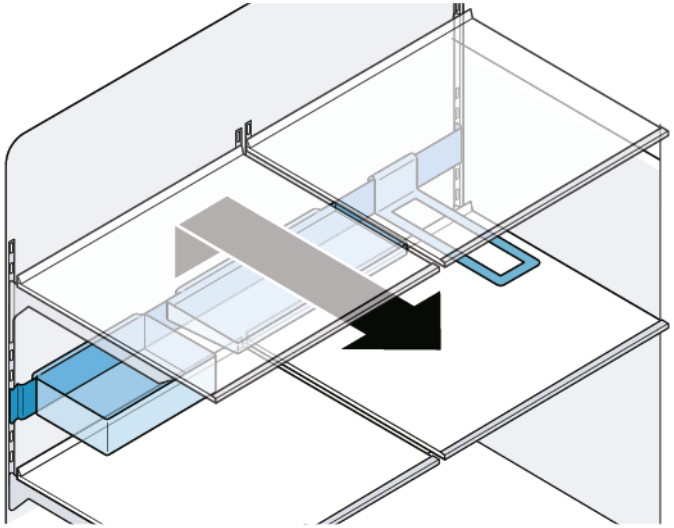

Uitrustingsbalk wordt verwijderd.

4.8.2 Uitrustingsbalk plaatsen

	Controleer of de haken er volledig in zijn gestoken en de uitrustingsbalk horizontaal zit.
	Plaats de uitrustingsbalk voorzichtig om krassen aan het apparaat te voorkomen.
	Controleer of de haken er volledig in zijn gestoken en de uitrustingsbalk horizontaal zit.

- Monteer in omgekeerde volgorde.

Auteursrecht BSH Hausgeräte GmbH

4.9 Uittreklade vervangen

Voorwaarde:

Deur is open.

4.9.1 Uittreklade verwijderen

1. Trek de lade er helemaal uit (1).
2. Til de lade aan de voorkant op en verwijder deze (2).

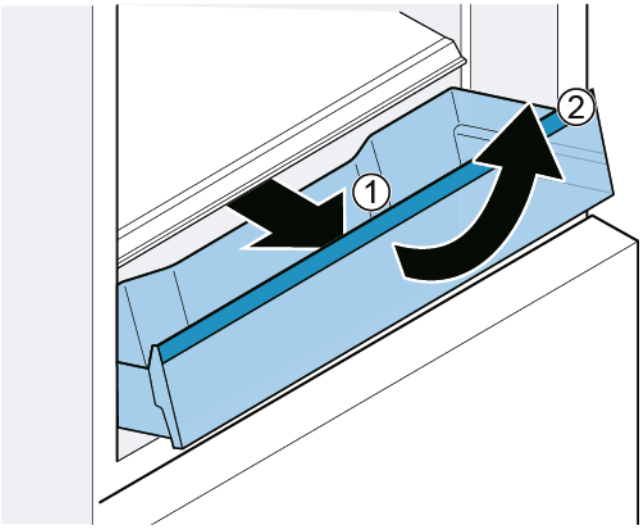

Lade wordt verwijderd.

4.9.2 Lade plaatsen

1. Trek de telescopische rails helemaal uit.
2. Plaats de lade op de telescopische rails en duw hem in het apparaat tot hij vastklikt.

Auteursrecht BSH Hausgeräte GmbH

4.10 Vast legplateau vervangen

Voorwaarde:

Deur is open.

4.10.1 Vast legplateau verwijderen

1. Open de bak.
2. 1. Til het vaste legplateau aan de voorkant op (1).
   2. Verwijder het vaste legplateau (2).

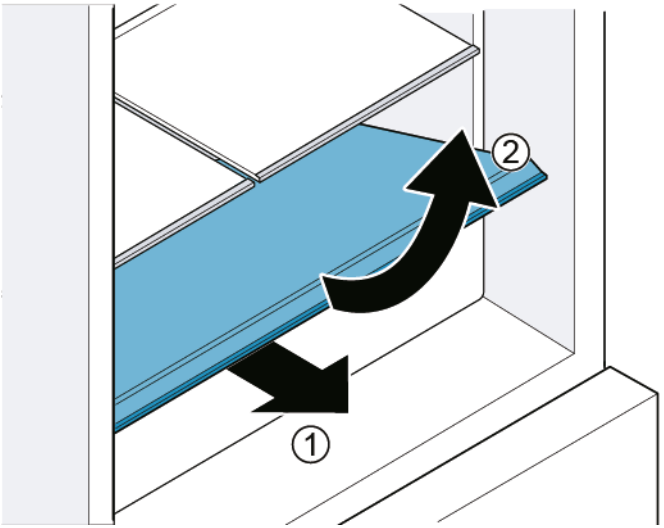

Vast legplateau wordt verwijderd.

4.10.2 Vaste legplateau plaatsen

- Monteer in omgekeerde volgorde.

Auteursrecht BSH Hausgeräte GmbH

4.11 Inzetdeel verskoellade vervangen

Voorwaarde:

Deur is open.

4.11.1 Inzetdeel verskoellade verwijderen

1. Trek de lade er helemaal uit (1).
2. Til het inzetdeel aan de voorkant op (2).

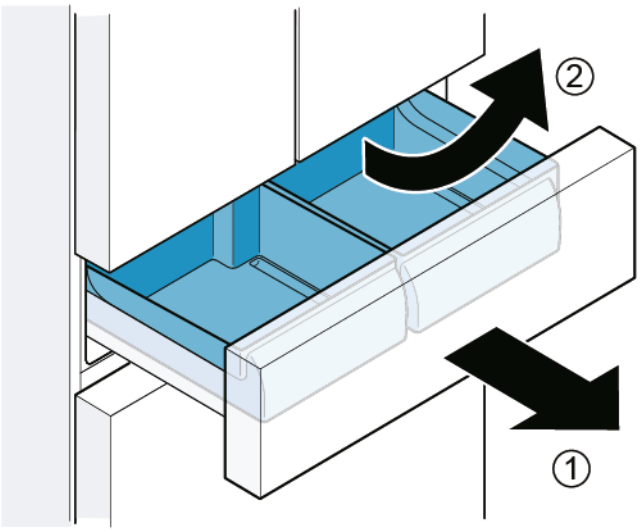

Inzetdeel van de verskoellade wordt verwijderd.

4.11.2 Inzetdeel verskoellade plaatsen

	Tijdens de plaatsing moeten de railgeleiding van het inzetdeel en de lade in elkaar passen.

- Monteer in omgekeerde volgorde.

Auteursrecht BSH Hausgeräte GmbH

4.12 Inzetdeel vrieslade (klein) vervangen

Voorwaarde:

Deur is open.

4.12.1 Inzetdeel vrieslade (klein) verwijderen

1. Trek de vrieslade er helemaal uit.
2. 1. Trek het inzetdeel er helemaal uit (1).
   2. Til het inzetdeel aan de voorkant op (2).

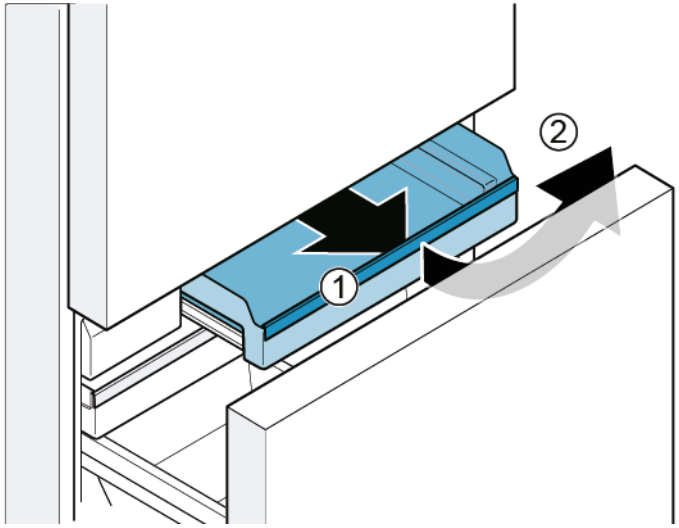

Inzetdeel van de vrieslade (klein) wordt verwijderd.

4.12.2 Inzetdeel vrieslade (klein) plaatsen

1. Trek de telescopische rails helemaal uit.
2. Plaats de bak op de telescopische rails en duw hem in het apparaat tot hij vastklikt.

Auteursrecht BSH Hausgeräte GmbH

4.13 Inzetdeel vrieslade (vlak) vervangen

Voorwaarde:

Deur is open.

4.13.1 Inzetdeel vrieslade (vlak) verwijderen

1. Trek de vrieslade er helemaal uit (1).
2. Trek het inzetdeel van de vrieslade (vlak) er helemaal uit (2).
3. Til het inzetdeel van de vrieslade (vlak) omhoog (3).

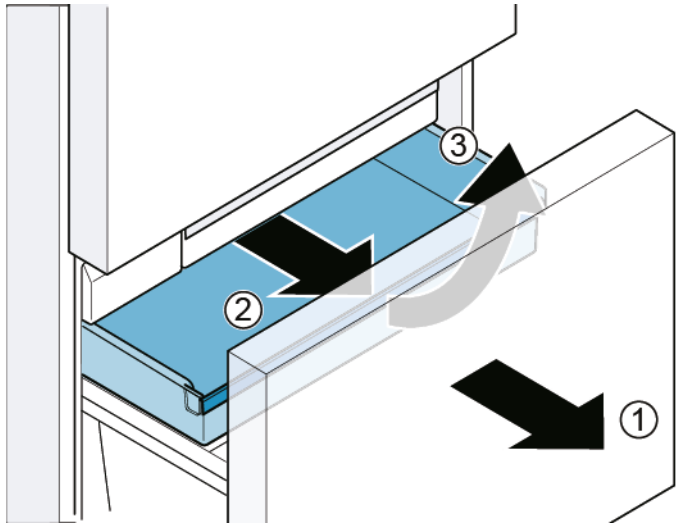

Inzetdeel van de vrieslade (vlak) wordt verwijderd.

4.13.2 Inzetdeel vrieslade (vlak) plaatsen

- Monteer in omgekeerde volgorde.

Auteursrecht BSH Hausgeräte GmbH

4.14 Inzetdeel vrieslade (groot) vervangen

Voorwaarde:

Deur is open.

4.14.1 Inzetdeel vrieslade (groot) verwijderen

LET OP!

SCHADE AAN UITRUSTING!

- Verwijder nooit de scheidingswand uit het inzetstuk van de vrieslade.

1. Trek de vrieslade er helemaal uit en verwijder het inzetstuk van de vrieslade (vlak) (1).
2. Til het inzetdeel van de vrieslade (groot) omhoog (2).

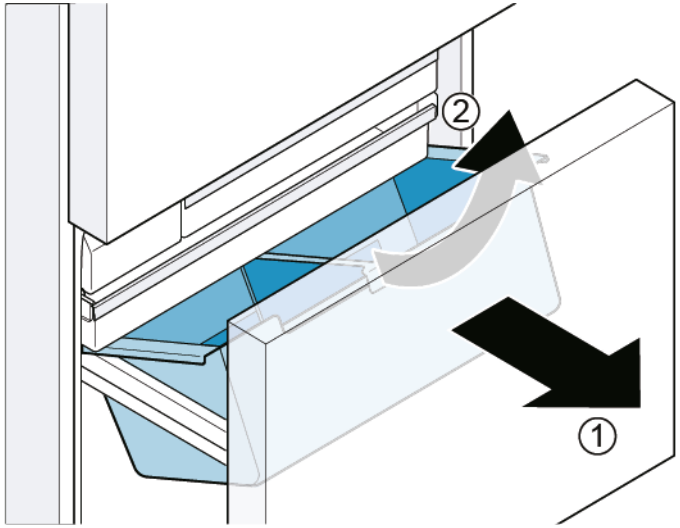

Inzetdeel van de vrieslade (groot) wordt verwijderd.

4.14.2 Inzetdeel vrieslade (groot) plaatsen

1. Trek de telescopische rails helemaal uit.
2. Plaats de bak op de telescopische rails en duw hem in het apparaat tot hij vastklikt.

Auteursrecht BSH Hausgeräte GmbH

4.15 IJsblokjeshouder vervangen

Voorwaarde:

Deur is open.

4.15.1 IJsblokjeshouder verwijderen

1. Trek de vrieslade er helemaal uit.
2. 1. Trek het inzetdeel van de vrieslade (vlak) er zo ver mogelijk uit (1).
   2. Verwijder de ijsblokjeshouder (2).

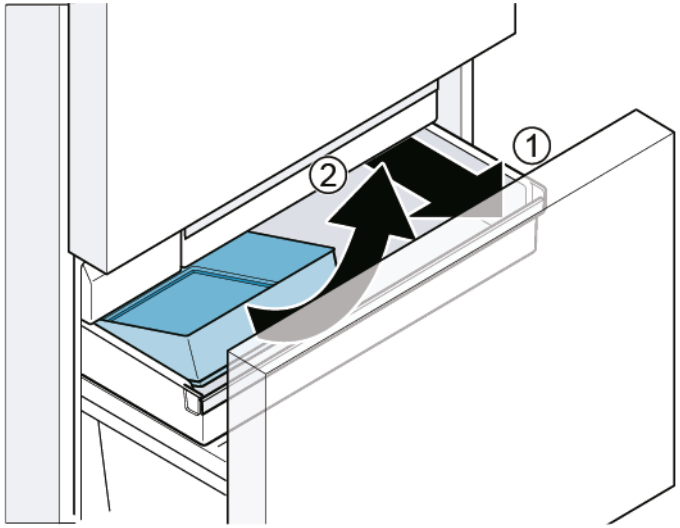

De ijsblokjeshouder wordt verwijderd.

4.15.2 De ijsblokjeshouder plaatsen

- Monteer in omgekeerde volgorde.

Auteursrecht BSH Hausgeräte GmbH

4.16 LED-lampen vervangen

Speciale hulpmiddelen:

Sleufschroevendraaier	Kop 2,4 mm x 0,4 mm x 60 mm, in de set [00341820]

Uw apparaat heeft een onderhoudsvrije LED-lamp.
Deze lampen mogen alleen maar door de klantenservice of geautoriseerde monteurs worden vervangen!

GEVAAR

Gevaar voor een elektrische schok aan stroomvoerende onderdelen!
Levensgevaar door elektrische schokken in geval van een ondeskundige reparatie
- Elektrische onderdelen moeten door gekwalificeerde elektriciens worden gerepareerd.
- Laat na de reparatie een veiligheidstest conform VDE 0701 of de landspecifieke regelgeving uitvoeren.

GEVAAR

Gevaar voor een elektrische schok aan stroomvoerende onderdelen!
Dood door elektrocutie
- Haal apparaten minstens 60 seconden voor u met reparaties begint van de stroomvoorziening af.

VOORZICHTIG

Scherpe randen!
Snijletsel
- Draag veiligheidshandschoenen.

Voorwaarde:
- Apparaat is losgekoppeld is van de stroomvoorziening.
- Deur is open.
- De bovenste interieurdelen worden verwijderd.

4.16.1 Bovenste LED-lamp van koelvak verwijderen

1. Maak met uw vingers een opening rond de rand van de LED-lamp.

2. Steek een sleufschroevendraaier in de opening en verwijder de bovenste LED-lamp in de aangegeven richting.

Auteursrecht BSH Hausgeräte GmbH

3. Haal de aansluitklem van de LED-lamp los.

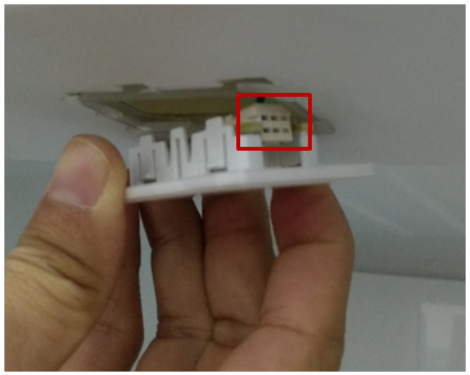

➡ Bovenste LED-lamp van het koelvak wordt verwijderd.

4.16.2 LED-zijlamp van koelvak verwijderen

1. Gebruik een sleufschroevendraaier om de bovenste houder van de zijlamp te verwijderen.

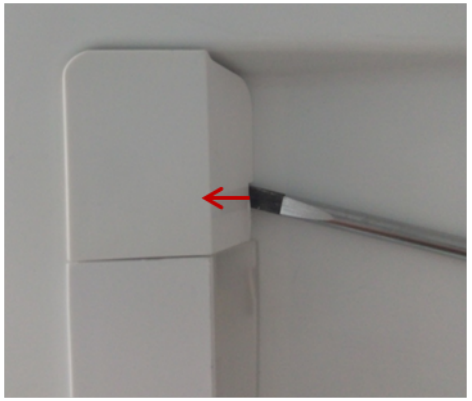

2. Gebruik een sleufschroevendraaier om een opening aan één kant van de lampafdekking te maken en verwijder de afdekking met de andere hand.

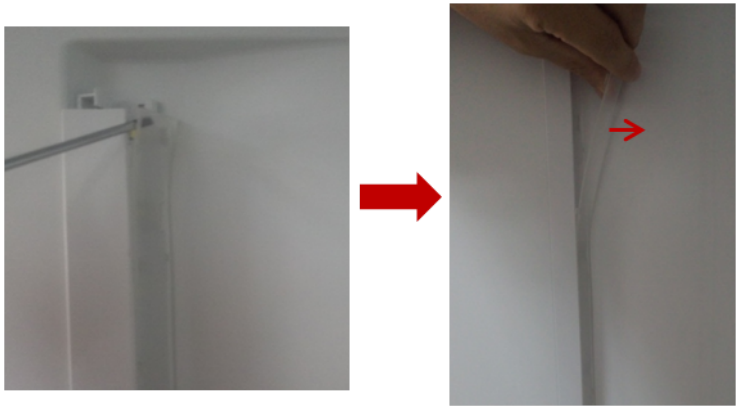

Auteursrecht BSH Hausgeräte GmbH

3. Verwijder de LED-strook op dezelfde wijze.

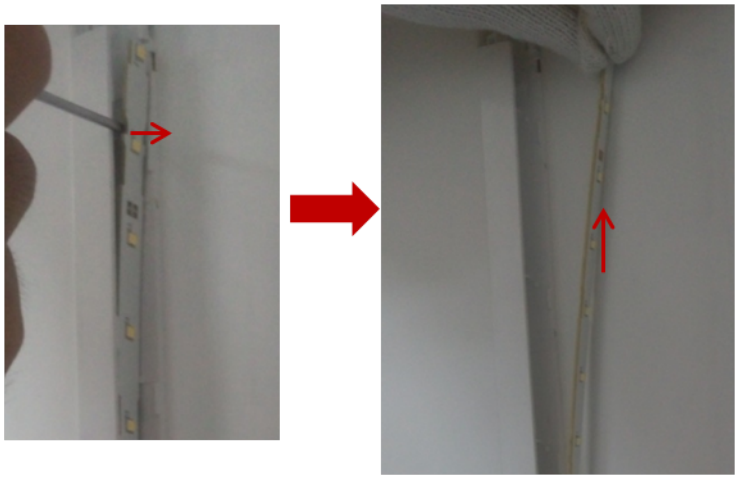

4. Haal de LED-strook uit de contactdoos.

➡ LED-zijlamp van het koelvak wordt verwijderd.

4.16.3 Lamp van het 0 °C vak verwijderen

1. Verwijder de lampafdekking door een sleufschroevendraaier in de opening tussen de lampafdekking en deur te steken om ze van elkaar los te wrikken.

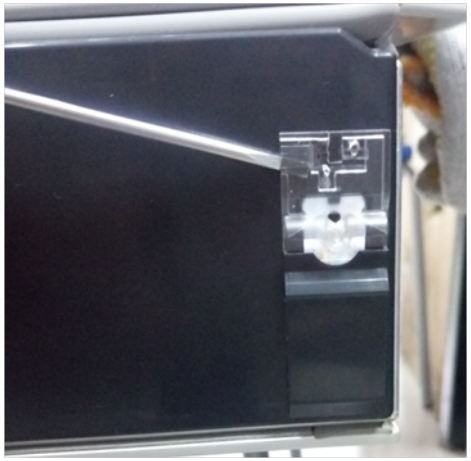

2. Haal de aansluitklem van de lamp los.

Auteursrecht BSH Hausgeräte GmbH

3. 1. Haal haak (1) los.
   2. Verwijder lamp (2).

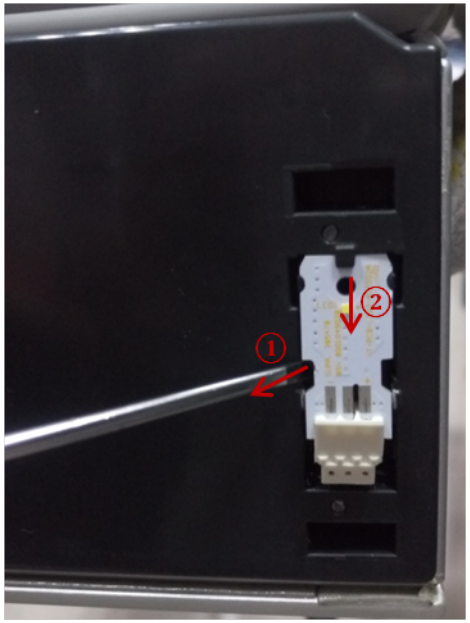

➡ Lamp van het 0 °C vak wordt verwijderd.

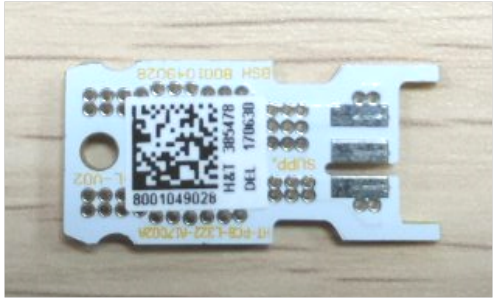

4.16.4 LED-lampen monteren

- Monteer in omgekeerde volgorde.

Auteursrecht BSH Hausgeräte GmbH

Repair hints - Fridge-freezer

Concerning this document 153
1.1 Important information 153
1.1.1 Purpose 153
1.2 Explanation of symbols 153
1.2.1 Danger levels 153
1.2.2 Hazard symbols 153
1.2.3 Structure of the warnings 154
1.2.4 General symbols 154

Safety 155
2.1 General Safety instructions 155
2.1.1 All domestic appliances 155

Tools and aids 156

Repair 157
4.1 Replacing door gasket 157
4.1.1 Removing door gasket 157
4.1.2 Installing door gasket 157
4.2 Replacing door handle 160
4.2.1 Removing door handle 160
4.2.2 Installing door handle 160
4.3 Replacing drawer handle 161
4.3.1 Removing drawer handle 161
4.3.2 Installing drawer handle 161
4.4 Replacing left door hinges 162
4.4.1 Removing left door hinges 163
4.4.2 Installing left door hinges 164
4.5 Replacing right door hinges 165
4.5.1 Removing right door hinges 166
4.5.2 Installing right door hinges 167
4.6 Replacing door rack 168
4.6.1 Removing door rack 168
4.6.2 Installing door rack 168
4.7 Replacing shelf 169
4.7.1 Removing shelf 169
4.7.2 Installing shelf 169
4.8 Replacing equipment bar 170
4.8.1 Removing equipment bar 170
4.8.2 Installing equipment bar 170
4.9 Replacing pull-out container 171
4.9.1 Removing pull-out container 171
4.9.2 Installing pull-out container 171
4.10 Replacing fixed shelf 172
4.10.1 Removing fixed shelf 172
4.10.2 Installing fixed shelf 172
4.11 Replacing cool-fresh container 173
4.11.1 Removing cool-fresh container 173
4.11.2 Installing cool-fresh container 173
4.12 Replacing frozen food container (small) 174
4.12.1 Removing frozen food container (small) 174
4.12.2 Installing frozen food container (small) 174
4.13 Replacing frozen food container (flat) 175
4.13.1 Removing frozen food container (flat) 175
4.13.2 Installing frozen food container (flat) 175
4.14 Replacing frozen food container (large) 176
4.14.1 Removing frozen food container (large) 176
4.14.2 Installing frozen food container (large) 176
4.15 Replacing ice cube container 177
4.15.1 Removing ice cube container 177
4.15.2 Installing ice cube container 177
4.16 Replacing LED lamps 178
4.16.1 Removing refrigerator compartment LED top lamp 178
4.16.2 Removing refrigerator compartment side lamp 179
4.16.3 Removing 0 °C compartment lamp 180
4.16.4 Installing LED lamps 181

Copyright by BSH Hausgeräte GmbH

Concerning this document

1.1 Important information

1.1.1 Purpose

These repair hints support consumer to repair appliances by himself according to the applicable eco-design regulation (as of 03/2021).

They contain information how to exchange defined spare parts including warnings and risks.

In case of questions, please contact our customer service. We will only be liable for damages if the repair hints have been followed properly.

1.2 Explanation of symbols

1.2.1 Danger levels

The warning levels consist of a symbol and a signal word. The signal word indicates the severity of the danger.

Warning level	Meaning
Danger	Non-observance of the warning message will result in death or serious injuries.
Warning	Non-observance of the warning message could result in death or serious injuries.
Caution	Non-observance of the warning message could result in minor injuries.
Notice	Non-observance of the warning message could result in damage to property.

Table 1: Danger levels

1.2.2 Hazard symbols

Hazard symbols are symbolic representations which give an indication of the kind of danger.

The following hazard symbols are used in this document:

Hazard symbol	Meaning
	General warning message
	Danger from electrical voltage
	Risk of explosion
	Danger of cuts
	Danger of crushing

Copyright by BSH Hausgeräte GmbH

Hazard symbol	Meaning
	Danger from hot surfaces
	Danger from strong magnetic field
	Danger from non-ionizing radiation

Table 2: Hazard symbols

1.2.3 Structure of the warnings

Warnings in this document have a standardised appearance and a standardised structure.

	Danger **Type and source of danger!** Possible consequences of ignoring the danger / warning. ▸ Measures and prohibitions for preventing the danger.

The following example shows a warning that warns against electric shock due to live parts. The measure for avoiding the danger is mentioned.

	Danger **Risk of electric shock due to live parts!** Death by electrocution ▸ Disconnect appliances from electrical supply at least 60 seconds before starting repairs.

1.2.4 General symbols

The following general symbols are used in this document:

Gen. symbol	Meaning
	Identification of a special tip (text and/or graphic)
	Identification of a simple tip (only text)
	Identification of a link to a video tutorial

Gen. symbol	Meaning
	Identification of required tools
	Identification of required preconditions
	Identification of a condition (if ..., then ...)
	Identification of a result
Start	Identification of a key or button
[00123456]	Identification of a material number
Status	Identification of displayed text / window (in the appliance's display)

Table 3: General symbols

Copyright by BSH Hausgeräte GmbH

Safety

2.1 General Safety instructions

2.1.1 All domestic appliances

Risk of electric shock due to live parts!

- Errors by repairs involving electrical components can lead to electrical shock!
- Disconnect the appliance from the mains for at least 60 seconds before starting work.
- After the repair have a safety test according VDE 0701 or country-specific regulations performed.

Risk of injury from sharp edges!

- Wear protective gloves.

Risk of crushing during repair, maintenance, troubleshooting and service due to heavy and moving components

- Wear protective shoes.
- Secure heavy components from falling down.
- Do not stick body parts into moving components.

Risk to the appliance's safety / function!

- Only use original spare parts.

Risk of damage to electrostatically sensitive components (ESDs)!

- Do not touch the modules, including connections and conductor paths.

Copyright by BSH Hausgeräte GmbH

Tools and aids

Designation	Details	Images
Hexagon socket wrench [00340820]	2.5 mm	
Slotted screwdriver	Blade 2.4 mm x 0.4 mm x 60 mm, in the kit [00341820]	

Copyright by BSH Hausgeräte GmbH

4.1 Replacing door gasket

Prerequisite:

Door is open.

4.1.1 Removing door gasket

1. Release door gasket from the groove on right and left corner.

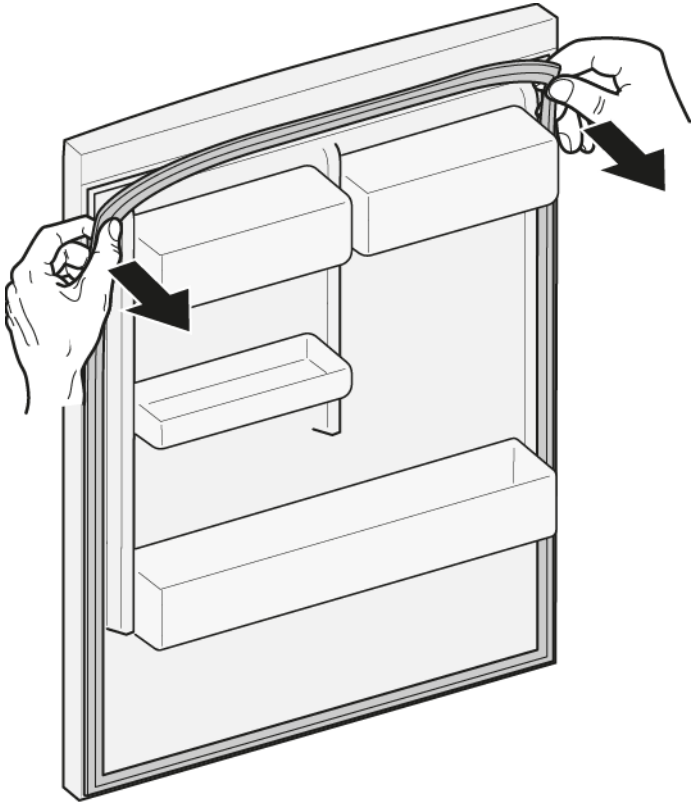

2. Pull out door gasket from groove.

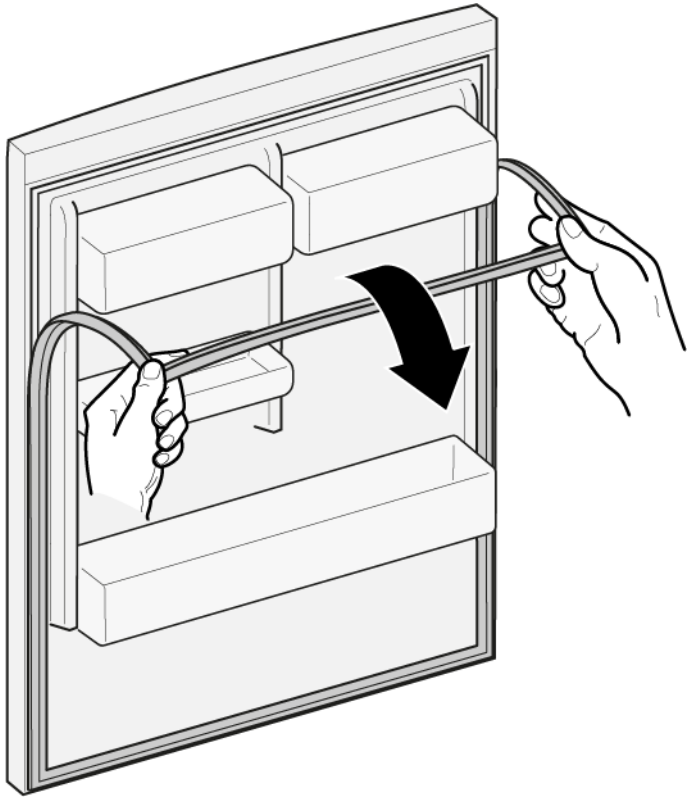

Door gasket is removed.

4.1.2 Installing door gasket

	Thickness of new door gasket may deviate slightly from thickness of old door gasket. This will not affect closing behavior and long-term function.
	If your appliance has adjustable hinges or hinge attachments, you can optimize the closing behavior subsequently.
	Small side holes in door gasket are functional (required for ventilation). These are not production faults.

Copyright by BSH Hausgeräte GmbH

1. Check groove for gasket for damage.

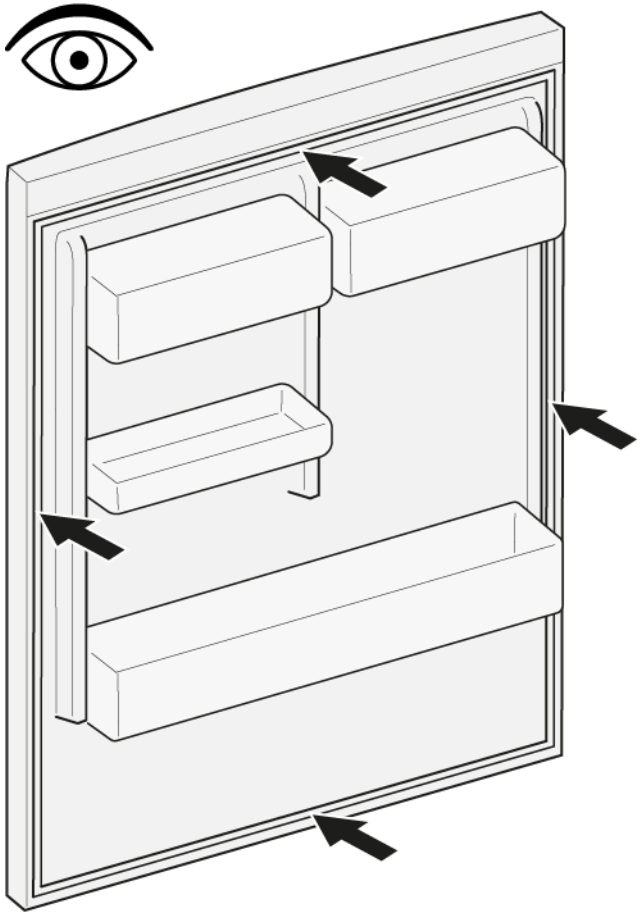

2. If groove for gasket is it is damaged.
   - Contact customer service.

3. | | |
   |---|---|
   | | Slight deformation of door gasket is normal and does not affect its function. It is recommended to straighten door gasket before inserting it into appliance. |

   Heat door gasket with a hair dryer or hot water and manually reshape it.

4. Push corners of gasket at the top and bottom to the groove.

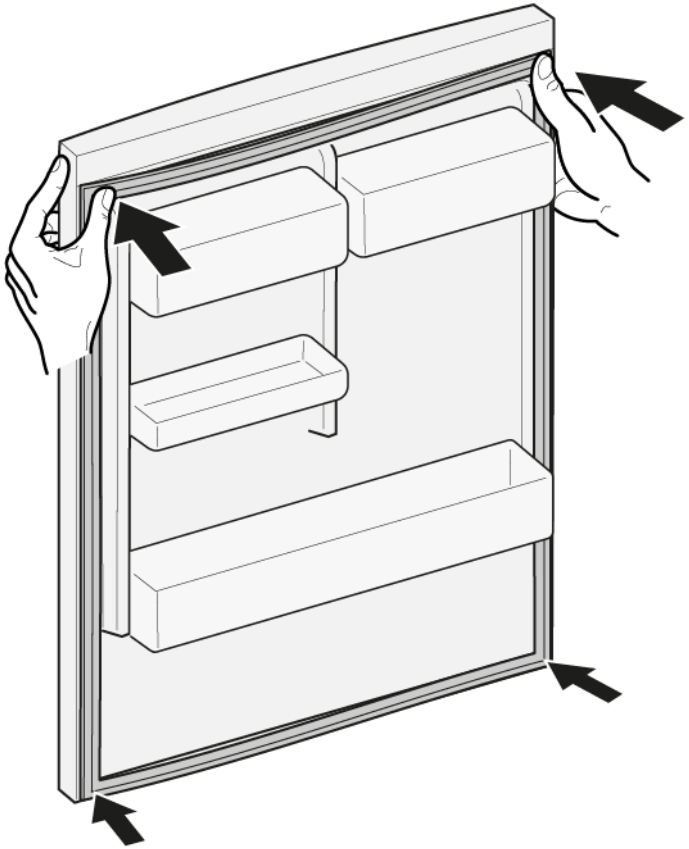

Copyright by BSH Hausgeräte GmbH

5. Press whole gasket step by step into the groove.

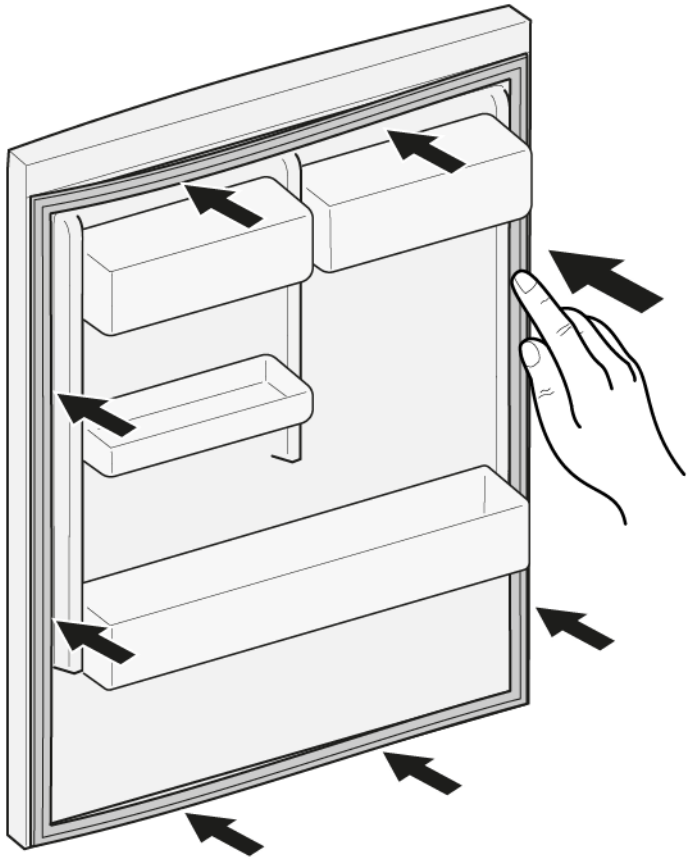

➡ Door gasket is installed.

Copyright by BSH Hausgeräte GmbH

4.2 Replacing door handle

Required tools:

Hexagon socket wrench	2.5 mm	[00340820]

4.2.1 Removing door handle

1. Unscrew two screws (1).
2. Remove door handle (2).

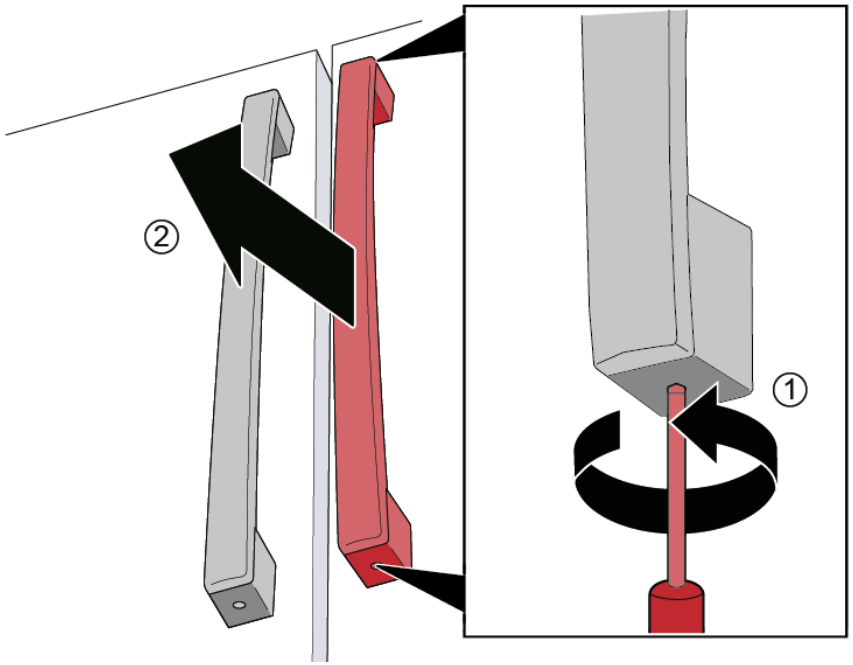

Door handle is removed.

	Second door handle can be removed in the same manner.

4.2.2 Installing door handle

1. Fit handle vertically onto the pre-assembled bolts.
   The holes in the handle must face up and down.
2. Tighten the preassembled screws clockwise in the handle from the top and bottom.

Copyright by BSH Hausgeräte GmbH

4.3 Replacing drawer handle

Required tools:

Hexagon socket wrench	2.5 mm	[00340820]

4.3.1 Removing drawer handle

1. Unscrew two screws (1).
2. Removed drawer handle (2).

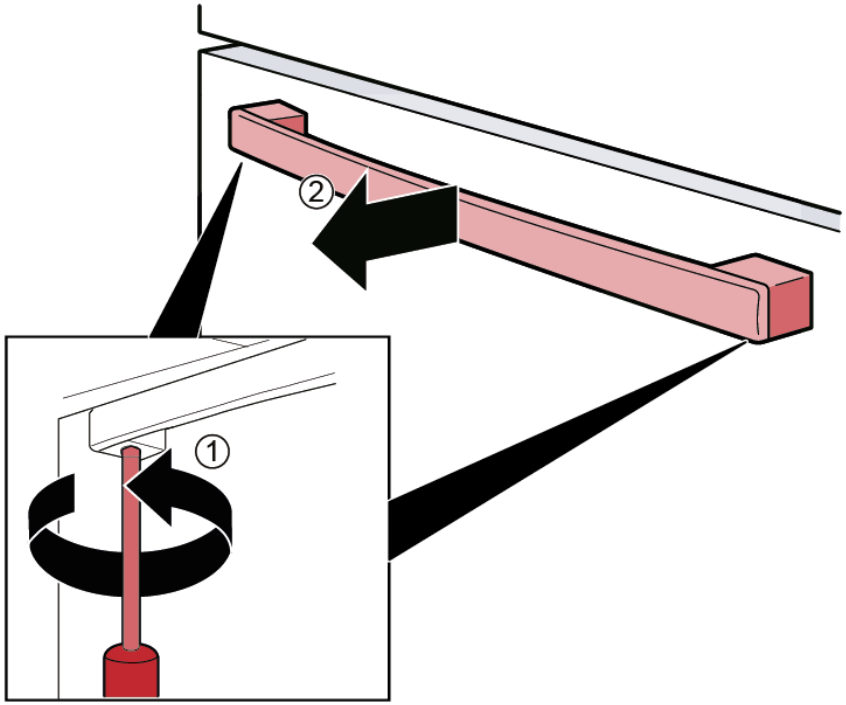

Drawer handle is removed.

4.3.2 Installing drawer handle

1. Insert the handle horizontally onto the preassembled bolts.
   The holes in the handle must be facing down.
2. Tighten the preassembled screws in the handle clockwise from the bottom.

Copyright by BSH Hausgeräte GmbH

4.4 Replacing left door hinges

Required tools:

Torx Bit TX20	6,3 mm (1/4")	[00340865]

Warning

Heavy, bulky appliances!
Back and muscle injuries
- Appliance door removal operation should only be carried out by trained specialists.
- To move the appliance, two people are required.
- Use only suitable tools and equipment.

Caution

Sharp edges!
Cut injuries
- Wear protective gloves.

Warning

Slipping of tilted appliances!
Bone fractures / crush injuries
- Secure appliances against slipping.

Caution

Risk of falling parts due to released screws!
Injury because of falling parts.
- Secure component from falling down.

Notice

Risk of falling parts due to released screws!
Damage to other parts of the appliance or at customers home e.g. bottom.
- Secure component from falling down.

Danger

Risk of electric shock due to live parts!
Danger to life through electric shock in case of improper repair
- Electric parts should be repaired by a qualified electricians.
- After the repair have a safety test according VDE 0701 or country-specific regulations performed.

Danger

Risk of electric shock due to live parts!
Death by electrocution
- Disconnect appliances from electrical supply at least 60 seconds before starting repairs.

Prerequisite:

- Appliance is disconnected from power supply.
- Appliance interior fittings are removed.

Copyright by BSH Hausgeräte GmbH

4.4.1 Removing left door hinges

1. 1. Unscrew the screw.
   2. Remove upper hinge cover.

2. Disconnect door electrical connection.

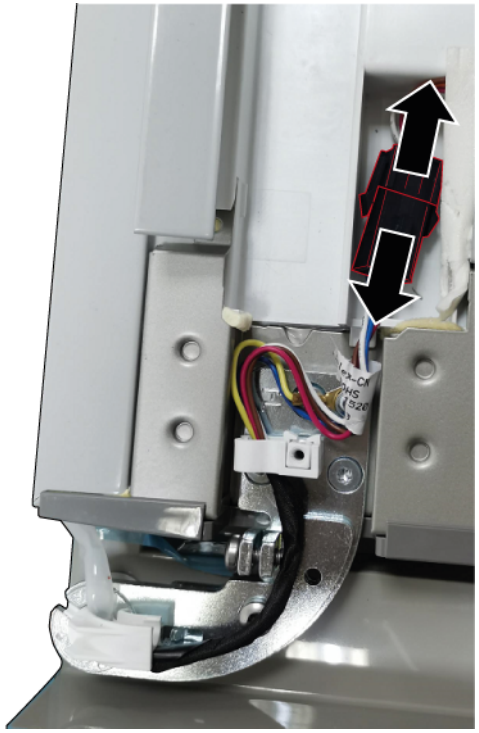

Copyright by BSH Hausgeräte GmbH

3. 1. Unscrew ground connection screw (1).
   2. Unscrew three screws (2).
   3. Remove upper hinge.

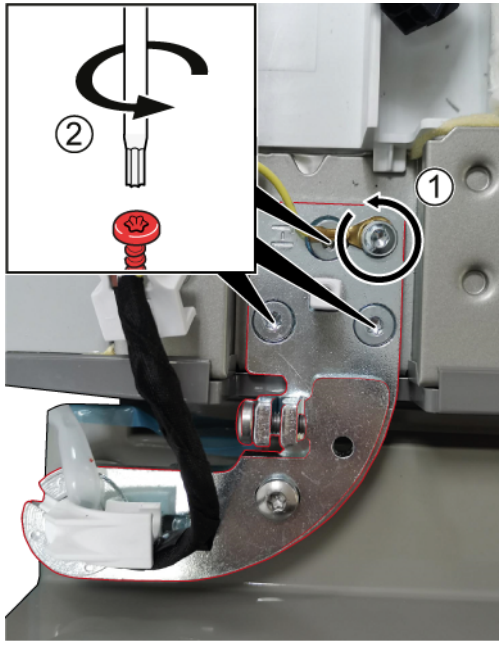

➡ Upper hinge is removed.

4. Remove left door moving it up.
5. 1. Unscrew three screws.
   2. Remove lower hinge.

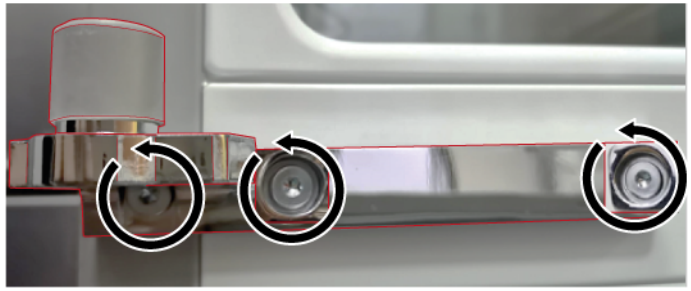

➡ Lower hinge is removed.

4.4.2 Installing left door hinges

1. Install in reverse order.
2. Align refrigerator compartment doors.
   For details see **User Manual** (AGA).

Copyright by BSH Hausgeräte GmbH

4.5 Replacing right door hinges

Required tools:

Torx Bit TX20 6,3 mm (1/4") [00340865]

Warning

Heavy, bulky appliances!
Back and muscle injuries
- Appliance door removal operation should only be carried out by trained specialists.
- To move the appliance, two people are required.
- Use only suitable tools and equipment.

Caution

Sharp edges!
Cut injuries
- Wear protective gloves.

Warning

Slipping of tilted appliances!
Bone fractures / crush injuries
- Secure appliances against slipping.

Caution

Risk of falling parts due to released screws!
Injury because of falling parts.
- Secure component from falling down.

Notice

Risk of falling parts due to released screws!
Damage to other parts of the appliance or at customers home e.g. bottom.
- Secure component from falling down.

Danger

Risk of electric shock due to live parts!
Danger to life through electric shock in case of improper repair
- Electric parts should be repaired by a qualified electricians.
- After the repair have a safety test according VDE 0701 or country-specific regulations performed.

Danger

Risk of electric shock due to live parts!
Death by electrocution
- Disconnect appliances from electrical supply at least 60 seconds before starting repairs.

Prerequisite:

- Appliance is disconnected from power supply.
- Appliance interior fittings are removed.

Copyright by BSH Hausgeräte GmbH

4.5.1 Removing right door hinges

1. 1. Unscrew the screw.
   2. Remove upper hinge cover.

2. Disconnect door electrical connection.

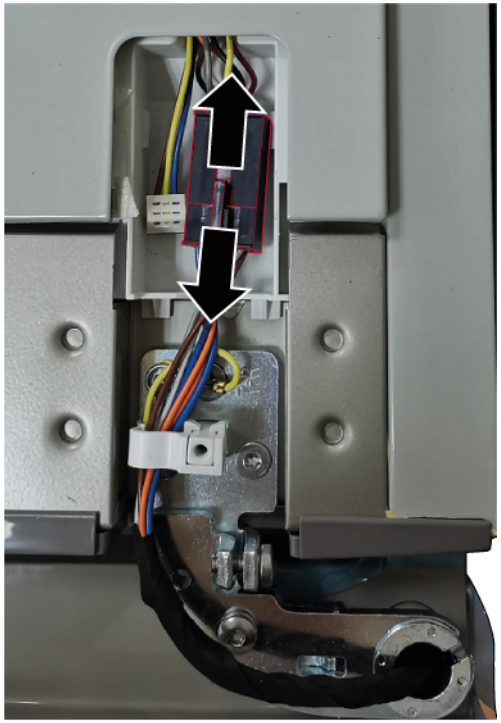

Copyright by BSH Hausgeräte GmbH

3. 1. Unscrew ground connection screw (1).
   2. Unscrew three screws (2).
   3. Remove upper hinge.

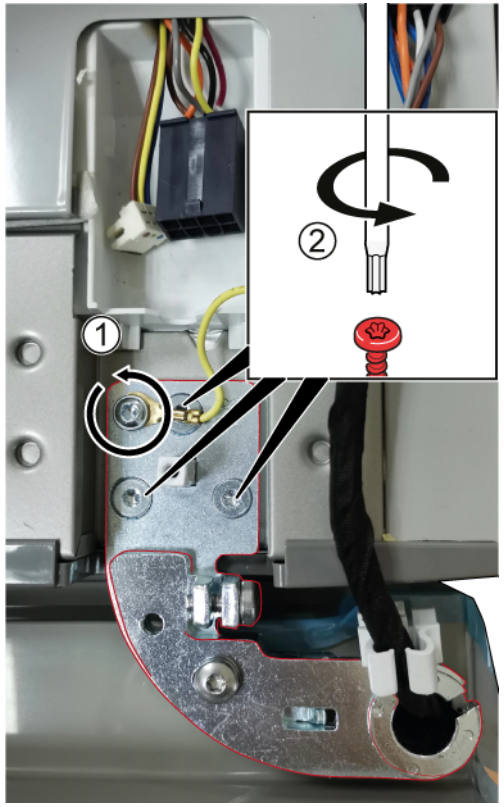

➡ Upper hinge is removed.

4. Remove right door moving it up.

5. 1. Unscrew three screws.
   2. Remove lower hinge.

➡ Lower hinge is removed.

4.5.2 Installing right door hinges

1. Install in reverse order.
2. Align refrigerator compartment doors.
   For details see **User Manual** (AGA).

Copyright by BSH Hausgeräte GmbH

4.6 Replacing door rack

Prerequisite:

Door is open.

4.6.1 Removing door rack

- Lift up door rack.

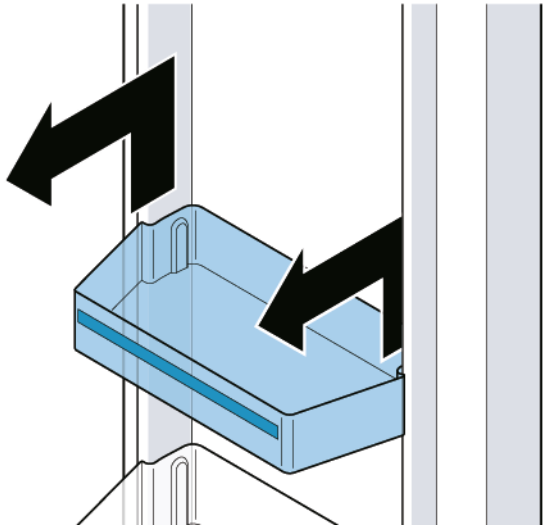

Door rack is removed.

4.6.2 Installing door rack

- Install in reverse order.

Copyright by BSH Hausgeräte GmbH

4.7 Replacing shelf

Prerequisite:

Door is open.

4.7.1 Removing shelf

1. Lift up shelf (1).
2. Remove shelf (2).

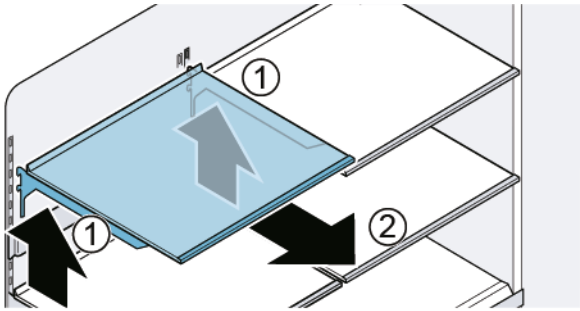

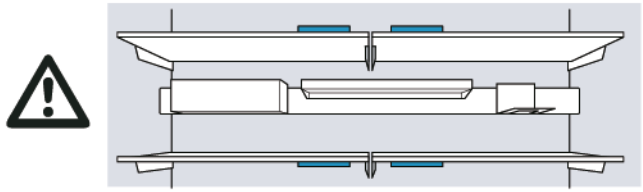

Shelf is removed.

4.7.2 Installing shelf

	Do not cover the ventilation openings.
	Insert shelf carefully to avoid scratching the appliance.
	Ensure that the hooks are fully inserted and the shelf is horizontal.

Install in reverse order.

Copyright by BSH Hausgeräte GmbH

4.8 Replacing equipment bar

Prerequisite:

Door is open.

4.8.1 Removing equipment bar

- Lift up equipment bar.

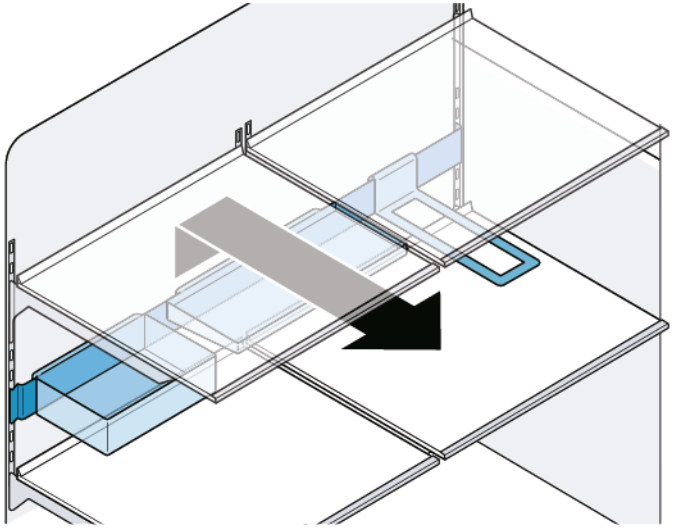

Equipment bar is removed.

4.8.2 Installing equipment bar

	Check that the hooks are fully inserted and the equipment bar is horizontal.
	Insert the equipment bar carefully to avoid scratching the appliance.
	Check that the hooks are fully inserted and the equipment bar is horizontal.

- Install in reverse order.

Copyright by BSH Hausgeräte GmbH

4.9 Replacing pull-out container

Prerequisite:

Door is open.

4.9.1 Removing pull-out container

1. Pull out the container all the way (1).
2. Lift pull-out container at the front and remove (2).

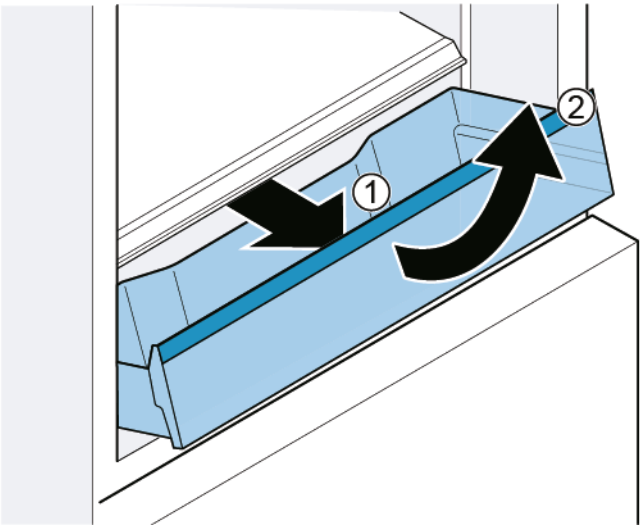

Pull-out container is removed.

4.9.2 Installing pull-out container

1. Pull out the telescopic rails all the way.
2. Place the container on the telescopic rails and push into the appliance until it engages.

Copyright by BSH Hausgeräte GmbH

4.10 Replacing fixed shelf

Prerequisite:

Door is open.

4.10.1 Removing fixed shelf

1. Open the bin.
2. 1. Lift fixed shelf at the front (1).
   2. Remove fixed shelf (2).

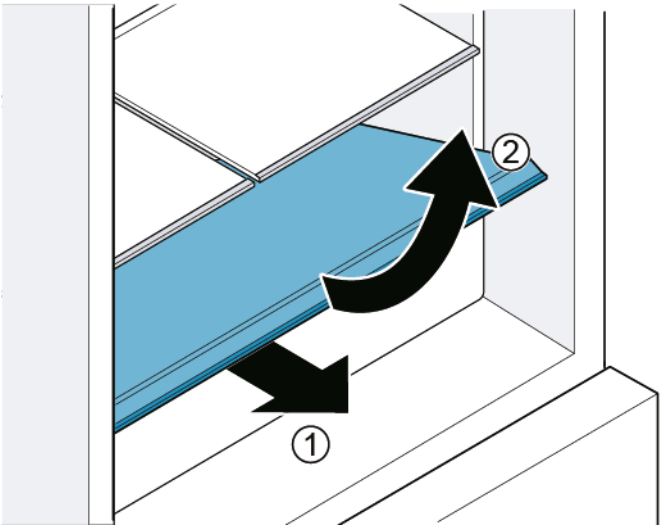

Fixed shelf is removed.

4.10.2 Installing fixed shelf

- Install in reverse order.

Copyright by BSH Hausgeräte GmbH

4.11 Replacing cool-fresh container

Prerequisite:

Door is open.

4.11.1 Removing cool-fresh container

1. Pull the drawer all the way out (1).
2. Lift the container at the front (2).

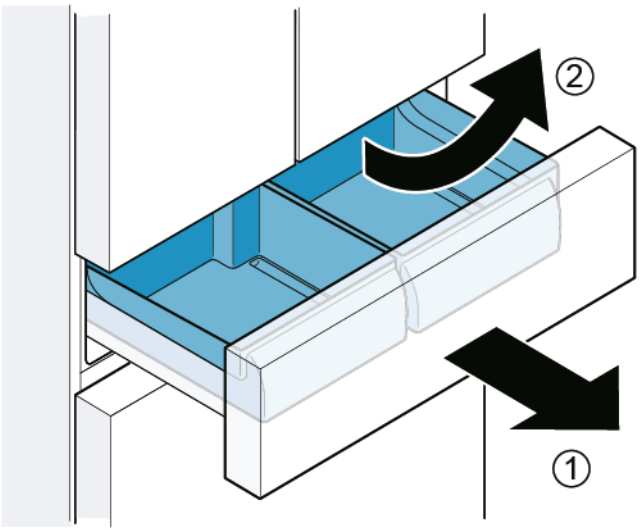

Cool-fresh container is removed.

4.11.2 Installing cool-fresh container

	During insertion, the rail guide of the container and drawer must fit together.

- Install in reverse order.

Copyright by BSH Hausgeräte GmbH

4.12 Replacing frozen food container (small)

Prerequisite:

Door is open.

4.12.1 Removing frozen food container (small)

1. Pull freezer compartment drawer all the way out.
2. 1. Pull out the container all the way (1).
   2. Lift the container at the front (2).

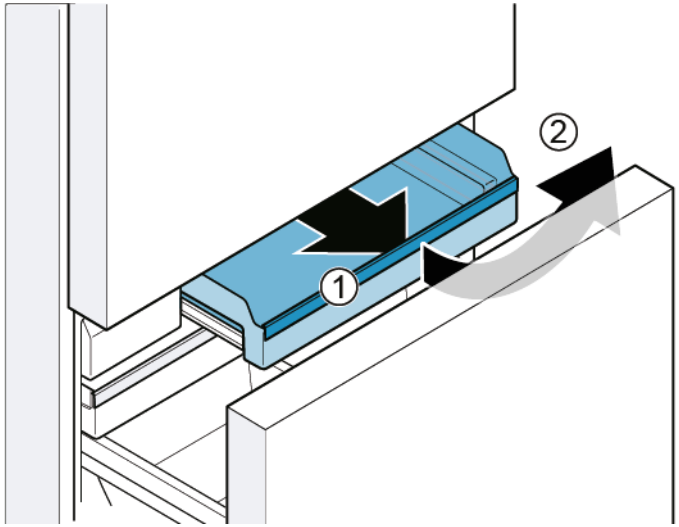

Frozen food container (small) is removed.

4.12.2 Installing frozen food container (small)

1. Pull out the telescopic rails all the way.
2. Place the bin on the telescopic rails and push into the appliance until it engages.

Copyright by BSH Hausgeräte GmbH

4.13 Replacing frozen food container (flat)

Prerequisite:

Door is open.

4.13.1 Removing frozen food container (flat)

1. Pull freezer compartment drawer all the way out (1).
2. Pull frozen food container (flat) out (2).
3. Lift up frozen food container (flat) (3).

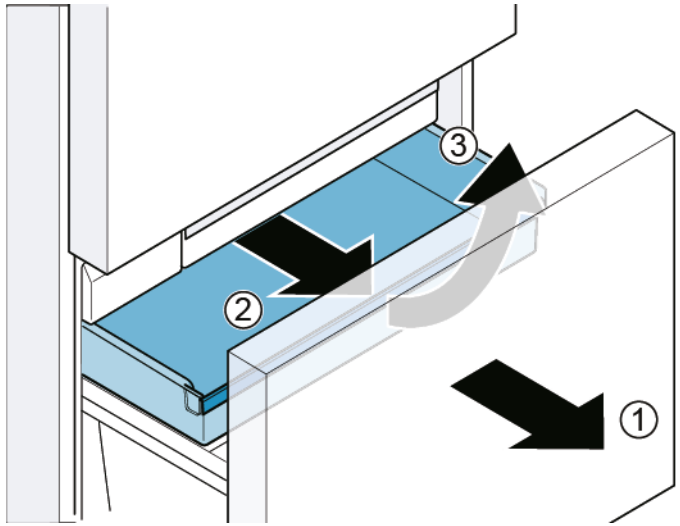

Frozen food container (flat) is removed.

4.13.2 Installing frozen food container (flat)

Install in reverse order.

Copyright by BSH Hausgeräte GmbH

4.14 Replacing frozen food container (large)

Prerequisite:

Door is open.

4.14.1 Removing frozen food container (large)

Notice

DAMAGE TO EQUIPMENT!

- Never remove the partition wall from the frozen food container.

1. Pull freezer compartment drawer all the way out and remove the frozen food container (flat) (1).
2. Lift up frozen food container (large) (2).

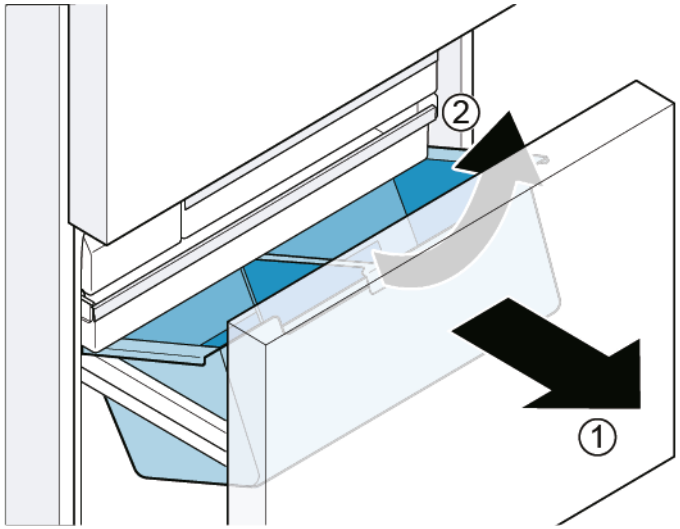

Frozen food container (large) is removed.

4.14.2 Installing frozen food container (large)

1. Pull out the telescopic rails all the way.
2. Place the bin on the telescopic rails and push into the appliance until it engages.

Copyright by BSH Hausgeräte GmbH

4.15 Replacing ice cube container

Prerequisite:

Door is open.

4.15.1 Removing ice cube container

1. Pull freezer compartment drawer all the way out.
2. 1. Pull out the frozen food container (flat) as far as it will go (1).
   2. Remove ice cube container (2).

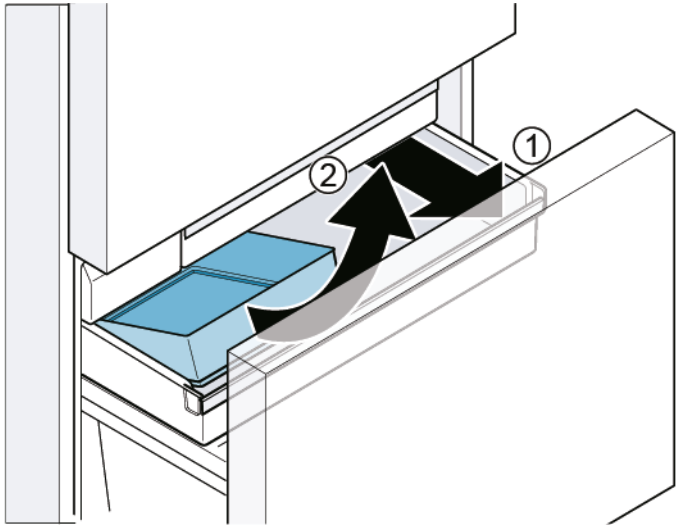

Ice cube container is removed.

4.15.2 Installing ice cube container

- Install in reverse order.

Copyright by BSH Hausgeräte GmbH

4.16 Replacing LED lamps

Required tools:

Slotted screwdriver	Blade 2.4 mm x 0.4 mm x 60 mm, in the kit [00341820]

Your appliance features a maintenance-free LED light.
These lights may be repaired by customer service or authorised technicians only!

Danger

Risk of electric shock due to live parts!
Danger to life through electric shock in case of improper repair
- Electric parts should be repaired by a qualified electricians.
- After the repair have a safety test according VDE 0701 or country-specific regulations performed.

Danger

Risk of electric shock due to live parts!
Death by electrocution
- Disconnect appliances from electrical supply at least 60 seconds before starting repairs.

Caution

Sharp edges!
Cut injuries
- Wear protective gloves.

Prerequisite:
- Appliance is disconnected from power supply.
- Door is open.
- Upper interior fittings are removed.

4.16.1 Removing refrigerator compartment LED top lamp

1. Create gap by working finger around the rim of LED lamp.

2. Insert slotted screwdriver into the gap and remove LED top lamp in the direction shown.

Copyright by BSH Hausgeräte GmbH

3. Disconnect LED lamp terminal.

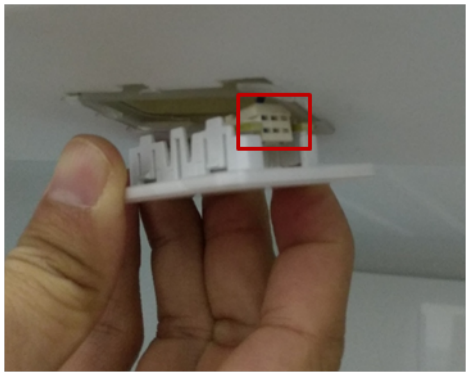

➡ Refrigerator compartment LED top lamp is removed.

4.16.2 Removing refrigerator compartment side lamp

1. Use slotted screwdriver to remove side lamp upper retainer.

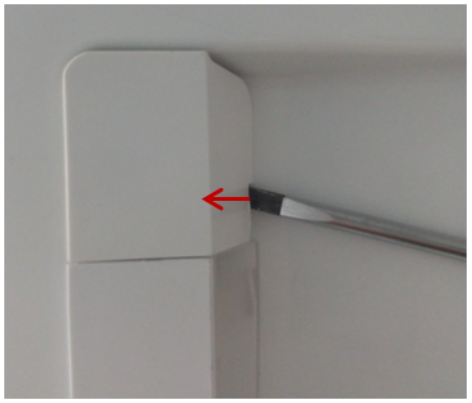

2. Use slotted screwdriver to create gap on one side of the lamp cover and the other hand to remove the cover.

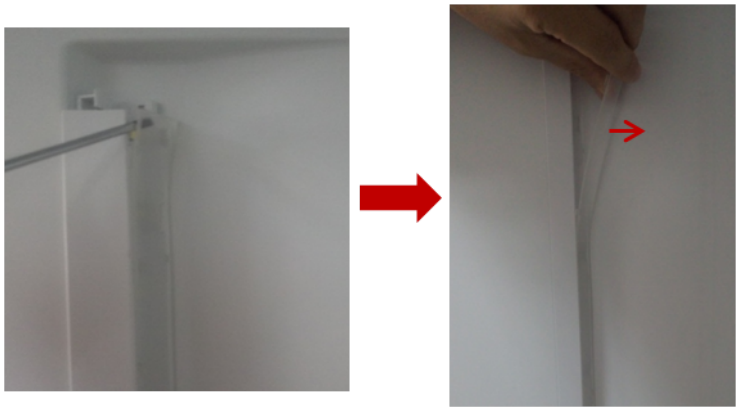

Copyright by BSH Hausgeräte GmbH

3. Remove LED stripe in the same manner.

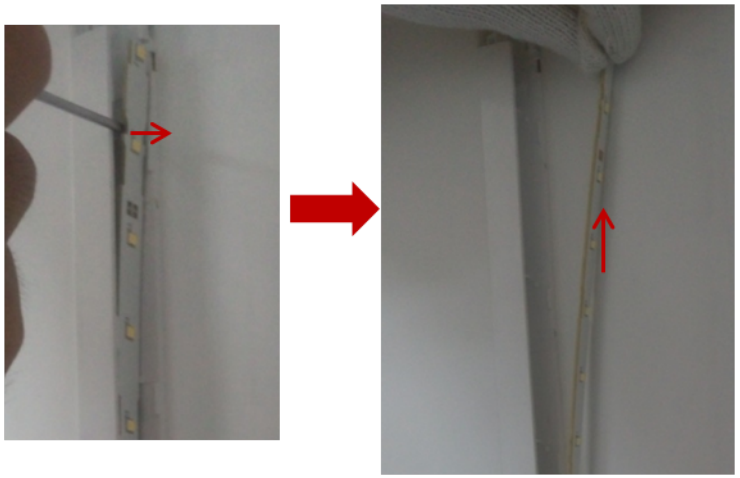

4. Remove LED stripe from the socket.

➡ Refrigerator compartment side lamp is removed.

4.16.3 Removing 0 °C compartment lamp

1. Remove lamp cover by inserting slotted screwdriver in the gap between lamp cover and door to pry them apart.

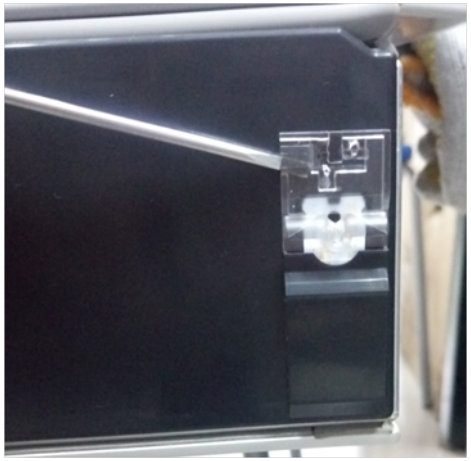

2. Disconnect lamp terminal.

Copyright by BSH Hausgeräte GmbH

3. 1. Release hook (1).
   2. Remove lamp (2).

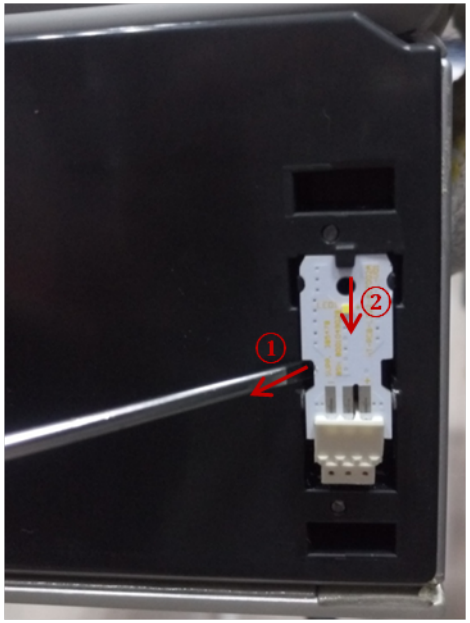

➡ 0 °C compartment lamp is removed.

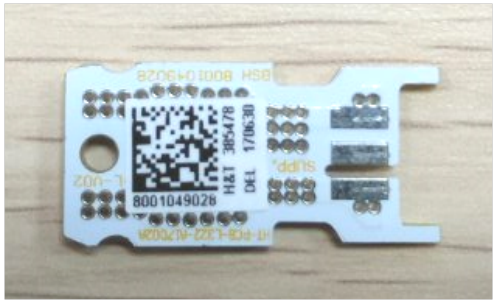

4.16.4 Installing LED lamps

- Install in reverse order.

Copyright by BSH Hausgeräte GmbH

Remonditeave - Kombikülmik

Selle dokumendiga seoses 183
1.1 Tähtis teave 183
1.1.1 Eesmärk 183
1.2 Sümbolite selgitus 183
1.2.1 Ohutasemed 183
1.2.2 Ohusümbolid 183
1.2.3 Hoiatuste struktuur 184
1.2.4 Üldised sümbolid 184

Ohutus 185
2.1 Üldised ohutusjuhised 185
2.1.1 Kõik kodumasinad 185

Tööriistad ja abinõud 186

Remont 187
4.1 Uksetihendi vahetamine 187
4.1.1 Uksetihendi eemaldamine 187
4.1.2 Uksetihendi paigaldamine 187
4.2 Ukse käepideme vahetamine 190
4.2.1 Ukse käepideme eemaldamine 190
4.2.2 Ukse käepideme paigaldamine 190
4.3 Sahtli käepideme vahetamine 191
4.3.1 Sahtli käepideme eemaldamine 191
4.3.2 Sahtli käepideme paigaldamine 191
4.4 Vasakpoolsete uksehingede vahetamine 192
4.4.1 Vasakpoolsete uksehingede eemaldamine 193
4.4.2 Vasakpoolsete uksehingede paigaldamine 194
4.5 Parempoolsete uksehingede vahetamine 195
4.5.1 Parempoolsete uksehingede eemaldamine 196
4.5.2 Parempoolsete uksehingede paigaldamine 197
4.6 Ukseraami vahetamine 198
4.6.1 Ukseraami eemaldamine 198
4.6.2 Ukseraami paigaldamine 198
4.7 Riiuli vahetamine 199
4.7.1 Riiuli eemaldamine 199
4.7.2 Riiuli paigaldamine 199
4.8 Varustusriba vahetamine 200
4.8.1 Varustusriba eemaldamine 200
4.8.2 Varustusriba paigaldamine 200
4.9 Väljatõmmatava mahuti vahetamine 201
4.9.1 Väljatõmmatava mahuti eemaldamine 201
4.9.2 Väljatõmmatava mahuti paigaldamine 201
4.10 Fikseeritud riiuli vahetamine 202
4.10.1 Fikseeritud riiuli eemaldamine 202
4.10.2 Fikseeritud riiuli paigaldamine 202
4.11 Jahutusmahuti vahetamine 203
4.11.1 Jahutusmahuti eemaldamine 203
4.11.2 Jahutusmahuti paigaldamine 203
4.12 Külmutatud toidu (väikese) mahuti vahetamine 204
4.12.1 Külmutatud toidu (väikese) mahuti eemaldamine 204
4.12.2 Külmutatud toidu (väikese) mahuti paigaldamine 204
4.13 Külmutatud toidu (lameda) mahuti vahetamine 205
4.13.1 Külmutatud toidu (lameda) mahuti eemaldamine 205
4.13.2 Külmutatud toidu (lameda) mahuti paigaldamine 205
4.14 Külmutatud toidu (suure) mahuti vahetamine 206
4.14.1 Külmutatud toidu (suure) mahuti eemaldamine 206
4.14.2 Külmutatud toidu (suure) mahuti paigaldamine 206
4.15 Jääanuma vahetamine 207
4.15.1 Jääanuma eemaldamine 207
4.15.2 Jääanuma paigaldamine 207
4.16 LED-lampide vahetamine 208
4.16.1 Külmikuosa ülemise LED-lambi eemaldamine 208
4.16.2 Külmikuosa külgmise lambi eemaldamine 209
4.16.3 0 °C osa lambi eemaldamine 210
4.16.4 LED-lampide paigaldamine 211

Autoriõigus: BSH Hausgeräte GmbH

ⓘ Selle dokumendiga seoses

1.1 Tähtis teave

1.1.1 Eesmärk

Need remondinõuanded toetavad tarbijat seadmete iseseisval remontimisel vastavalt kehtivale ökodisaini määrusele (03/2021).

Need sisaldavad teavet selle kohta, kuidas vahetada teatud varuosi, samuti hoiatusi ning ohtusid.

Küsimuste korral võtke ühendust meie klienditeenindusega. Meie vastutame kahjustuste eest ainult siis, kui remondinõuandeid on õigesti järgitud.

1.2 Sümbolite selgitus

1.2.1 Ohutasemed

Ohutasemed koosnevad sümbolist ja märksõnast. Märksõna viitab ohu raskusastmele.

Hoiatustase	Tähendus
⚠ OHT	Hoiatusteadete eiramine põhjustab surma või raskeid kehavigastusi.
⚠ HOIATUS	Hoiatusteadete eiramine võib põhjustada surma või raskeid kehavigastusi.
⚠ ETTEVAATUST!	Hoiatusteadete eiramine võib põhjustada kergeid kehavigastusi.
TÄHELEPANU!	Hoiatusteadete eiramine võib põhjustada varakahju.

Tabel 1: Ohutasemed

1.2.2 Ohusümbolid

Ohusümbolid on sümboolsed kujutised, mis viitavad ohu laadile.

Selles dokumendis kasutatakse alljärgnevaid ohusümboleid.

Ohusümbol	Tähendus
	Üldine ohuteade
	Elektripingest tingitud oht
	Plahvatusoht
	Lõikeoht
	Muljumisoht

Ohusümbol	Tähendus
	Kuumadest pindadest tingitud oht
	Tugevast magnetväljast tingitud oht
	Mitteioniseerivast kiirgusest tingitud oht

Tabel 2: Ohusümbolid

1.2.3 Hoiatuste struktuur

Selles dokumendis olevatel hoiatustel on standardiseeritud väljanägemine ja standardiseeritud struktuur.

	OHT **Ohu tüüp ja allikas!** Ohu/hoiatuse eiramise võimalikud tagajärjed. ▸ Meetmed ja ettevaatusabinõud ohu vältimiseks.

Alljärgnevas näiteks on näidatud hoiatust, millega hoiatatakse liikuvatest osadest tingitud elektrilöögiohu eest. Nimetatud on meedet ohu vältimiseks.

	OHT **Liikuvatest osadest tingitud elektrilöögi oht!** Elektrilöögist tingitud surm ▸ Enne remonditöödega alustamist ühendage seadmed elektrivõrgust lahti vähemalt 60 sekundit varem.

1.2.4 Üldised sümbolid

Selles dokumendis kasutatakse alljärgnevaid üldisi sümboleid.

Üld. sümbol	Tähendus
	Erinõuande tunnus (tekst ja/või graafik)
	Lihtsa nõuande tunnus (ainult tekst)
	Videojuhendi lingi tunnus

Üld. sümbol	Tähendus
	Vajalike tööriistade tunnus
	Vajalike eeltingimuste tunnus
	Seisukorra tunnus (kui..., siis...)
	Tulemuse tunnus
Start	Klahvi või nupu tunnus
[00123456]	Materjalinumbri tunnus
Olek	Kuvatava teksti/akna tunnus (seadme ekraanil)

Tabel 3: Üldised sümbolid

Ohutus

2.1 Üldised ohutusjuhised

2.1.1 Kõik kodumasinad

Liikuvatest osadest tingitud elektrilöögi oht!

- Elektriliste osade remondil tehtud vead võivad põhjustada elektrilööki!
- Lahutage seade vooluvõrgust vähemalt 60 sekundit enne tööle hakkamist.
- Pärast remonti peab olema tehtud ohutuskatse vastavalt standardile VDE 0701 või riiklikele määrustele.

Teravatest servadest tingitud vigastusoht!

- Kandke kaitsekindaid.

Rasketest ja liikuvatest osadest tingitud muljumisoht remondi-, puhastustööde, tõrkeotsingu ja hoolduse käigus

- Kandke turvakingi.
- Kinnitage rasked osad allakukkumise vastu.
- Ärge toppige kehaosi liikuvate osade vahele.

Oht seadme ohutusele/talitlusele!

- Kasutage ainult originaalvaruosasid.

Elektrostaatiliselt tundlike osade (ESD) kahjustamise oht!

- Ärge puudutage mooduleid, kaasa arvatud ühendusi ega transportöörlinte.

Autoriõigus: BSH Hausgeräte GmbH

Tööriistad ja abinõud

Määramine	Üksikasjad	Kujutised
Kuuskantpesapea-võti [00340820]	2,5 mm	
Lapik kruvikeeraja	Tera 2,4 mm × 0,4 mm × 60 mm, komplektis [00341820]	

Autoriõigus: BSH Hausgeräte GmbH

4.1 Uksetihendi vahetamine

Nõue:

Uks on lahti.

4.1.1 Uksetihendi eemaldamine

1. Vabastage uksetihend soonest paremast ja vasakust nurgast.

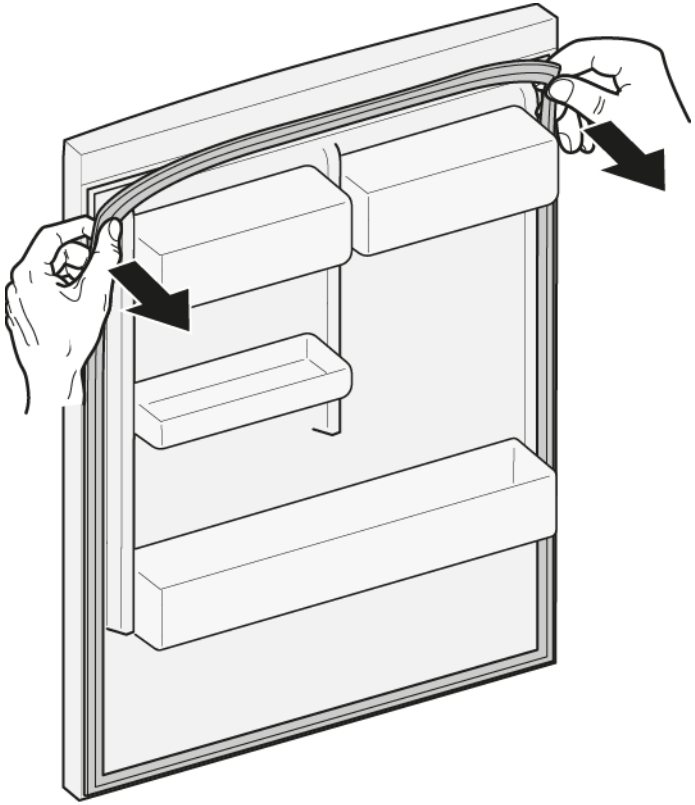

2. Tõmmake uksetihend soonest välja.

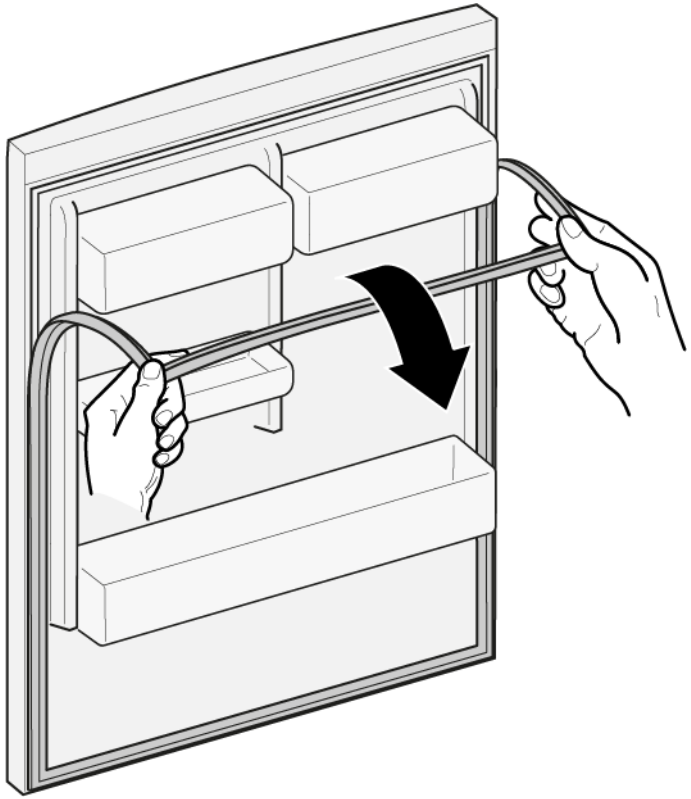

Uksetihend on eemaldatud.

4.1.2 Uksetihendi paigaldamine

	Uue uksetihendi paksus võib veidi erineda vana tihendi paksusest. See ei mõjuta ukse sulgemist ja pikaajalist tööd.
	Kui teie seadmel on reguleeritavad hinged või hingekinnitused, saate sulgemismehhanismi hiljem sobivaks sättida.
	Väikesed augud uksetihendis on vajalikud õhutuseks. Need ei ole tootmisvead.

Autoriõigus: BSH Hausgeräte GmbH

1. Kontrollige, kas tihendi soon on terve.

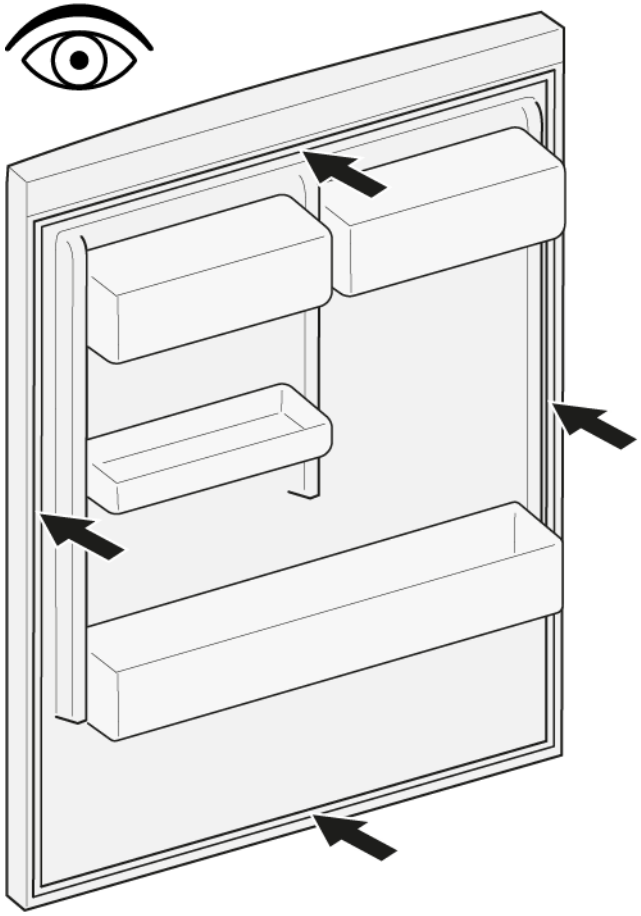

2. Kui tihendi soon on kahjustatud,
   - pöörduge klienditeeninduse poole.

3. | | |
   |---|---|
   | | Uksetihendi kerge kõverdumine on normaalne ega mõjuta selle toimivust. Soovitatav on uksetihend enne seadmesse paigaldamist sirgu tõmmata. |

   Soojendage uksetihendit fööni või sooja veega ja vormige seda käsitsi.

4. Lükake tihendi otsad soone üla- ja alanurka.

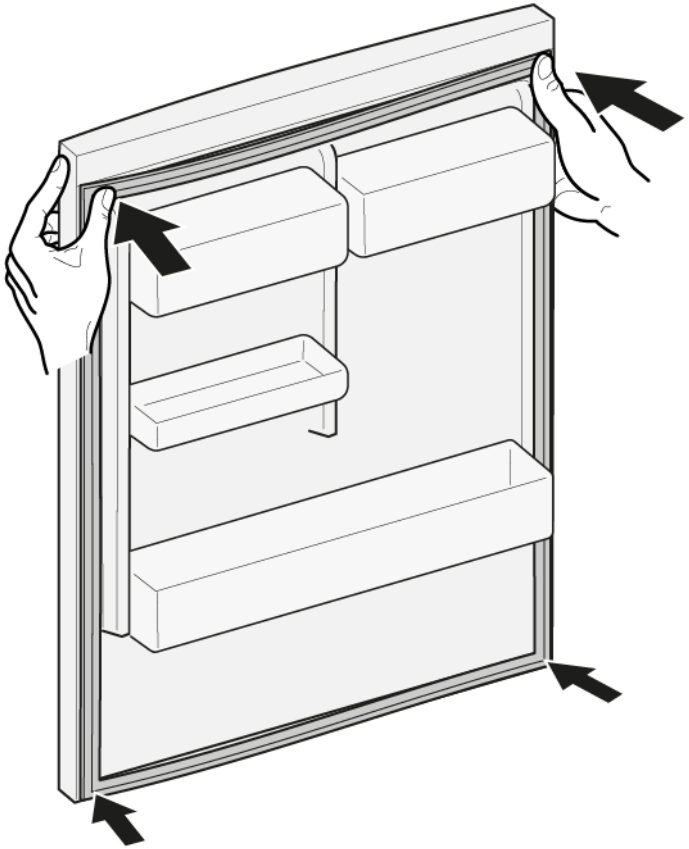

5. Vajutage terve tihend jupphaaval soonde.

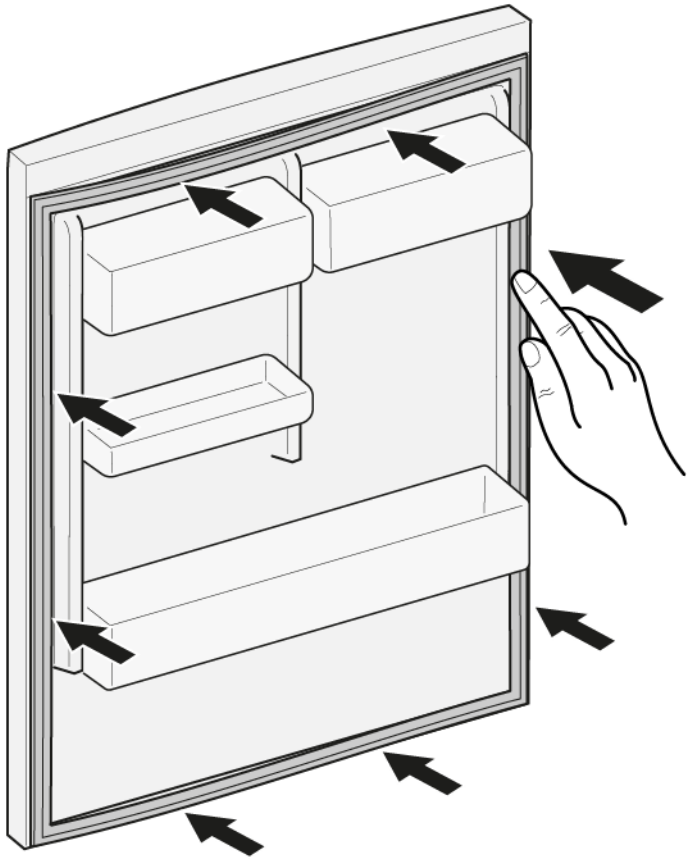

➡ Uksetihend on paigaldatud.

4.2 Ukse käepideme vahetamine

Eritööriistad:

Kuuskantpesapeavõti	2,5 mm	[00340820]

4.2.1 Ukse käepideme eemaldamine

1. Keerake lahti kaks kruvi (1).
2. Eemaldage ukse käepide (2).

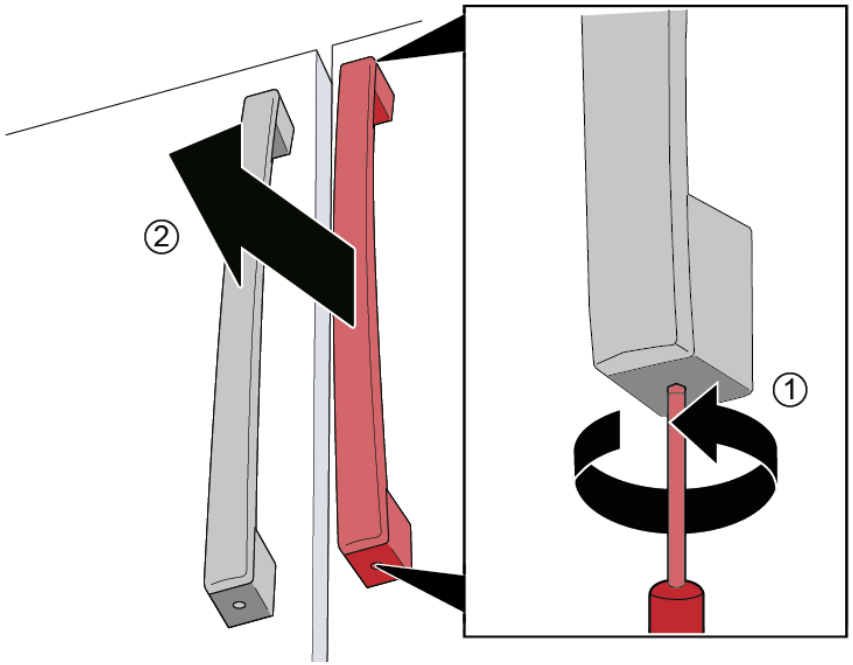

Ukse käepide on eemaldatud.

	Teise ukse käepideme saab eemaldada samamoodi.

4.2.2 Ukse käepideme paigaldamine

1. Paigutage käepide vertikaalselt eelpaigaldatud poltidele.
   Käepideme augud peavad olema suunatud üles ja alla.
2. Keerake eelpaigaldatud kruvid päripäeva ülevalt ja alt käepidemesse.

Autoriõigus: BSH Hausgeräte GmbH

4.3 Sahtli käepideme vahetamine

Eritööriistad:

Kuuskantpesapeavõti	2,5 mm	[00340820]

4.3.1 Sahtli käepideme eemaldamine

1. Keerake lahti kaks kruvi (1).
2. Eemaldage sahtli käepide (2).

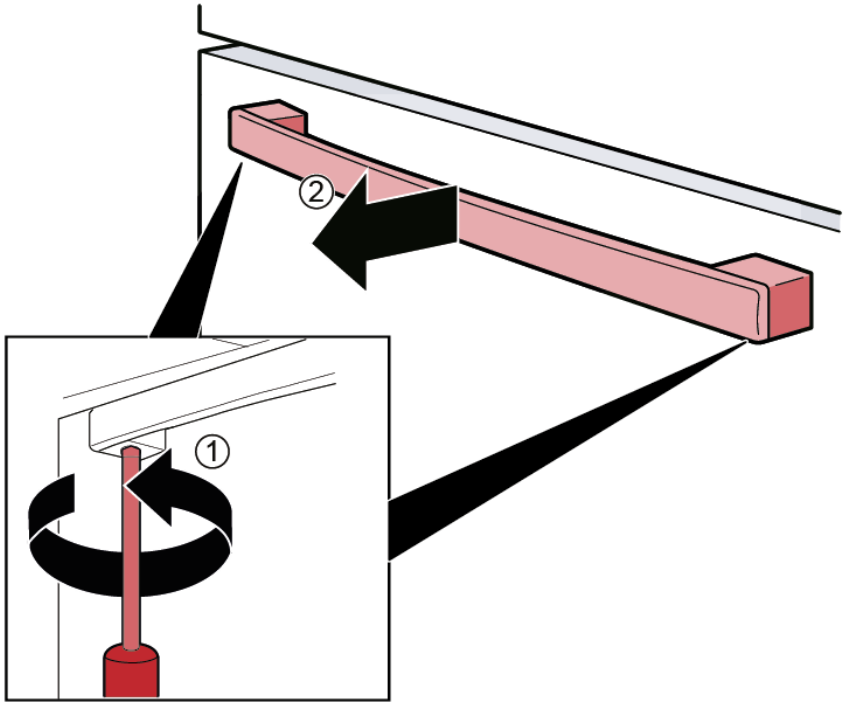

Sahtli käepide on eemaldatud.

4.3.2 Sahtli käepideme paigaldamine

1. Pange käepide horisontaalselt eelpaigaldatud poltidele.
   Käepideme augud peavad olema suunatud alla.
2. Keerake eelpaigaldatud kruvid päripäeva alt käepidemesse.

Autoriõigus: BSH Hausgeräte GmbH

4.4 Vasakpoolsete uksehingede vahetamine

Eritööriistad:

- Tähtotsik TX20 6,3 mm (1/4 tolli) [00340865]

HOIATUS

Rasked, kogukad seadmed!
Selja- ja lihasevigastused
- Seadme ust tohivad eemaldada vaid vastava väljaõppe saanud spetsialistid.
- Seadme liigutamiseks on vaja kaht inimest.
- Kasutage vaid sobivaid tööriistu ja varustust.

ETTEVAATUST!

Teravad servad!
Lõikehaavad
- Kandke kaitsekindaid.

HOIATUS

Viltuses asendis seadmete libisemisoht!
Luumurrud/muljumised
- Kindlustage seadmed libisemise vastu.

ETTEVAATUST!

Lahtikeeratud poltidest tingitud osade kukkumisoht!
Kukkuvatest osadest tingitud vigastused.
- Kinnitage osa allakukkumise vastu.

TÄHELEPANU!

Lahtikeeratud poltidest tingitud osade kukkumisoht!
Seadme teiste osade kahjustused või klientide vara kahjustused.
- Kinnitage osa allakukkumise vastu.

OHT

Liikuvatest osadest tingitud elektrilöögi oht!
Kui remonditööd on valesti tehtud, esineb elektrilöögist tingitud eluoht.
- Elektrilisi osasid peavad parandama kvalifitseeritud elektrikud.
- Pärast remonti peab olema tehtud ohutuskatse vastavalt standardile VDE 0701 või riiklikele määrustele.

OHT

Liikuvatest osadest tingitud elektrilöögi oht!
Elektrilöögist tingitud surm
- Enne remonditöödega alustamist ühendage seadmed elektrivõrgust lahti vähemalt 60 sekundit varem.

Nõue:

- Seade on toitest lahutatud.
- Seadme sisearmatuur on eemaldatud.

4.4.1 Vasakpoolsete uksehingede eemaldamine

1. 1. Keerake kruvi lahti.
   2. Eemaldage ülemise hinge kate.

2. Lahutage ukse elektriühendus.

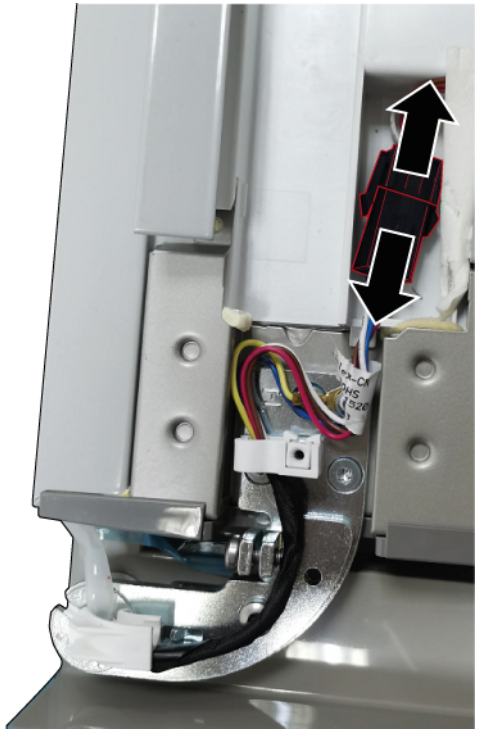

3. 1. Keerake lahti maaühenduse kruvi (1).
   2. Keerake kolm kruvi lahti (2).
   3. Eemaldage ülemine hing.

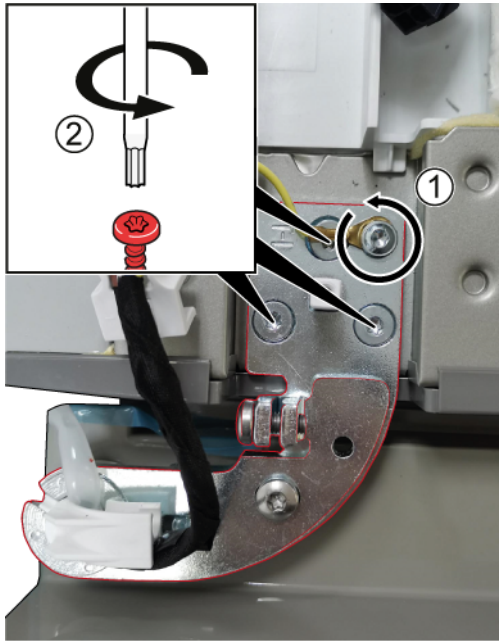

➡ Ülemine hing on eemaldatud.

4. Eemaldage vasakpoolne uks, liigutades seda üles.
5. 1. Keerake kolm kruvi lahti.
   2. Eemaldage alumine hing.

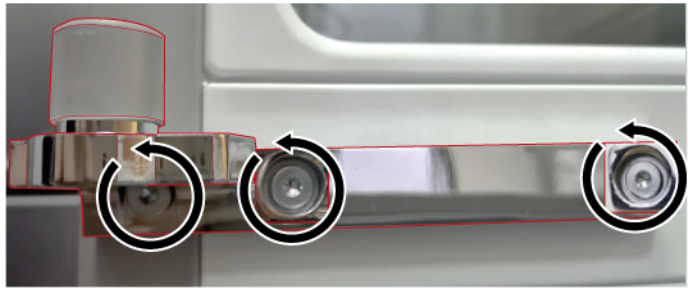

➡ Alumine hing on eemaldatud.

4.4.2 Vasakpoolsete uksehingede paigaldamine

1. Paigaldage vastupidises järjekorras.
2. Joondage külmikuosa uksed.
   Täpsemat teavet vaadake **kasutusjuhendist** (AGA).

Autoriõigus: BSH Hausgeräte GmbH

4.5 Parempoolsete uksehingede vahetamine

Eritööriistad:

- Tähtotsik TX20 6,3 mm (1/4 tolli) [00340865]

HOIATUS

Rasked, kogukad seadmed!
Selja- ja lihasevigastused
- Seadme ust tohivad eemaldada vaid vastava väljaõppe saanud spetsialistid.
- Seadme liigutamiseks on vaja kaht inimest.
- Kasutage vaid sobivaid tööriistu ja varustust.

ETTEVAATUST!

Teravad servad!
Lõikehaavad
- Kandke kaitsekindaid.

HOIATUS

Viltuses asendis seadmete libisemisoht!
Luumurrud/muljumised
- Kindlustage seadmed libisemise vastu.

ETTEVAATUST!

Lahtikeeratud poltidest tingitud osade kukkumisoht!
Kukkuvatest osadest tingitud vigastused.
- Kinnitage osa allakukkumise vastu.

TÄHELEPANU!

Lahtikeeratud poltidest tingitud osade kukkumisoht!
Seadme teiste osade kahjustused või klientide vara kahjustused.
- Kinnitage osa allakukkumise vastu.

OHT

Liikuvatest osadest tingitud elektrilöögi oht!
Kui remonditööd on valesti tehtud, esineb elektrilöögist tingitud eluoht.
- Elektrilisi osasid peavad parandama kvalifitseeritud elektrikud.
- Pärast remonti peab olema tehtud ohutuskatse vastavalt standardile VDE 0701 või riiklikele määrustele.

OHT

Liikuvatest osadest tingitud elektrilöögi oht!
Elektrilöögist tingitud surm
- Enne remonditöödega alustamist ühendage seadmed elektrivõrgust lahti vähemalt 60 sekundit varem.

Nõue:

- Seade on toitest lahutatud.
- Seadme sisearmatuur on eemaldatud.

4.5.1 Parempoolsete uksehingede eemaldamine

1. 1. Keerake kruvi lahti.
   2. Eemaldage ülemise hinge kate.

2. Lahutage ukse elektriühendus.

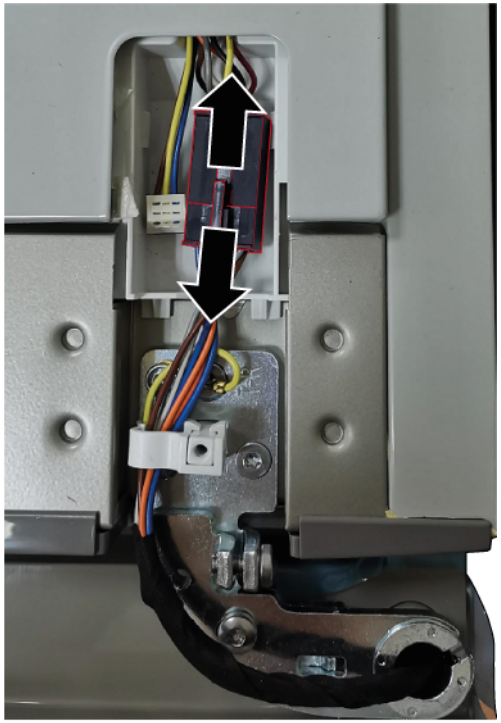

3. 1. Keerake lahti maaühenduse kruvi (1).
   2. Keerake kolm kruvi lahti (2).
   3. Eemaldage ülemine hing.

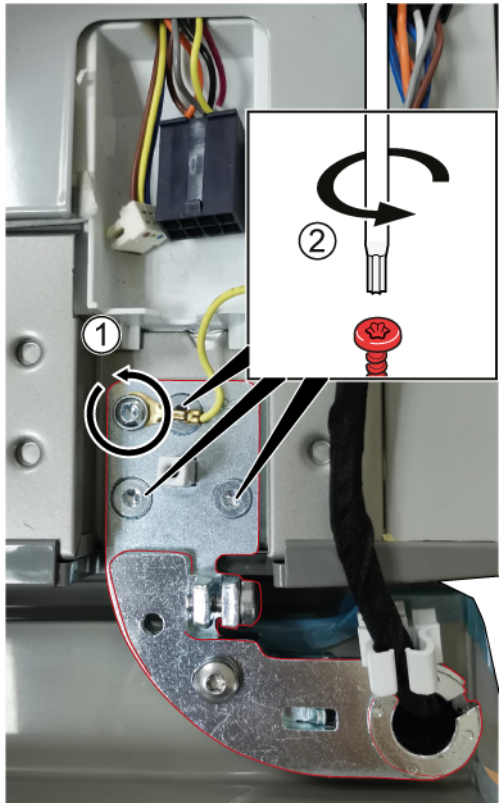

➡ Ülemine hing on eemaldatud.

4. Eemaldage parempoolne uks, liigutades seda üles.

5. 1. Keerake kolm kruvi lahti.
   2. Eemaldage alumine hing.

➡ Alumine hing on eemaldatud.

4.5.2 Parempoolsete uksehingede paigaldamine

1. Paigaldage vastupidises järjekorras.
2. Joondage külmikuosa uksed.
   Täpsemat teavet vaadake **kasutusjuhendist** (AGA).

Autoriõigus: BSH Hausgeräte GmbH

4.6 Ukseraami vahetamine

Nõue:

Uks on lahti.

4.6.1 Ukseraami eemaldamine

- Tõstke ukseraam üles.

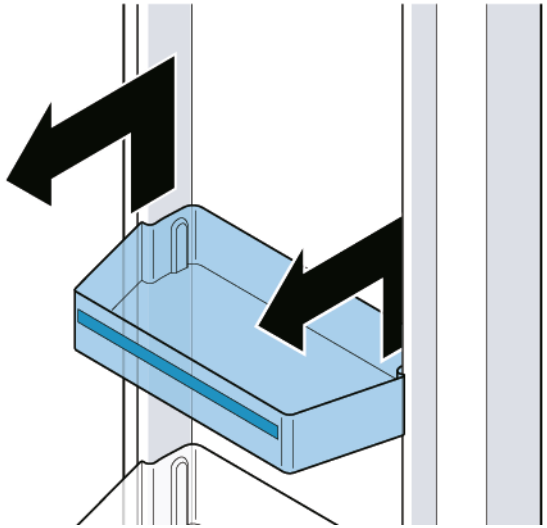

Ukseraam on eemaldatud.

4.6.2 Ukseraami paigaldamine

- Paigaldage vastupidises järjekorras.

Autoriõigus: BSH Hausgeräte GmbH

4.7 Riiuli vahetamine

Nõue:

Uks on lahti.

4.7.1 Riiuli eemaldamine

1. Tõstke riiul üles (1).
2. Eemaldage riiul (2).

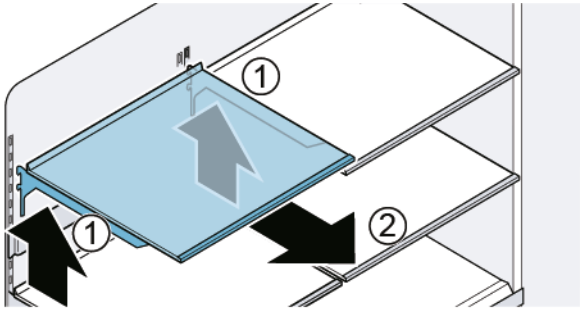

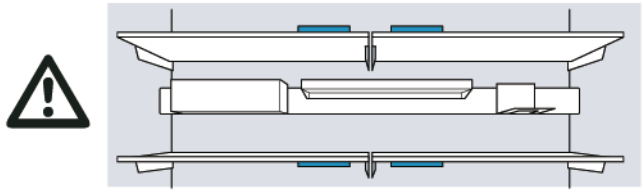

Riiul on eemaldatud.

4.7.2 Riiuli paigaldamine

	Ärge katke ventilatsiooniavasid kinni.
	Sisestage riiul ettevaatlikult, et vältida seadme kriimustamist.
	Veenduge, et konksud oleksid täielikult sisestatud ja riiul asetseks horisontaalselt.

- Paigaldage vastupidises järjekorras.

4.8 Varustusriba vahetamine

Nõue:

Uks on lahti.

4.8.1 Varustusriba eemaldamine

- Tõstke varustusriba üles.

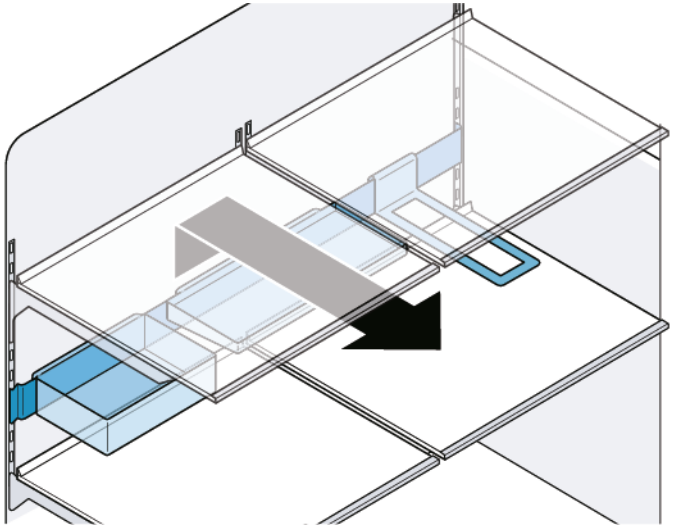

Varustusriba on eemaldatud.

4.8.2 Varustusriba paigaldamine

	Veenduge, et konksud oleksid täielikult sisestatud ja varustusriba asetseks horisontaalselt.
	Sisestage varustusriba ettevaatlikult, et vältida seadme kriimustamist.
	Veenduge, et konksud oleksid täielikult sisestatud ja varustusriba asetseks horisontaalselt.

- Paigaldage vastupidises järjekorras.

Autoriõigus: BSH Hausgeräte GmbH

4.9 Väljatõmmatava mahuti vahetamine

Nõue:

Uks on lahti.

4.9.1 Väljatõmmatava mahuti eemaldamine

1. Tõmmake mahuti täielikult välja (1).
2. Tõstke väljatõmmatavat mahutit esiosast ja eemaldage (2).

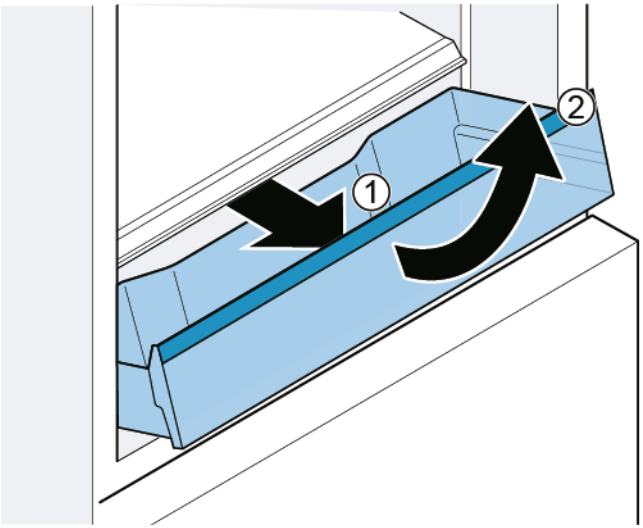

Väljatõmmatav mahuti on eemaldatud.

4.9.2 Väljatõmmatava mahuti paigaldamine

1. Tõmmake teleskoopsiinid täielikult välja.
2. Asetage mahuti teleskoopsiinidele ja lükake seadmesse, kuni see fikseerub.

Autoriõigus: BSH Hausgeräte GmbH

4.10 Fikseeritud riiuli vahetamine

Nõue:

Uks on lahti.

4.10.1 Fikseeritud riiuli eemaldamine

1. Avage kast.
2. 1. Tõstke fikseeritud riiul esiosast üles (1).
   2. Eemaldage fikseeritud riiul (2).

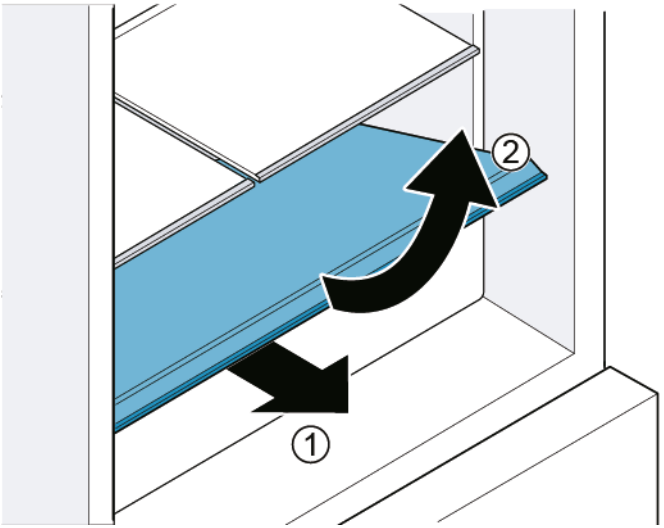

Fikseeritud riiul on eemaldatud.

4.10.2 Fikseeritud riiuli paigaldamine

- Paigaldage vastupidises järjekorras.

Autoriõigus: BSH Hausgeräte GmbH

4.11 Jahutusmahuti vahetamine

Nõue:

Uks on lahti.

4.11.1 Jahutusmahuti eemaldamine

1. Tõmmake sahtel täielikult välja (1).
2. Tõstke mahutit esiosast üles (2).

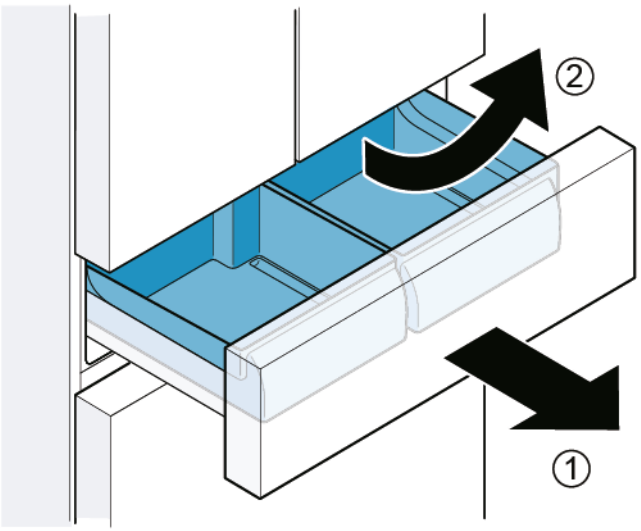

Jahutusmahuti on eemaldatud.

4.11.2 Jahutusmahuti paigaldamine

	Sisestamisel peavad mahuti juhiksiin ja sahtel kokku sobima.

- Paigaldage vastupidises järjekorras.

Autoriõigus: BSH Hausgeräte GmbH

4.12 Külmutatud toidu (väikese) mahuti vahetamine

Nõue:

Uks on lahti.

4.12.1 Külmutatud toidu (väikese) mahuti eemaldamine

1. Tõmmake sügavkülmikuosa täielikult välja.
2. 1. Tõmmake mahuti täielikult välja (1).
   2. Tõstke mahutit esiosast üles (2).

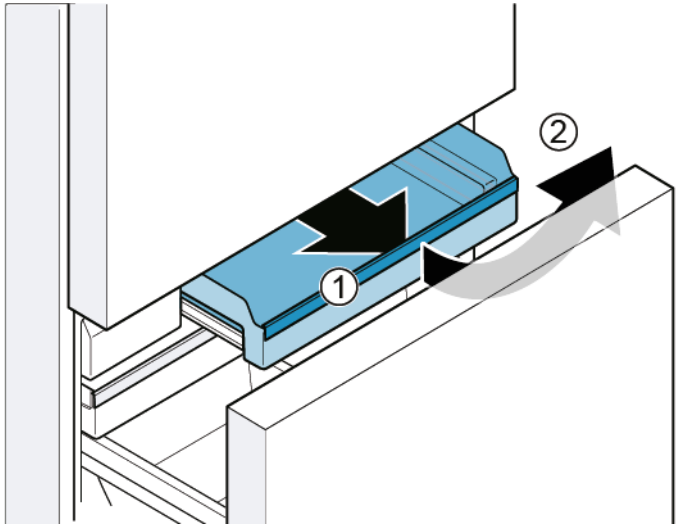

Külmutatud toidu (väike) mahuti on eemaldatud.

4.12.2 Külmutatud toidu (väikese) mahuti paigaldamine

1. Tõmmake teleskoopsiinid täielikult välja.
2. Asetage kast teleskoopsiinidele ja lükake seadmesse, kuni see fikseerub.

Autoriõigus: BSH Hausgeräte GmbH

4.13 Külmutatud toidu (lameda) mahuti vahetamine

Nõue:

✔ Uks on lahti.

4.13.1 Külmutatud toidu (lameda) mahuti eemaldamine

▸ 1. Tõmmake sügavkülmikuosa täielikult välja (1).
2. Tõmmake külmutatud toidu (lame) mahuti välja (2).
3. Tõstke külmutatud toidu (lamedat) mahutit üles (3).

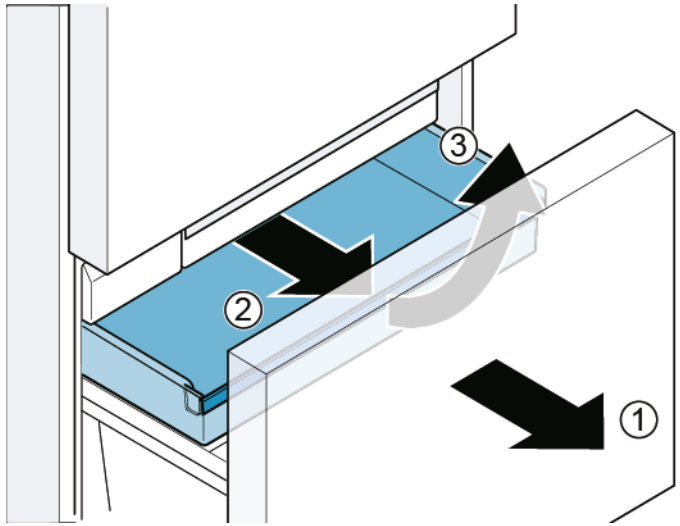

➡ Külmutatud toidu (lame) mahuti on eemaldatud.

4.13.2 Külmutatud toidu (lameda) mahuti paigaldamine

▸ Paigaldage vastupidises järjekorras.

Autoriõigus: BSH Hausgeräte GmbH

4.14 Külmutatud toidu (suure) mahuti vahetamine

Nõue:

Uks on lahti.

4.14.1 Külmutatud toidu (suure) mahuti eemaldamine

TÄHELEPANU!

SEADME KAHJUSTAMISE OHT!

- Kunagi ärge eemaldage eraldusseina külmutatud toidu mahutilt.

1. Tõmmake sügavkülmikuosa täielikult välja ja eemaldage külmutatud toidu (lame) mahuti (1).
2. Tõstke külmutatud toidu (suurt) mahutit üles (2).

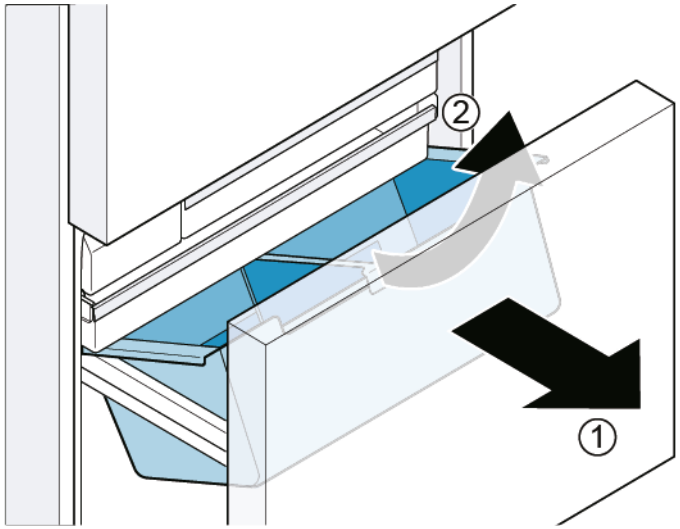

Külmutatud toidu (suur) mahuti on eemaldatud.

4.14.2 Külmutatud toidu (suure) mahuti paigaldamine

1. Tõmmake teleskoopsiinid täielikult välja.
2. Asetage kast teleskoopsiinidele ja lükake seadmesse, kuni see fikseerub.

Autoriõigus: BSH Hausgeräte GmbH

4.15 Jääanuma vahetamine

Nõue:

Uks on lahti.

4.15.1 Jääanuma eemaldamine

1. Tõmmake sügavkülmikuosa täielikult välja.
2. 1. Tõmmake külmutatud toidu (lame) mahuti võimalikult kaugele välja (1).
   2. Eemaldage jääanum (2).

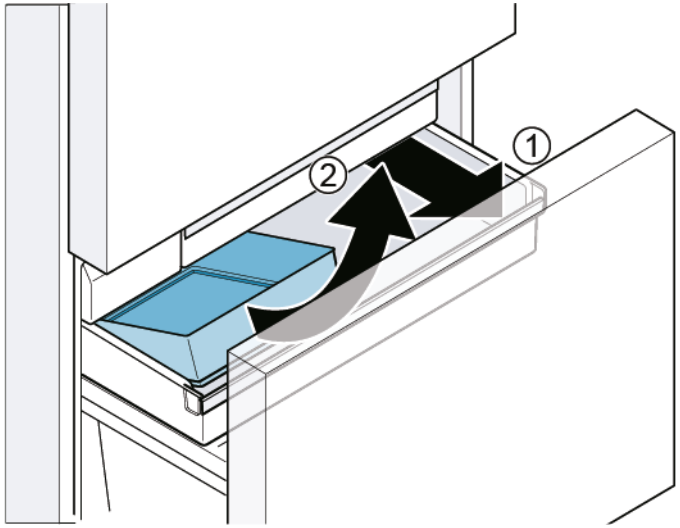

Jääanum on eemaldatud.

4.15.2 Jääanuma paigaldamine

- Paigaldage vastupidises järjekorras.

Autoriõigus: BSH Hausgeräte GmbH

4.16 LED-lampide vahetamine

Eritööriistad:

Lapik kruvikeeraja	Tera 2,4 mm × 0,4 mm × 60 mm, komplektis [00341820]

Teie seadmel on LED-tuli, mis ei vaja hooldust.
Seda tuld tohib parandada ainult klienditeenindus või volitatud tehnik!

OHT

Liikuvatest osadest tingitud elektrilöögi oht!
Kui remonditööd on valesti tehtud, esineb elektrilöögist tingitud eluoht.
- Elektrilisi osasid peavad parandama kvalifitseeritud elektrikud.
- Pärast remonti peab olema tehtud ohutuskatse vastavalt standardile VDE 0701 või riiklikele määrustele.

OHT

Liikuvatest osadest tingitud elektrilöögi oht!
Elektrilöögist tingitud surm
- Enne remonditöödega alustamist ühendage seadmed elektrivõrgust lahti vähemalt 60 sekundit varem.

ETTEVAATUST!

Teravad servad!
Lõikehaavad
- Kandke kaitsekindaid.

Nõue:
- Seade on toitest lahutatud.
- Uks on lahti.
- Ülemine sisearmatuur on eemaldatud.

4.16.1 Külmikuosa ülemise LED-lambi eemaldamine

1. Tekitage vahe, pannes sõrme ümber LED-lambi ääre.

2. Pange lapik kruvikeeraja vahesse ja eemaldage ülemine LED-lamp näidatud suunas.

3. Lahutage LED-lambi klemm.

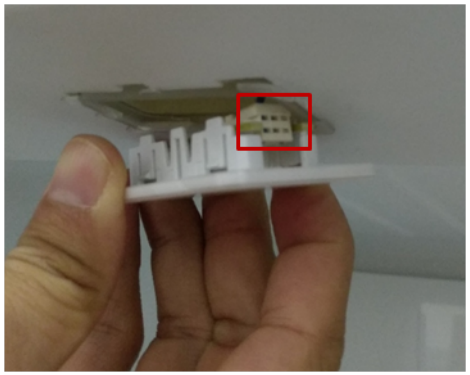

➡ Külmikuosa ülemine LED-lamp on eemaldatud.

4.16.2 Külmikuosa külgmise lambi eemaldamine

1. Eemaldage külgmise lambi ülemine hoidik lapiku kruvikeeraja abil.

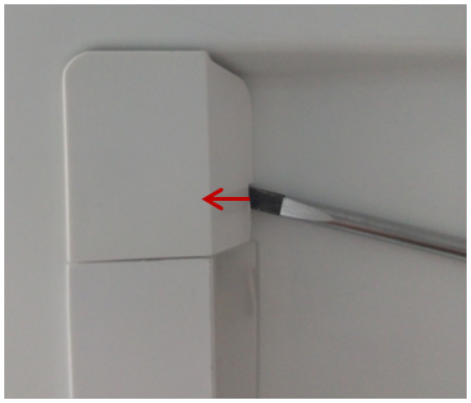

2. Tekitage lambi katte ühel küljel lapiku kruvikeeraja abil vahe ja eemaldage teise käega kate.

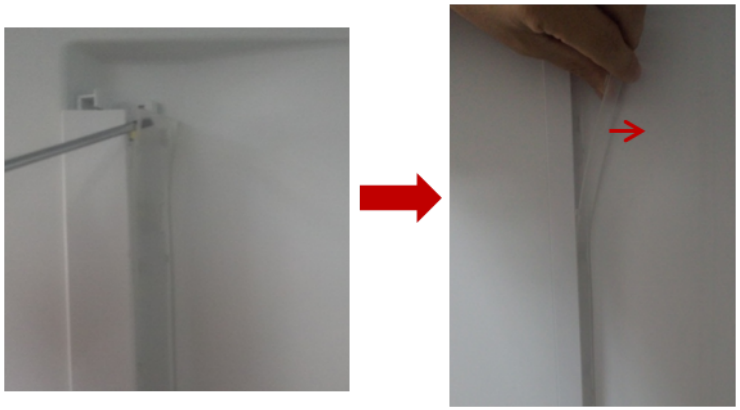

Autoriõigus: BSH Hausgeräte GmbH

3. Eemaldage LED-riba samamoodi.

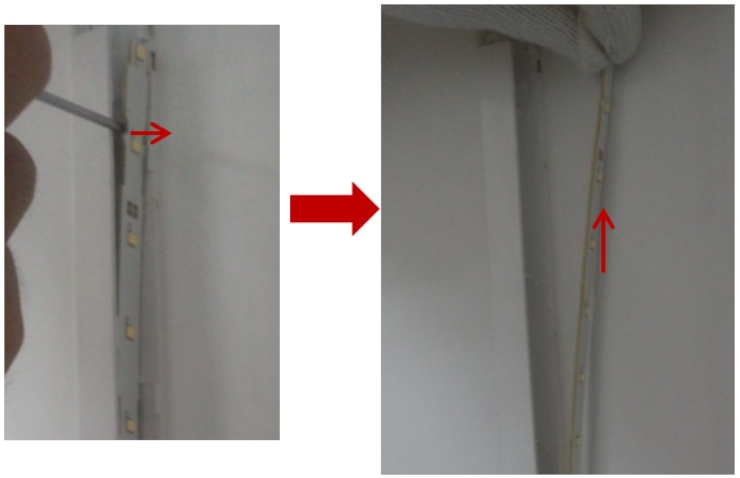

4. Eemaldage LED-riba pesast.

➡ Külmikuosa külgmine lamp on eemaldatud.

4.16.3 0 °C osa lambi eemaldamine

1. Eemaldage lambi kate, sisestades lapiku kruvikeeraja lambi katte ja ukse vahel olevasse vahesse ja kangutades need lahku.

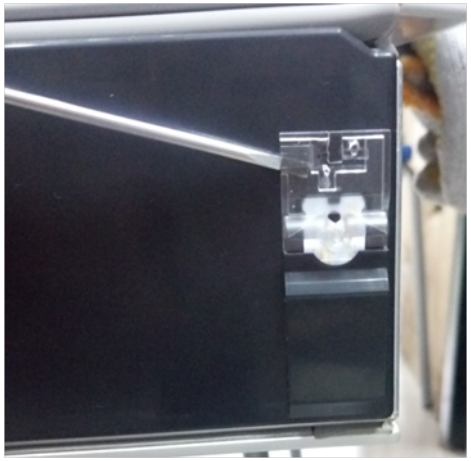

2. Lahutage lambi klemm.

Autoriõigus: BSH Hausgeräte GmbH

3. 1. Vabastage konks (1).
   2. Eemaldage lamp (2).

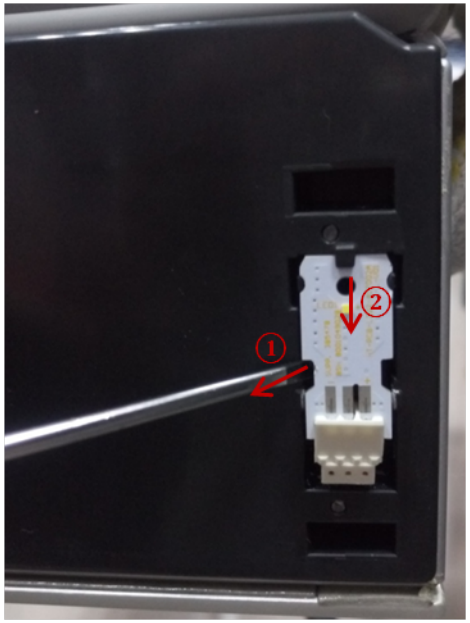

➡ 0 °C osa lamp on eemaldatud.

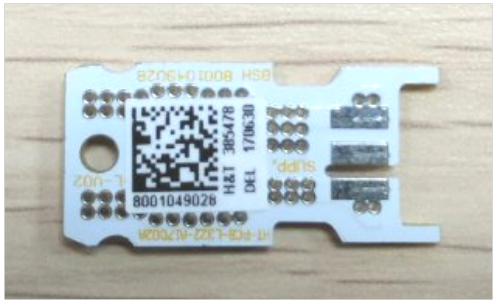

4.16.4 LED-lampide paigaldamine

- Paigaldage vastupidises järjekorras.

Korjausvinkit - Jääkaappipakastin

Tämä asiakirja 213
1.1 Tärkeitä tietoja 213
1.1.1 Tarkoitus 213
1.2 Symboleiden merkitys 213
1.2.1 Vaaratasot 213
1.2.2 Varoitusmerkit 213
1.2.3 Varoitusten rakenne 214
1.2.4 Yleiset symbolit 214

Turvallisuus 215
2.1 Yleiset turvallisuusohjeet 215
2.1.1 Kaikki kotitalouskoneet 215

Työkalut ja apuvälineet 216

Korjaus 217
4.1 Oven tiivisteen vaihtaminen 217
4.1.1 Oven tiivisteen poistaminen 217
4.1.2 Oven tiivisteen asennus 217
4.2 Ovenkahvan vaihtaminen 220
4.2.1 Ovenkahvan poistaminen 220
4.2.2 Ovenkahvan asentaminen 220
4.3 Laatikon kahvan vaihtaminen 221
4.3.1 Laatikon kahvan poistaminen 221
4.3.2 Laatikon kahvan asentaminen 221
4.4 Vasemman oven saranoiden vaihtaminen 222
4.4.1 Vasemman oven saranoiden poistaminen 223
4.4.2 Vasemman oven saranoiden asennus 224
4.5 Oikean oven saranoiden vaihtaminen 225
4.5.1 Oikean oven saranoiden poistaminen 226
4.5.2 Oikean oven saranoiden asentaminen 227
4.6 Ovihyllyn vaihtaminen 228
4.6.1 Ovihyllyn poistaminen 228
4.6.2 Ovihyllyn asentaminen 228
4.7 Hyllyn vaihtaminen 229
4.7.1 Hyllyn poistaminen 229
4.7.2 Hyllyn asentaminen 229
4.8 Laitepalkin vaihtaminen 230
4.8.1 Laitepalkin poistaminen 230
4.8.2 Laitepalkin asentaminen 230
4.9 Ulosvedettävän lokeron vaihtaminen 231
4.9.1 Ulosvedettävän lokeron poistaminen 231
4.9.2 Ulosvedettävän lokeron asentaminen 231
4.10 Kiinteän hyllyn vaihtaminen 232
4.10.1 Kiinteän hyllyn poistaminen 232
4.10.2 Kiinteän hyllyn asentaminen 232
4.11 Cool-fresh-lokeron vaihtaminen 233
4.11.1 Cool-fresh-lokeron poistaminen 233
4.11.2 Cool-fresh-lokeron asentaminen 233
4.12 Pakastelokeron vaihtaminen (pieni) 234
4.12.1 Pakastelokeron poistaminen (pieni) 234
4.12.2 Pakastelokeron asentaminen (pieni) 234
4.13 Pakastelokeron vaihtaminen (tasainen) 235
4.13.1 Pakastelokeron poistaminen (tasainen) 235
4.13.2 Pakastelokeron asentaminen (tasainen) 235
4.14 Pakastelokeron vaihtaminen (iso) 236
4.14.1 Pakastelokeron poistaminen (suuri) 236
4.14.2 Pakastelokeron asennus (iso) 236
4.15 Jääpala-astian vaihtaminen 237
4.15.1 Jääpala-astian poistaminen 237
4.15.2 Jääpala-astian asentaminen 237
4.16 LED-lamppujen vaihtaminen 238
4.16.1 Jääkaappiosan LED-ylälampun poistaminen 238
4.16.2 Jääkaappiosan sivulampun poistaminen 239
4.16.3 0 °C:n säilytyslokeron lampun poistaminen 240
4.16.4 LED-lamppujen asennus 241

Tekijänoikeudet BSH Hausgeräte GmbH

Tämä asiakirja

1.1 Tärkeitä tietoja

1.1.1 Tarkoitus

Näiden korjausohjeiden tarkoituksena on auttaa kuluttajaa korjaamaan laitteita itse ekologista suunnittelua koskevan asetuksen (päivitys 03/2021) mukaisesti.

Ne sisältävät tietoja siitä, miten määrätyt varaosat voidaan vaihtaa. Lisäksi niihin sisältyy tietoja varoituksista ja riskeistä.

Ota yhteyttä huoltopalveluun, jos sinulla on kysyttävää. Vastaamme vahingoista vain, jos korjausohjeita on noudatettu oikein.

1.2 Symboleiden merkitys

1.2.1 Vaaratasot

Varoitustasot koostuvat symbolista ja huomiosanasta. Huomiosanat ilmoittava vaaran vakavuuden.

Varoitustaso	Merkitys
⚠ VAARA	Varoituksen laiminlyönti johtaa kuolemaan tai vakaviin loukkaantumisiin.
⚠ VAROITUS	Varoituksen laiminlyönti voi johtaa kuolemaan tai vakaviin loukkaantumisiin.
⚠ HUOMAA	Varoituksen laiminlyönti voi johtaa lieviin loukkaantumisiin.
HUOMIO!	Varoituksen laiminlyönti voi johtaa omaisuusvahinkoihin.

Taulukko 1: Vaaratasot

1.2.2 Varoitusmerkit

Varoitusmerkit ovat symboleita sisältäviä esityksiä, jotka osoittavat vaaran tyypin.

Tässä asiakirjassa käytetään seuraavia varoitusmerkkejä:

Varoitusmerkki	Merkitys
	Yleinen varoitus
	Sähköjännitteestä aiheutuva vaara
	Räjähdysvaara
	Viiltohaavojen vaara
	Murskautumisen vaara

Varoitusmerkki	Merkitys
	Kuumista pinnoista aiheutuva vaara
	Voimakkaasta magneettikentästä aiheutuva vaara
	Ionisoimattomasta säteilystä aiheutuva vaara

Taulukko 2: Varoitusmerkit

1.2.3 Varoitusten rakenne

Tämän asiakirjan sisältämillä varoituksilla on standardoitu ulkonäkö ja rakenne.

	VAARA **Vaaran tyyppi ja lähde!** Vaaran/varoituksen laiminlyönnistä mahdollisesti aiheutuvat seuraukset. ▸ Vaaran ehkäisemiseen liityvät toimenpiteet ja kiellot.

Seuraavassa esimerkissä näytetään varoitus, joka varoittaa jännitteisten osien aiheuttamasta sähköiskusta. Vaaran välttämiseksi suoritettava toimenpide mainitaan.

	VAARA **Jännitteisten osien aiheuttama sähköiskun vaara!** Sähköiskun aiheuttama kuolema ▸ Erota laitteet sähkövirrasta vähintään 60 sekuntia ennen korjaustöiden aloittamista.

1.2.4 Yleiset symbolit

Tässä asiakirjassa käytetään seuraavia yleisiä symboleja:

Yl. symboli	Merkitys
	Erikoisohjeen tunniste (teksti ja/tai kaavio)
	Yksinkertaisen ohjeen tunniste (vain teksti)

Yl. symboli	Merkitys
	Video-opetusohjelmaan johtavan linkin tunniste
	Tarvittavien työkalujen tunniste
	Tarvittavien edellytysten tunniste
	Ehdon (jos ..., sitten ...) tunniste
	Tuloksen tunniste
Käynnistä	Näppäimen tai painikkeen tunniste
[00123456]	Materiaalinumeron tunniste
Tila	Näytetyn tekstin/ikkunan (laitteen näytössä) tunniste

Taulukko 3: Yleiset symbolit

Turvallisuus

2.1 Yleiset turvallisuusohjeet

2.1.1 Kaikki kotitalouskoneet

Jännitteisten osien aiheuttama sähköiskun vaara!

- Virheet sähkökomponentteja sisältävissä korjauksissa voivat johtaa sähköiskuun!
- Kytke kone irti verkkovirrasta vähintään 60 sekuntia ennen töiden aloittamista.
- Pyydä korjauksen jälkeen suorittamaan VDE 0701 -säädöksen tai maakohtaisten säädösten mukainen turvallisuustesti.

Terävistä reunoista aiheutuva loukkaantumisvaara!

- Käytä suojakäsineitä.

Painavista ja liikkuvista komponenteista aiheutuva murskautumisen riski korjauksen, kunnossapidon, vianetsinnän ja huollon aikana

- Käytä suojakenkiä.
- Estä painavien komponenttien putoaminen.
- Älä koske liikkuviin komponentteihin.

Laitteen turvallisuudelle/toiminnalle aiheutuva riski!

- Käytä vain alkuperäisiä varaosia.

Staattiselle sähkölle herkkien komponenttien (ESDS) vaurioitumisen riski!

- Älä koske moduuleihin, liitännät ja johdinreitit mukaan luettuna.

Tekijänoikeudet BSH Hausgeräte GmbH

Työkalut ja apuvälineet

Nimitys	Yksityiskohdat	Kuvat
Kuusiokolokärkiavain [00340820]	2,5 mm	
Uraruuvimeisseli	Terä 2,4 mm x 0,4 mm x 60 mm, pakkauksessa [00341820]	

Tekijänoikeudet BSH Hausgeräte GmbH

4.1 Oven tiivisteen vaihtaminen

Vaatimus:

- Ovi on auki.

4.1.1 Oven tiivisteen poistaminen

1. Irrota oven tiiviste urasta oikeassa ja vasemmassa nurkassa.

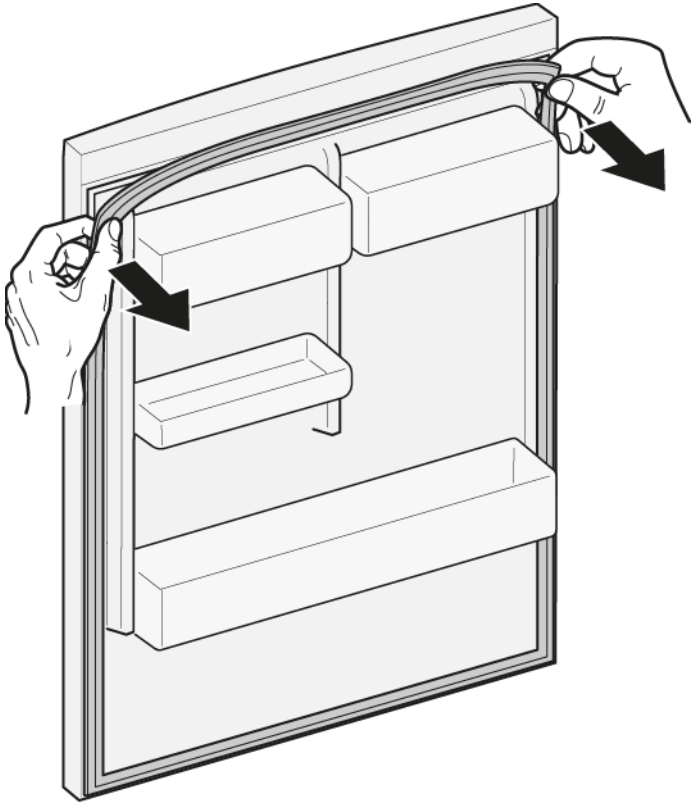

2. Vedä oven tiiviste ulos urasta.

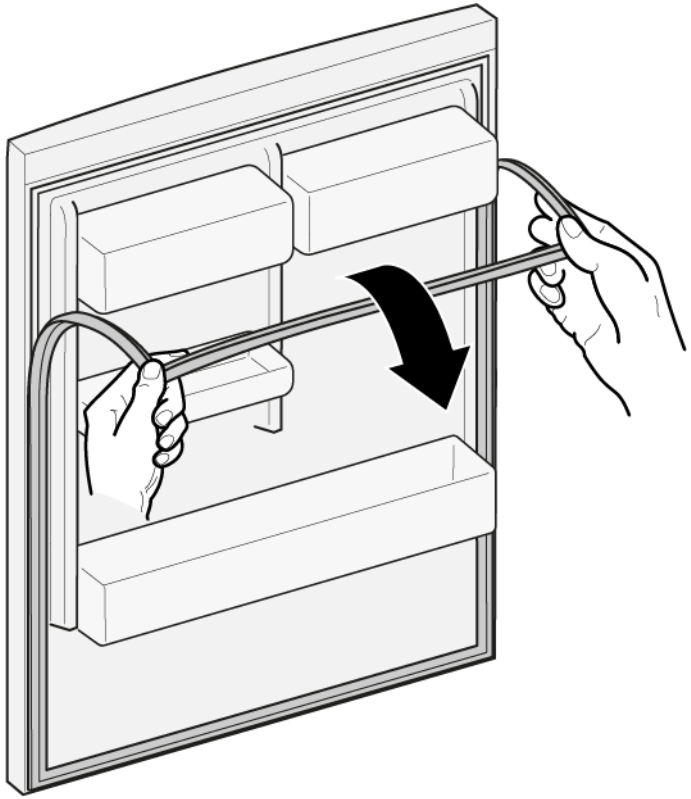

➡ Oven tiiviste on poistettu.

4.1.2 Oven tiivisteen asennus

	Uuden tiivisteen paksuus voi poiketa hieman vanhan tiivisteen paksuudesta. Sillä ei ole vaikutusta oven sulkeutumiseen eikä pitkän aikavälin toimintaan.
	Jos laitteessa on säädettävät saranat tai saranan kiinnittimet, voit optimoida sulkeutumista myöhemmin.
	Oven tiivisteen sivuilla olevat pienet reiät ovat toiminnollisia (tarvitaan ilmanvaihtoa varten). Ne eivät ole tuotantovirheitä.

Tekijänoikeudet BSH Hausgeräte GmbH

Korjaus

1. Tarkista, että tiivistettä varten oleva ura ei ole vioittunut.

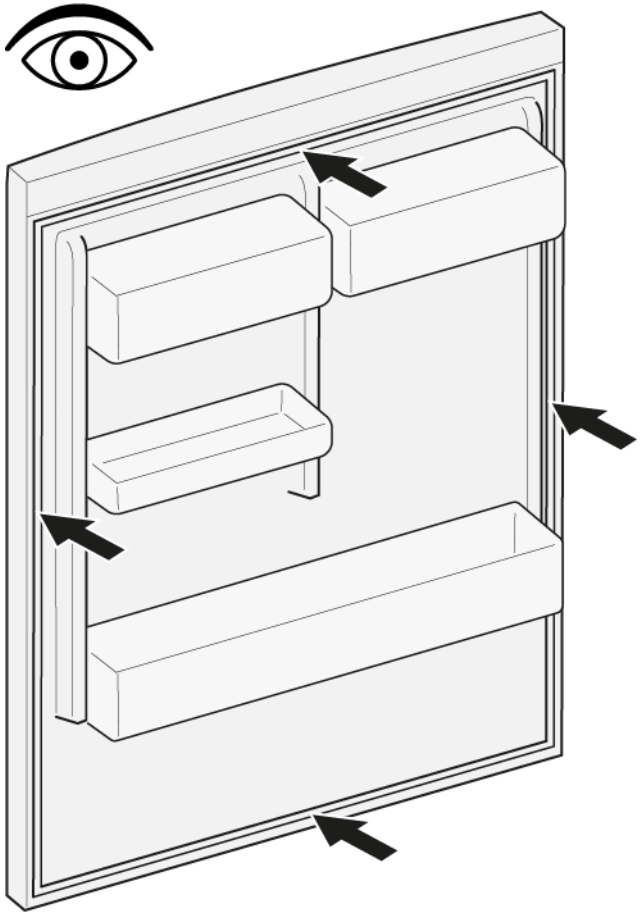

2. Jos tiivisteen ura on vioittunut.
   - Ota yhteyttä asiakaspalveluun.

3. | | |
   |---|---|
   | | Oven tiivisteen pienet vääntymät ovat normaaleja eikä niillä ole vaikutusta sen toimintaan. Oven tiiviste kannattaa suoristaa, ennen kuin se asetetaan laitteeseen. |

   Kuumenna oven tiivistettä hiustenkuivaajalle tai kuumalla vedellä ja muotoile se käsin uudelleen.

4. Työnnä tiivisteen nurkat ylhäällä ja alhaalla uraan.

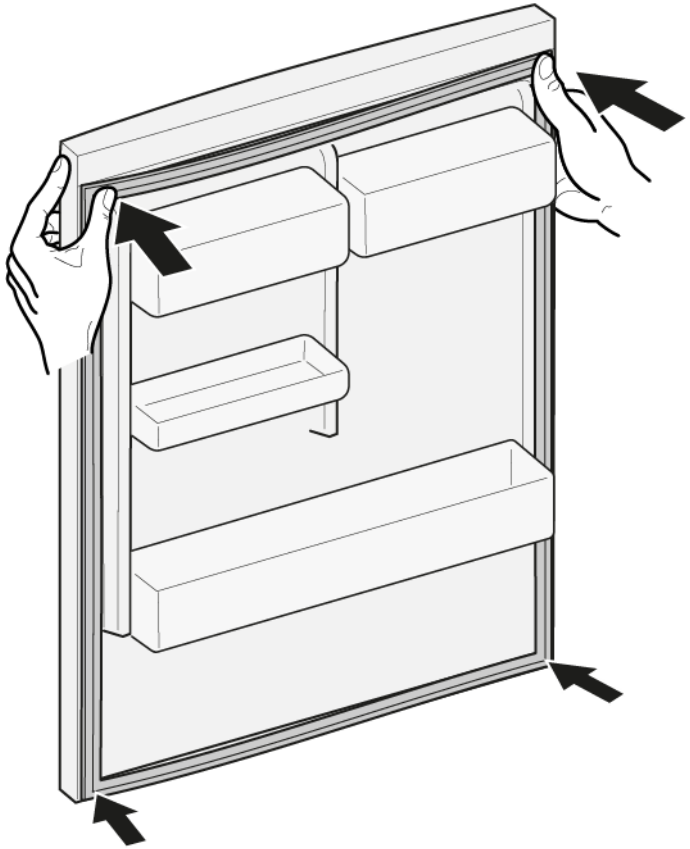

Tekijänoikeudet BSH Hausgeräte GmbH

5. Paina koko tiiviste vähitellen uraan.

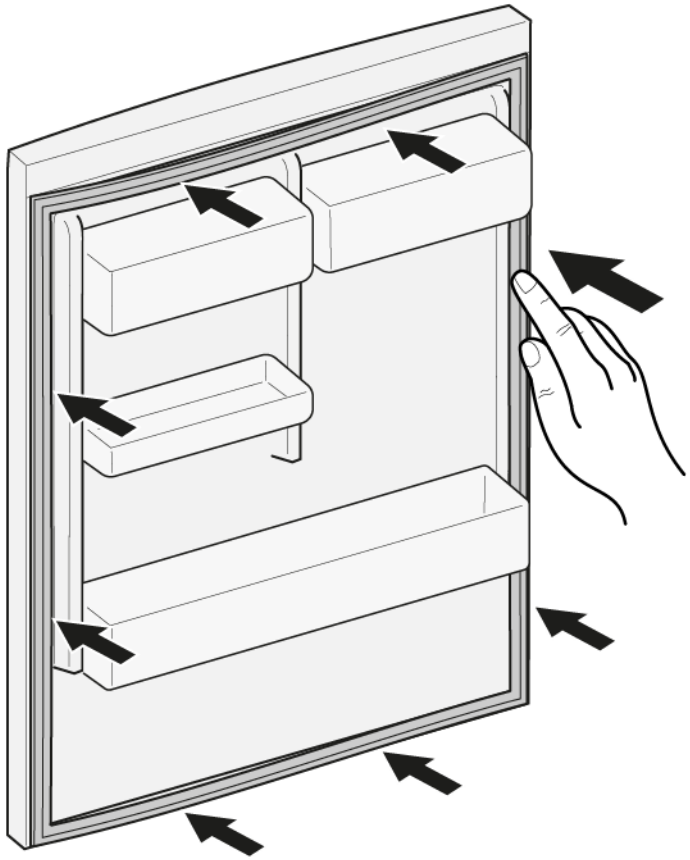

➡ Oven tiiviste on asennettu.

Tekijänoikeudet BSH Hausgeräte GmbH

4.2 Ovenkahvan vaihtaminen

Erikoistyökalut:

Kuusiokolokärkiavain	2,5 mm	[00340820]

4.2.1 Ovenkahvan poistaminen

1. Kierrä kaksi ruuvia auki (1).
2. Poista ovenkahva (2).

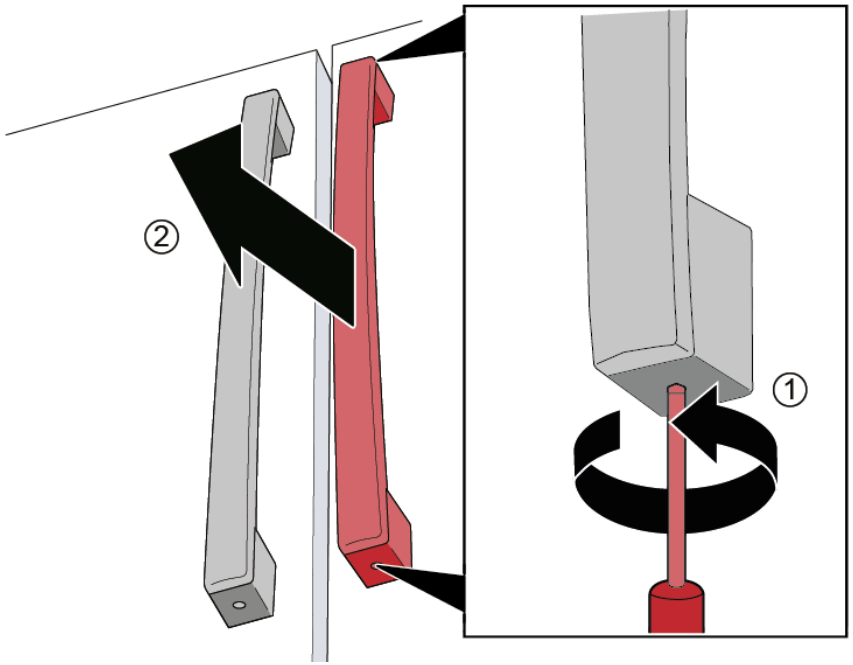

Ovenkahva on poistettu.

	Toisen oven kahva voidaan poistaa samalla tavalla.

4.2.2 Ovenkahvan asentaminen

1. Sovita kahva pystysuorassa esiasennetuille pulteille.
   Kahvan reikien tulee osoittaa ylös ja alas.
2. Kiristä esiasennetut ruuvit myötäpäivään kahvassa ylhäältä alaspäin.

Tekijänoikeudet BSH Hausgeräte GmbH

4.3 Laatikon kahvan vaihtaminen

Erikoistyökalut:

Kuusiokolokärkiavain	2,5 mm	[00340820]

4.3.1 Laatikon kahvan poistaminen

1. Kierrä kaksi ruuvia auki (1).
2. Laatikon kahva poistettu (2).

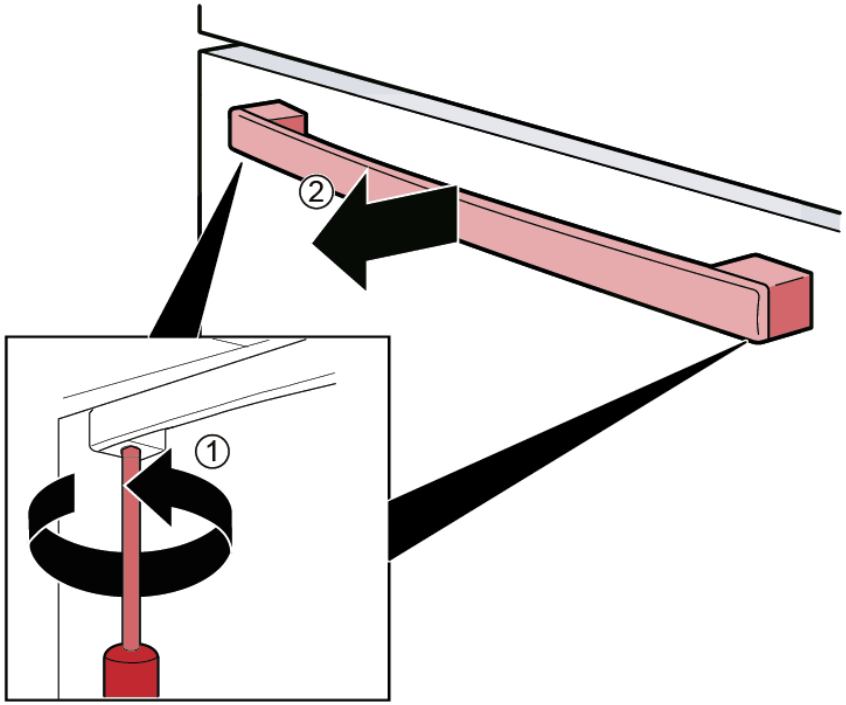

Laatikon kahva poistettu.

4.3.2 Laatikon kahvan asentaminen

1. Aseta kahva vaakasuoraan esiasennetuille pulteille.
   Kahvan reikien tulee osoittaa ylös ja alas.
2. Kiristä esiasennetut ruuvit myötäpäivään kahvassa alakautta.

Tekijänoikeudet BSH Hausgeräte GmbH

4.4 Vasemman oven saranoiden vaihtaminen

Erikoistyökalut:

Torx-kärki TX20 6,3 mm (1/4") [00340865]

VAROITUS

Painavat, isokokoiset laitteet!
Selän ja lihasten vammat
- Vain koulutettujen ammattilaisten tulisi suorittaa laitteen oven poistamiseen liittyvät vaiheet.
- Laitteen siirtämiseen tarvitaan kahta ihmistä.
- Käytä vain soveltuvia työkaluja ja välineitä.

HUOMAA

Terävät reunat!
Viiltovammat
- Käytä suojakäsineitä.

VAROITUS

Kallistetun koneen luiskahtaminen.!
Luunmurtumat/murskavammat
- Estä koneiden luiskahtaminen.

HUOMAA

Ruuvien avaamisesta aiheutuva osien putoamisen riski!
Loukkaantuminen putoavien osien vuoksi.
- Estä komponentin putoaminen.

HUOMIO!

Ruuvien avaamisesta aiheutuva osien putoamisen riski!
Vauriot koneen muille osille tai asiakkaan kodille, esim. lattia.
- Estä komponentin putoaminen.

VAARA

Jännitteisten osien aiheuttama sähköiskun vaara!
Sähköiskusta aiheutuva hengenvaara väärän korjauksen tapauksessa
- Sähköosien korjaus tulisi antaa pätevien sähköasentajien suoritettavaksi.
- Pyydä korjauksen jälkeen suorittamaan VDE 0701 -säädöksen tai maakohtaisten säädösten mukainen turvallisuustesti.

VAARA

Jännitteisten osien aiheuttama sähköiskun vaara!
Sähköiskun aiheuttama kuolema
- Erota laitteet sähkövirrasta vähintään 60 sekuntia ennen korjaustöiden aloittamista.

Vaatimus:

- Kone on erotettu teholähteestä.
- Laitteen sisällä olevat lisävarusteet on poistettu.

4.4.1 Vasemman oven saranoiden poistaminen

1. 1. Kierrä ruuvi auki.
   2. Poista yläsaranan suojus.

2. Irrota oven sähköliitäntä.

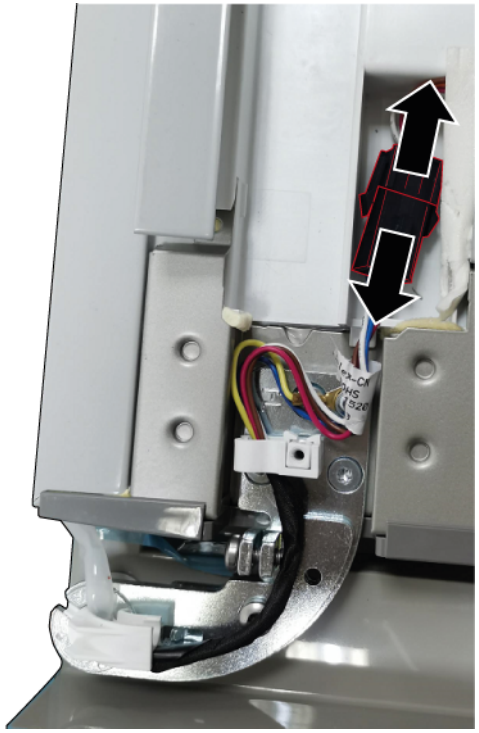

3. 1. Kierrä maadoitusliitännän ruuvi auki (1).
   2. Kierrä kolme ruuvia auki (2).
   3. Poista yläsarana.

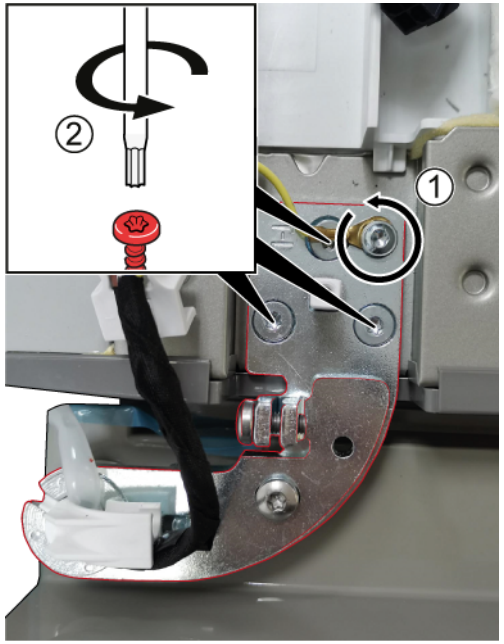

➡ Yläsarana on poistettu.

4. Poista vasen ovi siirtämällä ylös.
5. 1. Kierrä kolme ruuvia auki.
   2. Poista alasarana.

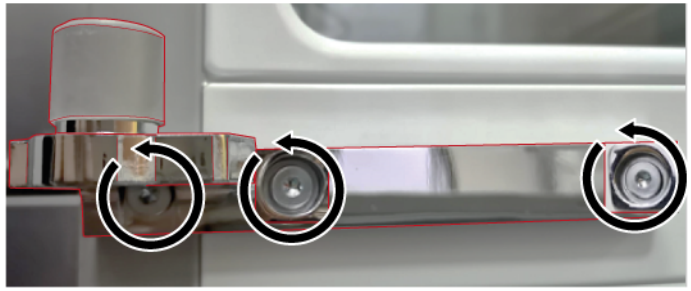

➡ Alasarana on poistettu.

4.4.2 Vasemman oven saranoiden asennus

1. Asenna vastakkaisessa järjestyksessä.
2. Kohdista jääkaappiosan ovet.
   Katso yksityiskohdat **käyttöoppaasta** (AGA).

Tekijänoikeudet BSH Hausgeräte GmbH

4.5 Oikean oven saranoiden vaihtaminen

Erikoistyökalut:

Torx-kärki TX20 6,3 mm (1/4") [00340865]

VAROITUS

Painavat, isokokoiset laitteet!
Selän ja lihasten vammat
- Vain koulutettujen ammattilaisten tulisi suorittaa laitteen oven poistamiseen liittyvät vaiheet.
- Laitteen siirtämiseen tarvitaan kahta ihmistä.
- Käytä vain soveltuvia työkaluja ja välineitä.

HUOMAA

Terävät reunat!
Viiltovammat
- Käytä suojakäsineitä.

VAROITUS

Kallistetun koneen luiskahtaminen.!
Luunmurtumat/murskavammat
- Estä koneiden luiskahtaminen.

HUOMAA

Ruuvien avaamisesta aiheutuva osien putoamisen riski!
Loukkaantuminen putoavien osien vuoksi.
- Estä komponentin putoaminen.

HUOMIO!

Ruuvien avaamisesta aiheutuva osien putoamisen riski!
Vauriot koneen muille osille tai asiakkaan kodille, esim. lattia.
- Estä komponentin putoaminen.

VAARA

Jännitteisten osien aiheuttama sähköiskun vaara!
Sähköiskusta aiheutuva hengenvaara väärän korjauksen tapauksessa
- Sähköosien korjaus tulisi antaa pätevien sähköasentajien suoritettavaksi.
- Pyydä korjauksen jälkeen suorittamaan VDE 0701 -säädöksen tai maakohtaisten säädösten mukainen turvallisuustesti.

VAARA

Jännitteisten osien aiheuttama sähköiskun vaara!
Sähköiskun aiheuttama kuolema
- Erota laitteet sähkövirrasta vähintään 60 sekuntia ennen korjaustöiden aloittamista.

Vaatimus:

- Kone on erotettu teholähteestä.
- Laitteen sisällä olevat lisävarusteet on poistettu.

4.5.1 Oikean oven saranoiden poistaminen

1. 1. Kierrä ruuvi auki.
   2. Poista yläsaranan suojus.

2. Irrota oven sähköliitäntä.

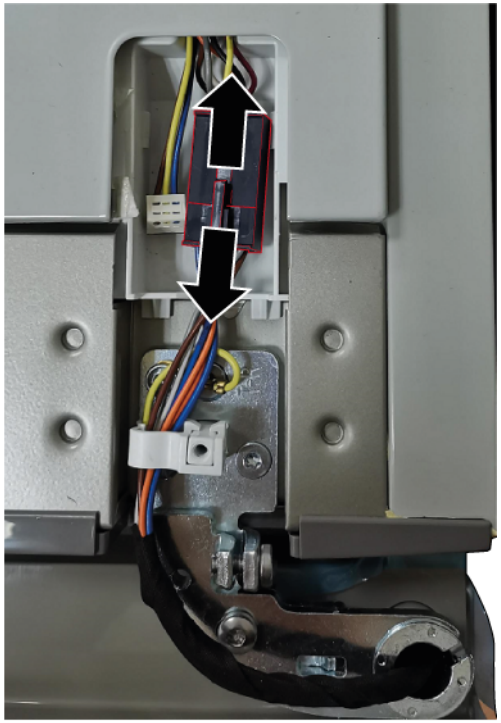

Tekijänoikeudet BSH Hausgeräte GmbH

3. 1. Kierrä maadoitusliitännän ruuvi auki (1).
   2. Kierrä kolme ruuvia auki (2).
   3. Poista yläsarana.

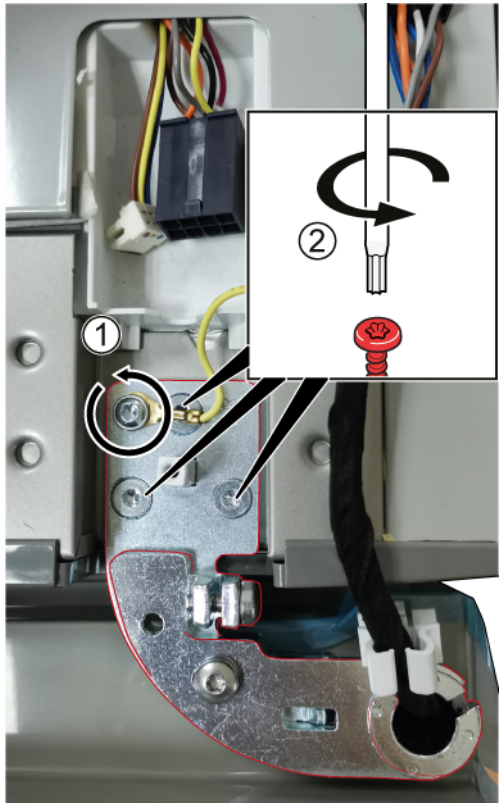

➡ Yläsarana on poistettu.

4. Poista oikea ovi siirtämällä ylös.

5. 1. Kierrä kolme ruuvia auki.
   2. Poista alasarana.

➡ Alasarana on poistettu.

4.5.2 Oikean oven saranoiden asentaminen

1. Asenna vastakkaisessa järjestyksessä.
2. Kohdista jääkaappiosan ovet.
   Katso yksityiskohdat **käyttöoppaasta** (AGA).

Tekijänoikeudet BSH Hausgeräte GmbH

4.6 Ovihyllyn vaihtaminen

Vaatimus:

Ovi on auki.

4.6.1 Ovihyllyn poistaminen

- Nosta oviluukku ylös.

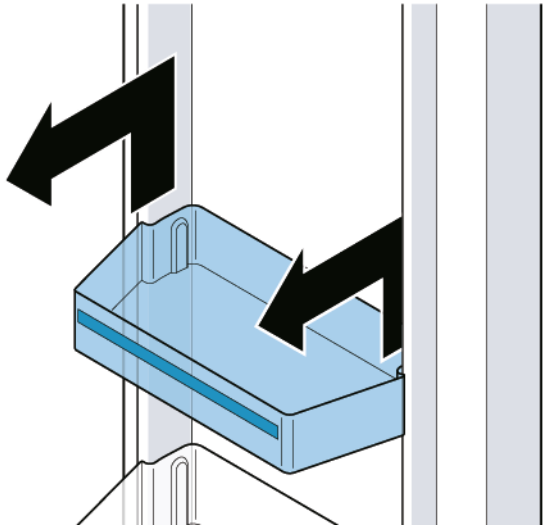

Ovihylly on poistettu.

4.6.2 Ovihyllyn asentaminen

- Asenna vastakkaisessa järjestyksessä.

Tekijänoikeudet BSH Hausgeräte GmbH

4.7 Hyllyn vaihtaminen

Vaatimus:

Ovi on auki.

4.7.1 Hyllyn poistaminen

1. Nosta hylly ylös (1).
2. Poista hylly (2).

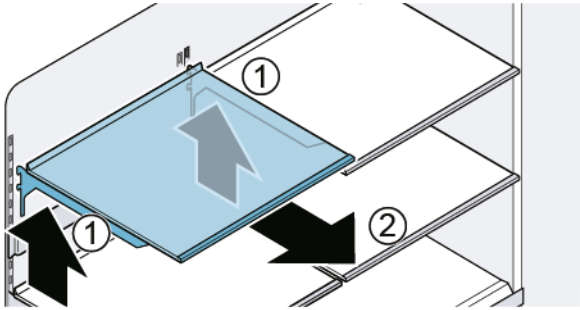

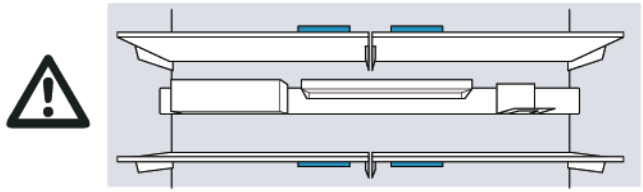

Hylly on poistettu.

4.7.2 Hyllyn asentaminen

	Älä peitä tuuletusaukkoja.
	Aseta hylly varovasti välttääksesi kodinkoneen naarmuuntumisen.
	Varmista, että koukut on asennettu täysin paikalleen ja hylly on vaakasuorassa.

- Asenna vastakkaisessa järjestyksessä.

Tekijänoikeudet BSH Hausgeräte GmbH

4.8 Laitepalkin vaihtaminen

Vaatimus:

Ovi on auki.

4.8.1 Laitepalkin poistaminen

- Nosta laitepalkki ylös.

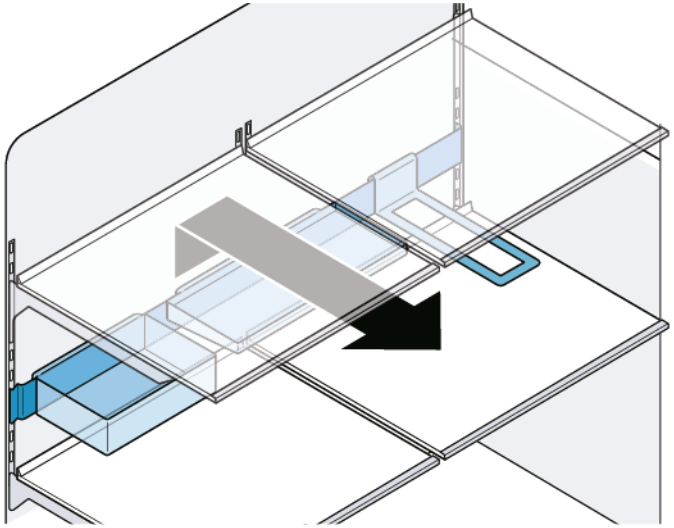

Laitepalkki on poistettu.

4.8.2 Laitepalkin asentaminen

	Tarkista, että koukut on asennettu täysin paikalleen ja laitepalkki on vaakasuorassa.
	Aseta laitepalkki varovasti välttääksesi kodinkoneen naarmuuntumisen.
	Tarkista, että koukut on asennettu täysin paikalleen ja laitepalkki on vaakasuorassa.

- Asenna vastakkaisessa järjestyksessä.

Tekijänoikeudet BSH Hausgeräte GmbH

4.9 Ulosvedettävän lokeron vaihtaminen

Vaatimus:

Ovi on auki.

4.9.1 Ulosvedettävän lokeron poistaminen

1. Vedä säiliö kokonaan ulos (1).
2. Nosta ulosvedettävä säiliö eteen ja poista (2).

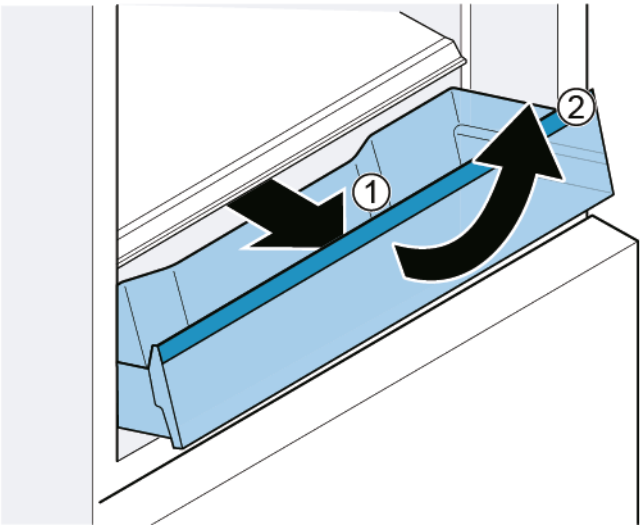

Ulosvedettävä lokero on poistettu.

4.9.2 Ulosvedettävän lokeron asentaminen

1. Vedä ulosvedettävät kiskot kokonaan ulos.
2. Aseta säiliö teleskooppikiskoille ja paina laitteen sisään, kunnes se kytkeytyy.

Tekijänoikeudet BSH Hausgeräte GmbH

4.10 Kiinteän hyllyn vaihtaminen

Vaatimus:

- Ovi on auki.

4.10.1 Kiinteän hyllyn poistaminen

1. Avaa säiliö.
2. 1. Nosta kiinteä hylly eteen (1).
   2. Poista kiinteä hylly (2).

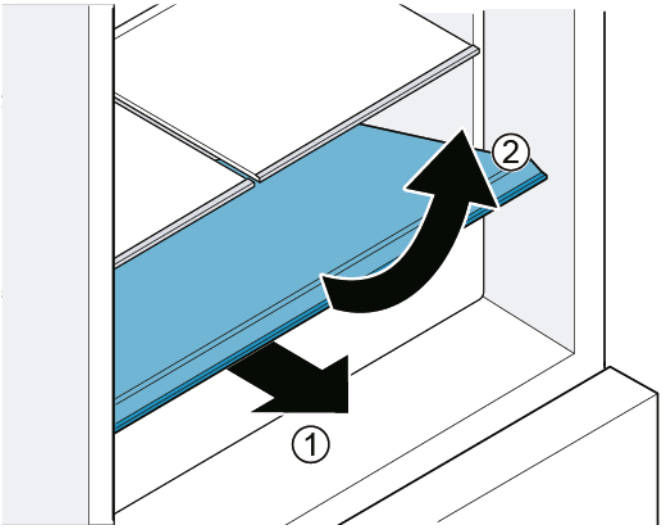

- Kiinteä hylly on poistettu.

4.10.2 Kiinteän hyllyn asentaminen

- Asenna vastakkaisessa järjestyksessä.

Tekijänoikeudet BSH Hausgeräte GmbH

4.11 Cool-fresh-lokeron vaihtaminen

Vaatimus:

Ovi on auki.

4.11.1 Cool-fresh-lokeron poistaminen

1. Vedä laatikko kokonaan ulos (1).
2. Nosta säiliötä edessä (2).

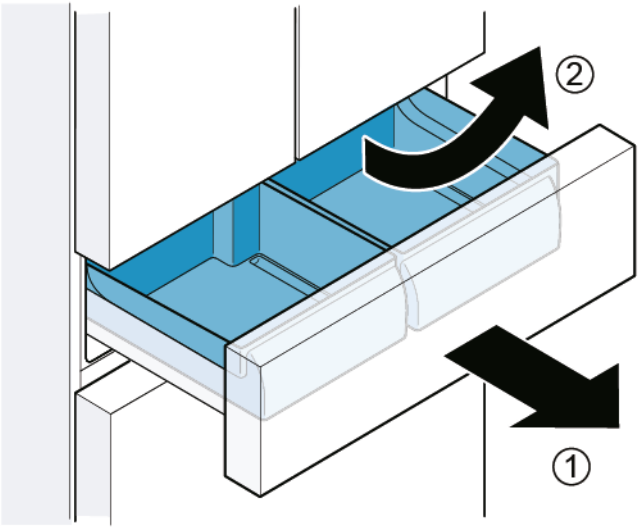

Cool-fresh-lokero on poistettu.

4.11.2 Cool-fresh-lokeron asentaminen

	Asetuksen aikana säiliön kisko-ohjaimen laatikon tulee sovittua keskenään yhteen.

- Asenna vastakkaisessa järjestyksessä.

Tekijänoikeudet BSH Hausgeräte GmbH

4.12 Pakastelokeron vaihtaminen (pieni)

Vaatimus:

- Ovi on auki.

4.12.1 Pakastelokeron poistaminen (pieni)

1. Vedä pakastelokeron laatikko kokonaan ulos.
2. 1. Vedä säiliö kokonaan ulos (1).
   2. Nosta säiliötä edessä (2).

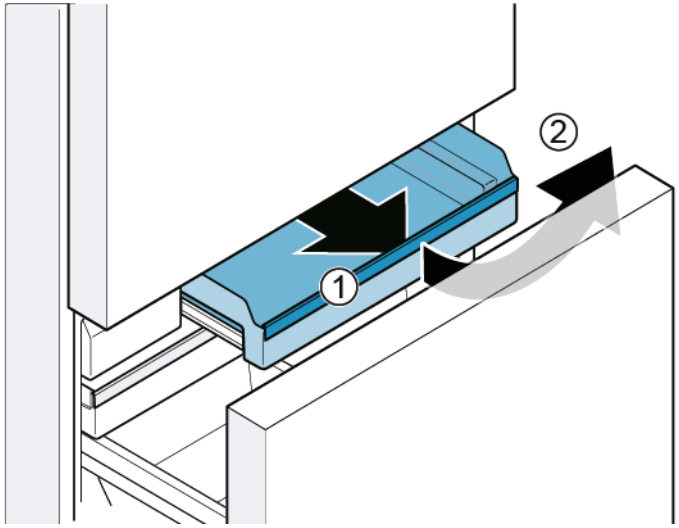

- Pakastelokero (pieni) on poistettu.

4.12.2 Pakastelokeron asentaminen (pieni)

1. Vedä ulosvedettävät kiskot kokonaan ulos.
2. Aseta lokero teleskooppikiskoille ja paina laitteen sisään, kunnes se kytkeytyy.

Tekijänoikeudet BSH Hausgeräte GmbH

4.13 Pakastelokeron vaihtaminen (tasainen)

Vaatimus:

Ovi on auki.

4.13.1 Pakastelokeron poistaminen (tasainen)

1. Vedä pakastelokeron laatikko kokonaan ulos (1).
2. Vedä pakastelokero (tasainen) ulos (2).
3. Nosta pakastelokeroa (tasainen) ulos (3).

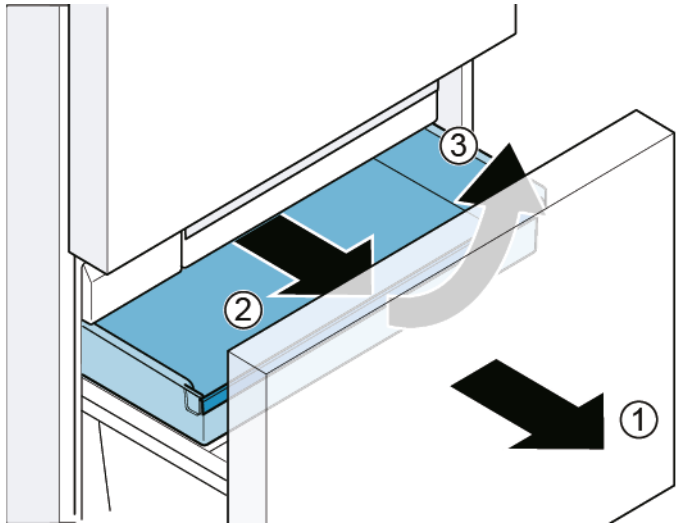

Pakastelokero (tasainen) on poistettu.

4.13.2 Pakastelokeron asentaminen (tasainen)

Asenna vastakkaisessa järjestyksessä.

Tekijänoikeudet BSH Hausgeräte GmbH

4.14 Pakastelokeron vaihtaminen (iso)

Vaatimus:

Ovi on auki.

4.14.1 Pakastelokeron poistaminen (suuri)

HUOMIO!

LAITTEEN VAHINGOITTUMINEN!

- Älä koskaa poista väliseinää pakastelokerosta.

1. Vedä pakastelokeron laatikko kokonaan ulos ja poista pakastelokero (tasainen) (1).
2. Nosta pakastelokeroa (iso) (2).

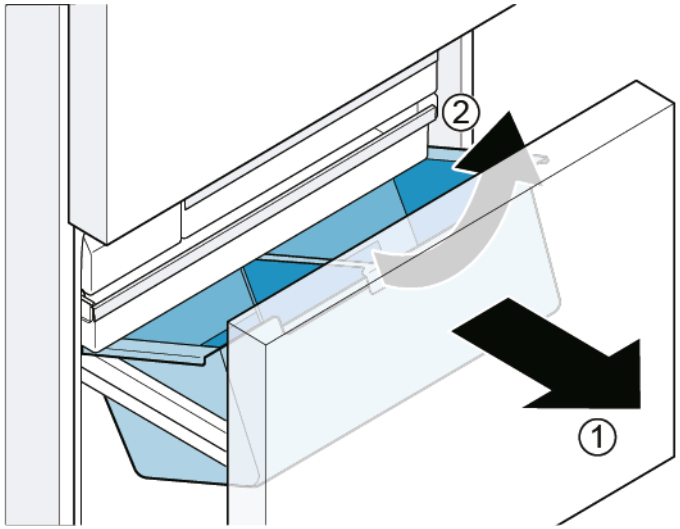

Pakastelokero (iso) on poistettu.

4.14.2 Pakastelokeron asennus (iso)

1. Vedä ulosvedettävät kiskot kokonaan ulos.
2. Aseta lokero teleskooppikiskoille ja paina laitteen sisään, kunnes se kytkeytyy.

4.15 Jääpala-astian vaihtaminen

Vaatimus:

- Ovi on auki.

4.15.1 Jääpala-astian poistaminen

1. Vedä pakastelokeron laatikko kokonaan ulos.
2. 1. Vedä pakastelokero (tasainen) niin ulos kuin se tulee (1).
   2. Poista jääpäla-astia (2).

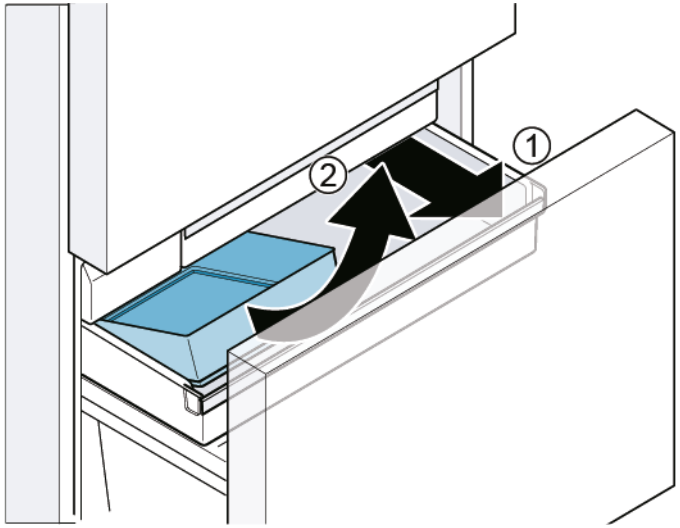

- Jääpala-astia on poistettu.

4.15.2 Jääpala-astian asentaminen

- Asenna vastakkaisessa järjestyksessä.

Tekijänoikeudet BSH Hausgeräte GmbH

4.16 LED-lamppujen vaihtaminen

Erikoistyökalut:

Uraruuvimeisseli	Terä 2,4 mm x 0,4 mm x 60 mm, pakkauksessa [00341820]

Laite on varustettu huoltovapaalla LED-valolla.
Vain huoltopalvelu tai valtuutetut teknikot saavat korjata nämä valot!

VAARA

Jännitteisten osien aiheuttama sähköiskun vaara!
Sähköiskusta aiheutuva hengenvaara väärän korjauksen tapauksessa
- Sähköosien korjaus tulisi antaa pätevien sähköasentajien suoritettavaksi.
- Pyydä korjauksen jälkeen suorittamaan VDE 0701 -säädöksen tai maakohtaisten säädösten mukainen turvallisuustesti.

VAARA

Jännitteisten osien aiheuttama sähköiskun vaara!
Sähköiskun aiheuttama kuolema
- Erota laitteet sähkövirrasta vähintään 60 sekuntia ennen korjaustöiden aloittamista.

HUOMAA

Terävät reunat!
Viiltovammat
- Käytä suojakäsineitä.

Vaatimus:
- Kone on erotettu teholähteestä.
- Ovi on auki.
- Sisällä olevat ylemmät lisävarusteet on poistettu.

4.16.1 Jääkaappiosan LED-ylälampun poistaminen

1. Tee rako laittamalla sormi LED-lampun kehärenkaan ympäri.

2. Aseta talttapäinen ruuvimeisseli rakoon ja poista LED-ylälamppu näytettyyn suuntaan.

Tekijänoikeudet BSH Hausgeräte GmbH

3. Irrota LED-lampun sähköliitäntä.

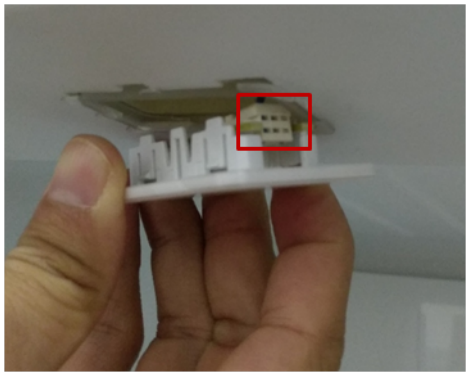

➡ Jääkaappiosan LED-ylälamppu on poistettu.

4.16.2 Jääkaappiosan sivulampun poistaminen

1. Poista sivulampun yläpidike talttapäisen ruuvimeisselin avulla.

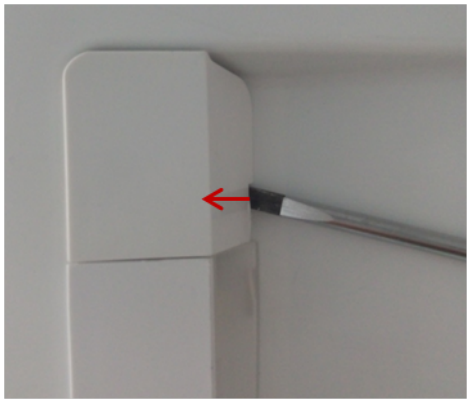

2. Tee rako lampun suojuksen yhdelle puolelle talttapäisen ruuvimeisselin avulla ja poista suojus toisella kädellä.

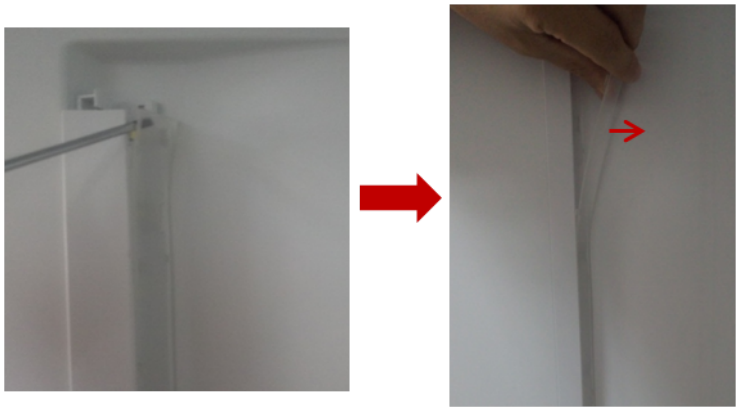

Tekijänoikeudet BSH Hausgeräte GmbH

3. Poista LED-nauha samalla tavoin.

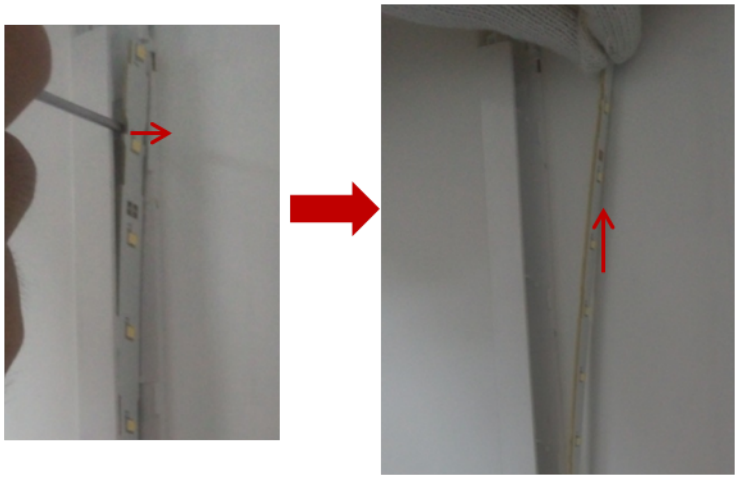

4. Poista LED-nauha kannasta.

➡ Jääkaappiosan sivulamppu on poistettu.

4.16.3 0 °C:n säilytyslokeron lampun poistaminen

1. Poista lampun suojus työntämällä talttapäinen ruuvimeisseli lampun suojuksen ja oven väliseen rakoon ja kampea ne erilleen.

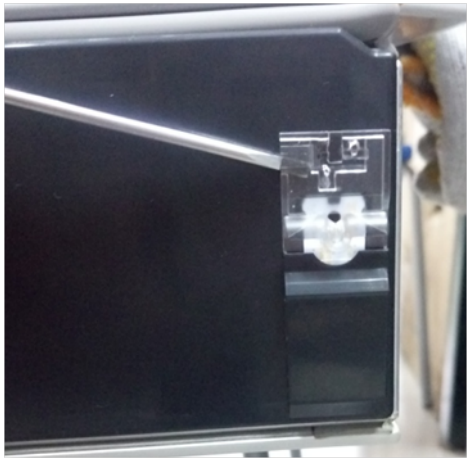

2. Irrota lampun sähköliitäntä.

Tekijänoikeudet BSH Hausgeräte GmbH

3. 1. Vapauta koukku (1).
   2. Poista lamppu (2).

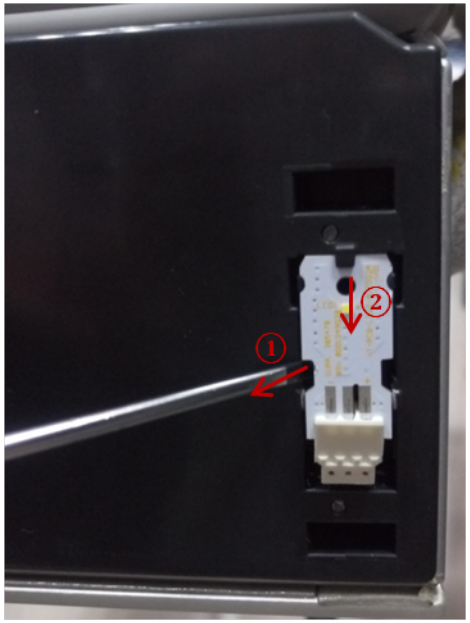

➡ 0 °C:n säilytyslokero on poistettu.

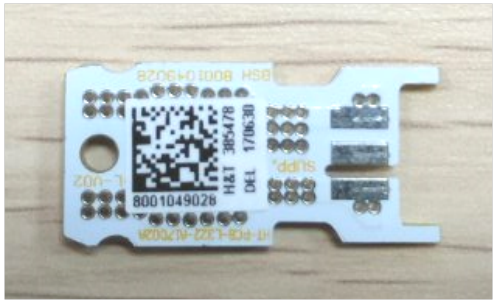

4.16.4 LED-lamppujen asennus

- Asenna vastakkaisessa järjestyksessä.

Conseils de réparation - Réfrigérateur / Congélateur combiné

A propos de ce document 243
1.1 Informations importantes 243
1.1.1 Objectif 243
1.2 Explication des symboles 243
1.2.1 Niveaux de risque 243
1.2.2 Symboles de danger 243
1.2.3 Structure des indications d'avertissement 244
1.2.4 Symboles généraux 244

Sécurité 245
2.1 Consignes de sécurité générales 245
2.1.1 Tous les appareils électroménagers 245

Outils et aides 246

Réparation 247
4.1 Remplacer le joint de porte 247
4.1.1 Retirer le joint de porte 247
4.1.2 Monter le joint de porte 247
4.2 Remplacer la poignée de porte 250
4.2.1 Retirer la poignée de porte 250
4.2.2 Monter la poignée de porte 250
4.3 Changer la poignée du bac 251
4.3.1 Retirer la poignée du bac 251
4.3.2 Monter la poignée du bac 251
4.4 Remplacer les charnières de la porte de gauche 252
4.4.1 Retirer les charnières de la porte de gauche 253
4.4.2 Monter les charnières de la porte de gauche 254
4.5 Remplacer les charnières de la porte de droite 255
4.5.1 Retirer les charnières de la porte de droite 256
4.5.2 Monter les charnières de la porte de droite 257
4.6 Remplacer l'étagère de la porte 258
4.6.1 Retirer l'étagère de la porte 258
4.6.2 Monter l'étagère de la porte 258
4.7 Remplacer la tablette 259
4.7.1 Retirer la tablette 259
4.7.2 Monter la tablette 259
4.8 Remplacer la barre d'équipement 260
4.8.1 Retirer la barre d'équipement 260
4.8.2 Monter la barre d'équipement 260
4.9 Remplacer le bac-tiroir 261
4.9.1 Retirer le bac-tiroir 261
4.9.2 Monter le bac-tiroir 261
4.10 Remplacer la tablette fixe 262
4.10.1 Retirer la tablette fixe 262
4.10.2 Monter la tablette fixe 262
4.11 Remplacer le bac cool-fresh 263
4.11.1 Retirer le bac cool-fresh 263
4.11.2 Monter le bac cool-fresh 263
4.12 Remplacer le bac d'aliments congelés (petit) 264
4.12.1 Retirer le bac d'aliments congelés (petit) 264
4.12.2 Monter le bac d'aliments congelés (petit) 264
4.13 Remplacer le bac d'aliments congelés (plat) 265
4.13.1 Retirer le bac d'aliments congelés (plat) 265
4.13.2 Monter le bac d'aliments congelés (plat) 265
4.14 Remplacer le bac d'aliments congelés (large) 266
4.14.1 Retirer le bac d'aliments congelés (large) 266
4.14.2 Monter le bac d'aliments congelés (large) 266
4.15 Remplacer le bac à glaçons 267
4.15.1 Retirer le bac à glaçons 267
4.15.2 Monter le bac à glaçons 267
4.16 Remplacer les lampes LED 268
4.16.1 Retirer la lampe supérieure du compartiment réfrigérateur 268
4.16.2 Retirer la lampe latérale du compartiment réfrigérateur 269
4.16.3 Retirer la lampe du compartiment 0 °C 270
4.16.4 Monter les lampes LED 271

Copyright par BSH Hausgeräte GmbH

A propos de ce document

1.1 Informations importantes

1.1.1 Objectif

Les conseils de réparation qui suivent visent à permettre au consommateur de réparer l'appareil par lui-même, conformément au règlement sur l'écoconception (en vigueur le 03/2021).

Ils contiennent des informations sur le remplacement de certaines pièces de rechange précises, y compris des mises en garde.

Pour toute question, veuillez contacter notre service après-vente. Notre responsabilité pour les dommages est conditionnelle à l'observation des conseils de réparation.

1.2 Explication des symboles

1.2.1 Niveaux de risque

Les niveaux de risque se composent d'un symbole et d'un terme d'avertissement. Le mot d'avertissement caractérise la gravité du danger.

Niveau de dangerosité	Signification
⚠ DANGER	Le non respect de la consigne d'avertissement provoque la mort ou des blessures graves.
⚠ AVERTISSEMENT	Le non respect de la consigne d'avertissement peut provoquer la mort ou des blessures graves.
⚠ PRUDENCE	Le non respect de la consigne d'avertissement peut provoquer des blessures légères.
ATTENTION !	Le non respect de la consigne d'avertissement peut provoquer des dégâts matériels.

Tableau 1: Niveaux de risque

1.2.2 Symboles de danger

Les symboles de danger sont des représentations figuratives renseignant sur la nature du danger.

Ce document utilise les symboles de danger suivants:

Symbole de danger	Signification
	Consigne d'avertissement générale
	Danger engendré par la tension électrique
	Risque d'explosion
	Risque de blessures par coupure

Copyright par BSH Hausgeräte GmbH

Symbole de danger	Signification
	Risque de blessures par écrasement
	Danger engendré par des surfaces très chaudes
	Danger engendré par un champ magnétique puissant
	Danger engendré par un rayonnement non ionisant

Tableau 2: Symboles de danger

1.2.3 Structure des indications d'avertissement

Les consignes d'avertissement figurant dans ce document ont un aspect uniforme et une structure uniforme.

	DANGER **Type et source du danger! !** Conséquences possibles en cas de non-respect du danger / de l'avertissement. ▸ Mesures et interdictions pour éviter le danger.

L'exemple suivant montre une consigne d'avertissement mettant en garde contre le risque d'électrocution. La mesure permettant d'éviter le danger est nommée.

	DANGER **Risque d'électrocution par des pièces conductrices de tension !** Mort par électrocution. ▸ Débrancher l'appareil du secteur minimum 60 secondes avant de démarrer la réparation.

1.2.4 Symboles généraux

Ce document utilise les symboles généraux suivants:

Symbole général	Signification
	Caractérisation d'une astuce particulière (texte et/ou graphique)
	Caractérisation d'une astuce simple (texte seul)
	Caractérisation d'un lien vers une vidéo
	Caractérisation d'outils nécessaires
	Caractérisation de conditions nécessaires
	Caractérisation d'une condition (si... , alors ...)
	Caractérisation d'un résultat
Start	Caractérisation d'une touche ou surface de commande
[00123456]	Caractérisation d'une référence de pièce
Statut	Caractérisation d'un texte affiché / fenêtre (sur l'afficheur)

Tableau 3: Symboles généraux

Copyright par BSH Hausgeräte GmbH

Sécurité

2.1 Consignes de sécurité générales

2.1.1 Tous les appareils électroménagers

Risque d'électrocution en raison de pièces sous tension!

- Des erreurs lors de réparations impliquant des composants électriques peuvent entraîner une décharge électrique!
- Débrancher l'appareil du secteur minimum 60 secondes avant de démarrer la réparation.
- Après la réparation, effectuer un test de sécurité selon VDE 0701 ou les régulations spécifiques nationales.

Risque de blessures par coupure sur des bords tranchants!

- Porter des gants de protection.

Risque de casse durant la réparation, maintenance, dépannage et SAV en raison de composants lourds et mobiles

- Porter des chaussures de protection.
- Sécuriser les composants lourds contre le risque de chute.
- Ne pas coller les pièces du châssis sur les composants mobiles.

Risque lié à la sécurité / fonction de l'appareil!

- Utiliser uniquement des pièces détachées d'origine.

Risque d'endommagement des composants sensibles aux décharges électrostatiques!

- Ne pas toucher les modules, ni leur connexions et pistes conductrices.

Copyright par BSH Hausgeräte GmbH

Outils et aides

Désignation	Détails	Images
Clé hexagonale [00340820]	2.5 mm	
Tournevis plat	Lame 2,4 mm x 0,4 mm x 60 mm, dans le kit [00341820]	

Copyright par BSH Hausgeräte GmbH

4.1 Remplacer le joint de porte

Pré-requis:

La porte est ouverte.

4.1.1 Retirer le joint de porte

1. Sortir le joint de porte de la rainure dans les coins gauche et droit.

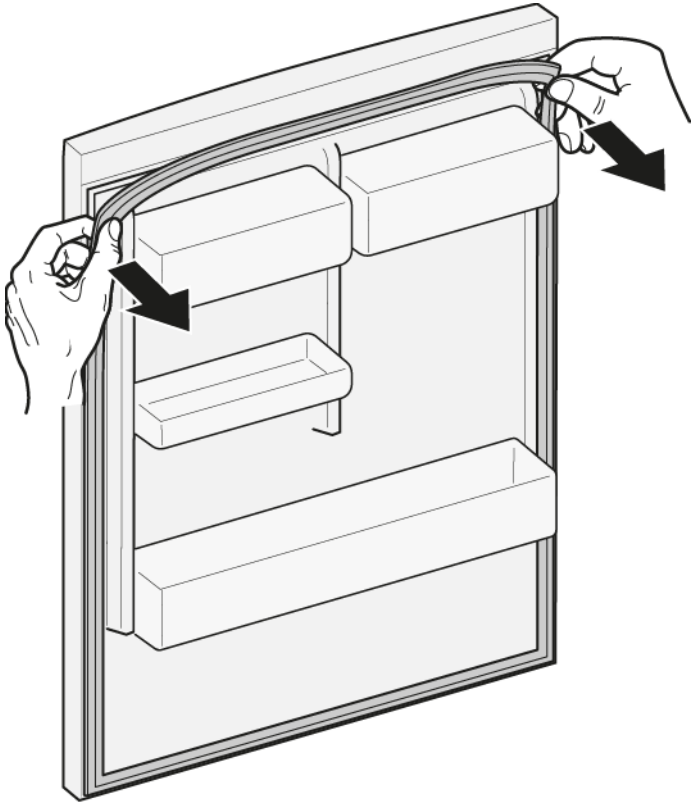

2. Retirer le joint de porte de la rainure.

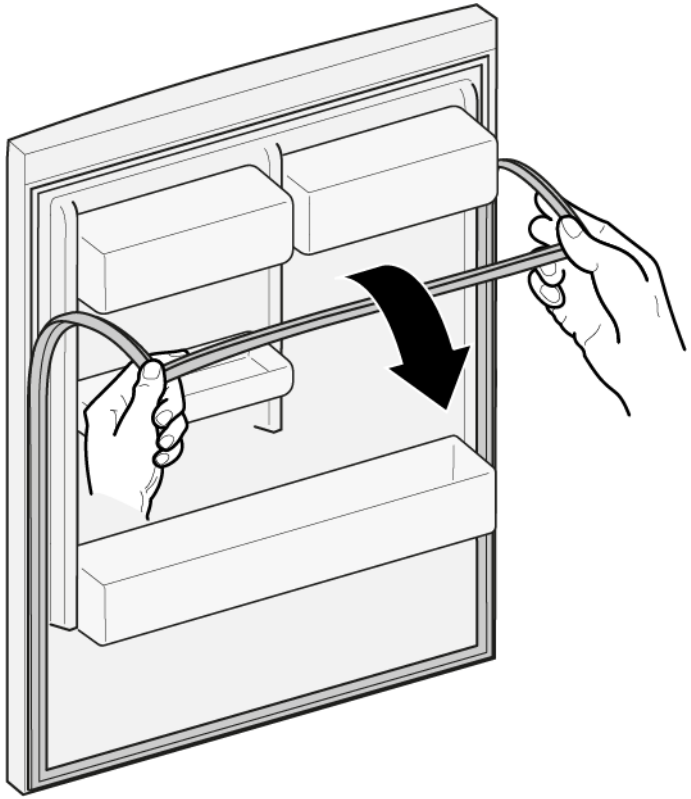

Le joint de porte est retiré.

4.1.2 Monter le joint de porte

	L'épaisseur du nouveau joint de porte peut différer légèrement de celle de l'ancien. Cela n'affectera en rien la fermeture ou le fonctionnement à long terme de la porte.
	Si votre appareil est doté de charnière ou d'attaches de charnières ajustables, vous pourrez optimiser le comportement de fermeture par la suite.
	Les petits trous latéraux dans les joints de porte sont fonctionnels (nécessaires pour la ventilation). Il ne s'agit pas de défauts de production.

Copyright par BSH Hausgeräte GmbH

1. S’assurer de l’absence de dégâts dans les rainures qui doivent accueillir le joint.

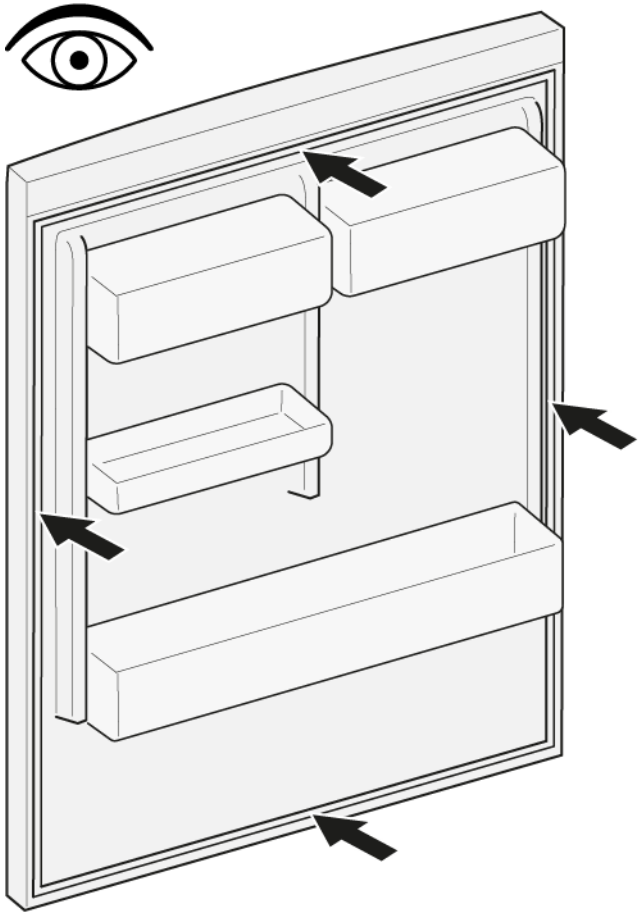

2. Si la rainure de joint est endommagée.
   - Contacter le service après-vente.

3. | | |
   |---|---|
   | | Une légère déformation du joint est normale et ne saurait en affecter le fonctionnement. Il est recommandé de redresser le joint de porte avant de l’insérer dans l’appareil. |

   Réchauffer le joint de porte avec un sèche-cheveux ou de l’eau chaude et le reformer manuellement.

4. Pousser les coins du joint en haut et en bas dans la rainure.

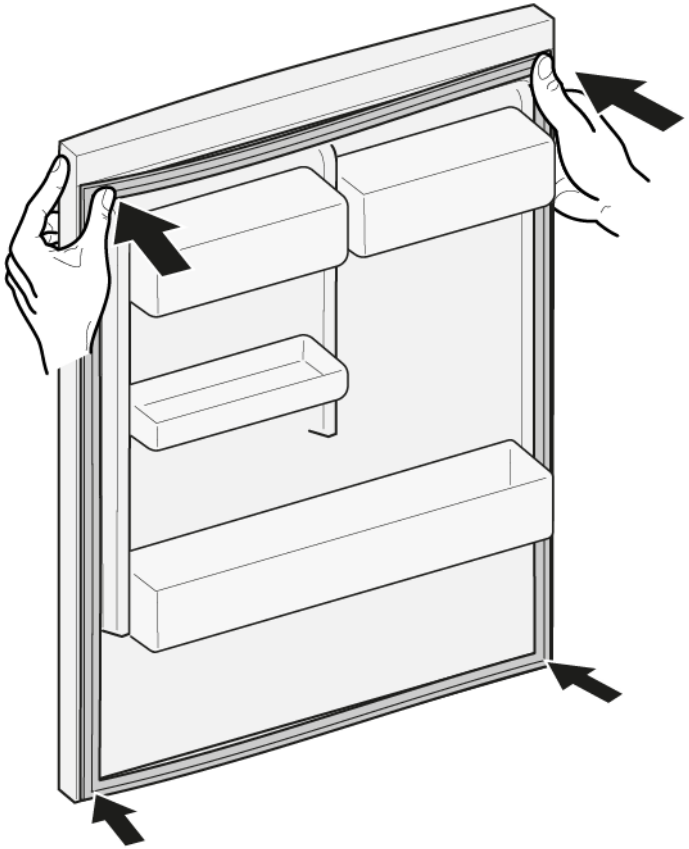

Copyright par BSH Hausgeräte GmbH

5. Enfoncer progressivement le joint dans la rainure.

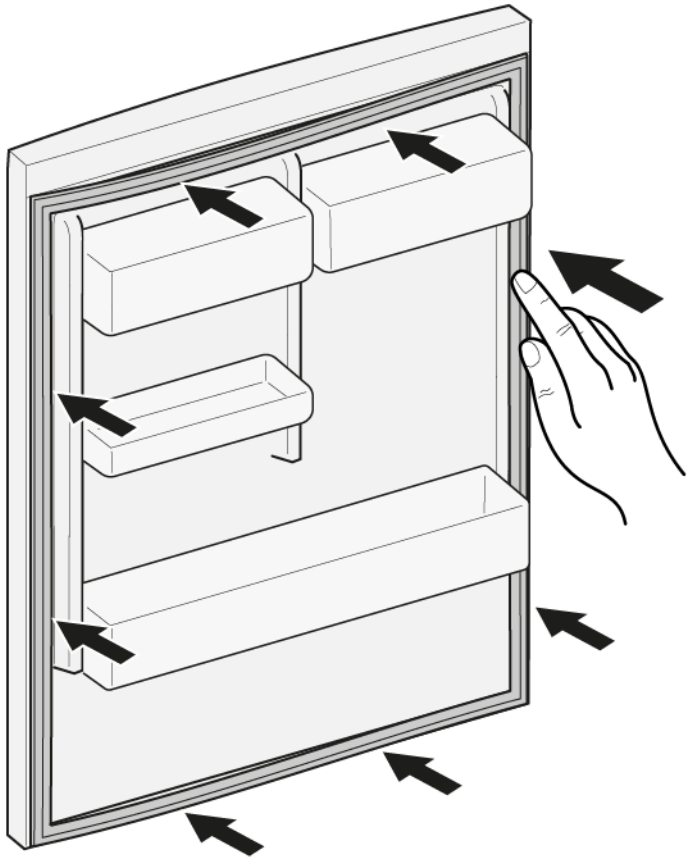

➡ Le joint de porte est installé.

Copyright par BSH Hausgeräte GmbH

4.2 Remplacer la poignée de porte

Outillage nécessaire:

Clé hexagonale	2.5 mm	[00340820]

4.2.1 Retirer la poignée de porte

1. Dévisser deux vis (1).
2. Retirer la poignée de porte (2).

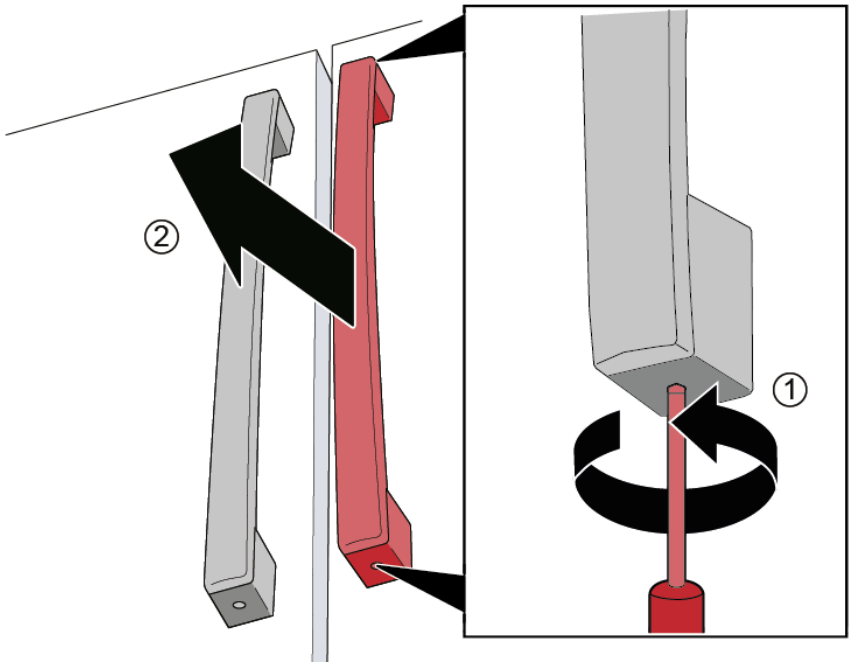

La poignée de porte est retirée.

	La poignée de la deuxième porte peut être retirée de la même manière.

4.2.2 Monter la poignée de porte

1. Monter la poignée de porte verticalement sur les boulons préassemblés.
   Les trous dans la poignée doivent être orientés vers le haut et vers le bas.
2. Serrer les vis préassemblées dans le sens des aiguilles d'une montre dans la poignée, à partir du haut et du bas.

Copyright par BSH Hausgeräte GmbH

4.3 Changer la poignée du bac

Outillage nécessaire:

Clé hexagonale	2.5 mm	[00340820]

4.3.1 Retirer la poignée du bac

1. Dévisser deux vis (1).
2. Retirer la poignée du bac (2).

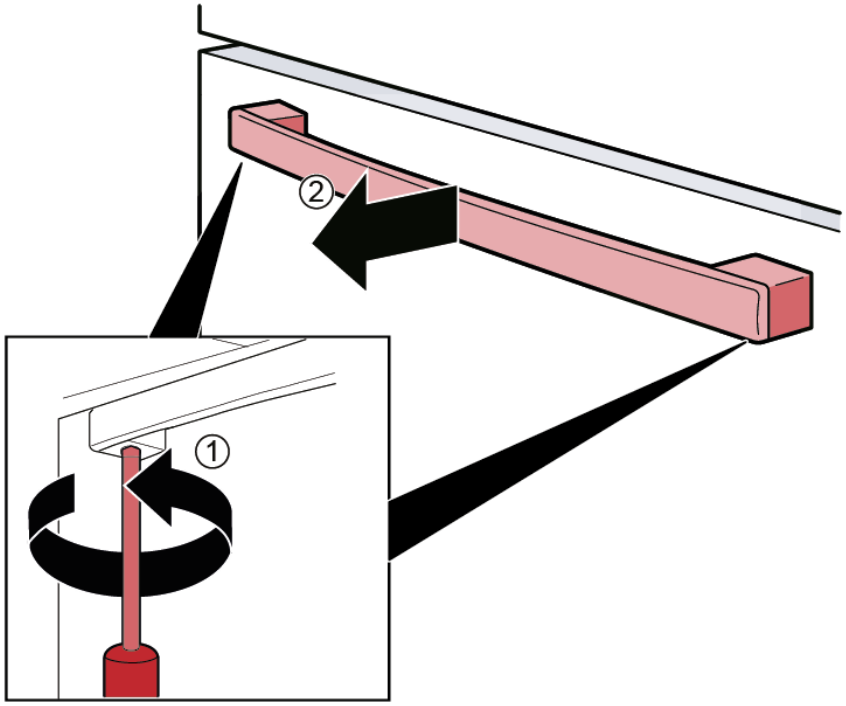

La poignée du bac est retirée.

4.3.2 Monter la poignée du bac

1. Insérer la poignée horizontalement sur les boulons préassemblés.
   Les trous dans la poignée doivent être dirigés vers le bas.
2. Serrer les vis préassemblées dans la poignée dans le sens des aiguilles d'une montre à partir du bas.

Copyright par BSH Hausgeräte GmbH

4.4 Remplacer les charnières de la porte de gauche

Outillage nécessaire:

- Embout Torx TX20 6,3 mm (1/4") [00340865]

AVERTISSEMENT

Appareils lourds et volumineux !
Blessures dorsales et musculaires
- Seuls des spécialistes dûment formés devraient retirer la porte de l'appareil.
- Pour déplacer l'appareil, deux personnes sont nécessaires.
- Utiliser seulement des outils et de l'équipement appropriés.

PRUDENCE

Arêtes vives !
Blessures par coupure
- Porter des gants de protection.

AVERTISSEMENT

Chute d'appareils inclinés !
Fractures/blessures d'écrasement
- Sécuriser les appareils contre le risque de chute.

PRUDENCE

Risque de pièces qui chutent en raison de vis trop lâches !
Blessures dues à des pièces qui chutent.
- Sécuriser les composants contre le risque de chute.

ATTENTION !

Risque de pièces qui chutent en raison de vis trop lâches !
Dommages à d'autres parties de l'appareil ou à la propriété du client, p. ex. au plancher.
- Sécuriser les composants contre le risque de chute.

DANGER

Risque d'électrocution en raison de pièces sous tension !
Risque d'électrocution en cas de réparation non conforme
- Les pièces électriques doivent être réparées par des techniciens qualifiés.
- Après la réparation, effectuer un test de sécurité selon VDE 0701 ou les régulations spécifiques nationales.

DANGER

Risque d'électrocution par des pièces conductrices de tension !
Mort par électrocution.
- Débrancher l'appareil du secteur minimum 60 secondes avant de démarrer la réparation.

Pré-requis:

- Appareil est déconnecté de l'alimentation.
- Les équipements intérieurs de l'appareil sont retirés.

Copyright par BSH Hausgeräte GmbH

4.4.1 Retirer les charnières de la porte de gauche

1. 1. Dévisser la vis.
   2. Retirer le cache de la charnière supérieure.

2. Débrancher la connexion électrique de la porte.

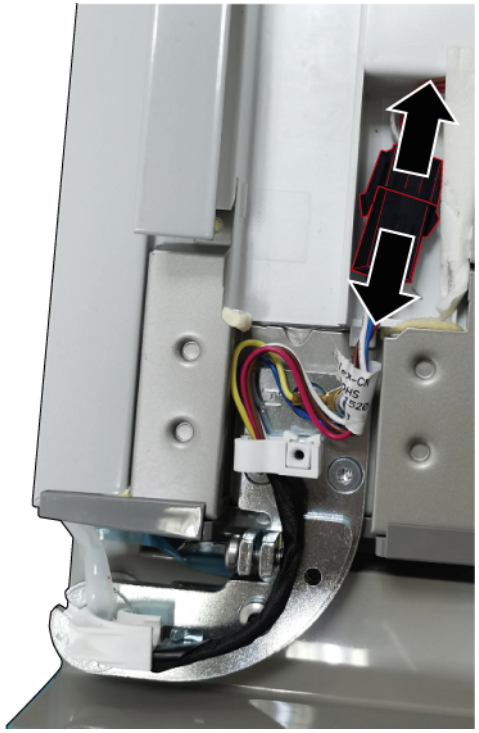

Copyright par BSH Hausgeräte GmbH

3. 1. Dévisser la vis de mise à la terre (1).
   2. Dévisser trois vis (2).
   3. Retirer la charnière supérieure.

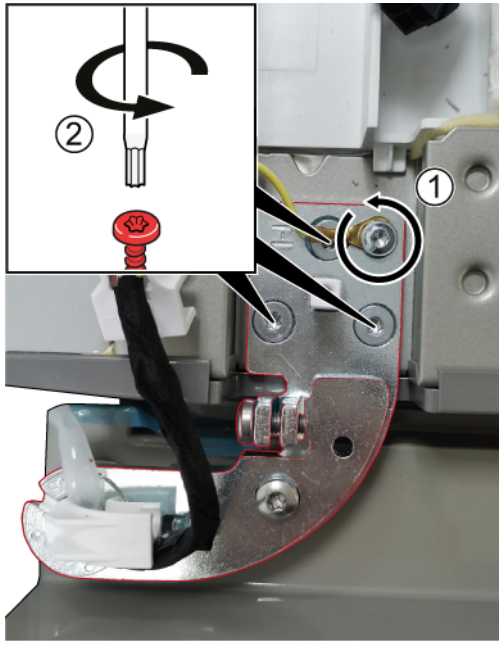

➡ La charnière supérieure est retirée.

4. Retirer la porte de gauche en la soulevant.
5. 1. Dévisser les trois vis.
   2. Retirer la charnière inférieure.

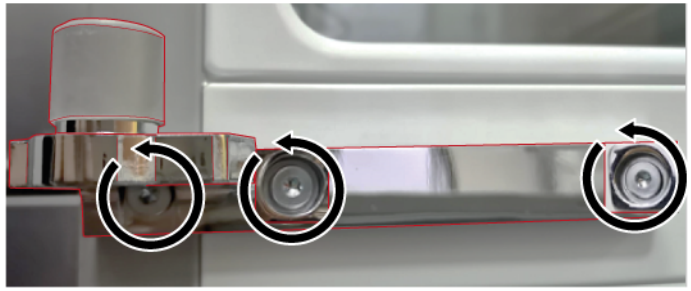

➡ La charnière inférieure est retirée.

4.4.2 Monter les charnières de la porte de gauche

1. Le montage s'effectue dans l'ordre chronologique inverse.
2. Aligner les portes du compartiment réfrigérateur.
   Se reporter au **mode d'emploi** pour plus de détails (AGA).

Copyright par BSH Hausgeräte GmbH

4.5 Remplacer les charnières de la porte de droite

Outillage nécessaire:

Embout Torx TX20 6,3 mm (1/4") [00340865]

AVERTISSEMENT

Appareils lourds et volumineux !
Blessures dorsales et musculaires
- Seuls des spécialistes dûment formés devraient retirer la porte de l'appareil.
- Pour déplacer l'appareil, deux personnes sont nécessaires.
- Utiliser seulement des outils et de l'équipement appropriés.

PRUDENCE

Arêtes vives !
Blessures par coupure
- Porter des gants de protection.

AVERTISSEMENT

Chute d'appareils inclinés !
Fractures/blessures d'écrasement
- Sécuriser les appareils contre le risque de chute.

PRUDENCE

Risque de pièces qui chutent en raison de vis trop lâches !
Blessures dues à des pièces qui chutent.
- Sécuriser les composants contre le risque de chute.

ATTENTION !

Risque de pièces qui chutent en raison de vis trop lâches !
Dommages à d'autres parties de l'appareil ou à la propriété du client, p. ex. au plancher.
- Sécuriser les composants contre le risque de chute.

DANGER

Risque d'électrocution en raison de pièces sous tension !
Risque d'électrocution en cas de réparation non conforme
- Les pièces électriques doivent être réparées par des techniciens qualifiés.
- Après la réparation, effectuer un test de sécurité selon VDE 0701 ou les régulations spécifiques nationales.

DANGER

Risque d'électrocution par des pièces conductrices de tension !
Mort par électrocution.
- Débrancher l'appareil du secteur minimum 60 secondes avant de démarrer la réparation.

Pré-requis:

- Appareil est déconnecté de l'alimentation.
- Les équipements intérieurs de l'appareil sont retirés.

Copyright par BSH Hausgeräte GmbH

4.5.1 Retirer les charnières de la porte de droite

1. 1. Dévisser la vis.
   2. Retirer le cache de la charnière supérieure.

2. Débrancher la connexion électrique de la porte.

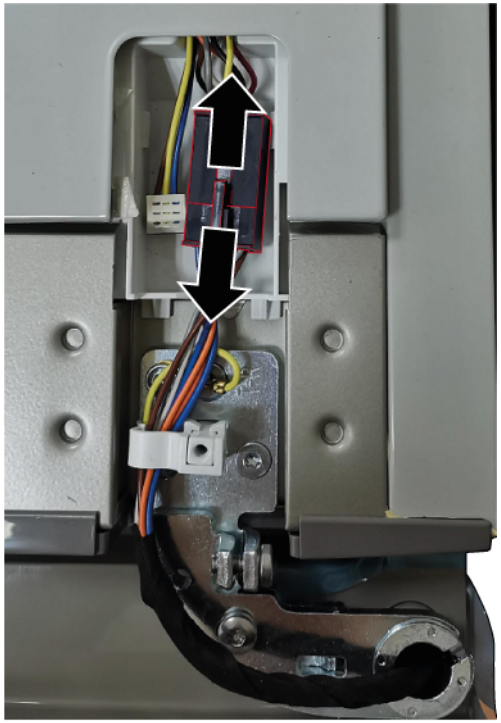

Copyright par BSH Hausgeräte GmbH

3. 1. Dévisser la vis de mise à la terre (1).
   2. Dévisser trois vis (2).
   3. Retirer la charnière supérieure.

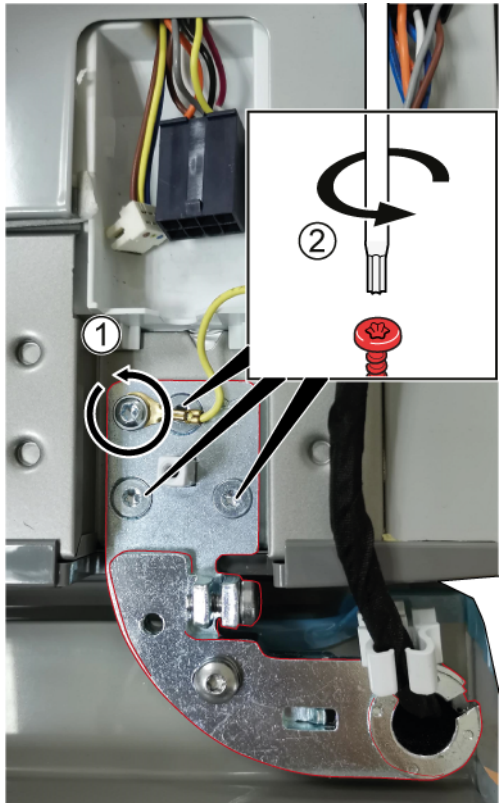

➡ La charnière supérieure est retirée.

4. Retirer la porte de droite en la soulevant.

5. 1. Dévisser les trois vis.
   2. Retirer la charnière inférieure.

➡ La charnière inférieure est retirée.

4.5.2 Monter les charnières de la porte de droite

1. Le montage s'effectue dans l'ordre chronologique inverse.
2. Aligner les portes du compartiment réfrigérateur.
   Se reporter au **mode d'emploi** pour plus de détails (AGA).

Copyright par BSH Hausgeräte GmbH

4.6 Remplacer l’étagère de la porte

Pré-requis:

La porte est ouverte.

4.6.1 Retirer l’étagère de la porte

- Soulever l’étagère de la porte.

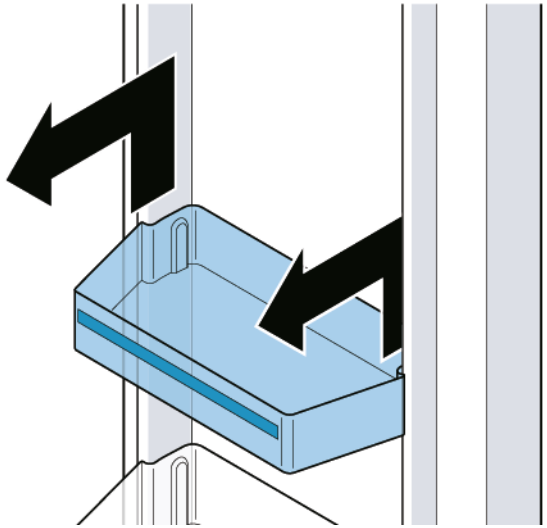

L’étagère de la porte est retirée.

4.6.2 Monter l’étagère de la porte

- Le montage s'effectue dans l’ordre chronologique inverse.

Copyright par BSH Hausgeräte GmbH

4.7 Remplacer la tablette

Pré-requis:

La porte est ouverte.

4.7.1 Retirer la tablette

1. Soulever la tablette (1).
2. Retirer la tablette (2).

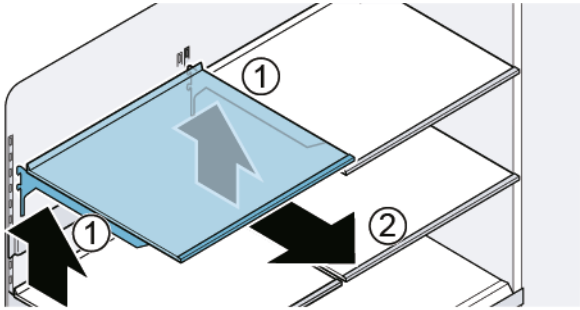

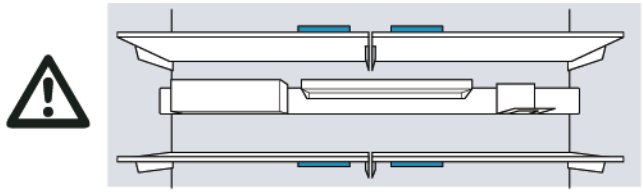

La tablette est retirée.

4.7.2 Monter la tablette

	Ne pas couvrir les ouvertures de ventilation.
	Insérer l’étagère soigneusement pour éviter d’égratigner l’appareil.
	S’assurer que les crochets sont bien insérés et que l’étagère est à l’horizontale.

- Le montage s'effectue dans l’ordre chronologique inverse.

Copyright par BSH Hausgeräte GmbH

4.8 Remplacer la barre d’équipement

Pré-requis:

La porte est ouverte.

4.8.1 Retirer la barre d’équipement

- Soulever la barre d’équipement.

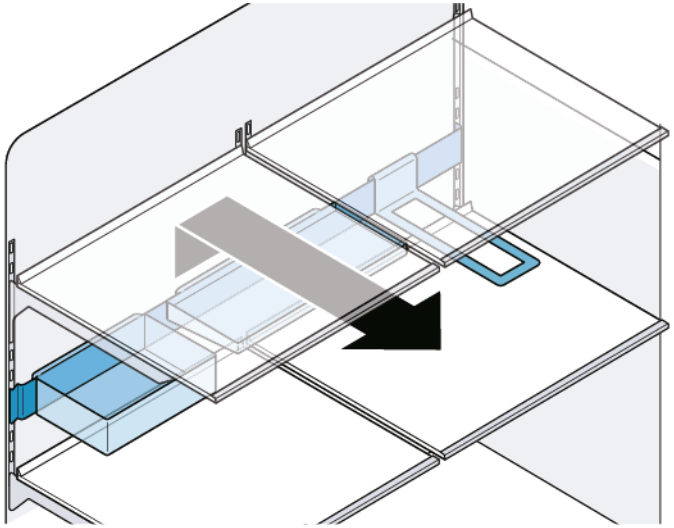

La barre d’équipement est retirée.

4.8.2 Monter la barre d’équipement

	S’assurer que les crochets sont bien insérés et que la barre d’équipement est à l’horizontale.
	Insérer la barre d’équipement soigneusement pour éviter d’égratigner l’appareil.
	S’assurer que les crochets sont bien insérés et que la barre d’équipement est à l’horizontale.

- Le montage s'effectue dans l’ordre chronologique inverse.

Copyright par BSH Hausgeräte GmbH

4.9 Remplacer le bac-tiroir

Pré-requis:

La porte est ouverte.

4.9.1 Retirer le bac-tiroir

1. Extraire complètement le bac (1).
2. Soulever le bac-tiroir par l'avant et le retirer (2).

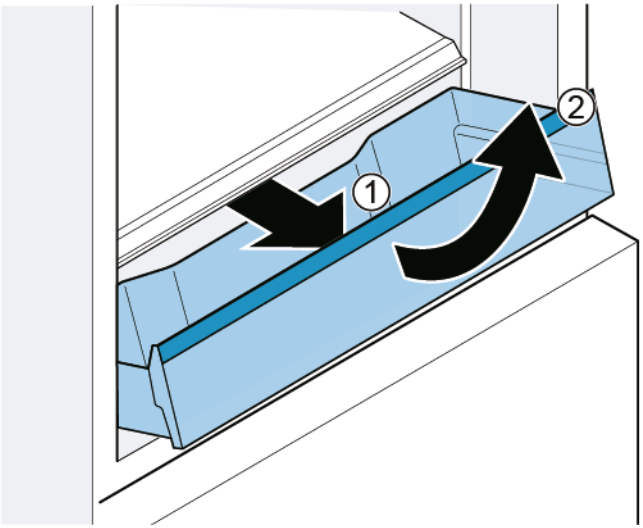

Le bac-tiroir est retiré.

4.9.2 Monter le bac-tiroir

1. Extraire complètement les rails télescopiques.
2. Placer le bac sur les rails télescopiques et le pousser dans l'appareil jusqu'à ce qu'il s'engage.

Copyright par BSH Hausgeräte GmbH

4.10 Remplacer la tablette fixe

Pré-requis:

La porte est ouverte.

4.10.1 Retirer la tablette fixe

1. Ouvrir le bac.
2. 1. Soulever la tablette fixe à l'avant (1).
   2. Retirer la tablette fixe (2).

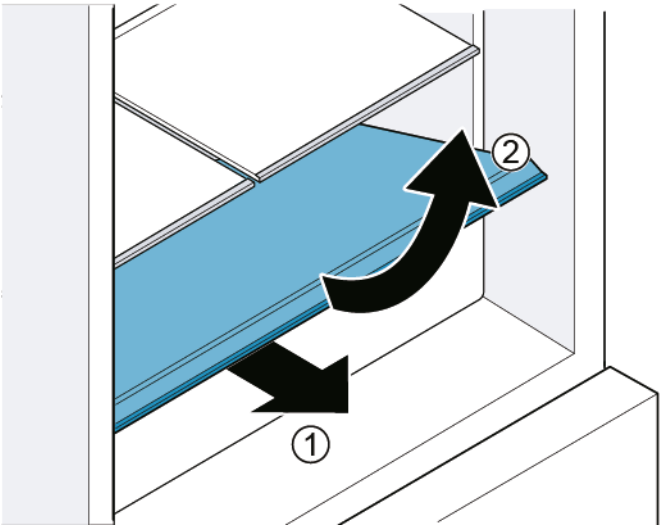

La tablette fixe est retirée.

4.10.2 Monter la tablette fixe

- Le montage s'effectue dans l'ordre chronologique inverse.

Copyright par BSH Hausgeräte GmbH

4.11 Remplacer le bac cool-fresh

Pré-requis:

La porte est ouverte.

4.11.1 Retirer le bac cool-fresh

1. Extraire complètement le tiroir (1).
2. Soulever le bac par l'avant (2).

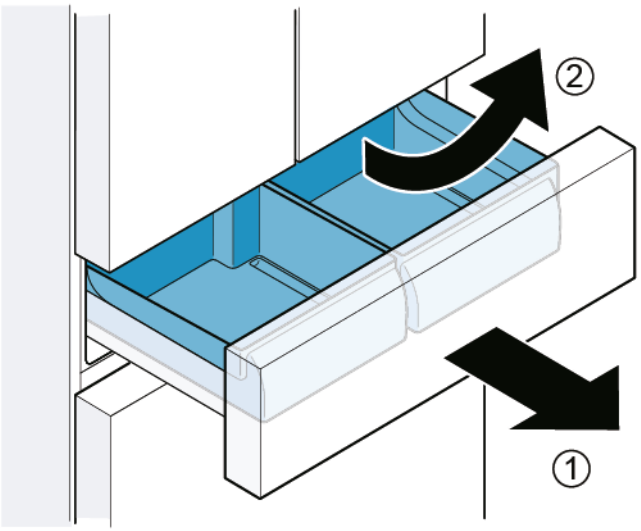

Le bac cool-fresh est retiré.

4.11.2 Monter le bac cool-fresh

	Durant l'insertion, les rails de guidage du bac et du tiroir doivent s'imbriquer l'un dans l'autre.

- Le montage s'effectue dans l'ordre chronologique inverse.

Copyright par BSH Hausgeräte GmbH

4.12 Remplacer le bac d’aliments congelés (petit)

Pré-requis:

La porte est ouverte.

4.12.1 Retirer le bac d’aliments congelés (petit)

1. Extraire complètement le tiroir du compartiment congélateur.
2. 1. Extraire complètement le bac (1).
   2. Soulever le bac par l’avant (2).

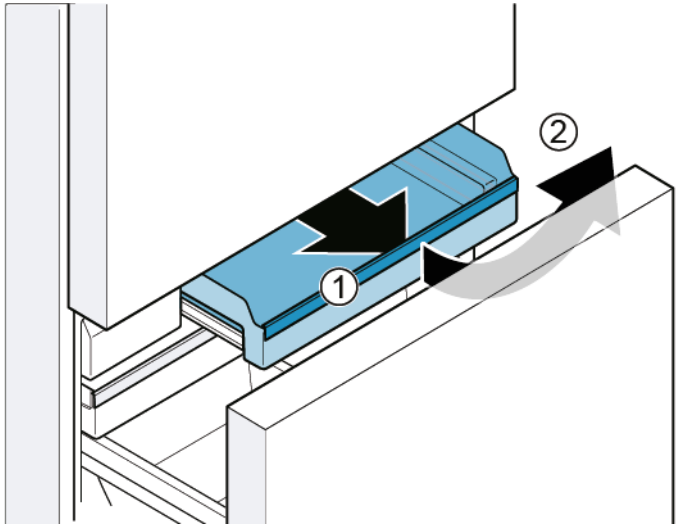

Le bac d’aliments congelés (petit) est retiré.

4.12.2 Monter le bac d'aliments congelés (petit)

1. Extraire complètement les rails télescopiques.
2. Placer le bac sur les rails télescopiques et le pousser dans l’appareil jusqu’à ce qu’il s’engage.

Copyright par BSH Hausgeräte GmbH

4.13 Remplacer le bac d'aliments congelés (plat)

Pré-requis:

La porte est ouverte.

4.13.1 Retirer le bac d'aliments congelés (plat)

1. Extraire complètement le tiroir du compartiment congélateur (1).
2. Extraire complètement le bac d'aliments congelés (plat) (2).
3. Soulever le bac d'aliments congelés (plat) (3).

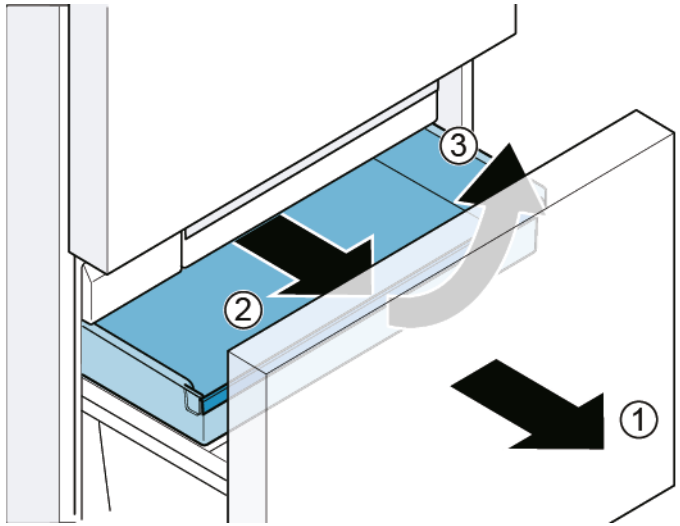

Le bac d'aliments congelés (plat) est retiré.

4.13.2 Monter le bac d'aliments congelés (plat)

- Le montage s'effectue dans l'ordre chronologique inverse.

Copyright par BSH Hausgeräte GmbH

4.14 Remplacer le bac d'aliments congelés (large)

Pré-requis:

La porte est ouverte.

4.14.1 Retirer le bac d'aliments congelés (large)

ATTENTION !

DOMMAGES À L'ÉQUIPEMENT !

- Ne jamais retirer la séparation du bac d'aliments congelés.

1. Extraire complètement le tiroir du compartiment congélateur et retirer le bac d'aliments congelés (plat) (1).
2. Soulever le bac d'aliments congelés (large) (2).

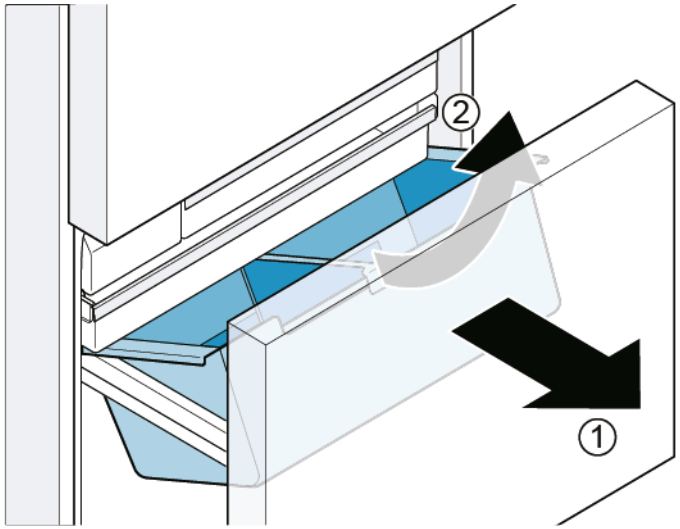

Le bac d'aliments congelés (large) est retiré.

4.14.2 Monter le bac d'aliments congelés (large)

1. Extraire complètement les rails télescopiques.
2. Placer le bac sur les rails télescopiques et le pousser dans l'appareil jusqu'à ce qu'il s'engage.

Copyright par BSH Hausgeräte GmbH

4.15 Remplacer le bac à glaçons

Pré-requis:

La porte est ouverte.

4.15.1 Retirer le bac à glaçons

1. Extraire complètement le tiroir du compartiment congélateur.
2. 1. Extraire complètement le bac d'aliments congelés (plat) (1).
   2. Retirer le bac à glaçons (2).

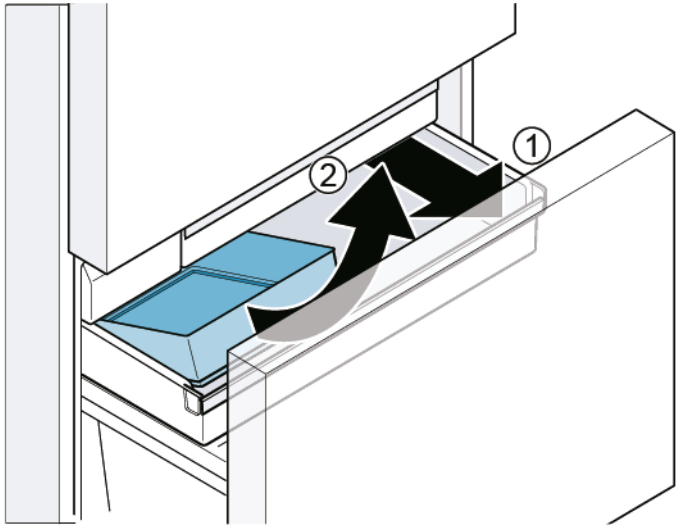

Le bac à glaçons est retiré.

4.15.2 Monter le bac à glaçons

- Le montage s'effectue dans l'ordre chronologique inverse.

Copyright par BSH Hausgeräte GmbH

4.16 Remplacer les lampes LED

Outillage nécessaire:

Tournevis plat	Lame 2,4 mm x 0,4 mm x 60 mm, dans le kit [00341820]

Votre appareil comprend un éclairage LED sans maintenance.
Ces lampes peuvent être réparées exclusivement par le service après-vente ou un technicien autorisé!

DANGER

Risque d'électrocution en raison de pièces sous tension !
Risque d'électrocution en cas de réparation non conforme
- Les pièces électriques doivent être réparées par des techniciens qualifiés.
- Après la réparation, effectuer un test de sécurité selon VDE 0701 ou les régulations spécifiques nationales.

DANGER

Risque d'électrocution par des pièces conductrices de tension !
Mort par électrocution.
- Débrancher l'appareil du secteur minimum 60 secondes avant de démarrer la réparation.

PRUDENCE

Arêtes vives !
Blessures par coupure
- Porter des gants de protection.

Pré-requis:
- Appareil est déconnecté de l'alimentation.
- La porte est ouverte.
- Les équipements intérieurs supérieurs de l'appareil sont retirés.

4.16.1 Retirer la lampe supérieure du compartiment réfrigérateur

1. Créer un interstice autour du rebord de la lampe LED avec le doigt.

2. Insérer le tournevis plat dans l'interstice, puis retirer la lampe LED supérieure dans la direction indiquée.

Copyright par BSH Hausgeräte GmbH

3. Déconnecter le terminal de la lampe LED.

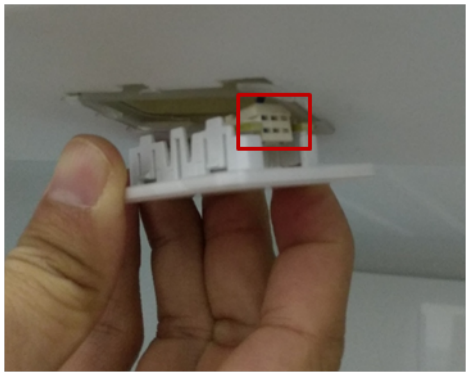

➡ La lampe LED supérieure du compartiment réfrigérateur est retirée.

4.16.2 Retirer la lampe latérale du compartiment réfrigérateur

1. Utiliser un tournevis plat pour retirer la lampe latérale du dispositif de rétention supérieur.

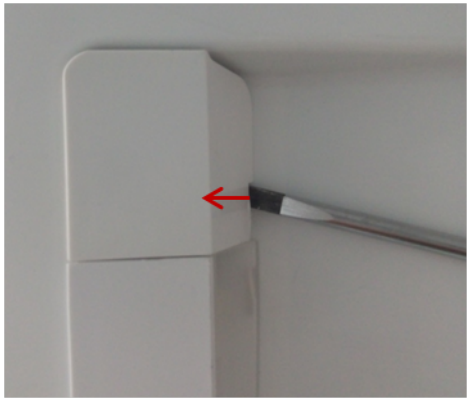

2. Avec le tournevis plat, créer un interstice d'un côté du couvercle de la lampe, puis retirer le couvercle de l'autre main.

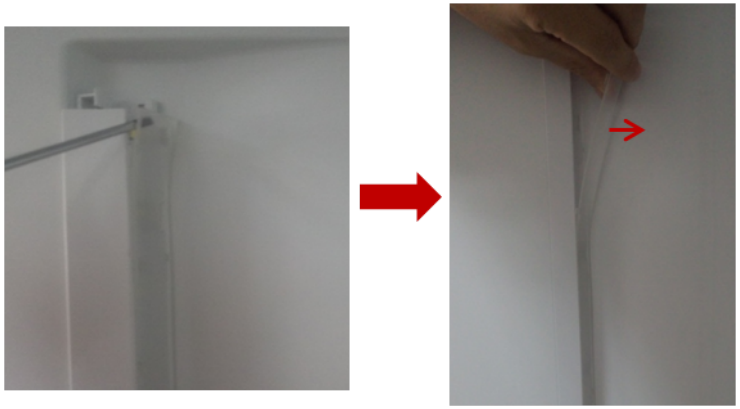

Copyright par BSH Hausgeräte GmbH

3. Retirer la bande LED de la même manière.

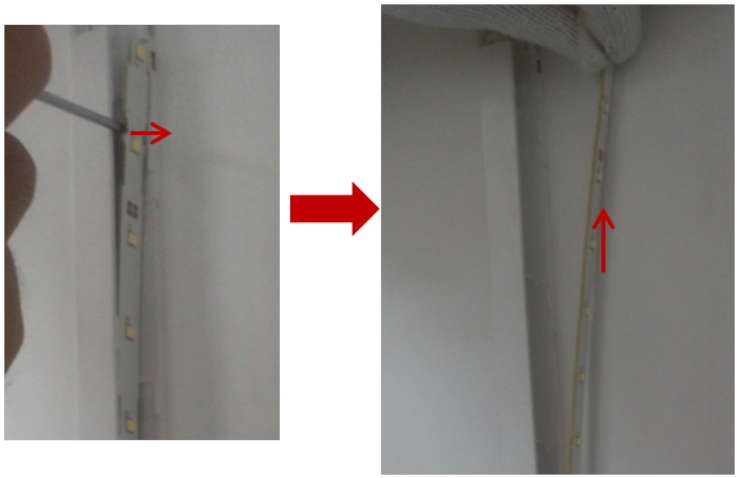

4. Retirer la bande LED de la prise.

➡ La lampe latérale du compartiment réfrigérateur est retirée.

4.16.3 Retirer la lampe du compartiment 0 °C

1. Retirer le couvercle de la lampe en insérant le tournevis plat dans l'interstice entre le couvercle de la lampe et la porte pour les séparer.

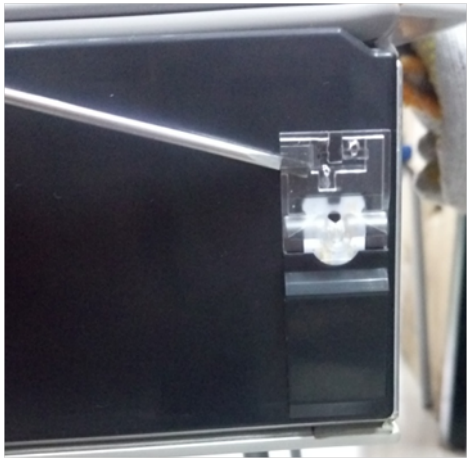

2. Déconnecter le terminal de la lampe.

Copyright par BSH Hausgeräte GmbH

3. 1. Défaire le crochet (1).
   2. Retirer la lampe (2).

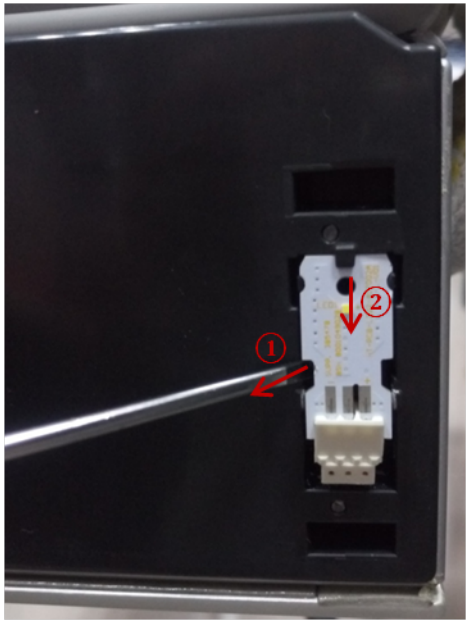

➡ La lampe du compartiment 0 °C est retirée.

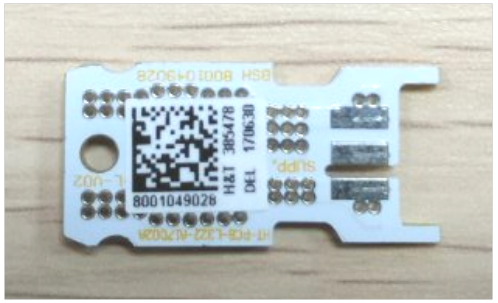

4.16.4 Monter les lampes LED

- Le montage s'effectue dans l'ordre chronologique inverse.

Copyright par BSH Hausgeräte GmbH

Reparatur Hinweise - Kühl- und Gefrierkombination

Zu diesem Dokument 273
1.1 Wichtige Hinweise: 273
1.1.1 Zweck 273
1.2 Zeichenerklärung 273
1.2.1 Gefahrenstufen 273
1.2.2 Gefahrensymbole 273
1.2.3 Struktur der Warnhinweise 274
1.2.4 Allgemeine Symbole 274

Sicherheit 275
2.1 Allgemeine Sicherheitshinweise 275
2.1.1 Alle Hausgeräte 275

Werkzeuge und Hilfsmittel 276

Instandsetzen 277
4.1 Austauschen der Türdichtung 277
4.1.1 Ausbauen der Türdichtung 277
4.1.2 Einbauen der Türdichtung 277
4.2 Austauschen des Türgriffs 280
4.2.1 Ausbauen des Türgriffs 280
4.2.2 Einbauen des Türgriffs 280
4.3 Austauschen des Schubladengriffs 281
4.3.1 Ausbauen des Schubladengriffs 281
4.3.2 Einbauen des Schubladengriffs 281
4.4 Austauschen der linken Türscharniere 282
4.4.1 Ausbauen der linken Türscharniere 283
4.4.2 Einbauen der linken Türscharniere 284
4.5 Austauschen der rechten Türscharniere 285
4.5.1 Ausbauen der rechten Türscharniere 286
4.5.2 Einbauen der rechten Türscharniere 287
4.6 Austauschen des Türabstellers 288
4.6.1 Ausbauen des Türabstellers 288
4.6.2 Einbauen des Türabstellers 288
4.7 Austauschen der Ablage 289
4.7.1 Ausbauen der Ablage 289
4.7.2 Einbauen der Ablage 289
4.8 Austauschen der Ausstattungsschiene 290
4.8.1 Entfernen der Ausstattungsschiene 290
4.8.2 Einbauen der Ausstattungsschiene 290
4.9 Austauschen des Auszugsbehälters 291
4.9.1 Ausbauen des Auszugsbehälters 291
4.9.2 Einbauen des Auszugsbehälters 291
4.10 Austauschen der fixierten Ablage 292
4.10.1 Ausbauen der fixierten Ablage 292
4.10.2 Einbauen der fixierten Ablage 292
4.11 Austauschen des Frischkühlbehälters 293
4.11.1 Ausbauen des Frischkühlbehälters 293
4.11.2 Einbauen des Frischkühlbehälters 293
4.12 Austauschen des Gefriergutbehälters (klein) 294
4.12.1 Ausbauen des Gefriergutbehälters (klein) 294
4.12.2 Einbauen des Gefriergutbehälters (klein) 294
4.13 Austauschen des Gefriergutbehälters (flach) 295
4.13.1 Ausbauen des Gefriergutbehälters (flach) 295
4.13.2 Einbauen des Gefriergutbehälters (flach) 295
4.14 Austauschen des Gefriergutbehälters (groß) 296
4.14.1 Ausbauen des Gefriergutbehälters (groß) 296
4.14.2 Einbauen des Gefriergutbehälters (groß) 296
4.15 Austauschen des Eiswürfelbehälters 297
4.15.1 Ausbauen des Eiswürfelbehälters 297
4.15.2 Einbauen des Eiswürfelbehälters 297
4.16 Austauschen der LED-Lampen 298
4.16.1 Ausbauen der oberen LED-Lampe im Kühlfach 298
4.16.2 Ausbauen der seitlichen Lampe im Kühlfach 299
4.16.3 Ausbauen der Lampe des 0 °C-Fachs 300
4.16.4 Einbauen der LED-Lampen 301

Copyright by BSH Hausgeräte GmbH

ⓘ Zu diesem Dokument

1.1 Wichtige Hinweise:

1.1.1 Zweck

Diese Reparaturhinweise dienen zur Unterstützung des Kunden bei der selbständigen Gerätereparatur gemäß der entsprechenden Ökodesign-Richtlinie (ab 03/2021).

Sie enthalten Informationen zum Austausch bestimmter Ersatzteile sowie Warn- und Gefahrenhinweise.

Bitte wenden Sie sich in Zweifelsfällen an unseren Kundendienst. Bei nicht ordnungsgemäßer Befolgung der Reparaturhinweise ist die Schadenshaftung ausgeschlossen.

1.2 Zeichenerklärung

1.2.1 Gefahrenstufen

Die Gefahrenstufen bestehen aus einem Symbol und einem Signalwort. Das Signalwort kennzeichnet die Schwere der Gefahr.

Gefahrenstufe	Bedeutung
⚠ GEFAHR	Nichtbeachtung des Warnhinweises führt zu Tod oder schweren Verletzungen.
⚠ WARNUNG	Nichtbeachtung des Warnhinweises kann zu Tod oder schweren Verletzungen führen.
⚠ VORSICHT	Nichtbeachtung des Warnhinweises kann zu leichten Verletzungen führen.
ACHTUNG	Nichtbeachtung des Warnhinweises kann zu Sachschäden führen.

Tabelle 1: Gefahrenstufen

1.2.2 Gefahrensymbole

Gefahrensymbole sind sinnbildliche Darstellungen, die einen Hinweis auf die Art der Gefahr geben.

In diesem Dokument werden folgende Gefahrensymbole verwendet:

Gefahrensymbol	Bedeutung
	Allgemeiner Warnhinweis
	Gefahr durch elektrische Spannung
	Gefahr durch Explosion
	Gefahr von Schnittverletzungen
	Gefahr von Quetschverletzungen

Copyright by BSH Hausgeräte GmbH

Gefahrensymbol	Bedeutung
	Gefahr durch heiße Oberflächen
	Gefahr durch starkes Magnetfeld
	Gefahr durch nicht ionisierende Strahlung

Tabelle 2: Gefahrensymbole

1.2.3 Struktur der Warnhinweise

Warnhinweise haben in diesem Dokument ein einheitliches Aussehen und eine einheitliche Struktur.

	GEFAHR **Art und Quelle der Gefahr!** Mögliche Folgen bei Nichtbeachtung der Gefahr / des Warnhinweises. ▸ Maßnahmen und Verbote zur Vermeidung der Gefahr.

Das folgende Beispiel zeigt einen Warnhinweis, der vor Stromschlaggefahr durch spannungsführende Teile warnt. Die Maßnahme zur Vermeidung der Gefahr wird genannt.

	GEFAHR **Stromschlaggefahr durch spannungsführende Teile!** Tod durch Stromschlag ▸ Gerät mindestens 60 Sekunden vor Reparaturbeginn vom Netz trennen.

1.2.4 Allgemeine Symbole

In diesem Dokument werden folgende allgemeine Symbole verwendet:

Allg. Symbol	Bedeutung
	Kennzeichnung eines besonderen (Text und/oder Grafik) Tipps
	Kennzeichnung eines einfachen (nur Text) Tipps

Allg. Symbol	Bedeutung
	Kennzeichnung eines Links zu einer Videoanleitung
	Kennzeichnung erforderlicher Werkzeuge
	Kennzeichnung erforderlicher Voraussetzungen
	Kennzeichnung einer Bedingung (Wenn ..., dann ...)
	Kennzeichnung eines Ergebnisses
Start	Kennzeichnung einer Taste oder Schaltfläche
[00123456]	Kennzeichnung einer Materialnummer
Status	Kennzeichnung eines angezeigten Textes / Fensters (im Gerätedisplay)

Tabelle 3: Allgemeine Symbole

Copyright by BSH Hausgeräte GmbH

2.1 Allgemeine Sicherheitshinweise

2.1.1 Alle Hausgeräte

Stromschlaggefahr durch spannungsführende Teile!

- Wenn elektrische Komponenten fehlerhaft repariert werden, besteht Stromschlaggefahr!
- Das Gerät mindestens 60 Sekunden vor Beginn der Arbeiten vom Netz trennen.
- Nach der Reparatur muss eine Sicherheitsprüfung nach VDE 0701 oder länderspezifischen Vorschriften durchgeführt werden.

Verletzungsgefahr durch scharfe Kanten!

- Schutzhandschuhe tragen.

Quetschgefahr während Reparatur-, Wartungs-, Fehlersuche- und Servicearbeiten durch schwere sich bewegende Bauteile

- Schutzhandschuhe tragen.
- Schwere Bauteile gegen Herabfallen sichern.
- Körperteile nicht in sich bewegende Bauteile stecken.

Gefährdung der Gerätesicherheit/-funktion!

- Ausschließlich Originalersatzteile verwenden.

Gefahr der Beschädigung elektrostatisch gefährdeter Bauteile (elektrostatische Entladungen)!

- Die Module, einschließlich ihrer Anschlüsse und Leiterbahnen, keinesfalls berühren.

Copyright by BSH Hausgeräte GmbH

Werkzeuge und Hilfsmittel

Bezeichnung	Details	Bilder
Innensechskant-schlüssel [00340820]	2,5 mm	
Schlitzschrauben-dreher	Klinge 2,4 mm x 0,4 mm x 60 mm, im Set [00341820]	

Copyright by BSH Hausgeräte GmbH

4.1 Austauschen der Türdichtung

Voraussetzung:

Die Tür ist offen.

4.1.1 Ausbauen der Türdichtung

1. Die Türdichtung aus der Kerbe in der rechten und linken Ecke lösen.

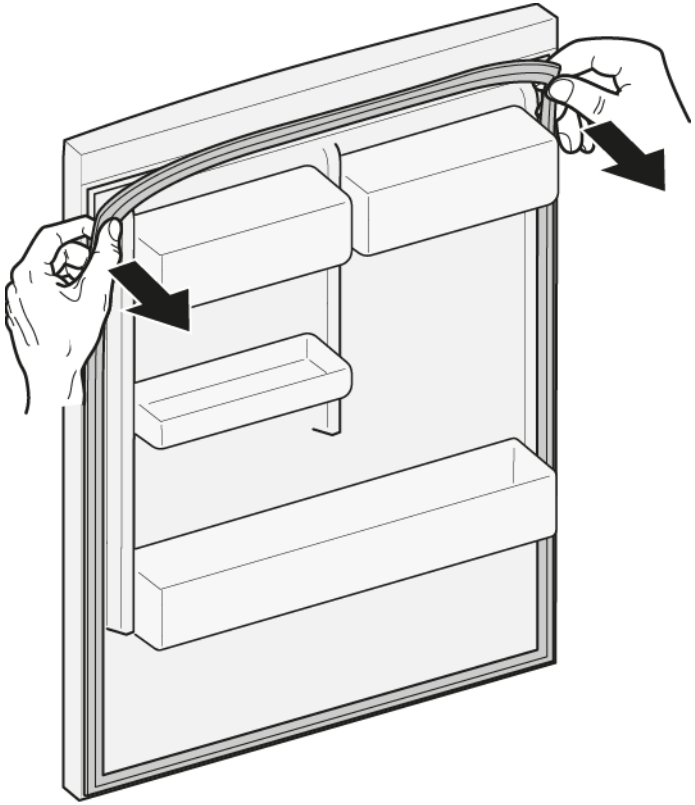

2. Die Türdichtung aus der Kerbe herausziehen.

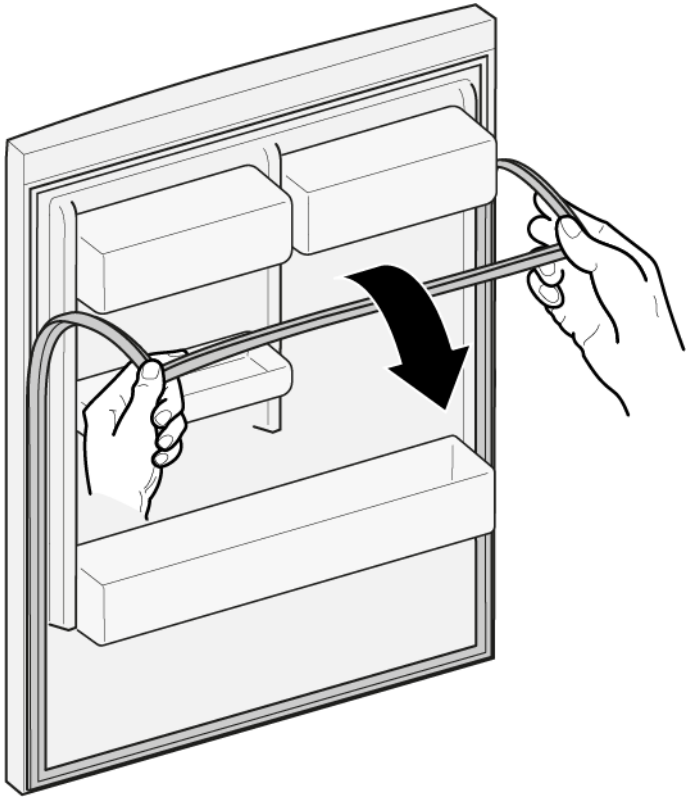

Die Türdichtung ist entfernt.

4.1.2 Einbauen der Türdichtung

	Die Dicke neuer Türdichtungen kann geringfügig von der Dicke alter Türdichtungen abweichen. Dies hat auf das Schließverhalten und die langfristige Funktion keinen Einfluss.
	Wenn das Gerät mit einstellbaren Scharnieren oder Scharnierbefestigungen ausgestattet ist, kann das Schließverhalten anschließend optimiert werden.
	Die kleinen seitlichen Löcher in der Türdichtung haben eine wichtige Funktion (für Lüftung erforderlich). Es handelt sich hierbei nicht um Produktionsfehler.

Copyright by BSH Hausgeräte GmbH

1. Die Dichtungskerbe auf Beschädigungen überprüfen.

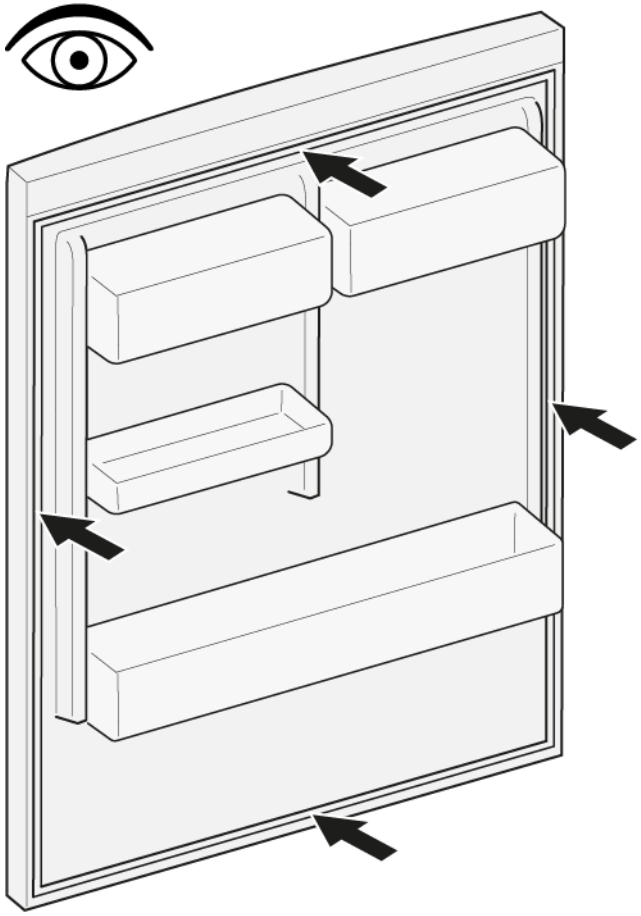

2. Wenn die Dichtungskerbe beschädigt ist:
   - Den Kundendienst kontaktieren.

3. | | |
   |---|---|
   | | Leichte Deformationen der Türdichtung sind normal und beeinträchtigen nicht die Funktion. Es wird empfohlen, die Türdichtung vor dem Einsetzen in das Gerät zu begradigen. |

   Die Türdichtung mit einem Haartrockner oder mit heißem Wasser erwärmen und von Hand in die richtige Form bringen.

4. Die Dichtungsecken oben und unten in die Kerbe drücken.

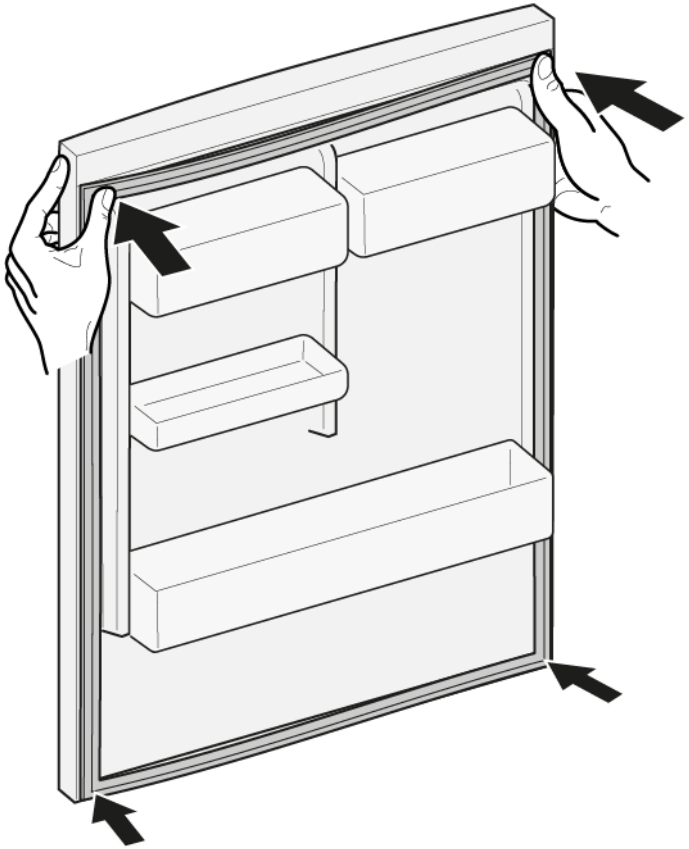

Copyright by BSH Hausgeräte GmbH

5. Die gesamte Dichtung Stück für Stück in die Kerbe drücken.

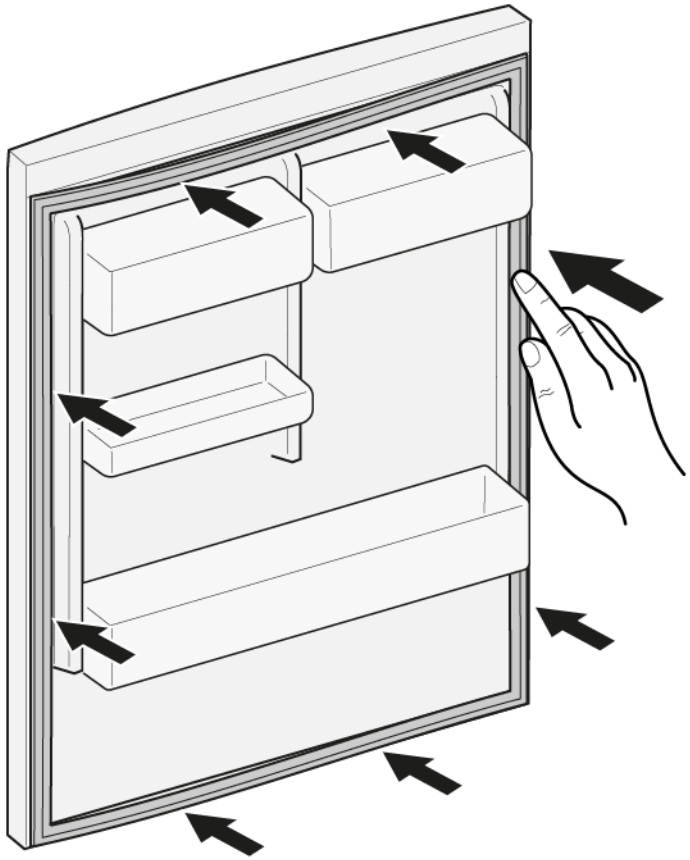

➡ Die Türdichtung ist eingebaut.

Copyright by BSH Hausgeräte GmbH

4.2 Austauschen des Türgriffs

Spezielle Hilfsmittel:

Innensechskantschlüssel	2,5 mm	[00340820]

4.2.1 Ausbauen des Türgriffs

1. Die beiden Schrauben herausschrauben (1).
2. Den Türgriff entfernen (2).

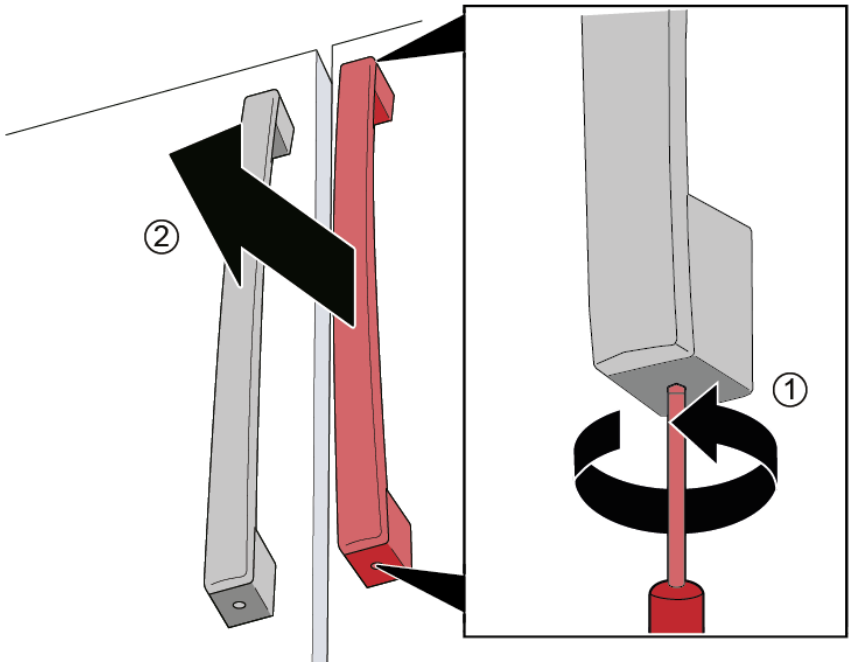

Der Türgriff ist entfernt.

	Der zweite Türgriff kann auf die gleiche Art und Weise entfernt werden.

4.2.2 Einbauen des Türgriffs

1. Den Griff senkrecht auf die vormontierten Bolzen stecken.
   Die Löcher im Griff müssen nach oben und unten zeigen.
2. Die vormontierten Schrauben im Griff von oben und unten im Uhrzeigersinn festziehen.

Copyright by BSH Hausgeräte GmbH

4.3 Austauschen des Schubladengriffs

Spezielle Hilfsmittel:

Innensechskantschlüssel	2,5 mm	[00340820]

4.3.1 Ausbauen des Schubladengriffs

1. Die beiden Schrauben herausschrauben (1).
2. Den Schubladengriff entfernen (2).

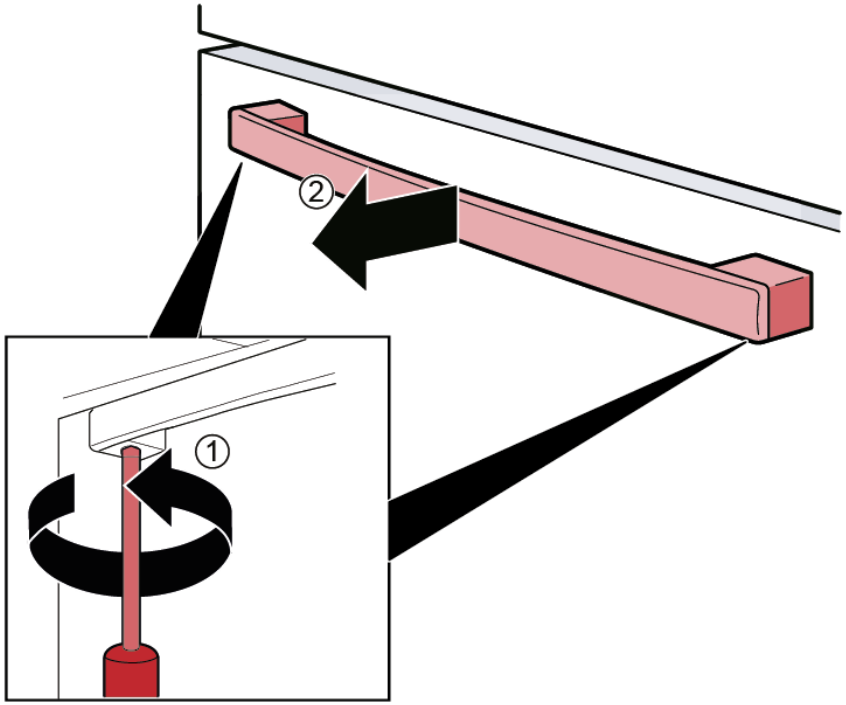

Der Schubladengriff ist entfernt.

4.3.2 Einbauen des Schubladengriffs

1. Den Griff waagerecht auf die vormontierten Bolzen stecken.
   Die Löcher im Griff müssen nach unten zeigen.
2. Die vormontierten Schrauben im Griff von unten im Uhrzeigersinn festziehen.

Copyright by BSH Hausgeräte GmbH

4.4 Austauschen der linken Türscharniere

Spezielle Hilfsmittel:

Torx-Bit TX20	6,3 mm (1/4")	[00340865]

WARNUNG

Schwere, unhandliche Geräte!
Rücken- und Muskelverletzungen
- Der Ausbau der Gerätetür sollte nur von geschulten Spezialisten durchgeführt werden.
- Zum Bewegen des Geräts sind zwei Personen erforderlich.
- Nur geeignete Werkzeuge und Vorrichtungen verwenden.

VORSICHT

Scharfe Kanten!
Schnittverletzungen
- Schutzhandschuhe tragen.

WARNUNG

Wegrutschen des gekippten Gerätes!
Knochenbrüche / Quetschungen
- Gerät gegen Wegrutschen sichern.

VORSICHT

Risiko herabfallender Teile durch gelöste Schrauben!
Verletzungsgefahr durch herabfallende Teile.
- Die Komponenten gegen Herunterfallen sichern.

ACHTUNG

Risiko herabfallender Teile durch gelöste Schrauben!
Gefahr der Beschädigung anderer Geräteteile bzw. von Beschädigungen im Haushalt des Kunden, z. B. des Bodens.
- Die Komponenten gegen Herunterfallen sichern.

GEFAHR

Stromschlaggefahr durch spannungsführende Teile!
Lebensgefahr durch Stromschlag bei unsachgemäßer Reparatur
- Elektroteile sollten von eine Elektrofachkraft repariert werden.
- Nach der Reparatur muss eine Sicherheitsprüfung nach VDE 0701 oder länderspezifischen Vorschriften durchgeführt werden.

GEFAHR

Stromschlaggefahr durch spannungsführende Teile!
Tod durch Stromschlag
- Gerät mindestens 60 Sekunden vor Reparaturbeginn vom Netz trennen.

Voraussetzung:

- Das Gerät ist spannungsfrei.
- Die Innenausstattungsteile des Geräts sind entfernt.

Copyright by BSH Hausgeräte GmbH

4.4.1 Ausbauen der linken Türscharniere

1. 1. Die Schraube herausschrauben.
   2. Die obere Scharnierabdeckung entfernen.

2. Den elektrischen Türanschluss trennen.

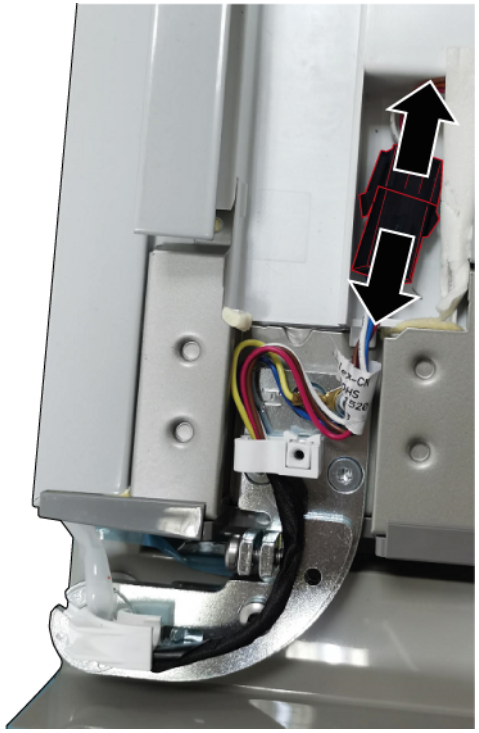

Copyright by BSH Hausgeräte GmbH

3. 1. Die Erdanschlussschraube herausschrauben (1).
   2. Die drei Schrauben herausschrauben (2).
   3. Das obere Scharnier entfernen.

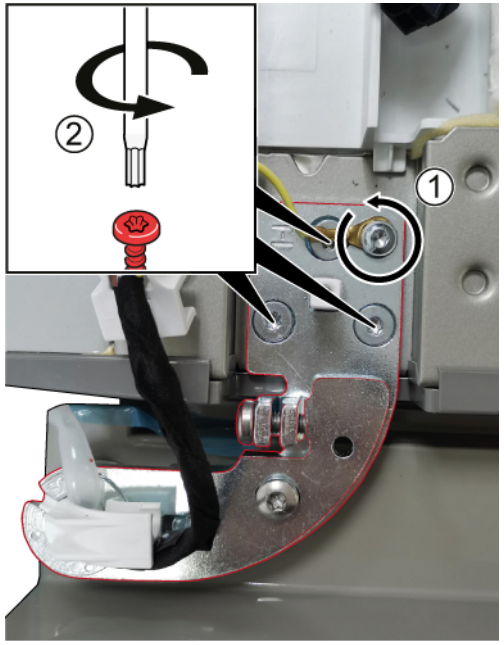

➡ Das obere Scharnier ist entfernt.

4. Die linke Tür nach oben entfernen.
5. 1. Die drei Schrauben herausschrauben.
   2. Das untere Scharnier entfernen.

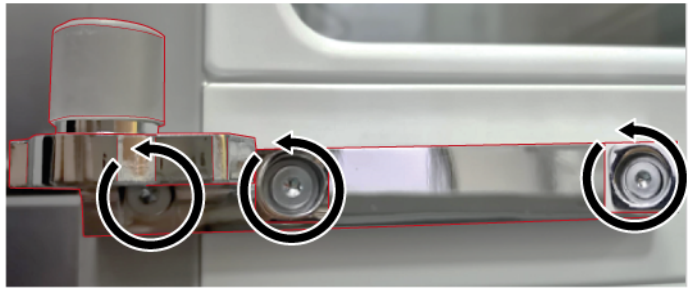

➡ Das untere Scharnier ist entfernt.

4.4.2 Einbauen der linken Türscharniere

1. Der Einbau erfolgt in umgekehrter Reihenfolge.
2. Die Kühlfachtüren ausrichten.
   Weitere Informationen sind im **Benutzerhandbuch** (AGA) zu finden.

Copyright by BSH Hausgeräte GmbH

4.5 Austauschen der rechten Türscharniere

Spezielle Hilfsmittel:

Torx-Bit TX20	6,3 mm (1/4")	[00340865]

WARNUNG

Schwere, unhandliche Geräte!
Rücken- und Muskelverletzungen
- Der Ausbau der Gerätetür sollte nur von geschulten Spezialisten durchgeführt werden.
- Zum Bewegen des Geräts sind zwei Personen erforderlich.
- Nur geeignete Werkzeuge und Vorrichtungen verwenden.

VORSICHT

Scharfe Kanten!
Schnittverletzungen
- Schutzhandschuhe tragen.

WARNUNG

Wegrutschen des gekippten Gerätes!
Knochenbrüche / Quetschungen
- Gerät gegen Wegrutschen sichern.

VORSICHT

Risiko herabfallender Teile durch gelöste Schrauben!
Verletzungsgefahr durch herabfallende Teile.
- Die Komponenten gegen Herunterfallen sichern.

ACHTUNG

Risiko herabfallender Teile durch gelöste Schrauben!
Gefahr der Beschädigung anderer Geräteteile bzw. von Beschädigungen im Haushalt des Kunden, z. B. des Bodens.
- Die Komponenten gegen Herunterfallen sichern.

GEFAHR

Stromschlaggefahr durch spannungsführende Teile!
Lebensgefahr durch Stromschlag bei unsachgemäßer Reparatur
- Elektroteile sollten von eine Elektrofachkraft repariert werden.
- Nach der Reparatur muss eine Sicherheitsprüfung nach VDE 0701 oder länderspezifischen Vorschriften durchgeführt werden.

GEFAHR

Stromschlaggefahr durch spannungsführende Teile!
Tod durch Stromschlag
- Gerät mindestens 60 Sekunden vor Reparaturbeginn vom Netz trennen.

Voraussetzung:

- Das Gerät ist spannungsfrei.
- Die Innenausstattungsteile des Geräts sind entfernt.

Copyright by BSH Hausgeräte GmbH

4.5.1 Ausbauen der rechten Türscharniere

1. 1. Die Schraube herausschrauben.
   2. Die obere Scharnierabdeckung entfernen.

2. Den elektrischen Türanschluss trennen.

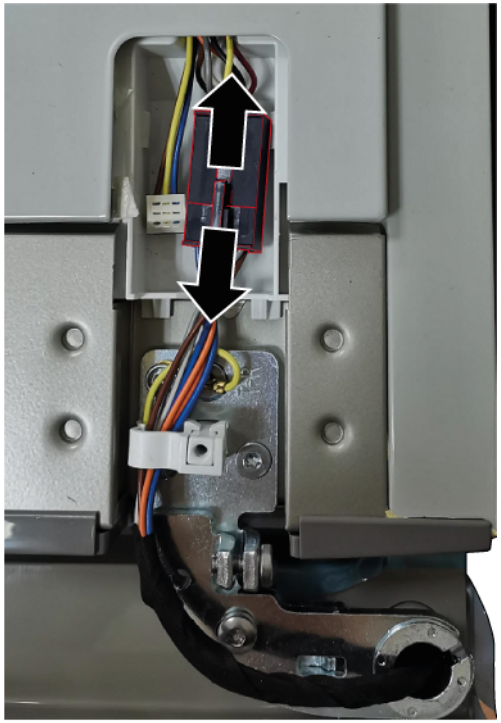

Copyright by BSH Hausgeräte GmbH

3. 1. Die Erdanschlussschraube herausschrauben (1).
   2. Die drei Schrauben herausschrauben (2).
   3. Das obere Scharnier entfernen.

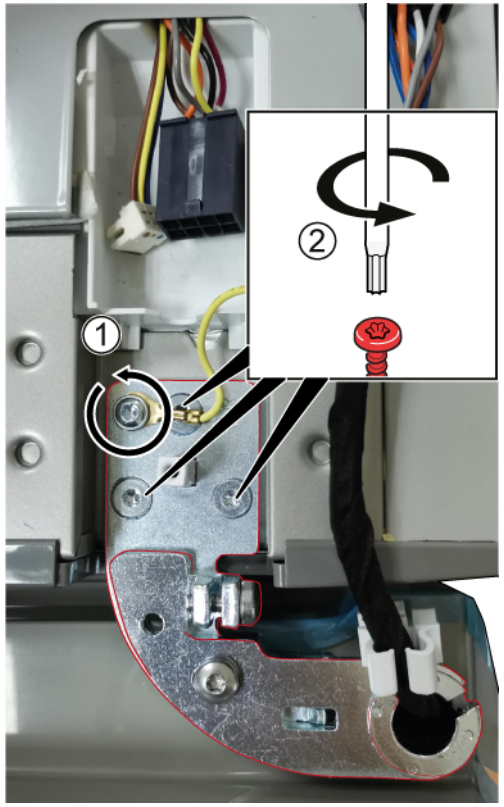

➡ Das obere Scharnier ist entfernt.

4. Die rechte Tür nach oben entfernen.

5. 1. Die drei Schrauben herausschrauben.
   2. Das untere Scharnier entfernen.

➡ Das untere Scharnier ist entfernt.

4.5.2 Einbauen der rechten Türscharniere

1. Der Einbau erfolgt in umgekehrter Reihenfolge.
2. Die Kühlfachtüren ausrichten.
   Weitere Informationen sind im **Benutzerhandbuch** (AGA) zu finden.

Copyright by BSH Hausgeräte GmbH

4.6 Austauschen des Türabstellers

Voraussetzung:

Die Tür ist offen.

4.6.1 Ausbauen des Türabstellers

- Den Türabsteller anheben.

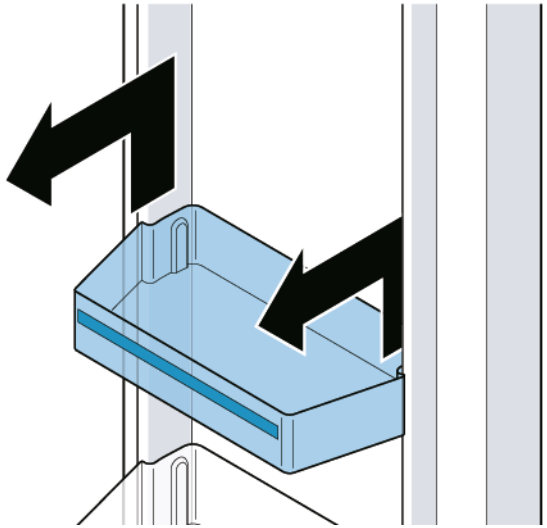

Der Türabsteller ist entfernt.

4.6.2 Einbauen des Türabstellers

- Der Einbau erfolgt in umgekehrter Reihenfolge.

Copyright by BSH Hausgeräte GmbH

4.7 Austauschen der Ablage

Voraussetzung:

Die Tür ist offen.

4.7.1 Ausbauen der Ablage

1. Die Ablage anheben (1).
2. Die Ablage entfernen (2).

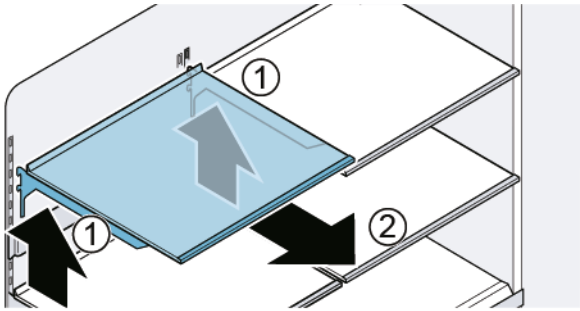

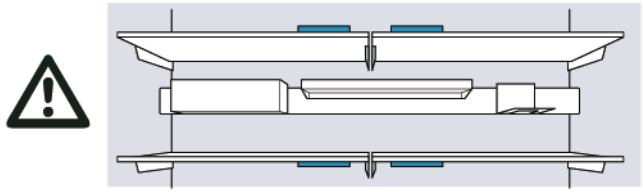

Die Ablage ist entfernt.

4.7.2 Einbauen der Ablage

	Die Lüftungsöffnungen nicht abdecken.
	Die Ablage vorsichtig einsetzen, um Kratzer am Gerät zu vermeiden.
	Sicherstellen, dass die Haken vollständig eingesetzt sind und die Ablage waagerecht angeordnet ist.

- Der Einbau erfolgt in umgekehrter Reihenfolge.

Copyright by BSH Hausgeräte GmbH

4.8 Austauschen der Ausstattungsschiene

Voraussetzung:

Die Tür ist offen.

4.8.1 Entfernen der Ausstattungsschiene

- Die Ausstattungsschiene anheben.

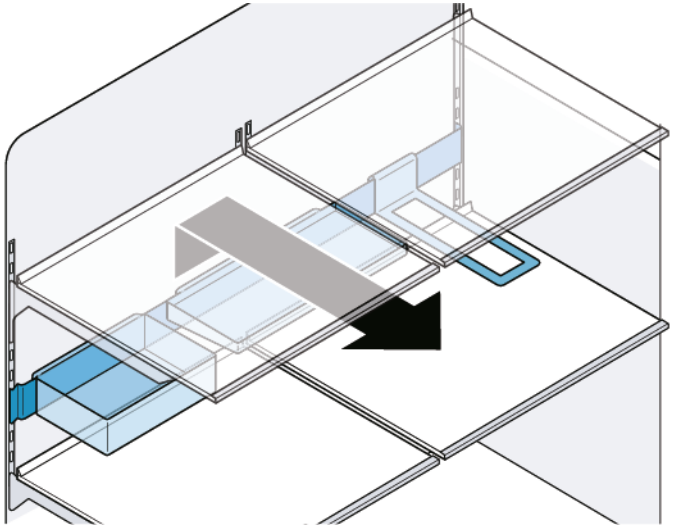

Die Ausstattungsschiene ist entfernt.

4.8.2 Einbauen der Ausstattungsschiene

	Sicherstellen, dass die Haken vollständig eingesetzt sind und die Ausstattungsschiene waagerecht angeordnet ist.
	Die Ausstattungsschiene vorsichtig einsetzen, um Kratzer am Gerät zu vermeiden.
	Sicherstellen, dass die Haken vollständig eingesetzt sind und die Ausstattungsschiene waagerecht angeordnet ist.

- Der Einbau erfolgt in umgekehrter Reihenfolge.

Copyright by BSH Hausgeräte GmbH

4.9 Austauschen des Auszugsbehälters

Voraussetzung:

Die Tür ist offen.

4.9.1 Ausbauen des Auszugsbehälters

1. Den Behälter vollständig herausziehen (1).
2. Den Auszugsbehälter vorn anheben und entnehmen (2).

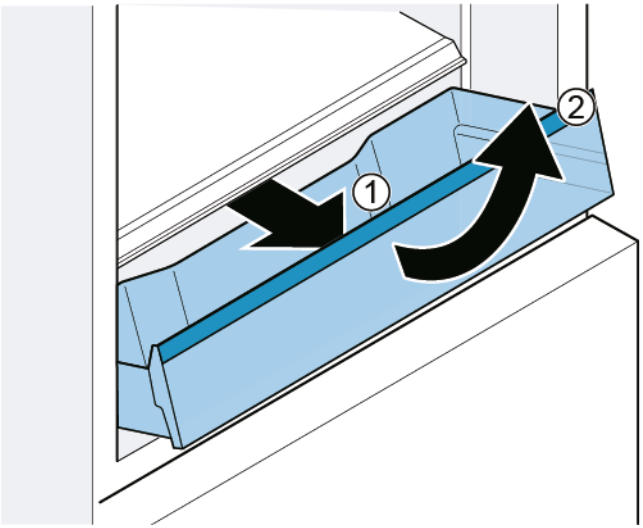

Der Auszugsbehälter ist entfernt.

4.9.2 Einbauen des Auszugsbehälters

1. Die Teleskopschienen vollständig herausziehen.
2. Den Behälter auf den Teleskopschienen platzieren und bis zum Einrasten in das Gerät schieben.

Copyright by BSH Hausgeräte GmbH

4.10 Austauschen der fixierten Ablage

Voraussetzung:

Die Tür ist offen.

4.10.1 Ausbauen der fixierten Ablage

1. Den Behälter öffnen.
2. 1. Die fixierte Ablage vorn anheben (1).
   2. Die fixierte Ablage entfernen (2).

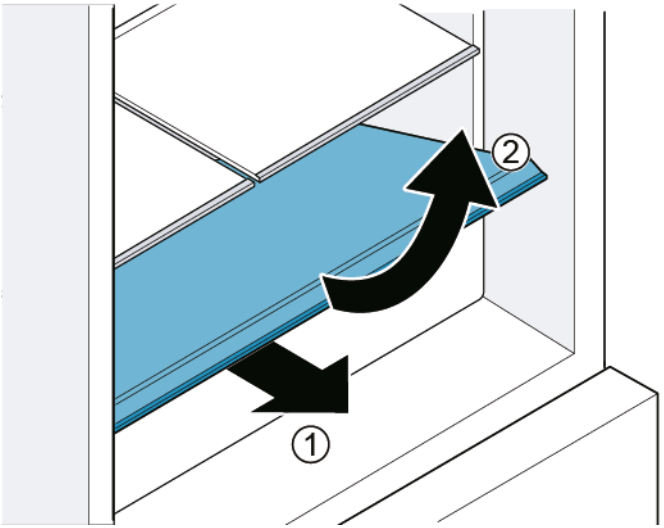

Die fixierte Ablage ist entfernt.

4.10.2 Einbauen der fixierten Ablage

- Der Einbau erfolgt in umgekehrter Reihenfolge.

Copyright by BSH Hausgeräte GmbH

4.11 Austauschen des Frischkühlbehälters

Voraussetzung:

Die Tür ist offen.

4.11.1 Ausbauen des Frischkühlbehälters

1. Die Schublade vollständig herausziehen (1).
2. Den Behälter vorn anheben (2).

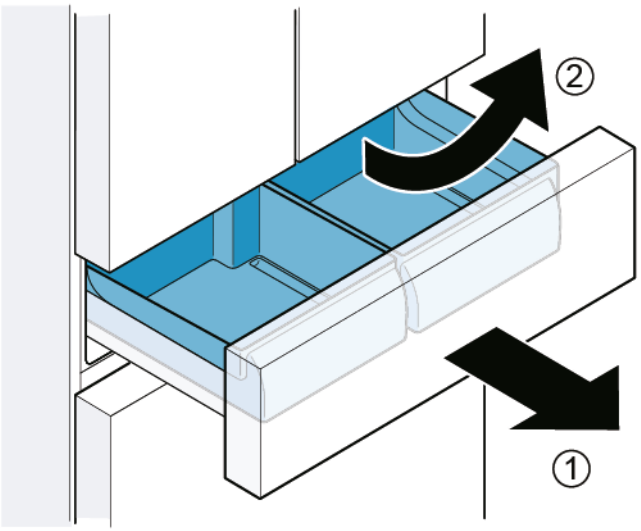

Der Frischkühlbehälter ist entfernt.

4.11.2 Einbauen des Frischkühlbehälters

	Beim Einsetzen muss die Schienenführung des Behälters und der Schublade zusammenpassen.

- Der Einbau erfolgt in umgekehrter Reihenfolge.

Copyright by BSH Hausgeräte GmbH

4.12 Austauschen des Gefriergutbehälters (klein)

Voraussetzung:

Die Tür ist offen.

4.12.1 Ausbauen des Gefriergutbehälters (klein)

1. Die Gefrierfachschublade vollständig herausziehen.
2. 1. Den Behälter vollständig herausziehen (1).
   2. Den Behälter vorn anheben (2).

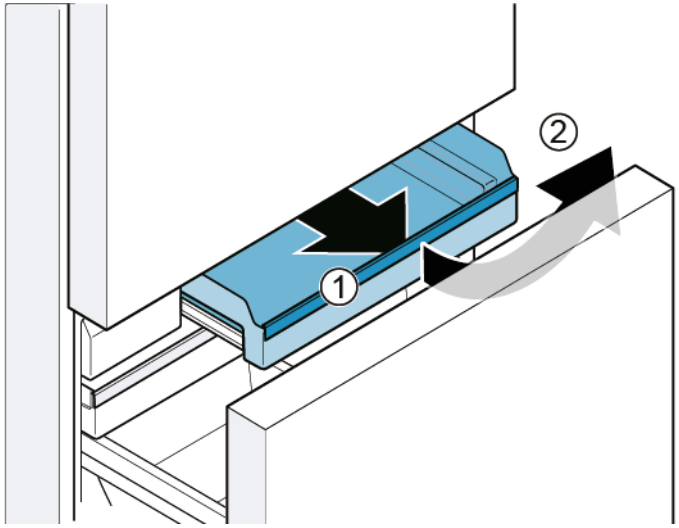

Der Gefriergutbehälter (klein) ist entfernt.

4.12.2 Einbauen des Gefriergutbehälters (klein)

1. Die Teleskopschienen vollständig herausziehen.
2. Den Behälter auf den Teleskopschienen platzieren und bis zum Einrasten in das Gerät schieben.

Copyright by BSH Hausgeräte GmbH

4.13 Austauschen des Gefriergutbehälters (flach)

Voraussetzung:

Die Tür ist offen.

4.13.1 Ausbauen des Gefriergutbehälters (flach)

1. Die Gefrierfachschublade vollständig herausziehen (1).
2. Den Gefriergutbehälter (flach) herausziehen (2).
3. Den Gefriergutbehälter (flach) anheben (3).

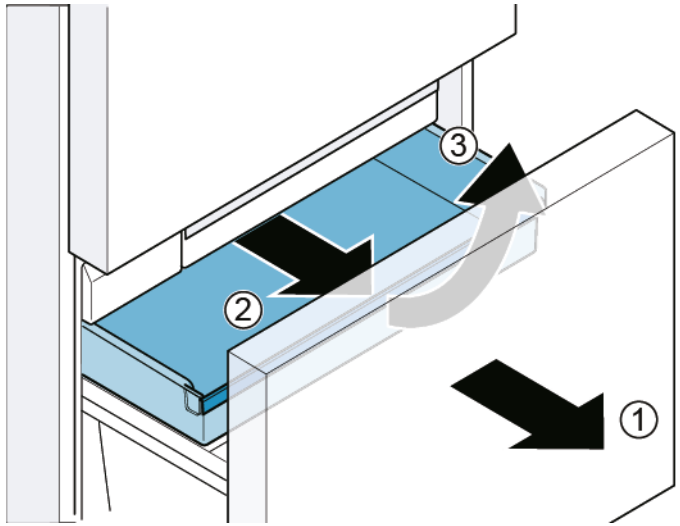

Der Gefriergutbehälter (flach) ist entfernt.

4.13.2 Einbauen des Gefriergutbehälters (flach)

- Der Einbau erfolgt in umgekehrter Reihenfolge.

Copyright by BSH Hausgeräte GmbH

4.14 Austauschen des Gefriergutbehälters (groß)

Voraussetzung:

Die Tür ist offen.

4.14.1 Ausbauen des Gefriergutbehälters (groß)

ACHTUNG

AUSSTATTUNGSCHÄDEN!

- Auf keinen Fall die Trennwand aus dem Gefriergutbehälter entfernen.

1. Die Gefrierfachschublade vollständig herausziehen und den Gefriergutbehälter (flach) entfernen (1).
2. Den Gefriergutbehälter (groß) anheben (2).

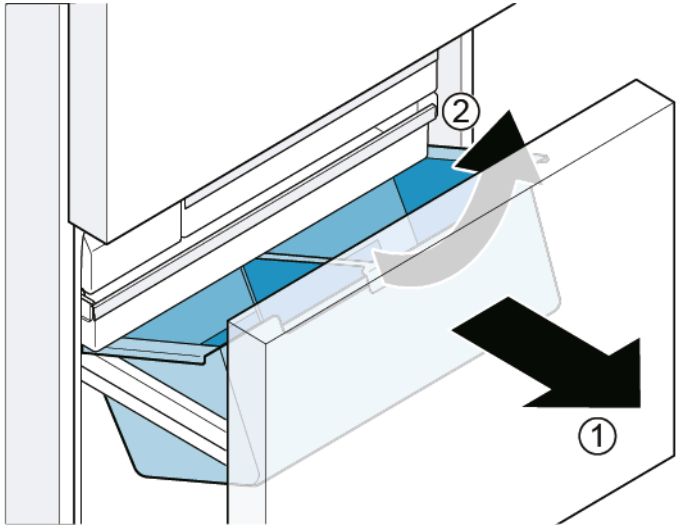

Der Gefriergutbehälter (groß) ist entfernt.

4.14.2 Einbauen des Gefriergutbehälters (groß)

1. Die Teleskopschienen vollständig herausziehen.
2. Den Behälter auf den Teleskopschienen platzieren und bis zum Einrasten in das Gerät schieben.

Copyright by BSH Hausgeräte GmbH

4.15 Austauschen des Eiswürfelbehälters

Voraussetzung:

Die Tür ist offen.

4.15.1 Ausbauen des Eiswürfelbehälters

1. Die Gefrierfachschublade vollständig herausziehen.
2. 1. Den Gefriergutbehälter (flach) bis zum Anschlag herausziehen (1).
   2. Den Eiswürfelbehälter entfernen (2).

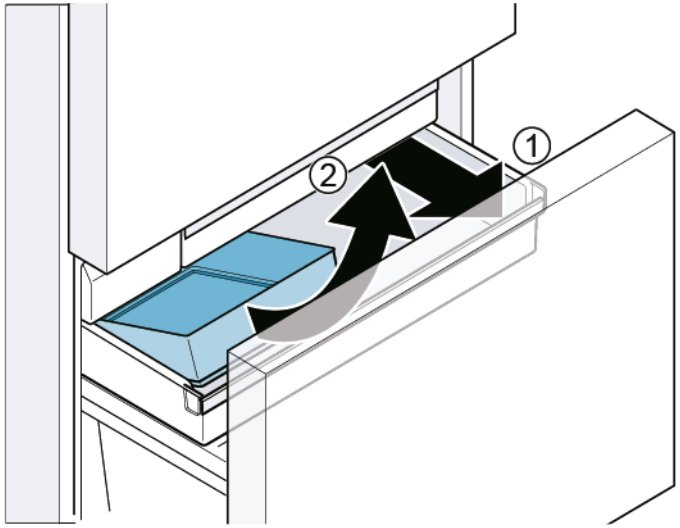

Der Eiswürfelbehälter ist entfernt.

4.15.2 Einbauen des Eiswürfelbehälters

- Der Einbau erfolgt in umgekehrter Reihenfolge.

Copyright by BSH Hausgeräte GmbH

4.16 Austauschen der LED-Lampen

Spezielle Hilfsmittel:

Schlitzschraubendreher	Klinge 2,4 mm x 0,4 mm x 60 mm, im Set [00341820]

Das Gerät ist mit einer wartungsfreien LED-Beleuchtung ausgestattet. Reparaturen an dieser Beleuchtung dürfen nur vom Kundendienst oder von autorisierten Fachkräften ausgeführt werden!

GEFAHR

Stromschlaggefahr durch spannungsführende Teile!
Lebensgefahr durch Stromschlag bei unsachgemäßer Reparatur
- Elektroteile sollten von eine Elektrofachkraft repariert werden.
- Nach der Reparatur muss eine Sicherheitsprüfung nach VDE 0701 oder länderspezifischen Vorschriften durchgeführt werden.

GEFAHR

Stromschlaggefahr durch spannungsführende Teile!
Tod durch Stromschlag
- Gerät mindestens 60 Sekunden vor Reparaturbeginn vom Netz trennen.

VORSICHT

Scharfe Kanten!
Schnittverletzungen
- Schutzhandschuhe tragen.

Voraussetzung:
- Das Gerät ist spannungsfrei.
- Die Tür ist offen.
- Die oberen Innenausstattungsteile sind entfernt.

4.16.1 Ausbauen der oberen LED-Lampe im Kühlfach

1. Mit den Fingern den Rand der LED-Lampe einen Spalt öffnen.

2. Einen Schlitzschraubendreher in den Spalt einführen und die obere LED-Lampe in der abgebildeten Richtung entfernen.

Copyright by BSH Hausgeräte GmbH

3. Den Anschluss der LED-Lampe trennen.

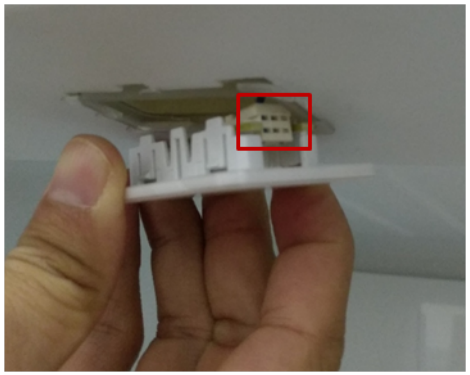

➡ Die obere LED-Lampe im Kühlfach ist entfernt.

4.16.2 Ausbauen der seitlichen Lampe im Kühlfach

1. Mit einem Schlitzschraubendreher die obere Halterung der seitlichen Lampe entfernen.

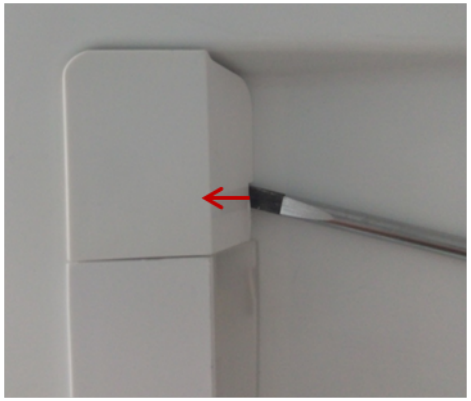

2. Mit einem Schlitzschraubendreher eine Seite der Lampenabdeckung einen Spalt öffnen und mit der anderen Hand die Abdeckung entfernen.

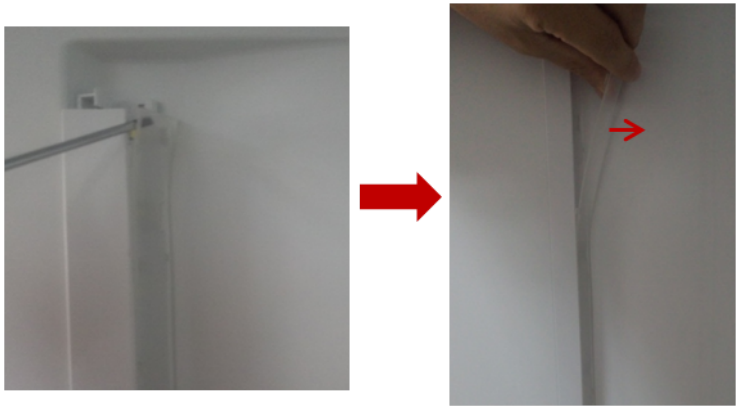

Copyright by BSH Hausgeräte GmbH

3. Den LED-Streifen auf die gleiche Art und Weise entfernen.

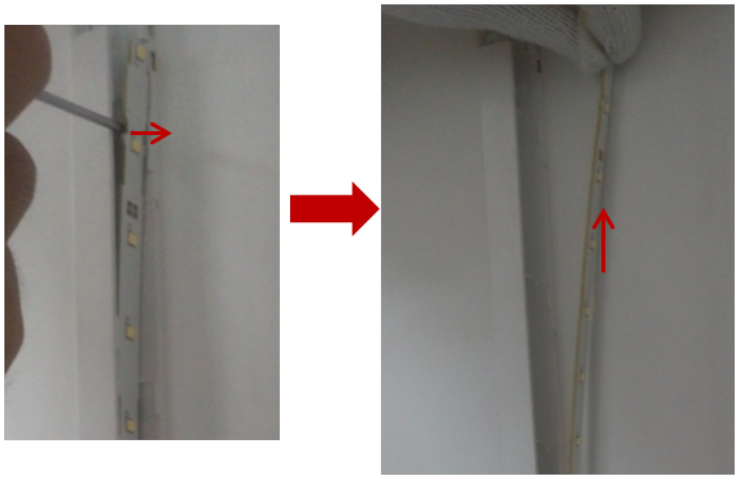

4. Den LED-Streifen aus der Fassung entfernen.

➡ Die seitliche Lampe im Kühlfach ist entfernt.

4.16.3 Ausbauen der Lampe des 0 °C-Fachs

1. Die Lampenabdeckung durch Einführen eines Schlitzschraubendrehers in den Spalt zwischen der Lampenabdeckung und der Tür aufhebeln und entfernen.

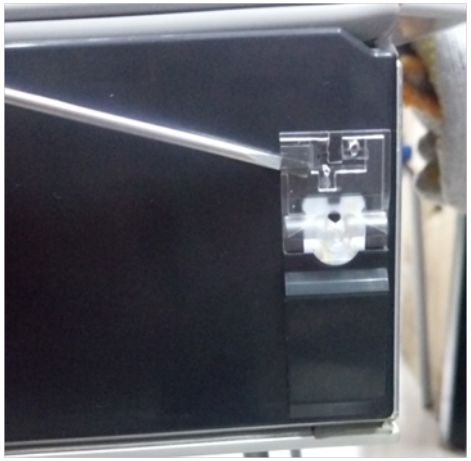

2. Den Lampenanschluss trennen.

Copyright by BSH Hausgeräte GmbH

3. 1. Den Haken (1) lösen.
   2. Die Lampe (2) entfernen.

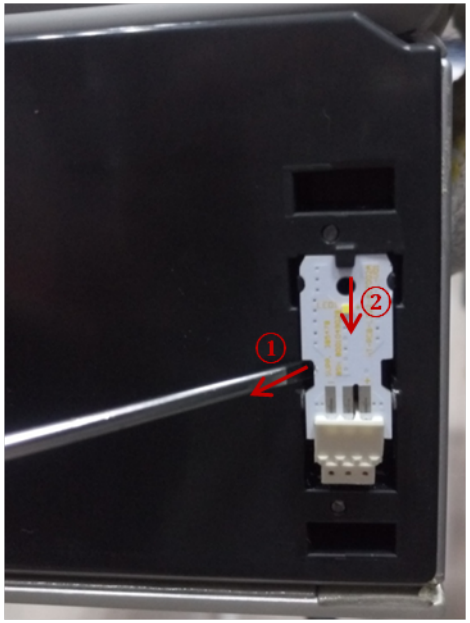

➡ Die Lampe des 0 °C-Fachs ist entfernt.

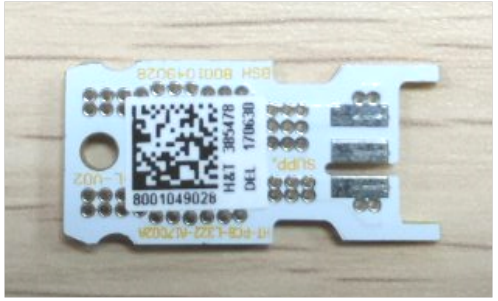

4.16.4 Einbauen der LED-Lampen

- Der Einbau erfolgt in umgekehrter Reihenfolge.

Copyright by BSH Hausgeräte GmbH

Υποδείξεις επισκευής - Ψυγειοκαταψύκτης

Σχετικά με αυτό το έγγραφο 303
1.1 Σημαντικές πληροφορίες 303
1.1.1 Σκοπός 303
1.2 Επεξήγηση συμβόλων 303
1.2.1 Επίπεδα κινδύνου 303
1.2.2 Σύμβολα κινδύνου 303
1.2.3 Δομή των προειδοποιήσεων 304
1.2.4 Γενικά σύμβολα 304

Ασφάλεια 305
2.1 Γενικές οδηγίες ασφαλείας 305
2.1.1 Όλες οι οικιακές συσκευές 305

Εργαλεία και βοηθήματα 306

Επισκευή 307
4.1 Αντικατάσταση στεγανοποιητικού πόρτας 307
4.1.1 Αφαίρεση στεγανοποιητικού πόρτας 307
4.1.2 Τοποθέτηση στεγανοποιητικού πόρτας 307
4.2 Αντικατάσταση λαβής θύρας 310
4.2.1 Αφαίρεση λαβής θύρας 310
4.2.2 Τοποθέτηση λαβής θύρας 310
4.3 Αντικατάσταση λαβής συρταριού 311
4.3.1 Αφαίρεση λαβής συρταριού 311
4.3.2 Τοποθέτηση λαβής συρταριού 311
4.4 Αντικατάσταση μεντεσέδων αριστερής πόρτας 312
4.4.1 Αφαίρεση μεντεσέδων αριστερής πόρτας 313
4.4.2 Τοποθέτηση μεντεσέδων αριστερής πόρτας 314
4.5 Αντικατάσταση μεντεσέδων δεξιάς πόρτας 315
4.5.1 Αφαίρεση μεντεσέδων δεξιάς πόρτας 316
4.5.2 Τοποθέτηση μεντεσέδων δεξιάς πόρτας 317
4.6 Αντικατάσταση ραφιού πόρτας 318
4.6.1 Αφαίρεση ραφιού πόρτας 318
4.6.2 Τοποθέτηση ραφιού πόρτας 318
4.7 Αντικατάσταση ραφιού 319
4.7.1 Αφαίρεση ραφιού 319
4.7.2 Τοποθέτηση ραφιού 319
4.8 Αντικατάσταση ράβδου εξοπλισμού 320
4.8.1 Αφαίρεση ράβδου εξοπλισμού 320
4.8.2 Τοποθέτηση ράβδου εξοπλισμού 320
4.9 Αντικατάσταση συρόμενου συρταριού 321
4.9.1 Αφαίρεση συρόμενου συρταριού 321
4.9.2 Τοποθέτηση συρόμενου συρταριού 321
4.10 Αντικατάσταση σταθερού ραφιού 322
4.10.1 Αφαίρεση σταθερού ραφιού 322
4.10.2 Τοποθέτηση σταθερού ραφιού 322
4.11 Αντικατάσταση συρταριού cool-fresh 323
4.11.1 Αφαίρεση συρταριού cool-fresh 323
4.11.2 Τοποθέτηση συρταριού cool-fresh 323
4.12 Αντικατάσταση συρταριού κατεψυγμένων τροφίμων (μικρό) 324
4.12.1 Αφαίρεση συρταριού κατεψυγμένων τροφίμων (μικρό) 324
4.12.2 Τοποθέτηση συρταριού κατεψυγμένων τροφίμων (μικρό) 324
4.13 Αντικατάσταση συρταριού κατεψυγμένων τροφίμων (επίπεδο) 325
4.13.1 Αφαίρεση συρταριού κατεψυγμένων τροφίμων (επίπεδο) 325
4.13.2 Τοποθέτηση συρταριού κατεψυγμένων τροφίμων (επίπεδο) 325
4.14 Αντικατάσταση συρταριού κατεψυγμένων τροφίμων (μεγάλο) 326
4.14.1 Αφαίρεση συρταριού κατεψυγμένων τροφίμων (μεγάλο) 326
4.14.2 Τοποθέτηση συρταριού κατεψυγμένων τροφίμων (μεγάλο) 326
4.15 Αντικατάσταση συρταριού για παγάκια 327
4.15.1 Αφαίρεση συρταριού για παγάκια 327
4.15.2 Τοποθέτηση συρταριού για παγάκια 327
4.16 Αντικατάσταση λυχνιών LED 328
4.16.1 Αφαίρεση επάνω λυχνίας LED χώρου συντήρησης 328
4.16.2 Αφαίρεση πλευρικής λυχνίας LED χώρου συντήρησης 329
4.16.3 Αφαίρεση λυχνίας χώρου 0 °C 330
4.16.4 Τοποθέτηση λυχνιών LED 331

Copyright by BSH Hausgeräte GmbH

❶ Σχετικά με αυτό το έγγραφο

1.1 Σημαντικές πληροφορίες

1.1.1 Σκοπός

Αυτές οι συμβουλές επισκευών υποστηρίζουν τους καταναλωτές στην επισκευή των συσκευών από τους ίδιους, σύμφωνα με τον ισχύοντα κανονισμό οικολογικού σχεδιασμού (από τις 03/2021).

Περιέχουν πληροφορίες για την αντικατάσταση ορισμένων ανταλλακτικών, συμπεριλαμβανομένων προειδοποιήσεων και κινδύνων.

Σε περίπτωση ερωτήσεων, επικοινωνήστε με το τμήμα εξυπηρέτησης πελατών της εταιρείας μας. Φέρουμε ευθύνη για τις ζημιές εάν οι συμβουλές επισκευής έχουν ακολουθηθεί σωστά.

1.2 Επεξήγηση συμβόλων

1.2.1 Επίπεδα κινδύνου

Τα επίπεδα προειδοποίησης ασφάλειας αποτελούνται από ένα σύμβολο και μια λέξη. Η λέξη προειδοποίησης προσδιορίζει τη σοβαρότητα του κινδύνου.

Επίπεδο προειδοποίησης	Σημασία
⚠ ΚΙΝΔΥΝΟΣ	Η μη τήρηση του προειδοποιητικού μηνύματος θα οδηγήσει σε θάνατο ή σε σοβαρούς τραυματισμούς.
⚠ ΠΡΟΕΙΔΟΠΟΙΗΣΗ	Η μη τήρηση του προειδοποιητικού μηνύματος θα μπορούσε να οδηγήσει σε θάνατο ή σε σοβαρούς τραυματισμούς.
⚠ ΠΡΟΣΟΧΗ	Η μη τήρηση του προειδοποιητικού μηνύματος θα μπορούσε να οδηγήσει σε μικρούς τραυματισμούς.
ΠΡΟΣΟΧΗ!	Η μη τήρηση του προειδοποιητικού μηνύματος θα μπορούσε να οδηγήσει σε υλικές ζημιές της ιδιοκτησίας.

Πίνακας 1: Επίπεδα κινδύνου

1.2.2 Σύμβολα κινδύνου

Τα σύμβολα κινδύνου είναι συμβολικές αναπαραστάσεις που δίνουν μια ένδειξη για το είδος του κινδύνου.

Τα ακόλουθα σύμβολα κινδύνου χρησιμοποιούνται στο παρόν έγγραφο:

Σύμβολο κινδύνου	Σημασία
	Γενικό προειδοποιητικό μήνυμα
	Κίνδυνος από ηλεκτρική τάση
	Κίνδυνος έκρηξης
	Κίνδυνος κοψίματος

Copyright by BSH Hausgeräte GmbH

Σύμβολο κινδύνου	Σημασία
	Κίνδυνος σύνθλιψης
	Κίνδυνος από καυτές επιφάνειες
	Κίνδυνος από ισχυρό μαγνητικό πεδίο
	Κίνδυνος από μη ιονίζουσα ακτινοβολία

Πίνακας 2: Σύμβολα κινδύνου

1.2.3 Δομή των προειδοποιήσεων

.Οι προειδοποιήσεις σε αυτό το έγγραφο έχουν μια τυποποιημένη εμφάνιση και μια τυποποιημένη δομή.

ΚΙΝΔΥΝΟΣ

Είδος και πηγή κινδύνου!
Πιθανές συνέπειες εάν αγνοήσετε τον κίνδυνο/την προειδοποίηση.
- Μέτρα και απαγορεύσεις για την πρόληψη του κινδύνου.

Το παρακάτω παράδειγμα δείχνει μια προειδοποίηση που προειδοποιεί κατά της ηλεκτροπληξίας λόγω ηλεκτροφόρων μερών. Αναφέρεται το μέτρο για την αποφυγή του κινδύνου.

ΚΙΝΔΥΝΟΣ

Κίνδυνος ηλεκτροπληξίας λόγω ηλεκτροφόρων μερών!
Θάνατος από ηλεκτροπληξία
- Αποσυνδέετε τις συσκευές από την παροχή ηλεκτρικού ρεύματος τουλάχιστον 60 δευτερόλεπτα πριν ξεκινήσετε τις επισκευές.

1.2.4 Γενικά σύμβολα

Τα ακόλουθα γενικά σύμβολα χρησιμοποιούνται στο παρόν έγγραφο:

Γεν. σύμβολο	Σημασία
	Ταυτοποίηση μιας ειδικής συμβουλής (κειμένου ή/και γραφικών)
	Ταυτοποίηση μιας ειδικής συμβουλής (μόνο κειμένου)
	Ταυτοποίηση συνδέσμου ή εκπαιδευτικού βίντεο
	Ταυτοποίηση απαραίτητων εργαλείων
	Ταυτοποίηση απαραίτητων προϋποθέσεων
	Ταυτοποίηση μιας συνθήκης (αν ..., κατόπιν ...)
	Ταυτοποίηση αποτελέσματος
Έναρξη	Ταυτοποίηση ενός πλήκτρου ή κουμπιού
[00123456]	Ταυτοποίηση ενός κωδικού ανταλλακτικού
Κατάσταση	Ταυτοποίηση εμφανιζόμενου κειμένου/παραθύρου (στην οθόνη της συσκευής)

Πίνακας 3: Γενικά σύμβολα

Copyright by BSH Hausgeräte GmbH

Ασφάλεια

2.1 Γενικές οδηγίες ασφαλείας

2.1.1 Όλες οι οικιακές συσκευές

Κίνδυνος ηλεκτροπληξίας λόγω ηλεκτροφόρων μερών!

- Τα σφάλματα από επισκευές σε ηλεκτρικά εξαρτήματα μπορεί να προκαλέσουν ηλεκτροπληξία!
- Αποσυνδέστε τη συσκευή από την πρίζα για τουλάχιστον60 δευτερόλεπτα πριν από την έναρξη των εργασιών.
- Μετά την επισκευή πραγματοποιήστε έλεγχο ασφάλειας σύμφωνα με το VDE 0701 ή κανονισμούς της συγκεκριμένης χώρας.

Κίνδυνος τραυματισμού από κοφτερές άκρες!

- Φοράτε προστατευτικά γάντια.

Κίνδυνος σύνθλιψης κατά την επισκευή, συντήρηση, αντιμετώπιση προβλημάτων και το σέρβις από βαριά και κινούμενα μέρη

- Φοράτε προστατευτικά υποδήματα.
- Ασφαλίστε τα βαριά μέρη από πτώση.
- Μην προσαρτάτε μέρη του πλαισίου στα κινούμενα μέρη.

Κίνδυνος για την ασφάλεια/τη λειτουργία της συσκευής!

- Χρησιμοποιείτε μόνο γνήσια ανταλλακτικά.

Κίνδυνος πρόκλησης βλάβης σε μέρη ευαίσθητα στον στατικό ηλεκτρισμό (ESDs)!

- Μην αγγίζετε τις μονάδες, συμπεριλαμβανομένων των συνδέσεων και των αγωγών των πλακετών.

Copyright by BSH Hausgeräte GmbH

Εργαλεία και βοηθήματα

Ονομασία	Λεπτομέριες	Εικόνες
Κλειδί άλεν [00340820]	2,5 mm	
Ίσιο κατσαβίδι	Λεπίδα 2,4 mm x 0,4 mm x 60 mm, στο κιτ [00341820]	

Copyright by BSH Hausgeräte GmbH

4.1 Αντικατάσταση στεγανοποιητικού πόρτας

Προϋπόθεση:

✔ Η πόρτα είναι ανοιχτή.

4.1.1 Αφαίρεση στεγανοποιητικού πόρτας

1. Απελευθερώστε το στεγανοποιητικό πόρτας από την εγκοπή στη δεξιά και αριστερή γωνία.

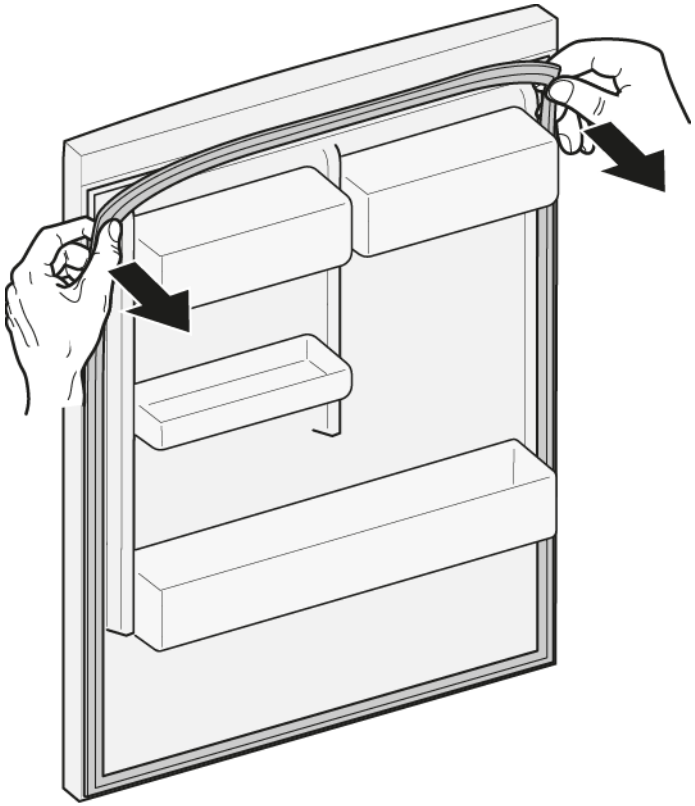

2. Τραβήξτε το στεγανοποιητικό πόρτας έξω από την εγκοπή.

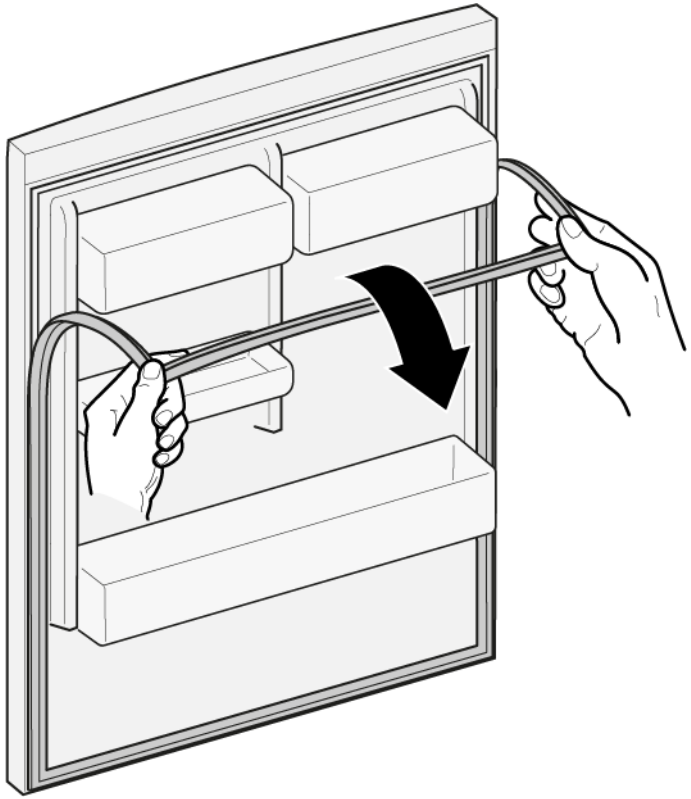

➡ Το στεγανοποιητικό της πόρτας έχει αφαιρεθεί.

4.1.2 Τοποθέτηση στεγανοποιητικού πόρτας

ℹ	Το πάχος του νέου στεγανοποιητικού πόρτας μπορεί να αποκλίνει ελαφρώς από το πάχος του παλαιού στεγανοποιητικού πόρτας. Αυτό δεν θα επηρεάσει τη συμπεριφορά κλεισίματος και τη μακροπρόθεσμη λειτουργία.
ℹ	Εάν η συσκευή σας έχεις προσαρμοζόμενους μεντεσέδες ή προσαρτήματα μεντεσέ, μπορεί να βελτιστοποιήσετε τη συμπεριφορά κλεισίματος αργότερα.
ℹ	Οι μικρές οπές πλευρικά στο στεγανοποιητικό της πόρτας είναι λειτουργικές (απαραίτητες για τον αερισμό). Δεν είναι κατασκευαστικά ελαττώματα.

Copyright by BSH Hausgeräte GmbH

1. Ελέγξτε την εγκοπή για το στεγανοποιητικό για ζημιές.

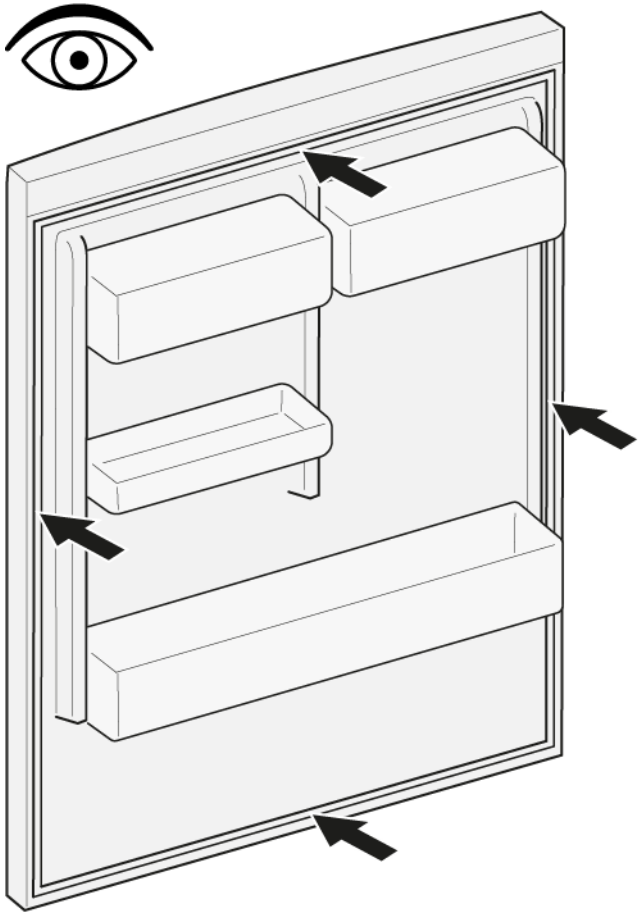

2. Εάν η εγκοπή για στεγανοποιητικό είναι κατεστραμμένη.
   - Επικοινωνήστε με την εξυπηρέτηση πελατών.

3.

	Η ελαφριά παραμόρφωση του στεγανοποιητικού της πόρτας είναι φυσιολογική και δεν επηρεάζει τη λειτουργία της. Συνιστάται να ισιώνετε το στεγανοποιητικό της πόρτας πριν την τοποθετήσετε στη συσκευή.

Θερμάνετε το στεγανοποιητικό της πόρτας με πιστολάκι ή ζεστό νερό και αλλάξτε το σχήμα του με το χέρι.

4. Πιέστε τις γωνίες του στεγανοποιητικού επάνω και κάτω στην εγκοπή.

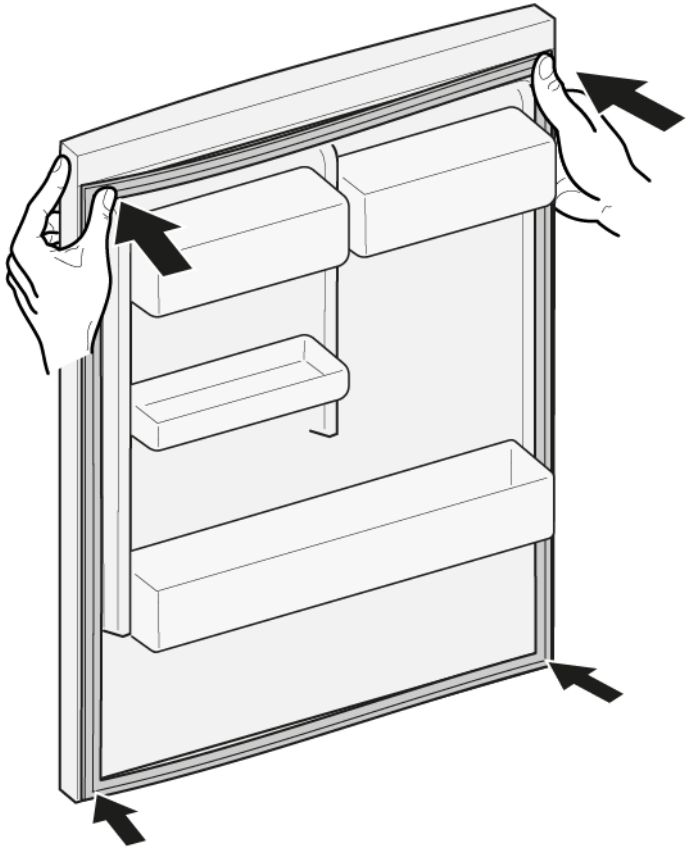

Copyright by BSH Hausgeräte GmbH

5. Πιέστε ολόκληρο το στεγανοποιητικό βήμα βήμα στο εσωτερικό της εγκοπής.

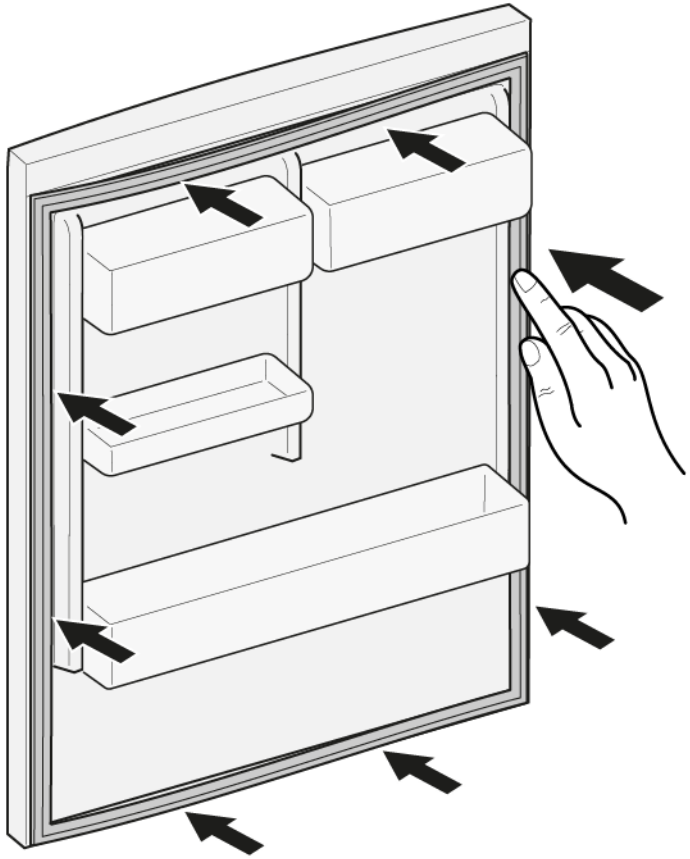

➡ Το στεγανοποιητικό της πόρτας τοποθετήθηκε.

Copyright by BSH Hausgeräte GmbH

4.2 Αντικατάσταση λαβής θύρας

Ειδικά βοηθητικά μέσα:

Κλειδί άλεν	2,5 mm	[00340820]

4.2.1 Αφαίρεση λαβής θύρας

▸ 1. Ξεβιδώστε δύο βίδες (1).
2. Αφαιρέστε τη λαβή της θύρας (2).

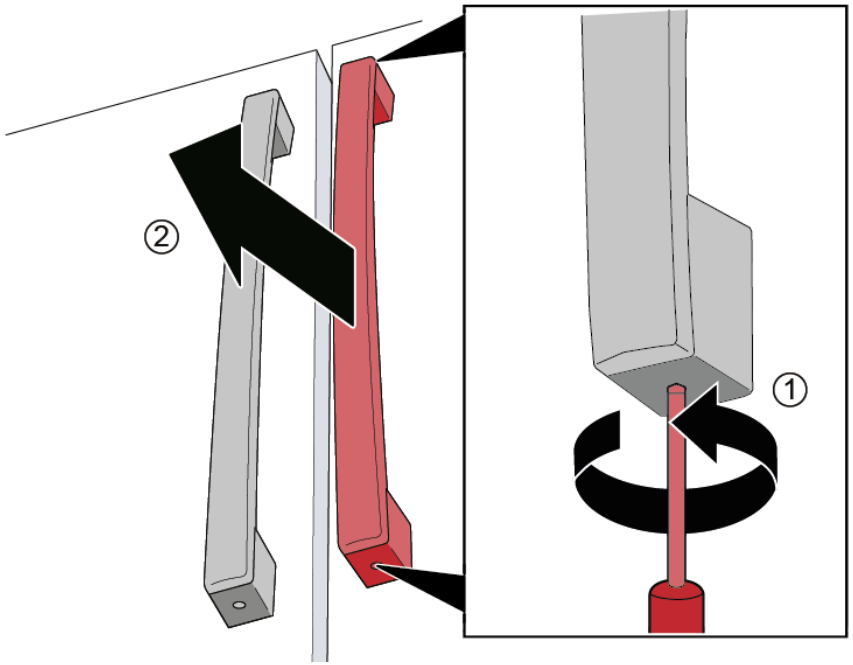

➡ Η λαβή της θύρας έχει αφαιρεθεί.

ℹ	Η λαβή για τη δεύτερη πόρτα μπορεί να αφαιρεθεί με τον ίδιο τρόπο.

4.2.2 Τοποθέτηση λαβής θύρας

1. Τοποθετήστε τη λαβή στις προσυναρμολογημένες βίδες.
   Οι οπές στη λαβή πρέπει να έχουν φορά προς τα επάνω και προς τα κάτω.
2. Σφίξτε τις προσυναρμολογημένες βίδες δεξιόστροφα στη λαβή από επάνω και κάτω.

Copyright by BSH Hausgeräte GmbH

4.3 Αντικατάσταση λαβής συρταριού

Ειδικά βοηθητικά μέσα:

Κλειδί άλεν	2,5 mm	[00340820]

4.3.1 Αφαίρεση λαβής συρταριού

1. Ξεβιδώστε δύο βίδες (1).
2. Η λαβή συρταριού έχει αφαιρεθεί (2).

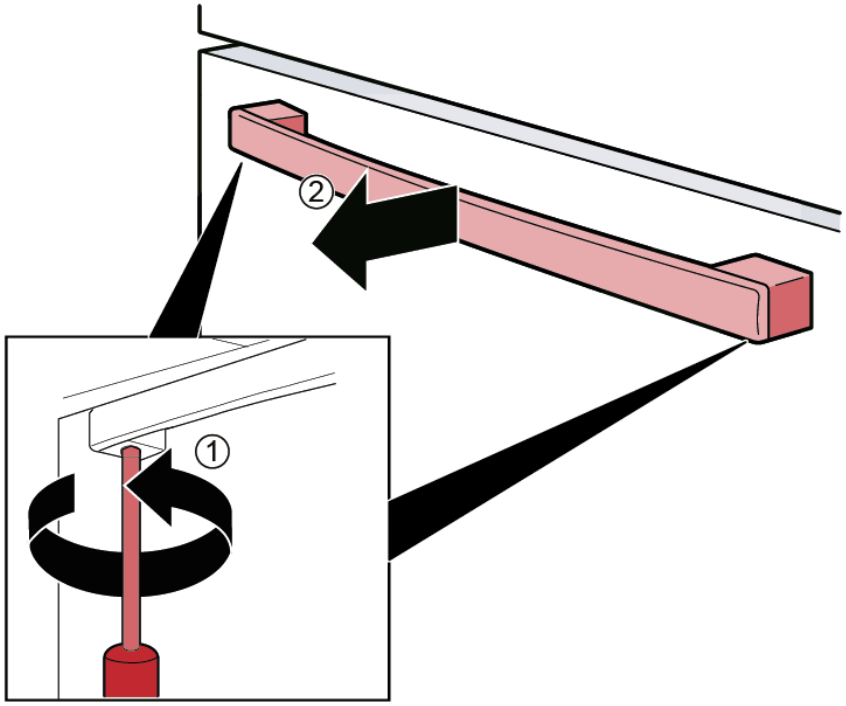

Η λαβή συρταριού έχει αφαιρεθεί.

4.3.2 Τοποθέτηση λαβής συρταριού

1. Εισάγετε τη λαβή οριζόντια στις προσυναρμολογημένες βίδες.
   Οι οπές στη λαβή πρέπει να έχουν φορά προς τα κάτω.
2. Σφίξτε τις προσυναρμολογημένες βίδες δεξιόστροφα στη λαβή από κάτω.

Copyright by BSH Hausgeräte GmbH

4.4 Αντικατάσταση μεντεσέδων αριστερής πόρτας

Ειδικά βοηθητικά μέσα:

Μύτη Torx TX20 6,3 mm (1/4") [00340865]

ΠΡΟΕΙΔΟΠΟΙΗΣΗ

Βαριές, ογκώδεις συσκευές!
Τραυματισμοί μέσης και μυών
- Η διαδικασία αφαίρεσης της πόρτας της συσκευής πρέπει να εκτελείται μόνο από εκπαιδευμένους ειδικούς.
- Η μετακίνηση της συσκευής πρέπει να εκτελείται από δύο άτομα.
- Χρησιμοποιείτε μόνο κατάλληλα εργαλεία και εξοπλισμό.

ΠΡΟΣΟΧΗ

Αιχμηρές ακμές!
Τραυματισμοί από κοπή
- Φοράτε προστατευτικά γάντια.

ΠΡΟΕΙΔΟΠΟΙΗΣΗ

Ολίσθηση κεκλιμένων συσκευών!
Κατάγματα οστών/τραυματισμοί σύνθλιψης
- Ασφαλίστε τις συσκευές από ολίσθηση.

ΠΡΟΣΟΧΗ

Κίνδυνοι από πτώση μερών εξαιτίας χαλαρών βιδών!
Τραυματισμός εξαιτίας πτώσης τμημάτων.
- Ασφαλίστε τα εξαρτήματα από πτώση.

ΠΡΟΣΟΧΗ!

Κίνδυνων από πτώση εξαρτημάτων εξαιτίας χαλαρών βιδών!
Ζημιά σε άλλα μέρη της συσκευής ή στην οικία του πελάτη, π.χ. δάπεδο.
- Ασφαλίστε τα εξαρτήματα από πτώση.

ΚΙΝΔΥΝΟΣ

Κίνδυνος ηλεκτροπληξίας λόγω ηλεκτροφόρων μερών!
Κίνδυνος για τη ζωή από ηλεκτροπληξία σε περίπτωση ακατάλληλης επισκευής
- Τα ηλεκτρικά μέρη πρέπει να επισκευάζονται από εκπαιδευμένους ηλεκτρολόγους.
- Μετά την επισκευή πραγματοποιήστε έλεγχο ασφάλειας σύμφωνα με το VDE 0701 ή κανονισμούς της συγκεκριμένης χώρας.

ΚΙΝΔΥΝΟΣ

Κίνδυνος ηλεκτροπληξίας λόγω ηλεκτροφόρων μερών!
Θάνατος από ηλεκτροπληξία
- Αποσυνδέετε τις συσκευές από την παροχή ηλεκτρικού ρεύματος τουλάχιστον 60 δευτερόλεπτα πριν ξεκινήσετε τις επισκευές.

Προϋπόθεση:

- Η συσκευή είναι αποσυνδεμένη από την παροχή τροφοδοσίας.
- Αφαιρούνται τα εσωτερικά εξαρτήματα συσκευής.

Copyright by BSH Hausgeräte GmbH

4.4.1 Αφαίρεση μεντεσέδων αριστερής πόρτας

1. 1. Ξεβιδώστε τη βίδα.
   2. Αφαιρέστε το κάλυμμα επάνω μεντεσέ.

2. Αποσυνδέστε την ηλεκτρική σύνδεση της πόρτας.

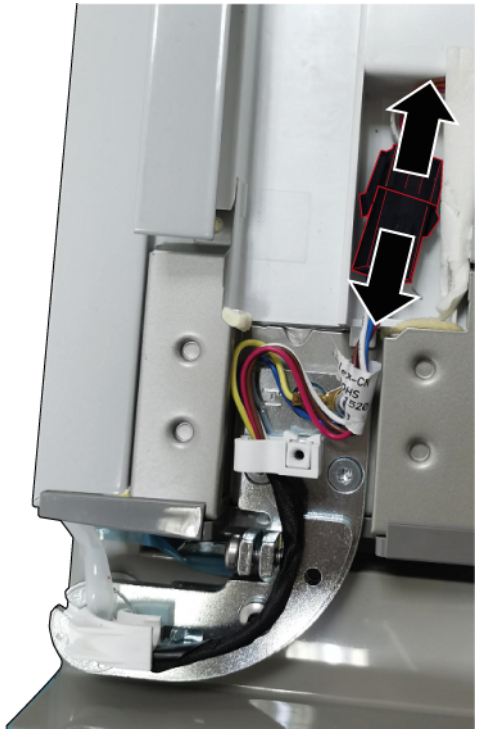

Copyright by BSH Hausgeräte GmbH

3. 1. Ξεβιδώστε τη βίδα σύνδεσης γείωσης (1).
   2. Ξεβιδώστε τρεις βίδες (2).
   3. Αφαιρέστε τον επάνω μεντεσέ.

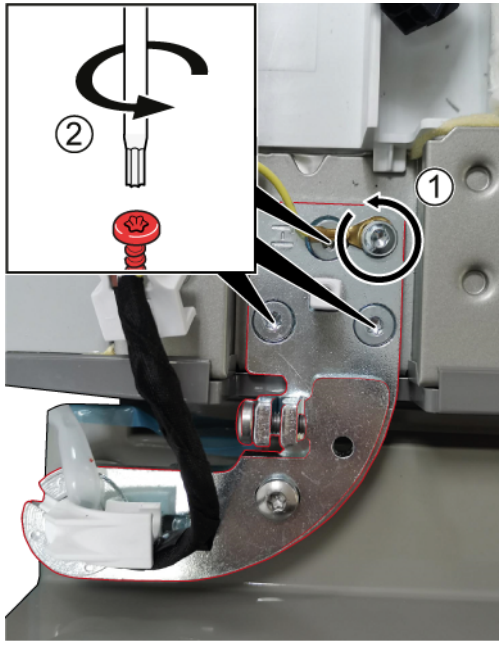

➡ Ο επάνω μεντεσές έχει αφαιρεθεί.

4. Αφαιρέστε την αριστερή πόρτα, μετακινώντας την προς τα επάνω.
5. 1. Ξεβιδώστε τρεις βίδες.
   2. Αφαιρέστε τον κάτω μεντεσέ.

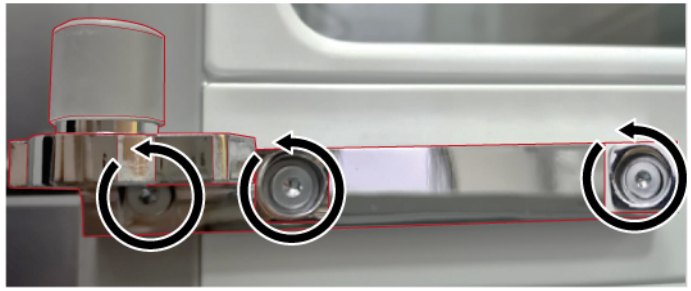

➡ Ο κάτω μεντεσές έχει αφαιρεθεί.

4.4.2 Τοποθέτηση μεντεσέδων αριστερής πόρτας

1. Εγκαταστήστε με την αντίθετη σειρά.
2. Ευθυγραμμίστε τις πόρτες των χώρων συντήρησης.
   Για λεπτομέρειες, βλέπε **Οδηγίες χρήσης** (AGA).

Copyright by BSH Hausgeräte GmbH

4.5 Αντικατάσταση μεντεσέδων δεξιάς πόρτας

Ειδικά βοηθητικά μέσα:

Μύτη Torx TX20 6,3 mm (1/4") [00340865]

ΠΡΟΕΙΔΟΠΟΙΗΣΗ

Βαριές, ογκώδεις συσκευές!
Τραυματισμοί μέσης και μυών
- Η διαδικασία αφαίρεσης της πόρτας της συσκευής πρέπει να εκτελείται μόνο από εκπαιδευμένους ειδικούς.
- Η μετακίνηση της συσκευής πρέπει να εκτελείται από δύο άτομα.
- Χρησιμοποιείτε μόνο κατάλληλα εργαλεία και εξοπλισμό.

ΠΡΟΣΟΧΗ

Αιχμηρές ακμές!
Τραυματισμοί από κοπή
- Φοράτε προστατευτικά γάντια.

ΠΡΟΕΙΔΟΠΟΙΗΣΗ

Ολίσθηση κεκλιμένων συσκευών!
Κατάγματα οστών/τραυματισμοί σύνθλιψης
- Ασφαλίστε τις συσκευές από ολίσθηση.

ΠΡΟΣΟΧΗ

Κίνδυνοι από πτώση μερών εξαιτίας χαλαρών βιδών!
Τραυματισμός εξαιτίας πτώσης τμημάτων.
- Ασφαλίστε τα εξαρτήματα από πτώση.

ΠΡΟΣΟΧΗ!

Κίνδυνων από πτώση εξαρτημάτων εξαιτίας χαλαρών βιδών!
Ζημιά σε άλλα μέρη της συσκευής ή στην οικία του πελάτη, π.χ. δάπεδο.
- Ασφαλίστε τα εξαρτήματα από πτώση.

ΚΙΝΔΥΝΟΣ

Κίνδυνος ηλεκτροπληξίας λόγω ηλεκτροφόρων μερών!
Κίνδυνος για τη ζωή από ηλεκτροπληξία σε περίπτωση ακατάλληλης επισκευής
- Τα ηλεκτρικά μέρη πρέπει να επισκευάζονται από εκπαιδευμένους ηλεκτρολόγους.
- Μετά την επισκευή πραγματοποιήστε έλεγχο ασφάλειας σύμφωνα με το VDE 0701 ή κανονισμούς της συγκεκριμένης χώρας.

ΚΙΝΔΥΝΟΣ

Κίνδυνος ηλεκτροπληξίας λόγω ηλεκτροφόρων μερών!
Θάνατος από ηλεκτροπληξία
- Αποσυνδέετε τις συσκευές από την παροχή ηλεκτρικού ρεύματος τουλάχιστον 60 δευτερόλεπτα πριν ξεκινήσετε τις επισκευές.

Προϋπόθεση:

- Η συσκευή είναι αποσυνδεμένη από την παροχή τροφοδοσίας.
- Αφαιρούνται τα εσωτερικά εξαρτήματα συσκευής.

Copyright by BSH Hausgeräte GmbH

4.5.1 Αφαίρεση μεντεσέδων δεξιάς πόρτας

1. 1. Ξεβιδώστε τη βίδα.
   2. Αφαιρέστε το κάλυμμα επάνω μεντεσέ.

2. Αποσυνδέστε την ηλεκτρική σύνδεση της πόρτας.

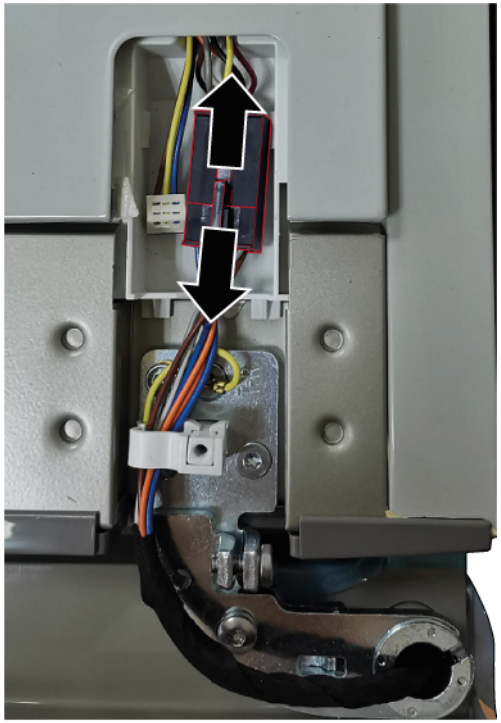

Copyright by BSH Hausgeräte GmbH

3. 1. Ξεβιδώστε τη βίδα σύνδεσης γείωσης (1).
   2. Ξεβιδώστε τρεις βίδες (2).
   3. Αφαιρέστε τον επάνω μεντεσέ.

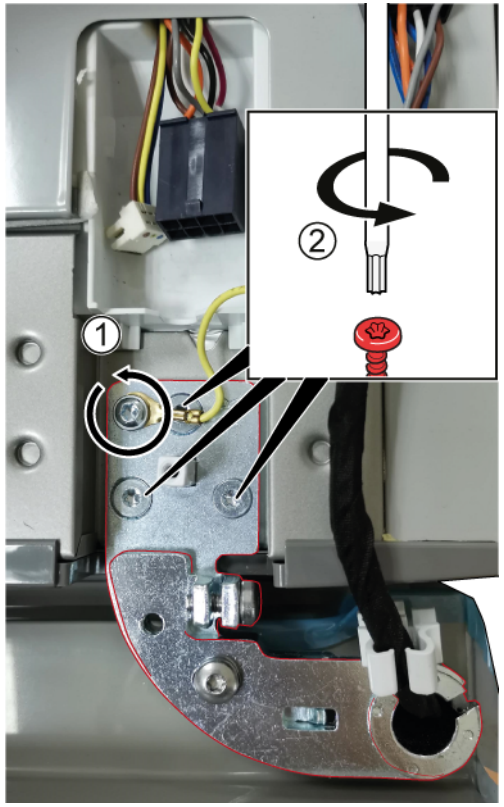

➡ Ο επάνω μεντεσές έχει αφαιρεθεί.

4. Αφαιρέστε τη δεξιά πόρτα, μετακινώντας την προς τα επάνω.

5. 1. Ξεβιδώστε τρεις βίδες.
   2. Αφαιρέστε τον κάτω μεντεσέ.

➡ Ο κάτω μεντεσές έχει αφαιρεθεί.

4.5.2 Τοποθέτηση μεντεσέδων δεξιάς πόρτας

1. Εγκαταστήστε με την αντίθετη σειρά.
2. Ευθυγραμμίστε τις πόρτες των χώρων συντήρησης.
   Για λεπτομέρειες, βλέπε **Οδηγίες χρήσης** (AGA).

Copyright by BSH Hausgeräte GmbH

4.6 Αντικατάσταση ραφιού πόρτας

Προϋπόθεση:

✔ Η πόρτα είναι ανοιχτή.

4.6.1 Αφαίρεση ραφιού πόρτας

▸ Ανασηκώστε το ράφι πόρτας προς τα επάνω.

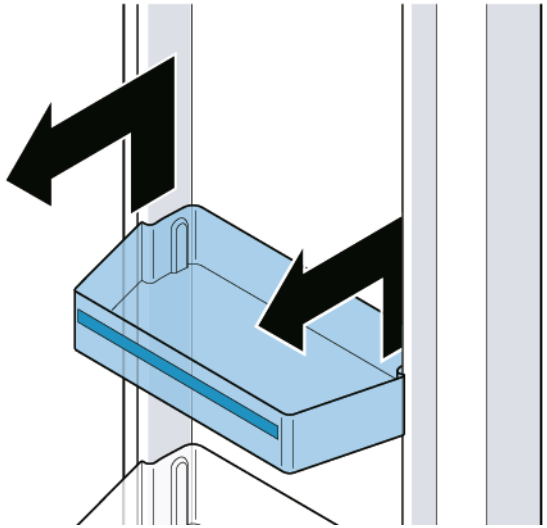

➡ Το ράφι πόρτας έχει αφαιρεθεί.

4.6.2 Τοποθέτηση ραφιού πόρτας

▸ Εγκαταστήστε με την αντίθετη σειρά.

Copyright by BSH Hausgeräte GmbH

4.7 Αντικατάσταση ραφιού

Προϋπόθεση:

Η πόρτα είναι ανοιχτή.

4.7.1 Αφαίρεση ραφιού

1. Ανασηκώστε το ράφι (1).
2. Αφαιρέστε το ράφι (2).

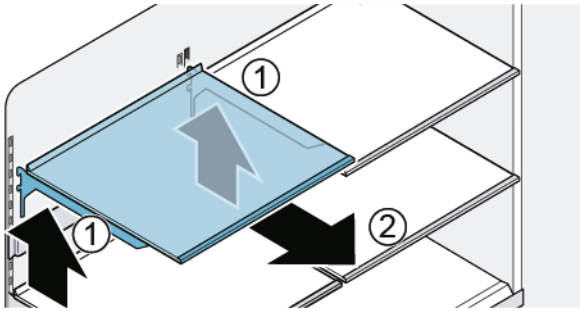

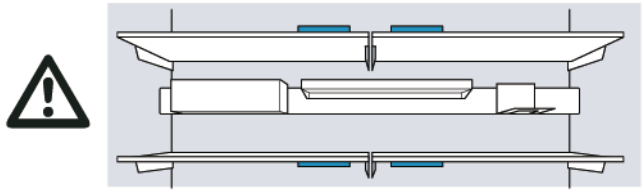

Το ράφι αφαιρέθηκε.

4.7.2 Τοποθέτηση ραφιού

	Μην καλύπτετε τα ανοίγματα αερισμού.
	Εισάγετε το ράφι προσεκτικά για να αποφύγετε τις γρατσουνιές στη συσκευή.
	Βεβαιωθείτε ότι τα άγκιστρα έχουν εισαχθεί πλήρως και το ράφι είναι σε οριζόντια θέση.

- Εγκαταστήστε με την αντίθετη σειρά.

Copyright by BSH Hausgeräte GmbH

4.8 Αντικατάσταση ράβδου εξοπλισμού

Προϋπόθεση:

✔ Η πόρτα είναι ανοιχτή.

4.8.1 Αφαίρεση ράβδου εξοπλισμού

▸ Ανασηκώστε τη ράβδο εξοπλισμού.

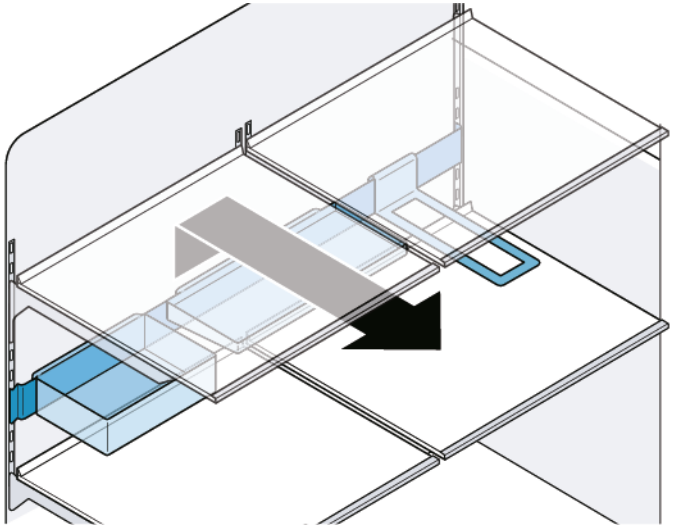

➡ Η ράβδος εξοπλισμού έχει αφαιρεθεί.

4.8.2 Τοποθέτηση ράβδου εξοπλισμού

ℹ	Ελέγξτε ότι τα άγκιστρα έχουν εισαχθεί πλήρως και ότι η ράβδος εξοπλισμού είναι σε οριζόντια θέση.
ℹ	Εισάγετε τη ράβδο εξοπλισμού προσεκτικά για να αποφύγετε τις γρατσουνιές στη συσκευή.
ℹ	Ελέγξτε ότι τα άγκιστρα έχουν εισαχθεί πλήρως και ότι η ράβδος εξοπλισμού είναι σε οριζόντια θέση.

▸ Εγκαταστήστε με την αντίθετη σειρά.

Copyright by BSH Hausgeräte GmbH

4.9 Αντικατάσταση συρόμενου συρταριού

Προϋπόθεση:

Η πόρτα είναι ανοιχτή.

4.9.1 Αφαίρεση συρόμενου συρταριού

1. Τραβήξτε προς τα έξω ολόκληρο το δοχείο (1).
2. Σηκώστε το συρόμενο συρτάρι μπροστά και αφαιρέστε το (2).

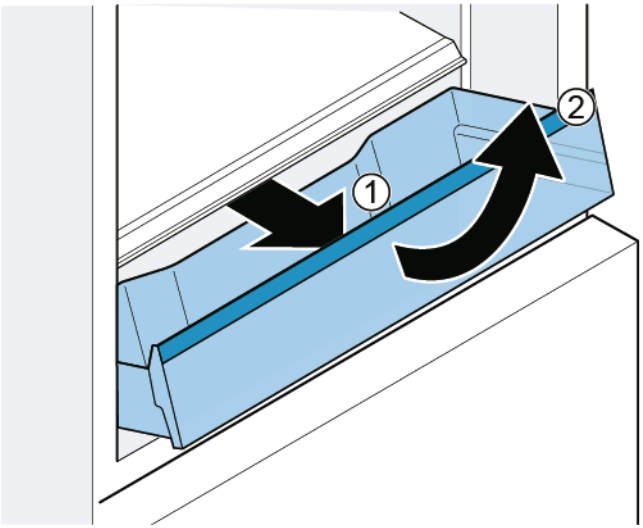

Το συρόμενο συρτάρι αφαιρέθηκε.

4.9.2 Τοποθέτηση συρόμενου συρταριού

1. Τραβήξτε προς τα έξω ολόκληρες τις τηλεσκοπικές ράγες.
2. Τοποθετήστε το συρτάρι στις τηλεσκοπικές ράγες και σπρώξτε προς το εσωτερικό της συσκευής μέχρι να κουμπώσει.

Copyright by BSH Hausgeräte GmbH

4.10 Αντικατάσταση σταθερού ραφιού

Προϋπόθεση:

✔ Η πόρτα είναι ανοιχτή.

4.10.1 Αφαίρεση σταθερού ραφιού

1. Ανοίξτε το καλάθι.
2. 1. Σηκώστε το σταθερό ράφι μπροστά (1).
   2. Αφαιρέστε το σταθερό ράφι (2).

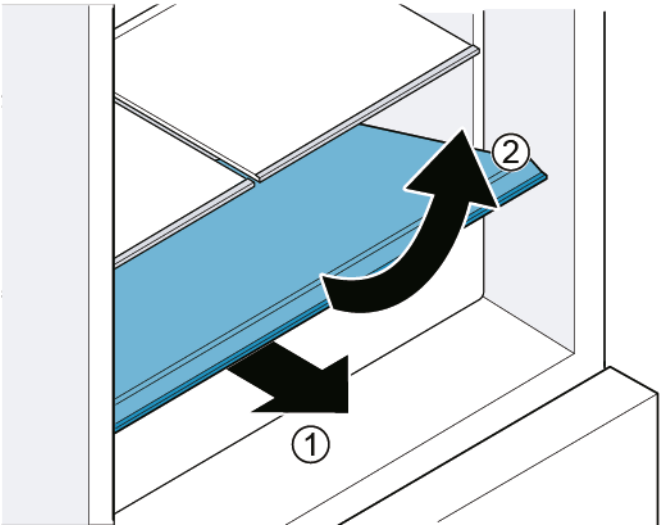

➡ Το σταθερό ράφι αφαιρέθηκε.

4.10.2 Τοποθέτηση σταθερού ραφιού

▸ Εγκαταστήστε με την αντίθετη σειρά.

Copyright by BSH Hausgeräte GmbH

4.11 Αντικατάσταση συρταριού cool-fresh

Προϋπόθεση:

✔ Η πόρτα είναι ανοιχτή.

4.11.1 Αφαίρεση συρταριού cool-fresh

▸ 1. Τραβήξτε προς τα έξω ολόκληρο το συρτάρι (1).
2. Σηκώστε το συρτάρι μπροστά (2).

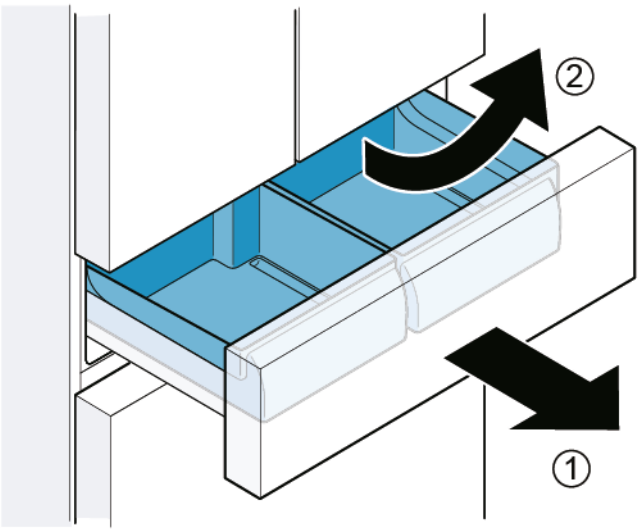

➡ Το συρτάρι cool-fresh αφαιρέθηκε.

4.11.2 Τοποθέτηση συρταριού cool-fresh

ℹ	Κατά την εισαγωγή, ο οδηγός ράγας του δοχείου και του συρταριού πρέπει να ταιριάξουν.

▸ Εγκαταστήστε με την αντίθετη σειρά.

Copyright by BSH Hausgeräte GmbH

4.12 Αντικατάσταση συρταριού κατεψυγμένων τροφίμων (μικρό)

Προϋπόθεση:

Η πόρτα είναι ανοιχτή.

4.12.1 Αφαίρεση συρταριού κατεψυγμένων τροφίμων (μικρό)

1. Τραβήξτε προς τα έξω ολόκληρο το συρτάρι χώρου κατάψυξης.
2. 1. Τραβήξτε προς τα έξω ολόκληρο το δοχείο (1).
   2. Σηκώστε το συρτάρι μπροστά (2).

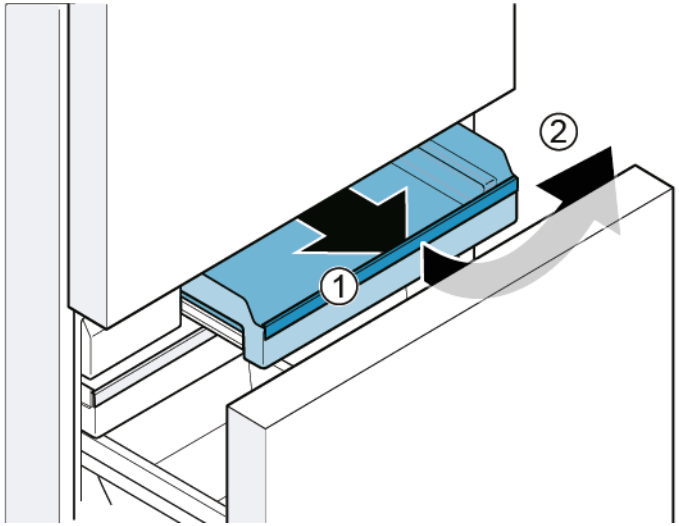

Το συρτάρι κατεψυγμένων τροφίμων (μικρό) έχει αφαιρεθεί.

4.12.2 Τοποθέτηση συρταριού κατεψυγμένων τροφίμων (μικρό)

1. Τραβήξτε προς τα έξω ολόκληρες τις τηλεσκοπικές ράγες.
2. Τοποθετήστε το καλάθι στις τηλεσκοπικές ράγες και σπρώξτε προς το εσωτερικό της συσκευής μέχρι να κουμπώσει.

Copyright by BSH Hausgeräte GmbH

4.13 Αντικατάσταση συρταριού κατεψυγμένων τροφίμων (επίπεδο)

Προϋπόθεση:

✔ Η πόρτα είναι ανοιχτή.

4.13.1 Αφαίρεση συρταριού κατεψυγμένων τροφίμων (επίπεδο)

▸ 1. Τραβήξτε προς τα έξω ολόκληρο το συρτάρι χώρου κατάψυξης (1).
2. Τραβήξτε προς τα έξω ολόκληρο το συρτάρι κατεψυγμένων τροφίμων (επίπεδο) (2).
3. Σηκώστε το συρτάρι κατεψυγμένων τροφίμων (επίπεδο) (3).

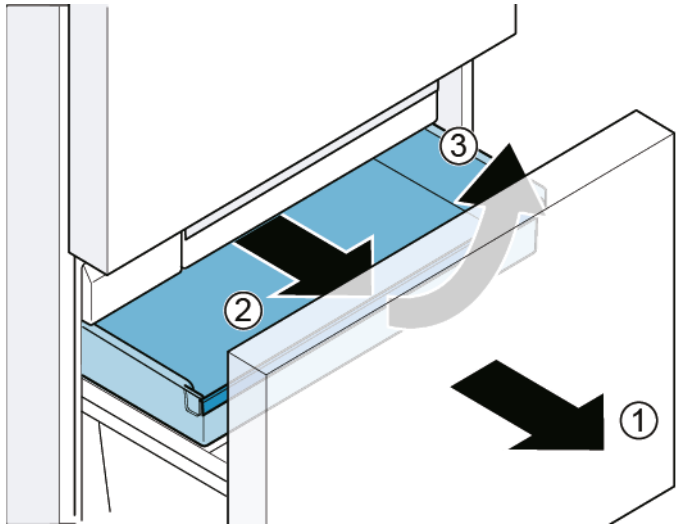

➡ Το συρτάρι κατεψυγμένων τροφίμων (επίπεδο) έχει αφαιρεθεί.

4.13.2 Τοποθέτηση συρταριού κατεψυγμένων τροφίμων (επίπεδο)

▸ Εγκαταστήστε με την αντίθετη σειρά.

Copyright by BSH Hausgeräte GmbH

4.14 Αντικατάσταση συρταριού κατεψυγμένων τροφίμων (μεγάλο)

Προϋπόθεση:

✔ Η πόρτα είναι ανοιχτή.

4.14.1 Αφαίρεση συρταριού κατεψυγμένων τροφίμων (μεγάλο)

ΠΡΟΣΟΧΗ!

ΖΗΜΙΑ ΣΤΟΝ ΕΞΟΠΛΙΣΜΟ!

- Μην αφαιρείτε ποτέ το διαχωριστικό από το συρτάρι κατεψυγμένων τροφίμων.

1. Τραβήξτε προς τα έξω ολόκληρο το συρτάρι χώρου κατάψυξης και αφαιρέστε το συρτάρι κατεψυγμένων τροφίμων (επίπεδο) (1).
2. Σηκώστε το συρτάρι κατεψυγμένων τροφίμων (μεγάλο) (2).

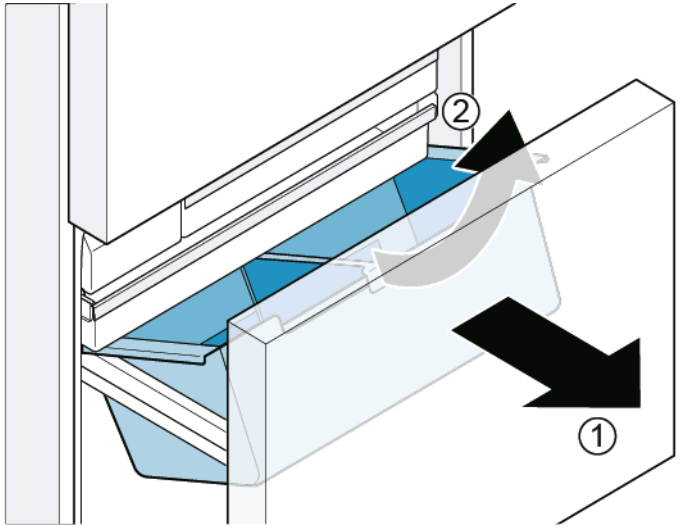

➡ Το συρτάρι κατεψυγμένων τροφίμων (μεγάλο) έχει αφαιρεθεί.

4.14.2 Τοποθέτηση συρταριού κατεψυγμένων τροφίμων (μεγάλο)

1. Τραβήξτε προς τα έξω ολόκληρες τις τηλεσκοπικές ράγες.
2. Τοποθετήστε το καλάθι στις τηλεσκοπικές ράγες και σπρώξτε προς το εσωτερικό της συσκευής μέχρι να κουμπώσει.

Copyright by BSH Hausgeräte GmbH

4.15 Αντικατάσταση συρταριού για παγάκια

Προϋπόθεση:

Η πόρτα είναι ανοιχτή.

4.15.1 Αφαίρεση συρταριού για παγάκια

1. Τραβήξτε προς τα έξω ολόκληρο το συρτάρι χώρου κατάψυξης.
2. 1. Τραβήξτε προς τα έξω ολόκληρο το συρτάρι κατεψυγμένων τροφίμων (επίπεδο) μέχρι τέρμα (1).
   2. Αφαιρέστε το δοχείο για παγάκια (2).

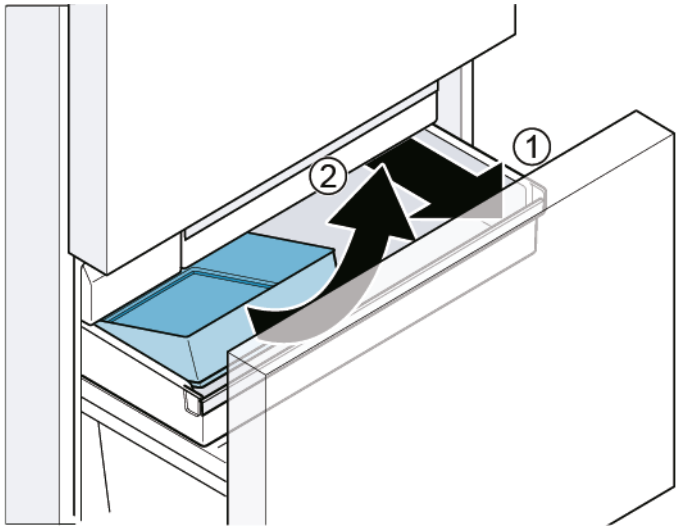

Το συρτάρι για παγάκια αφαιρέθηκε.

4.15.2 Τοποθέτηση συρταριού για παγάκια

- Εγκαταστήστε με την αντίθετη σειρά.

Copyright by BSH Hausgeräte GmbH

4.16 Αντικατάσταση λυχνιών LED

Ειδικά βοηθητικά μέσα:

Ίσιο κατσαβίδι	Λεπίδα 2,4 mm x 0,4 mm x 60 mm, στο κιτ [00341820]

Η συσκευή διαθέτει ένα φως LED που δεν χρειάζεται συντήρηση. Αυτά τα φώτα μπορούν να επισκευαστούν μόνο από την εξυπηρέτηση πελατών ή από εξουσιοδοτημένους τεχνικούς!

ΚΙΝΔΥΝΟΣ

Κίνδυνος ηλεκτροπληξίας λόγω ηλεκτροφόρων μερών!
Κίνδυνος για τη ζωή από ηλεκτροπληξία σε περίπτωση ακατάλληλης επισκευής
- Τα ηλεκτρικά μέρη πρέπει να επισκευάζονται από εκπαιδευμένους ηλεκτρολόγους.
- Μετά την επισκευή πραγματοποιήστε έλεγχο ασφάλειας σύμφωνα με το VDE 0701 ή κανονισμούς της συγκεκριμένης χώρας.

ΚΙΝΔΥΝΟΣ

Κίνδυνος ηλεκτροπληξίας λόγω ηλεκτροφόρων μερών!
Θάνατος από ηλεκτροπληξία
- Αποσυνδέετε τις συσκευές από την παροχή ηλεκτρικού ρεύματος τουλάχιστον 60 δευτερόλεπτα πριν ξεκινήσετε τις επισκευές.

ΠΡΟΣΟΧΗ

Αιχμηρές ακμές!
Τραυματισμοί από κοπή
- Φοράτε προστατευτικά γάντια.

Προϋπόθεση:
- Η συσκευή είναι αποσυνδεμένη από την παροχή τροφοδοσίας.
- Η πόρτα είναι ανοιχτή.
- Αφαιρούνται τα επάνω εσωτερικά εξαρτήματα.

4.16.1 Αφαίρεση επάνω λυχνίας LED χώρου συντήρησης

1. Δημιουργήστε ένα κενό με το δάκτυλό σας γύρω από το περίγραμμα της λυχνίας LED.

2. Εισάγετε το πλακέ κατσαβίδι στο κενό και αφαιρέστε την επάνω λυχνία LED προς την κατεύθυνση που υποδεικνύεται.

Copyright by BSH Hausgeräte GmbH

3. Αποσυνδέστε τον ακροδέκτη λυχνίας LED.

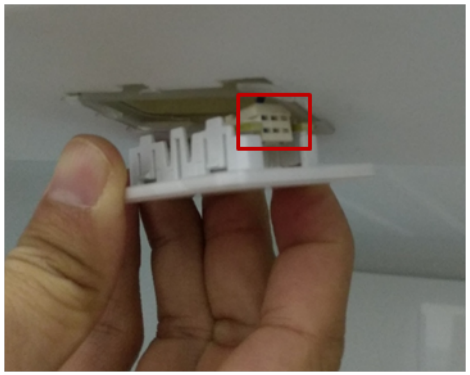

➡ Η επάνω λυχνία LED του χώρου συντήρησης έχει αφαιρεθεί.

4.16.2 Αφαίρεση πλευρικής λυχνίας LED χώρου συντήρησης

1. Χρησιμοποιήστε ίσιο κατσαβίδι για να αφαιρέσετε τον επάνω συγκρατητή της πλευρικής λυχνίας.

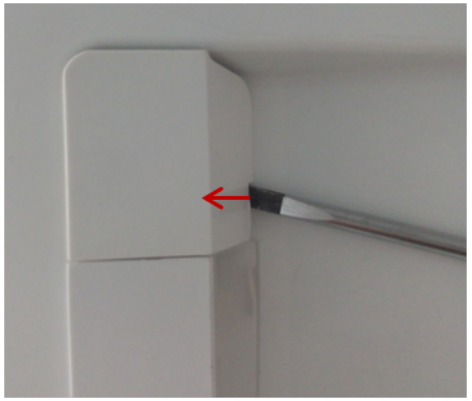

2. Χρησιμοποιήστε ίσιο κατσαβίδι για να δημιουργήσετε κενό στη μία πλευρά του καλύμματος λυχνίας και το άλλο χέρι για να αφαιρέσετε το κάλυμμα.

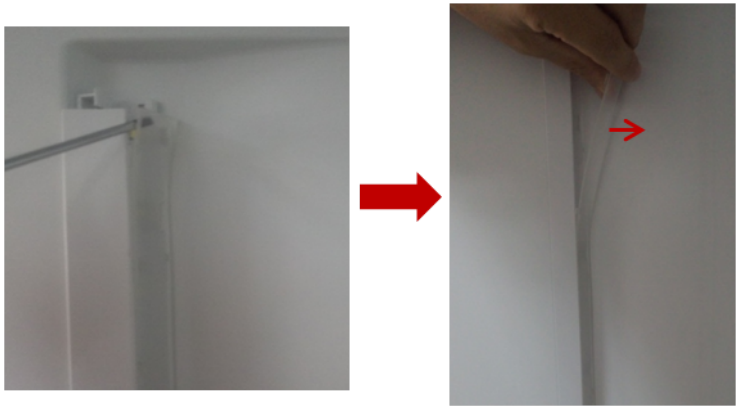

Copyright by BSH Hausgeräte GmbH

3. Αφαιρέστε τη λεντοταινία με τον ίδιο τρόπο.

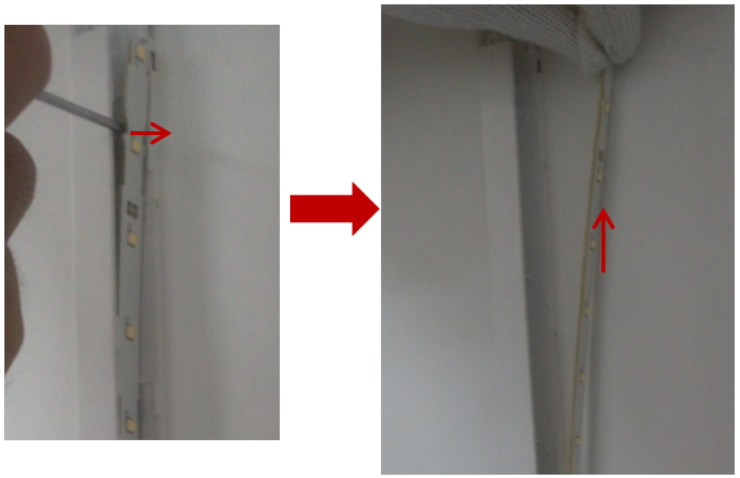

4. Αφαιρέστε τη λεντοταινία από την υποδοχή.

➡ Η πλευρική λυχνία LED του χώρου συντήρησης έχει αφαιρεθεί.

4.16.3 Αφαίρεση λυχνίας χώρου 0 °C

1. Αφαιρέστε το κάλυμμα της λυχνίας, εισάγοντας ίσιο κατσαβίδι στο κενό ανάμεσα στο κάλυμμα της λυχνίας και την πόρτα για να τα διαχωρίσετε.

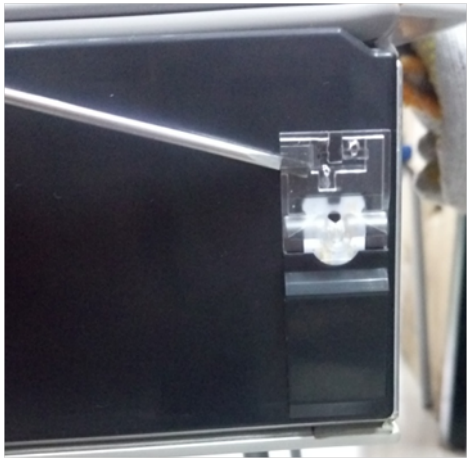

2. Αποσυνδέστε τον ακροδέκτη λυχνίας.

Copyright by BSH Hausgeräte GmbH

3. 1. Απελευθερώστε το άγκιστρο (1).
   2. Αφαιρέστε τη λυχνία (2).

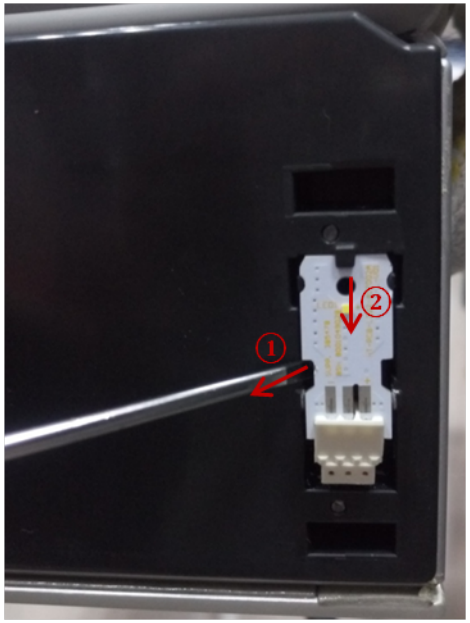

➡ Η λυχνία χώρου 0 °C έχει αφαιρεθεί.

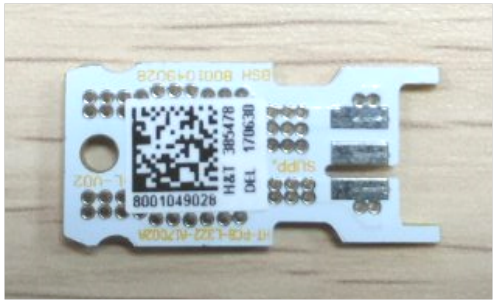

4.16.4 Τοποθέτηση λυχνιών LED

- Εγκαταστήστε με την αντίθετη σειρά.

Copyright by BSH Hausgeräte GmbH

Javítási útmutató - Hűtő-/fagyasztó-kombináció

A dokumentummal kapcsolatos információk 333
1.1 Fontos tudnivalók 333
1.1.1 Cél 333
1.2 Szimbólummagyarázat 333
1.2.1 Veszélyességi szintek 333
1.2.2 Veszélyt jelző szimbólumok 333
1.2.3 A figyelmeztetések felépítése 334
1.2.4 Általános szimbólumok 334

Biztonság 335
2.1 Általános biztonsági utasítások 335
2.1.1 Összes háztartási készülék 335

Szerszámok és segédanyagok 336

Javítás 337
4.1 A gumitömítés cseréje 337
4.1.1 A gumitömítés eltávolítása 337
4.1.2 A gumitömítés beszerelése 337
4.2 A fogantyú cseréje 340
4.2.1 A fogantyú eltávolítása 340
4.2.2 A fogantyú felszerelése 340
4.3 A fiók fogantyújának cseréje 341
4.3.1 A fiók fogantyújának eltávolítása 341
4.3.2 A fiók fogantyújának felhelyezése 341
4.4 A bal oldali ajtózsanér cseréje 342
4.4.1 A bal oldali ajtózsanér eltávolítása 343
4.4.2 A bal oldali ajtózsanér felszerelése 344
4.5 A jobb oldali ajtózsanér cseréje 345
4.5.1 A jobb oldali ajtózsanér eltávolítása 346
4.5.2 A jobb oldali ajtózsanér felszerelése 347
4.6 Az ajtópolc cseréje 348
4.6.1 Az ajtópolc eltávolítása 348
4.6.2 Az ajtópolc felhelyezése 348
4.7 A polc cseréje 349
4.7.1 A polc eltávolítása 349
4.7.2 A polc beszerelése 349
4.8 Rekesztartó cseréje 350
4.8.1 Rekesztartó eltávolítása 350
4.8.2 Rekesztartó behelyezése 350
4.9 A kihúzható tároló cseréje 351
4.9.1 A kihúzható tároló eltávolítása 351
4.9.2 A kihúzható tároló behelyezése 351
4.10 Fix polc cseréje 352
4.10.1 Fix polc eltávolítása 352
4.10.2 Fix polc beszerelése 352
4.11 A frissentartó rekesz cseréje 353
4.11.1 A frissentartó rekesz eltávolítása 353
4.11.2 A frissentartó rekesz behelyezése 353
4.12 Kis méretű fagyasztódoboz cseréje 354
4.12.1 Kis méretű fagyasztódoboz eltávolítása 354
4.12.2 Kis méretű fagyasztódoboz behelyezése 354
4.13 Lapos fagyasztódoboz cseréje 355
4.13.1 Lapos fagyasztódoboz eltávolítása 355
4.13.2 Lapos fagyasztódoboz behelyezése 355
4.14 Nagy méretű fagyasztódoboz cseréje 356
4.14.1 Nagy méretű fagyasztódoboz eltávolítása 356
4.14.2 Nagy méretű fagyasztódoboz behelyezése 356
4.15 A jégkockatartály cseréje 357
4.15.1 A jégkockatartály eltávolítása 357
4.15.2 A jégkockatartály behelyezése 357
4.16 A LED-es égő cseréje 358
4.16.1 A hűtőrekesz felső LED lámpájának eltávolítása 358
4.16.2 A hűtőrekesz oldalsó LED lámpájának eltávolítása 359
4.16.3 A 0 °C-os tárolórekesz lámpájának eltávolítása 360
4.16.4 LED-es égők beszerelése 361

Copyright: BSH Hausgeräte GmbH

A dokumentummal kapcsolatos információk

1.1 Fontos tudnivalók

1.1.1 Cél

Ezek a javítási tanácsok támogatják a fogyasztót a készülékek otthoni megjavításában a környezettudatos tervezésről szóló rendeletnek (2021 márciusától alkalmazandó) megfelelően.

Információkat tartalmaznak bizonyos pótalkatrészek cseréjével kapcsolatban, ideértve a figyelmeztetéseket és a kockázatokat is.

Ha kérdése van, vegye fel a kapcsolatot a vevőszolgálattal. A károkért kizárólag akkor vállalunk felelősséget, ha a javítási tanácsokat pontosan betartották.

1.2 Szimbólummagyarázat

1.2.1 Veszélyességi szintek

A veszélyességi szintek egy szimbólumból és egy figyelmeztető mondatból állnak. A figyelmeztető mondat utal a veszély súlyosságára.

Veszélyességi szint	Jelentés
⚠ VESZÉLY	A figyelmeztető üzenet figyelmen kívül hagyása halált vagy súlyos sérüléseket okoz.
⚠ FIGYELMEZTETÉS	A figyelmeztető üzenet figyelmen kívül hagyása halált vagy súlyos sérüléseket okozhat.
⚠ VIGYÁZAT	A figyelmeztető üzenet figyelmen kívül hagyása kisebb sérüléseket okozhat.
FIGYELEM!	A figyelmeztető üzenet figyelmen kívül hagyása anyagi károkat okozhat.

Táblázat 1: Veszélyességi szintek

1.2.2 Veszélyt jelző szimbólumok

A veszélyt jelző szimbólumok a veszélyt ábrázoló szimbolikus ábrázolások.

A jelen dokumentumban az alábbi veszélyt jelző szimbólumok használatosak:

Veszélyt jelző szimbólum	Jelentés
	Általános figyelmeztető üzenet
	Elektromos feszültség veszélye
	Robbanásveszély
	Vágásveszély
	Zúzódásveszély

Copyright: BSH Hausgeräte GmbH

Veszélyt jelző szimbólum	Jelentés
	Forró felületek miatt fennálló veszély
	Erős mágneses mező miatt fennálló veszély
	Nem ionizáló sugárzás veszélye

Táblázat 2: Veszélyt jelző szimbólumok

1.2.3 A figyelmeztetések felépítése

A jelen dokumentumban lévő figyelmeztetések szabványosított megjelenésűek és felépítésűek.

	VESZÉLY **A veszély típusa és forrása!** A veszély / figyelmeztetés figyelmen kívül hagyásának lehetséges következményei. ▸ A veszély megelőzésére szolgáló intézkedések és tiltások.

Az alábbi példa egy olyan figyelmeztetést mutat be, amely az áram alatt lévő alkatrészek okozta áramütésre figyelmeztet. Megemlíti a veszély elkerülésére szolgáló intézkedést.

	VESZÉLY **Áramütés veszélye áram alatt lévő alkatrészek miatt!** Halálos áramütés ▸ A javítás megkezdése előtt legalább 60 másodperccel válassza le a készülékeket az elektromos hálózatról.

1.2.4 Általános szimbólumok

A jelen dokumentumban az alábbi általános szimbólumok használatosak:

Ált. szimbólum	Jelentés
	Különleges tanács (szöveg és/vagy grafika)

Ált. szimbólum	Jelentés
	Egyszerű tanács (csak szöveg)
	Videós oktatóanyagra mutató hivatkozás
	A szükséges eszközök
	A szükséges feltételek
	Feltétel (ha..., akkor...)
	Eredmény
Indítás	Billentyű vagy gomb
[00123456]	Anyagszám azonosítója
Állapot	Megjelenített szöveg / ablak (a készülék kijelzőjén)

Táblázat 3: Általános szimbólumok

Copyright: BSH Hausgeräte GmbH

Biztonság

2.1 Általános biztonsági utasítások

2.1.1 Összes háztartási készülék

Áramütés veszélye áram alatt lévő alkatrészek miatt!

- Az elektromos alkatrészek hibás javítása áramütéshez vezethet!
- A javítás megkezdése előtt legalább 60 másodperccel válassza le a készüléket az elektromos hálózatról.
- A javítás után végeztessen a VDE 0701-nek vagy az országspecifikus szabályozásoknak megfelelő vizsgálatot.

Éles peremek miatt fennálló sérülésveszély!

- Viseljen védőkesztyűt.

Zúzódásveszély a javítás, karbantartás, hibaelhárítás és szervizelés során a nehéz és mozgó alkatrészek miatt

- Viseljen védőcipőt.
- Biztosítsa leesés ellen a nehéz alkatrészeket.
- Ne dugja be a testrészeit a mozgó alkatrészek közé.

Sérülhet a készülék biztonsága / működése!

- Kizárólag eredeti pótalkatrészeket használjon.

Elektrosztatikailag érzékeny alkatrészek (ESD-k) károsodásának veszélye!

- Ne érintse meg a modulokat, ideértve a csatlakozásokat és a vezetőket.

Copyright: BSH Hausgeräte GmbH

Szerszámok és segédanyagok

Kijelölés	Részletek	Képek
Hatszögletű cső-kulcs [00340820]	2,5 mm	
Laposfejű csavar-húzó	Hegy 2,4 mm x 0,4 mm x 60 mm, a 00341820 számú [készletben]	

Copyright: BSH Hausgeräte GmbH

4.1 A gumitömítés cseréje

Követelmény:

- Az ajtó nyitva van

4.1.1 A gumitömítés eltávolítása

1. Vegye ki a gumitömítést a barázdából a jobb és a bal sarokban.

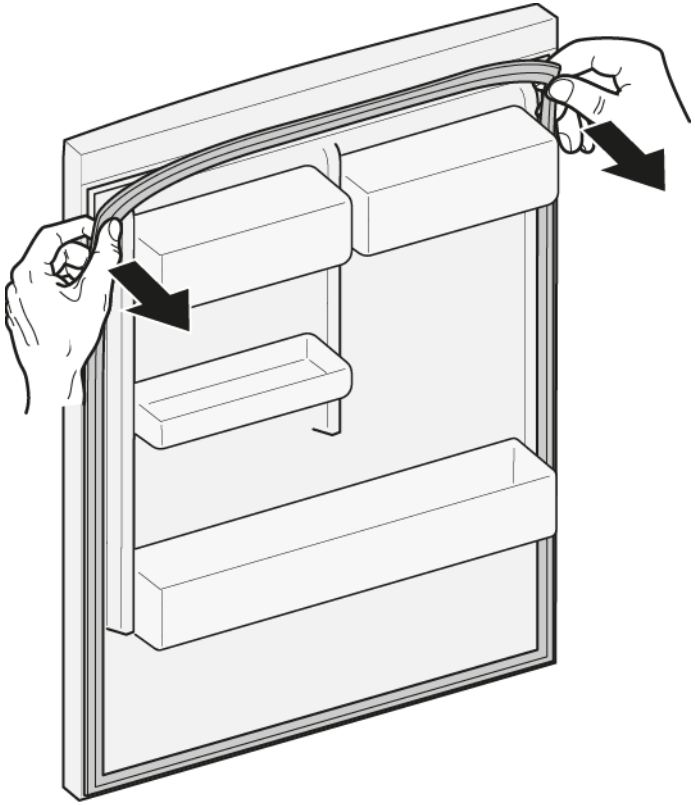

2. Húzza ki a gumitömítést a barázdából.

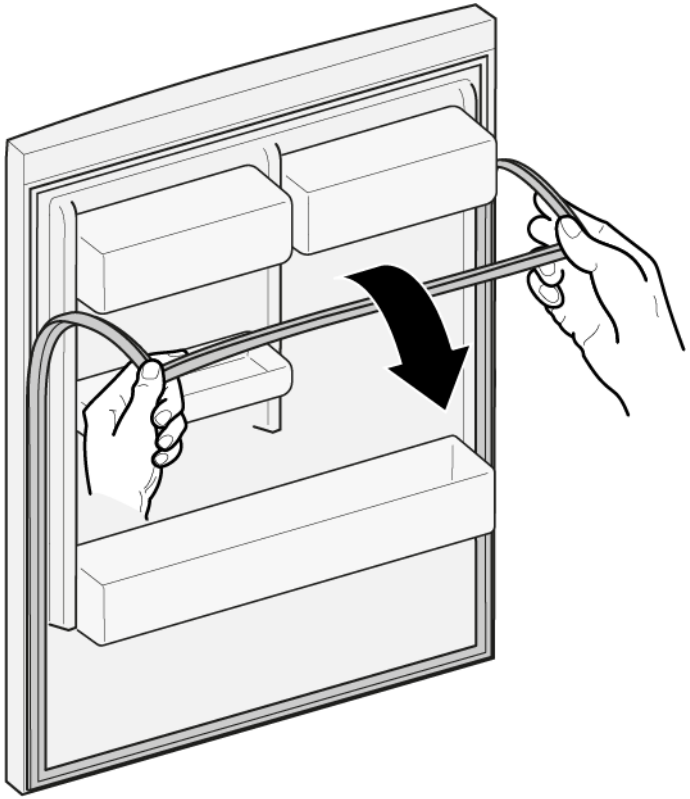

➡ Eltávolította a gumitömítést.

4.1.2 A gumitömítés beszerelése

	Az új gumitömítés vastagsága enyhén eltérhet a régi gumitömítés vastagságától. Ez nem befolyásolja az ajtócsukás módját és hosszú távú működését.
	Ha a készülékében beállítható zsanérok vagy zsanérrögzítések vannak, utólag optimalizálhatja a becsukás módját.
	A gumitömítésben lévő apró, oldalsó lyukak funkcionálisak (a szellőzéshez szükségesek). Ezek nem gyártási hibák.

Copyright: BSH Hausgeräte GmbH

1. Ellenőrizze a barázdát sérülések szempontjából.

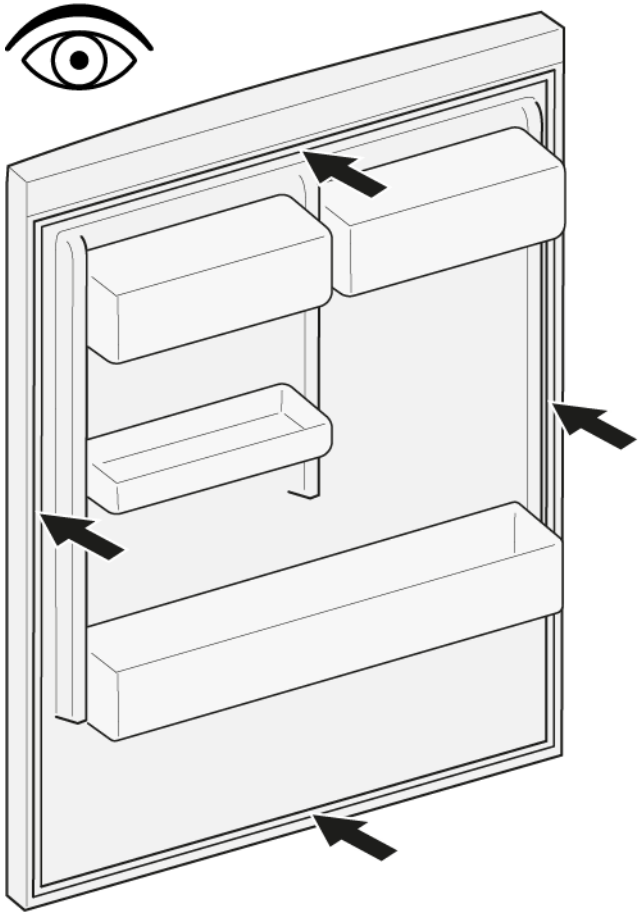

2. Ha a gumitömítés barázdája sérült:
   - Vegye fel a kapcsolatot az ügyfélszolgálattal.

3. | | |
   |---|---|
   | | A gumitömítés enyhe deformálódása normális, és nem befolyásolja a működését. Javasolt a gumitömítés kiegyenesítése a készülékbe történő behelyezés előtt. |

   Hajszárítóval vagy forró vízzel melegítse fel a gumitömítést, és kézzel formázza újra.

4. Nyomja a gumitömítés fenti és lenti sarkait a barázdába.

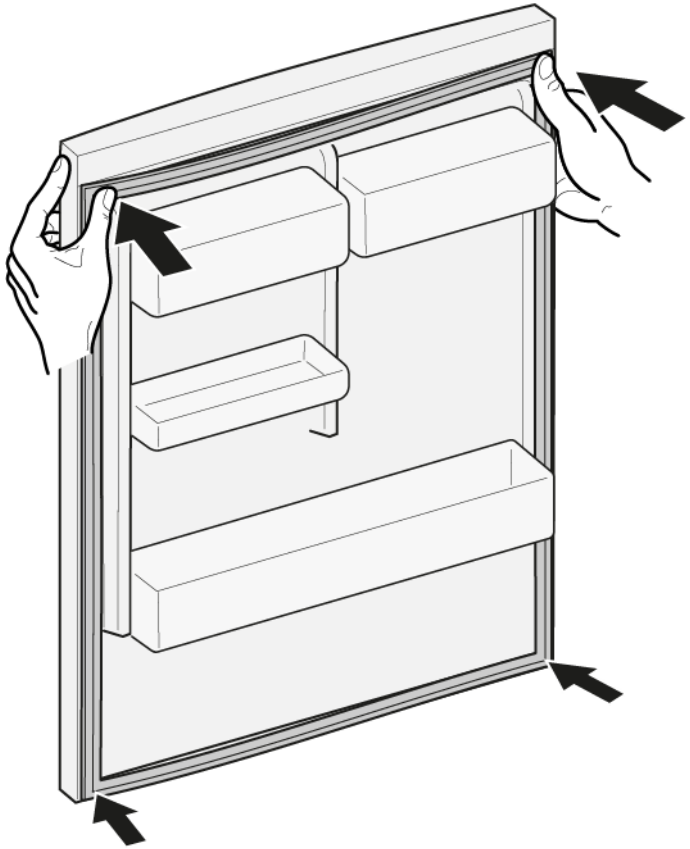

Copyright: BSH Hausgeräte GmbH

5. Nyomja a teljes gumitömítést apránként a barázdába.

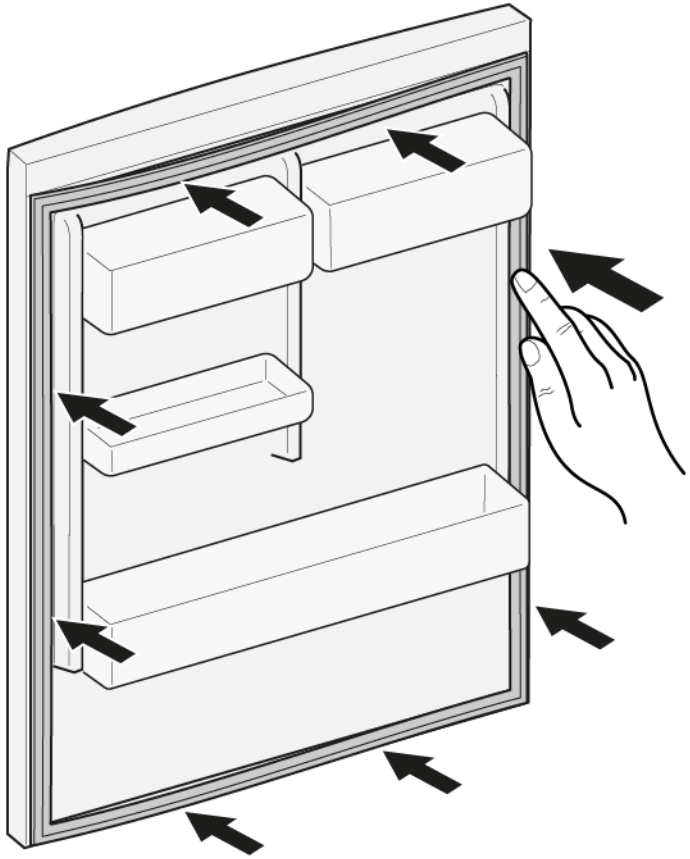

Beszerelte a gumitömítést.

Copyright: BSH Hausgeräte GmbH

4.2 A fogantyú cseréje

Különleges eszközök

Hatszögletű csőkulcs	2,5 mm	[00340820]

4.2.1 A fogantyú eltávolítása

1. Csavarja ki a két csavart (1).
2. Távolítsa el a fogantyút (2).

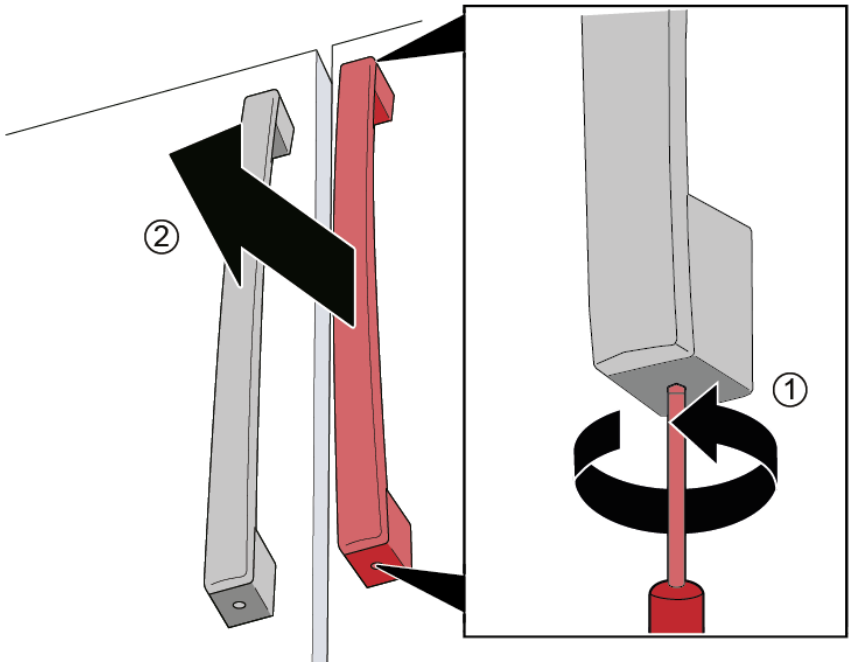

Eltávolította a fogantyút.

	A második fogantyú eltávolítása ugyanígy történik.

4.2.2 A fogantyú felszerelése

1. Helyezze fel függőlegesen a fogantyút az előre behelyezett csavarokra.
   A fogantyú csavarhelyeinek felfelé, ill. lefelé kell nézniük.
2. Csavarja be az előre behelyezett csavarokat az óramutató járásával egyező irányban a fogantyú alsó és felső csavarhelyébe.

Copyright: BSH Hausgeräte GmbH

4.3 A fiók fogantyújának cseréje

Különleges eszközök

Hatszögletű csőkulcs	2,5 mm	[00340820]

4.3.1 A fiók fogantyújának eltávolítása

1. Csavarja ki a két csavart (1).
2. Emelje le a fiók fogantyúját (2).

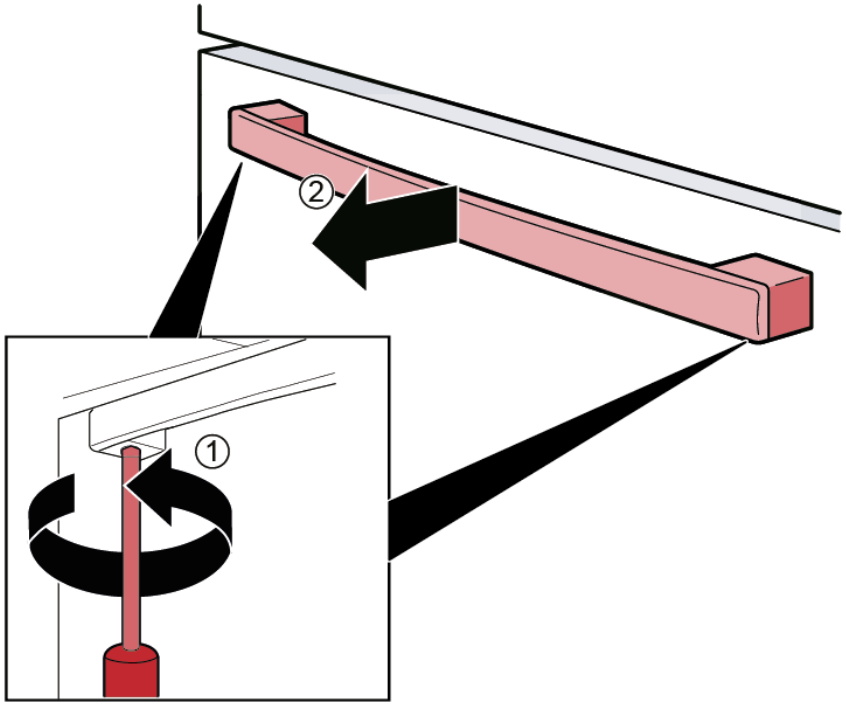

Eltávolította a fiók fogantyúját.

4.3.2 A fiók fogantyújának felhelyezése

1. Helyezze fel vízszintesen a fogantyút az előre behelyezett csavarokra.
   A fogantyú csavarhelyeinek lefelé kell nézniük.
2. Csavarja be az előre behelyezett csavarokat az óramutató járásával egyező irányban a fogantyú csavarhelyébe.

Copyright: BSH Hausgeräte GmbH

4.4 A bal oldali ajtózsanér cseréje

Különleges eszközök

TX20 Torx bithegy	6,3 mm (1/4")	[00340865]

FIGYELMEZTETÉS

Nehéz, nagy készülékek!
Hát- és izomsérülések
- A készülék ajtajának eltávolítását kizárólag szakemberrel végeztesse.
- A készülék elmozdításához két emberre van szükség.
- Kizárólag megfelelő eszközöket és berendezéseket használjon.

VIGYÁZAT

Éles szélek!
Vágási sérülések
- Viseljen védőkesztyűt.

FIGYELMEZTETÉS

Megdöntött készülékek elcsúszása!
Csonttörés / zúzódási sérülések
- Biztosítsa a készülékeket elcsúszás ellen.

VIGYÁZAT

Leeső alkatrészek veszélye a kioldott csavarok miatt!
Leeső alkatrészek miatti sérülés.
- Biztosítsa az alkatrészt leesés ellen.

FIGYELEM!

Leeső alkatrészek veszélye a kioldott csavarok miatt!
A készülék többi részeinek vagy az ügyfél lakásának (pl. padló) károsodása.
- Biztosítsa az alkatrészt leesés ellen.

VESZÉLY

Áramütés veszélye áram alatt lévő alkatrészek miatt!
Életveszély a nem megfelelő javítás okozta áramütés miatt
- Az elektromos alkatrészek javítását kizárólag képzett elektroműszerész végezheti.
- A javítás után végeztessen a VDE 0701-nek vagy az országspecifikus szabályozásoknak megfelelő vizsgálatot.

VESZÉLY

Áramütés veszélye áram alatt lévő alkatrészek miatt!
Halálos áramütés
- A javítás megkezdése előtt legalább 60 másodperccel válassza le a készülékeket az elektromos hálózatról.

Követelmény:

- A készüléket leválasztotta az áramellátásról.
- Eltávolította a készülék belső szerelvényeit.

Copyright: BSH Hausgeräte GmbH

4.4.1 A bal oldali ajtózsanér eltávolítása

1. 1. Csavarja ki a csavart.
   2. Távolítsa el a felső zsanér burkolatát.

2. Válassza le az elektromos csatlakozást.

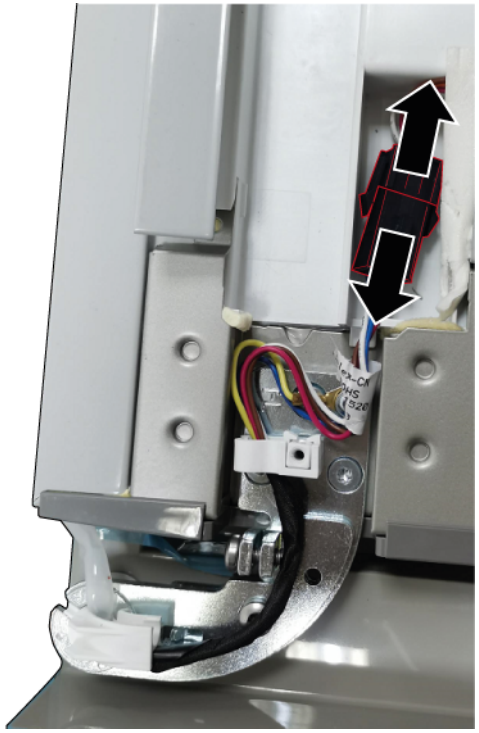

Copyright: BSH Hausgeräte GmbH

3. 1. Csavarja ki a földelő csatlakozás csavarját (1).
   2. Csavarja ki a három csavart (2).
   3. Távolítsa el a felső zsanért.

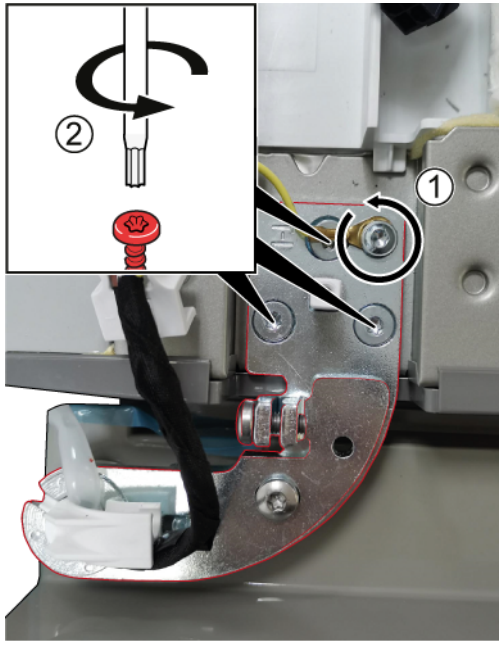

➡ Eltávolította a felső zsanért.

4. Emelje le a bal oldali ajtót.
5. 1. Csavarja ki a három csavart.
   2. Távolítsa el az alsó zsanért.

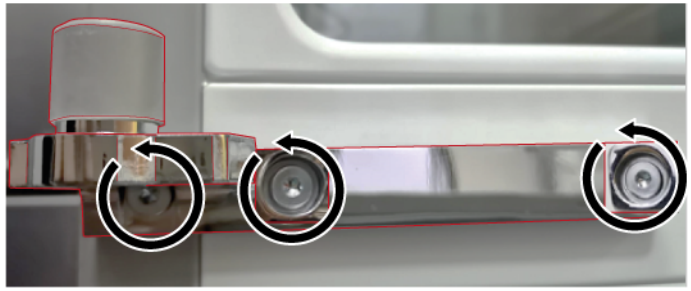

➡ Eltávolította az alsó zsanért.

4.4.2 A bal oldali ajtózsanér felszerelése

1. Az elhelyezést fordított sorrendben végezze.
2. Szintezze ki a hűtőrekeszek ajtaját.
   További információ a **használati útmutatóban** (AGA) található.

Copyright: BSH Hausgeräte GmbH

4.5 A jobb oldali ajtózsanér cseréje

Különleges eszközök

TX20 Torx bithegy	6,3 mm (1/4")	[00340865]

FIGYELMEZTETÉS

Nehéz, nagy készülékek!
Hát- és izomsérülések
- A készülék ajtajának eltávolítását kizárólag szakemberrel végeztesse.
- A készülék elmozdításához két emberre van szükség.
- Kizárólag megfelelő eszközöket és berendezéseket használjon.

VIGYÁZAT

Éles szélek!
Vágási sérülések
- Viseljen védőkesztyűt.

FIGYELMEZTETÉS

Megdöntött készülékek elcsúszása!
Csonttörés / zúzódási sérülések
- Biztosítsa a készülékeket elcsúszás ellen.

VIGYÁZAT

Leeső alkatrészek veszélye a kioldott csavarok miatt!
Leeső alkatrészek miatti sérülés.
- Biztosítsa az alkatrészt leesés ellen.

FIGYELEM!

Leeső alkatrészek veszélye a kioldott csavarok miatt!
A készülék többi részeinek vagy az ügyfél lakásának (pl. padló) károsodása.
- Biztosítsa az alkatrészt leesés ellen.

VESZÉLY

Áramütés veszélye áram alatt lévő alkatrészek miatt!
Életveszély a nem megfelelő javítás okozta áramütés miatt
- Az elektromos alkatrészek javítását kizárólag képzett elektroműszerész végezheti.
- A javítás után végeztessen a VDE 0701-nek vagy az országspecifikus szabályozásoknak megfelelő vizsgálatot.

VESZÉLY

Áramütés veszélye áram alatt lévő alkatrészek miatt!
Halálos áramütés
- A javítás megkezdése előtt legalább 60 másodperccel válassza le a készülékeket az elektromos hálózatról.

Követelmény:

- A készüléket leválasztotta az áramellátásról.
- Eltávolította a készülék belső szerelvényeit.

Copyright: BSH Hausgeräte GmbH

4.5.1 A jobb oldali ajtózsanér eltávolítása

1. 1. Csavarja ki a csavart.
   2. Távolítsa el a felső zsanér burkolatát.

2. Válassza le az elektromos csatlakozást.

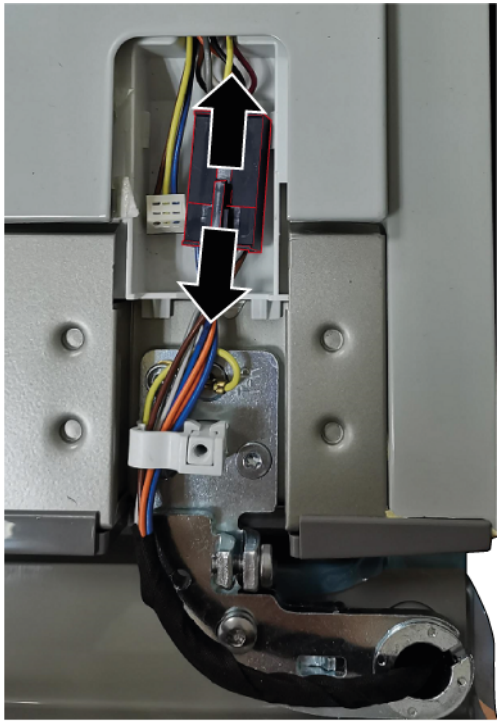

Copyright: BSH Hausgeräte GmbH

3. 1. Csavarja ki a földelő csatlakozás csavarját (1).
   2. Csavarja ki a három csavart (2).
   3. Távolítsa el a felső zsanért.

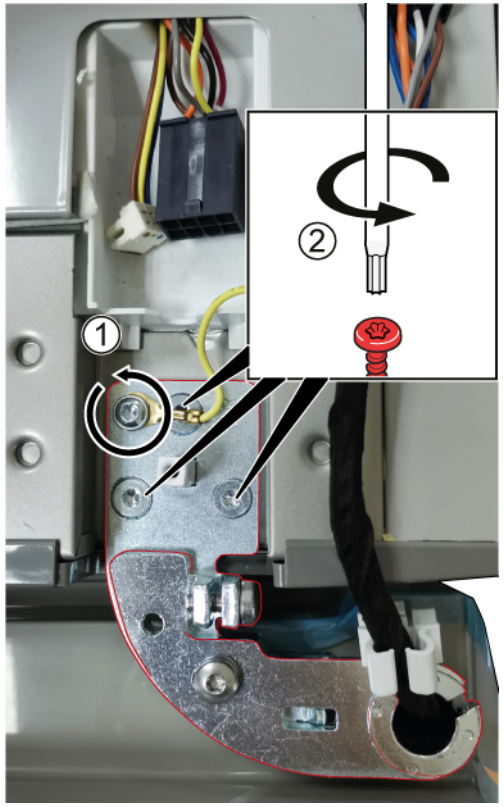

➡ Eltávolította a felső zsanért.

4. Emelje le a jobb oldali ajtót.

5. 1. Csavarja ki a három csavart.
   2. Távolítsa el az alsó zsanért.

➡ Eltávolította az alsó zsanért.

4.5.2 A jobb oldali ajtózsanér felszerelése

1. Az elhelyezést fordított sorrendben végezze.
2. Szintezze ki a hűtőrekeszek ajtaját.
   További információ a **használati útmutatóban** (AGA) található.

Copyright: BSH Hausgeräte GmbH

4.6 Az ajtópolc cseréje

Követelmény:

Az ajtó nyitva van

4.6.1 Az ajtópolc eltávolítása

- Emelje fel az ajtópolcot.

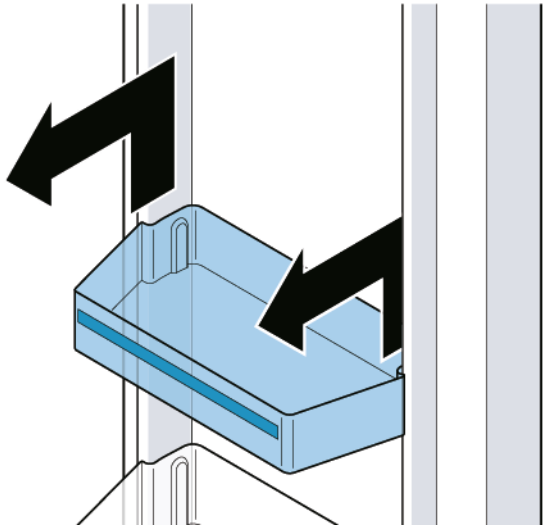

Eltávolította az ajtópolcot.

4.6.2 Az ajtópolc felhelyezése

- Az elhelyezést fordított sorrendben végezze.

Copyright: BSH Hausgeräte GmbH

4.7 A polc cseréje

Követelmény:

Az ajtó nyitva van

4.7.1 A polc eltávolítása

1. Emelje fel a polcot (1).
2. Vegye ki a polcot (2).

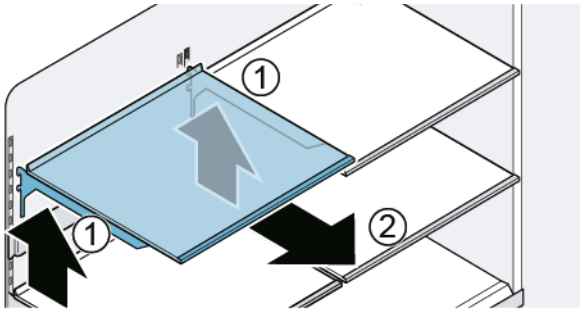

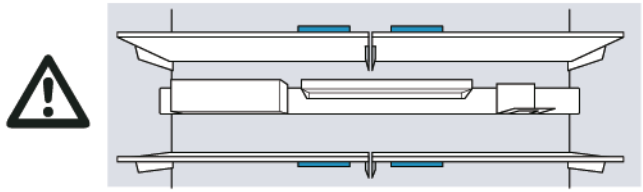

Eltávolította a polcot.

4.7.2 A polc beszerelése

	Ne takarja le a szellőzőnyílásokat.
	Óvatosan helyezze be a polcot, ne karcolja meg vele az eszközt.
	Győződjön meg arról, hogy a kampók a helyükre kerültek és a polc vízszintesen áll.

- Az elhelyezést fordított sorrendben végezze.

Copyright: BSH Hausgeräte GmbH

4.8 Rekesztartó cseréje

Követelmény:

Az ajtó nyitva van

4.8.1 Rekesztartó eltávolítása

- Emelje meg a rekesztartót.

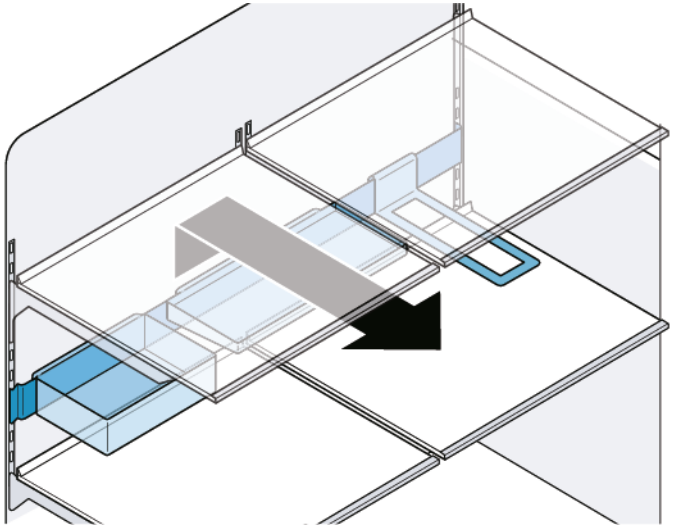

Eltávolította a rekesztartót.

4.8.2 Rekesztartó behelyezése

	Győződjön meg arról, hogy a kampók a helyükre kerültek és a rekesztartó vízszintesen áll.
	Óvatosan helyezze be a rekesztartót, ne karcolja meg vele az eszközt.
	Győződjön meg arról, hogy a kampók a helyükre kerültek és a rekesztartó vízszintesen áll.

- Az elhelyezést fordított sorrendben végezze.

Copyright: BSH Hausgeräte GmbH

4.9 A kihúzható tároló cseréje

Követelmény:

Az ajtó nyitva van

4.9.1 A kihúzható tároló eltávolítása

1. Húzza ki teljesen a tárolót (1).
2. Emelje fel elől a tárolót, és emelje ki (2).

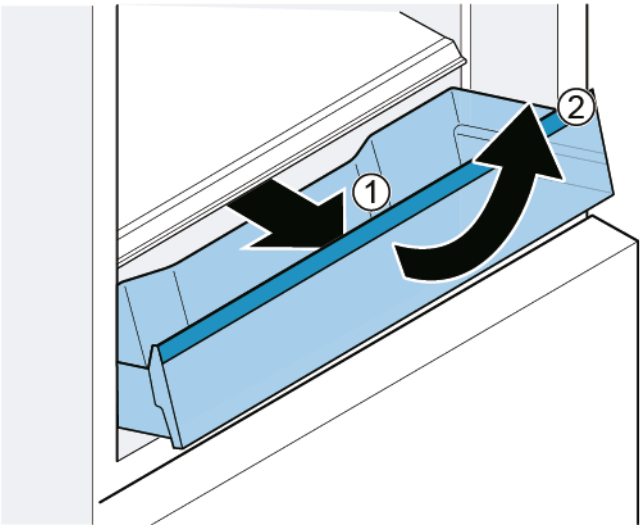

Eltávolította a kihúzható tárolót.

4.9.2 A kihúzható tároló behelyezése

1. Húzza ki teljesen a teleszkópos tartósíneket.
2. Helyezze a tárolót a teleszkópos tartósínre, és tolja be ütközésig az eszközt.

Copyright: BSH Hausgeräte GmbH

4.10 Fix polc cseréje

Követelmény:

Az ajtó nyitva van

4.10.1 Fix polc eltávolítása

1. Nyissa ki a fedelet.
2. 1. Emelje meg a fix polc elülső részét (1).
   2. Vegye ki a fix polcot (2).

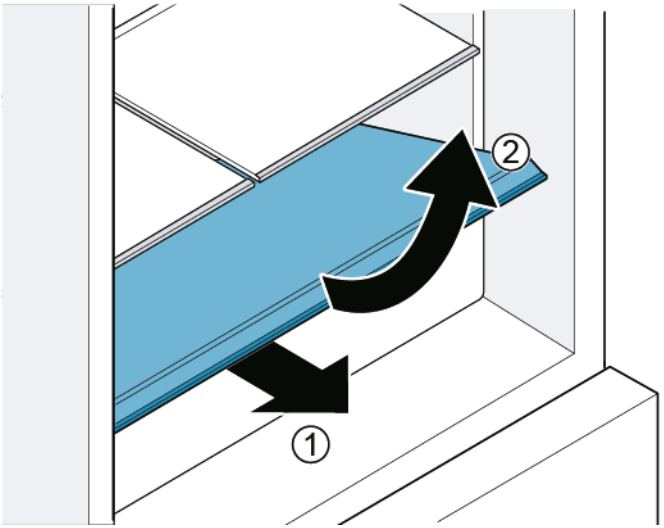

Eltávolította a fix polcot.

4.10.2 Fix polc beszerelése

- Az elhelyezést fordított sorrendben végezze.

Copyright: BSH Hausgeräte GmbH

4.11 A frissentartó rekesz cseréje

Követelmény:

Az ajtó nyitva van

4.11.1 A frissentartó rekesz eltávolítása

1. Húzza ki teljesen a fiókot (1).
2. Maga felé húzva emelje ki a tárolót (2).

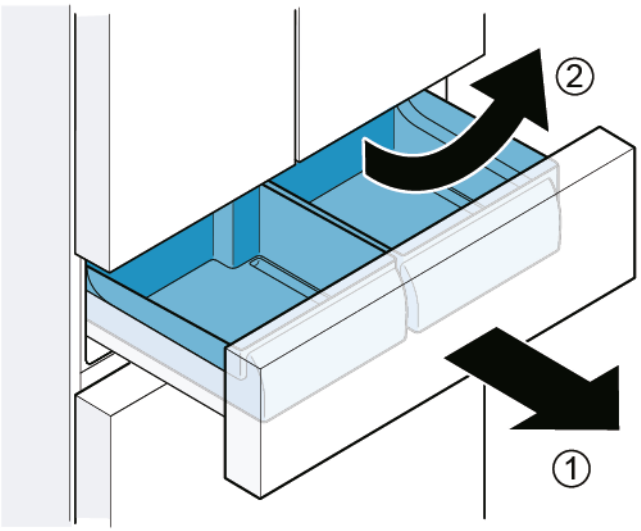

Eltávolította a frissentartó rekeszt.

4.11.2 A frissentartó rekesz behelyezése

	Behelyezéskor a rekesz és a fiók vezetősínjének illeszkednie kell.

- Az elhelyezést fordított sorrendben végezze.

Copyright: BSH Hausgeräte GmbH

4.12 Kis méretű fagyasztódoboz cseréje

Követelmény:

Az ajtó nyitva van

4.12.1 Kis méretű fagyasztódoboz eltávolítása

1. Húzza ki teljesen a fagyasztórekesz fiókját.
2. 1. Húzza ki teljesen a tárolót (1).
   2. Maga felé húzva emelje ki a tárolót (2).

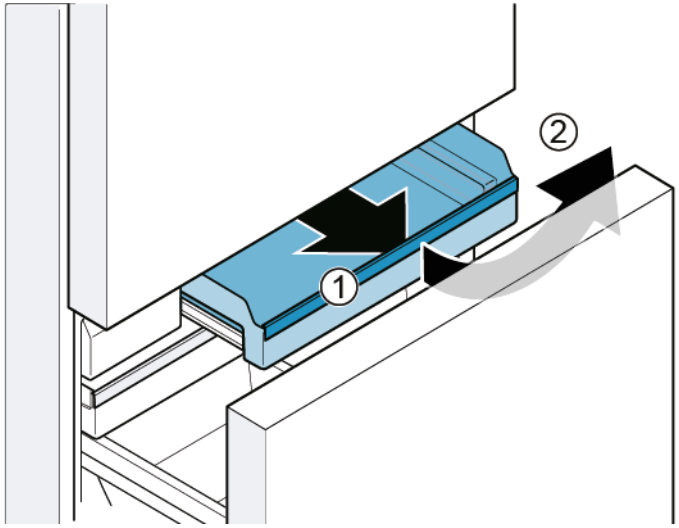

Eltávolította a kis méretű fagyasztódobozt.

4.12.2 Kis méretű fagyasztódoboz behelyezése

1. Húzza ki teljesen a teleszkópos tartósíneket.
2. Helyezze a fiókot a teleszkópos tartósínre, és tolja be ütközésig az eszközt.

Copyright: BSH Hausgeräte GmbH

4.13 Lapos fagyasztódoboz cseréje

Követelmény:

Az ajtó nyitva van

4.13.1 Lapos fagyasztódoboz eltávolítása

1. Húzza ki teljesen a fagyasztórekesz fiókját (1).
2. Húzza ki teljesen a lapos fagyasztódobozt (2).
3. Emelje ki a lapos fagyasztódobozt (3).

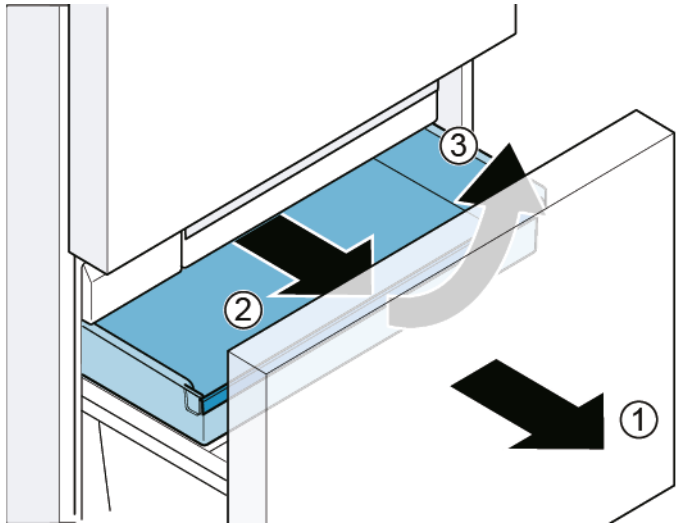

Eltávolította a lapos fagyasztódobozt.

4.13.2 Lapos fagyasztódoboz behelyezése

Az elhelyezést fordított sorrendben végezze.

Copyright: BSH Hausgeräte GmbH

4.14 Nagy méretű fagyasztódoboz cseréje

Követelmény:

Az ajtó nyitva van

4.14.1 Nagy méretű fagyasztódoboz eltávolítása

FIGYELEM!

KÉSZÜLÉK SÉRÜLÉSE!

- Soha ne távolítsa el a fagyasztódoboz választófalát.

1. Húzza ki teljesen a fagyasztórekesz fiókját, és távolítsa el a lapos fagyasztódobozt (1).
2. Emelje ki a nagy méretű fagyasztódobozt (2).

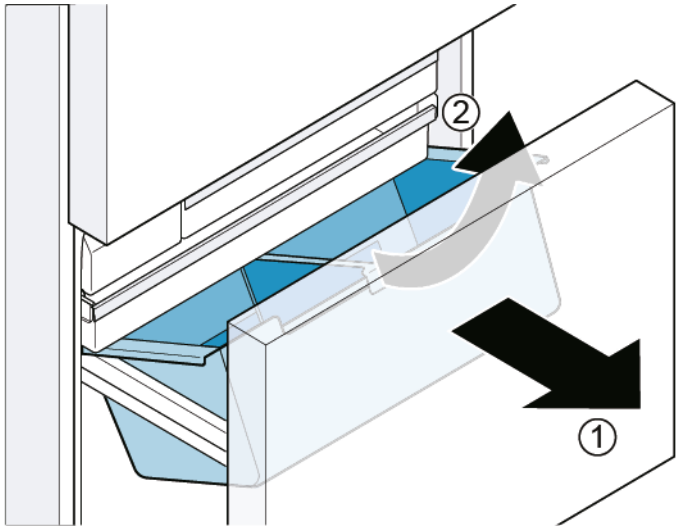

Eltávolította a nagy méretű fagyasztódobozt.

4.14.2 Nagy méretű fagyasztódoboz behelyezése

1. Húzza ki teljesen a teleszkópos tartósíneket.
2. Helyezze a fiókot a teleszkópos tartósínre, és tolja be ütközésig az eszközt.

Copyright: BSH Hausgeräte GmbH

4.15 A jégkockatartály cseréje

Követelmény:

Az ajtó nyitva van

4.15.1 A jégkockatartály eltávolítása

1. Húzza ki teljesen a fagyasztórekesz fiókját.
2. 1. Húzza ki a lapos fagyasztódobozt, amennyire csak tudja (1).
   2. Vegye ki a jégkockatartályt (2).

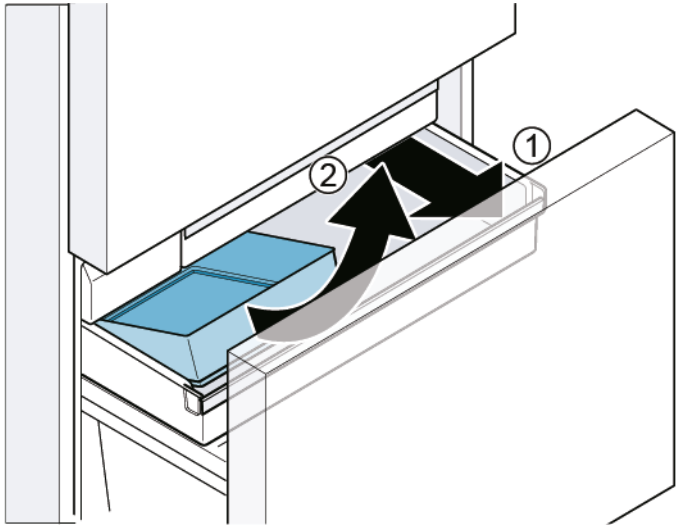

Eltávolította a jégkockatartályt.

4.15.2 A jégkockatartály behelyezése

- Az elhelyezést fordított sorrendben végezze.

Copyright: BSH Hausgeräte GmbH

4.16 A LED-es égő cseréje

Különleges eszközök

Laposfejű csavarhúzó	Hegy 2,4 mm x 0,4 mm x 60 mm, a 00341820 számú [készletben]

A készüléke karbantartásmentes LED-világítással rendelkezik.
A világítást kizárólag az ügyfélszolgálat vagy szakképzett szerelő javíthatja meg!

VESZÉLY

Áramütés veszélye áram alatt lévő alkatrészek miatt!
Életveszély a nem megfelelő javítás okozta áramütés miatt
- Az elektromos alkatrészek javítását kizárólag képzett elektroműszerész végezheti.
- A javítás után végeztessen a VDE 0701-nek vagy az országspecifikus szabályozásoknak megfelelő vizsgálatot.

VESZÉLY

Áramütés veszélye áram alatt lévő alkatrészek miatt!
Halálos áramütés
- A javítás megkezdése előtt legalább 60 másodperccel válassza le a készülékeket az elektromos hálózatról.

VIGYÁZAT

Éles szélek!
Vágási sérülések
- Viseljen védőkesztyűt.

Követelmény:
- A készüléket leválasztotta az áramellátásról.
- Az ajtó nyitva van
- Eltávolította a készülék felső szerelvényeit.

4.16.1 A hűtőrekesz felső LED lámpájának eltávolítása

1. Az ujjával piszkálja ki a LED lámpa peremét.

2. Lapos fejú csavarhúzóval pattintsa le a felső LED lámpát a képen látható módon.

3. Válassza le a LED égőt a csatlakozóról.

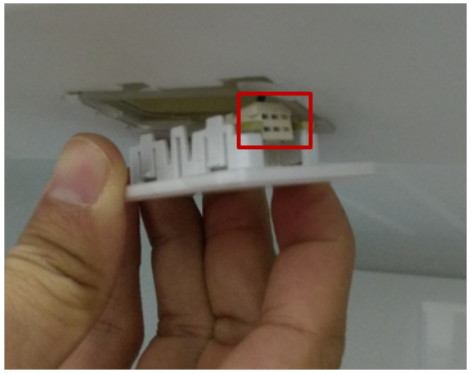

Copyright: BSH Hausgeräte GmbH

➔ Eltávolította a hűtőrekesz felső LED lámpáját.

4.16.2 A hűtőrekesz oldalsó LED lámpájának eltávolítása

1. Lapos fejű csavarhúzóval távolítsa el az oldalsó lámpa felső tartóját.

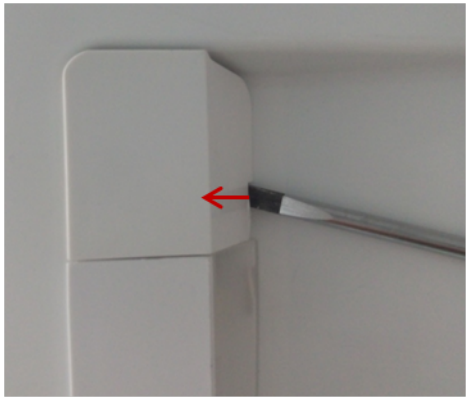

2. Lapos fejű csavarhúzóval pattintsa le a lámpabura egyik oldalát, majd a kezével vegye le a burát.

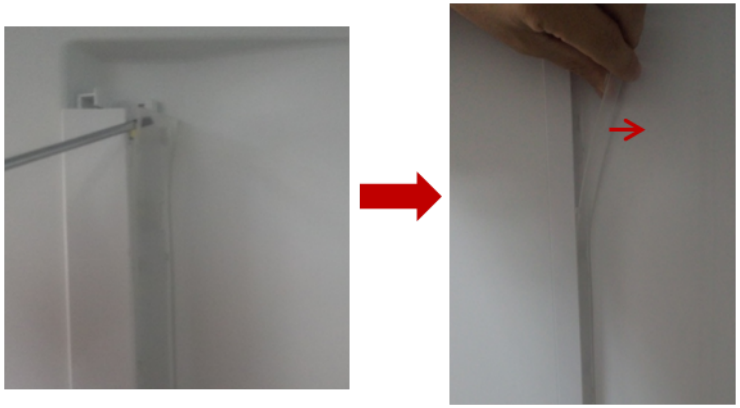

3. Távolítsa el ugyanígy a LED szalagot.

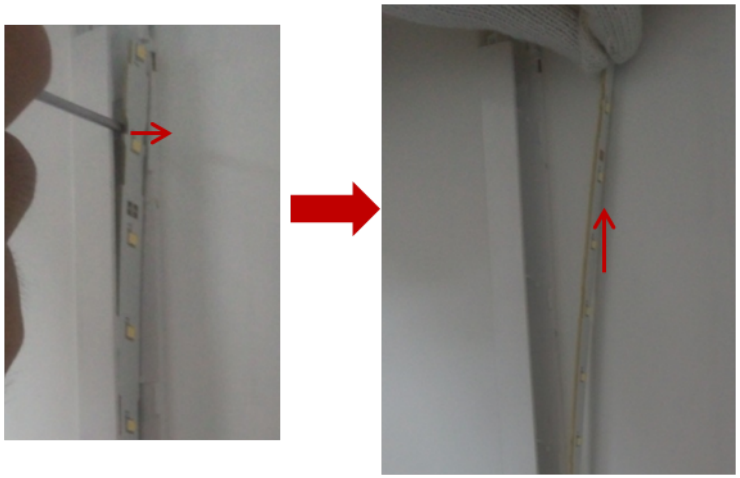

Copyright: BSH Hausgeräte GmbH

4. Húzza ki a LED szalagot a csatlakozóból.

➡ Eltávolította a hűtőrekesz oldalsó LED lámpáját.

4.16.3 A 0 °C-os tárolórekesz lámpájának eltávolítása

1. Helyezze a lapos fejű csavarhúzó fejét a lámpabura és az ajtó közötti résbe, és pattintsa le a lámpaburát.

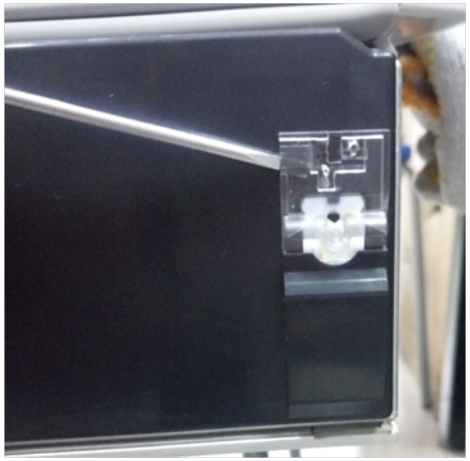

2. Válassza le az égőt a csatlakozóról.

Copyright: BSH Hausgeräte GmbH

3. 1. Akassza le a horogról (1).
   2. Távolítsa el a lámpát (2).

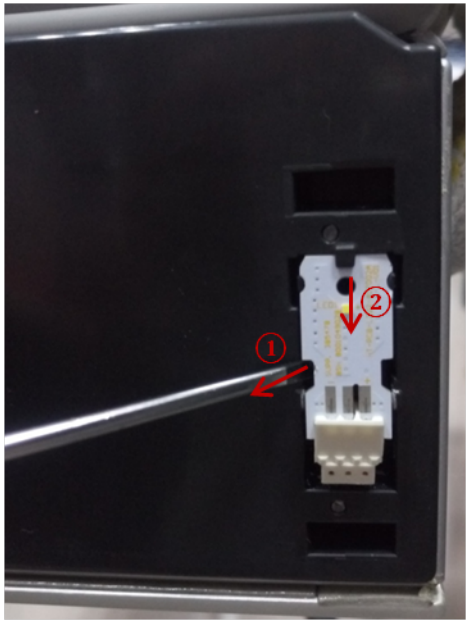

➡ Eltávolította 0 °C-os tárolórekesz lámpáját.

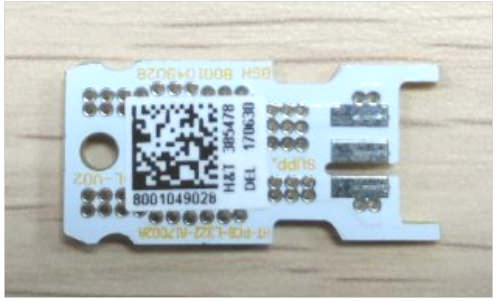

4.16.4 LED-es égők beszerelése

- Az elhelyezést fordított sorrendben végezze.

Copyright: BSH Hausgeräte GmbH

Consigli di riparazione - Combinazione frigorifero / congelatore

Utilizzo del documento 363
1.1 Avvertenze importanti 363
1.1.1 Scopo 363
1.2 Spiegazione dei simboli 363
1.2.1 Livelli di pericolo 363
1.2.2 Simboli di pericolo 363
1.2.3 Struttura degli avvertimenti 364
1.2.4 Simboli generici 364

Sicurezza 365
2.1 Note generali sulla sicurezza 365
2.1.1 Tutti gli elettrodomestici 365

Strumenti e ausili 366

Riparazione 367
4.1 Sostituzione della guarnizione della porta 367
4.1.1 Smontaggio della guarnizione della porta 367
4.1.2 Montaggio della guarnizione della porta 367
4.2 Sostituzione della maniglia della porta 370
4.2.1 Smontaggio della maniglia della porta 370
4.2.2 Montaggio della maniglia della porta 370
4.3 Sostituzione della maniglia del cassetto 371
4.3.1 Smontaggio della maniglia del cassetto 371
4.3.2 Montaggio della maniglia del cassetto 371
4.4 Sostituzione delle cerniere della porta sinistra 372
4.4.1 Smontaggio delle cerniere della porta sinistra 373
4.4.2 Montaggio delle cerniere della porta sinistra 374
4.5 Sostituzione delle cerniere della porta destra 375
4.5.1 Smontaggio delle cerniere della porta destra 376
4.5.2 Montaggio delle cerniere della porta destra 377
4.6 Sostituzione del balconcino della porta 378
4.6.1 Smontaggio del balconcino della porta 378
4.6.2 Montaggio del balconcino della porta 378
4.7 Sostituzione del ripiano 379
4.7.1 Smontaggio del ripiano 379
4.7.2 Montaggio del ripiano 379
4.8 Sostituzione della barra di supporto 380
4.8.1 Smontaggio della barra di supporto 380
4.8.2 Montaggio della barra di supporto 380
4.9 Sostituzione del cassetto estraibile 381
4.9.1 Estrazione del cassetto estraibile 381
4.9.2 Inserimento del cassetto estraibile 381
4.10 Sostituzione del ripiano fisso 382
4.10.1 Smontaggio del ripiano fisso 382
4.10.2 Montaggio del ripiano fisso 382
4.11 Sostituzione del cassetto a 0 °C 383
4.11.1 Estrazione del cassetto a 0 °C 383
4.11.2 Inserimento del cassetto a 0 °C 383
4.12 Sostituzione del cassetto surgelati (piccolo) 384
4.12.1 Rimozione del cassetto surgelati (piccolo) 384
4.12.2 Inserimento del cassetto surgelati (piccolo) 384
4.13 Sostituzione del cassetto surgelati (piatto) 385
4.13.1 Rimozione del cassetto surgelati (piatto) 385
4.13.2 Inserimento del cassetto surgelati (piatto) 385
4.14 Sostituzione del cassetto surgelati (grande) 386
4.14.1 Rimozione del cassetto surgelati (grande) 386
4.14.2 Inserimento del cassetto surgelati (grande) 386
4.15 Sostituzione del contenitore dei cubetti di ghiaccio 387
4.15.1 Rimozione del contenitore dei cubetti di ghiaccio 387
4.15.2 Inserimento del contenitore dei cubetti di ghiaccio 387
4.16 Sostituzione delle luci a LED 388
4.16.1 Smontaggio della luce a LED superiore del comparto frigorifero 388
4.16.2 Smontaggio della luce laterale del comparto frigorifero 389
4.16.3 Smontaggio della luce del vano a 0 °C 390
4.16.4 Montaggio delle luci a LED 391

Diritti d'autore di BSH Hausgeräte GmbH

❶ Utilizzo del documento

1.1 Avvertenze importanti

1.1.1 Scopo

Queste istruzioni di riparazione spiegano ai clienti come riparare da soli gli elettrodomestici in conformità alle regole sull'Ecodesign vigenti (al 03/2021).

Contengono informazioni sulla sostituzione di pezzi di ricambio specifici e sulle avvertenze e i rischi correlati.

In caso di domande, contattare l'assistenza tecnica. Il mancato rispetto di tali istruzioni da parte dei clienti ci esonera da qualsiasi responsabilità.

1.2 Spiegazione dei simboli

1.2.1 Livelli di pericolo

I livelli di avvertimento corrispondono a un simbolo accompagnato da una parola di allerta. La parola di allerta identifica il livello di pericolo.

Livello di avvertimento	Significato
⚠ PERICOLO	Ignorare questo messaggio di avvertimento comporta rischio di morte o ferite gravi.
⚠ AVVERTENZA	Ignorare questo messaggio di avvertimento può comportare rischio di morte o ferite gravi.
⚠ ATTENZIONE	Ignorare questo messaggio di avvertimento può comportare ferite di minore gravità.
ATTENZIONE!	Ignorare questo messaggio di avvertimento può comportare danni materiali.

Tabella 1: Livelli di pericolo

1.2.2 Simboli di pericolo

I simboli di pericolo sono illustrazioni che specificano la tipologia di rischio.

Nella presente documentazione vengono utilizzati i seguenti simboli di pericolo:

Simbolo di pericolo	Significato
	Messaggio di avvertimento generico
	Pericolo di scossa elettrica
	Pericolo di esplosione
	Rischio di ferite da taglio

Diritti d'autore di BSH Hausgeräte GmbH

Simbolo di pericolo	Significato
	Pericolo di schiacciamento
	Pericolo derivante da superfici calde
	Pericolo derivante da forti campi magnetici
	Pericolo derivante da radiazioni non ionizzanti

Tabella 2: Simboli di pericolo

1.2.3 Struttura degli avvertimenti

Gli avvertimenti presenti in questo manuale hanno una forma e una struttura standardizzati.

	PERICOLO **Tipo e origine del pericolo!** Possibili conseguenze in caso di pericolo/avvertimento ignorato. ▸ Misure e divieti volti a prevenire il pericolo.

L'esempio seguente mostra un avvertimento con rischio di folgorazione dovuto a componenti sotto tensione. È riportata la misura di precauzione per evitare il pericolo.

	PERICOLO **Rischio di scossa elettrica dovuto a componenti sotto tensione!** Morte per folgorazione ▸ Scollegare l'apparecchio dall'alimentazione per almeno 60 secondi prima di iniziare la riparazione.

1.2.4 Simboli generici

Nel presente manuale vengono utilizzati i seguenti simboli generici:

Simbolo generico	Significato
	Identificazione di un suggerimento speciale (testo e/o grafica)
	Identificazione di un suggerimento semplice (solo testo)
	Identificazione di un link per un video tutorial
	Identificazione degli strumenti necessari
	Identificazione delle condizioni previe necessarie
	Identificazione di una condizione (se ..., allora ...)
	Identificazione di un risultato
Avvio	Identificazione di un tasto o di un pulsante
[00123456]	Identificazione di un codice articolo
Stato	Identificazione di un testo/finestra visualizzati (sul display dell'apparecchio)

Tabella 3: Simboli generici

Diritti d'autore di BSH Hausgeräte GmbH

Sicurezza

2.1 Note generali sulla sicurezza

2.1.1 Tutti gli elettrodomestici

Rischio di scosse elettriche dovute a componenti sotto tensione!

- La riparazione non conforme dei componenti elettrici può causare scosse elettriche!
- Scollegare l'apparecchio dall'alimentazione per almeno 60 secondi prima di iniziare il lavoro.
- Ultimata la riparazione, occorre eseguire un test di sicurezza conforme alla norma VDE 0701 o alle norme specifiche del Paese.

Rischio di lesioni causate da bordi taglienti!

- Indossare guanti di protezione.

Rischio di schiacciamento dovuto a componenti pesanti e in movimento durante la riparazione, la manutenzione, la ricerca dei guasti e l'assistenza

- Indossare calzature antinfortunistiche.
- Fissare i componenti pesanti per impedire che cadano.
- Non inserire parti del corpo nei componenti in movimento.

Rischio per il funzionamento o la sicurezza dell'apparecchio!

- Utilizzare solo ricambi originali.

Rischio di danneggiamento di componenti sensibili a carica elettrostatica (ESD)!

- Non toccare i moduli, inclusi i collegamenti e le piste conduttive.

Diritti d'autore di BSH Hausgeräte GmbH

Strumenti e ausili

Designazione	Dettagli	Immagini
Chiave a bussola esagonale [00340820]	2,5 mm	
Cacciavite a taglio	Lama 2,4 mm x 0,4 mm x 60 mm, nel kit [00341820]	

Diritti d'autore di BSH Hausgeräte GmbH

4.1 Sostituzione della guarnizione della porta

Prerequisiti:

La porta è aperta.

4.1.1 Smontaggio della guarnizione della porta

1. Staccare la guarnizione della porta dalla scanalatura negli angoli destro e sinistro.

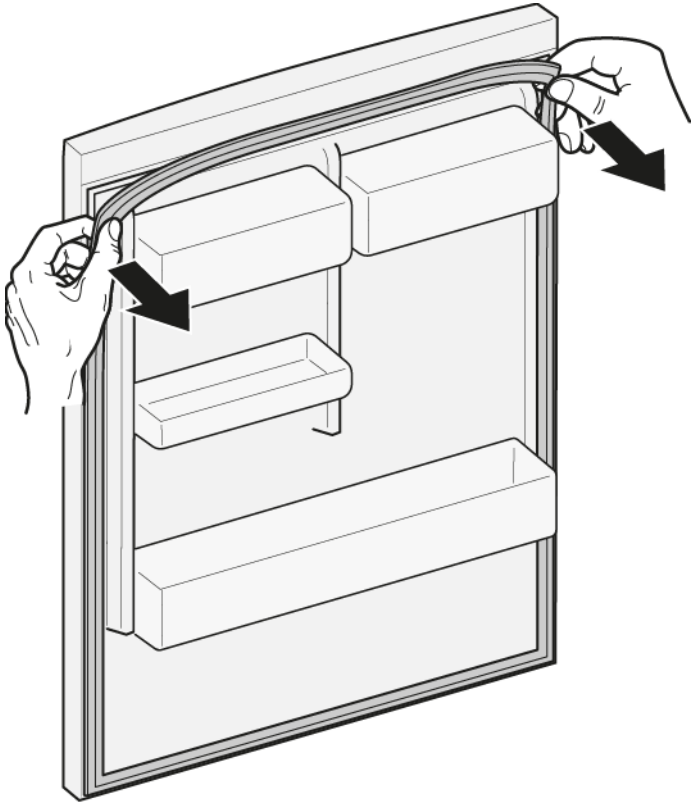

2. Estrarre la guarnizione della porta dalla scanalatura.

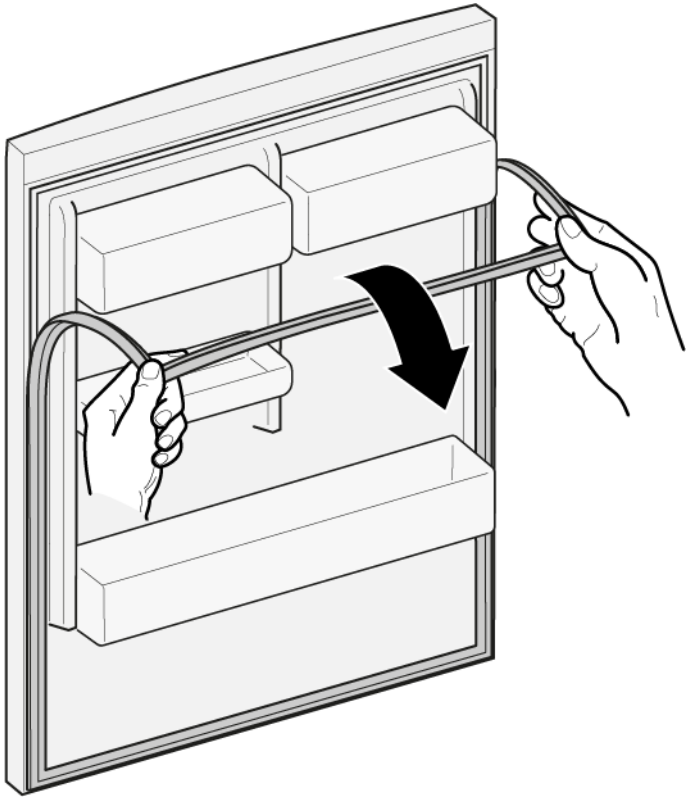

La guarnizione della porta è rimossa.

4.1.2 Montaggio della guarnizione della porta

	Lo spessore della nuova guarnizione della porta può essere leggermente diverso dallo spessore di quella vecchia. Ciò non incide sulla chiusura e sul funzionamento a lungo termine.
	Se l'apparecchio è dotato di cerniere regolabili o accessori, è possibile ottimizzare il comportamento di chiusura.
	I piccoli fori laterali nella guarnizione della porta sono funzionali (necessari per la ventilazione). Non si tratta di difetti di produzione.

Diritti d'autore di BSH Hausgeräte GmbH

1. Controllare che la scanalatura della guarnizione non sia danneggiata.

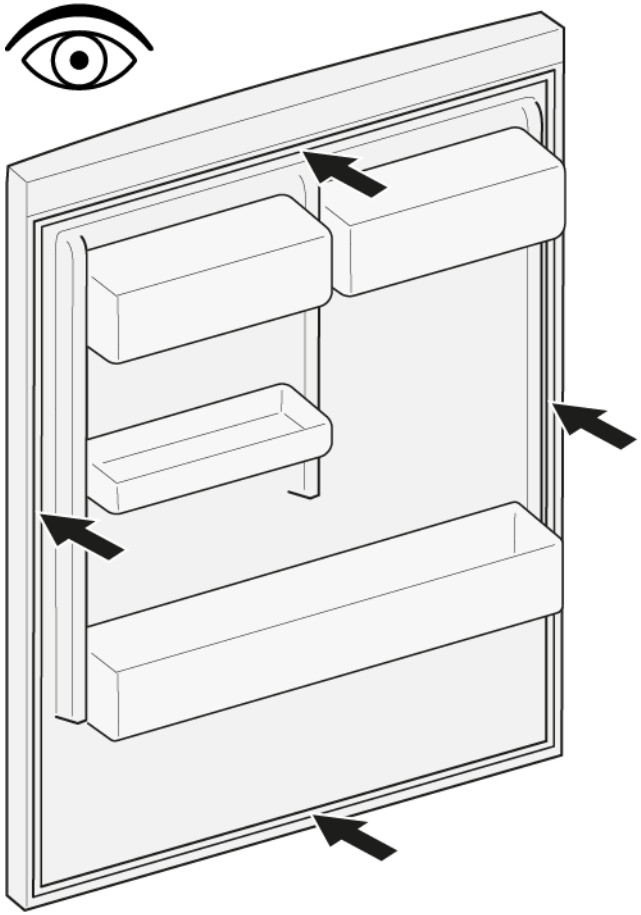

2. Se la scanalatura della guarnizione è danneggiata.
   - Contattare l'assistenza tecnica.

3. | | |
   |---|---|
   | i | Una leggera deformazione della guarnizione della porta è normale e non incide sul funzionamento. Si consiglia di raddrizzare la guarnizione della porta prima di inserirla nell'apparecchio. |

   Riscaldare la guarnizione della porta con un asciugacapelli o acqua calda e ridarle la forma manualmente.

4. Spingere gli angoli della guarnizione nella scanalatura in alto e in basso.

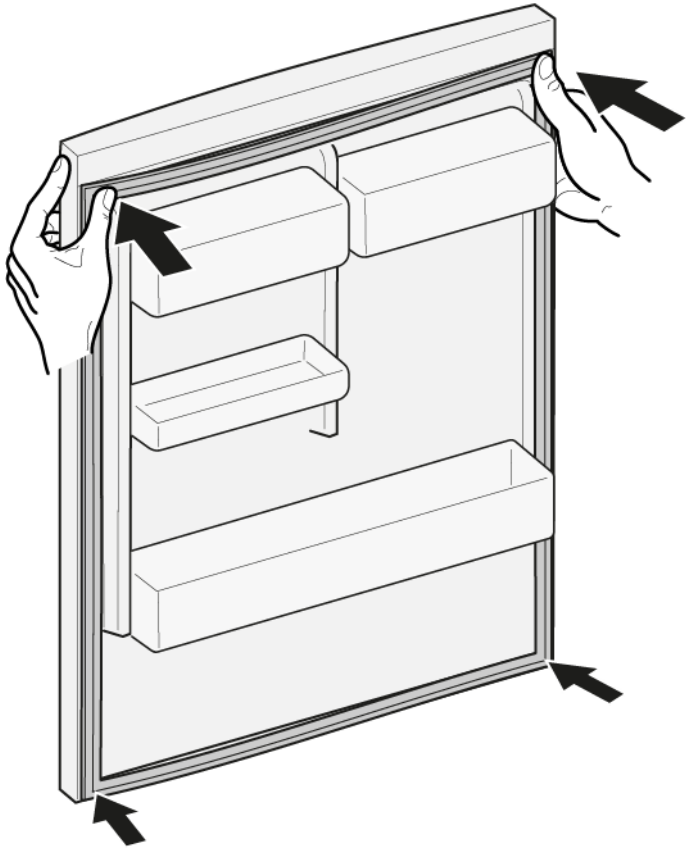

Diritti d'autore di BSH Hausgeräte GmbH

5. Premere la guarnizione nella scanalatura un pezzo per volta.

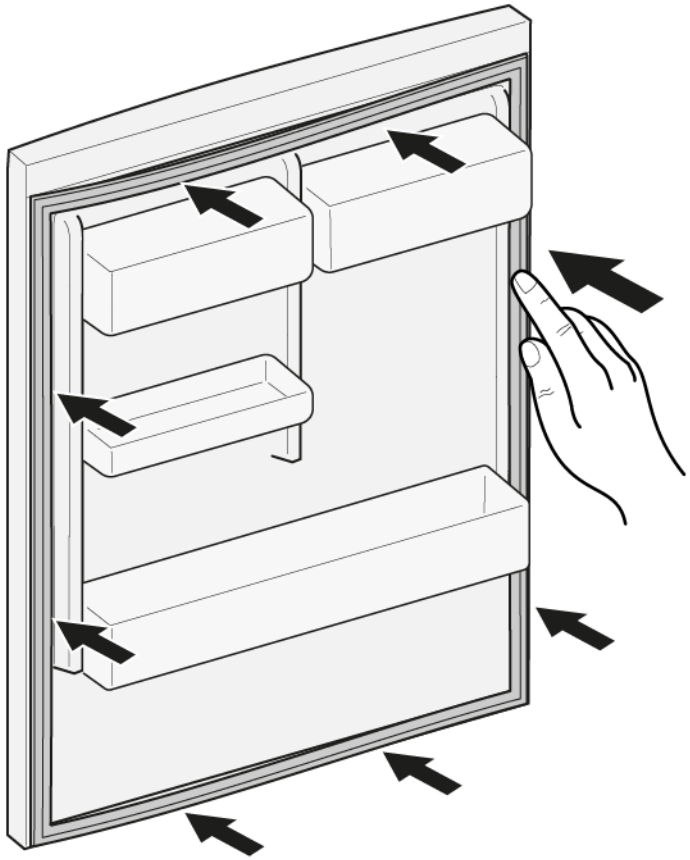

La guarnizione della porta è montata.

Diritti d'autore di BSH Hausgeräte GmbH

4.2 Sostituzione della maniglia della porta

Attrezzi speciali:

Chiave a bussola esagonale 2,5 mm [00340820]

4.2.1 Smontaggio della maniglia della porta

1. Svitare le due viti (1).
2. Smontare la maniglia della porta (2).

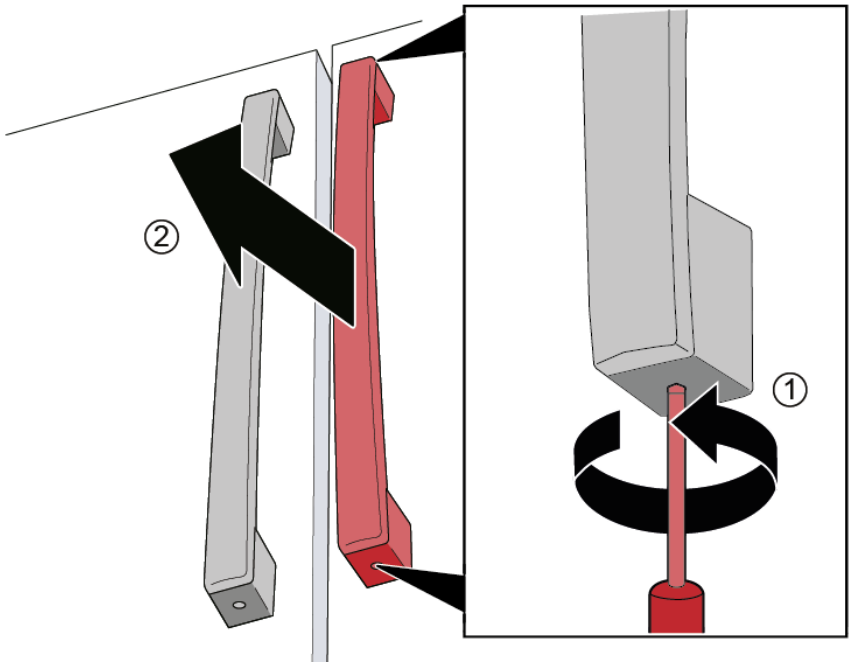

La maniglia della porta è rimossa.

	La seconda maniglia della porta può essere rimossa nello stesso modo.

4.2.2 Montaggio della maniglia della porta

1. Applicare la maniglia in verticale sui bulloni premontati.
   I fori sulla maniglia devono essere rivolti verso l'alto e verso il basso.
2. Serrare le viti premontate in senso orario nella maniglia dall'alto e dal basso.

Diritti d'autore di BSH Hausgeräte GmbH

4.3 Sostituzione della maniglia del cassetto

Attrezzi speciali:

Chiave a bussola esagonale 2,5 mm [00340820]

4.3.1 Smontaggio della maniglia del cassetto

1. Svitare le due viti (1).
2. Rimuovere la maniglia del cassetto (2).

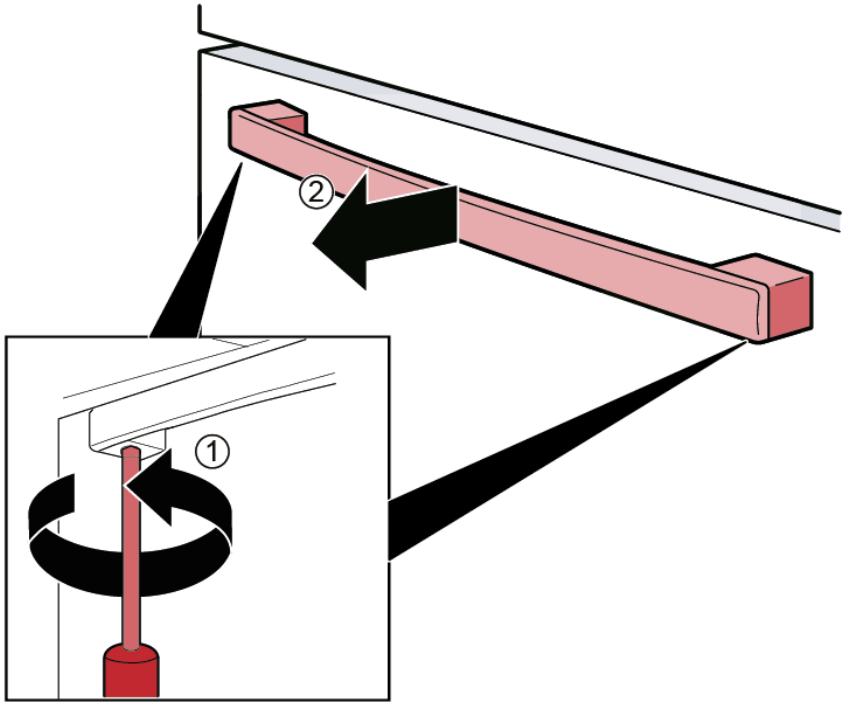

La maniglia del cassetto è rimossa.

4.3.2 Montaggio della maniglia del cassetto

1. Inserire la maniglia in orizzontale sulle viti premontate.
   I fori sulla maniglia devono essere rivolti verso il basso.
2. Serrare le viti premontate nella maniglia in senso orario dal basso.

Diritti d'autore di BSH Hausgeräte GmbH

4.4 Sostituzione delle cerniere della porta sinistra

Attrezzi speciali:

- Punta Torx TX20 6,3 mm (1/4") [00340865]

AVVERTENZA

Apparecchi pesanti, ingombranti!
Rischio di infortuni muscolari e alla schiena
- L'operazione di smontaggio della porta dell'apparecchio deve essere eseguita soltanto da tecnici addestrati.
- Spostare l'apparecchio in due persone.
- Usare solo utensili e attrezzature idonei.

ATTENZIONE

Bordi taglienti!
Ferite da taglio
- Indossare guanti di protezione.

AVVERTENZA

Gli apparecchi inclinati possono scivolare!
Fratture / lesioni da schiacciamento
- Fissare gli apparecchi in modo che non scivolino.

ATTENZIONE

Rischio di caduta di componenti a causa di viti allentate!
Lesioni provocate dalla caduta di componenti.
- Fissare i componenti in modo che non cadano.

ATTENZIONE!

Rischio di caduta di componenti a causa di viti allentate!
Danni a altre parti dell'apparecchio o all'abitazione del cliente, ad es. parte inferiore.
- Fissare i componenti in modo che non cadano.

PERICOLO

Rischio di scosse elettriche dovute a componenti sotto tensione!
Pericolo di morte dovuto a scosse elettriche in caso di riparazione non conforme
- Le parti elettriche devono essere riparate da elettricisti qualificati.
- Ultimata la riparazione, occorre eseguire un test di sicurezza conforme alla norma VDE 0701 o alle norme specifiche del Paese.

PERICOLO

Rischio di scossa elettrica dovuto a componenti sotto tensione!
Morte per folgorazione
- Scollegare l'apparecchio dall'alimentazione per almeno 60 secondi prima di iniziare la riparazione.

Prerequisiti:

- L'apparecchio è scollegato dalla rete elettrica.
- Gli accessori interni dell'apparecchio sono stati rimossi.

Diritti d'autore di BSH Hausgeräte GmbH

4.4.1 Smontaggio delle cerniere della porta sinistra

1. 1. Svitare la vite.
   2. Togliere la copertura superiore della cerniera.

2. Staccare il collegamento elettrico della porta.

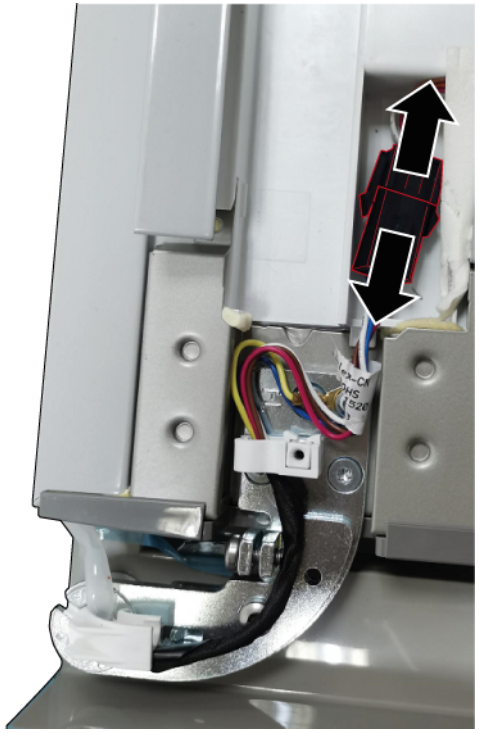

Diritti d'autore di BSH Hausgeräte GmbH

3. 1. Svitare la vite del collegamento di messa a terra (1).
   2. Svitare le tre viti (2).
   3. Togliere la cerniera superiore.

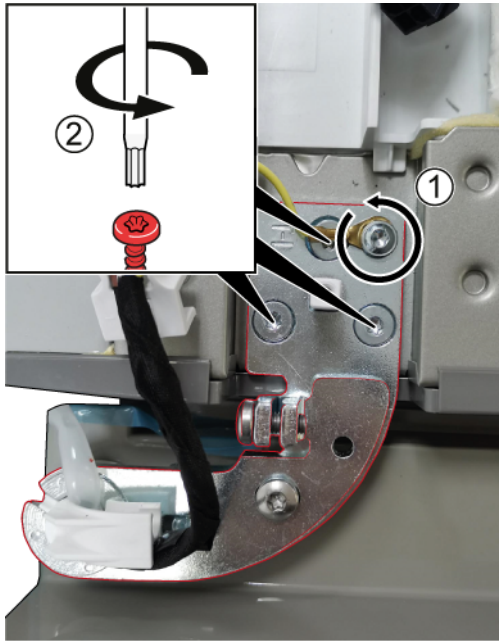

➡ La cerniera superiore è rimossa.

4. Smontare la porta sinistra tirandola verso l'alto.
5. 1. Svitare le tre viti.
   2. Togliere la cerniera inferiore.

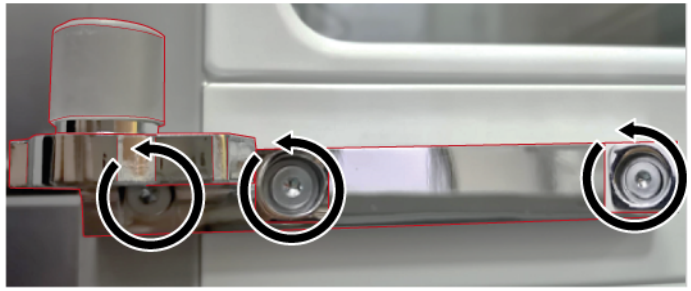

➡ La cerniera inferiore è rimossa.

4.4.2 Montaggio delle cerniere della porta sinistra

1. Per il montaggio, seguire la procedura sopra descritta in senso opposto.
2. Allineare le porte del comparto frigorifero.
   Per i dettagli vedere il **Manuale utente** (AGA).

Diritti d'autore di BSH Hausgeräte GmbH

4.5 Sostituzione delle cerniere della porta destra

Attrezzi speciali:

- Punta Torx TX20 6,3 mm (1/4") [00340865]

AVVERTENZA

Apparecchi pesanti, ingombranti!
Rischio di infortuni muscolari e alla schiena
- L'operazione di smontaggio della porta dell'apparecchio deve essere eseguita soltanto da tecnici addestrati.
- Spostare l'apparecchio in due persone.
- Usare solo utensili e attrezzature idonei.

ATTENZIONE

Bordi taglienti!
Ferite da taglio
- Indossare guanti di protezione.

AVVERTENZA

Gli apparecchi inclinati possono scivolare!
Fratture / lesioni da schiacciamento
- Fissare gli apparecchi in modo che non scivolino.

ATTENZIONE

Rischio di caduta di componenti a causa di viti allentate!
Lesioni provocate dalla caduta di componenti.
- Fissare i componenti in modo che non cadano.

ATTENZIONE!

Rischio di caduta di componenti a causa di viti allentate!
Danni a altre parti dell'apparecchio o all'abitazione del cliente, ad es. parte inferiore.
- Fissare i componenti in modo che non cadano.

PERICOLO

Rischio di scosse elettriche dovute a componenti sotto tensione!
Pericolo di morte dovuto a scosse elettriche in caso di riparazione non conforme
- Le parti elettriche devono essere riparate da elettricisti qualificati.
- Ultimata la riparazione, occorre eseguire un test di sicurezza conforme alla norma VDE 0701 o alle norme specifiche del Paese.

PERICOLO

Rischio di scossa elettrica dovuto a componenti sotto tensione!
Morte per folgorazione
- Scollegare l'apparecchio dall'alimentazione per almeno 60 secondi prima di iniziare la riparazione.

Prerequisiti:

- L'apparecchio è scollegato dalla rete elettrica.
- Gli accessori interni dell'apparecchio sono stati rimossi.

Diritti d'autore di BSH Hausgeräte GmbH

4.5.1 Smontaggio delle cerniere della porta destra

1. 1. Svitare la vite.
   2. Togliere la copertura superiore della cerniera.

2. Staccare il collegamento elettrico della porta.

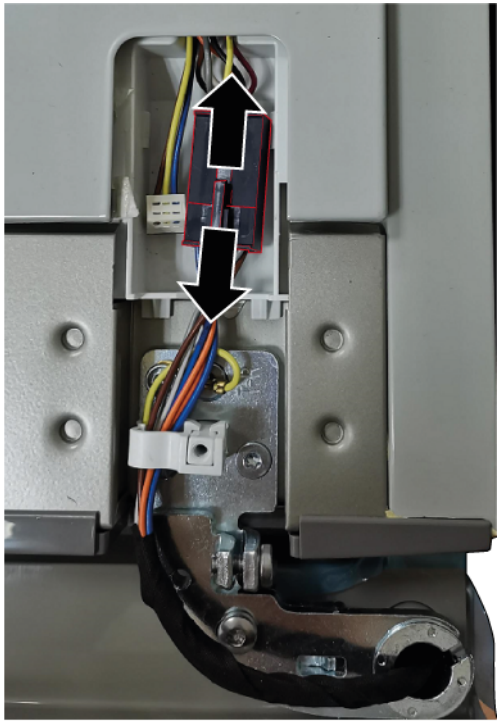

Diritti d'autore di BSH Hausgeräte GmbH

3. 1. Svitare la vite del collegamento di messa a terra (1).
   2. Svitare le tre viti (2).
   3. Togliere la cerniera superiore.

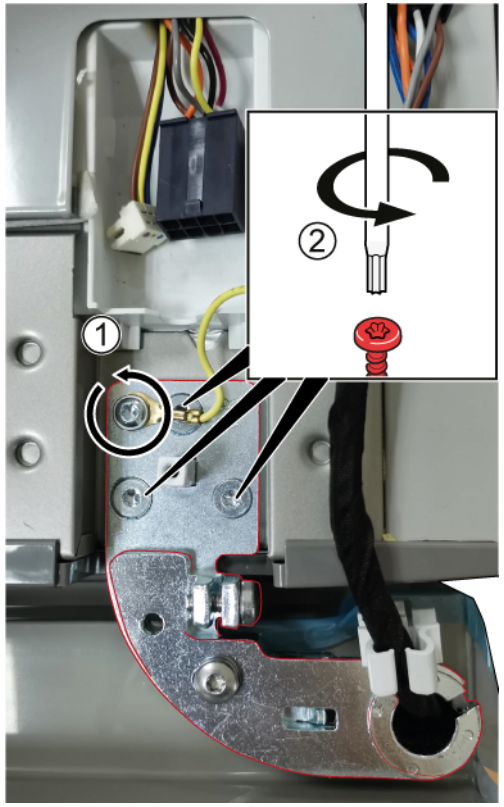

➡ La cerniera superiore è rimossa.

4. Smontare la porta destra tirandola verso l'alto.

5. 1. Svitare le tre viti.
   2. Togliere la cerniera inferiore.

➡ La cerniera inferiore è rimossa.

4.5.2 Montaggio delle cerniere della porta destra

1. Per il montaggio, seguire la procedura sopra descritta in senso opposto.
2. Allineare le porte del comparto frigorifero.
   Per i dettagli vedere il **Manuale utente** (AGA).

Diritti d'autore di BSH Hausgeräte GmbH

4.6 Sostituzione del balconcino della porta

Prerequisiti:

La porta è aperta.

4.6.1 Smontaggio del balconcino della porta

- Sollevare il balconcino della porta.

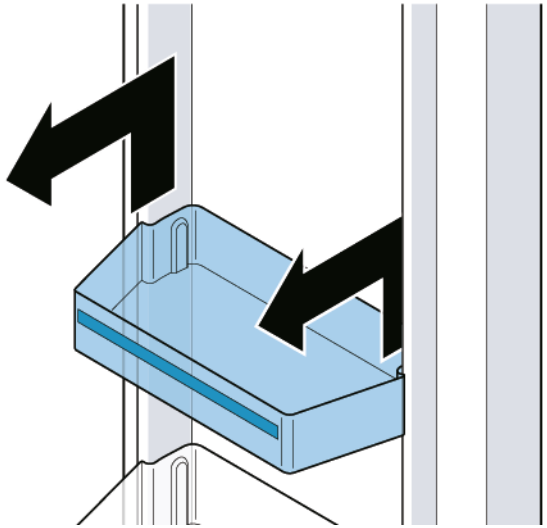

Il balconcino della porta è rimosso.

4.6.2 Montaggio del balconcino della porta

- Per il montaggio, seguire la procedura sopra descritta in senso opposto.

Diritti d'autore di BSH Hausgeräte GmbH

4.7 Sostituzione del ripiano

Prerequisiti:

La porta è aperta.

4.7.1 Smontaggio del ripiano

1. Sollevare il ripiano (1).
2. Togliere il ripiano (2).

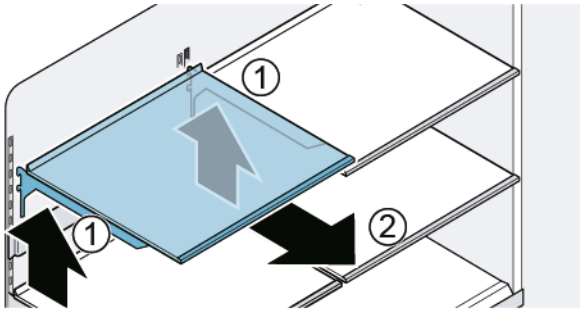

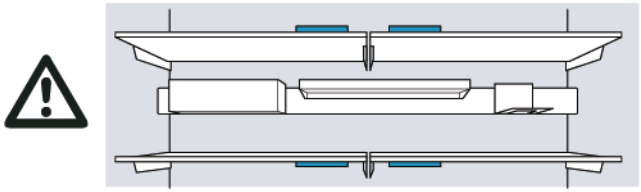

Il ripiano è rimosso.

4.7.2 Montaggio del ripiano

	Non coprire le aperture di ventilazione.
	Inserire il ripiano con cautela per evitare di graffiare l'apparecchio.
	Assicurarsi che i fermi siano completamente inseriti e che il ripiano sia orizzontale.

- Per il montaggio, seguire la procedura sopra descritta in senso opposto.

Diritti d'autore di BSH Hausgeräte GmbH

4.8 Sostituzione della barra di supporto

Prerequisiti:

La porta è aperta.

4.8.1 Smontaggio della barra di supporto

- Sollevare la barra di supporto.

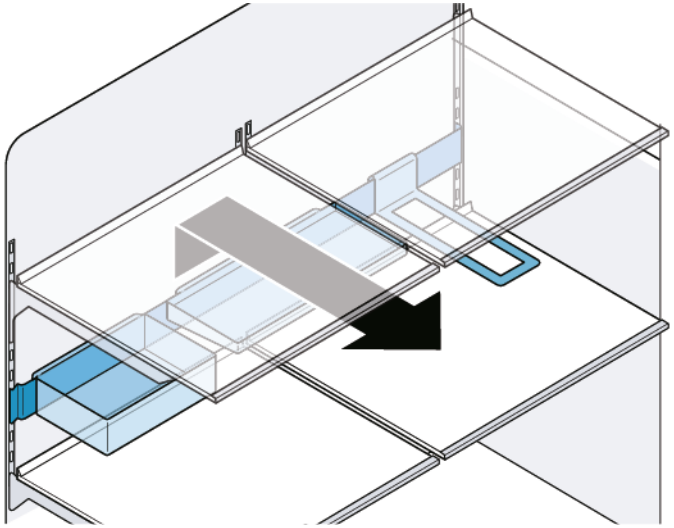

La barra di supporto è rimossa.

4.8.2 Montaggio della barra di supporto

	Controllare che i fermi siano completamente inseriti e che la barra di supporto sia orizzontale.
	Inserire la barra di supporto con cautela per evitare di graffiare l'apparecchio.
	Controllare che i fermi siano completamente inseriti e che la barra di supporto sia orizzontale.

- Per il montaggio, seguire la procedura sopra descritta in senso opposto.

Diritti d'autore di BSH Hausgeräte GmbH

4.9 Sostituzione del cassetto estraibile

Prerequisiti:

La porta è aperta.

4.9.1 Estrazione del cassetto estraibile

1. Estrarre completamente il cassetto estraibile (1).
2. Sollevare il contenitore estraibile dalla parte anteriore e rimuoverlo (2).

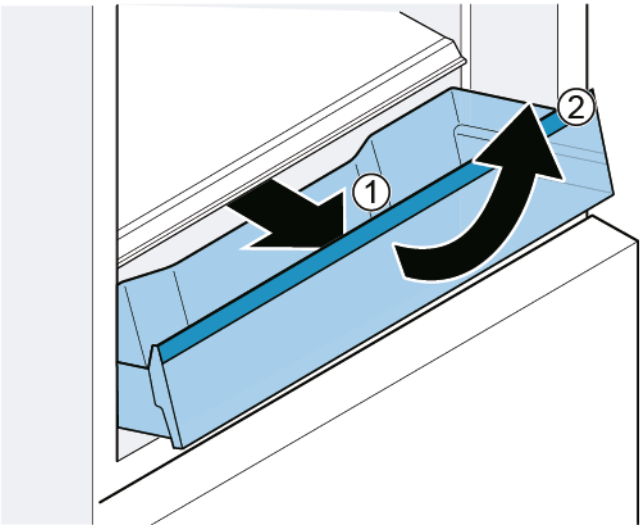

Il cassetto estraibile è rimosso.

4.9.2 Inserimento del cassetto estraibile

1. Estrarre completamente le guide telescopiche.
2. Posizionare il cassetto sulle guide telescopiche e spingerlo nell'apparecchio finché non si incastra.

Diritti d'autore di BSH Hausgeräte GmbH

4.10 Sostituzione del ripiano fisso

Prerequisiti:

La porta è aperta.

4.10.1 Smontaggio del ripiano fisso

1. Aprire il cassetto.
2. 1. Sollevare il ripiano fisso dalla parte anteriore (1).
   2. Togliere il ripiano fisso (2).

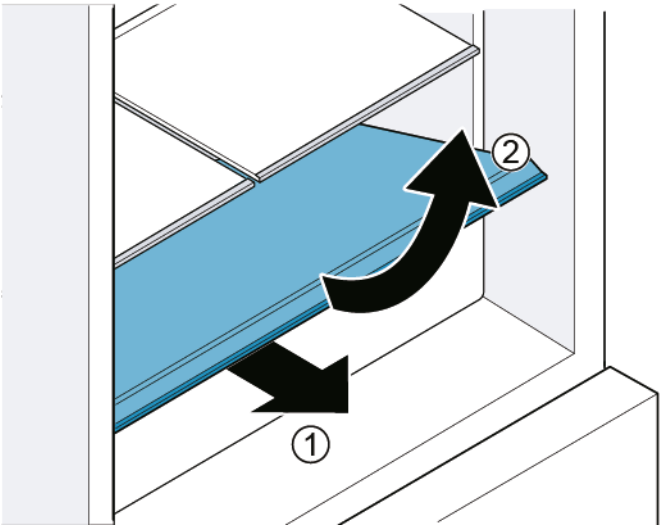

Il ripiano fisso è rimosso.

4.10.2 Montaggio del ripiano fisso

- Per il montaggio, seguire la procedura sopra descritta in senso opposto.

Diritti d'autore di BSH Hausgeräte GmbH

4.11 Sostituzione del cassetto a 0 °C

Prerequisiti:

La porta è aperta.

4.11.1 Estrazione del cassetto a 0 °C

1. Estrarre completamente il cassetto (1).
2. Sollevare il cassetto a 0 °C dalla parte anteriore (2).

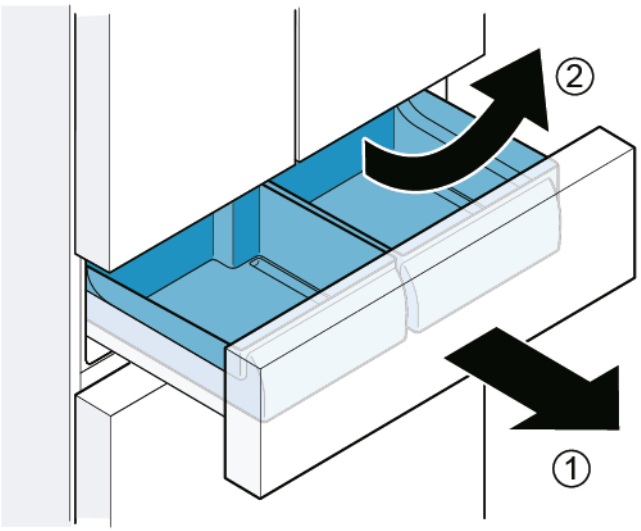

Il cassetto a 0 °C è rimosso.

4.11.2 Inserimento del cassetto a 0 °C

	Durante l'inserimento, guida del cassetto a 0 °C e cassetto devono essere abbinati.

- Per il montaggio, seguire la procedura sopra descritta in senso opposto.

Diritti d'autore di BSH Hausgeräte GmbH

4.12 Sostituzione del cassetto surgelati (piccolo)

Prerequisiti:

La porta è aperta.

4.12.1 Rimozione del cassetto surgelati (piccolo)

1. Estrarre completamente il cassetto del comparto freezer.
2. 1. Estrarre completamente il cassetto surgelati (1).
   2. Sollevare il cassetto surgelati dalla parte anteriore (2).

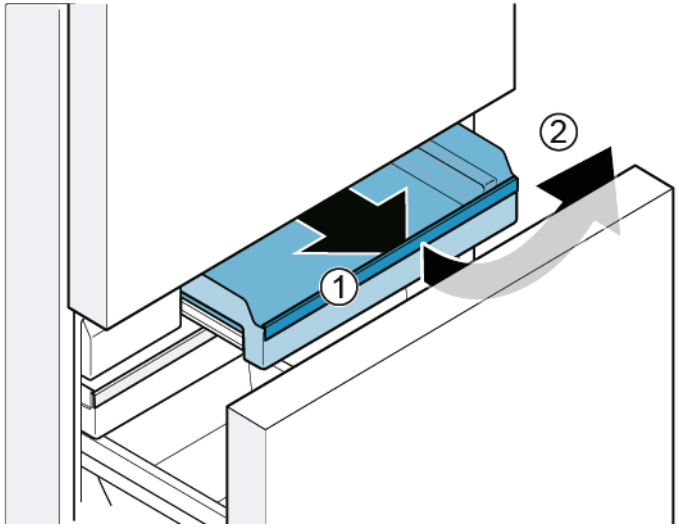

Il cassetto surgelati (piccolo) è rimosso.

4.12.2 Inserimento del cassetto surgelati (piccolo)

1. Estrarre completamente le guide telescopiche.
2. Posizionare il cassetto sulle guide telescopiche e spingerlo nell'apparecchio finché non si incastra.

Diritti d'autore di BSH Hausgeräte GmbH

4.13 Sostituzione del cassetto surgelati (piatto)

Prerequisiti:

La porta è aperta.

4.13.1 Rimozione del cassetto surgelati (piatto)

1. Estrarre completamente il cassetto del comparto freezer (1).
2. Estrarre il cassetto surgelati (piatto) (2).
3. Sollevare il cassetto surgelati (piatto) (3).

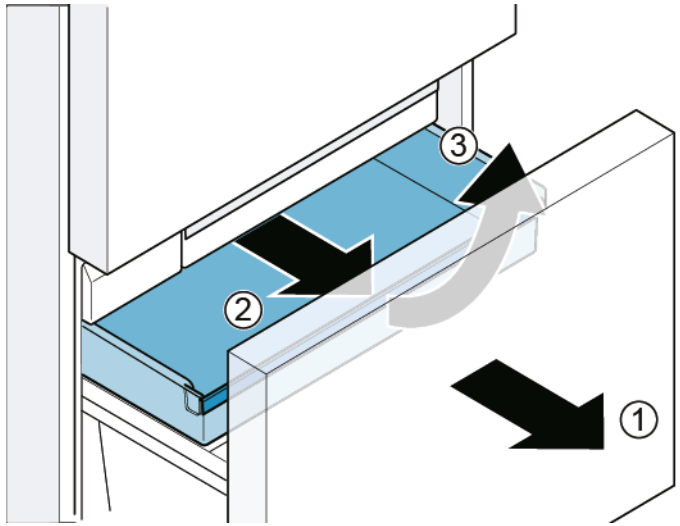

Il cassetto surgelati (piatto) è rimosso.

4.13.2 Inserimento del cassetto surgelati (piatto)

- Per il montaggio, seguire la procedura sopra descritta in senso opposto.

Diritti d'autore di BSH Hausgeräte GmbH

4.14 Sostituzione del cassetto surgelati (grande)

Prerequisiti:

La porta è aperta.

4.14.1 Rimozione del cassetto surgelati (grande)

ATTENZIONE!

DANNI ALL'APPARECCHIO!

- Mai rimuovere la parete divisoria dal cassetto surgelati.

1. Estrarre completamente il cassetto del comparto freezer e togliere il cassetto surgelati (piatto) (1).
2. Sollevare il cassetto surgelati (grande) (2).

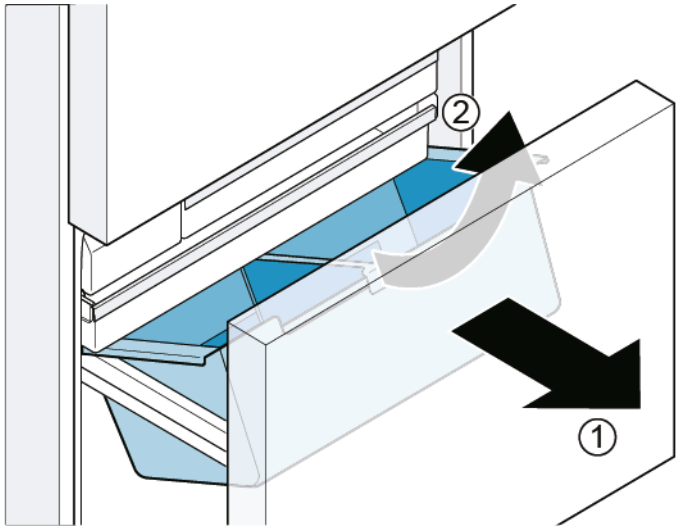

Il cassetto surgelati (grande) è rimosso.

4.14.2 Inserimento del cassetto surgelati (grande)

1. Estrarre completamente le guide telescopiche.
2. Posizionare il cassetto sulle guide telescopiche e spingerlo nell'apparecchio finché non si incastra.

Diritti d'autore di BSH Hausgeräte GmbH

4.15 Sostituzione del contenitore dei cubetti di ghiaccio

Prerequisiti:

La porta è aperta.

4.15.1 Rimozione del contenitore dei cubetti di ghiaccio

1. Estrarre completamente il cassetto del comparto freezer.
2. 1. Estrarre il cassetto surgelati (piatto) il più possibile (1).
   2. Rimuovere il contenitore dei cubetti di ghiaccio (2).

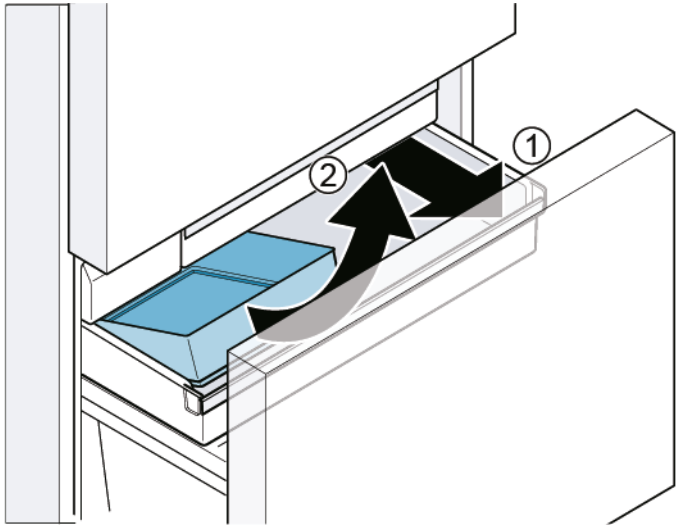

Il contenitore dei cubetti di ghiaccio è rimosso.

4.15.2 Inserimento del contenitore dei cubetti di ghiaccio

- Per il montaggio, seguire la procedura sopra descritta in senso opposto.

Diritti d'autore di BSH Hausgeräte GmbH

4.16 Sostituzione delle luci a LED

Attrezzi speciali:

Cacciavite a taglio	Lama 2,4 mm x 0,4 mm x 60 mm, nel kit [00341820]

L'apparecchio è dotato di una luce a LED esente da manutenzione. Queste luci possono essere riparate esclusivamente dal servizio assistenza tecnica o da tecnici autorizzati!

PERICOLO

Rischio di scosse elettriche dovute a componenti sotto tensione!
Pericolo di morte dovuto a scosse elettriche in caso di riparazione non conforme
- Le parti elettriche devono essere riparate da elettricisti qualificati.
- Ultimata la riparazione, occorre eseguire un test di sicurezza conforme alla norma VDE 0701 o alle norme specifiche del Paese.

PERICOLO

Rischio di scossa elettrica dovuto a componenti sotto tensione!
Morte per folgorazione
- Scollegare l'apparecchio dall'alimentazione per almeno 60 secondi prima di iniziare la riparazione.

ATTENZIONE

Bordi taglienti!
Ferite da taglio
- Indossare guanti di protezione.

Prerequisiti:
- L'apparecchio è scollegato dalla rete elettrica.
- La porta è aperta.
- Gli accessori interni superiori sono stati rimossi.

4.16.1 Smontaggio della luce a LED superiore del comparto frigorifero

1. Creare una fessura con il dito intorno al bordo della luce a LED.

2. Inserire il cacciavite a taglio nella fessura e togliere la luce a LED superiore nella direzione indicata.

Diritti d'autore di BSH Hausgeräte GmbH

3. Scollegare il terminale della luce a LED.

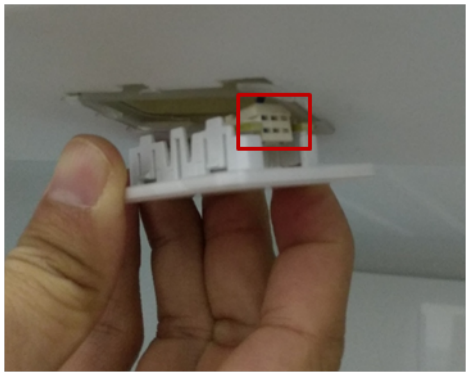

➡ La luce a LED superiore del comparto frigorifero è rimossa.

4.16.2 Smontaggio della luce laterale del comparto frigorifero

1. Utilizzare un cacciavite a taglio per togliere il fermo superiore della luce laterale.

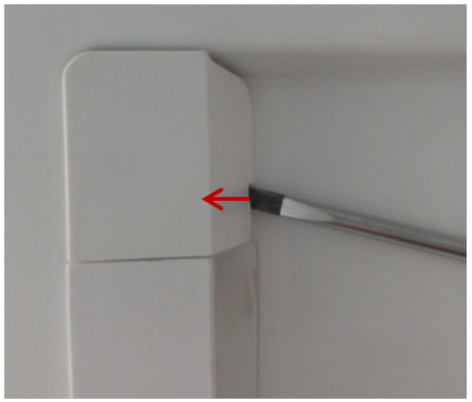

2. Utilizzare un cacciavite a taglio per creare una fessura su un lato del coperchio della luce e con l'altra mano togliere il coperchio.

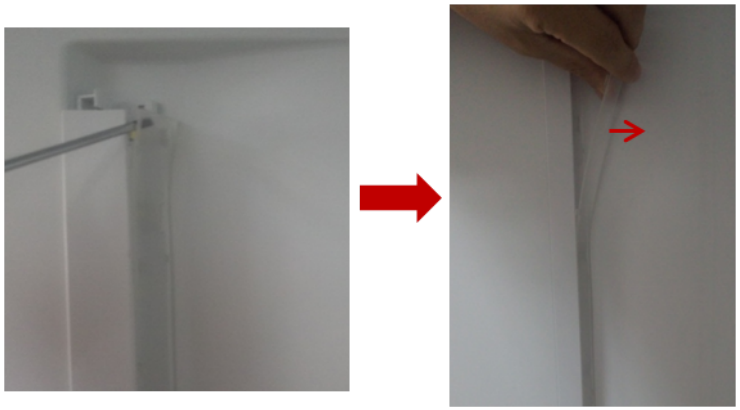

Diritti d'autore di BSH Hausgeräte GmbH

3. Togliere la striscia LED nello stesso modo.

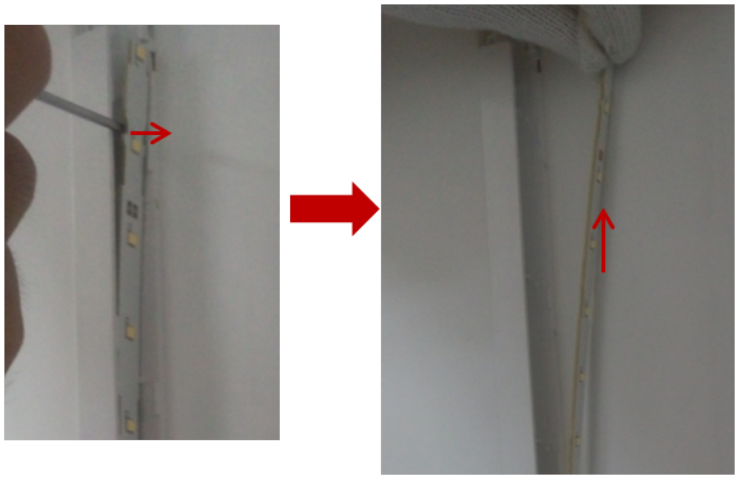

4. Togliere la striscia LED dall'alloggiamento.

➡ La luce laterale del comparto frigorifero è rimossa.

4.16.3 Smontaggio della luce del vano a 0 °C

1. Togliere il coperchio della luce facendo leva con il cacciavite a taglio nella fessura tra il coperchio della luce e la porta per separarli.

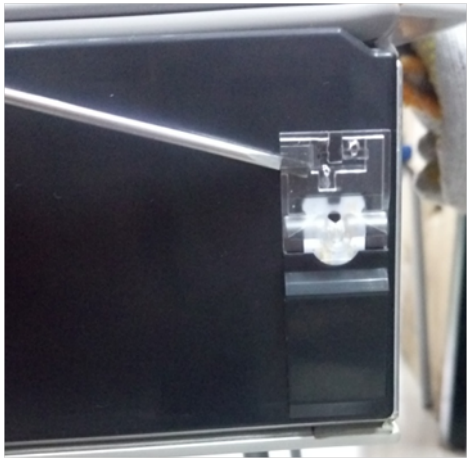

2. Scollegare il terminale della luce.

Diritti d'autore di BSH Hausgeräte GmbH

3. 1. Sbloccare il fermo (1).
   2. Togliere la luce (2).

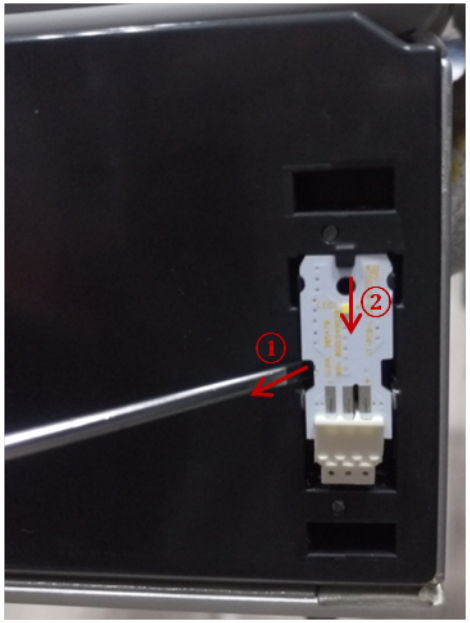

➡ La luce del vano a 0 °C è rimossa.

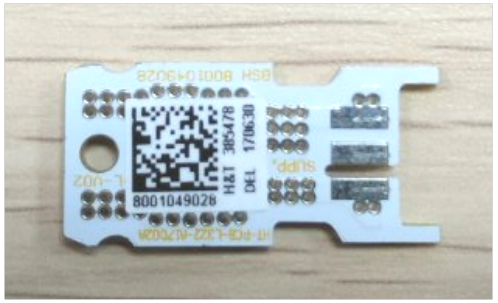

4.16.4 Montaggio delle luci a LED

- Per il montaggio, seguire la procedura sopra descritta in senso opposto.

Diritti d'autore di BSH Hausgeräte GmbH

Informācija par remontu - Dzesēšanas un saldēšanas kombinācija

Par šo dokumentu 393
1.1 Būtiska informācija 393
1.1.1 Mērķis 393
1.2 Simbolu skaidrojums 393
1.2.1 Bīstamības līmeņi 393
1.2.2 Bīstamības simboli 393
1.2.3 Brīdinājumu struktūra 394
1.2.4 Vispārīgie simboli 394

Drošība 395
2.1 Vispārējie drošības norādījumi 395
2.1.1 Visām mājsaimniecības ierīcēm 395

Piederumi un palīglīdzekļi 396

Remonts 397
4.1 Durvju blīvslēga nomaiņa 397
4.1.1 Durvju blīvslēga noņemšana 397
4.1.2 Durvju blīvslēga uzstādīšana 397
4.2 Durvju roktura nomaiņa 400
4.2.1 Durvju roktura noņemšana 400
4.2.2 Durvju roktura uzstādīšana 400
4.3 Atvilktnes roktura nomaiņa 401
4.3.1 Atvilktnes roktura noņemšana 401
4.3.2 Atvilktnes roktura uzstādīšana 401
4.4 Kreiso durvju viru nomaiņa 402
4.4.1 Kreiso durvju viru noņemšana 403
4.4.2 Kreiso durvju viru uzstādīšana 404
4.5 Labo durvju viru nomaiņa 405
4.5.1 Labo durvju viru noņemšana 406
4.5.2 Labo durvju viru uzstādīšana 407
4.6 Durvju plaukta nomaiņa 408
4.6.1 Durvju plaukta noņemšana 408
4.6.2 Durvju plaukta uzstādīšana 408
4.7 Plaukta nomaiņa 409
4.7.1 Plaukta izņemšana 409
4.7.2 Plaukta uzstādīšana 409
4.8 Piederumu stieņa nomaiņa 410
4.8.1 Piederumu stieņa izņemšana 410
4.8.2 Piederumu stieņa uzstādīšana 410
4.9 Izvelkamās tvertnes nomaiņa 411
4.9.1 Izvelkamās tvertnes izņemšana 411
4.9.2 Izvelkamās tvertnes uzstādīšana 411
4.10 Nekustīgā plaukta nomaiņa 412
4.10.1 Nekustīgā plaukta izņemšana 412
4.10.2 Nekustīgā plaukta uzstādīšana 412
4.11 Svaiguma saglabāšanas tvertnes nomaiņa 413
4.11.1 Svaiguma saglabāšanas tvertnes izņemšana 413
4.11.2 Svaiguma saglabāšanas tvertnes uzstādīšana 413
4.12 Saldētās pārtikas tvertnes (maza) nomaiņa 414
4.12.1 Saldētās pārtikas tvertnes (maza) izņemšana 414
4.12.2 Saldētās pārtikas tvertnes (maza) uzstādīšana 414
4.13 Saldētās pārtikas tvertnes (plakana) nomaiņa 415
4.13.1 Saldētās pārtikas tvertnes (plakana) izņemšana 415
4.13.2 Saldētās pārtikas tvertnes (plakana) uzstādīšana 415
4.14 Saldētās pārtikas tvertnes (liela) nomaiņa 416
4.14.1 Saldētās pārtikas tvertnes (liela) izņemšana 416
4.14.2 Saldētās pārtikas tvertnes (liela) uzstādīšana 416
4.15 Ledus gabaliņu tvertnes nomaiņa 417
4.15.1 Ledus gabaliņu tvertnes izņemšana 417
4.15.2 Ledus gabaliņu tvertnes uzstādīšana 417
4.16 LED gaismekļu nomaiņa 418
4.16.1 Ledusskapja nodalījuma augšējā LED gaismekļa noņemšana 418
4.16.2 Ledusskapja nodalījuma sānu gaismekļa noņemšana 419
4.16.3 0 °C nodalījuma gaismekļa noņemšana 420
4.16.4 LED gaismekļu uzstādīšana 421

Autortiesības BSH Hausgeräte GmbH

Par šo dokumentu

1.1 Būtiska informācija

1.1.1 Mērķis

Šie labošanas ieteikumi ir paredzēti patērētājam, patstāvīgi labojot ierīces, saskaņā ar piemērojamo Ekodizaina regulu (sākot no 03.2021.).

Tajā ir sniegta informācija par to, kā nomainīt noteiktas rezerves daļas, kā arī brīdinājumi un riski.

Jautājumu gadījumā lūdzam sazināties ar mūsu klientu apkalpošanas dienestu. Mēs esam atbildīgi par zaudējumiem tikai tad, ja ir pienācīgi ievēroti šie labošanas ieteikumi.

1.2 Simbolu skaidrojums

1.2.1 Bīstamības līmeņi

Brīdinājuma līmeņus veido simbols un signālvārds. Signālvārds apzīmē bīstamības pakāpi.

Brīdinājuma līmenis	Nozīme
⚠ BĪSTAMI	Brīdinājuma paziņojuma neievērošanas rezultātā iestāsies nāve vai radīsies smagas traumas.
⚠ BRĪDINĀJUMS	Brīdinājuma paziņojuma neievērošanas rezultātā var iestāties nāve vai rasties smagas traumas.
⚠ ESIET PIESARDZĪGI	Brīdinājuma paziņojuma neievērošanas rezultātā var rasties nelielas traumas.
UZMANĪBU!	Brīdinājuma paziņojuma neievērošanas rezultātā var rasties kaitējums īpašumam.

Tabula 1: Bīstamības līmeņi

1.2.2 Bīstamības simboli

Bīstamības simboli ir simboliski apzīmējumi, kas sniedz norādes par bīstamības veidu.

Šajā dokumentā ir izmantoti šādi bīstamības simboli:

Bīstamības simbols	Nozīme
	Vispārējs brīdinājuma paziņojums
	Elektriskā sprieguma radīts apdraudējums
	Sprādzienbīstamības risks
	Griezumu bīstamība
	Saspiešanas bīstamība

Bīstamības simbols	Nozīme
	Karstu virsmu radīta bīstamība
	Spēcīgu magnētisko lauku radīta bīstamība
	Nejonizējoša starojuma radīta bīstamība

Tabula 2: Bīstamības simboli

1.2.3 Brīdinājumu struktūra

Šajā dokumentā sniegtajiem brīdinājumiem ir standartizēts noformējums un standartizēta struktūra.

BĪSTAMI

Bīstamības veids un avots!
Iespējamās sekas, kas rodas, neievērojot bīstamības paziņojumu / brīdinājumu.
- Bīstamības novēršanas pasākumi un aizliegumi.

Nākamajā piemērā ir parādīts brīdinājums, kas apzīmē elektrotrieciena risku, ko rada spriegumaktīvas detaļas. Ir norādīts bīstamības novēršanas pasākums.

BĪSTAMI

Elektrotrieciena risks, ko rada spriegumaktīvas detaļas!
Nāvējošs elektrotrieciens
- Atvienojiet iekārtas no strāvas padeves vismaz 60 sekundes pirms labošanas sākšanas.

1.2.4 Vispārīgie simboli

Šajā dokumentā ir izmantoti šādi vispārīgie simboli:

Visp. simbols	Nozīme
	Īpašu ieteikumu apzīmējums (teksts un/vai grafika)
	Vienkāršu ieteikumu apzīmējums (tikai teksts)

Visp. simbols	Nozīme
	Video pamācības saites apzīmējums
	Nepieciešamo rīku apzīmējums
	Nepieciešamo priekšnosacījumu apzīmējums
if	Nosacījuma apzīmējums (ja ..., tad ...)
	Rezultāta apzīmējums
Sākt	Taustiņa vai pogas apzīmējums
[00123456]	Materiāla numura apzīmējums
Statuss	Attēlotā teksta / loga apzīmējums (iekārtas displejā)

Tabula 3: Vispārīgie simboli

Drošība

2.1 Vispārējie drošības norādījumi

2.1.1 Visām mājsaimniecības ierīcēm

Elektrotrieciena risks spriegumaktīvu daļu dēļ!

- Ja remonts, kas skar elektriskās daļas, ir veikts kļūdaini, pastāv elektrotrieciena risks!
- Ierīcei ir jābūt atvienotai no tīkla vismaz 60 sekundes, pirms sāk darbu.
- Pēc remonta ierīces drošība ir jāpārbauda atbilstīgi noteikumiem VDE 0701 vai valsts noteikumiem.

Savainojumu risks asu malu dēļ!

- Valkājiet aizsargcimdus.

Saspiešanas risks labošanas, uzturēšanas, traucējumu novēršanas un apkopes laikā, ko rada smagas un kustīgas detaļas

- Valkājiet aizsargapavus.
- Nostipriniet smagas detaļas, lai tās nenokristu.
- Neievietojiet ķermeņa daļas kustīgās detaļās.

Ierīces drošības / darbības traucējuma risks!

- Izmantojiet tikai oriģinālās rezerves daļas.

Pret elektrostatisko izlādi jutīgu daļu (ESDS) bojājuma risks!

- Neaiztieciet moduļus, ieskaitot savienojumus un vadojumu.

Autortiesības BSH Hausgeräte GmbH

Piederumi un palīglīdzekļi

Apzīmējums	Sīkāka informācija	Attēli
Sešstūra galatslēga [00340820]	2,5 mm	
Plakanais skrūvgriezis	Izmērs: 2,4 mm x 0,4 mm x 60 mm, komplektā [00341820]	

Autortiesības BSH Hausgeräte GmbH

4.1 Durvju blīvslēga nomaiņa

Prasība:

Durvīm ir jābūt atvērtām.

4.1.1 Durvju blīvslēga noņemšana

1. Atbrīvojiet durvju blīvslēgu no rievas labajā un kreisajā pusē.

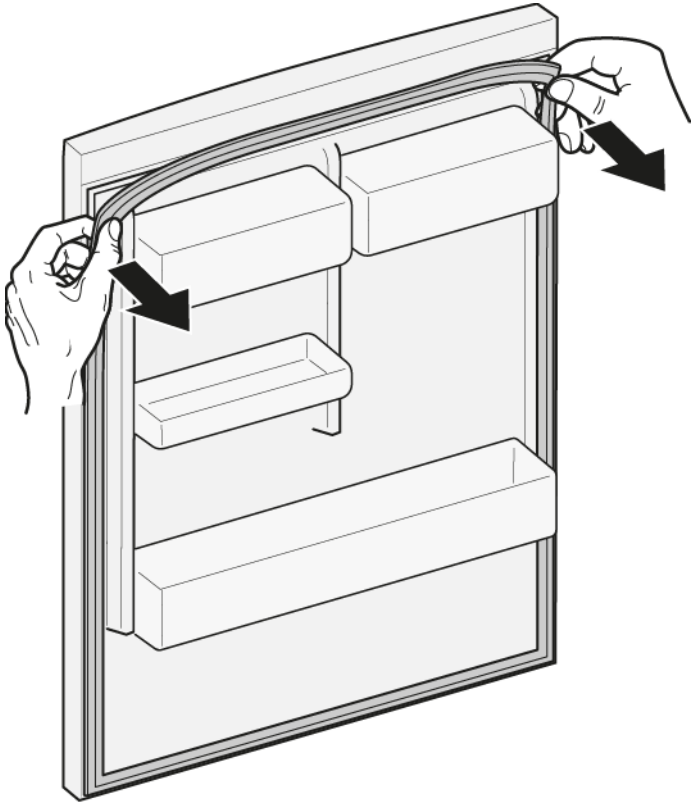

2. Izvelciet durvju blīvslēgu no rievas.

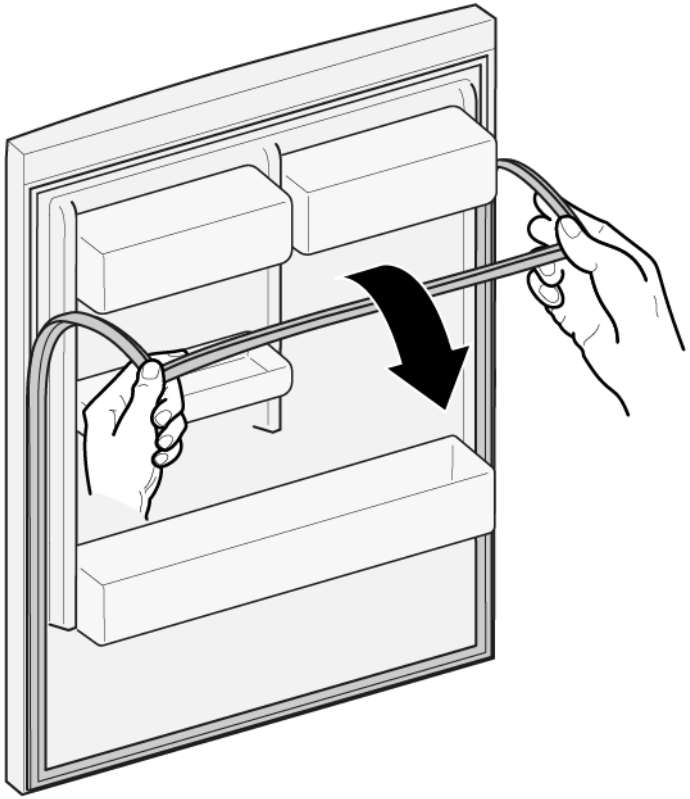

Durvju blīvslēgs ir noņemts.

4.1.2 Durvju blīvslēga uzstādīšana

	Jaunā durvju blīvslēga biezums var mazliet atšķirties no vecā durvju blīvslēga biezuma. Tas neietekmē aizvēršanos un darbību ilgtermiņā.
	Ja ierīces viras var regulēt vai tai ir viru savienojumi, vēlāk aizvēršanos var pielāgot.
	Mazie caurumi durvju blīvslēga sānos ir funkcionāli (nodrošina ventilāciju). Tie nav ražošanas defekti.

Autortiesības BSH Hausgeräte GmbH

1. Pārbaudiet, ka blīvslēga rieva nav bojāta.

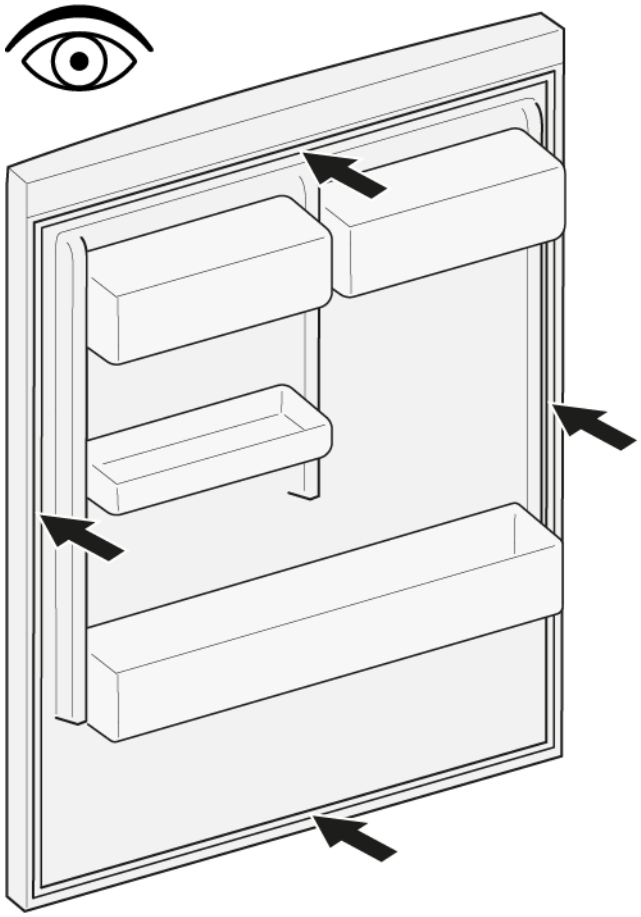

2. Ja blīvslēga rieva ir bojāta
   - Sazinieties ar klientu apkalpošanas dienesta pārstāvi.

3. Durvju blīvslēgs var būt mazliet deformējies, kas neietekmē tā darbību. Pirms durvju blīvslēgu ieliek ierīcē, to ir ieteicams iztaisnot.

   Sasildiet durvju blīvslēgu ar matu fēnu vai karstā ūdenī un ar rokām atjaunojiet tā formu.

4. Iespiediet blīvslēga augšējos un apakšējos stūrus rievā.

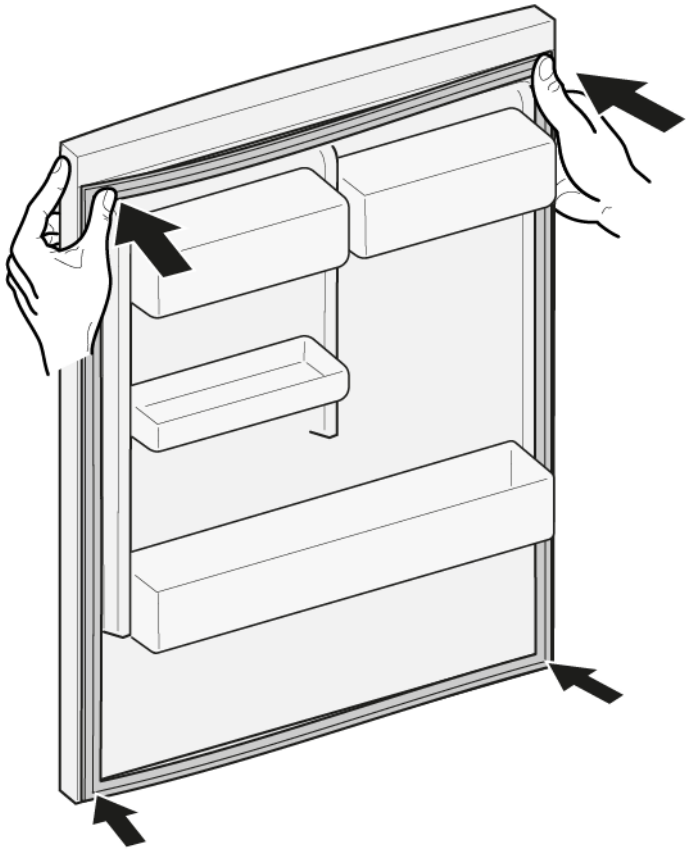

Autortiesības BSH Hausgeräte GmbH

5. Pakāpeniski iespiediet visu blīvslēgu rievā.

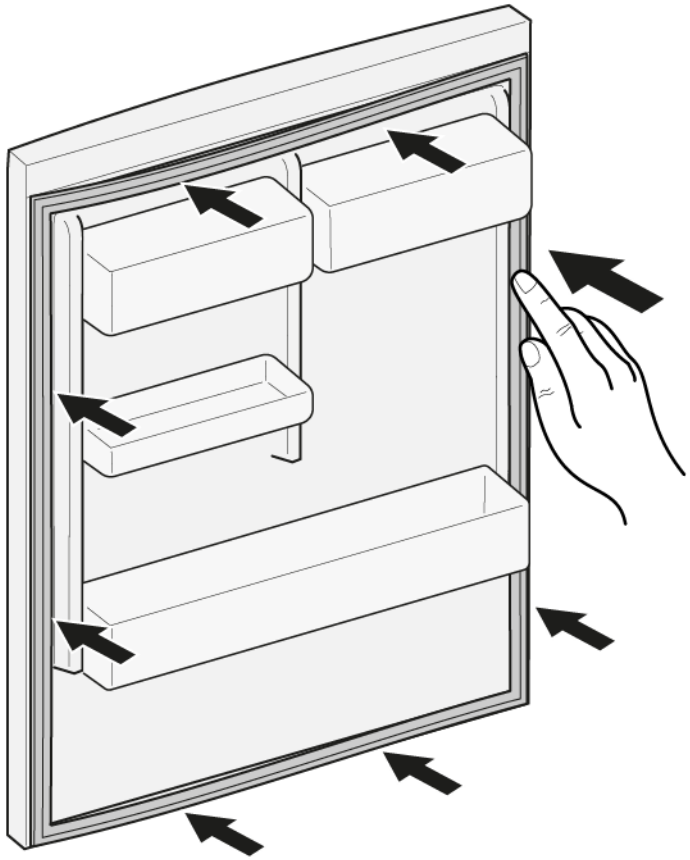

➡ Durvju blīvslēgs ir uzstādīts.

Autortiesības BSH Hausgeräte GmbH

4.2 Durvju roktura nomaiņa

Speciāli rīki:

Sešstūra galatslēga	2,5 mm	[00340820]

4.2.1 Durvju roktura noņemšana

1. Izskrūvējiet abas skrūves (1).
2. Noņemiet durvju rokturi (2).

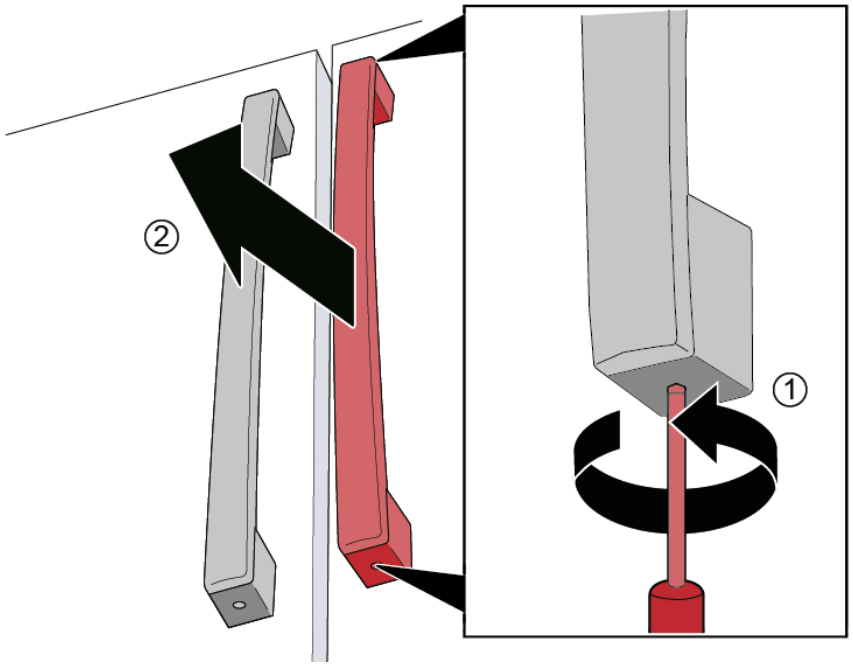

Durvju rokturis ir noņemts.

	Otru durvju rokturi var noņemt tāpat.

4.2.2 Durvju roktura uzstādīšana

1. Vertikāli uzlieciet rokturi uz nodrošinātajiem stiprinājumiem.
   Roktura atvērumiem ir jābūt vērstiem augšup un lejup.
2. Pievelciet roktura augšdaļā un apakšdaļā nodrošinātās skrūves pulksteņrādītāju kustības virzienā.

Autortiesības BSH Hausgeräte GmbH

4.3 Atvilktnes roktura nomaiņa

Speciāli rīki:

Sešstūra galatslēga	2,5 mm	[00340820]

4.3.1 Atvilktnes roktura noņemšana

▸ 1. Izskrūvējiet abas skrūves (1).
2. Noņemiet atvilktnes rokturi (2).

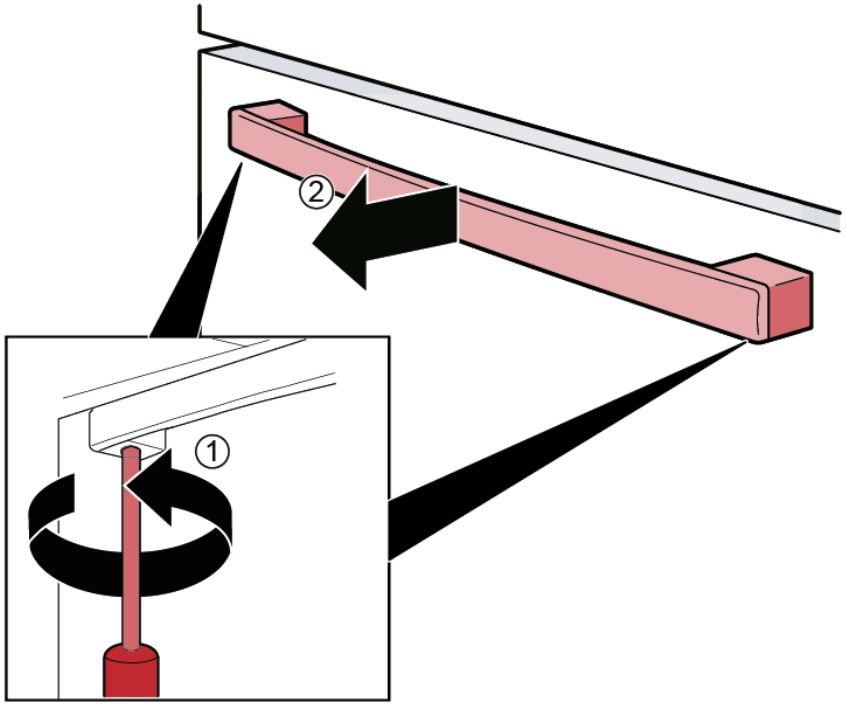

➡ Atvilktnes rokturis ir noņemts.

4.3.2 Atvilktnes roktura uzstādīšana

1. Horizontāli uzlieciet rokturi uz nodrošinātajiem stiprinājumiem.
   Roktura atvērumiem ir jābūt vērstiem lejup.
2. Pievelciet roktura apakšdaļā nodrošinātās skrūves pulksteņrādītāju kustības virzienā.

Autortiesības BSH Hausgeräte GmbH

4.4 Kreiso durvju viru nomaiņa

Speciāli rīki:

Torx uzgalis TX20 6,3 mm (1/4") [00340865]

BRĪDINĀJUMS

Smaga lielizmēra ierīce!
Muguras un muskuļu savainojumi
- Ierīces durvis drīkst noņemt tikai apmācīts speciālists.
- Ierīce ir jāpārvieto divatā.
- Ir jāizmanto tikai piemēroti darbarīki un aprīkojums.

ESIET PIESARDZĪGI

Asas malas!
Grieztas brūces
- Lietojiet aizsargcimdus.

BRĪDINĀJUMS

Sasvērušos ierīču paslīdēšana!
Kaulu lūzumi / saspiešanas traumas
- Nostipriniet ierīces, lai tās neslīdētu.

ESIET PIESARDZĪGI

Krītošu detaļu risks, ko izraisa vaļīgas skrūves!
Krītošu detaļu izraisītas traumas.
- Nostipriniet detaļu, lai tā nenokristu.

UZMANĪBU!

Krītošu detaļu risks, ko izraisa vaļīgas skrūves!
Citu ierīces detaļu bojājumi vai bojājumi, kas rodas klienta mājās, piem., apakšpuse.
- Nostipriniet detaļu, lai tā nenokristu.

BĪSTAMI

Elektrotrieciena risks spriegumaktīvu daļu dēļ!
Dzīvības apdraudējums nepareiza remonta izraisīta elektrotrieciena dēļ
- Elektriskās daļas ir jāremontē kvalificētam elektriķim.
- Pēc remonta ierīces drošība ir jāpārbauda atbilstīgi noteikumiem VDE 0701 vai valsts noteikumiem.

BĪSTAMI

Elektrotrieciena risks, ko rada spriegumaktīvas detaļas!
Nāvējošs elektrotrieciens
- Atvienojiet iekārtas no strāvas padeves vismaz 60 sekundes pirms labošanas sākšanas.

Prasība:

- Ierīces elektropadevei ir jābūt atvienotai.
- Ierīces iekšējām daļām ir jābūt izņemtām.

4.4.1 Kreiso durvju viru noņemšana

1. 1. Izskrūvējiet skrūvi.
   2. Noņemiet augšējās viras pārsegu.

2. Atvienojiet durvju elektrisko savienojumu.

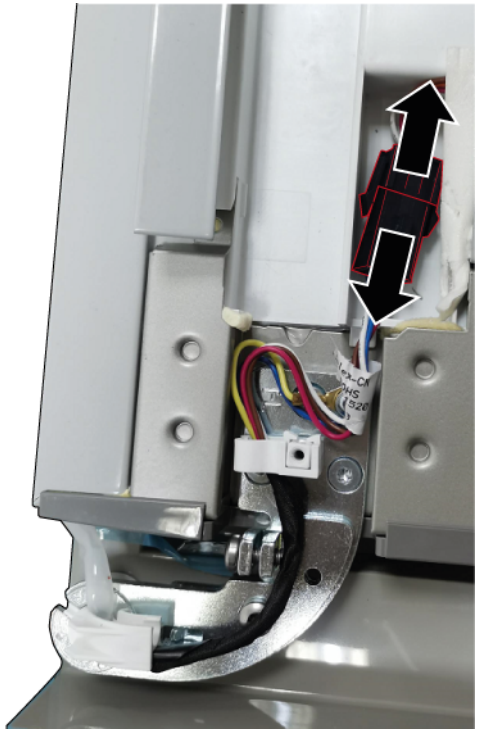

3. 1. Izskrūvējiet zemētājsavienojuma skrūvi (1).
   2. Izskrūvējiet trīs skrūves (2).
   3. Noņemiet augšējo viru.

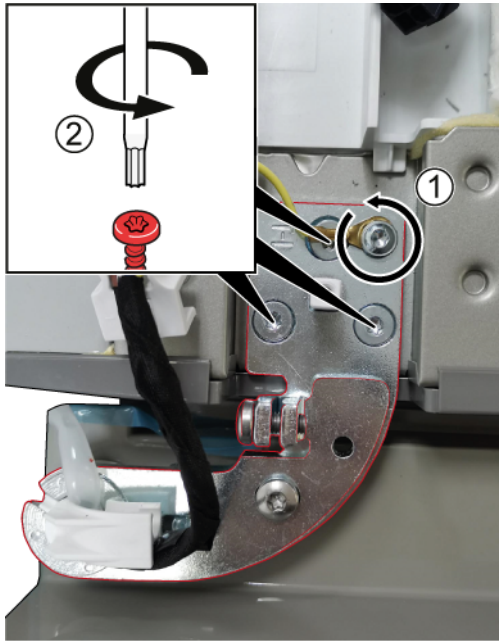

➡ Augšējā vira ir noņemta.

4. Kreisās durvis noņemiet, ceļot augšup.
5. 1. Izskrūvējiet trīs skrūves.
   2. Noņemiet apakšējo viru.

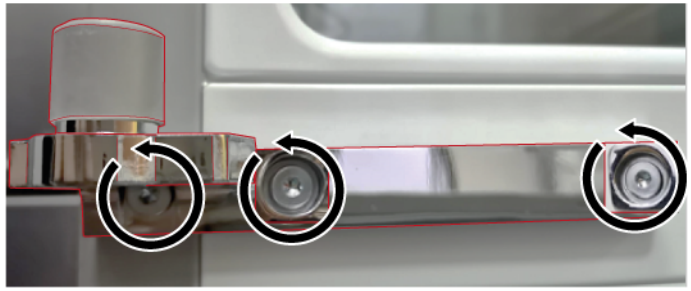

➡ Apakšējā vira ir noņemta.

4.4.2 Kreiso durvju viru uzstādīšana

1. Uzstādiet apgrieztā kārtībā.
2. Taisni novietojiet ledusskapja nodalījuma durvis.
   Vairāk informācijas skatiet **lietošanas pamācībā** (AGA).

Autortiesības BSH Hausgeräte GmbH

4.5 Labo durvju viru nomaiņa

Speciāli rīki:

Torx uzgalis TX20 6,3 mm (1/4") [00340865]

BRĪDINĀJUMS

Smaga lielizmēra ierīce!
Muguras un muskuļu savainojumi
- Ierīces durvis drīkst noņemt tikai apmācīts speciālists.
- Ierīce ir jāpārvieto divatā.
- Ir jāizmanto tikai piemēroti darbarīki un aprīkojums.

ESIET PIESARDZĪGI

Asas malas!
Grieztas brūces
- Lietojiet aizsargcimdus.

BRĪDINĀJUMS

Sasvērušos ierīču paslīdēšana!
Kaulu lūzumi / saspiešanas traumas
- Nostipriniet ierīces, lai tās neslīdētu.

ESIET PIESARDZĪGI

Krītošu detaļu risks, ko izraisa vaļīgas skrūves!
Krītošu detaļu izraisītas traumas.
- Nostipriniet detaļu, lai tā nenokristu.

UZMANĪBU!

Krītošu detaļu risks, ko izraisa vaļīgas skrūves!
Citu ierīces detaļu bojājumi vai bojājumi, kas rodas klienta mājās, piem., apakšpuse.
- Nostipriniet detaļu, lai tā nenokristu.

BĪSTAMI

Elektrotrieciena risks spriegumaktīvu daļu dēļ!
Dzīvības apdraudējums nepareiza remonta izraisīta elektrotrieciena dēļ
- Elektriskās daļas ir jāremontē kvalificētam elektriķim.
- Pēc remonta ierīces drošība ir jāpārbauda atbilstīgi noteikumiem VDE 0701 vai valsts noteikumiem.

BĪSTAMI

Elektrotrieciena risks, ko rada spriegumaktīvas detaļas!
Nāvējošs elektrotrieciens
- Atvienojiet iekārtas no strāvas padeves vismaz 60 sekundes pirms labošanas sākšanas.

Prasība:

- Ierīces elektropadevei ir jābūt atvienotai.
- Ierīces iekšējām daļām ir jābūt izņemtām.

4.5.1 Labo durvju viru noņemšana

1. 1. Izskrūvējiet skrūvi.
   2. Noņemiet augšējās viras pārsegu.

2. Atvienojiet durvju elektrisko savienojumu.

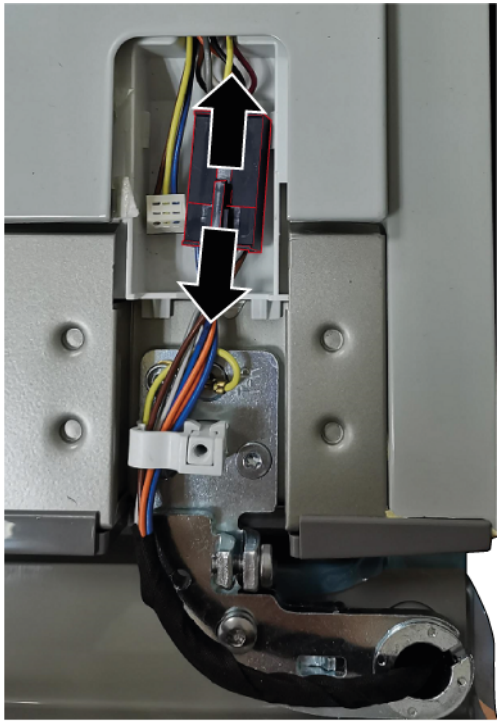

Autortiesības BSH Hausgeräte GmbH

3. 1. Izskrūvējiet zemētājsavienojuma skrūvi (1).
   2. Izskrūvējiet trīs skrūves (2).
   3. Noņemiet augšējo viru.

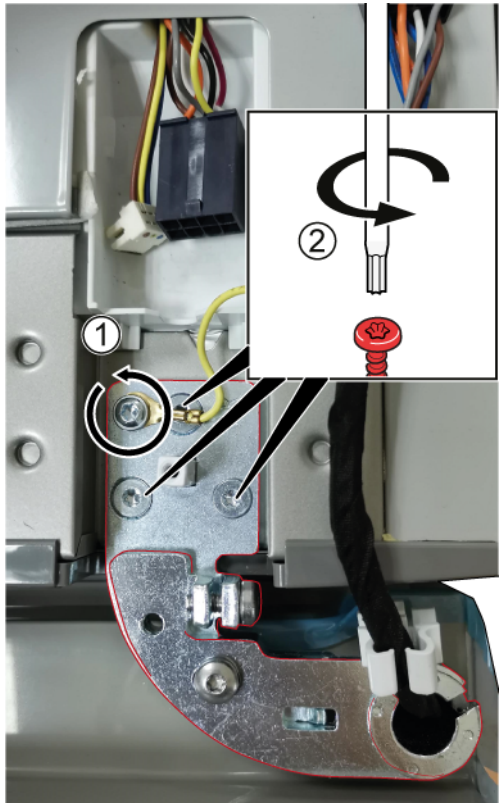

➡ Augšējā vira ir noņemta.

4. Labās durvis noņemiet, ceļot augšup.

5. 1. Izskrūvējiet trīs skrūves.
   2. Noņemiet apakšējo viru.

➡ Apakšējā vira ir noņemta.

4.5.2 Labo durvju viru uzstādīšana

1. Uzstādiet apgrieztā kārtībā.
2. Taisni novietojiet ledusskapja nodalījuma durvis.
   Vairāk informācijas skatiet **lietošanas pamācībā** (AGA).

Autortiesības BSH Hausgeräte GmbH

4.6 Durvju plaukta nomaiņa

Prasība:

Durvīm ir jābūt atvērtām.

4.6.1 Durvju plaukta noņemšana

- Paceliet durvju plauktu.

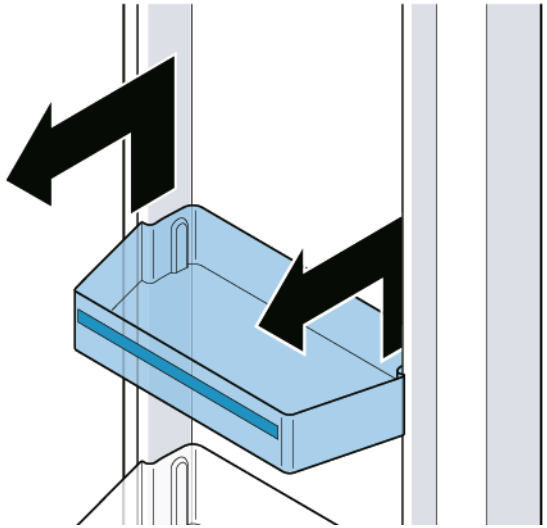

Durvju plaukts ir noņemts.

4.6.2 Durvju plaukta uzstādīšana

- Uzstādiet apgrieztā kārtībā.

Autortiesības BSH Hausgeräte GmbH

4.7 Plaukta nomaiņa

Prasība:

Durvīm ir jābūt atvērtām.

4.7.1 Plaukta izņemšana

1. Paceliet plauktu (1).
2. Izņemiet plauktu (2).

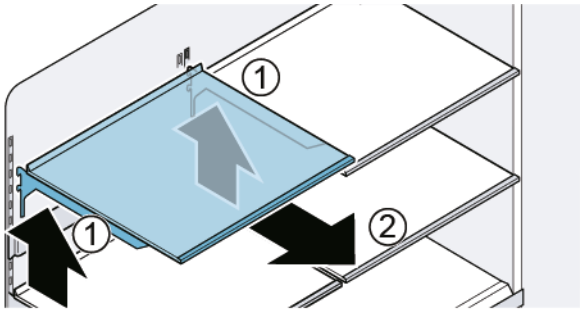

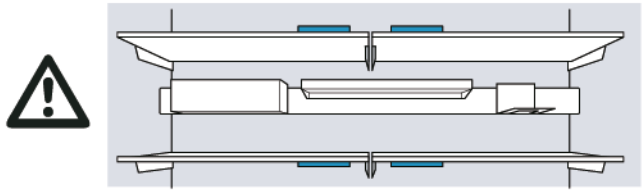

Plaukts ir izņemts.

4.7.2 Plaukta uzstādīšana

	Nenosedziet ventilācijas atveres.
	Lai neskrāpētu iekārtu, ielieciet plauktu uzmanīgi.
	Pārbaudiet, ka āķi ir pilnībā iestiprināti un plaukts ir horizontāli.

- Uzstādiet apgrieztā kārtībā.

Autortiesības BSH Hausgeräte GmbH

4.8 Piederumu stieņa nomaiņa

Prasība:

Durvīm ir jābūt atvērtām.

4.8.1 Piederumu stieņa izņemšana

- Paceliet piederumu stieni.

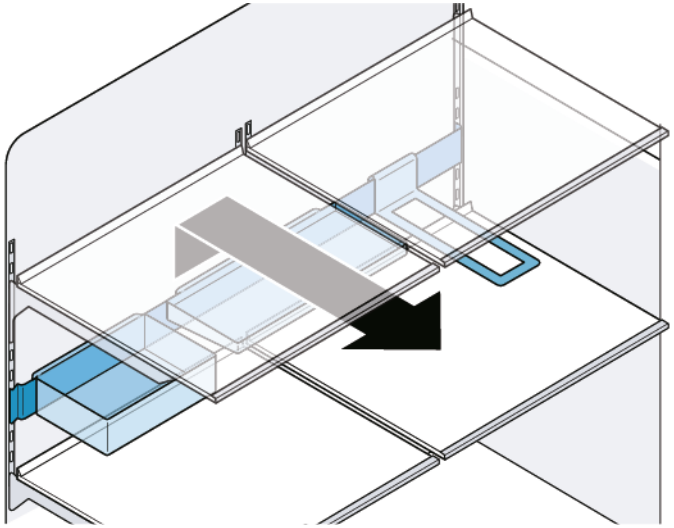

Piederumu stienis ir izņemts.

4.8.2 Piederumu stieņa uzstādīšana

	Pārbaudiet, ka āķi ir pilnībā iestiprināti un piederumu stienis ir horizontāli.
	Lai neskrāpētu iekārtu, ielieciet piederumu stieni uzmanīgi.
	Pārbaudiet, ka āķi ir pilnībā iestiprināti un piederumu stienis ir horizontāli.

- Uzstādiet apgrieztā kārtībā.

Autortiesības BSH Hausgeräte GmbH

4.9 Izvelkamās tvertnes nomaiņa

Prasība:

Durvīm ir jābūt atvērtām.

4.9.1 Izvelkamās tvertnes izņemšana

1. Pilnībā izvelciet tvertni (1).
2. Izvelkamo tvertni priekšā paceliet un izņemiet (2).

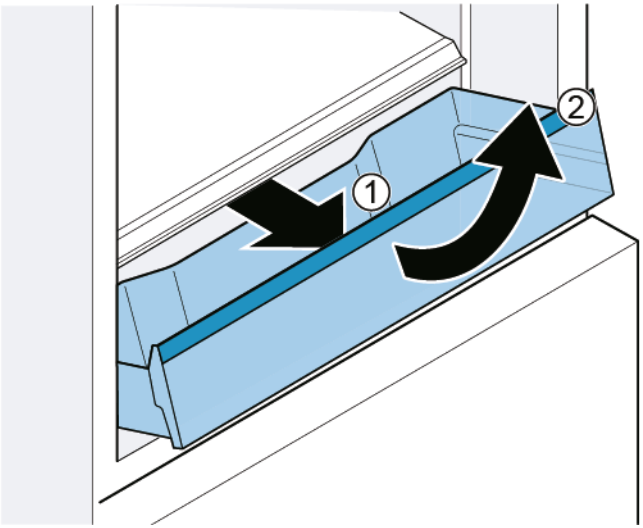

Izvelkamā tvertne ir izņemta.

4.9.2 Izvelkamās tvertnes uzstādīšana

1. Pilnībā izvelciet teleskopiskās vadotnes.
2. Tvertni uzlieciet uz teleskopiskajām vadotnēm un iebīdiet iekārtā tā, ka tā nostiprinās.

Autortiesības BSH Hausgeräte GmbH

4.10 Nekustīgā plaukta nomaiņa

Prasība:

Durvīm ir jābūt atvērtām.

4.10.1 Nekustīgā plaukta izņemšana

1. Atveriet tvertni.
2. 1. Paceliet nekustīgo plauktu priekšā (1).
   2. Izņemiet nekustīgo plauktu (2).

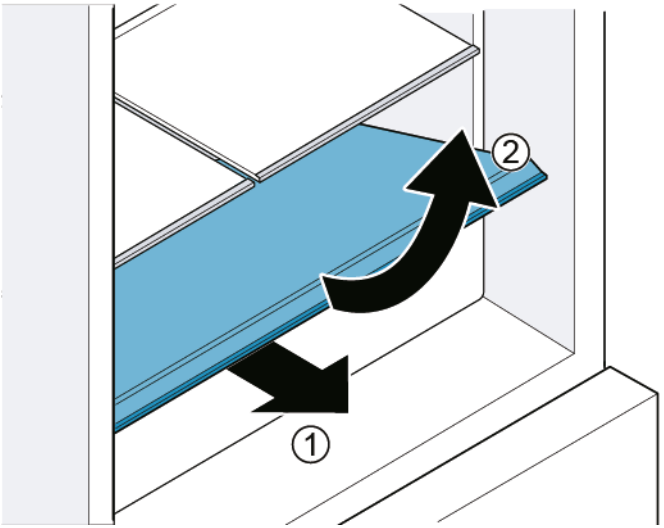

Nekustīgais plaukts ir izņemts.

4.10.2 Nekustīgā plaukta uzstādīšana

- Uzstādiet apgrieztā kārtībā.

4.11 Svaiguma saglabāšanas tvertnes nomaiņa

Prasība:

Durvīm ir jābūt atvērtām.

4.11.1 Svaiguma saglabāšanas tvertnes izņemšana

1. Pilnībā izvelciet atvilktni (1).
2. Paceliet tvertni priekšā (2).

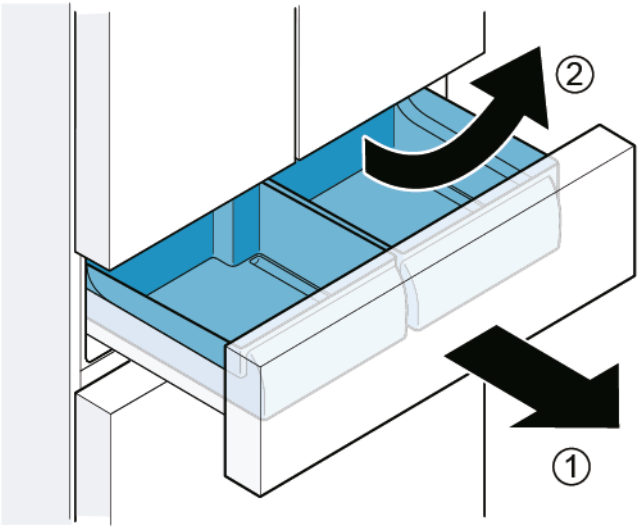

Svaiguma saglabāšanas tvertne ir izņemta.

4.11.2 Svaiguma saglabāšanas tvertnes uzstādīšana

	Kad ieliek tvertni, tvertnes vadotnei un atvilktnei ir jāsavietojas.

- Uzstādiet apgrieztā kārtībā.

Autortiesības BSH Hausgeräte GmbH

4.12 Saldētās pārtikas tvertnes (maza) nomaiņa

Prasība:

Durvīm ir jābūt atvērtām.

4.12.1 Saldētās pārtikas tvertnes (maza) izņemšana

1. Pilnībā izvelciet saldētavas nodalījuma atvilktni.
2. 1. Pilnībā izvelciet tvertni (1).
   2. Paceliet tvertni priekšā (2).

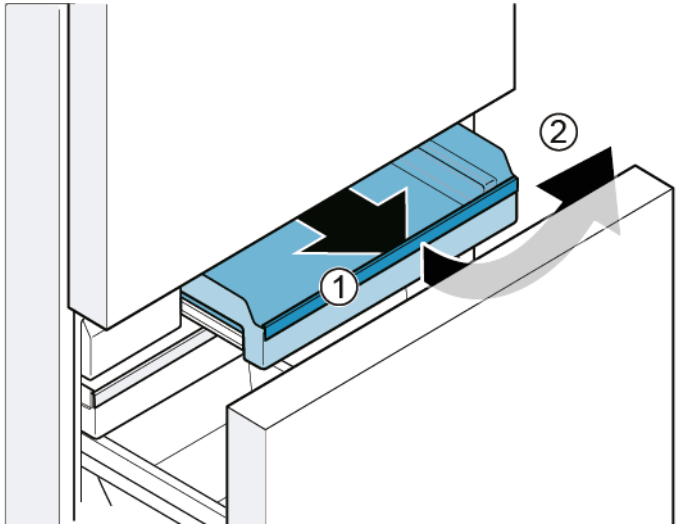

Saldētās pārtikas tvertne (maza) ir izņemta.

4.12.2 Saldētās pārtikas tvertnes (maza) uzstādīšana

1. Pilnībā izvelciet teleskopiskās vadotnes.
2. Tvertni uzlieciet uz teleskopiskajām vadotnēm un iebīdiet iekārtā tā, ka tā nostiprinās.

Autortiesības BSH Hausgeräte GmbH

4.13 Saldētās pārtikas tvertnes (plakana) nomaiņa

Prasība:

✔ Durvīm ir jābūt atvērtām.

4.13.1 Saldētās pārtikas tvertnes (plakana) izņemšana

▸ 1. Pilnībā izvelciet saldētavas nodalījuma atvilktni (1).
2. Pilnībā izvelciet saldētās pārtikas tvertni (plakana) (2).
3. Paceliet saldētās pārtikas tvertni (plakana) (3).

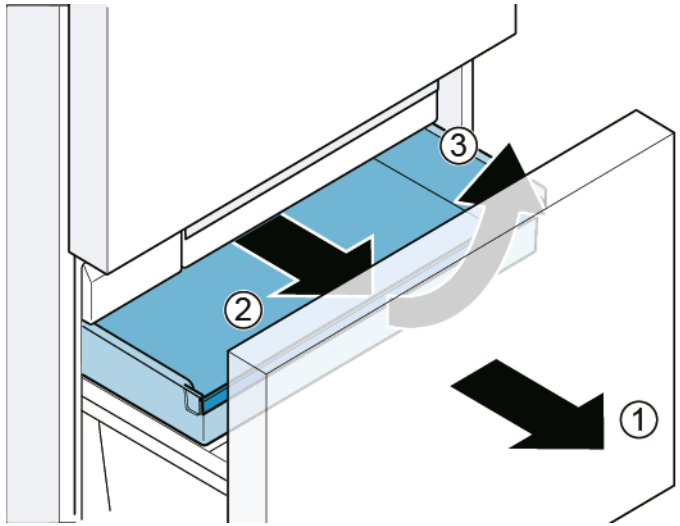

➡ Saldētās pārtikas tvertne (plakana) ir izņemta.

4.13.2 Saldētās pārtikas tvertnes (plakana) uzstādīšana

▸ Uzstādiet apgrieztā kārtībā.

Autortiesības BSH Hausgeräte GmbH

4.14 Saldētās pārtikas tvertnes (liela) nomaiņa

Prasība:

Durvīm ir jābūt atvērtām.

4.14.1 Saldētās pārtikas tvertnes (liela) izņemšana

UZMANĪBU!

APRĪKOJUMA BOJĀJUMI!

- Saldētās pārtikas tvertnes sadalītāju nedrīkst izņemt.

1. Pilnībā izvelciet saldētavas nodalījuma atvilktni un izņemiet saldētās pārtikas tvertni (plakana) (1).
2. Paceliet saldētās pārtikas tvertni (liela) (2).

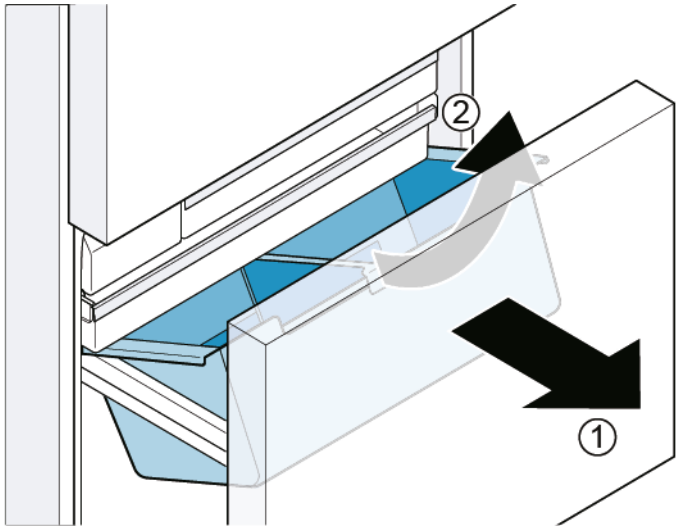

Saldētās pārtikas tvertne (liela) ir izņemta.

4.14.2 Saldētās pārtikas tvertnes (liela) uzstādīšana

1. Pilnībā izvelciet teleskopiskās vadotnes.
2. Tvertni uzlieciet uz teleskopiskajām vadotnēm un iebīdiet iekārtā tā, ka tā nostiprinās.

Autortiesības BSH Hausgeräte GmbH

4.15 Ledus gabaliņu tvertnes nomaiņa

Prasība:

Durvīm ir jābūt atvērtām.

4.15.1 Ledus gabaliņu tvertnes izņemšana

1. Pilnībā izvelciet saldētavas nodalījuma atvilktni.
2. 1. Izvelciet saldētās pārtikas tvertni (plakana) līdz atdurei (1).
   2. Izņemiet ledus gabaliņu tvertni (2).

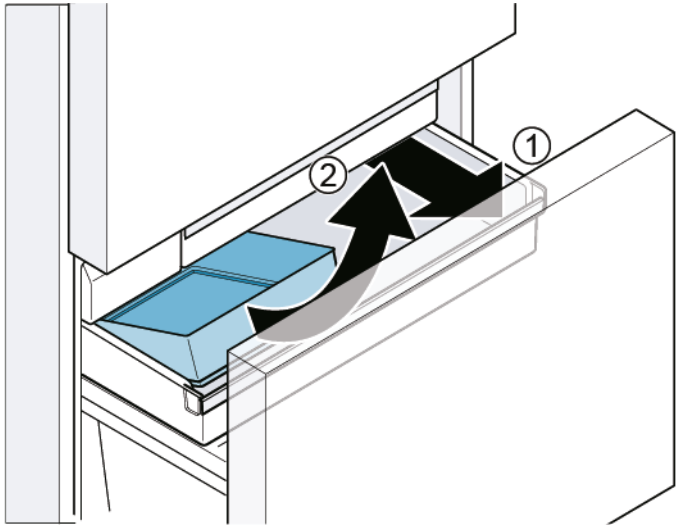

Ledus gabaliņu tvertne ir izņemta.

4.15.2 Ledus gabaliņu tvertnes uzstādīšana

- Uzstādiet apgrieztā kārtībā.

Autortiesības BSH Hausgeräte GmbH

4.16 LED gaismekļu nomaiņa

Speciāli rīki:

Plakanais skrūvgriezis	Izmērs: 2,4 mm x 0,4 mm x 60 mm, komplektā [00341820]

	Ierīcē ir LED gaismeklis, kam nav jāveic apkope. Šo gaismekli drīkst remontēt tikai klientu apkalpošanas dienesta pārstāvis vai pilnvarots tehniķis!

	BĪSTAMI **Elektrotrieciena risks spriegumaktīvu daļu dēļ!** Dzīvības apdraudējums nepareiza remonta izraisīta elektrotrieciena dēļ ▸ Elektriskās daļas ir jāremontē kvalificētam elektriķim. ▸ Pēc remonta ierīces drošība ir jāpārbauda atbilstīgi noteikumiem VDE 0701 vai valsts noteikumiem.

	BĪSTAMI **Elektrotrieciena risks, ko rada spriegumaktīvas detaļas!** Nāvējošs elektrotrieciens ▸ Atvienojiet iekārtas no strāvas padeves vismaz 60 sekundes pirms labošanas sākšanas.

	ESIET PIESARDZĪGI **Asas malas!** Grieztas brūces ▸ Lietojiet aizsargcimdus.

Prasība:

- Ierīces elektropadevei ir jābūt atvienotai.
- Durvīm ir jābūt atvērtām.
- Augšējām iekšējām daļām ir jābūt izņemtām.

4.16.1 Ledusskapja nodalījuma augšējā LED gaismekļa noņemšana

1. Ar pirkstiem velciet aiz LED gaismekļa malām tā, ka izveidojas sprauga.

2. Iebāziet spraugā plakano skrūvgriezi un atbrīvojiet augšējo LED gaismekli parādītajā virzienā.

3. Atvienojiet LED gaismekļa spaili.

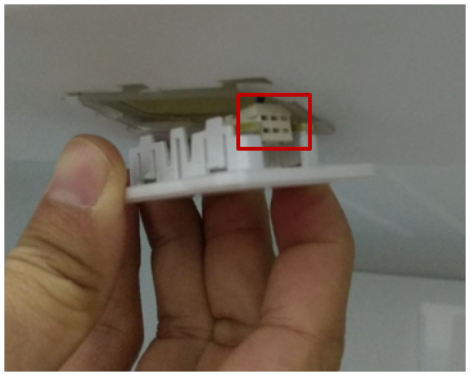

➡ Ledusskapja nodalījuma augšējais LED gaismeklis ir noņemts.

4.16.2 Ledusskapja nodalījuma sānu gaismekļa noņemšana

1. Ar plakano skrūvgriezi noņemiet sānu gaismekļa augšējo stiprinājumu.

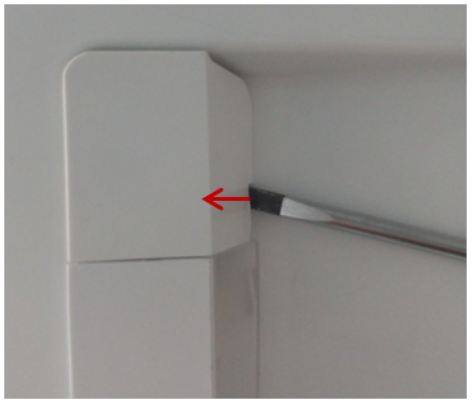

2. Ar plakano skrūvgriezi atbrīvojiet gaismekļa pārsegu vienā pusē un ar otru roku noņemiet pārsegu.

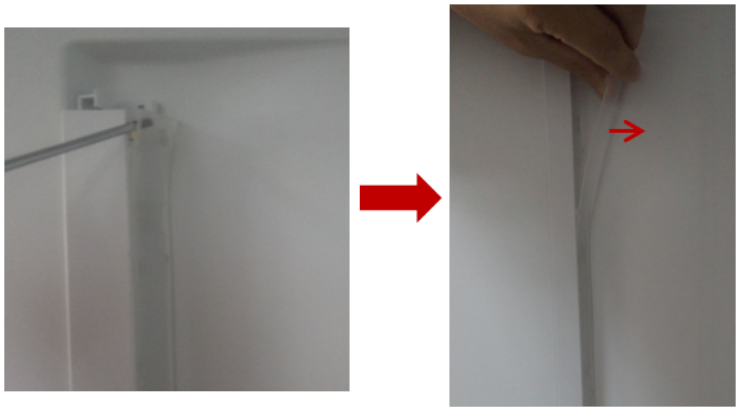

3. Tāpat noņemiet LED apgaismes joslu.

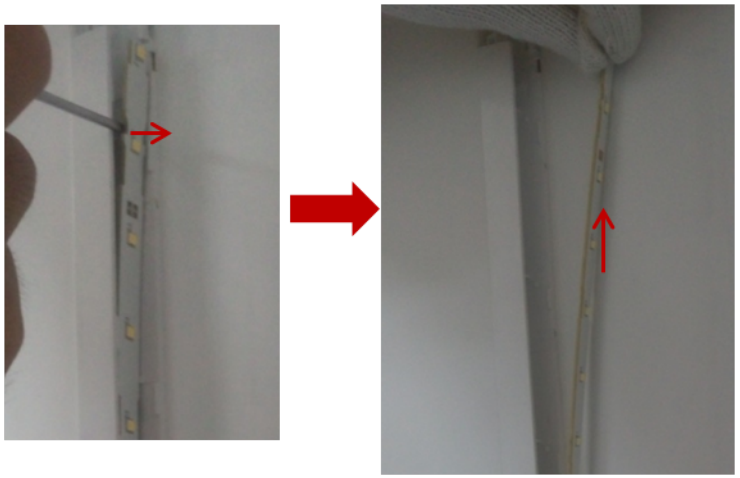

4. Izvelciet LED apgaismes joslu no turētāja.

➡ Ledusskapja nodalījuma sānu gaismeklis ir noņemts.

4.16.3 0 °C nodalījuma gaismekļa noņemšana

1. Lai noņemtu gaismekļa pārsegu, iebāziet plakano skrūvgriezi spraugā starp lampas pārsegu un durvīm un atbrīvojiet pārsegu.

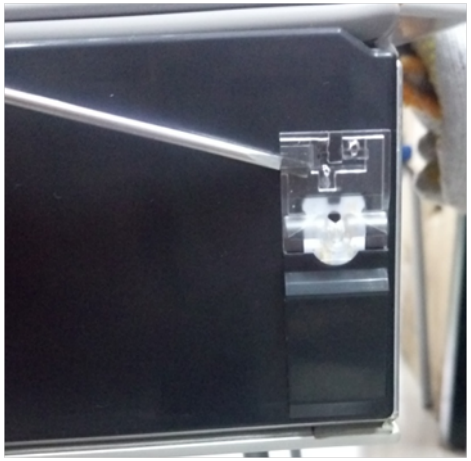

2. Atvienojiet gaismekļa spaili.

Autortiesības BSH Hausgeräte GmbH

3. 1. Atbrīvojiet āķi (1).
   2. Noņemiet gaismekli (2).

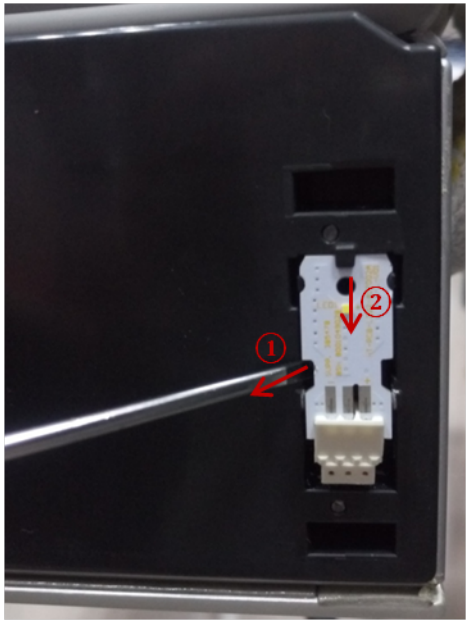

➡ 0 °C nodalījuma gaismeklis ir noņemts.

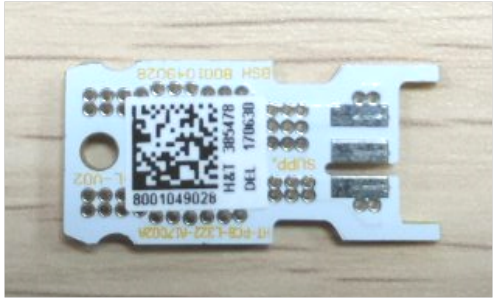

4.16.4 LED gaismekļu uzstādīšana

- Uzstādiet apgrieztā kārtībā.

Autortiesības BSH Hausgeräte GmbH

Informacija apie remontą - Šaldymo prietaiso ir šaldiklio kombinacija

Dėl šio dokumento 423
1.1 Svarbi informacija 423
1.1.1 Paskirtis 423
1.2 Simbolių paaiškinimas 423
1.2.1 Pavojaus lygiai 423
1.2.2 Pavojaus simboliai 423
1.2.3 Įspėjimų struktūra 424
1.2.4 Bendrieji simboliai 424

Sauga 425
2.1 Bendrosios saugos instrukcijos 425
2.1.1 Visi buitiniai prietaisai 425

Įrankiai ir pagalbinės priemonės 426

Remontas 427
4.1 Durelių tarpiklio keitimas 427
4.1.1 Durelių tarpiklio išėmimas 427
4.1.2 Durelių tarpiklio įdėjimas 427
4.2 Durelių rankenos keitimas 430
4.2.1 Durelių rankenos nuėmimas 430
4.2.2 Durelių rankenos tvirtinimas 430
4.3 Stalčiaus rankenos keitimas 431
4.3.1 Stalčiaus rankenos nuėmimas 431
4.3.2 Stalčiaus rankenos uždėjimas 431
4.4 Kairiųjų durelių vyrių keitimas 432
4.4.1 Kairiųjų durelių vyrių išmontavimas 433
4.4.2 Kairiųjų durelių vyrių montavimas 434
4.5 Dešiniųjų durelių vyrių keitimas 435
4.5.1 Dešiniųjų durelių vyrių išmontavimas 436
4.5.2 Dešiniųjų durelių vyrių montavimas 437
4.6 Durelių lentynos keitimas 438
4.6.1 Durelių lentynos išėmimas 438
4.6.2 Durelių lentynos įdėjimas 438
4.7 Lentynos keitimas 439
4.7.1 Lentynos nuėmimas 439
4.7.2 Lentynos įdėjimas 439
4.8 Vidaus įrangos laikiklio keitimas 440
4.8.1 Vidaus įrangos laikiklio išėmimas 440
4.8.2 Vidaus įrangos laikiklio įdėjimas 440
4.9 Ištraukiamos talpyklos keitimas 441
4.9.1 Ištraukiamos talpyklos išėmimas 441
4.9.2 Ištraukiamos talpyklos įdėjimas 441
4.10 Ištisos lentynos keitimas 442
4.10.1 Ištisos lentynos išėmimas 442
4.10.2 Ištisos lentynos įdėjimas 442
4.11 Atšaldytų šviežių produktų talpyklos keitimas 443
4.11.1 Atšaldytų šviežių produktų talpyklos išėmimas 443
4.11.2 Atšaldytų šviežių produktų talpyklos įdėjimas 443
4.12 Šaldytų maisto produktų talpyklos (mažos) keitimas 444
4.12.1 Šaldytų maisto produktų talpyklos (mažos) išėmimas 444
4.12.2 Šaldytų maisto produktų talpyklos (mažos) įdėjimas 444
4.13 Šaldytų maisto produktų talpyklos (plokščios) keitimas 445
4.13.1 Šaldytų maisto produktų talpyklos (plokščios) išėmimas 445
4.13.2 Šaldytų maisto produktų talpyklos (plokščios) įdėjimas 445
4.14 Šaldytų maisto produktų talpyklos (didelės) keitimas 446
4.14.1 Šaldytų maisto produktų talpyklos (didelės) išėmimas 446
4.14.2 Šaldytų maisto produktų talpyklos (didelės) įdėjimas 446
4.15 Ledo kubelių talpyklos keitimas 447
4.15.1 Ledo kubelių talpyklos išėmimas 447
4.15.2 Ledo kubelių talpyklos įdėjimas 447
4.16 LED lempučių keitimas 448
4.16.1 Viršutinės šaldytuvo skyriaus LED lemputės išėmimas 448
4.16.2 Šoninės šaldytuvo skyriaus lemputės išėmimas 449
4.16.3 0 °C skyriaus lemputės išėmimas 450
4.16.4 LED lempučių įdėjimas 451

Autorių teisės priklauso „BSH Hausgeräte GmbH“

❶ Dėl šio dokumento

1.1 Svarbi informacija

1.1.1 Paskirtis

Šios remonto nuorodos padeda naudotojui pataisyti prietaisus patiems pagal galiojantį ekologinio projektavimo reglamentą (2021 m. kovo mėn. redakcija).

Jose pateikta informacija, kaip pakeisti tam tikras atsargines dalis, įskaitant ir įspėjimus bei riziką.

Jei kiltų klausimų, kreipkitės į mūsų klientų aptarnavimo tarnybą. Mes atsakysime už žalą tik tuo atveju, jei bus tinkamai laikomasi remonto nuorodų.

1.2 Simbolių paaiškinimas

1.2.1 Pavojaus lygiai

Įspėjimo lygiai susideda iš simbolio ir signalinio žodžio. Signalinis žodis nurodo pavojaus sunkumą.

Įspėjimo lygis	Reikšmė
⚠ PAVOJUS	Nepaisant įspėjamojo pranešimo, ištinka mirtis arba sunkūs sužalojimai.
⚠ ĮSPĖJIMAS	Nepaisant įspėjamojo pranešimo, gali ištikti mirtis arba sunkūs sužalojimai.
⚠ PERSPĖJIMAS	Nepaisant įspėjamojo pranešimo, galimi nedideli sužalojimai.
DĖMESIO!	Nepaisant įspėjamojo pranešimo, gali būti sugadintas turtas.

Lentelė 1: Pavojaus lygiai

1.2.2 Pavojaus simboliai

Pavojaus simboliai yra simboliniai atvaizdai, nurodantys pavojaus rūšį.

Šiame: dokumente naudojami tokie pavojaus simboliai

Pavojaus simbolis	Reikšmė
	Bendrasis įspėjamasis pranešimas
	Pavojinga elektros įtampa
	Sprogimo pavojus
	Įpjovimo pavojus
	Prispaudimo pavojus

Autorių teisės priklauso „BSH Hausgeräte GmbH“

Pavojaus simbolis	Reikšmė
	Pavojus dėl karštų paviršių
	Pavojus dėl stipraus magnetinio lauko
	Pavojus dėl nejonizuojančiosios spinduliuotės

Lentelė 2: Pavojaus simboliai

1.2.3 Įspėjimų struktūra

Šiame dokumente pateikiami įspėjimai yra standartizuotos išvaizdos ir standartizuotos struktūros.

	PAVOJUS **Pavojaus tipas ir šaltinis!** Galimos pasekmės, jei nepaisoma pavojaus / įspėjimo. ▸ Priemonės ir draudimai pavojui išvengti.

Šiame pavyzdyje parodytas įspėjimas, įspėjantis apie elektros smūgį dėl dalių su įtampa. Paminėta priemonė, kaip išvengti pavojaus.

	PAVOJUS **Elektros smūgio pavojus dėl dalių, kuriose yra įtampa!** Mirtis dėl elektros smūgio ▸ Prieš pradėdami remontą, ne mažiau kaip prieš 60 sekundžių atjunkite prietaisus nuo elektros tiekimo.

1.2.4 Bendrieji simboliai

Šiame dokumente naudojami tokie bendrieji simboliai:

Bendr. simbolis	Reikšmė
	Žymi specialų patarimą (tekstas ir (arba) grafika)
	Žymi paprastą patarimą (tik tekstas)
	Žymi nuorodą į vaizdo pamoką

Bendr. simbolis	Reikšmė
	Žymi reikalingus įrankius
	Žymi reikalingas prielaidas
	Žymi sąlygą (jei ..., tai ...)
	Žymi rezultatą
Paleisti	Žymi klavišą arba ekrano mygtuką
[00123456]	Žymi dalies numerį
Būsena	Žymi rodomą tekstą / langą (prietaiso ekrane)

Lentelė 3: Bendrieji simboliai

Autorių teisės priklauso „BSH Hausgeräte GmbH“

2.1 Bendrosios saugos instrukcijos

2.1.1 Visi buitiniai prietaisai

Elektros smūgio pavojus dėl dalių, kuriose yra įtampa!

- Elektrinių konstrukcinių dalių remonto klaidos gali sukelti elektros smūgį!
- Prieš pradėdami dirbti, ne mažiau kaip prieš 60 sekundžių atjunkite prietaisą nuo maitinimo.
- Po remonto pasirūpinkite, kad būtų atliktas saugos bandymas pagal VDE 0701 arba šalyje galiojančius reglamentus.

Pavojus susižeisti į aštrias briaunas!

- Mūvėkite apsaugines pirštines.

Prispaudimo rizika remonto, einamosios techninės priežiūros, sutrikimų šalinimo ir techninės priežiūros metu dėl sunkių ir judančių konstrukcinių dalių

- Avėkite apsauginius batus.
- Apsaugokite sunkias konstrukcines dalis, kad jos nenukristų.
- Neartinkite kūno dalių prie judančių konstrukcinių dalių.

Rizika prietaiso saugai / veikimui!

- Naudokite tik originalias atsargines dalis.

Elektrostatiškai jautrių konstrukcinių dalių (ESD) pažeidimo rizika!

- Nelieskite modulių, o taip pat ir jų jungčių bei laidininkų kelių.

Autorių teisės priklauso „BSH Hausgeräte GmbH“

Įrankiai ir pagalbinės priemonės

Paskyrimas	Išsami informacija	Vaizdai
Šešiabriaunis įstatomasis atsuktuvas [00340820]	2,5 mm	
Plokščiasis atsuktuvas	Mentė 2,4 mm x 0,4 mm x 60 mm, rinkinyje [00341820]	

Autorių teisės priklauso „BSH Hausgeräte GmbH“

4.1 Durelių tarpiklio keitimas

Reikalavimas.

Durelės turi būti atidarytos.

4.1.1 Durelių tarpiklio išėmimas

1. Išimkite durelių tarpiklį iš griovelio dešiniajame ir kairiajame kampe.

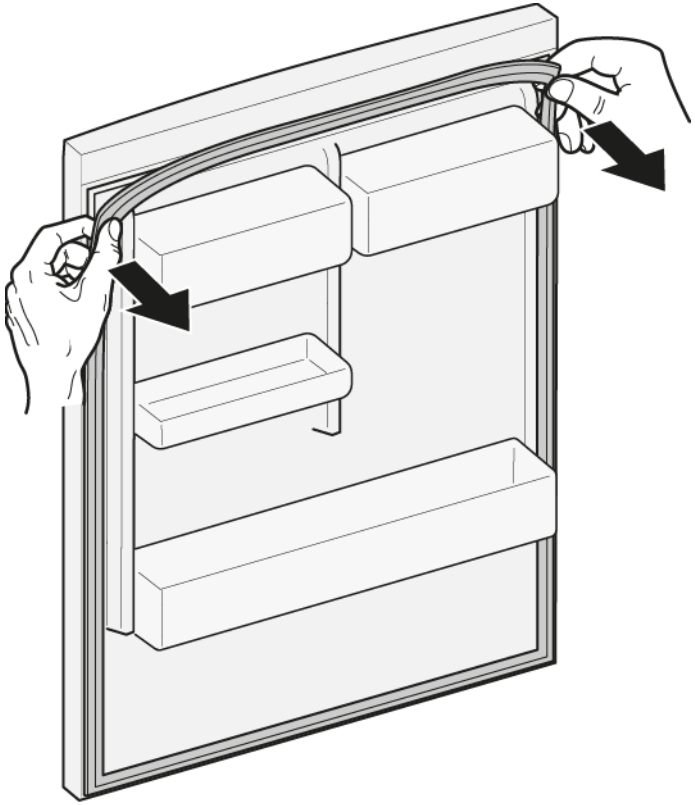

2. Ištraukite durelių tarpiklį iš griovelio.

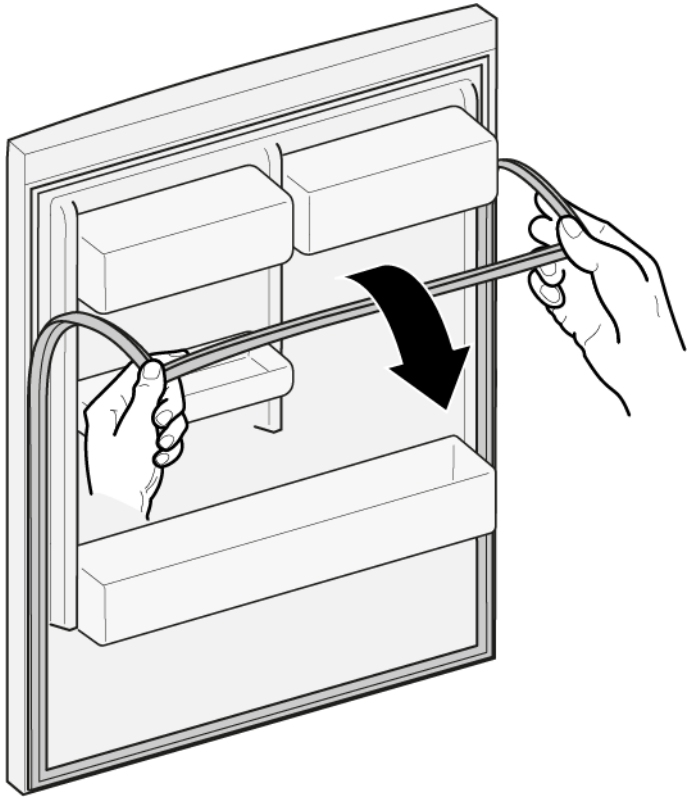

Durelių tarpiklis išimtas.

4.1.2 Durelių tarpiklio įdėjimas

	Naujo durelių tarpiklio storis gali šiek tiek skirtis nuo seno durelių tarpiklio storio. Dėl to durelės vis tiek užsidarys, o tarpiklį bus galima naudoti ilgai.
	Jei jūsų prietaiso vyriai arba vyrio priedai reguliuojami, uždarymo funkciją vėliau galima optimizuoti.
	Nedidelės šoninės skylutės durelių tarpiklyje turi savo funkciją (reikalingos ventiliacijai). Tai nėra gamybinis brokas.

Autorių teisės priklauso „BSH Hausgeräte GmbH“

1. Patikrinkite griovelį, ar nėra tarpiklį galinčių pažeisti vietų.

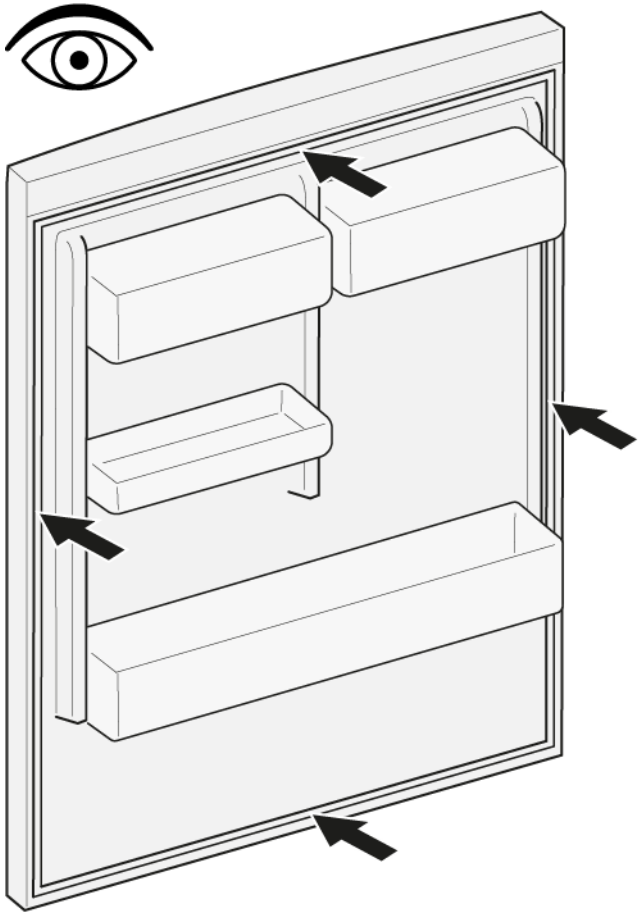

2. Jei tarpiklio griovelis pažeistas.
   - Kreipkitės į klientų aptarnavimo tarnybą.

3. | | |
   |---|---|
   | | Nedidelės durelių tarpiklio deformacijos yra įprastas požymis ir nepaveikia tarpiklio funkcinių savybių. Prieš įdedant durelių tarpiklį į prietaisą, rekomenduojama jį ištiesinti. |

   Pašildykite durelių tarpiklį plaukų džiovintuvu arba karštu vandeniu ir iš naujo suteikite formą rankiniu būdu.

4. Įspauskite tarpiklio kampus viršuje ir apačioje į griovelį.

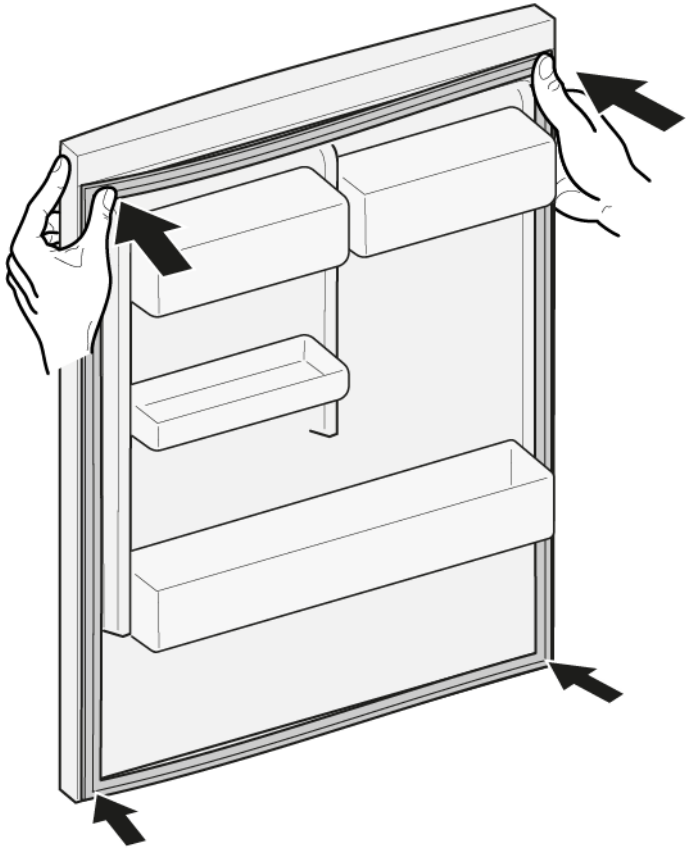

Autorių teisės priklauso „BSH Hausgeräte GmbH“

5. Po truputį įspauskite į griovelį visą tarpiklį.

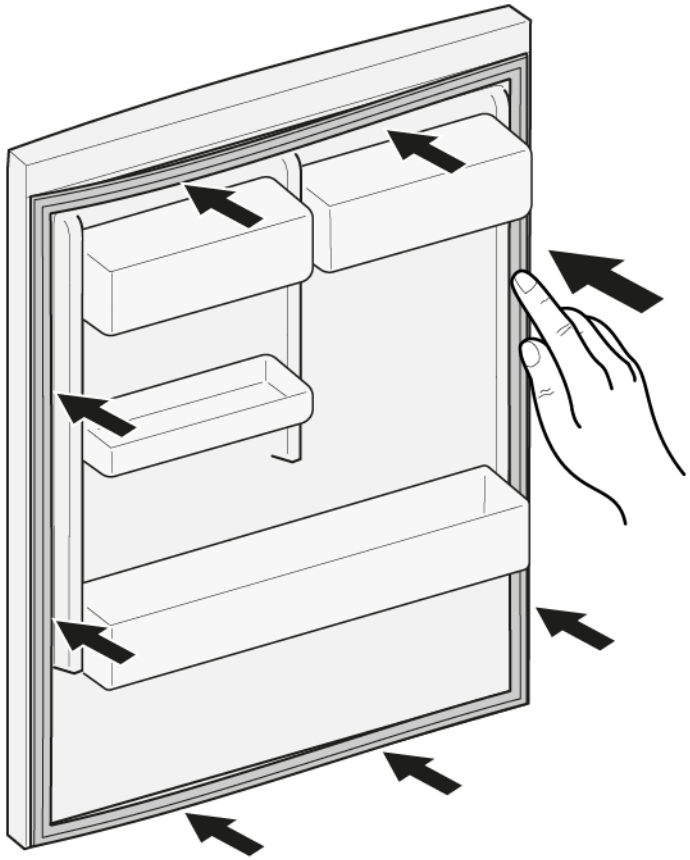

➡ Durelių tarpiklis įdėtas.

Autorių teisės priklauso „BSH Hausgeräte GmbH“

4.2 Durelių rankenos keitimas

Specialūs įrankiai.

Šešiabriaunis įstatomasis atsuktuvas	2,5 mm	[00340820]

4.2.1 Durelių rankenos nuėmimas

1. Išsukite du varžtus (1).
2. Nuimkite durelių rankeną (2).

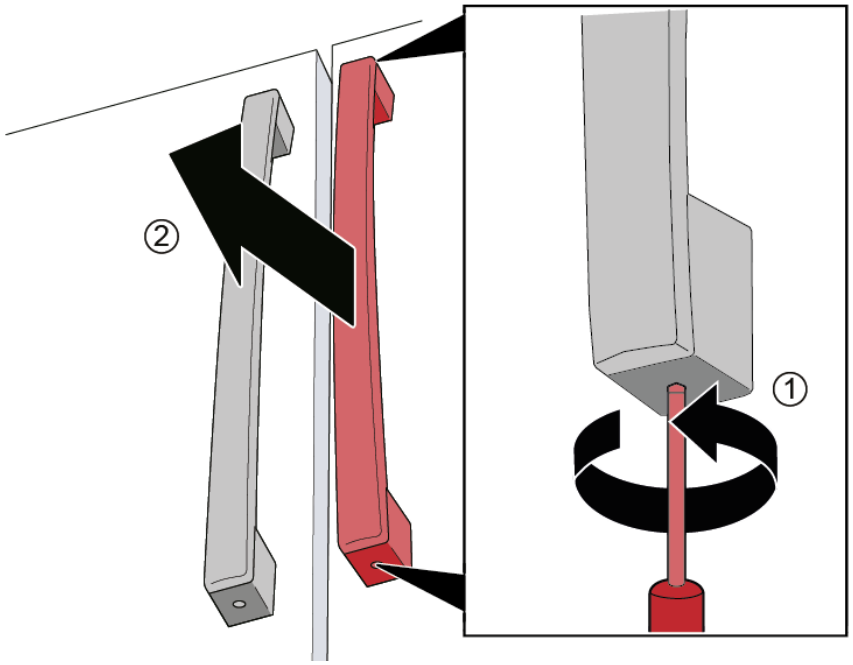

Durelių rankena nuimta.

	Antrų durelių rankeną galima nuimti tokiu pačiu būdu.

4.2.2 Durelių rankenos tvirtinimas

1. Pritaikykite rankeną vertikaliai prie jau įstatytų varžtų.
   Skylutės rankenoje turi būti nukreiptos aukštyn ir žemyn.
2. Sukdami pagal laikrodžio rodyklę priveržkite įdėtus varžtus rankenos apačioje ir viršuje.

Autorių teisės priklauso „BSH Hausgeräte GmbH“

4.3 Stalčiaus rankenos keitimas

Specialūs įrankiai.

Šešiabriaunis įstatomasis atsuktuvas	2,5 mm	[00340820]

4.3.1 Stalčiaus rankenos nuėmimas

- 1. Išsukite du varžtus (1).
  2. Nuimkite stalčiaus rankeną (2).

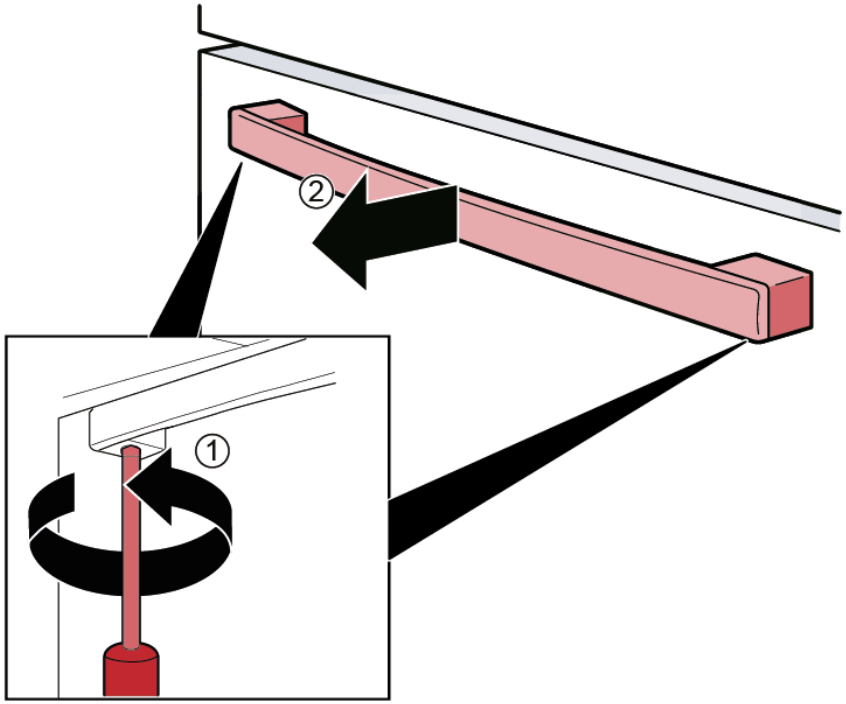

➡ Stalčiaus rankena nuimta.

4.3.2 Stalčiaus rankenos uždėjimas

1. Horizontaliai įstatykite rankeną ant jau įdėtų varžtų.
   Rankenoje esančios skylutės turi būti nukreiptos žemyn.
2. Sukdami pagal laikrodžio rodyklę iš apačios priveržkite rankenoje esančius varžtus.

Autorių teisės priklauso „BSH Hausgeräte GmbH“

4.4 Kairiųjų durelių vyrių keitimas

Specialūs įrankiai.

- „Torx“ antgalis TX20 6,3 mm (1/4 col.) [00340865]

ĮSPĖJIMAS

Sunkūs ir dideli prietaisai!
Nugaros ir raumenų sužalojimai
- Prietaiso dureles nuimti gali tik apmokyti specialistai.
- Norint perkelti prietaisą į kitą vietą, reikalingi du žmonės.
- Naudokite tik tinkamus įrankius ir įrangą.

PERSPĖJIMAS

Aštrios briaunos!
Galima įsipjauti
- Mūvėkite apsaugines pirštines.

ĮSPĖJIMAS

Paverstų prietaisų slydimas!
Galimi kaulų lūžiai ir prispaudimai
- Apsaugokite prietaisus, kad jie nepaslystų.

PERSPĖJIMAS

Pavojus, kad atpalaidavus varžtus dalys nukris!
Krentančios dalys gali sužeisti.
- Apsaugokite konstrukcinę dalį, kad ji nenukristų.

DĖMESIO!

Pavojus, kad atpalaidavus varžtus dalys nukris!
Gali būti sugadintos kitos prietaiso dalys arba kliento namai, pvz., grindys.
- Apsaugokite konstrukcinę dalį, kad ji nenukristų.

PAVOJUS

Elektros smūgio pavojus dėl dalių, kuriose yra įtampa!
Pavojus gyvybei dėl elektros smūgio netinkamo remonto atveju
- Elektrines dalis remontuoti turi kvalifikuoti elektrikai.
- Po remonto pasirūpinkite, kad būtų atliktas saugos bandymas pagal VDE 0701 arba šalyje galiojančius reglamentus.

PAVOJUS

Elektros smūgio pavojus dėl dalių, kuriose yra įtampa!
Mirtis dėl elektros smūgio
- Prieš pradėdami remontą, ne mažiau kaip prieš 60 sekundžių atjunkite prietaisus nuo elektros tiekimo.

Reikalavimas.

- Prietaisas turi būti atjungtas nuo maitinimo šaltinio.
- Prietaiso vidiniai tvirtinimo elementai turi būti nuimti.

Autorių teisės priklauso „BSH Hausgeräte GmbH“

4.4.1 Kairiųjų durelių vyrių išmontavimas

1. 1. Išsukite varžtą.
   2. Nuimkite viršutinio vyrio uždangą.

2. Atjunkite durelių elektros jungtį.

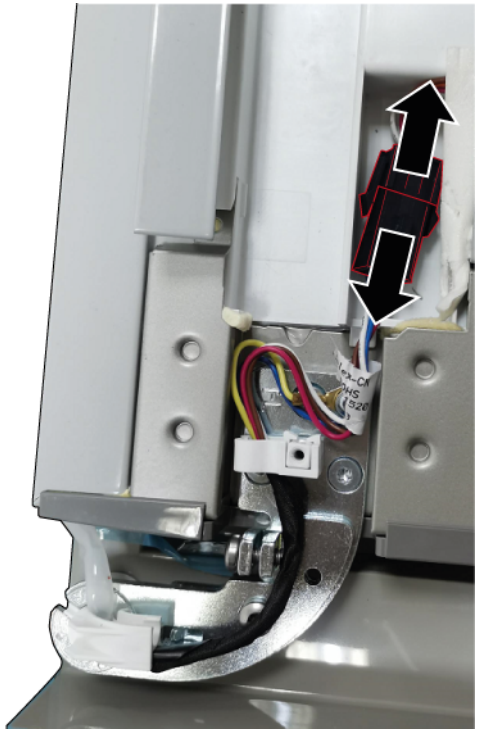

Autorių teisės priklauso „BSH Hausgeräte GmbH“

3. 1. Atsukite įžeminimo jungties varžtą (1).
   2. Išsukite tris varžtus (2).
   3. Nuimkite viršutinį vyrį.

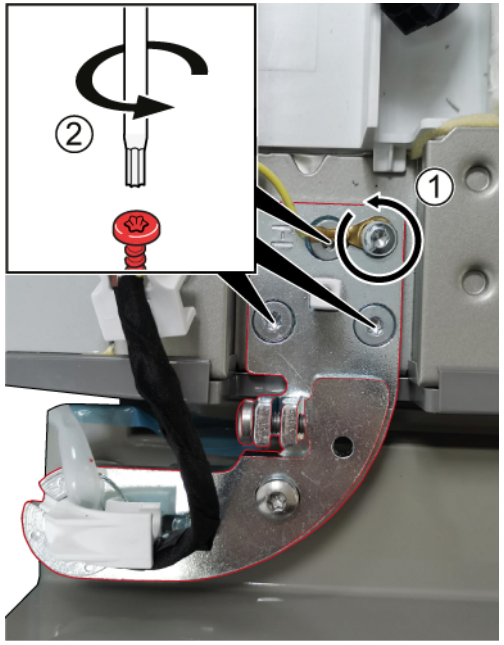

➡ Viršutinis vyris nuimtas.

4. Keldami aukštyn nuimkite kairiąsias dureles.

5. 1. Išsukite tris varžtus.
   2. Nuimkite apatinį vyrį.

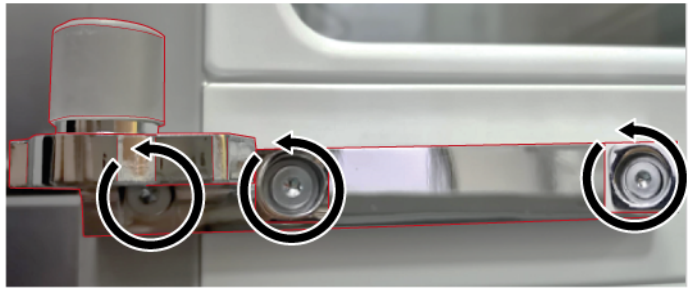

➡ Apatinis vyris nuimtas.

4.4.2 Kairiųjų durelių vyrių montavimas

1. Uždėkite atvirkščia eilės tvarka.
2. Išlygiuokite šaldytuvo skyriaus dureles.
   Išsamesnės informacijos ieškokite **naudojimo instrukcijoje** (AGA).

Autorių teisės priklauso „BSH Hausgeräte GmbH“

4.5 Dešiniųjų durelių vyrių keitimas

Specialūs įrankiai.

„Torx“ antgalis TX20 6,3 mm (1/4 col.) [00340865]

ĮSPĖJIMAS

Sunkūs ir dideli prietaisai!
Nugaros ir raumenų sužalojimai
- Prietaiso dureles nuimti gali tik apmokyti specialistai.
- Norint perkelti prietaisą į kitą vietą, reikalingi du žmonės.
- Naudokite tik tinkamus įrankius ir įrangą.

PERSPĖJIMAS

Aštrios briaunos!
Galima įsipjauti
- Mūvėkite apsaugines pirštines.

ĮSPĖJIMAS

Paverstų prietaisų slydimas!
Galimi kaulų lūžiai ir prispaudimai
- Apsaugokite prietaisus, kad jie nepaslystų.

PERSPĖJIMAS

Pavojus, kad atpalaidavus varžtus dalys nukris!
Krentančios dalys gali sužeisti.
- Apsaugokite konstrukcinę dalį, kad ji nenukristų.

DĖMESIO!

Pavojus, kad atpalaidavus varžtus dalys nukris!
Gali būti sugadintos kitos prietaiso dalys arba kliento namai, pvz., grindys.
- Apsaugokite konstrukcinę dalį, kad ji nenukristų.

PAVOJUS

Elektros smūgio pavojus dėl dalių, kuriose yra įtampa!
Pavojus gyvybei dėl elektros smūgio netinkamo remonto atveju
- Elektrines dalis remontuoti turi kvalifikuoti elektrikai.
- Po remonto pasirūpinkite, kad būtų atliktas saugos bandymas pagal VDE 0701 arba šalyje galiojančius reglamentus.

PAVOJUS

Elektros smūgio pavojus dėl dalių, kuriose yra įtampa!
Mirtis dėl elektros smūgio
- Prieš pradėdami remontą, ne mažiau kaip prieš 60 sekundžių atjunkite prietaisus nuo elektros tiekimo.

Reikalavimas.

- Prietaisas turi būti atjungtas nuo maitinimo šaltinio.
- Prietaiso vidiniai tvirtinimo elementai turi būti nuimti.

Autorių teisės priklauso „BSH Hausgeräte GmbH“

4.5.1 Dešiniųjų durelių vyrių išmontavimas

1. 1. Išsukite varžtą.
   2. Nuimkite viršutinio vyrio uždangą.

2. Atjunkite durelių elektros jungtį.

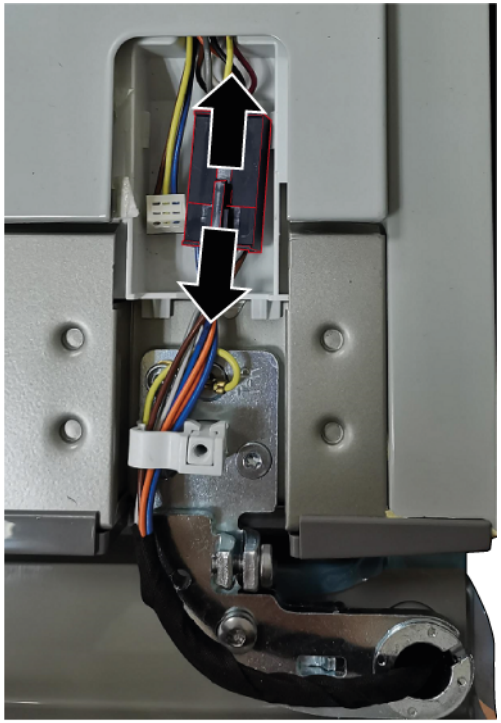

Autorių teisės priklauso „BSH Hausgeräte GmbH“

3. 1. Atsukite įžeminimo jungties varžtą (1).
   2. Išsukite tris varžtus (2).
   3. Nuimkite viršutinį vyrį.

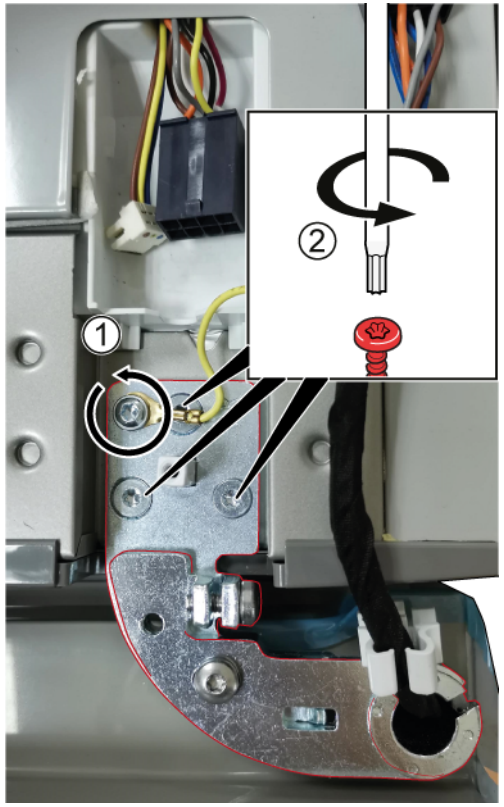

➡ Viršutinis vyris nuimtas.

4. Keldami aukštyn nuimkite dešiniąsias dureles.

5. 1. Išsukite tris varžtus.
   2. Nuimkite apatinį vyrį.

➡ Apatinis vyris nuimtas.

4.5.2 Dešiniųjų durelių vyrių montavimas

1. Uždėkite atvirkščia eilės tvarka.
2. Išlygiuokite šaldytuvo skyriaus dureles.
   Išsamesnės informacijos ieškokite **naudojimo instrukcijoje** (AGA).

Autorių teisės priklauso „BSH Hausgeräte GmbH“

4.6 Durelių lentynos keitimas

Reikalavimas.

Durelės turi būti atidarytos.

4.6.1 Durelių lentynos išėmimas

- Iškelkite durelių lentyną.

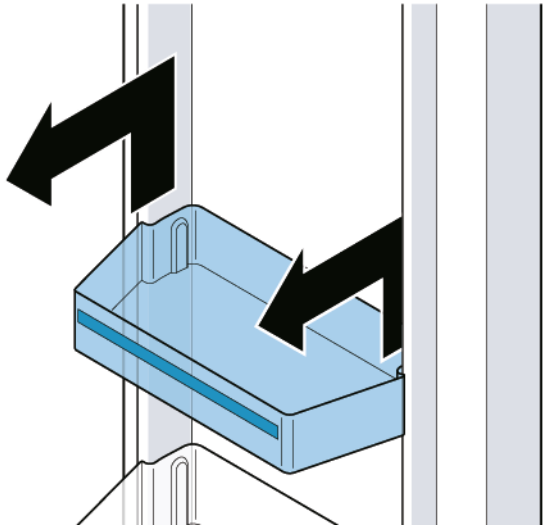

Durelių lentyna išimta.

4.6.2 Durelių lentynos įdėjimas

- Uždėkite atvirkščia eilės tvarka.

Autorių teisės priklauso „BSH Hausgeräte GmbH“

4.7 Lentynos keitimas

Reikalavimas.

Durelės turi būti atidarytos.

4.7.1 Lentynos nuėmimas

1. Iškelkite lentyną (1).
2. Išimkite lentyną (2).

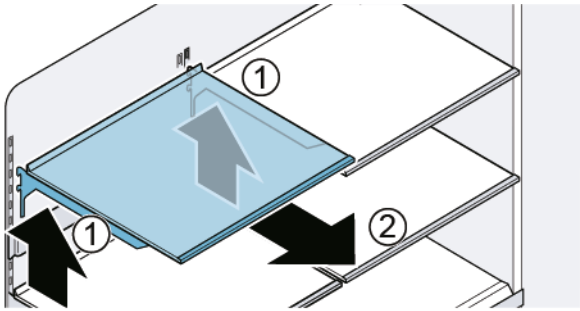

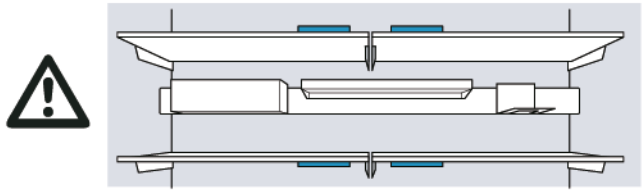

Lentyna išimta.

4.7.2 Lentynos įdėjimas

	Neuždenkite ventiliacijos angų.
	Lentyną dėkite atsargiai, kad nesubraižytumėte prietaiso.
	Įsitikinkite, kad kabliukai būtų iki galo įstatyti ir lentyna būtų horizontali.

- Uždėkite atvirkščia eilės tvarka.

Autorių teisės priklauso „BSH Hausgeräte GmbH“

4.8 Vidaus įrangos laikiklio keitimas

Reikalavimas.

✔ Durelės turi būti atidarytos.

4.8.1 Vidaus įrangos laikiklio išėmimas

▸ Iškelkite vidaus įrangos laikiklį.

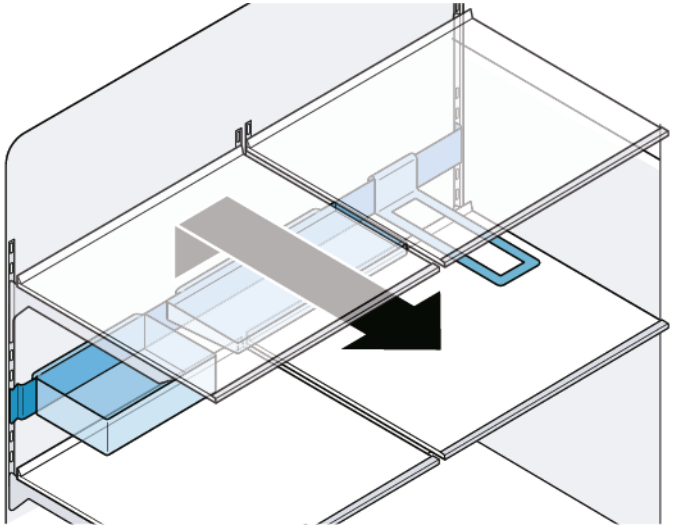

➡ Vidaus įrangos laikiklis išimtas.

4.8.2 Vidaus įrangos laikiklio įdėjimas

ℹ	Įsitikinkite, kad kabliukai būtų iki galo įstatyti ir vidaus įrangos laikiklis būtų horizontalus.
ℹ	Vidaus įrangos laikiklį įstatykite atsargiai, stengdamiesi nesubraižyti prietaiso.
ℹ	Įsitikinkite, kad kabliukai būtų iki galo įstatyti ir vidaus įrangos laikiklis būtų horizontalus.

▸ Uždėkite atvirkščia eilės tvarka.

Autorių teisės priklauso „BSH Hausgeräte GmbH“

4.9 Ištraukiamos talpyklos keitimas

Reikalavimas.

✔ Durelės turi būti atidarytos.

4.9.1 Ištraukiamos talpyklos išėmimas

▸ 1. Ištraukite talpyklą iki pat galo (1).
2. Pakelkite ištraukiamos talpyklos priekį ir ją išimkite (2).

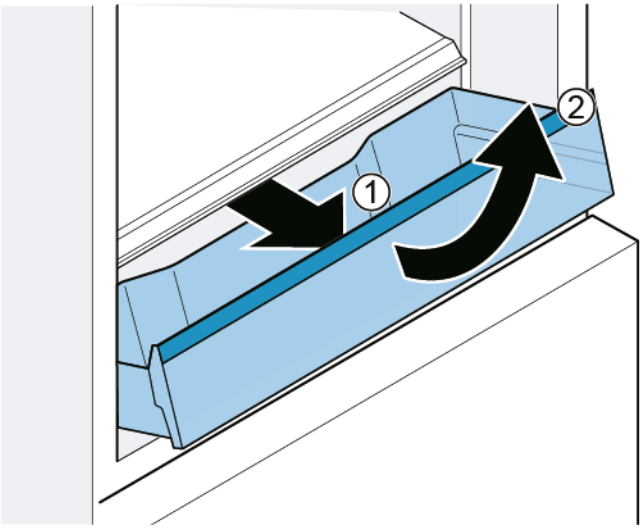

➡ Ištraukiama talpykla išimta.

4.9.2 Ištraukiamos talpyklos įdėjimas

1. Ištraukite teleskopinius bėgelius iki pat galo.
2. Uždėkite talpyklą ant teleskopinių bėgelių ir stumkite į prietaisą, kol ji užsifiksuos.

Autorių teisės priklauso „BSH Hausgeräte GmbH“

4.10 Ištisos lentynos keitimas

Reikalavimas.

Durelės turi būti atidarytos.

4.10.1 Ištisos lentynos išėmimas

1. Atidarykite talpyklą.
2. 1. Pakelkite ištisos lentynos priekį (1).
   2. Išimkite ištisą lentyną (2).

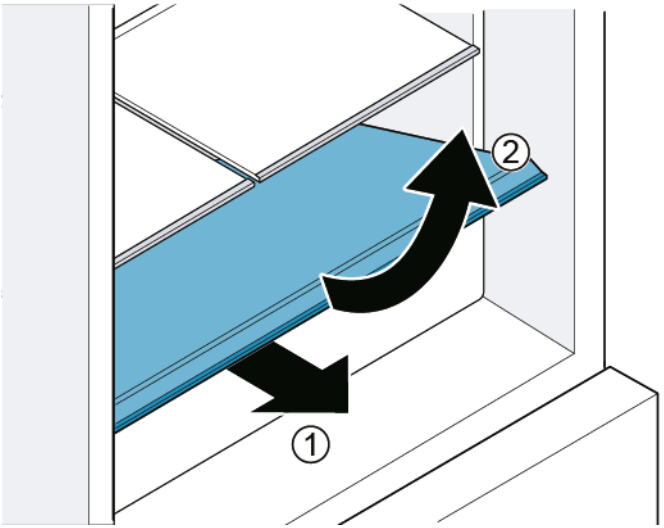

Ištisa lentyna išimta.

4.10.2 Ištisos lentynos įdėjimas

- Uždėkite atvirkščia eilės tvarka.

Autorių teisės priklauso „BSH Hausgeräte GmbH“

4.11 Atšaldytų šviežių produktų talpyklos keitimas

Reikalavimas.

Durelės turi būti atidarytos.

4.11.1 Atšaldytų šviežių produktų talpyklos išėmimas

1. Ištraukite stalčių iki pat galo (1).
2. Pakelkite talpyklos priekį (2).

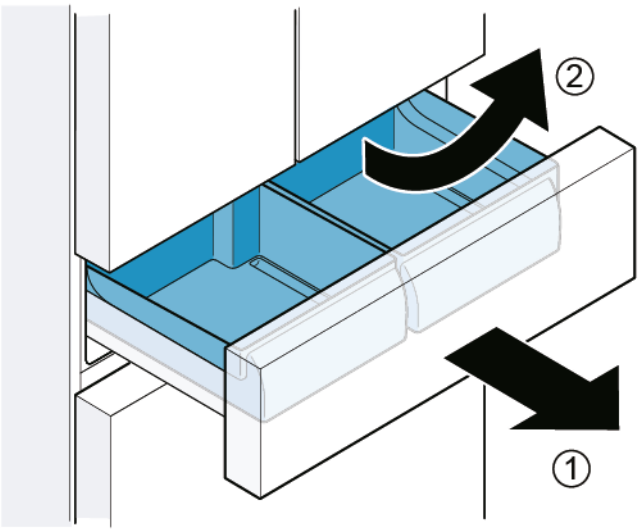

Atšaldytų šviežių produktų talpykla išimta.

4.11.2 Atšaldytų šviežių produktų talpyklos įdėjimas

	Įdedant talpyklos ir stalčiaus kreipiamieji bėgeliai turi atitikti kartu.

- Uždėkite atvirkščia eilės tvarka.

Autorių teisės priklauso „BSH Hausgeräte GmbH“

4.12 Šaldytų maisto produktų talpyklos (mažos) keitimas

Reikalavimas.

Durelės turi būti atidarytos.

4.12.1 Šaldytų maisto produktų talpyklos (mažos) išėmimas

1. Ištraukite šaldiklio skyriaus stalčių iki pat galo.
2. 1. Ištraukite talpyklą iki pat galo (1).
   2. Pakelkite talpyklos priekį (2).

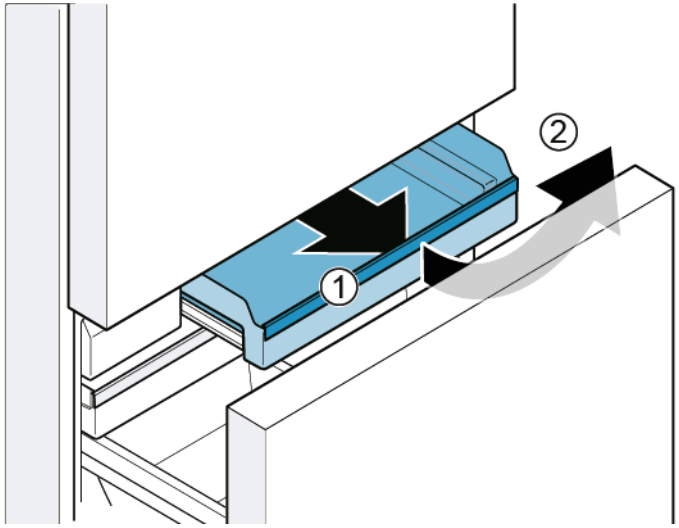

Šaldytų maisto produktų talpykla (maža) išimta.

4.12.2 Šaldytų maisto produktų talpyklos (mažos) įdėjimas

1. Ištraukite teleskopinius bėgelius iki pat galo.
2. Įstatykite talpyklą į teleskopinius bėgelius ir stumkite į prietaisą, kol ji užsifiksuos.

Autorių teisės priklauso „BSH Hausgeräte GmbH“

4.13 Šaldytų maisto produktų talpyklos (plokščios) keitimas

Reikalavimas.

✔ Durelės turi būti atidarytos.

4.13.1 Šaldytų maisto produktų talpyklos (plokščios) išėmimas

▸ 1. Ištraukite šaldiklio skyriaus stalčių iki pat galo (1).
2. Ištraukite šaldytų maisto produktų talpyklą (plokščią) (2).
3. Iškelkite šaldytų maisto produktų talpyklą (plokščią) (3).

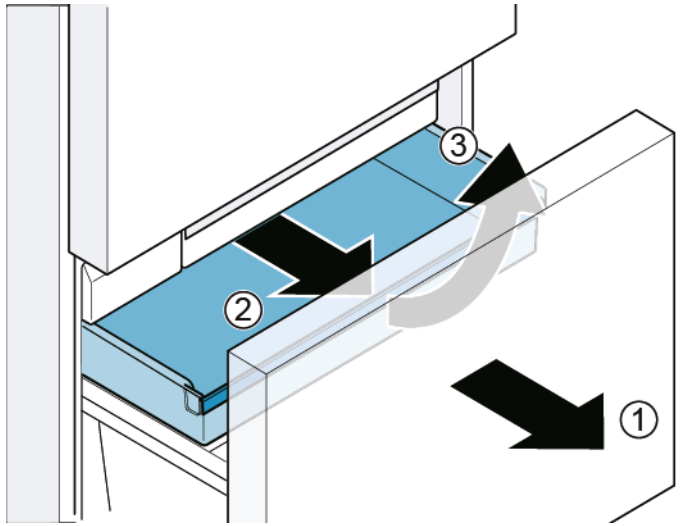

➡ Šaldytų maisto produktų talpykla (plokščia) išimta.

4.13.2 Šaldytų maisto produktų talpyklos (plokščios) įdėjimas

▸ Uždėkite atvirkščia eilės tvarka.

Autorių teisės priklauso „BSH Hausgeräte GmbH“

4.14 Šaldytų maisto produktų talpyklos (didelės) keitimas

Reikalavimas.

Durelės turi būti atidarytos.

4.14.1 Šaldytų maisto produktų talpyklos (didelės) išėmimas

DĖMESIO!

ĮRANGOS PAŽEIDIMAS!

- Jokiu būdu neišmikite iš šaldytų maisto produktų talpyklos skiriamosios sienelės.

1. Iki galo ištraukite šaldiklio skyriaus stalčių ir išimkite šaldytų maisto produktų talpyklą (plokščią) (1).
2. Iškelkite šaldytų maisto produktų talpyklą (didelę) (2).

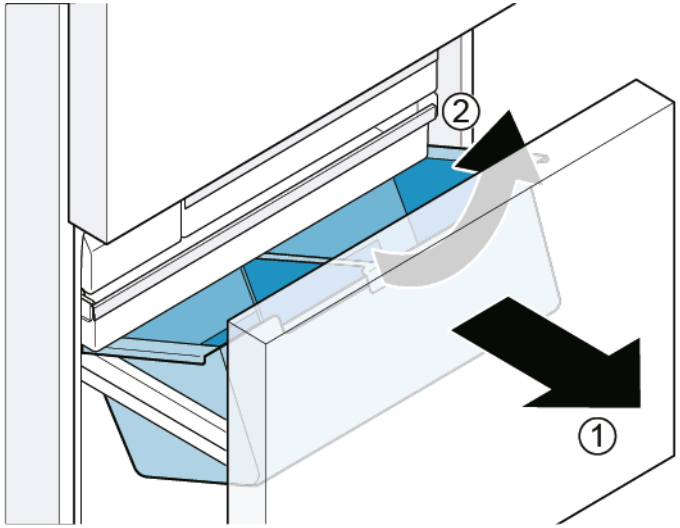

Šaldytų maisto produktų talpykla (didelė) išimta.

4.14.2 Šaldytų maisto produktų talpyklos (didelės) įdėjimas

1. Ištraukite teleskopinius bėgelius iki pat galo.
2. Įstatykite talpyklą į teleskopinius bėgelius ir stumkite į prietaisą, kol ji užsifiksuos.

Autorių teisės priklauso „BSH Hausgeräte GmbH“

4.15 Ledo kubelių talpyklos keitimas

Reikalavimas.

Durelės turi būti atidarytos.

4.15.1 Ledo kubelių talpyklos išėmimas

1. Ištraukite šaldiklio skyriaus stalčių iki pat galo.
2. 1. Ištraukite šaldytų maisto produktų talpyklą (plokščią) tiek kiek galima (1).
   2. Išimkite ledo kubelių talpyklą (2).

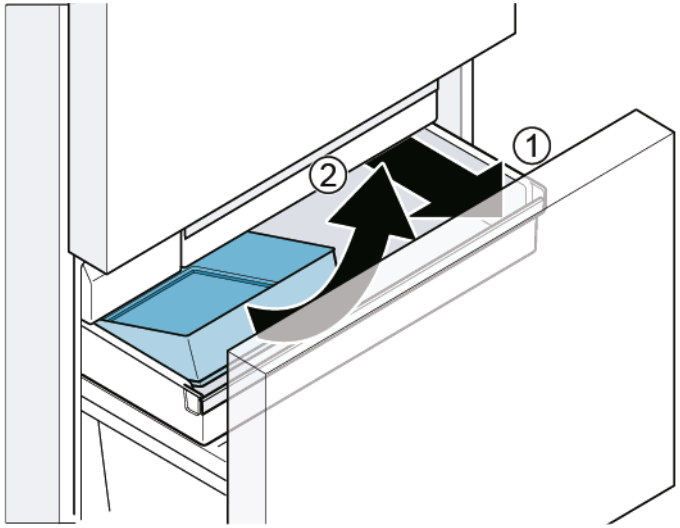

Ledo kubelių talpykla išimta.

4.15.2 Ledo kubelių talpyklos įdėjimas

- Uždėkite atvirkščia eilės tvarka.

Autorių teisės priklauso „BSH Hausgeräte GmbH“

4.16 LED lempučių keitimas

Specialūs įrankiai.

Plokščiasis atsuktuvas	Mentė 2,4 mm x 0,4 mm x 0,4 mm, rinkinyje [00341820]

Jūsų prietaise įrengtas techninės priežiūros nereikalaujantis LED apšvietimas.
Šias lemputes gali taisyti tik klientų aptarnavimo tarnybos specialistai arba įgalioti technikai!

PAVOJUS

Elektros smūgio pavojus dėl dalių, kuriose yra įtampa!
Pavojus gyvybei dėl elektros smūgio netinkamo remonto atveju
- Elektrines dalis remontuoti turi kvalifikuoti elektrikai.
- Po remonto pasirūpinkite, kad būtų atliktas saugos bandymas pagal VDE 0701 arba šalyje galiojančius reglamentus.

PAVOJUS

Elektros smūgio pavojus dėl dalių, kuriose yra įtampa!
Mirtis dėl elektros smūgio
- Prieš pradėdami remontą, ne mažiau kaip prieš 60 sekundžių atjunkite prietaisus nuo elektros tiekimo.

PERSPĖJIMAS

Aštrios briaunos!
Galima įsipjauti
- Mūvėkite apsaugines pirštines.

Reikalavimas.
- Prietaisas turi būti atjungtas nuo maitinimo šaltinio.
- Durelės turi būti atidarytos.
- Viršutiniai vidiniai tvirtinimo elementai nuimti.

4.16.1 Viršutinės šaldytuvo skyriaus LED lemputės išėmimas

1. Pirštais aplink LED lemputės kraštą padarykite plyšį.

2. Įstatykite į plyšį plokščiąjį atsuktuvą ir traukdami žemyn išimkite viršutinę LED lemputę.

Autorių teisės priklauso „BSH Hausgeräte GmbH“

3. Atjunkite LED lemputės gnybtą.

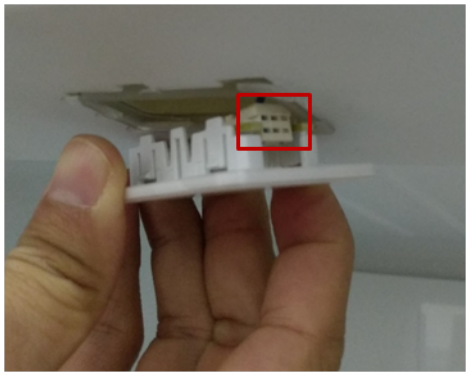

➡ Viršutinė šaldytuvo skyriaus LED lemputė išimta.

4.16.2 Šoninės šaldytuvo skyriaus lemputės išėmimas

1. Naudodamiesi plokščiuoju atsuktuvu nuimkite viršutinį šoninės lemputės laikiklį.

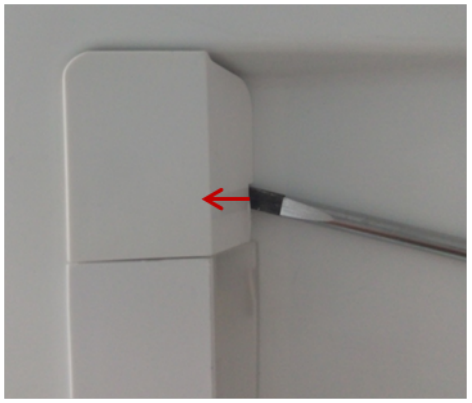

2. Naudodamiesi plokščiuoju atsuktuvu padarykite plyšį viename lemputės uždangos šone ir kita ranka nuimkite uždangą.

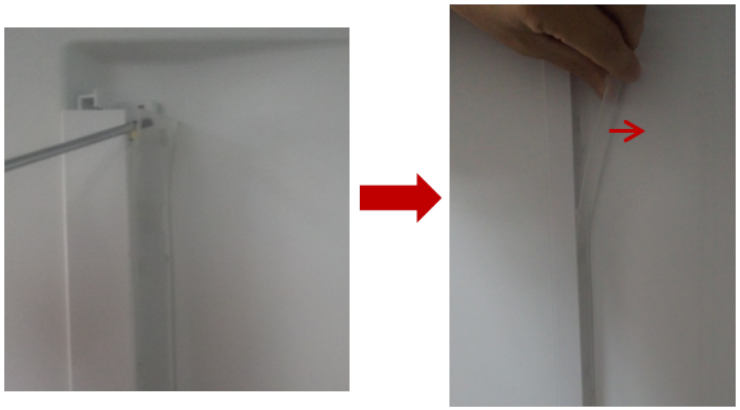

Autorių teisės priklauso „BSH Hausgeräte GmbH“

3. Tokiu pačiu būdu nuimkite LED juostelę.

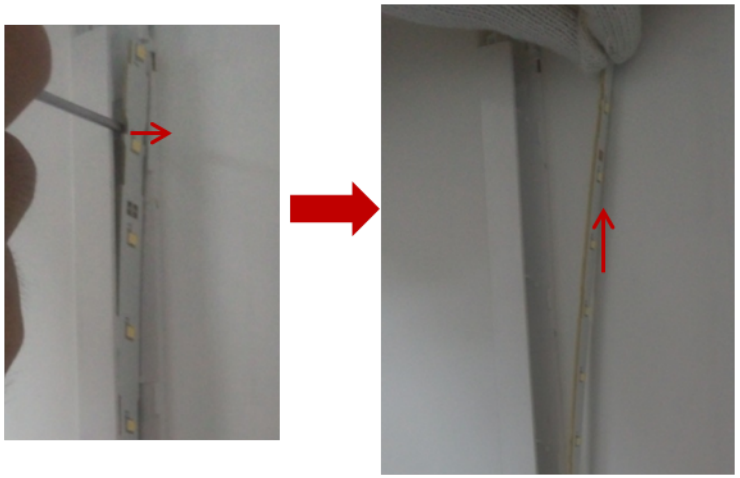

4. Išimkite LED juostelę iš lizdo.

➡ Šoninė šaldytuvo skyriaus lemputė išimta.

4.16.3 0 °C skyriaus lemputės išėmimas

1. Įstatykite plokščiąjį atsuktuvą į plyšį tarp lemputės uždangos ir durelių, kad juos atskirtumėte, ir taip nuimkite lemputės uždangą.

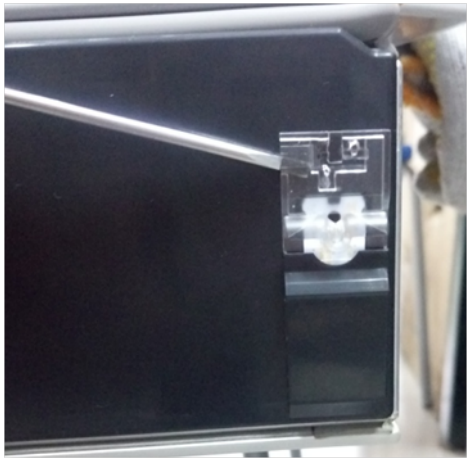

2. Atjunkite lemputės gnybtą.

Autorių teisės priklauso „BSH Hausgeräte GmbH“

3. 1. Atpalaiduokite kabliuką (1).
   2. Išimkite lemputę (2).

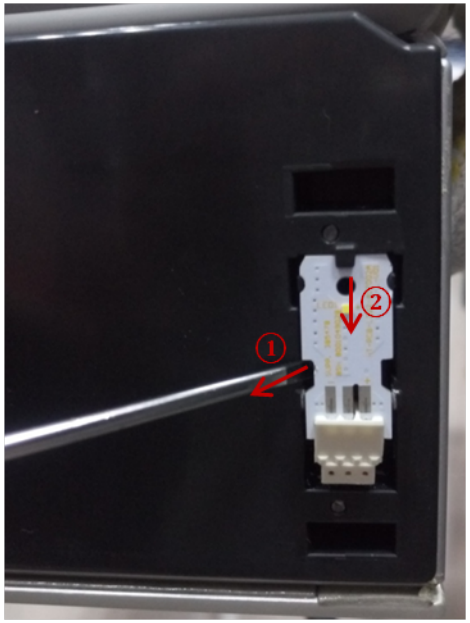

➡ 0 °C skyriaus lemputė išimta.

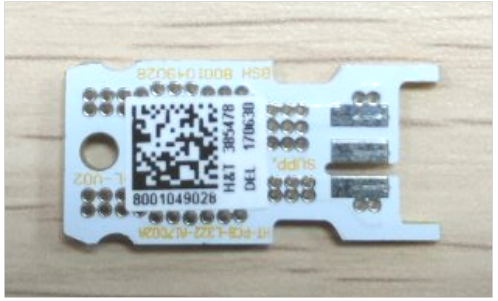

4.16.4 LED lempučių įdėjimas

- Uždėkite atvirkščia eilės tvarka.

Autorių teisės priklauso „BSH Hausgeräte GmbH“

Reparasjonstips - Kjøle-/frysekombinasjon

Om dette dokumentet 453
1.1 Viktig informasjon 453
1.1.1 Formål 453
1.2 Forklaring av symboler 453
1.2.1 Farenivåer 453
1.2.2 Faresymboler 453
1.2.3 Advarslenes struktur 454
1.2.4 Generelle symboler 454

Sikkerhet 455
2.1 Generelle sikkerhetsinstruksjoner 455
2.1.1 Alle husholdningsapparater 455

Verktøy og hjelpemidler 456

Reparasjon 457
4.1 Utskiftning av dørpakning 457
4.1.1 Demontering av dørpakning 457
4.1.2 Montering av dørpakning 457
4.2 Utskiftning av dørhåndtak 460
4.2.1 Demontering av dørhåndtak 460
4.2.2 Montering av dørhåndtak 460
4.3 Utskiftning av skuffehåndtak 461
4.3.1 Demontering av skuffehåndtaket 461
4.3.2 Montering av skuffehåndtak 461
4.4 Utskiftning av venstre dørhengsler 462
4.4.1 Demontering av venstre dørhengsler 463
4.4.2 Montering av venstre dørhengsler 464
4.5 Utskiftning av høyre dørhengsler 465
4.5.1 Demontering av høyre dørhengsler 466
4.5.2 Montering av høyre dørhengsler 467
4.6 Utskiftning av dørrack 468
4.6.1 Demontering av dørrack 468
4.6.2 Montering av dørrack 468
4.7 Utskiftning av hylle 469
4.7.1 Demontering av hylle 469
4.7.2 Montering av hylle 469
4.8 Utskiftning av utstyrsstangen 470
4.8.1 Demontering av utstyrsstangen 470
4.8.2 Montering av utstyrsstangen 470
4.9 Utskiftning av uttrekkbar beholder 471
4.9.1 Demontering av uttrekkbar beholder 471
4.9.2 Montering av uttrekkbar beholder 471
4.10 Utskiftning av fast hylle 472
4.10.1 Demontering av fast hylle 472
4.10.2 Montering av fast hylle 472
4.11 Utskiftning av Cool-Fresh-beholder 473
4.11.1 Demontering av Cool-Fresh-beholder 473
4.11.2 Montering av Cool-Fresh-beholder 473
4.12 Utskiftning av beholder for frysevarer (liten) 474
4.12.1 Demontering av beholder for frysevarer (liten) 474
4.12.2 Montering av beholder for frysevarer (liten) 474
4.13 Utskiftning av beholder for frysevarer (flat) 475
4.13.1 Demontering av beholder for frysevarer (flat) 475
4.13.2 Montering av beholder for frysevarer (flat) 475
4.14 Utskiftning av beholder for frysevarer (stor) 476
4.14.1 Demontering av beholder for frysevarer (stor) 476
4.14.2 Montering av beholder for frysevarer (stor) 476
4.15 Utskiftning av isbitbeholder 477
4.15.1 Demontering av isbitbeholder 477
4.15.2 Montering av isbitbeholder 477
4.16 Utskiftning av LED-lamper 478
4.16.1 Demontering av øvre LED-lampe i kjøleskapdel 478
4.16.2 Demontering av sidelampen i kjøleskapdelen 479
4.16.3 Demontering av lampe for 0 °C 480
4.16.4 Montering av LED-lamper 481

Copyright BSH Hausgeräte GmbH

Om dette dokumentet

1.1 Viktig informasjon

1.1.1 Formål

Disse tipsene om reparasjon skal hjelpe kunden til selv å kunne reparere apparater i samsvar med gjeldende regulering av øko-design (med gyldighet 03/2021).

De inneholder informasjon om hvordan definerte reservedeler skiftes, inklusive advarsler og risikoer.

Kontakt vår kundeservice dersom du har spørsmål. Vi påtar oss kun ansvar for skader dersom tipsene om reparasjon er korrekt fulgt.

1.2 Forklaring av symboler

1.2.1 Farenivåer

Advarslene som viser farenivå, består av et symbol og et signalord. Signalordet viser hvor alvorlig faren er.

Advarsel som viser farenivå	Betydning
⚠ FARE	Dersom advarselen ignoreres, vil det føre til død eller alvorlige personskader.
⚠ ADVARSEL	Dersom advarselen ignoreres, kan det føre til død eller alvorlige personskader.
⚠ FORSIKTIG	Dersom advarselen ignoreres, kan det føre til mindre personskader.
OBS!	Dersom advarselen ignoreres, kan det føre til materiell skade.

Tabell 1: Farenivåer

1.2.2 Faresymboler

Faresymboler er symbolske fremstillinger som gir en indikasjon av hvilken type fare det dreier seg om.

Følgende faresymboler brukes i dette dokumentet:

Faresymbol	Betydning
	Generell advarsel
	Fare for elektrisk støt
	Eksplosjonsfare
	Fare for å skjære seg
	Klemfare

Copyright BSH Hausgeräte GmbH

Faresymbol	Betydning
	Fare på grunn av varme overflater
	Fare på grunn av sterkt magnetfelt
	Fare fra ikke-ioniserende stråling

Tabell 2: Faresymboler

1.2.3 Advarslenes struktur

Advarslene i dette dokumentet har standardisert utseende og standardisert struktur.

	FARE **Faretype og kilde til fare!** Mulige konsekvenser dersom fare/advarsel ignoreres. ▸ Tiltak og forbud for å forebygge fare.

Eksemplet nedenfor viser en advarsel mot elektrisk støt på grunn av strømførende deler. Tiltaket for å unngå faren er angitt.

	FARE **Fare for elektrisk støt på grunn av strømførende deler!** Død på grunn av drepende elektrisk støt ▸ Koble apparatene fra strømforsyningen i minst 60 sekunder før reparasjonene startes.

1.2.4 Generelle symboler

Følgende generelle symboler brukes i dette dokumentet:

Gen. symbol	Betydning
	Identifisering av et spesielt tips (tekst og/eller grafikk)
	Identifisering av et enkelt tips (kun tekst)
	Identifisering av en lenke til en opplæringsvideo

Gen. symbol	Betydning
	Identifisering av nødvendig verktøy
	Identifisering av nødvendige forutsetninger
if	Identifisering av en betingelse (hvis ..., så ...)
	Identifisering av et resultat
Start	Identifisering av en tast eller knapp
[00123456]	Identifisering av et materialnummer
Status	Identifisering av vist tekst/vindu (i apparatets display)

Tabell 3: Generelle symboler

Copyright BSH Hausgeräte GmbH

Sikkerhet

2.1 Generelle sikkerhetsinstruksjoner

2.1.1 Alle husholdningsapparater

Fare for elektrisk støt på grunn av strømførende deler!

- Feil ved reparasjoner hvor elektriske komponenter er involvert, kan føre til elektrisk støt!
- Koble apparatet fra strømnettet i minst 60 sekunder før arbeidet startes.
- Etter reparasjonen må du sørge for at det utføres en sikkerhetstest iht. VDE 0701 eller gjeldende forskrifter i det respektive land.

Fare for personskade på grunn av skarpe kanter!

- Bruk vernehansker.

Fare for å knuse legemsdeler under reparasjoner, vedlikehold, feilsøking og service på grunn av tunge og bevegelige komponenter

- Bruk vernesko.
- Sikre tunge komponenter for å hindre at de faller ned.
- Ikke stikk kroppsdeler inn i bevegelige komponenter.

Fare for apparatets sikkerhet/funksjon!

- Bruk kun originale reservedeler.

Fare for skade på deler som er følsomme overfor elektrostatisk utlading (ESD)!

- Ikke berør modulene, inklusive tilkoblinger og ledere.

Copyright BSH Hausgeräte GmbH

Verktøy og hjelpemidler

Betegnelse	Detaljer	Bilder
Sekskantnøkkel [00340820]	2,5 mm	
Flat skrutrekker	Blad 2,4 mm x 0,4 mm x 60 mm, i sett [00341820]	

Copyright BSH Hausgeräte GmbH

4.1 Utskiftning av dørpakning

Forutsetning:

Døren er åpen.

4.1.1 Demontering av dørpakning

1. Løsne dørpakningen fra sporet i høyre og venstre hjørne.

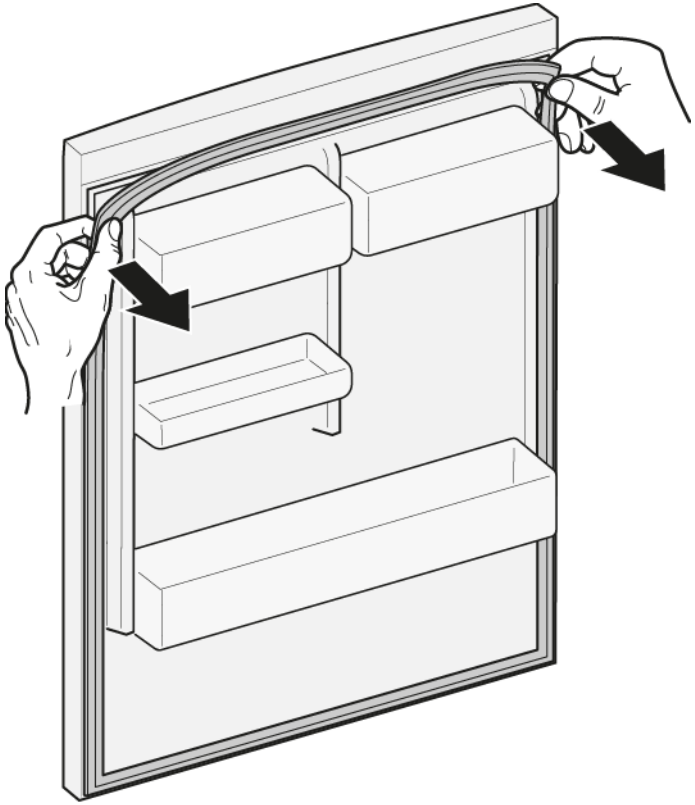

2. Trekk pakningen ut av sporet.

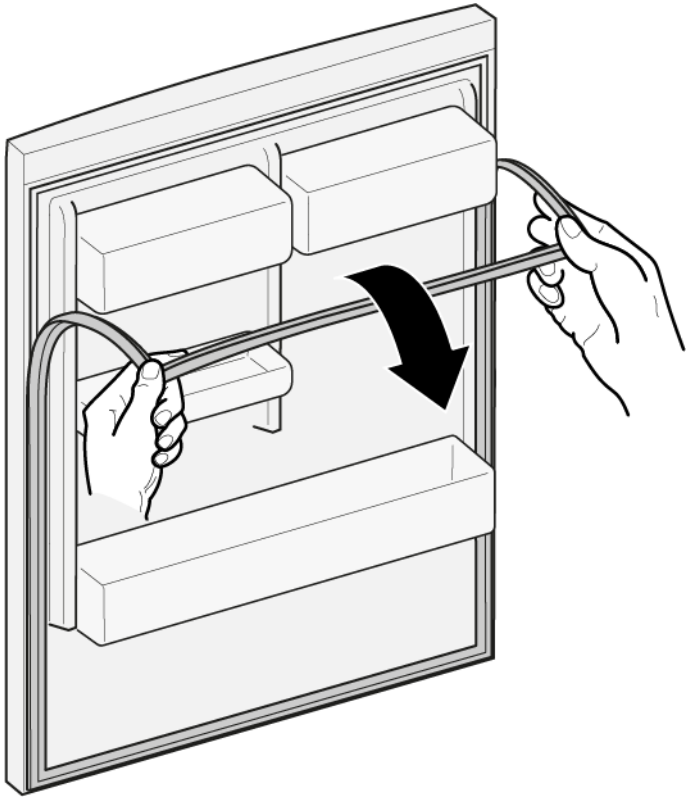

Dørpakningen er demontert.

4.1.2 Montering av dørpakning

	Tykkelsen på den nye dørpakningen kan avvike litt fra tykkelsen på den gamle dørpakningen. Det har ingen innvirkning på lukkeatferd og langvarig funksjon.
	Hvis apparatet har justerbare hengsler eller hengslefester, kan du optimalisere lukkeatferden etterpå.
	Små sidehull i dørpakningen har en funksjon (nødvendige for ventilasjonen). Det dreier seg ikke om produksjonsfeil.

Copyright BSH Hausgeräte GmbH

1. Kontroller at sporet for pakningen ikke har skader.

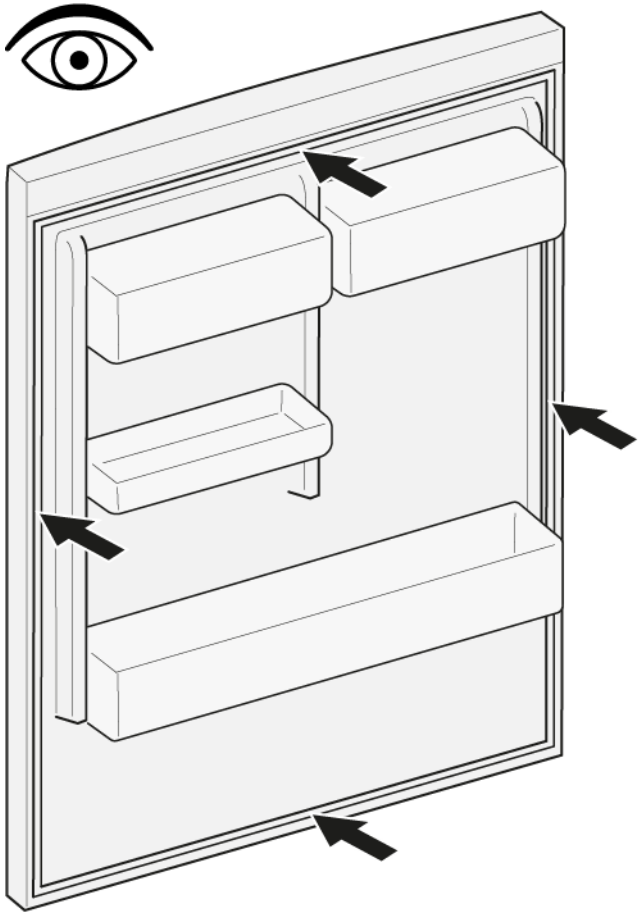

2. Hvis sporet for pakningen er skadet:
   - Kontakt kundeservice.

3. | | |
   |---|---|
   | | Litt deformasjon av dørpakningen er normalt og har ingen innvirkning på funksjonen. Det anbefales å rette ut dørpakningen før den settes inn i apparatet. |

   Varm opp dørpakningen med en føn eller varmt vann og form den på nytt med hendene.

4. Skyv pakningens hjørner øverst og nederst inn i sporet.

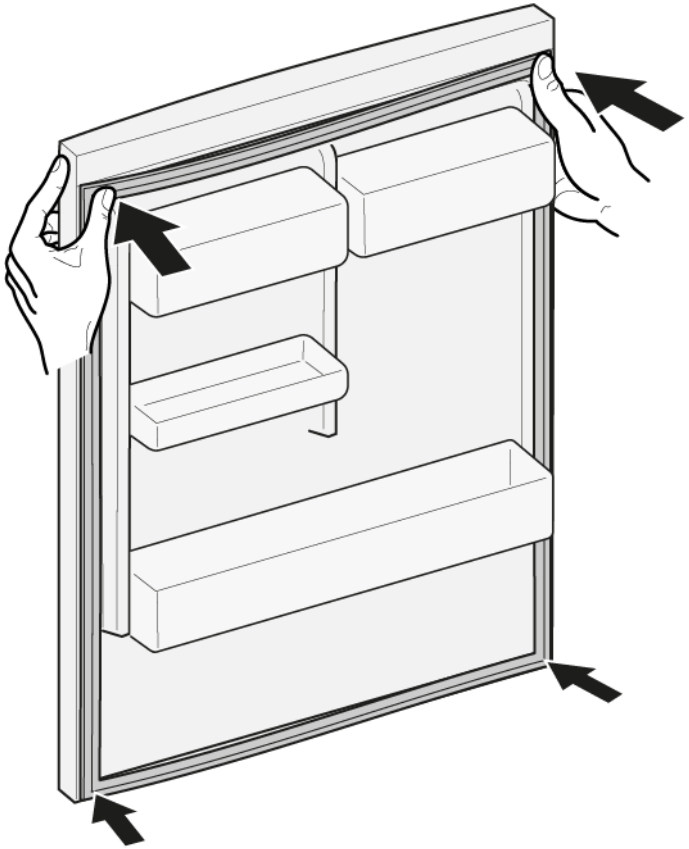

Copyright BSH Hausgeräte GmbH

5. Trykk hele pakningen inn i sporet trinn for trinn.

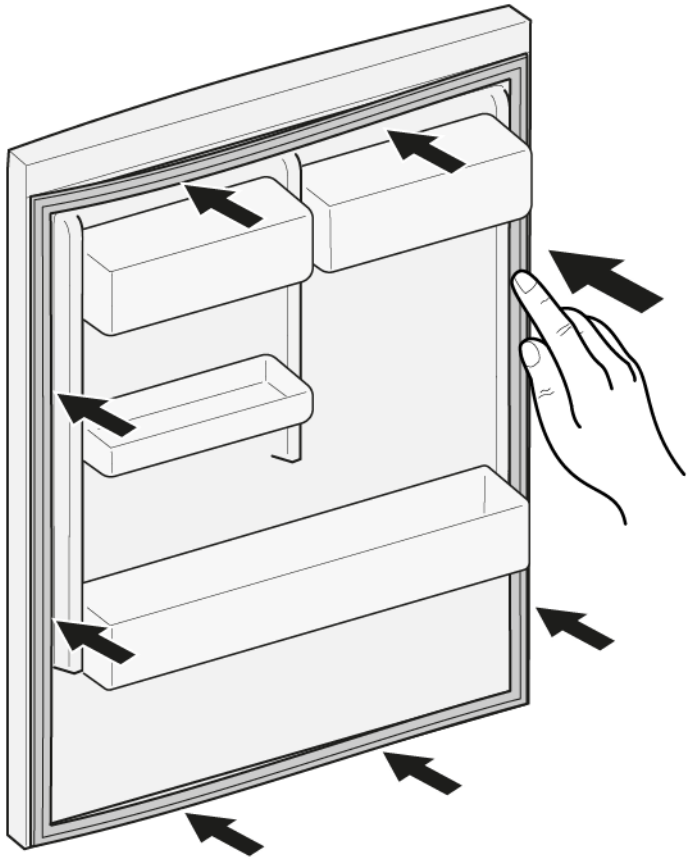

➡ Dørpakningen er montert.

Copyright BSH Hausgeräte GmbH

4.2 Utskiftning av dørhåndtak

Spesielle hjelpemidler:

Sekskantnøkkel	2,5 mm	[00340820]

4.2.1 Demontering av dørhåndtak

1. Skru ut to skruer (1).
2. Demonter dørhåndtaket (2).

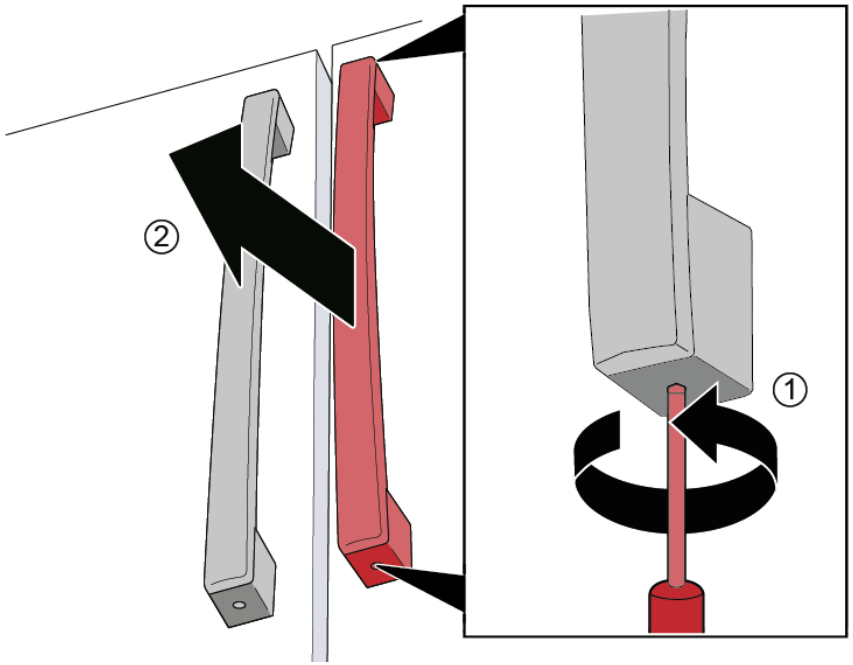

Dørhåndtaket er demontert.

	Det andre dørhåndtaket kan demonteres på samme måte.

4.2.2 Montering av dørhåndtak

1. Monter håndtaket vertikalt på de formonterte boltene.
   Hullene i håndtaket må vende opp og ned.
2. Stram de formonterte skruene i håndtaket med urviseren, ovenfra og ned.

Copyright BSH Hausgeräte GmbH

4.3 Utskiftning av skuffehåndtak

Spesielle hjelpemidler:

Sekskantnøkkel	2,5 mm	[00340820]

4.3.1 Demontering av skuffehåndtaket

1. Skru ut to skruer (1).
2. Demonter skuffehåndtaket (2).

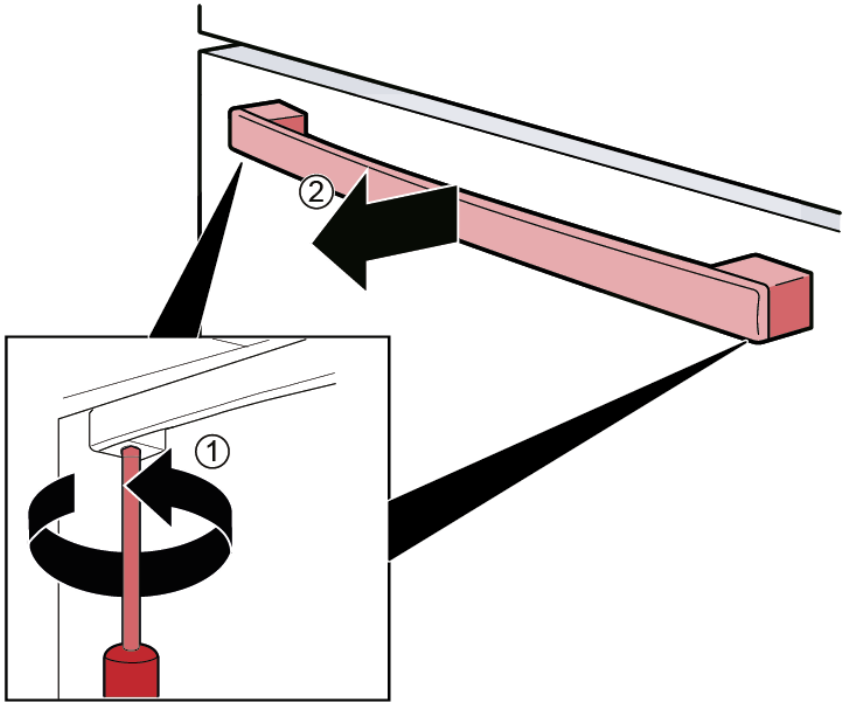

Skuffehåndtaket er demontert.

4.3.2 Montering av skuffehåndtak

1. Før håndtaket horisontalt inn på de formonterte boltene.
   Hullene i håndtaket må vende ned.
2. Stram de formonterte skruene i håndtaket med urviseren; start nederst.

Copyright BSH Hausgeräte GmbH

4.4 Utskiftning av venstre dørhengsler

Spesielle hjelpemidler:

Torx-bits TX20	6,3 mm (1/4")	[00340865]

ADVARSEL

Tunge, klumpete apparater!
Rygg- og muskelskader
- Arbeidet med å demontere apparatets dør skal bare utføres av opplærte spesialister.
- Det kreves to personer for å flytte på apparatet.
- Bruk kun egnet verktøy og utstyr.

FORSIKTIG

Skarpe kanter!
Kuttskader
- Bruk vernehansker.

ADVARSEL

Tiltede apparater kan skli ut!
Beinbrudd/klemskader
- Sikre apparatene mot å skli ut.

FORSIKTIG

Fare for at deler kan falle ned på grunn av løsnede skruer!
Personskade på grunn av fallende deler.
- Sikre komponenten så den ikke kan falle ned.

OBS!

Fare for at deler kan falle ned på grunn av løsnede skruer!
Skade på andre deler på apparatet eller i kundens hjem, f.eks. gulv.
- Sikre komponenten så den ikke kan falle ned.

FARE

Fare for elektrisk støt på grunn av strømførende deler!
Livsfare på grunn av elektrisk støt ved feil reparasjon
- Elektriske deler skal repareres av kvalifiserte elektrikere.
- Etter reparasjonen må du sørge for at det utføres en sikkerhets-test iht. VDE 0701 eller gjeldende forskrifter i det respektive land.

FARE

Fare for elektrisk støt på grunn av strømførende deler!
Død på grunn av drepende elektrisk støt
- Koble apparatene fra strømforsyningen i minst 60 sekunder før reparasjonene startes.

Forutsetning:

- Apparatet kobles fra strømforsyningen.
- Apparatets innvendige beslag er demontert.

Copyright BSH Hausgeräte GmbH

4.4.1 Demontering av venstre dørhengsler

1. 1. Skru ut skruen.
   2. Ta av det øvre hengseldekslet.

2. Koble fra dørens elektriske tilkobling.

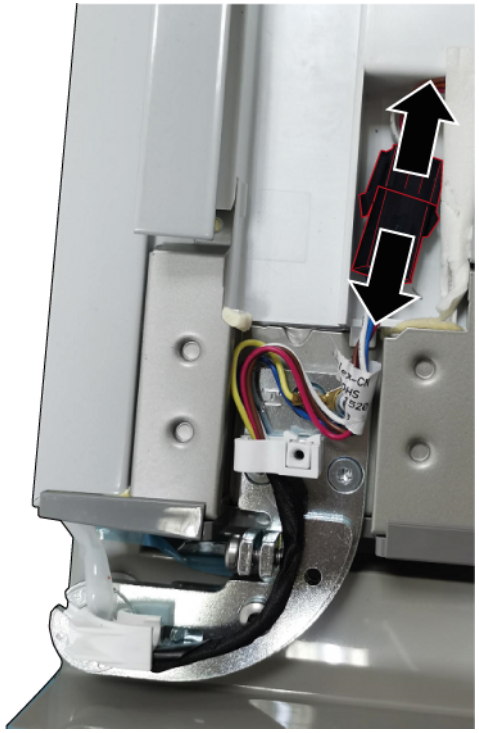

Copyright BSH Hausgeräte GmbH

3. 1. Skru ut skruen for jordkoblingen (1).
   2. Skru ut tre skruer (2).
   3. Demonter øvre hengsel.

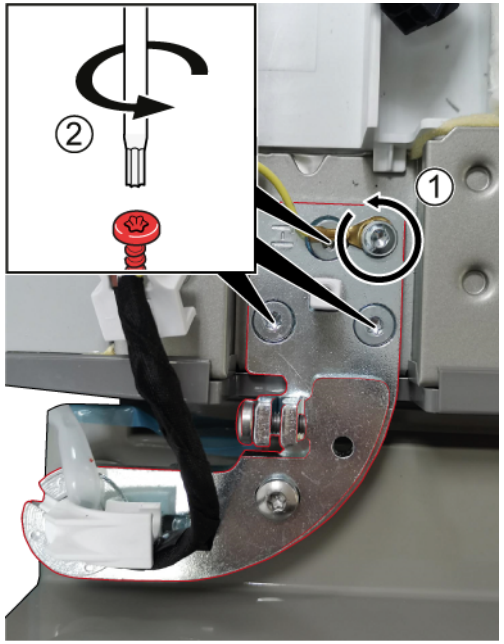

➡ Øvre hengsel er demontert.

4. Demonter venstre dør ved å bevege den opp.
5. 1. Skru ut tre skruer.
   2. Demonter nedre hengsel.

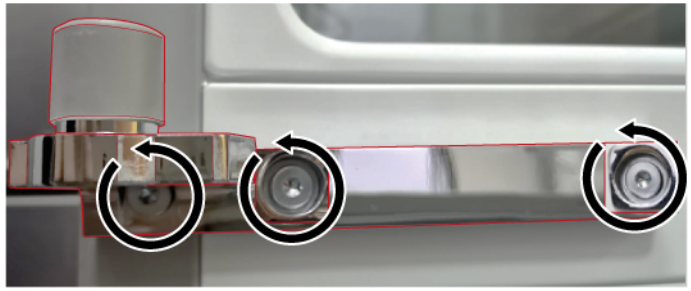

➡ Nedre hengsel er demontert.

4.4.2 Montering av venstre dørhengsler

1. Monteres i motsatt rekkefølge.
2. Rett inn kjøleskapdelens dører.
   Du finner mer informasjon i **bruksanvisningen** (AGA).

Copyright BSH Hausgeräte GmbH

4.5 Utskiftning av høyre dørhengsler

Spesielle hjelpemidler:

Torx-bits TX20	6,3 mm (1/4")	[00340865]

ADVARSEL

Tunge, klumpete apparater!
Rygg- og muskelskader
- Arbeidet med å demontere apparatets dør skal bare utføres av opplærte spesialister.
- Det kreves to personer for å flytte på apparatet.
- Bruk kun egnet verktøy og utstyr.

FORSIKTIG

Skarpe kanter!
Kuttskader
- Bruk vernehansker.

ADVARSEL

Tiltede apparater kan skli ut!
Beinbrudd/klemskader
- Sikre apparatene mot å skli ut.

FORSIKTIG

Fare for at deler kan falle ned på grunn av løsnede skruer!
Personskade på grunn av fallende deler.
- Sikre komponenten så den ikke kan falle ned.

OBS!

Fare for at deler kan falle ned på grunn av løsnede skruer!
Skade på andre deler på apparatet eller i kundens hjem, f.eks. gulv.
- Sikre komponenten så den ikke kan falle ned.

FARE

Fare for elektrisk støt på grunn av strømførende deler!
Livsfare på grunn av elektrisk støt ved feil reparasjon
- Elektriske deler skal repareres av kvalifiserte elektrikere.
- Etter reparasjonen må du sørge for at det utføres en sikkerhets-test iht. VDE 0701 eller gjeldende forskrifter i det respektive land.

FARE

Fare for elektrisk støt på grunn av strømførende deler!
Død på grunn av drepende elektrisk støt
- Koble apparatene fra strømforsyningen i minst 60 sekunder før reparasjonene startes.

Forutsetning:

- Apparatet kobles fra strømforsyningen.
- Apparatets innvendige beslag er demontert.

Copyright BSH Hausgeräte GmbH

4.5.1 Demontering av høyre dørhengsler

1. 1. Skru ut skruen.
   2. Ta av det øvre hengseldekslet.

2. Koble fra dørens elektriske tilkobling.

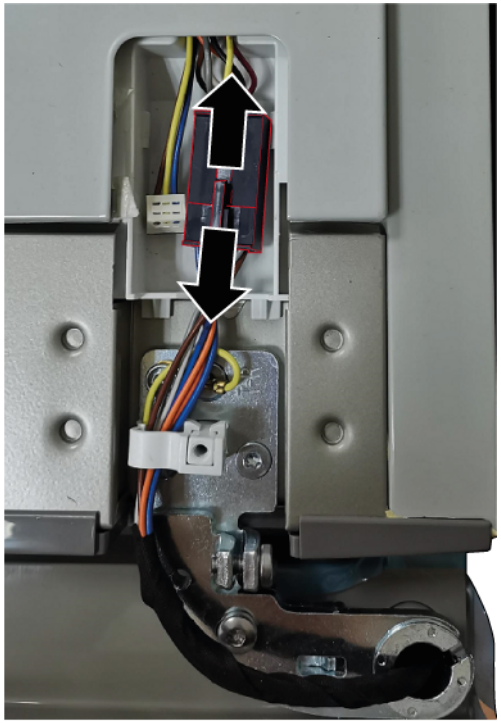

Copyright BSH Hausgeräte GmbH

3. 1. Skru ut skruen for jordkoblingen (1).
   2. Skru ut tre skruer (2).
   3. Demonter øvre hengsel.

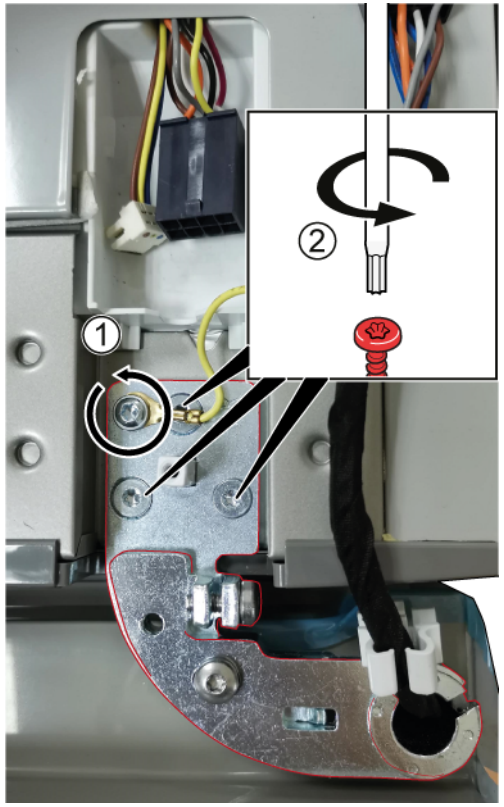

➡ Øvre hengsel er demontert.

4. Demonter høyre dør ved å bevege den opp.

5. 1. Skru ut tre skruer.
   2. Demonter nedre hengsel.

➡ Nedre hengsel er demontert.

4.5.2 Montering av høyre dørhengsler

1. Monteres i motsatt rekkefølge.
2. Rett inn kjøleskapdelens dører.
   Du finner mer informasjon i **bruksanvisningen** (AGA).

Copyright BSH Hausgeräte GmbH

4.6 Utskiftning av dørrack

Forutsetning:

Døren er åpen.

4.6.1 Demontering av dørrack

- Løft opp dørracken.

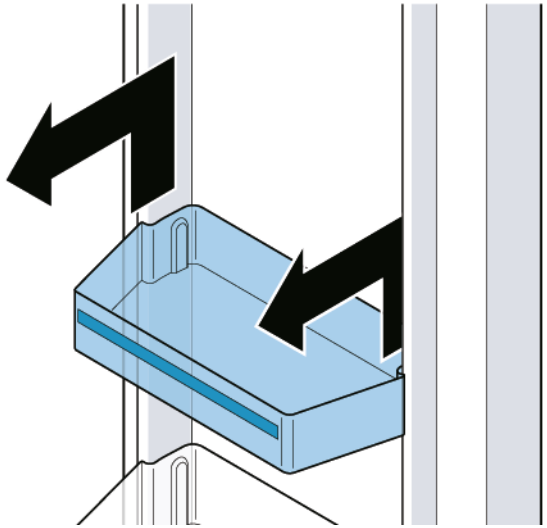

Dørracken er demontert.

4.6.2 Montering av dørrack

- Monteres i motsatt rekkefølge.

Copyright BSH Hausgeräte GmbH

4.7 Utskiftning av hylle

Forutsetning:

Døren er åpen.

4.7.1 Demontering av hylle

1. Løft opp hyllen (1).
2. Ta ut hyllen (2).

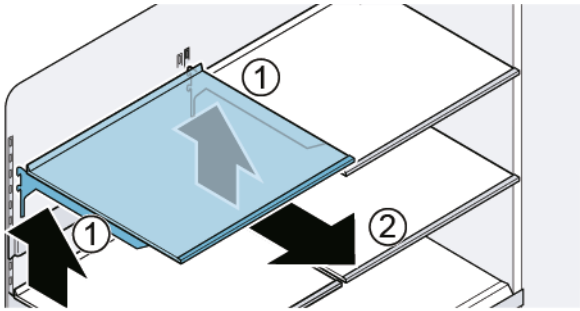

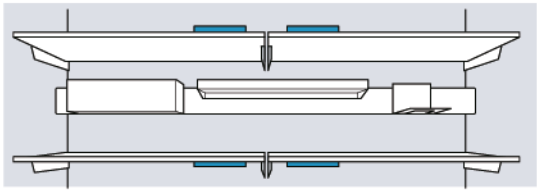

Hyllen er demontert.

4.7.2 Montering av hylle

	Ikke dekk til ventilasjonsåpningene.
	Før hyllen forsiktig inn så du unngår riper på apparatet.
	Kontroller at krokene er satt fullstendig inn og at hyllen er vannrett.

- Monteres i motsatt rekkefølge.

Copyright BSH Hausgeräte GmbH

4.8 Utskiftning av utstyrsstangen

Forutsetning:

✔ Døren er åpen.

4.8.1 Demontering av utstyrsstangen

- Løft opp utstyrsstangen.

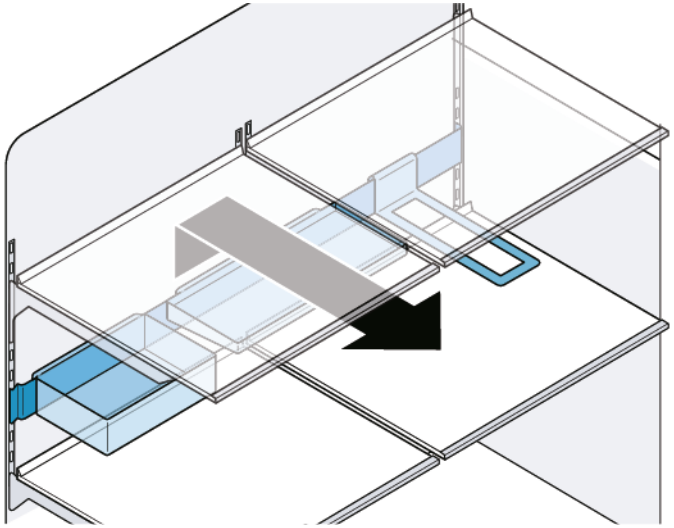

➡ Utstyrsstangen er demontert.

4.8.2 Montering av utstyrsstangen

ℹ	Kontroller at krokene er satt fullstendig inn og at utstyrsstangen er vannrett.
ℹ	Før utstyrsstangen forsiktig inn så du unngår riper på apparatet.
ℹ	Kontroller at krokene er satt fullstendig inn og at utstyrsstangen er vannrett.

- Monteres i motsatt rekkefølge.

Copyright BSH Hausgeräte GmbH

4.9 Utskiftning av uttrekkbar beholder

Forutsetning:

Døren er åpen.

4.9.1 Demontering av uttrekkbar beholder

1. Trekk beholderen helt ut (1).
2. Løft beholderen foran og ta den ut (2).

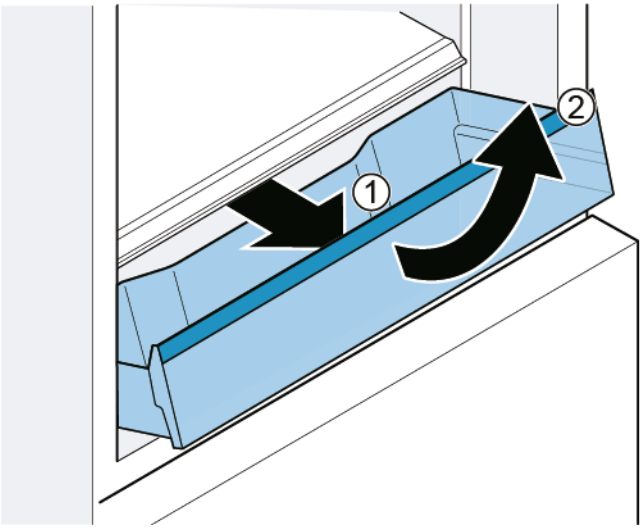

Den uttrekkbare beholderen er demontert.

4.9.2 Montering av uttrekkbar beholder

1. Trekk teleskopskinnene helt ut.
2. Plasser beholderen på teleskopskinnene og skyv den inn i apparatet til den går i inngrep.

Copyright BSH Hausgeräte GmbH

4.10 Utskiftning av fast hylle

Forutsetning:

✔ Døren er åpen.

4.10.1 Demontering av fast hylle

1. Åpne beholderen.
2. 1. Løft opp den faste hyllen foran (1).
   2. Ta ut den faste hyllen (2).

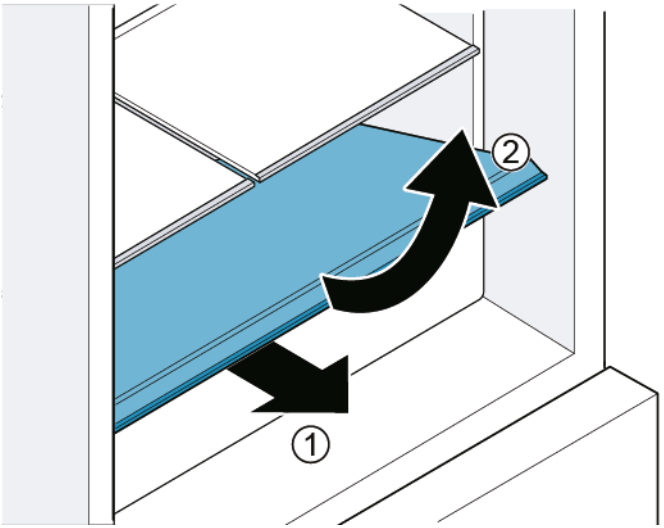

➡ Den faste hyllen er demontert.

4.10.2 Montering av fast hylle

- Monteres i motsatt rekkefølge.

Copyright BSH Hausgeräte GmbH

4.11 Utskiftning av Cool-Fresh-beholder

Forutsetning:

✔ Døren er åpen.

4.11.1 Demontering av Cool-Fresh-beholder

▸ 1. Trekk skuffen helt ut (1).
2. Løft opp beholderen foran (2).

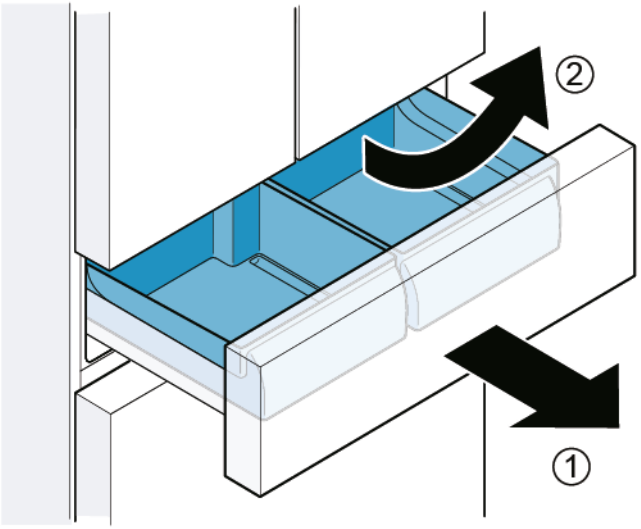

➡ Cool-Fresh-beholderen er demontert.

4.11.2 Montering av Cool-Fresh-beholder

ℹ	Under innsettingen må skinnene til beholder og skuff settes sammen.

▸ Monteres i motsatt rekkefølge.

Copyright BSH Hausgeräte GmbH

4.12 Utskiftning av beholder for frysevarer (liten)

Forutsetning:

- Døren er åpen.

4.12.1 Demontering av beholder for frysevarer (liten)

1. Trekk skuffen i fryserommet helt ut.
2. 1. Trekk beholderen helt ut (1).
   2. Løft opp beholderen foran (2).

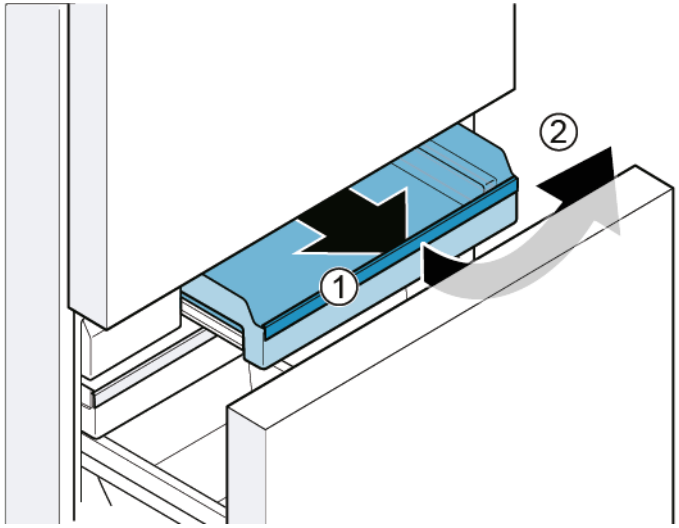

- Beholderen for frysevarer (liten) er demontert.

4.12.2 Montering av beholder for frysevarer (liten)

1. Trekk teleskopskinnene helt ut.
2. Plasser beholderen på teleskopskinnene og skyv den inn i apparatet til den går i inngrep.

Copyright BSH Hausgeräte GmbH

4.13 Utskiftning av beholder for frysevarer (flat)

Forutsetning:

✔ Døren er åpen.

4.13.1 Demontering av beholder for frysevarer (flat)

▸ 1. Trekk skuffen i fryserommet helt ut (1).
2. Trekk beholderen for frysevarer (flat) ut (2).
3. Løft opp beholderen for frysevarer (flat) (3).

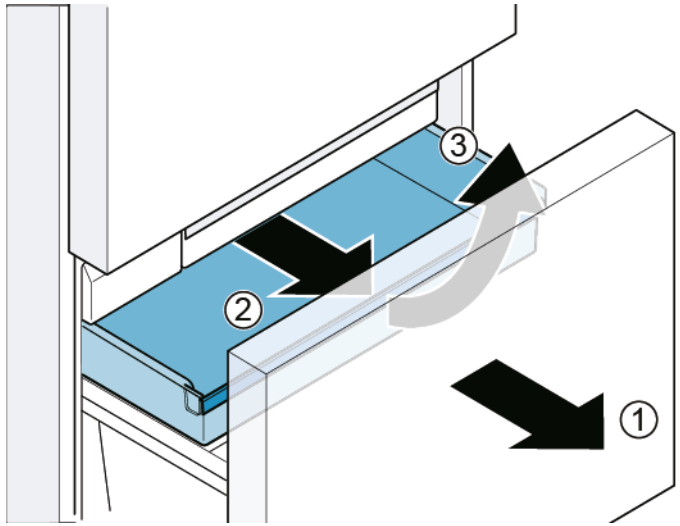

➡ Beholderen for frysevarer (flat) er demontert.

4.13.2 Montering av beholder for frysevarer (flat)

▸ Monteres i motsatt rekkefølge.

Copyright BSH Hausgeräte GmbH

4.14 Utskiftning av beholder for frysevarer (stor)

Forutsetning:

✔ Døren er åpen.

4.14.1 Demontering av beholder for frysevarer (stor)

OBS!

SKADE PÅ UTSTYR!

- Du må aldri demontere skilleveggen fra beholderen for frysevarer.

1. Trekk skuffen i fryserommet helt ut og demonter beholderen for frysevarer (flat) (1).
2. Løft opp beholderen for frysevarer (stor) (2).

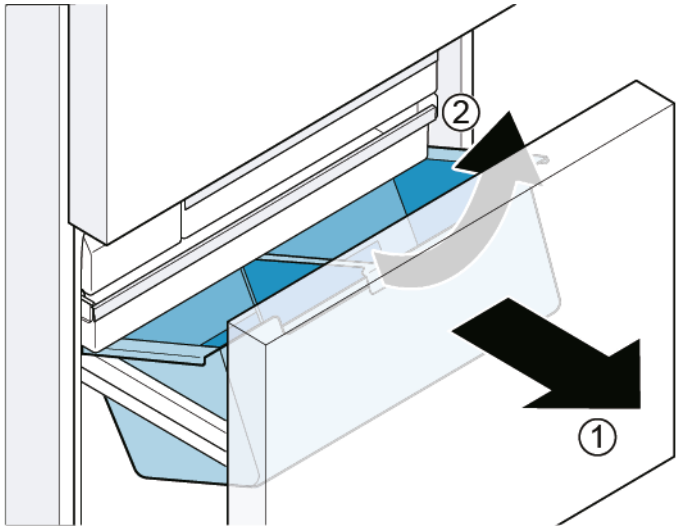

➡ Beholderen for frysevarer (stor) er demontert.

4.14.2 Montering av beholder for frysevarer (stor)

1. Trekk teleskopskinnene helt ut.
2. Plasser beholderen på teleskopskinnene og skyv den inn i apparatet til den går i inngrep.

Copyright BSH Hausgeräte GmbH

4.15 Utskiftning av isbitbeholder

Forutsetning:

✔ Døren er åpen.

4.15.1 Demontering av isbitbeholder

1. Trekk skuffen i fryserommet helt ut.
2. 1. Trekk beholderen for frysevarer (flat) ut så langt det går (1).
   2. Ta ut isbitbeholderen (2).

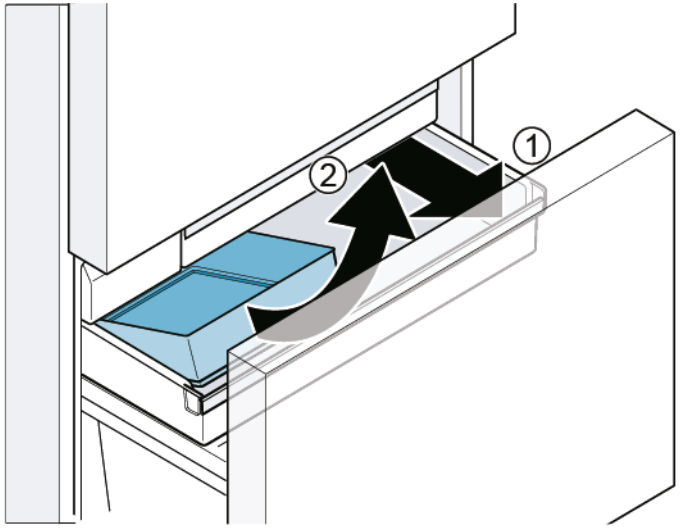

➡ Isbitbeholderen er demontert.

4.15.2 Montering av isbitbeholder

▸ Monteres i motsatt rekkefølge.

Copyright BSH Hausgeräte GmbH

4.16 Utskiftning av LED-lamper

Spesielle hjelpemidler:

Flat skrutrekker	Blad 2,4 mm x 0,4 mm x 0,4 mm, i sett [00341820]

Apparatet har en vedlikeholdsfri LED-lampe.
Disse lampene skal kun repareres av kundeservice eller autoriserte teknikere!

FARE

Fare for elektrisk støt på grunn av strømførende deler!
Livsfare på grunn av elektrisk støt ved feil reparasjon
- Elektriske deler skal repareres av kvalifiserte elektrikere.
- Etter reparasjonen må du sørge for at det utføres en sikkerhets-test iht. VDE 0701 eller gjeldende forskrifter i det respektive land.

FARE

Fare for elektrisk støt på grunn av strømførende deler!
Død på grunn av drepende elektrisk støt
- Koble apparatene fra strømforsyningen i minst 60 sekunder før reparasjonene startes.

FORSIKTIG

Skarpe kanter!
Kuttskader
- Bruk vernehansker.

Forutsetning:
- Apparatet kobles fra strømforsyningen.
- Døren er åpen.
- De øvre innvendige beslagene er demontert.

4.16.1 Demontering av øvre LED-lampe i kjøleskapdel

1. Lag et mellomrom med fingeren rundt LED-lampens kant.

2. Før en sportrekker inn i mellomrommet og demonter øverste LED-lampen i vist retning.

Copyright BSH Hausgeräte GmbH

3. Koble fra LED-lampens kontakt.

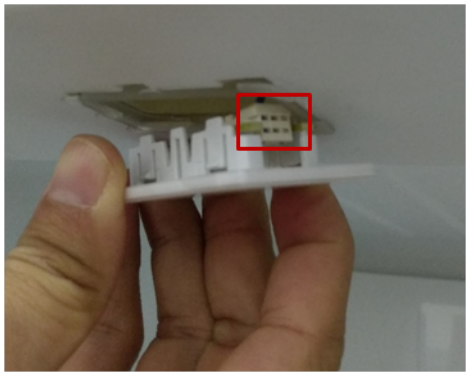

➡ Øverste LED-lampe i kjøleskapdelen er demontert.

4.16.2 Demontering av sidelampen i kjøleskapdelen

1. Bruk en sportrekker for å demontere øvre holder for sidelampen.

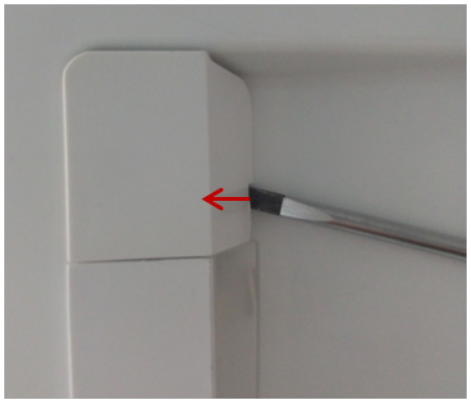

2. Bruk sportrekkeren for å lage et mellomrom på en side av lampedekslet, og bruk den andre hånden for å ta av dekslet.

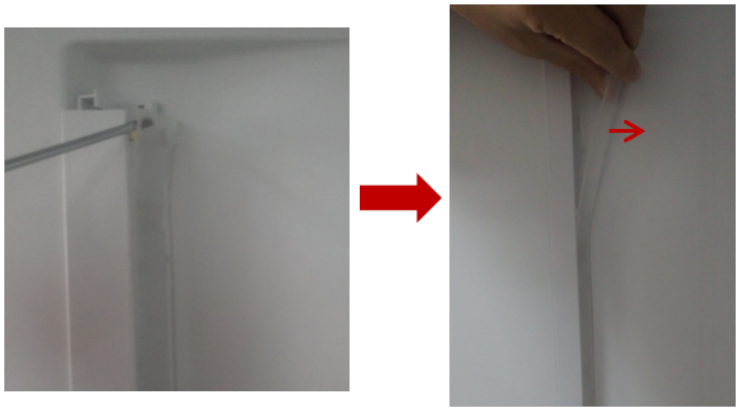

Copyright BSH Hausgeräte GmbH

3. Demonter LED-strimmelen på samme måte.

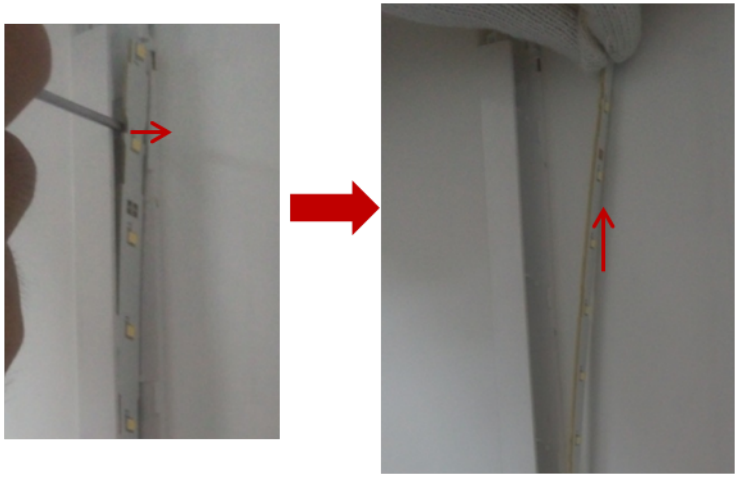

4. Fjern LED-stimmelen fra kontakten.

➡ Sidelampen i kjøleskapdelen er demontert.

4.16.3 Demontering av lampe for 0 °C

1. Ta av lampedekslet ved å føre sportrekkeren inn i mellomrommet mellom lampedekslet og døren for å vippe dem fra hverandre.

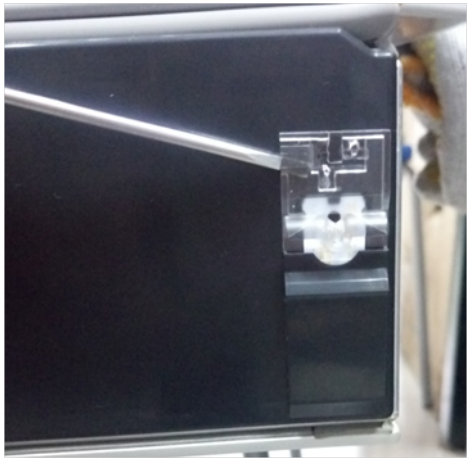

2. Koble fra lampens kontakt.

Copyright BSH Hausgeräte GmbH

3. 1. Løsne kroken (1).
   2. Demonter lampen (2).

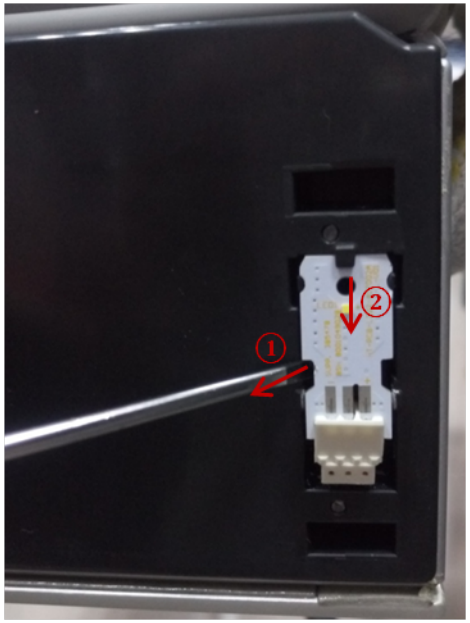

➡ Lampen for 0 °C er demontert.

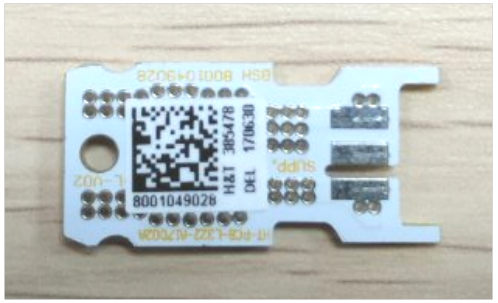

4.16.4 Montering av LED-lamper

- Monteres i motsatt rekkefølge.

Copyright BSH Hausgeräte GmbH

Wskazówki naprawy - Chłodziarko-zamrażarka

Informacje dotyczące dokumentu 483
1.1 Ważne informacje 483
1.1.1 Cel dokumentu 483
1.2 Objaśnienie symboli ostrzegawczych 483
1.2.1 Oznaczenie poziomów niebezpieczeństwa 483
1.2.2 Symbole ostrzegawcze 483
1.2.3 Budowa ostrzeżeń 484
1.2.4 Ogólne symbole 484

Bezpieczeństwo 485
2.1 Ogólne informacje dotyczące bezpieczeństwa 485
2.1.1 Wszystkie sprzęty gospodarstwa domowego 485

Narzędzia i pomoce techniczne 486

Naprawy 487
4.1 Wymiana uszczelki drzwiczek 487
4.1.1 Demontaż uszczelki drzwiczek 487
4.1.2 Montaż uszczelki drzwiczek 487
4.2 Wymiana uchwytu drzwi 490
4.2.1 Demontaż uchwytu drzwi 490
4.2.2 Montaż uchwytu drzwi 490
4.3 Wymiana uchwytu szufladki 491
4.3.1 Demontaż uchwytu szufladki 491
4.3.2 Montaż uchwytu szufladki 491
4.4 Wymiana lewych zawiasów drzwi 492
4.4.1 Demontaż lewych zawiasów drzwi 493
4.4.2 Montaż lewych zawiasów drzwi 494
4.5 Wymiana prawych zawiasów drzwi 495
4.5.1 Demontaż prawych zawiasów drzwi 496
4.5.2 Montaż prawych zawiasów drzwi 497
4.6 Wymiana półki drzwi 498
4.6.1 Demontaż półki drzwi 498
4.6.2 Montaż półki drzwi 498
4.7 Wymiana półki 499
4.7.1 Demontaż półki 499
4.7.2 Montaż półki 499
4.8 Wymiana szyny sprzętowej 500
4.8.1 Demontaż szyny sprzętowej 500
4.8.2 Montaż szyny sprzętowej 500
4.9 Wymiana wyciąganego pojemnika 501
4.9.1 Demontaż wyciąganego pojemnika 501
4.9.2 Montaż wyciąganego pojemnika 501
4.10 Wymiana półki stacjonarnej 502
4.10.1 Demontaż półki stacjonarnej 502
4.10.2 Montaż półki stacjonarnej 502
4.11 Wymiana pojemnika cool-fresh 503
4.11.1 Demontaż pojemnika cool-fresh 503
4.11.2 Montaż pojemnika cool-fresh 503
4.12 Wymiana pojemnika na mrożoną żywność (małego) 504
4.12.1 Demontaż pojemnika na mrożoną żywność (małego) 504
4.12.2 Montaż pojemnika na mrożoną żywność (małego) 504
4.13 Wymiana pojemnika na mrożoną żywność (płaskiego) 505
4.13.1 Demontaż pojemnika na mrożoną żywność (płaskiego) 505
4.13.2 Montaż pojemnika na mrożoną żywność (płaskiego) 505
4.14 Wymiana pojemnika na mrożoną żywność (dużego) 506
4.14.1 Demontaż pojemnika na mrożoną żywność (dużego) 506
4.14.2 Montaż pojemnika na mrożoną żywność (dużego) 506
4.15 Wymiana pojemnika na kostki lodu 507
4.15.1 Demontaż pojemnika na kostki lodu 507
4.15.2 Montaż pojemnika na kostki lodu 507
4.16 Wymiana żarówek LED 508
4.16.1 Demontaż górnej żarówki LED komory chłodziarki 508
4.16.2 Demontaż bocznej żarówki LED komory chłodziarki 509
4.16.3 Demontaż żarówki półki 0°C 510
4.16.4 Montaż żarówek LED 511

Copyright by BSH Hausgeräte GmbH

Informacje dotyczące dokumentu

1.1 Ważne informacje

1.1.1 Cel dokumentu

Niniejsze wskazówki naprawcze mają na celu zapewnienie użytkownikowi pomocy w samodzielnej naprawie posiadanych urządzeń w sposób zgodny z obowiązującymi przepisami w sprawie ekoprojektu (stan na 03/2021).

Zawierają one informacje na temat wymiany określonych części zamiennych oraz ostrzeżenia i informacje o zagrożeniach.

W razie pytań należy się skontaktować z naszym działem serwisowym. Odpowiedzialność za szkody ponosimy tylko pod warunkiem prawidłowego stosowania się do wskazówek naprawczych.

1.2 Objaśnienie symboli ostrzegawczych

1.2.1 Oznaczenie poziomów niebezpieczeństwa

Poziom ryzyka jest określany przy pomocy symbolu oraz wyrazu. Wyraz określa poziom ryzyka.

Symbol	Znaczenie
⚠ NIEBEZPIECZEŃSTWO	Bezpośrednio zagrażające niebezpieczeństwo, które przy niezachowaniu odpowiednich środków ostrożności może doprowadzić do śmierci lub poważnych obrażeń.
⚠ OSTRZEŻENIE	Prawdopodobieństwo wystąpienia niebezpieczeństwa, które przy niezachowaniu odpowiednich środków ostrożności może doprowadzić do śmierci lub poważnych obrażeń.
⚠ WAŻNE	Prawdopodobieństwo wystąpienia niebezpieczeństwa, które przy niezachowaniu odpowiednich środków ostrożności może doprowadzić do powstania lekkich obrażeń.
UWAGA!	Ostrzeżenie dot. możliwości powstania szkody materialnej.

Tabela 1: Oznaczenie poziomów niebezpieczeństwa

1.2.2 Symbole ostrzegawcze

Symbole ostrzegawcze reprezentują graficznie źródło potencjalnego ryzyka.

W poniższym dokumencie użyto następujących symboli:

Symbole ostrzegawcze	Znaczenie
	Ogólne ostrzeżenie
	Niebezpieczeństwo od napięcia elektrycznego
	Ryzyko wybuchu

Copyright by BSH Hausgeräte GmbH

Symbole ostrzegawcze	Znaczenie
	Ryzyko obrażeń (rozcięć)
	Ryzyko zmiażdżenia
	Ryzyko oparzenia
	Silne pole magnetyczne
	Promieniowanie nie-jonizujące

Tabela 2: Symbole ostrzegawcze

1.2.3 Budowa ostrzeżeń

Ostrzeżenia podane w dokumencie mają standardową budowę.

	⚠ NIEBEZPIECZEŃSTWO **Typ i źródło ryzyka!!** Konsekwencje zignorowania. ▸ Środki ochronne.

Kolejne ostrzeżenie wskazuje, jako źródło możliwość porażenia prądem. Wskazano czynności, które mają za zadanie ograniczenie ryzyka.

	⚠ NIEBEZPIECZEŃSTWO **Ryzyko porażenia prądem, ze względu na elementy będące pod napięciem!** Zagrożenie życia poprzez porażenie prądem ▸ Odłączyć urządzenie od zasilania sieciowego na 60 sekund przed rozpoczęciem naprawy.

1.2.4 Ogólne symbole

Poniższe symbole są używane w dokumentacji:

Symbol	Znaczenie
	Identyfikacja specjalnej wskazówki (tekst lub grafika)
	Identyfikacja prostej wskazówki (tylko tekst)
	Identyfikacja linku do pliku wideo
	Identyfikacja narzędzi
	Identyfikacja wstępnych warunków
	Identyfikacja warunku (jeżeli)
	Identyfikacja rezultatu
Start	Identyfikacja przycisku
[00123456]	Identyfikacja numeru materiału
Status	Identyfikacja wyświetlanego tekstu / komunikatu (na wyświetlaczu)

Tabela 3: Ogólne symbole

Copyright by BSH Hausgeräte GmbH

Bezpieczeństwo

2.1 Ogólne informacje dotyczące bezpieczeństwa

2.1.1 Wszystkie sprzęty gospodarstwa domowego

Ryzyko porażenia prądem elektrycznym wskutek kontaktu z elementami znajdującymi się pod napięciem!

- Błędna naprawa części elektrycznych może spowodować porażenie prądem elektrycznym!
- Co najmniej 60 sekund przed przystąpieniem do pracy odłączyć urządzenie od sieci elektrycznej.
- Po naprawie należy przeprowadzić test bezpieczeństwa zgodny z przepisami normy VDE 0701 (Niemcy) lub odpowiednimi przepisami obowiązującymi w kraju użytkowania.

Ryzyko zranienia o ostre krawędzie!

- Używać rękawic ochronnych.

Ryzyko zmiażdżenia podczas naprawy, obsługi lub diagnozy, ze względu na ciężkie i ruchome elementy

- Stosować obuwie ochronne.
- Zabezpieczyć ciężkie elementy przed upadkiem.
- Nie dotykać ruchomych elementów podczas pracy urządzenia.

Zagrożenie dla bezpieczeństwa użytkowania i działania urządzenia!

- Używać tylko oryginalnych części zamiennych.

Ryzyko uszkodzenia komponentów wrażliwych na wyładowania elektrostatyczne (ESD)!

- Nie dotykać modułów, włącznie ze złączami i ścieżkami przewodzącymi.

Copyright by BSH Hausgeräte GmbH

Narzędzia i pomoce techniczne

Przeznaczenie	Detale	Zdjęcia
Klucz nasadowy sześciokątny [00340820]	2,5 mm	
Płaski śrubokręt	Końcówka 2,4 mm x 0,4 mm x 60 mm, w zestawie [00341820]	

Copyright by BSH Hausgeräte GmbH

4.1 Wymiana uszczelki drzwiczek

Warunek:

Drzwiczki są otwarte.

4.1.1 Demontaż uszczelki drzwiczek

1. Poluzować uszczelkę drzwiczek w rowku w prawym i lewym narożniku.

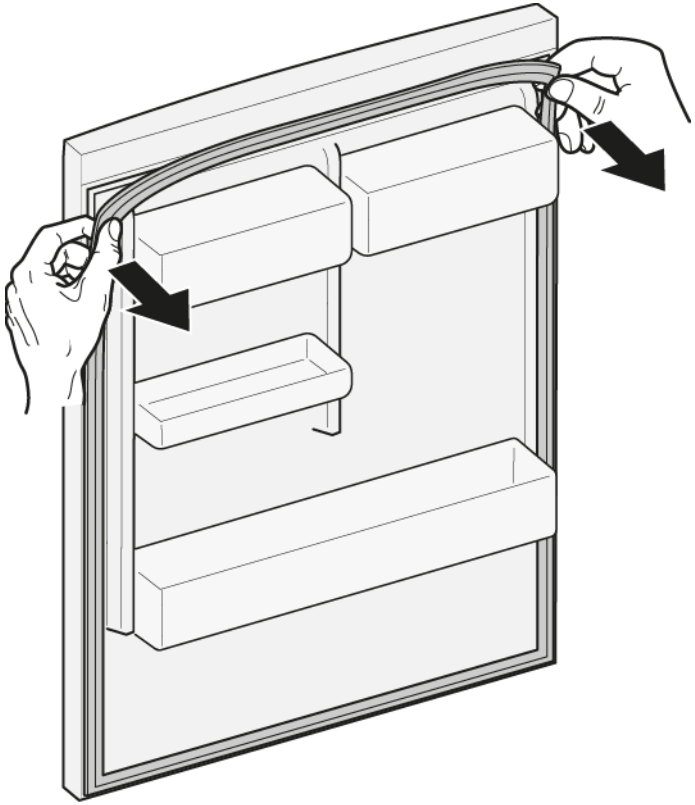

2. Wyciągnąć uszczelkę drzwiczek z rowka.

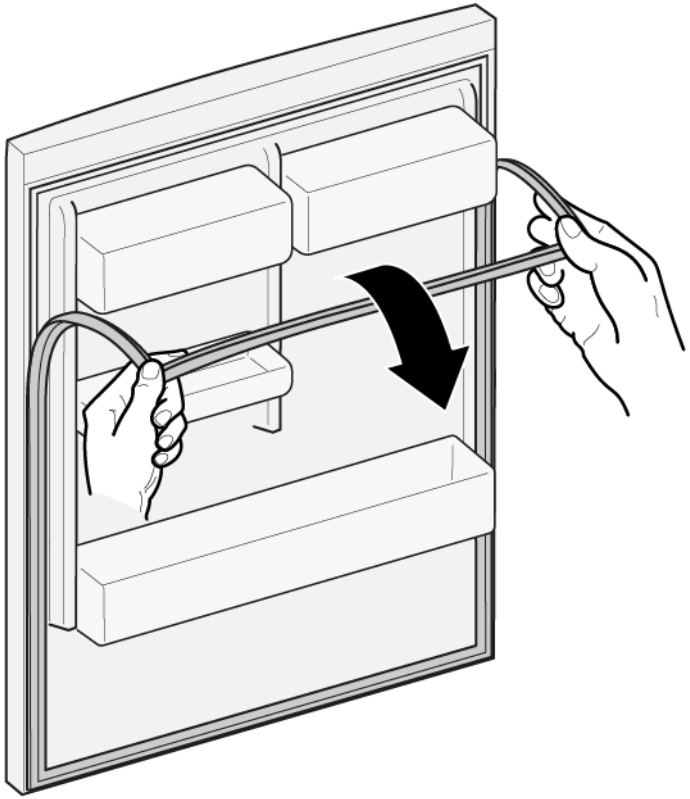

Uszczelka drzwiczek została zdemontowana.

4.1.2 Montaż uszczelki drzwiczek

	Grubość nowej uszczelki drzwiczek może się nieco różnić od grubości starej uszczelki drzwiczek. Nie ma to wpływu na jakość zamykania drzwiczek i i działanie urządzenia.
	Jeżeli urządzenie posiada regulowane zawiasy lub elementy mocujące zawiasów, można przy ich użyciu regulować sposób zamykania drzwiczek.
	Małe boczne otwory w uszczelce drzwiczek są elementami funkcyjnymi (zapewniają wentylację). Nie stanowią one wad produkcyjnych.

Copyright by BSH Hausgeräte GmbH

1. Skontrolować rowek uszczelki pod kątem uszkodzeń.

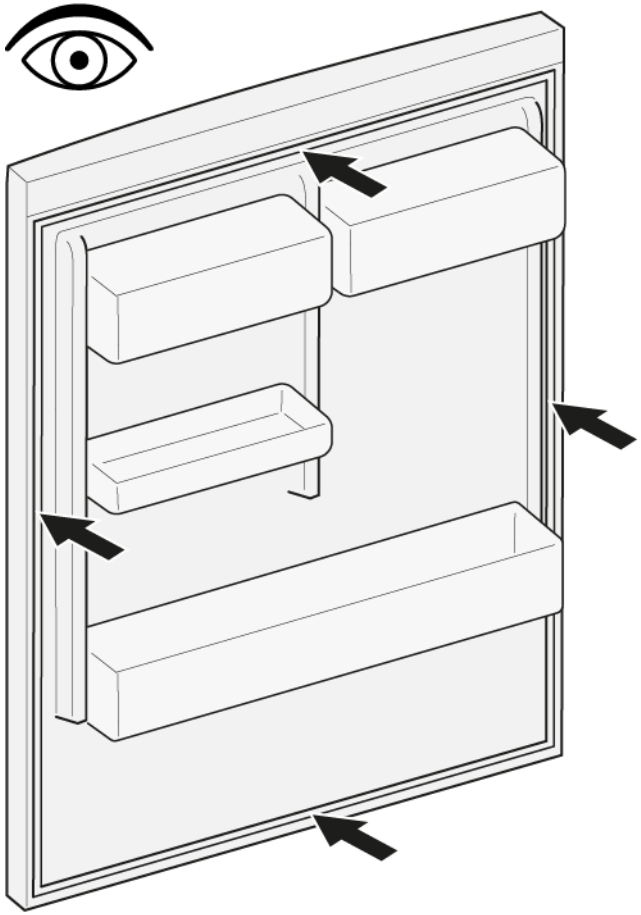

2. (if) Jeżeli rowek uszczelki jest uszkodzony.
   - Skontaktować się z serwisem.

3. | | |
   |---|---|
   | i | Lekka deformacja uszczelki drzwiczek jest normalna i nie wpływa na jej funkcję. Zaleca się wyprostowanie uszczelki drzwiczek przed jej zamocowaniem w urządzeniu. |

   Ogrzać uszczelkę drzwiczek suszarką do włosów lub nadać jej żądany kształt rękami.

4. Wcisnąć narożniki uszczelki do rowka u dołu i u góry.

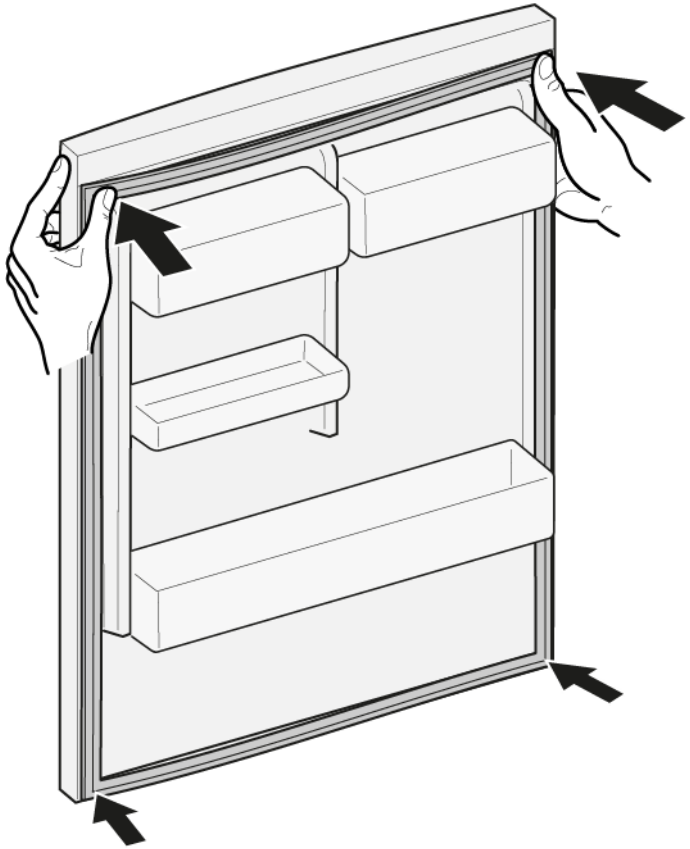

Copyright by BSH Hausgeräte GmbH

5. Krok po kroku wcisnąć uszczelkę do rowka na całym obwodzie.

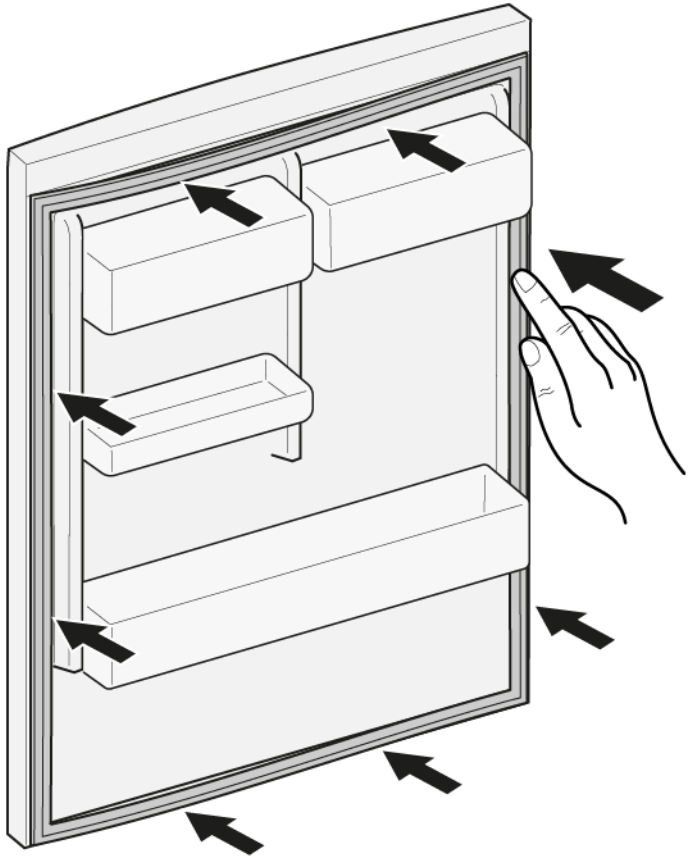

➡ Uszczelka drzwiczek została zamontowana.

Copyright by BSH Hausgeräte GmbH

4.2 Wymiana uchwytu drzwi

Pomoce specjalne

Klucz nasadowy sześciokątny 2,5 mm [00340820]

4.2.1 Demontaż uchwytu drzwi

1. Wykręcić dwie śruby (1).
2. Zdjąć uchwyt drzwi (2).

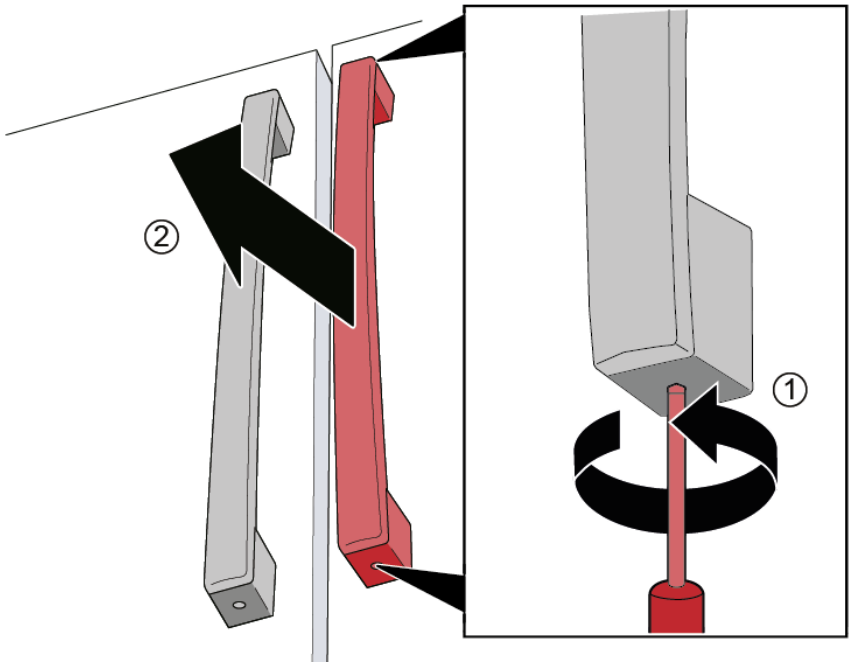

Uchwyt drzwi został zdemontowany.

	Drugi uchwyt drzwi można zdemontować w taki sam sposób.

4.2.2 Montaż uchwytu drzwi

1. Założyć uchwyt pionowo na wstępnie zamontowane kołki.
   Otwory w uchwycie skierować do góry i na dół.
2. Dokręcić wstępnie zamontowane śruby uchwytu zgodnie z kierunkiem ruchu wskazówek zegara od góry i od dołu.

Copyright by BSH Hausgeräte GmbH

4.3 Wymiana uchwytu szufladki

Pomoce specjalne

Klucz nasadowy sześciokątny 2,5 mm [00340820]

4.3.1 Demontaż uchwytu szufladki

1. Wykręcić dwie śruby (1).
2. Wyjąć uchwyt szufladki (2).

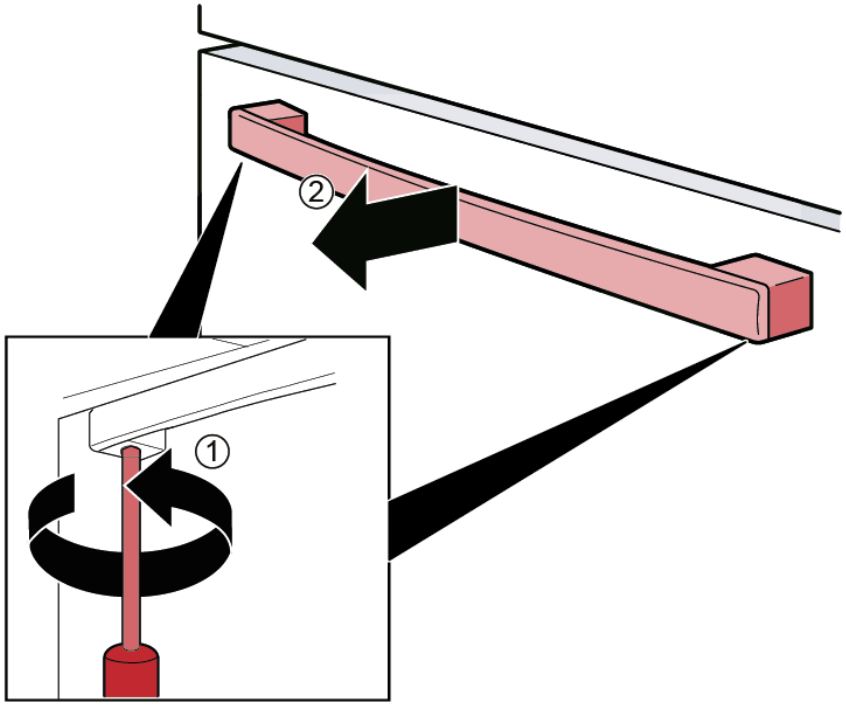

Uchwyt szufladki jest zdemontowany.

4.3.2 Montaż uchwytu szufladki

1. Umieścić uchwyt poziomo na wstępnie zamontowanych kołkach.
   Otwory w uchwycie skierować na dół.
2. Dokręcić wstępnie zamontowane śruby uchwytu zgodnie z kierunkiem ruchu wskazówek zegara od dołu.

Copyright by BSH Hausgeräte GmbH

4.4 Wymiana lewych zawiasów drzwi

Pomoce specjalne

Torx Bit TX20	6,3 mm (1/4")	[00340865]

OSTRZEŻENIE

Ciężkie, nieporęczne urządzenia!
Kontuzje mięśni i pleców
- Czynność demontażu drzwiczek urządzenia powinna być wykonywana tylko przez wyszkolonych techników.
- Przemieszczenie urządzenia wymaga udziału dwóch osób.
- Używać tylko odpowiednich narzędzi i sprzętu.

WAŻNE

Ostre krawędzie!
Rany cięte
- Zawsze używaj rękawic ochronnych.

OSTRZEŻENIE

Możliwość wyślizgnięcia się przechylonego urządzenia!
Złamania kości / zmiażdżenia
- Zabezpieczyć urządzenia przed wyślizgnięciem.

WAŻNE

Niebezpieczeństwo spadnięcia części po wykręceniu śrub!
Zranienie przez spadające części.
- Zabezpieczyć część przed spadnięciem.

UWAGA!

Niebezpieczeństwo spadnięcia części po wykręceniu śrub!
Uszkodzenie innych części urządzenia albo pomieszczenia mieszkalnego, np. podłogi.
- Zabezpieczyć część przed spadnięciem.

NIEBEZPIECZEŃSTWO

Ryzyko porażenia prądem elektrycznym wskutek kontaktu z elementami znajdującymi się pod napięciem!
Niebezpieczeństwo utraty życia wskutek porażenia prądem elektrycznym w przypadku nieprawidłowej naprawy
- Części elektryczne powinny być naprawiane przez wykwalifikowanych elektryków.
- Po naprawie należy przeprowadzić test bezpieczeństwa zgodny z przepisami normy VDE 0701 (Niemcy) lub odpowiednimi przepisami obowiązującymi w kraju użytkowania.

NIEBEZPIECZEŃSTWO

Ryzyko porażenia prądem, ze względu na elementy będące pod napięciem!
Zagrożenie życia poprzez porażenie prądem
- Odłączyć urządzenie od zasilania sieciowego na 60 sekund przed rozpoczęciem naprawy.

Warunek:
- Urządzenie jest odłączone od źródła zasilania energią elektryczną.
- Zostały zdemontowane wewnętrzne elementy mocujące urządzenia.

Copyright by BSH Hausgeräte GmbH

4.4.1 Demontaż lewych zawiasów drzwi

1. 1. Odkręcić śrubę.
   2. Zdjąć osłonę zawiasu górnego.

2. Odłączyć złącze elektryczne drzwi.

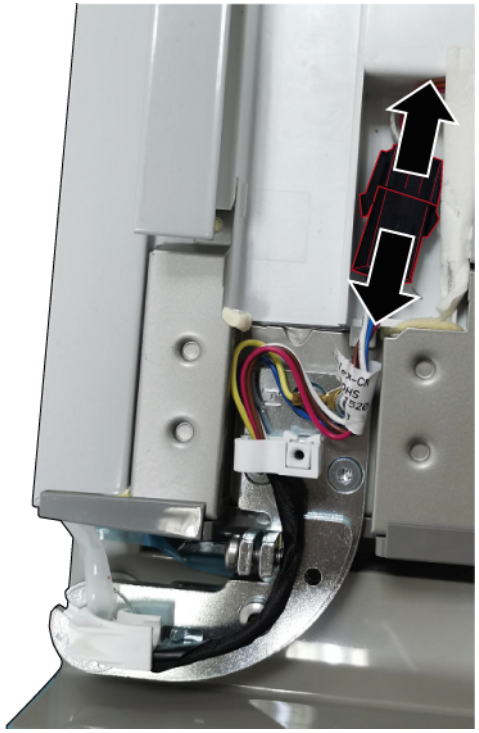

Copyright by BSH Hausgeräte GmbH

3. 1. Odkręcić śrubę złącza uziemienia (1).
   2. Odkręcić trzy śruby (2).
   3. Wyjąć górny zawias.

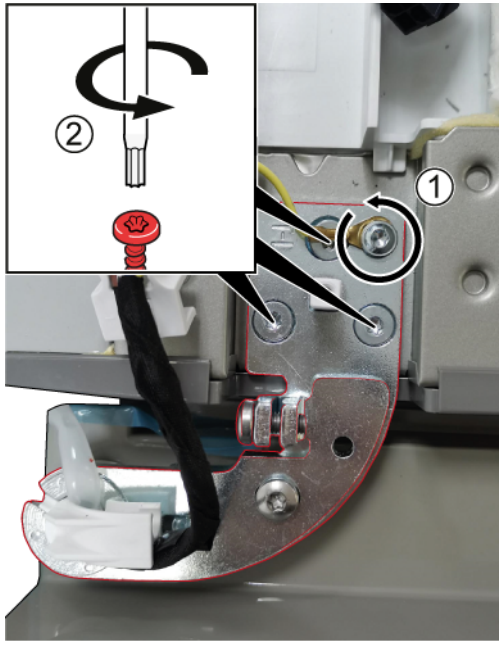

➡ Górny zawias jest zdemontowany.

4. Wyjąć lewe drzwi, podnosząc je do góry.
5. 1. Odkręcić trzy śruby.
   2. Wyjąć dolny zawias.

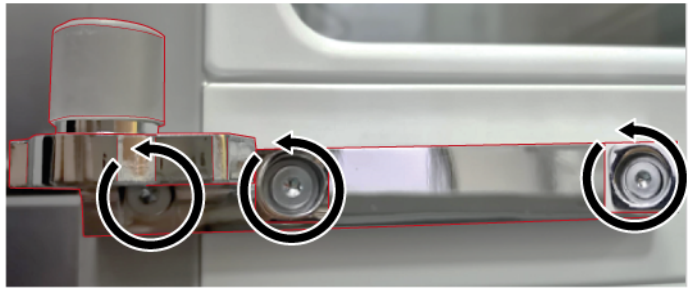

➡ Dolny zawias jest zdemontowany.

4.4.2 Montaż lewych zawiasów drzwi

1. Montaż w odwrotnej kolejności.
2. Wypozycjonować drzwi komory chłodziarki.
   Dokładne informacje patrz **instrukcja obsługi** (AGA).

Copyright by BSH Hausgeräte GmbH

4.5 Wymiana prawych zawiasów drzwi

Pomoce specjalne

Torx Bit TX20	6,3 mm (1/4")	[00340865]

OSTRZEŻENIE

Ciężkie, nieporęczne urządzenia!
Kontuzje mięśni i pleców
- Czynność demontażu drzwiczek urządzenia powinna być wykonywana tylko przez wyszkolonych techników.
- Przemieszczenie urządzenia wymaga udziału dwóch osób.
- Używać tylko odpowiednich narzędzi i sprzętu.

WAŻNE

Ostre krawędzie!
Rany cięte
- Zawsze używaj rękawic ochronnych.

OSTRZEŻENIE

Możliwość wyślizgnięcia się przechylonego urządzenia!
Złamania kości / zmiażdżenia
- Zabezpieczyć urządzenia przed wyślizgnięciem.

WAŻNE

Niebezpieczeństwo spadnięcia części po wykręceniu śrub!
Zranienie przez spadające części.
- Zabezpieczyć część przed spadnięciem.

UWAGA!

Niebezpieczeństwo spadnięcia części po wykręceniu śrub!
Uszkodzenie innych części urządzenia albo pomieszczenia mieszkalnego, np. podłogi.
- Zabezpieczyć część przed spadnięciem.

NIEBEZPIECZEŃSTWO

Ryzyko porażenia prądem elektrycznym wskutek kontaktu z elementami znajdującymi się pod napięciem!
Niebezpieczeństwo utraty życia wskutek porażenia prądem elektrycznym w przypadku nieprawidłowej naprawy
- Części elektryczne powinny być naprawiane przez wykwalifikowanych elektryków.
- Po naprawie należy przeprowadzić test bezpieczeństwa zgodny z przepisami normy VDE 0701 (Niemcy) lub odpowiednimi przepisami obowiązującymi w kraju użytkowania.

NIEBEZPIECZEŃSTWO

Ryzyko porażenia prądem, ze względu na elementy będące pod napięciem!
Zagrożenie życia poprzez porażenie prądem
- Odłączyć urządzenie od zasilania sieciowego na 60 sekund przed rozpoczęciem naprawy.

Warunek:
- Urządzenie jest odłączone od źródła zasilania energią elektryczną.
- Zostały zdemontowane wewnętrzne elementy mocujące urządzenia.

Copyright by BSH Hausgeräte GmbH

4.5.1 Demontaż prawych zawiasów drzwi

1. 1. Odkręcić śrubę.
   2. Zdjąć osłonę zawiasu górnego.

2. Odłączyć złącze elektryczne drzwi.

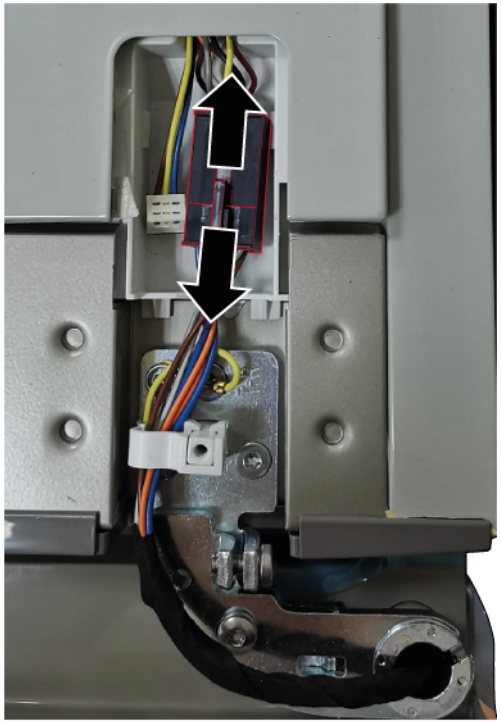

Copyright by BSH Hausgeräte GmbH

3. 1. Odkręcić śrubę złącza uziemienia (1).
   2. Odkręcić trzy śruby (2).
   3. Wyjąć górny zawias.

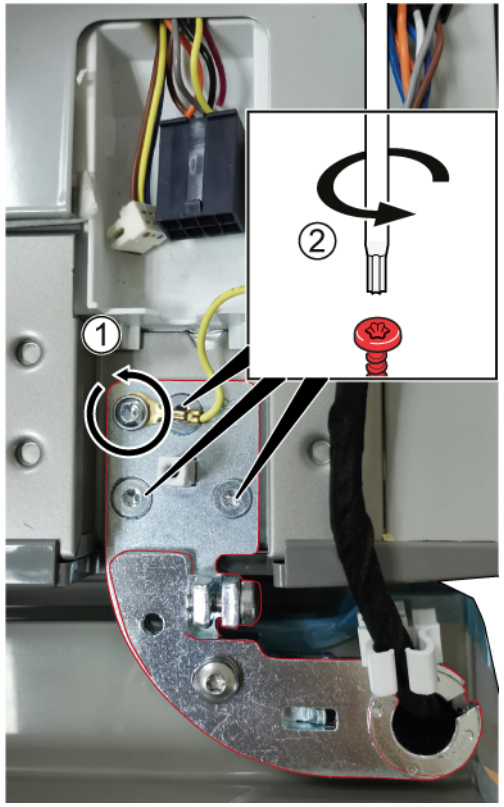

➡ Górny zawias jest zdemontowany.

4. Wyjąć prawe drzwi, podnosząc je do góry.

5. 1. Odkręcić trzy śruby.
   2. Wyjąć dolny zawias.

➡ Dolny zawias jest zdemontowany.

4.5.2 Montaż prawych zawiasów drzwi

1. Montaż w odwrotnej kolejności.
2. Wypozycjonować drzwi komory chłodziarki.
   Dokładne informacje patrz **instrukcja obsługi** (AGA).

Copyright by BSH Hausgeräte GmbH

4.6 Wymiana półki drzwi

Warunek:

Drzwiczki są otwarte.

4.6.1 Demontaż półki drzwi

- Podnieść półkę drzwi do góry.

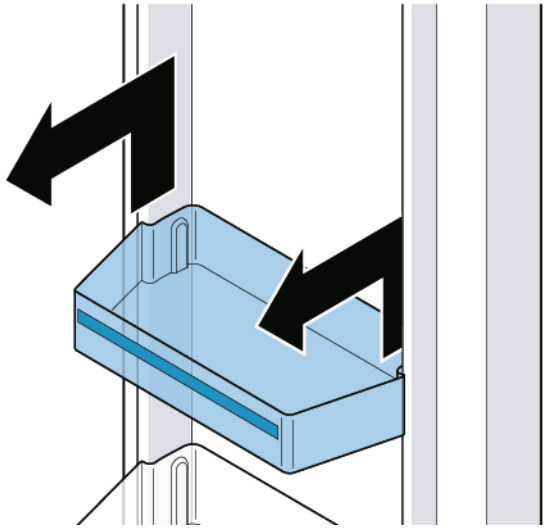

Półka drzwi została zdemontowana.

4.6.2 Montaż półki drzwi

- Montaż w odwrotnej kolejności.

Copyright by BSH Hausgeräte GmbH

4.7 Wymiana półki

Warunek:

Drzwiczki są otwarte.

4.7.1 Demontaż półki

1. Podnieść półkę (1).
2. Wyjąć półkę (2).

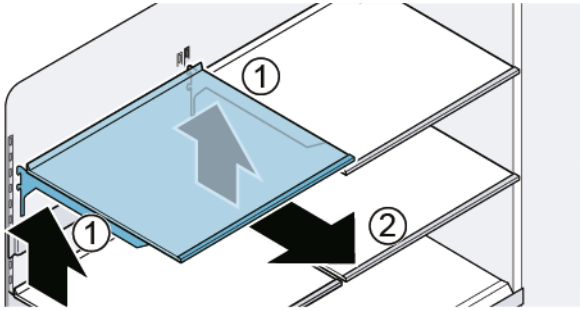

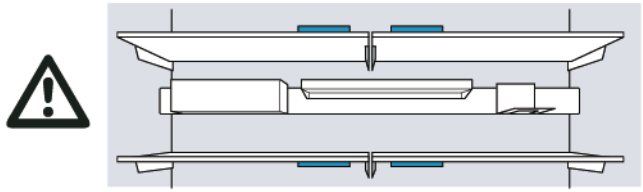

Półka jest wyjęta.

4.7.2 Montaż półki

	Nie przykrywać otworów wentylacyjnych.
	Przy wkładaniu półki zachować ostrożność, aby uniknąć porysowania urządzenia.
	Upewnić się, że zatrzaski są wsunięte do końca, a półka jest zamontowana poziomo.

- Montaż w odwrotnej kolejności.

Copyright by BSH Hausgeräte GmbH

4.8 Wymiana szyny sprzętowej

Warunek:

Drzwiczki są otwarte.

4.8.1 Demontaż szyny sprzętowej

- Podnieść szynę sprzętową.

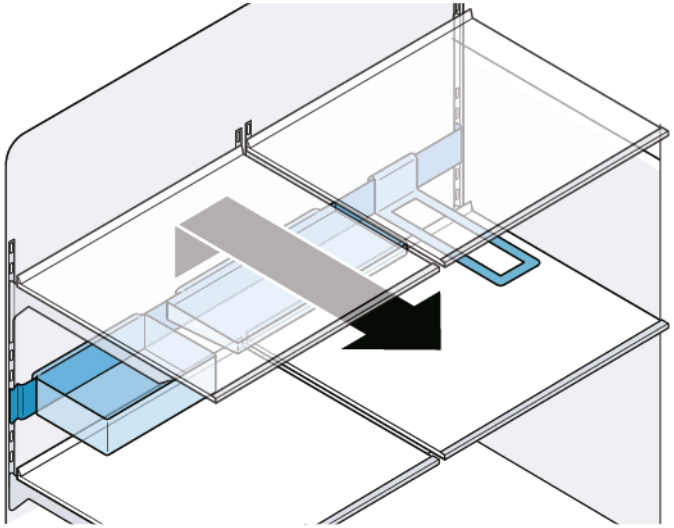

Szyna sprzętowa jest zdemontowana.

4.8.2 Montaż szyny sprzętowej

	Upewnić się, że zatrzaski są wsunięte do końca, a szyna sprzętowa jest zamontowana poziomo.
	Przy wkładaniu podstawki na sprzęt zachować ostrożność, aby uniknąć porysowania urządzenia.
	Upewnić się, że zatrzaski są wsunięte do końca, a szyna sprzętowa jest zamontowana poziomo.

- Montaż w odwrotnej kolejności.

Copyright by BSH Hausgeräte GmbH

4.9 Wymiana wyciąganego pojemnika

Warunek:

Drzwiczki są otwarte.

4.9.1 Demontaż wyciąganego pojemnika

1. Wyciągnąć pojemnik do końca (1).
2. Podnieść wyciągany pojemnik od przodu i wyjąć (2).

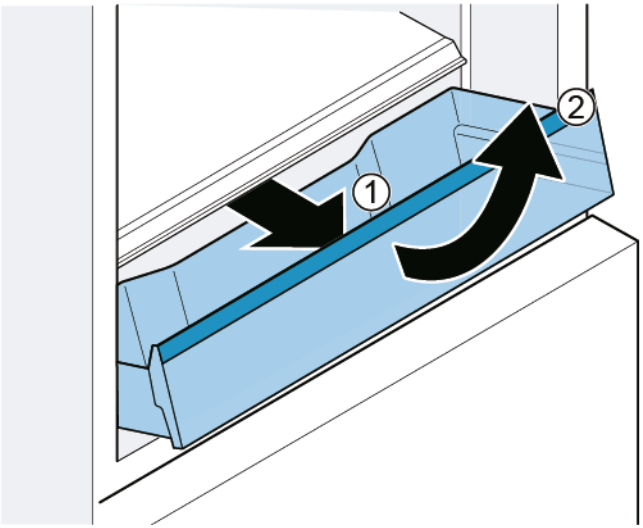

Wyciągany pojemnik został wyjęty.

4.9.2 Montaż wyciąganego pojemnika

1. Wyciągnąć do końca szyny teleskopowe.
2. Umieścić pojemnik na szynach teleskopowych i wsunąć do urządzenia tak, by został zablokowany.

Copyright by BSH Hausgeräte GmbH

4.10 Wymiana półki stacjonarnej

Warunek:

Drzwiczki są otwarte.

4.10.1 Demontaż półki stacjonarnej

1. Otworzyć pojemnik.
2. 1. Podnieść półkę stacjonarną z przodu (1).
   2. Wyjąć półkę stacjonarną (2).

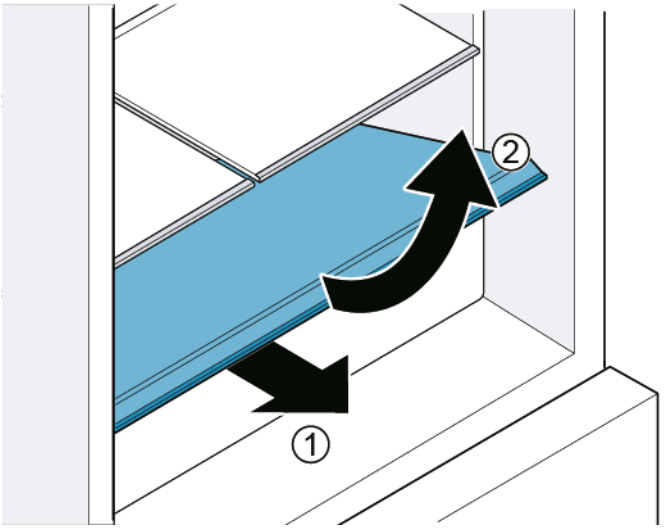

Półka stacjonarna jest wyjęta.

4.10.2 Montaż półki stacjonarnej

- Montaż w odwrotnej kolejności.

Copyright by BSH Hausgeräte GmbH

4.11 Wymiana pojemnika cool-fresh

Warunek:

Drzwiczki są otwarte.

4.11.1 Demontaż pojemnika cool-fresh

1. Wysunąć całkowicie szufladę (1).
2. Podnieść pojemnik z przodu (2).

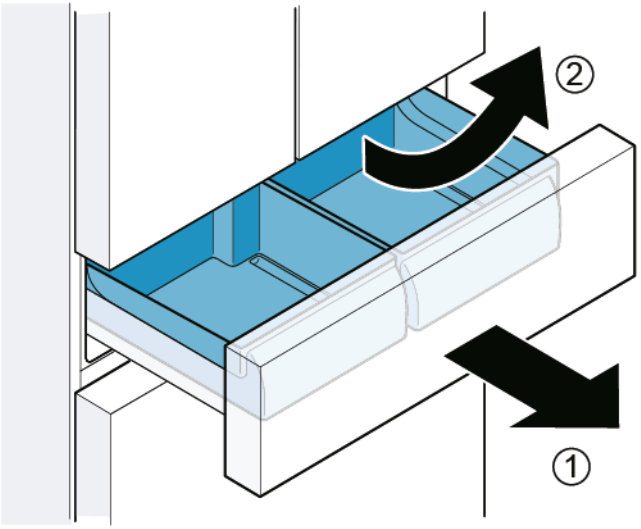

Pojemnik cool-fresh został wyjęty.

4.11.2 Montaż pojemnika cool-fresh

	Przy wkładaniu należy do siebie dopasować prowadnicę szynową pojemnika i szufladę.

- Montaż w odwrotnej kolejności.

Copyright by BSH Hausgeräte GmbH

4.12 Wymiana pojemnika na mrożoną żywność (małego)

Warunek:

Drzwiczki są otwarte.

4.12.1 Demontaż pojemnika na mrożoną żywność (małego)

1. Wyciągnąć szufladę komory zamrażarki do końca.
2. 1. Wyciągnąć pojemnik do końca (1).
   2. Podnieść pojemnik z przodu (2).

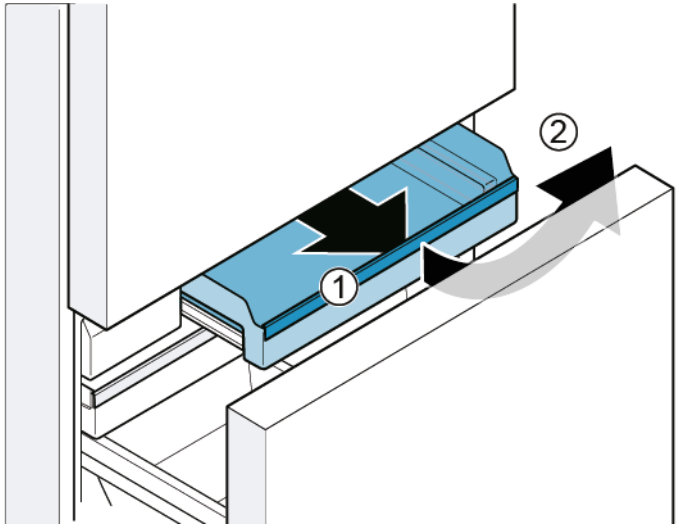

Pojemnik na mrożoną żywność (mały) jest wyjęty.

4.12.2 Montaż pojemnika na mrożoną żywność (małego)

1. Wyciągnąć do końca szyny teleskopowe.
2. Umieścić pojemnik na szynach teleskopowych i wsunąć do urządzenia tak, by został zablokowany.

Copyright by BSH Hausgeräte GmbH

4.13 Wymiana pojemnika na mrożoną żywność (płaskiego)

Warunek:

Drzwiczki są otwarte.

4.13.1 Demontaż pojemnika na mrożoną żywność (płaskiego)

1. Wyciągnąć szufladę komory zamrażarki do końca (1).
2. Wyciągnąć pojemnik na mrożoną żywność (płaski) (2).
3. Podnieść pojemnik na mrożoną żywność (płaski) (3).

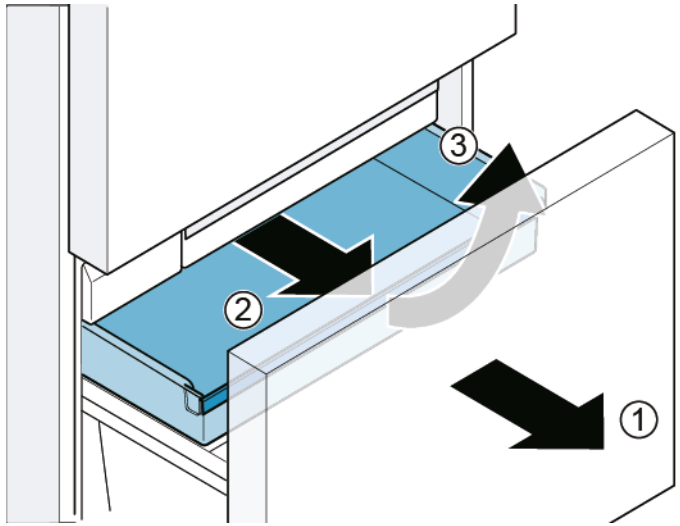

Pojemnik na mrożoną żywność (płaski) został wyjęty.

4.13.2 Montaż pojemnika na mrożoną żywność (płaskiego)

- Montaż w odwrotnej kolejności.

Copyright by BSH Hausgeräte GmbH

4.14 Wymiana pojemnika na mrożoną żywność (dużego)

Warunek:

Drzwiczki są otwarte.

4.14.1 Demontaż pojemnika na mrożoną żywność (dużego)

UWAGA!

USZKODZENIE WYPOSAŻENIA!

- Nigdy nie wyjmować przegrody z pojemnika na mrożoną żywność.

1. Wyciągnąć szufladę komory zamrażarki do końca i wyjąć pojemnik na mrożoną żywność (płaski) (1).
2. Podnieść pojemnik na mrożoną żywność (duży) (2).

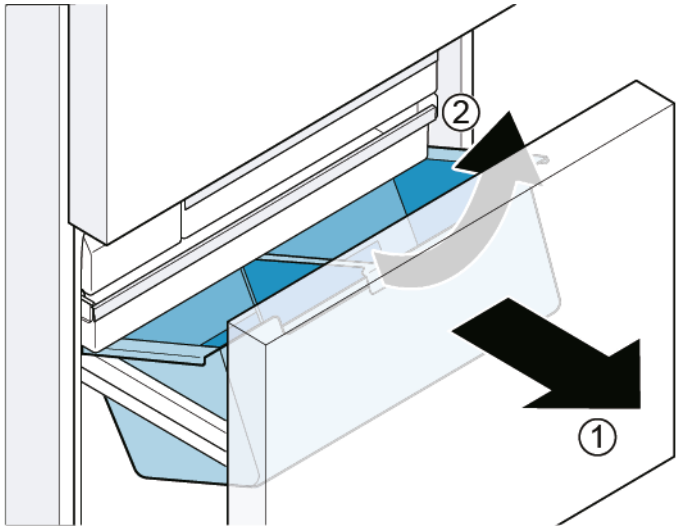

Pojemnik na mrożoną żywność (duży) został wyjęty.

4.14.2 Montaż pojemnika na mrożoną żywność (dużego)

1. Wyciągnąć do końca szyny teleskopowe.
2. Umieścić pojemnik na szynach teleskopowych i wsunąć do urządzenia tak, by został zablokowany.

Copyright by BSH Hausgeräte GmbH

4.15 Wymiana pojemnika na kostki lodu

Warunek:

Drzwiczki są otwarte.

4.15.1 Demontaż pojemnika na kostki lodu

1. Wyciągnąć szufladę komory zamrażarki do końca.
2. 1. Wyciągnąć pojemnik na mrożoną żywność (płaski) do oporu (1).
   2. Wyjąć pojemnik na kostki lodu (2).

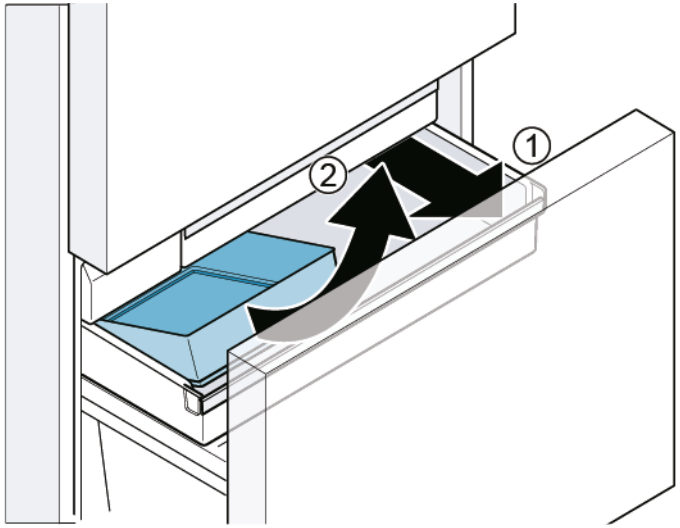

Pojemnik na kostki lodu został wyjęty.

4.15.2 Montaż pojemnika na kostki lodu

- Montaż w odwrotnej kolejności.

Copyright by BSH Hausgeräte GmbH

4.16 Wymiana żarówek LED

Pomoce specjalne

Płaski śrubokręt	Końcówka 2,4 mm x 0,4 mm x 60 mm, w zestawie [00341820]

Urządzenie posiada bezobsługowe oświetlenie LED.
Tego rodzaju elementy oświetleniowe mogą być naprawiane wyłącznie przez serwis lub autoryzowanych techników!

NIEBEZPIECZEŃSTWO

Ryzyko porażenia prądem elektrycznym wskutek kontaktu z elementami znajdującymi się pod napięciem!
Niebezpieczeństwo utraty życia wskutek porażenia prądem elektrycznym w przypadku nieprawidłowej naprawy
- Części elektryczne powinny być naprawiane przez wykwalifikowanych elektryków.
- Po naprawie należy przeprowadzić test bezpieczeństwa zgodny z przepisami normy VDE 0701 (Niemcy) lub odpowiednimi przepisami obowiązującymi w kraju użytkowania.

NIEBEZPIECZEŃSTWO

Ryzyko porażenia prądem, ze względu na elementy będące pod napięciem!
Zagrożenie życia poprzez porażenie prądem
- Odłączyć urządzenie od zasilania sieciowego na 60 sekund przed rozpoczęciem naprawy.

WAŻNE

Ostre krawędzie!
Rany cięte
- Zawsze używaj rękawic ochronnych.

Warunek:
- Urządzenie jest odłączone od źródła zasilania energią elektryczną.
- Drzwiczki są otwarte.
- Zostały zdemontowane górne wewnętrzne elementy mocujące.

4.16.1 Demontaż górnej żarówki LED komory chłodziarki

1. Utworzyć szczelinę, przesuwając palec dookoła oprawki żarówki LED.

2. Wsunąć śrubokręt z płaską końcówką w szczelinę i wyjąć żarówkę LED w pokazanym kierunku.

Copyright by BSH Hausgeräte GmbH

3. Rozłączyć końcówkę żarówki LED.

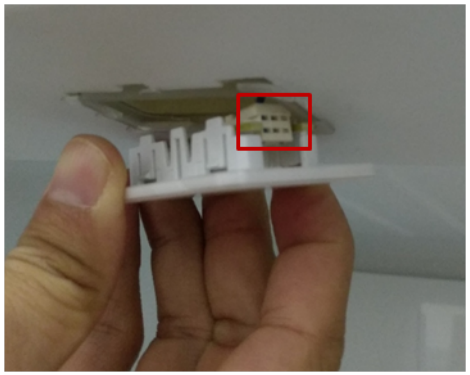

➡ Górna żarówka LED komory chłodziarki jest wymontowana.

4.16.2 Demontaż bocznej żarówki LED komory chłodziarki

1. Wyjąć śrubokrętem z płaską końcówką górny zaczep żarówki bocznej.

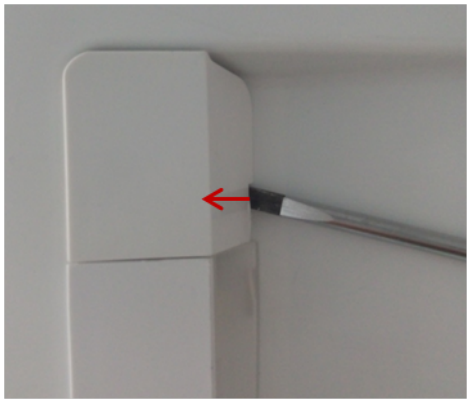

2. Utworzyć śrubokrętem z płaską końcówką szczelinę z boku pokrywy żarówki, a drugą ręką zdjąć tę pokrywę.

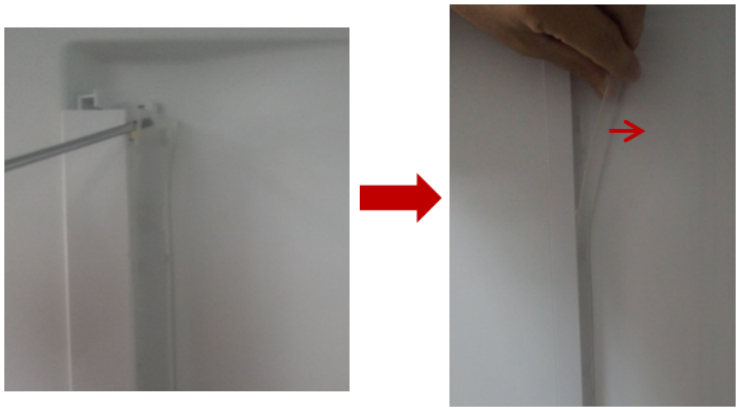

Copyright by BSH Hausgeräte GmbH

3. W taki sam sposób wyjąć pasek LED.

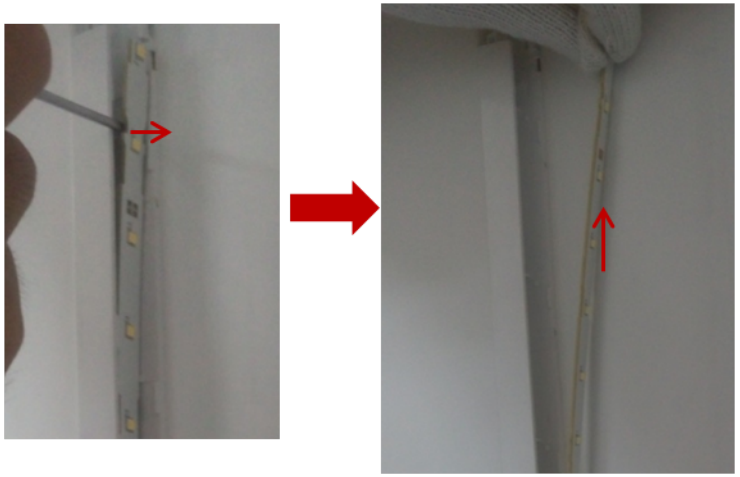

4. Wyjąć pasek LED z gniazda.

➡ Boczna żarówka LED komory chłodziarki jest wymontowana.

4.16.3 Demontaż żarówki półki 0°C

1. Wyjąć pokrywę żarówki, wsuwając śrubokręt z płaską końcówką w szczelinę między pokrywą żarówki i drzwiczkami, aby oddzielić od siebie te części.

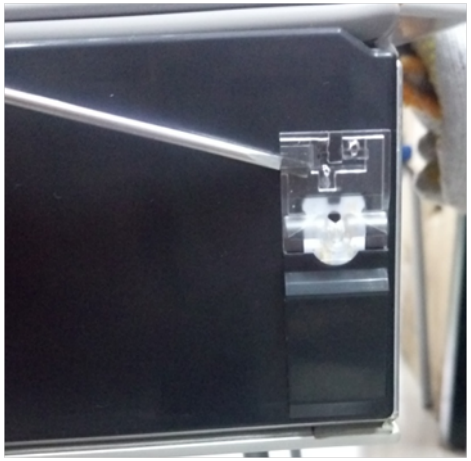

2. Rozłączyć końcówkę żarówki.

Copyright by BSH Hausgeräte GmbH

3. 1. Zwolnić zaczep (1).
   2. Wyjąć żarówkę (2).

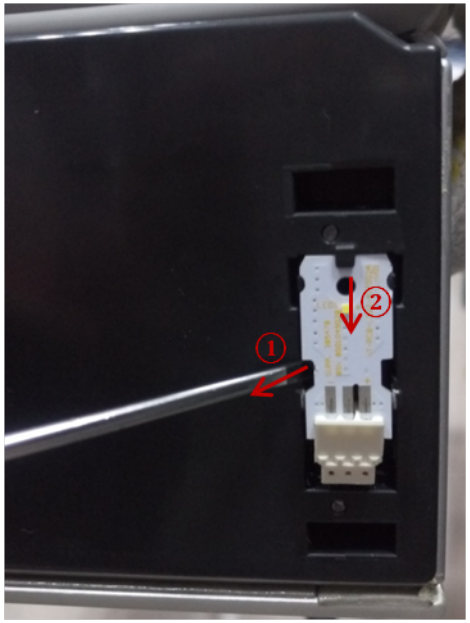

➡ Żarówka półki 0°C jest wymontowana.

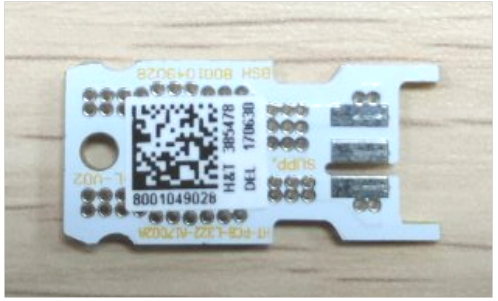

4.16.4 Montaż żarówek LED

- Montaż w odwrotnej kolejności.

Copyright by BSH Hausgeräte GmbH

Dicas de resolução - Combinado de refrigeração/congelação

Sobre este documento 513
1.1 Informação importante 513
1.1.1 Finalidade 513
1.2 Explicação dos símbolos 513
1.2.1 Níveis de perigo 513
1.2.2 Símbolos de perigo 513
1.2.3 Estrutura dos avisos 514
1.2.4 Símbolos gerais 514

Segurança 515
2.1 Instruções gerais de segurança 515
2.1.1 Todos os eletrodomésticos 515

Ferramentas e auxiliares 516

Reparação 517
4.1 Substituir a junta da porta 517
4.1.1 Remover a junta da porta 517
4.1.2 Instalar a junta da porta 517
4.2 Substituir o puxador da porta 520
4.2.1 Remover o puxador da porta 520
4.2.2 Instalar o puxador da porta 520
4.3 Substituir a pega da gaveta 521
4.3.1 Remover a pega da gaveta 521
4.3.2 Instalar a pega da gaveta 521
4.4 Substituir as dobradiças da porta esquerda 522
4.4.1 Remover as dobradiças da porta esquerda 523
4.4.2 Instalar as dobradiças da porta esquerda 524
4.5 Substituir as dobradiças da porta direita 525
4.5.1 Remover as dobradiças da porta direita 526
4.5.2 Instalar as dobradiças da porta direita 527
4.6 Substituir a prateleira da porta 528
4.6.1 Remover a prateleira da porta 528
4.6.2 Instalar a prateleira da porta 528
4.7 Substituir a prateleira 529
4.7.1 Remover a prateleira 529
4.7.2 Instalar a prateleira 529
4.8 Substituir a barra de suporte de acessórios 530
4.8.1 Remover a barra de suporte de acessórios 530
4.8.2 Instalar a barra de suporte de acessórios 530
4.9 Substituir o recipiente extraível 531
4.9.1 Remover o recipiente extraível 531
4.9.2 Instalar o recipiente extraível 531
4.10 Substituir a prateleira fixa 532
4.10.1 Remover a prateleira fixa 532
4.10.2 Instalar a prateleira fixa 532
4.11 Substituir o recipiente "cool-fresh" 533
4.11.1 Remover o recipiente "cool-fresh" 533
4.11.2 Instalar o recipiente "cool-fresh" 533
4.12 Substituir o recipiente para alimentos congelados (pequeno) 534
4.12.1 Remover o recipiente para alimentos congelados (pequeno) 534
4.12.2 Instalar o recipiente para alimentos congelados (pequeno) 534
4.13 Substituir o recipiente para alimentos congelados (plano) 535
4.13.1 Remover o recipiente para alimentos congelados (plano) 535
4.13.2 Instalar o recipiente para alimentos congelados (plano) 535
4.14 Substituir o recipiente para alimentos congelados (grande) 536
4.14.1 Remover o recipiente para alimentos congelados (grande) 536
4.14.2 Instalar o recipiente para alimentos congelados (grande) 536
4.15 Substituir o recipiente de cubos de gelo 537
4.15.1 Remover o recipiente de cubos de gelo 537
4.15.2 Instalar o recipiente de cubos de gelo 537
4.16 Substituir as lâmpadas LED 538
4.16.1 Remover a lâmpada LED superior do compartimento de refrigeração 538
4.16.2 Remover a lâmpada lateral do compartimento de refrigeração 539
4.16.3 Remover a lâmpada do compartimento de 0 °C 540
4.16.4 Instalar lâmpadas LED 541

Copyright by BSH Hausgeräte GmbH

Sobre este documento

1.1 Informação importante

1.1.1 Finalidade

Estas dicas de reparação auxiliam o consumidor na reparação de aparelhos por ele próprio de acordo com o regulamento de "Eco-design" aplicável (a partir de 03/2021).

Estas contêm informações sobre como substituir peças sobressalentes definidas, incluindo avisos e riscos.

Em caso de dúvidas, entre em contacto com o nosso serviço de apoio ao cliente. Apenas nos responsabilizaremos por danos se as dicas de reparação tiverem sido devidamente seguidas.

1.2 Explicação dos símbolos

1.2.1 Níveis de perigo

Os níveis de aviso são compostos por um símbolo e uma palavra sinal. A palavra-sinal indica a gravidade do perigo.

Nível de aviso	Significado
⚠ PERIGO	A não observância da mensagem de aviso resulta em morte ou ferimentos graves.
⚠ AVISO	A não observância da mensagem de aviso pode resultar em morte ou ferimentos graves.
⚠ CUIDADO	A não observância da mensagem de aviso pode resultar em ferimentos ligeiros.
ATENÇÃO!	A não observância da mensagem de aviso pode resultar em danos materiais.

Tabela 1: Níveis de perigo

1.2.2 Símbolos de perigo

Os símbolos de perigo são representações simbólicas que dão uma indicação do tipo de perigo.

Neste documento são utilizados os seguintes símbolos de perigo:

Símbolo de perigo	Significado
	Mensagem geral de aviso
	Perigo de tensão elétrica
	Risco de explosão
	Perigo de cortes

Copyright by BSH Hausgeräte GmbH

Símbolo de perigo	Significado
	Perigo de esmagamento
	Perigo de superfícies quentes
	Perigo de campo eletromagnético intenso
	Perigo de radiação não-ionizante

Tabela 2: Símbolos de perigo

1.2.3 Estrutura dos avisos

Os avisos neste documento possuem um aspeto normalizado e uma estrutura normalizada.

	PERIGO **Tipo e origem do perigo!** Possíveis consequência de ignorar o perigo / aviso. ▸ Medidas e proibições para prevenir o perigo.

O seguinte exemplo mostra um aviso que adverte contra choques elétricos devido a partes sob tensão. A medida para evitar o perigo é mencionada.

	PERIGO **Risco de choque elétrico devido a partes sob tensão!** Morte por eletrocussão ▸ Desligue os aparelhos da alimentação elétrica pelo menos 60 segundos antes de iniciar as reparações.

1.2.4 Símbolos gerais

Neste documento são utilizados os seguintes símbolos gerais:

Símbolo ger.	Significado
	Identificação de uma dica especial (texto e/ou ilustração)
	Identificação de uma dica simples (apenas texto)
	Identificação de uma ligação para um tutorial em vídeo
	Identificação das ferramentas necessárias
	Identificação das condições prévias necessárias
	Identificação de uma condição (se ..., então ...)
	Identificação de um resultado
Iniciar	Identificação de uma tecla ou botão
[00123456]	Identificação de um número de material
Estado	Identificação de um texto exibido / janela (no visor do aparelho)

Tabela 3: Símbolos gerais

Copyright by BSH Hausgeräte GmbH

Segurança

2.1 Instruções gerais de segurança

2.1.1 Todos os eletrodomésticos

Risco de choque elétrico devido a partes sob tensão!

- Erros por reparações envolvendo componentes elétricos podem provocar choques elétricos!
- Desligue o aparelho da rede elétrica pelo menos 60 segundos antes de iniciar o trabalho.
- Após a reparação, solicite a realização de um teste de segurança de acordo com VDE 0701 ou os regulamentos específicos do país.

Risco de ferimentos causados por arestas vivas!

- Use luvas de proteção.

Risco de esmagamento durante trabalhos de reparação, manutenção, resolução de problemas e serviço devido a componentes pesados e móveis

- Use calçado de proteção.
- Proteja os componentes pesados contra quedas.
- Não introduzir partes do corpo em componentes móveis.

Risco para a segurança/funcionamento do aparelho!

- Utilize apenas peças sobressalentes originais.

Risco de danos em componentes electrostaticamente sensíveis (ESDs)!

- Não toque nos módulos, incluindo ligações e percursos condutores.

Copyright by BSH Hausgeräte GmbH

Ferramentas e auxiliares

Designação	Detalhes	Imagens
Chave de caixa sextavada [00340820]	2,5 mm	
Chave de fendas	Lâmina 2,4 mm x 0,4 mm x 60 mm, no kit [00341820]	

Copyright by BSH Hausgeräte GmbH

4.1 Substituir a junta da porta

Pré-requisito:

A porta está aberta.

4.1.1 Remover a junta da porta

1. Solte a junta da porta da ranhura nos cantos direito e esquerdo.

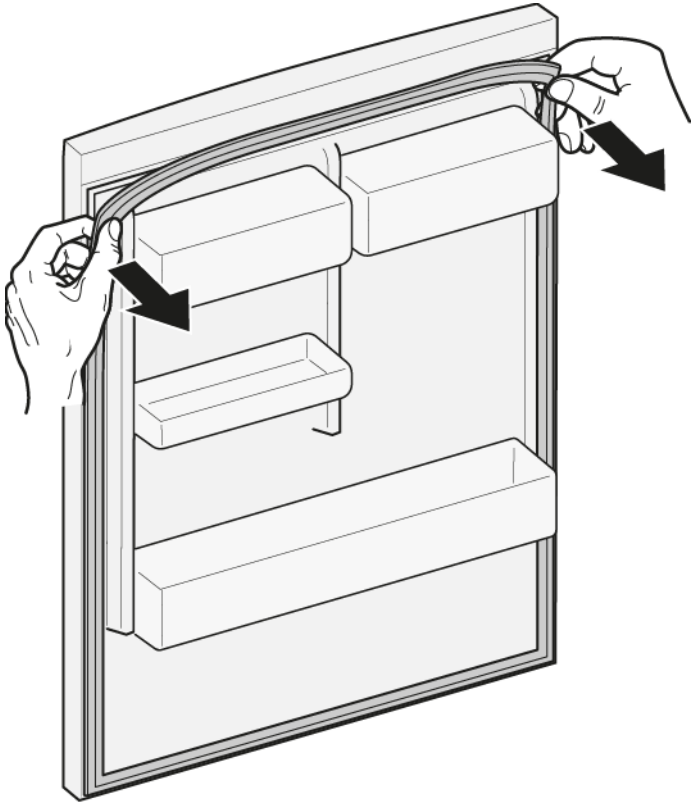

2. Puxe a junta da porta para fora da ranhura.

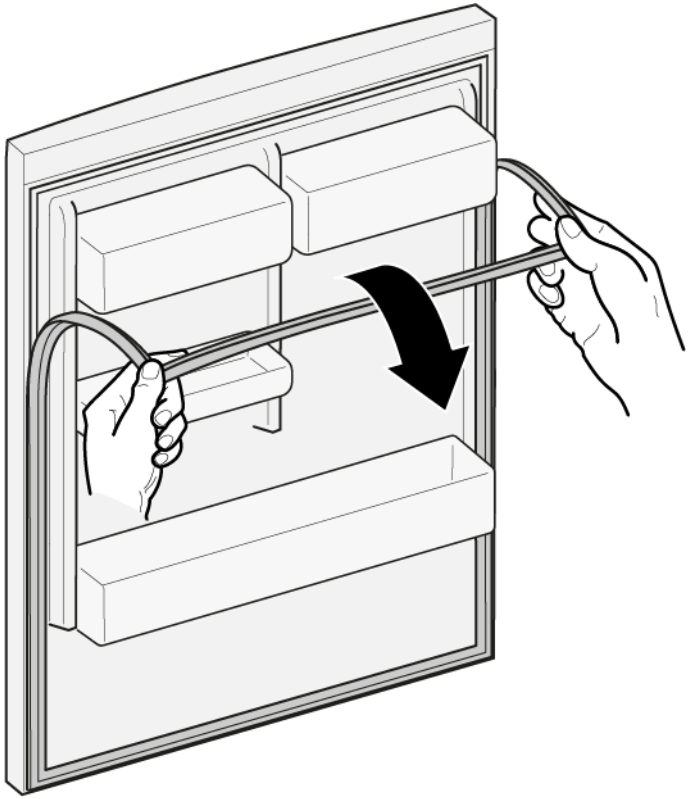

A junta da porta está removida.

4.1.2 Instalar a junta da porta

	A espessura da nova junta da porta pode divergir ligeiramente da da junta antiga da porta. Isto não afetará o comportamento de fecho nem o funcionamento a longo termo.
	Se o seu aparelho disposer de dobradiças ou fixações de dobradiça ajustáveis, poderá otimizar o comportamento de fecho subsequentemente.
	Os pequenos orifícios laterais na junta da porta são funcionais (necessários à ventilação). Não se trata de falhas de produção.

Copyright by BSH Hausgeräte GmbH

1. Verifique se a ranhura para a junta apresenta danos.

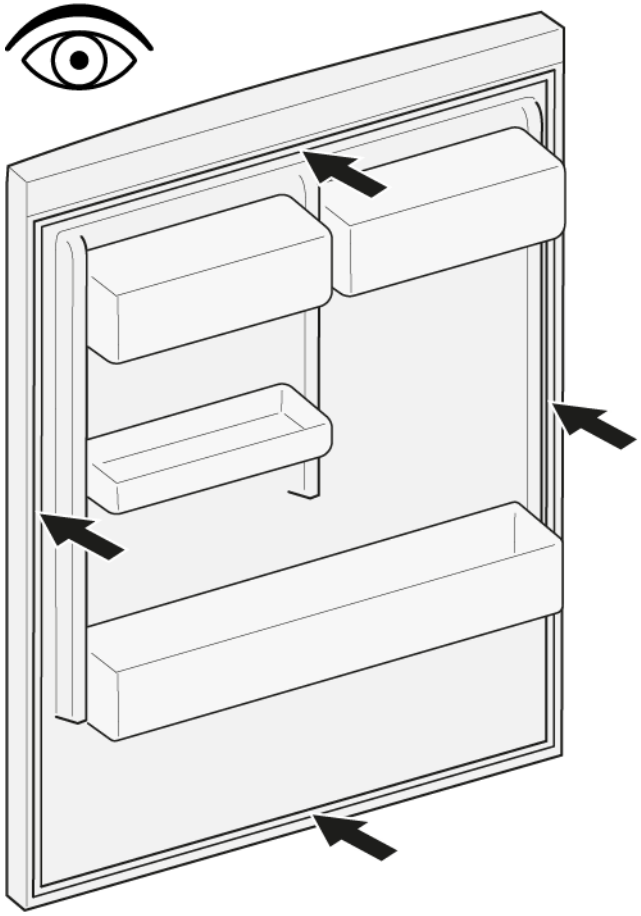

2. (if) Se a ranhura para a junta estiver danificada,
   - contacte o serviço de apoio ao consumidor.

3. | | |
   |---|---|
   | i | Uma deformação ligeira da junta da porta é normal e não afeta o seu funcionamento. Recomenda-se que a junta da porta seja endireitada antes de ser inserida no aparelho. |

   Aqueça a junta da porta com a um secador de cabelo ou água quente e mude a sua forma manualmente.

4. Empurre os cantos da junta em cima e em baixo para ranhura.

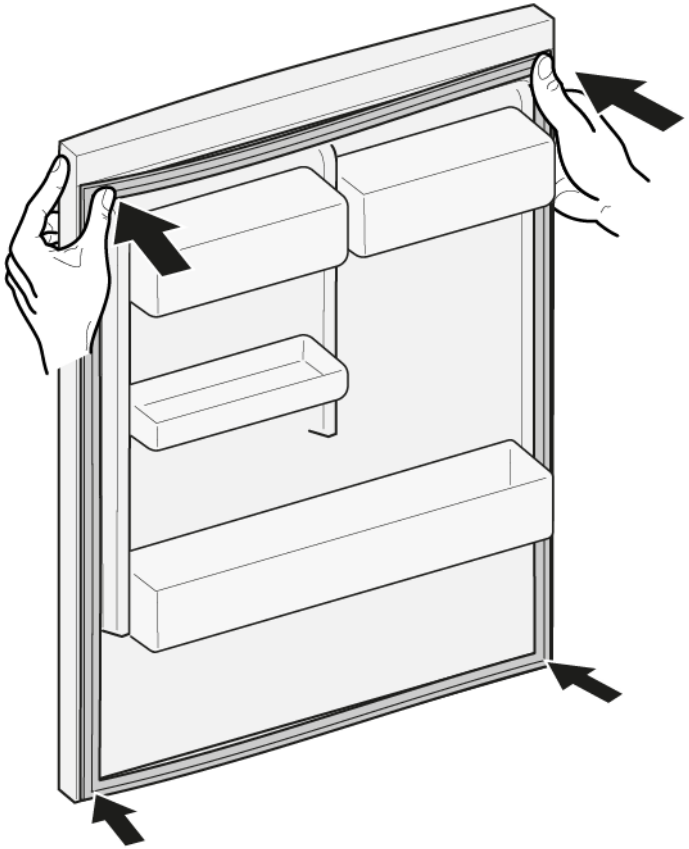

Copyright by BSH Hausgeräte GmbH

5. Pressione a junta inteira gradualmente para dentro da ranhura.

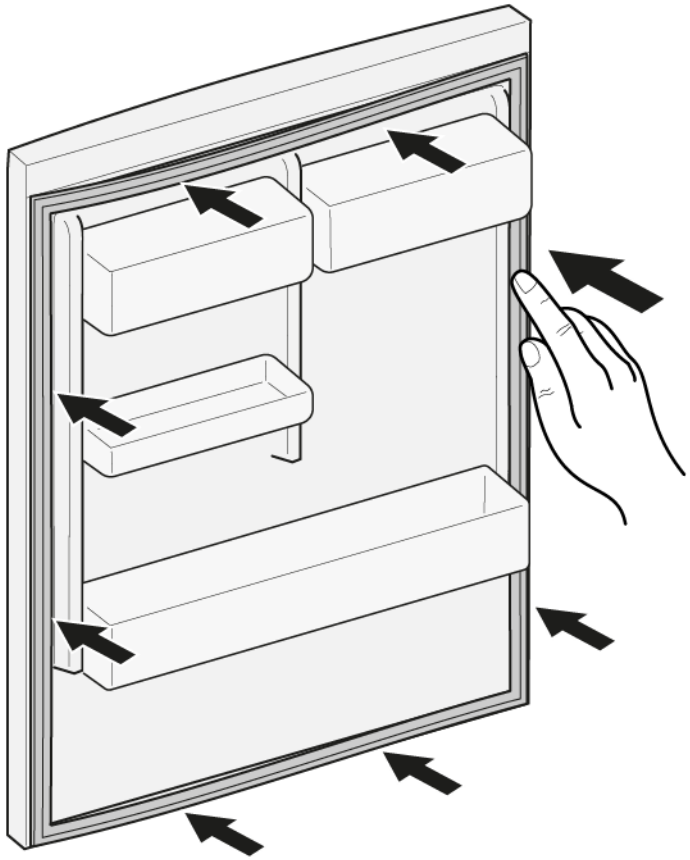

A junta da porta está instalada.

Copyright by BSH Hausgeräte GmbH

4.2 Substituir o puxador da porta

Ferramentas necessárias:

Chave de caixa sextavada	2,5 mm	[00340820]

4.2.1 Remover o puxador da porta

1. Desaperte dois parafusos (1).
2. Remova o puxador da porta (2).

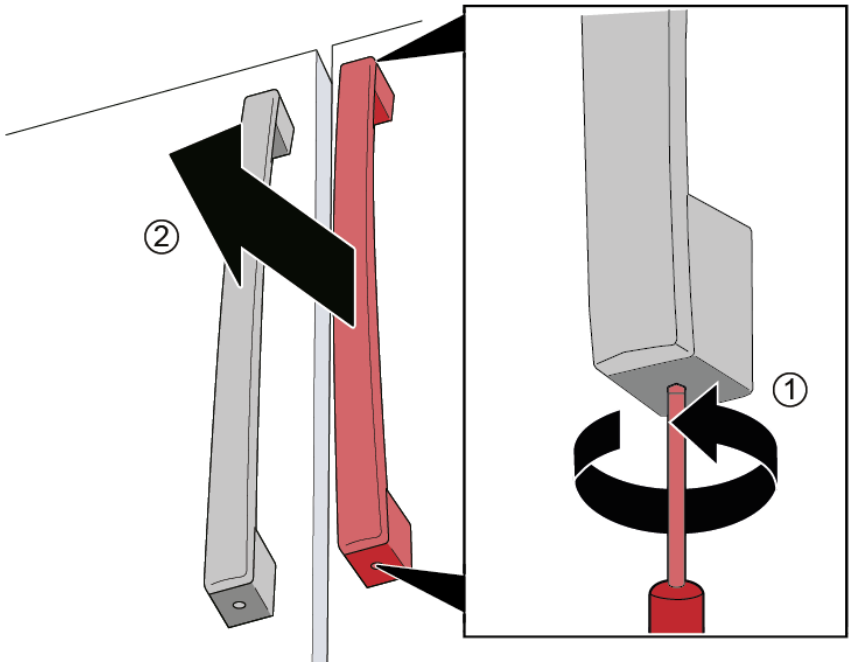

O puxador da porta está removido.

	O segundo puxador da porta pode ser removido da mesma forma.

4.2.2 Instalar o puxador da porta

1. Encaixe a pega verticalmente nas cavilhas pré-montadas.
   Os orifícios na pega têm de estar virados para cima e para baixo.
2. Aperte os parafusos pré-montados na pega para a direita a partir de cima e de baixo.

Copyright by BSH Hausgeräte GmbH

4.3 Substituir a pega da gaveta

Ferramentas necessárias:

Chave de caixa sextavada	2,5 mm	[00340820]

4.3.1 Remover a pega da gaveta

1. Desaperte dois parafusos (1).
2. Pega da gaveta removida (2).

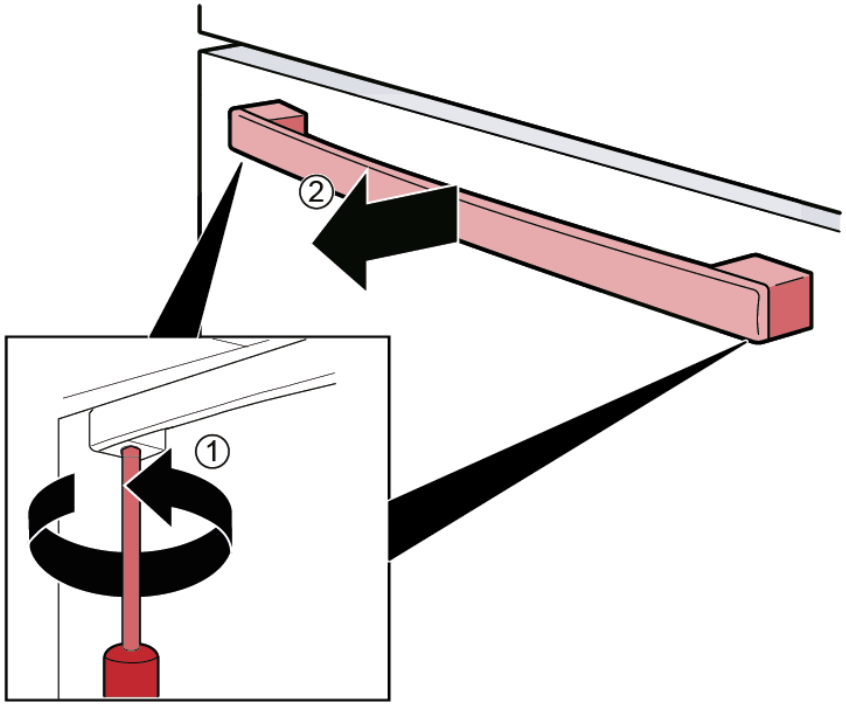

A pega da gaveta está removida.

4.3.2 Instalar a pega da gaveta

1. Insira a pega horizontalmente nas cavilhas pré-montadas.
   Os orifícios na pega têm de estar voltados para baixo.
2. Aperte os parafusos pré-montados na pega para a direita a partir de baixo.

Copyright by BSH Hausgeräte GmbH

4.4 Substituir as dobradiças da porta esquerda

Ferramentas necessárias:

Ponta Torx TX20	6,3 mm (1/4")	[00340865]

AVISO

Aparelhos pesados e volumosos!
Lesões nas costas e musculares
- A operação de remoção da porta do aparelho deve ser apenas executada por especialistas formados.
- São necessárias duas pessoas para mover o aparelho.
- Use apenas ferramentas e equipamento adequados.

CUIDADO

Arestas vivas!
Lesões por corte
- Use luvas de proteção.

AVISO

Deslizamento de aparelhos inclinados!
Fraturas ósseas / ferimentos de esmagamento
- Proteja os aparelhos contra o deslizamento.

CUIDADO

Risco de queda de peças devido a parafusos desapertados!
Lesões devido à queda de peças.
- Proteja o componente contra as quedas.

ATENÇÃO!

Risco de queda de peças devido a parafusos desapertados!
Danos em outros componentes do aparelho ou na casa do cliente, p. ex., no pavimento.
- Proteja o componente contra as quedas.

PERIGO

Risco de choque elétrico devido a partes sob tensão!
Risco de vida devido a choque elétrico em caso de reparação inadequada
- As partes elétricas devem ser reparadas por um eletricista qualificado.
- Após a reparação, solicite a realização de um teste de segurança de acordo com VDE 0701 ou os regulamentos específicos do país.

PERIGO

Risco de choque elétrico devido a partes sob tensão!
Morte por eletrocussão
- Desligue os aparelhos da alimentação elétrica pelo menos 60 segundos antes de iniciar as reparações.

Pré-requisito:

- O aparelho está desligado da alimentação elétrica.
- As fixações interiores do aparelho estão removidas.

Copyright by BSH Hausgeräte GmbH

4.4.1 Remover as dobradiças da porta esquerda

1. 1. Desaperte o parafuso.
   2. Remova a tampa da dobradiça superior.

2. Desconecte a ligação elétrica da porta.

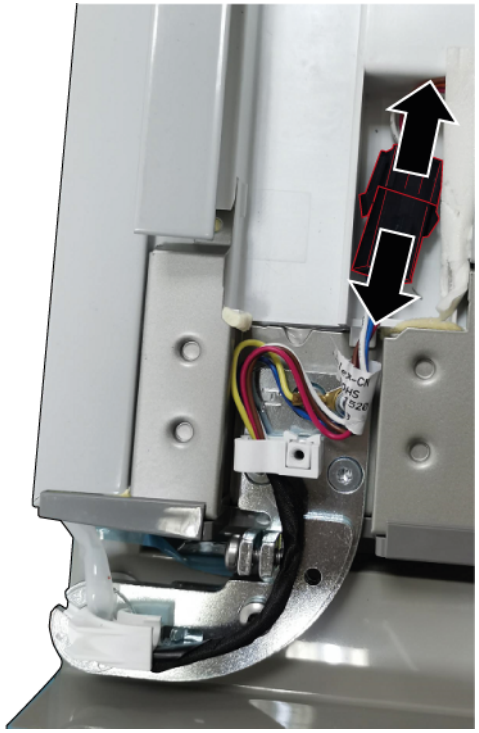

Copyright by BSH Hausgeräte GmbH

3. 1. Desaperte o parafuso de ligação à terra (1).
   2. Desaperte três parafusos (2).
   3. Remova a dobradiça superior.

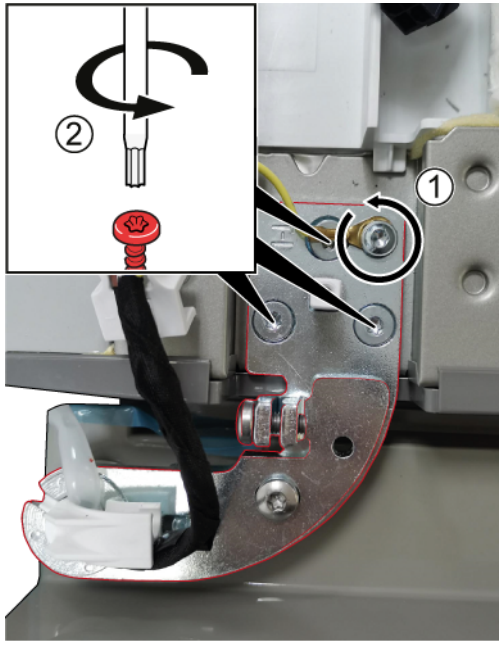

➡ A dobradiça superior está removida.

4. Remova a porta esquerda movendo-a para cima.
5. 1. Desaperte três parafusos.
   2. Remova a dobradiça inferior.

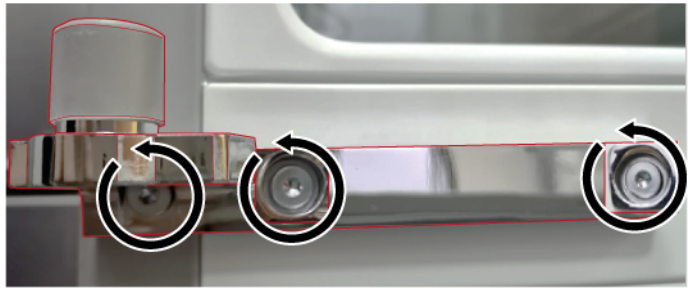

➡ A dobradiça inferior está removida.

4.4.2 Instalar as dobradiças da porta esquerda

1. Instale pela ordem inversa.
2. Alinhe as portas do compartimento de refrigeração.
   Para detalhes, ver **Manual do utilizador** (AGA).

Copyright by BSH Hausgeräte GmbH

4.5 Substituir as dobradiças da porta direita

Ferramentas necessárias:

Ponta Torx TX20 6,3 mm (1/4") [00340865]

AVISO

Aparelhos pesados e volumosos!
Lesões nas costas e musculares
- A operação de remoção da porta do aparelho deve ser apenas executada por especialistas formados.
- São necessárias duas pessoas para mover o aparelho.
- Use apenas ferramentas e equipamento adequados.

CUIDADO

Arestas vivas!
Lesões por corte
- Use luvas de proteção.

AVISO

Deslizamento de aparelhos inclinados!
Fraturas ósseas / ferimentos de esmagamento
- Proteja os aparelhos contra o deslizamento.

CUIDADO

Risco de queda de peças devido a parafusos desapertados!
Lesões devido à queda de peças.
- Proteja o componente contra as quedas.

ATENÇÃO!

Risco de queda de peças devido a parafusos desapertados!
Danos em outros componentes do aparelho ou na casa do cliente, p. ex., no pavimento.
- Proteja o componente contra as quedas.

PERIGO

Risco de choque elétrico devido a partes sob tensão!
Risco de vida devido a choque elétrico em caso de reparação inadequada
- As partes elétricas devem ser reparadas por um eletricista qualificado.
- Após a reparação, solicite a realização de um teste de segurança de acordo com VDE 0701 ou os regulamentos específicos do país.

PERIGO

Risco de choque elétrico devido a partes sob tensão!
Morte por eletrocussão
- Desligue os aparelhos da alimentação elétrica pelo menos 60 segundos antes de iniciar as reparações.

Pré-requisito:

- O aparelho está desligado da alimentação elétrica.
- As fixações interiores do aparelho estão removidas.

Copyright by BSH Hausgeräte GmbH

4.5.1 Remover as dobradiças da porta direita

1. 1. Desaperte o parafuso.
   2. Remova a tampa da dobradiça superior.

2. Desconecte a ligação elétrica da porta.

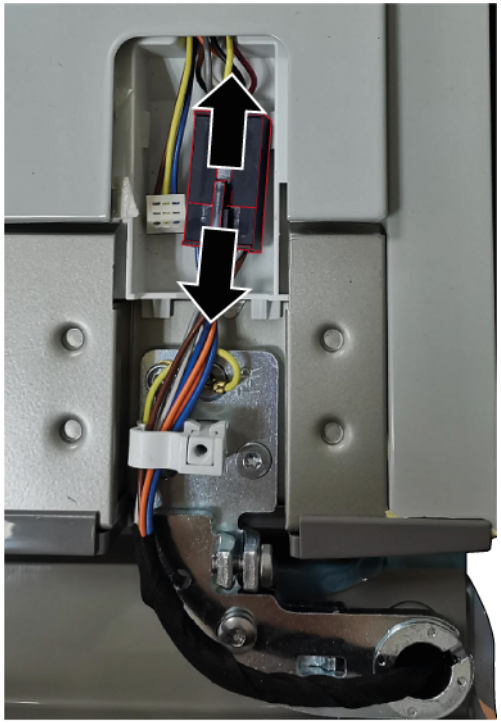

Copyright by BSH Hausgeräte GmbH

3. 1. Desaperte o parafuso de ligação à terra (1).
   2. Desaperte três parafusos (2).
   3. Remova a dobradiça superior.

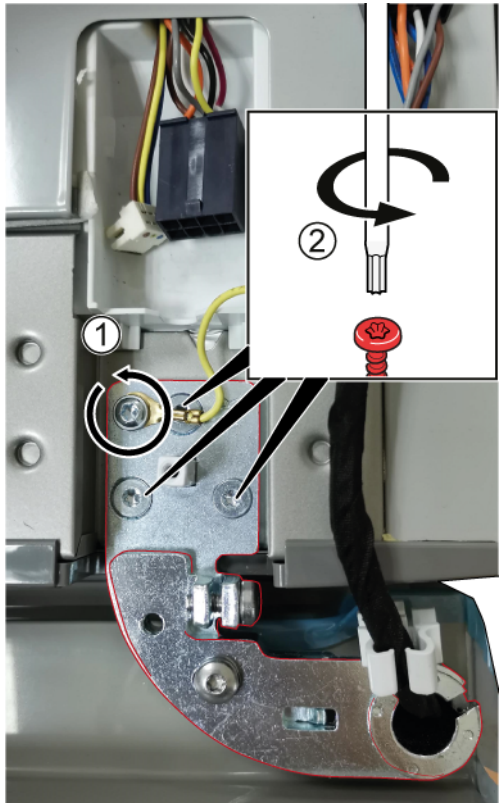

➡ A dobradiça superior está removida.

4. Remova a porta direita movendo-a para cima.

5. 1. Desaperte três parafusos.
   2. Remova a dobradiça inferior.

➡ A dobradiça inferior está removida.

4.5.2 Instalar as dobradiças da porta direita

1. Instale pela ordem inversa.
2. Alinhe as portas do compartimento de refrigeração.
   Para detalhes, ver **Manual do utilizador** (AGA).

Copyright by BSH Hausgeräte GmbH

4.6 Substituir a prateleira da porta

Pré-requisito:

A porta está aberta.

4.6.1 Remover a prateleira da porta

- Levante a prateleira da porta.

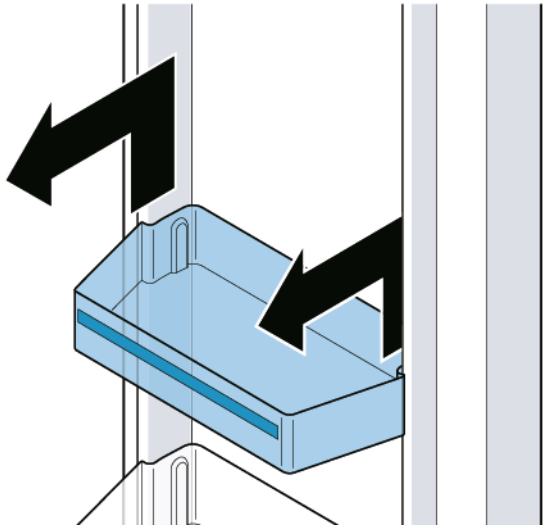

A prateleira da porta está removida.

4.6.2 Instalar a prateleira da porta

- Instale pela ordem inversa.

Copyright by BSH Hausgeräte GmbH

4.7 Substituir a prateleira

Pré-requisito:

A porta está aberta.

4.7.1 Remover a prateleira

1. Levante a prateleira (1).
2. Remova a prateleira (2).

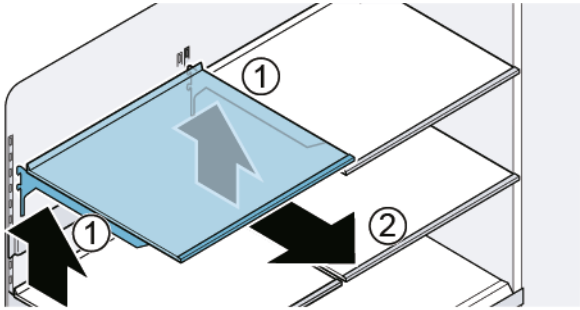

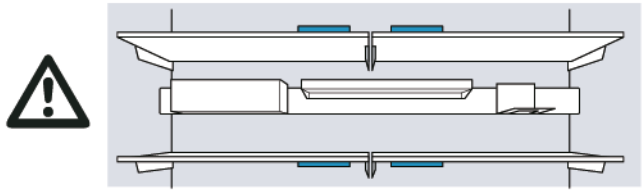

A prateleira está removida.

4.7.2 Instalar a prateleira

	Não cubra as aberturas de ventilação.
	Insira cuidadosamente a prateleira para não riscar o aparelho.
	Certifique-se de que os ganchos estão totalmente inseridos e que a prateleira está horizontal.

- Instale pela ordem inversa.

Copyright by BSH Hausgeräte GmbH

4.8 Substituir a barra de suporte de acessórios

Pré-requisito:

A porta está aberta.

4.8.1 Remover a barra de suporte de acessórios

- Levante a barra de suporte de acessórios.

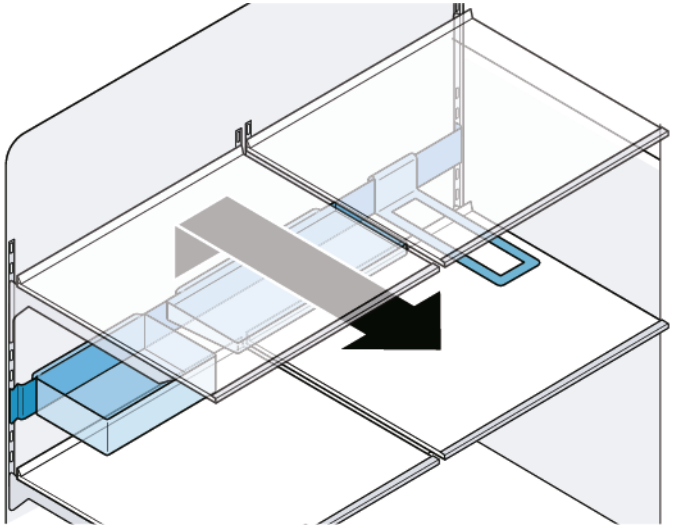

A barra de suporte de acessórios está removida.

4.8.2 Instalar a barra de suporte de acessórios

	Verifique se os ganchos estão totalmente inseridos e se a barra de suporte de acessórios está horizontal.
	Insira cuidadosamente a barra de suporte de acessórios para não riscar o aparelho.
	Verifique se os ganchos estão totalmente inseridos e se a barra de suporte de acessórios está horizontal.

- Instale pela ordem inversa.

Copyright by BSH Hausgeräte GmbH

4.9 Substituir o recipiente extraível

Pré-requisito:

A porta está aberta.

4.9.1 Remover o recipiente extraível

1. Puxe o recipiente inteiramente para fora (1).
2. Levante o recipiente extraível à frente e remova-o (2).

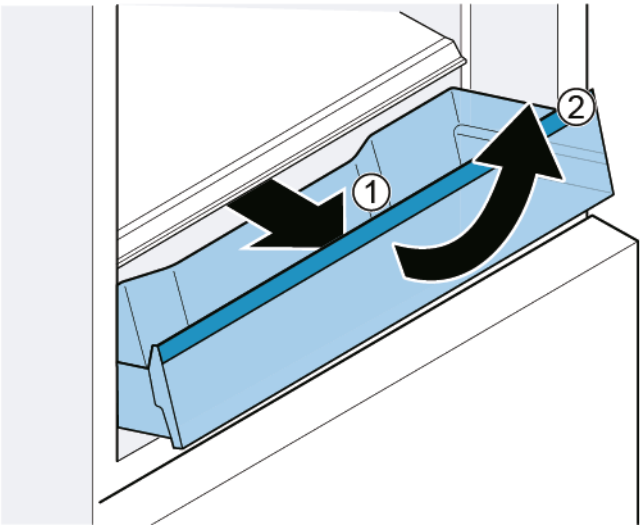

O recipiente extraível está removido.

4.9.2 Instalar o recipiente extraível

1. Puxe as calhas telescópicas inteiramente para fora.
2. Posicione o recipiente nas calhas telescópicas e empurre-o para o aparelho até que engate.

Copyright by BSH Hausgeräte GmbH

4.10 Substituir a prateleira fixa

Pré-requisito:

A porta está aberta.

4.10.1 Remover a prateleira fixa

1. Abra a caixa.
2. 1. Levante a prateleira fixa à frente (1).
   2. Remova a prateleira fixa (2).

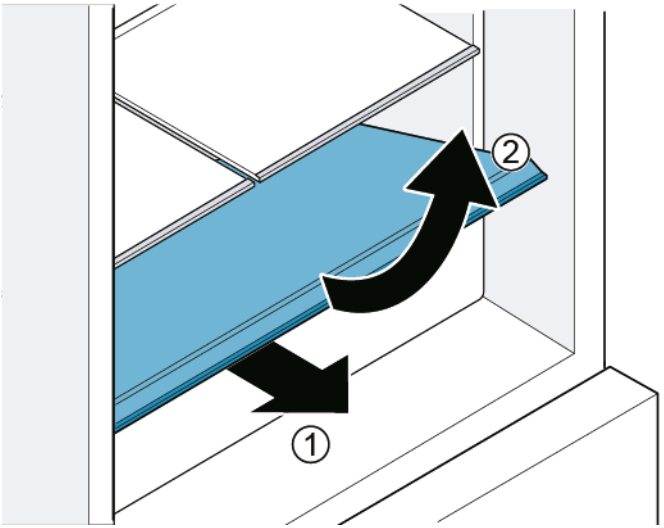

A prateleira fixa está removida.

4.10.2 Instalar a prateleira fixa

- Instale pela ordem inversa.

Copyright by BSH Hausgeräte GmbH

4.11 Substituir o recipiente "cool-fresh"

Pré-requisito:

A porta está aberta.

4.11.1 Remover o recipiente "cool-fresh"

1. Puxe a gaveta inteiramente para fora (1).
2. Levante o recipiente à frente (2).

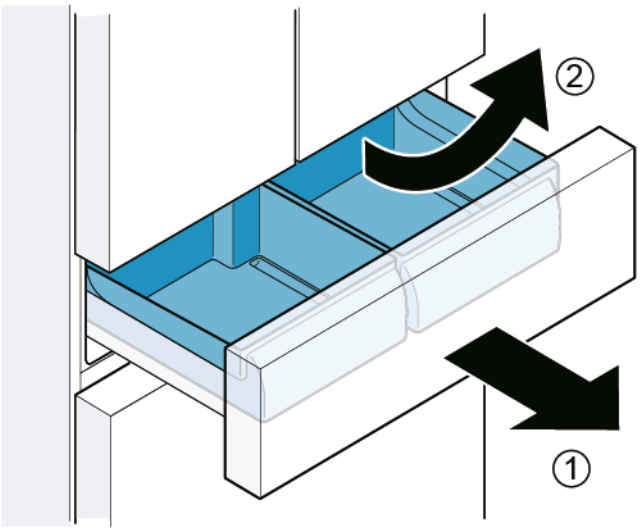

O recipiente "cool-fresh" está removido.

4.11.2 Instalar o recipiente "cool-fresh"

	Durante a inserção, a calha-guia do recipiente e a gaveta têm de encaixar.

- Instale pela ordem inversa.

Copyright by BSH Hausgeräte GmbH

4.12 Substituir o recipiente para alimentos congelados (pequeno)

Pré-requisito:

A porta está aberta.

4.12.1 Remover o recipiente para alimentos congelados (pequeno)

1. Puxe a gaveta da zona do congelador totalmente para fora.
2. 1. Puxe o recipiente inteiramente para fora (1).
   2. Levante o recipiente à frente (2).

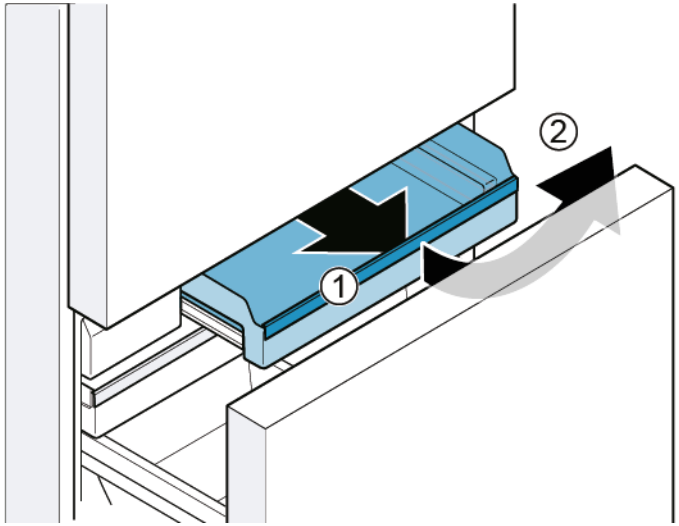

O recipiente para alimentos congelados (pequeno) está removido.

4.12.2 Instalar o recipiente para alimentos congelados (pequeno)

1. Puxe as calhas telescópicas inteiramente para fora.
2. Posicione a caixa nas calhas telescópicas e empurre-a para o aparelho até que engate.

Copyright by BSH Hausgeräte GmbH

4.13 Substituir o recipiente para alimentos congelados (plano)

Pré-requisito:

A porta está aberta.

4.13.1 Remover o recipiente para alimentos congelados (plano)

1. Puxe a gaveta da zona do congelador totalmente para fora (1).
2. Puxe o recipiente para alimentos congelados (plano) para fora (2).
3. Levante o recipiente para alimentos congelados (plano) (3).

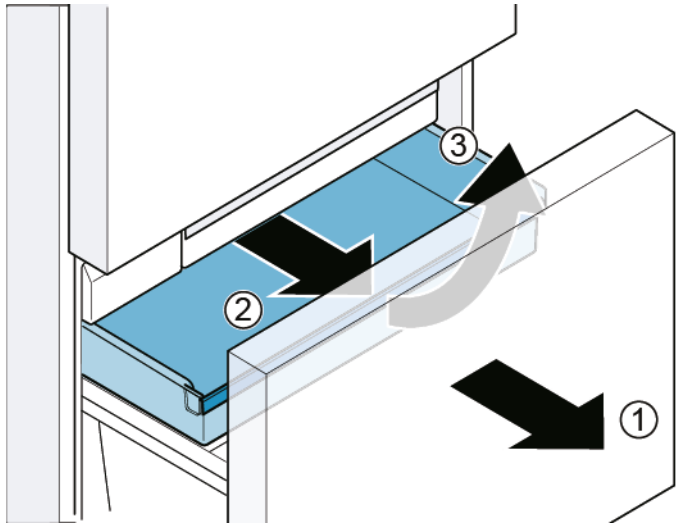

O recipiente para alimentos congelados (plano) está removido.

4.13.2 Instalar o recipiente para alimentos congelados (plano)

Instale pela ordem inversa.

Copyright by BSH Hausgeräte GmbH

4.14 Substituir o recipiente para alimentos congelados (grande)

Pré-requisito:

A porta está aberta.

4.14.1 Remover o recipiente para alimentos congelados (grande)

ATENÇÃO!

DANOS NO EQUIPAMENTO!

- Nunca remova a parede divisória do recipiente para alimentos congelados.

1. Puxe a gaveta da zona do congelador totalmente para fora e remova o recipiente para alimentos congelados (plano) (1).
2. Levante o recipiente para alimentos congelados (grande) (2).

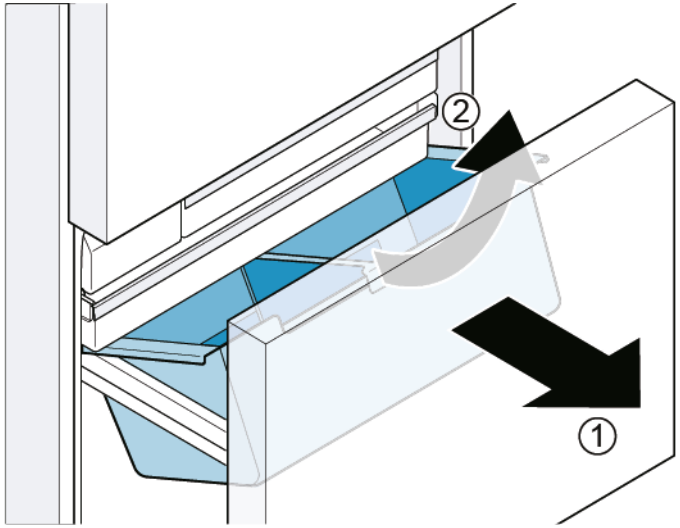

O recipiente para alimentos congelados (grande) está removido.

4.14.2 Instalar o recipiente para alimentos congelados (grande)

1. Puxe as calhas telescópicas inteiramente para fora.
2. Posicione a caixa nas calhas telescópicas e empurre-a para o aparelho até que engate.

Copyright by BSH Hausgeräte GmbH

4.15 Substituir o recipiente de cubos de gelo

Pré-requisito:

A porta está aberta.

4.15.1 Remover o recipiente de cubos de gelo

1. Puxe a gaveta da zona do congelador totalmente para fora.
2. 1. Puxe o recipiente para alimentos congelados (plano) para fora até ao máximo (1).
   2. Remova o recipiente de cubos de gelo (2).

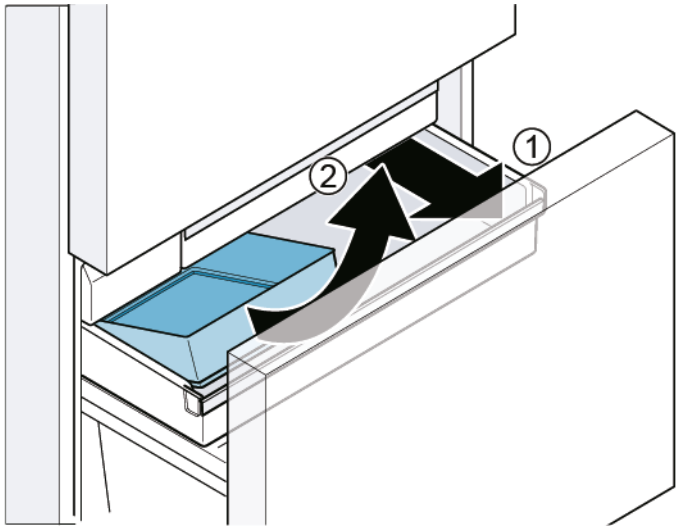

O recipiente de cubos de gelo está removido.

4.15.2 Instalar o recipiente de cubos de gelo

- Instale pela ordem inversa.

Copyright by BSH Hausgeräte GmbH

4.16 Substituir as lâmpadas LED

Ferramentas necessárias:

Chave de fendas	Lâmina 2,4 mm x 0,4 mm x 60 mm, no kit [00341820]

O seu aparelho dispõe de uma iluminação LED isenta de manutenção. Estas iluminações só podem ser reparadas pelo serviço de apoio ao consumidor ou por técnicos autorizados!

PERIGO

Risco de choque elétrico devido a partes sob tensão!
Risco de vida devido a choque elétrico em caso de reparação inadequada

- As partes elétricas devem ser reparadas por um eletricista qualificado.
- Após a reparação, solicite a realização de um teste de segurança de acordo com VDE 0701 ou os regulamentos específicos do país.

PERIGO

Risco de choque elétrico devido a partes sob tensão!
Morte por eletrocussão

- Desligue os aparelhos da alimentação elétrica pelo menos 60 segundos antes de iniciar as reparações.

CUIDADO

Arestas vivas!
Lesões por corte

- Use luvas de proteção.

Pré-requisito:

- O aparelho está desligado da alimentação elétrica.
- A porta está aberta.
- As fixações interiores superiores estão removidas.

4.16.1 Remover a lâmpada LED superior do compartimento de refrigeração

1. Crie uma separação com o dedo à volta do aro da lâmpada LED.

2. Insira uma chave de fendas na separação e remova a lâmpada LED superior na direção indicada.

Copyright by BSH Hausgeräte GmbH

3. Desconecte o terminal da lâmpada LED.

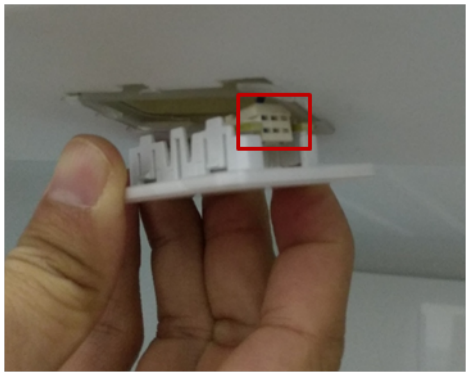

➡ A lâmpada LED superior do compartimento de refrigeração está removida.

4.16.2 Remover a lâmpada lateral do compartimento de refrigeração

1. Use uma chave de fendas para remover o retentor superior da lâmpada lateral.

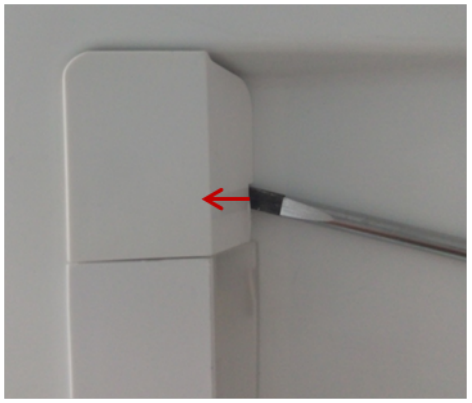

2. Use uma chave de fendas para criar uma separação de um lado da tampa da lâmpada e use a outra mão para remover a tampa.

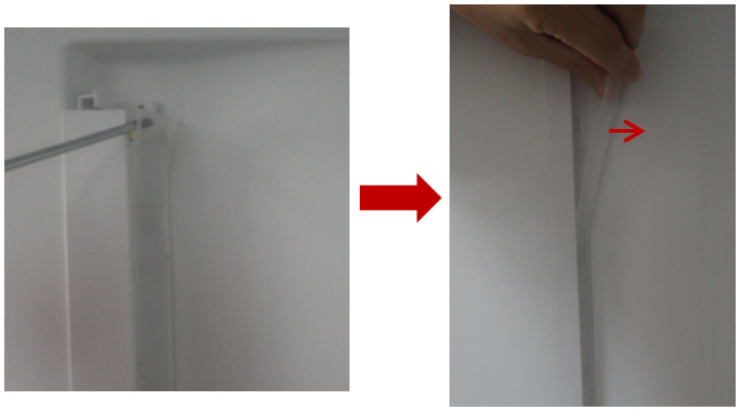

Copyright by BSH Hausgeräte GmbH

3. Remove a faixa LED da mesma forma.

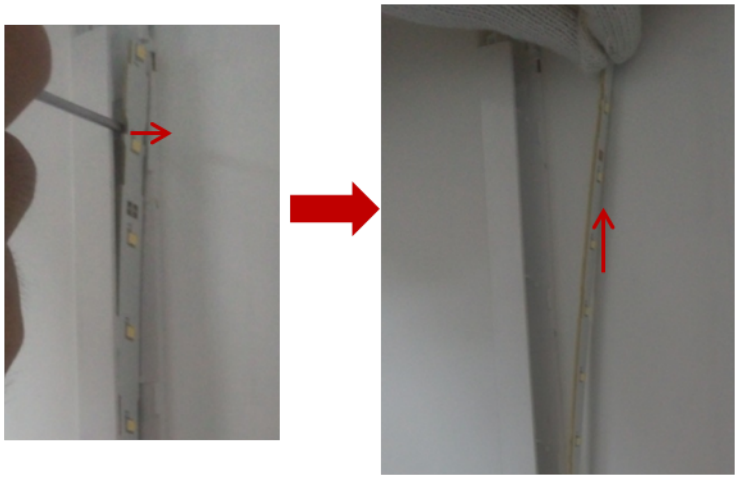

4. Remova a faixa LED da tomada.

➡ A lâmpada lateral do compartimento de refrigeração está removida.

4.16.3 Remover a lâmpada do compartimento de 0 °C

1. Remova a tampa da lâmpada inserindo a chave de fendas na separação entre a tampa da lâmpada e a porta para as separar.

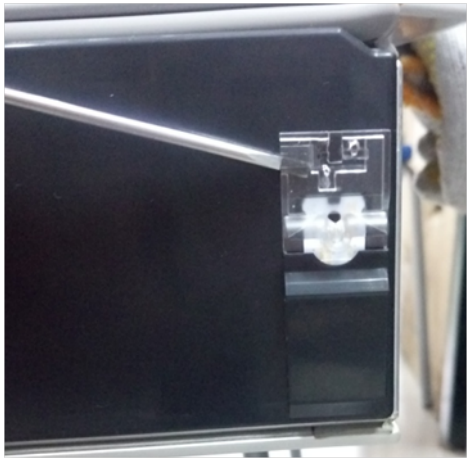

2. Desconecte o terminal da lâmpada.

Copyright by BSH Hausgeräte GmbH

3. 1. Solte o gancho (1).
   2. Remova a lâmpada (2).

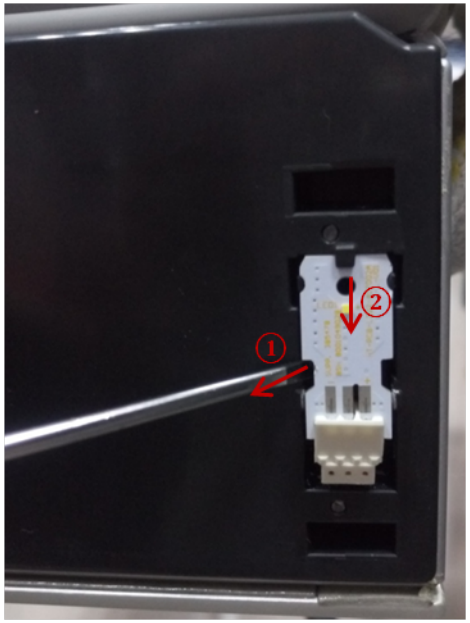

➡ A lâmpada do compartimento de 0 °C está removida.

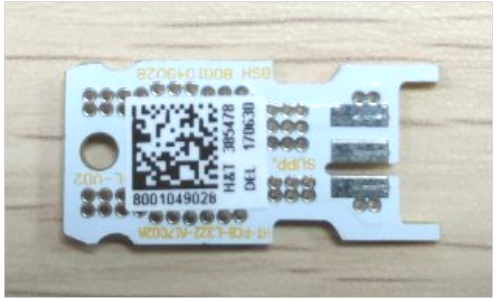

4.16.4 Instalar lâmpadas LED

- Instale pela ordem inversa.

Copyright by BSH Hausgeräte GmbH

Indicii pentru reparații - Combinaţie aparat de răcire/congelare

Referitor la acest document 543
1.1 Informații importante 543
1.1.1 Aplicabilitatea 543
1.2 Explicația simbolurilor 543
1.2.1 Nivelurile de pericol 543
1.2.2 Simbolurile de pericol 543
1.2.3 Structura avertismentelor 544
1.2.4 Simbolurile generale 544

Siguranța 545
2.1 Instrucțiuni generale de siguranță 545
2.1.1 Toate aparatele electrocasnice 545

Instrumente și materiale utile 546

Repararea 547
4.1 Înlocuirea garniturii uşii 547
4.1.1 Demontarea garniturii uşii 547
4.1.2 Montarea garniturii uşii 547
4.2 Repoziționarea mânerului ușii 550
4.2.1 Demontarea mânerului ușii 550
4.2.2 Montarea mânerului ușii 550
4.3 Repoziționarea mânerului sertarului 551
4.3.1 Demontarea mânerului sertarului 551
4.3.2 Montarea mânerului sertarului 551
4.4 Repoziționarea balamalelor ușii din stânga 552
4.4.1 Demontarea balamalelor ușii din stânga 553
4.4.2 Montarea balamalelor ușii din stânga 554
4.5 Repoziționarea balamalelor ușii din dreapta 555
4.5.1 Demontarea balamalelor ușii din dreapta 556
4.5.2 Montarea balamalelor ușii din dreapta 557
4.6 Repoziționarea raftului pentru ușă 558
4.6.1 Demontarea raftului pentru ușă 558
4.6.2 Montarea raftului pentru ușă 558
4.7 Repoziționarea raftului 559
4.7.1 Demontarea raftului 559
4.7.2 Montarea raftului 559
4.8 Repoziționarea barei pentru articole 560
4.8.1 Demontarea barei pentru articole 560
4.8.2 Montarea barei pentru articole 560
4.9 Repoziționarea containerului detașabil 561
4.9.1 Demontarea containerului detașabil 561
4.9.2 Montarea containerului detașabil 561
4.10 Repoziționarea raftului fix 562
4.10.1 Demontarea raftului fix 562
4.10.2 Montarea raftului fix 562
4.11 Repoziționarea containerului pentru alimente proaspete 563
4.11.1 Demontarea containerului pentru alimente proaspete 563
4.11.2 Montarea containerului pentru alimente proaspete 563
4.12 Repoziționarea containerului pentru alimente înghețate (mic) 564
4.12.1 Demontarea containerului pentru alimente înghețate (mic) 564
4.12.2 Montarea containerului pentru alimente înghețate (mic) 564
4.13 Repoziționarea containerului pentru alimente înghețate (puțin adânc) 565
4.13.1 Demontarea containerului pentru alimente înghețate (puțin adânc) 565
4.13.2 Montarea containerului pentru alimente înghețate (puțin adânc) 565
4.14 Repoziționarea containerului pentru alimente înghețate (mare) 566
4.14.1 Demontarea containerului pentru alimente înghețate (mare) 566
4.14.2 Montarea containerului pentru alimente înghețate (mare) 566
4.15 Repoziționarea recipientului pentru cuburi de gheață 567
4.15.1 Demontarea recipientului pentru cuburi de gheață 567
4.15.2 Montarea recipientului pentru cuburi de gheață 567
4.16 Înlocuirea lămpilor LED 568
4.16.1 Demontarea lămpii LED de sus a compartimentului frigiderului 568
4.16.2 Demontarea lămpii laterale a compartimentului frigiderului 569
4.16.3 Demontarea lămpii compartimentului 0 °C 570
4.16.4 Montarea lămpilor LED 571

Copyright BSH Hausgeräte GmbH

Referitor la acest document

1.1 Informații importante

1.1.1 Aplicabilitatea

Aceste instrucțiuni de reparare îl ajută pe client să își repare singur aparatele, în conformitate cu normele de proiectare ecologică aplicabile (începând cu 03/2021).

Acestea conțin informații privind modul de înlocuire a pieselor de schimb specifice, inclusiv avertismente și pericole.

Dacă aveți întrebări, vă rugăm să luați legătura cu serviciul relații clienți. Ne asumăm răspunderea pentru daune numai dacă instrucțiunile de reparare au fost respectate pe deplin.

1.2 Explicația simbolurilor

1.2.1 Nivelurile de pericol

Nivelurile de alertă sunt reprezentate printr-un simbol și un cuvânt de avertizare. Cuvântul de avertizare indică gravitatea pericolului.

Nivelul de alertă	Semnificație
⚠ PERICOL	Nerespectarea mesajului de avertizare va provoca accidente grave sau decesul.
⚠ AVERTISMENT	Nerespectarea mesajului de avertizare ar putea provoca accidente grave sau decesul.
⚠ ATENŢIONARE	Nerespectarea mesajului de avertizare ar putea provoca accidente ușoare.
ATENŢIE!	Nerespectarea mesajului de avertizare ar putea provoca daune asupra proprietății.

Tabel 1: Nivelurile de pericol

1.2.2 Simbolurile de pericol

Simbolurile de pericol sunt reprezentări simbolice care indică tipul de pericol.

În acest document sunt utilizate simbolurile de pericol de mai jos:

Simbol de pericol	Semnificație
	Mesaj de avertizare general
	Pericol din cauza tensiunii electrice
	Pericol de explozie
	Pericol de tăiere
	Pericol de zdrobire

Copyright BSH Hausgeräte GmbH

Simbol de pericol	Semnificație
	Pericol din cauza suprafețelor fierbinți
	Pericol din cauza câmpului magnetic puternic
	Pericol din cauza radiației neionizante

Tabel 2: Simbolurile de pericol

1.2.3 Structura avertismentelor

Avertismentele din acest document au un aspect și o structură standard.

	PERICOL **Tipul și sursa pericolului!** Consecințele posibile ale ignorării pericolului/avertismentului. ▸ Măsuri și interdicții pentru prevenirea pericolului.

Exemplul următor prezintă un avertisment privind electrocutarea din cauza pieselor sub tensiune. Se menționează măsura necesară pentru a evita pericolul.

	PERICOL **Pericol de electrocutare din cauza pieselor sub tensiune!** Deces prin electrocutare ▸ Deconectați aparatele de la sursa de alimentare cu tensiune cu cel puțin 60 de secunde înainte de a începe reparațiile.

1.2.4 Simbolurile generale

În acest document sunt utilizate simbolurile generale de mai jos:

Simbol general	Semnificație
	Identificarea unei recomandări speciale (text și/sau grafică)
	Identificarea unei recomandări simple (numai text)

Simbol general	Semnificație
	Identificarea unui link spre un videoclip instructiv
	Identificarea sculelor necesare
	Identificarea condițiilor preliminare necesare
if	Identificarea unei stări (dacă..., apoi...)
	Identificarea unui rezultat
Pornire	Identificarea unei taste sau a unui buton
[00123456]	Identificarea unui număr de serie
Stare	Identificarea unui text/unei ferestre afișate (pe ecranul aparatului)

Tabel 3: Simbolurile generale

Copyright BSH Hausgeräte GmbH

Siguranța

2.1 Instrucțiuni generale de siguranță

2.1.1 Toate aparatele electrocasnice

Pericol de electrocutare din cauza pieselor sub tensiune!

- Erorile care au loc în timpul reparațiilor efectuate la componentele electrice pot să ducă la electrocutări!
- Deconectați aparatul de la sursa de alimentare cu tensiune cu cel puțin 60 de secunde înainte de a începe lucrările.
- După reparație, este obligatorie efectuarea unei verificări de siguranță conform cu VDE 0701 sau cu reglementările naționale respective.

Pericol de rănire din cauza muchiilor ascuțite!

- Purtați mănuși de protecție.

Pericol de zdrobire în timpul lucrărilor de reparație, întreținere, depanare și service, din cauza componentelor grele și mobile

- Purtați încălțăminte de protecție.
- Fixați componentele grele împotriva căderii.
- Nu vă sprijiniți cu părți ale corpului de componentele mobile.

Pericol pentru siguranța/funcționarea aparatului!

- Utilizați numai piese de schimb originale.

Pericol de deteriorare a componentelor sensibile la electricitatea statică (ESD)!

- Nu atingeți modulele, inclusiv conexiunile și căile conductorilor.

Copyright BSH Hausgeräte GmbH

Instrumente și materiale utile

Desemnare	Detalii	Imagini
Cheie tubulară cu locaș hexagonal [00340820]	2,5 mm	
Șurubelniță plată	Lamă de 2,4 mm x 0,4 mm x 60 mm, în kitul [00341820]	

Copyright BSH Hausgeräte GmbH

4.1 Înlocuirea garniturii uşii

Cerinţă:

Uşa este deschisă.

4.1.1 Demontarea garniturii uşii

1. Îndepărtaţi garnitura uşii din canelura colţurilor din dreapta şi stânga.

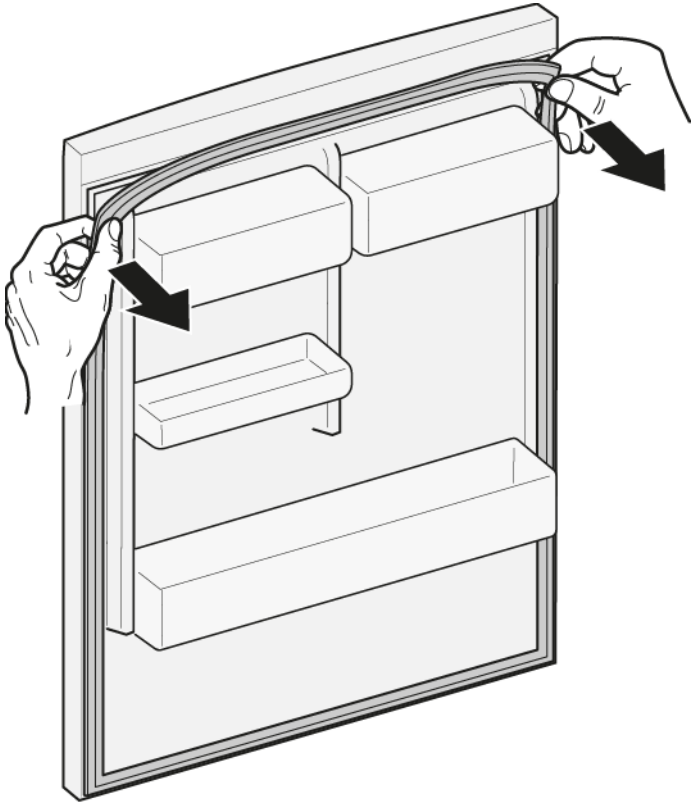

2. Demontaţi garnitura uşii din canelură.

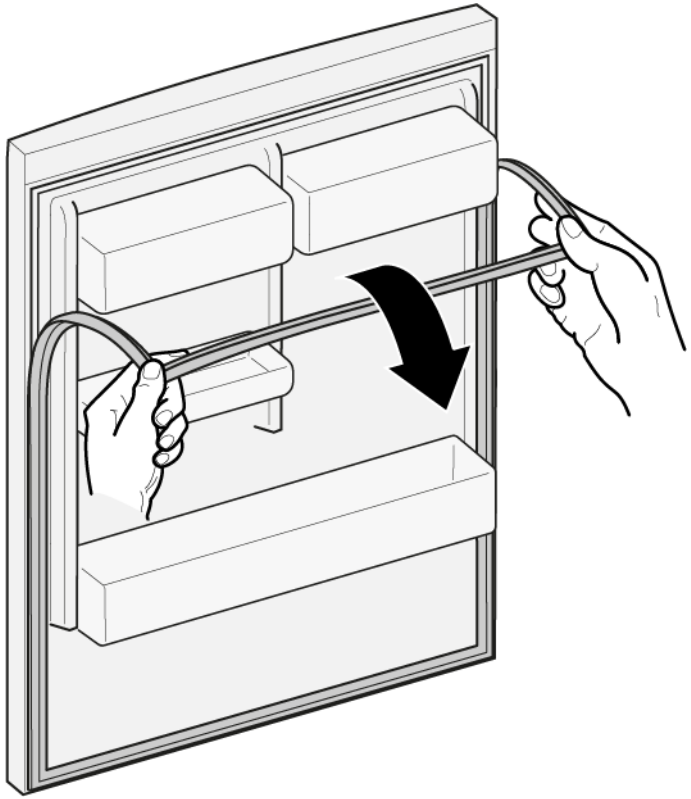

Garnitura uşii este demontată.

4.1.2 Montarea garniturii uşii

	Grosimea garniturii noi a uşii poate fi uşor diferită faţă de grosimea garniturii vechi a uşii. Acest lucru nu va afecta comportamentul de închidere şi funcţionarea pe termen lung.
	Dacă aparatul dumneavoastră are balamale reglabile sau accesorii pentru balamale, puteţi optimiza comportamentul de închidere în consecinţă.
	Orificiile de mici dimensiuni practicate în garnitura uşii au rol funcţional (sunt necesare pentru ventilaţie). Ele nu sunt defecte ale produsului.

Copyright BSH Hausgeräte GmbH

1. Verificaţi canelura pentru montarea garniturii şi asiguraţi-vă că nu prezintă defecte.

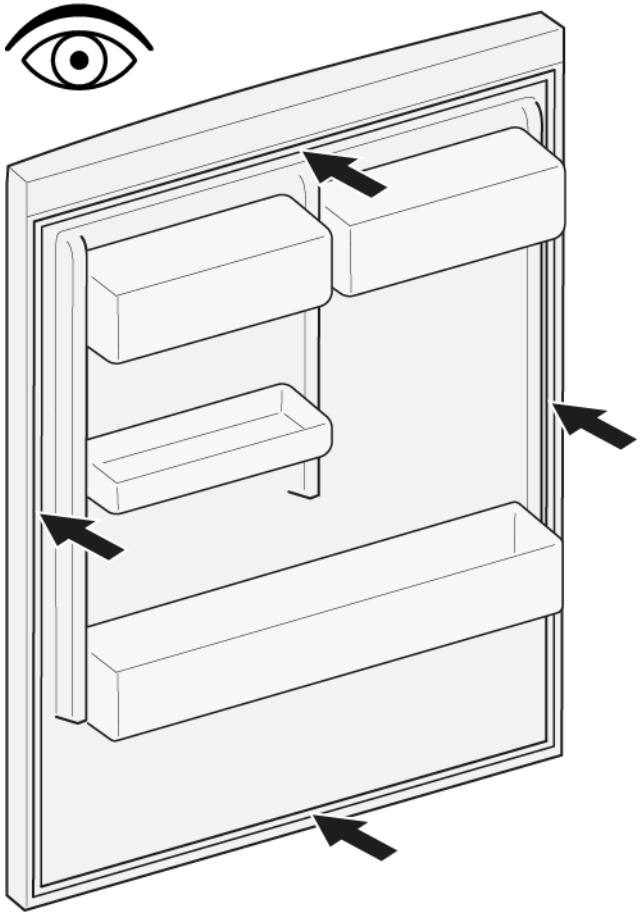

2. Dacă canelura pentru montarea garniturii prezintă defecte, este deteriorată.
   - Contactaţi departamentul de service pentru clienţi.

3. | | |
   |---|---|
   | | O deformare uşoară a garniturii uşii este normală şi nu afectează funcţionarea acesteia. Se recomandă să îndreptaţi garnitura uşii înainte de a o introduce în aparat. |

   Încălziţi garnitura uşii cu un uscător de păr sau cu apă fierbinte şi remodelaţi-o cu mâna.

4. Împingeţi colţurile de sus şi de jos ale garniturii în canelură.

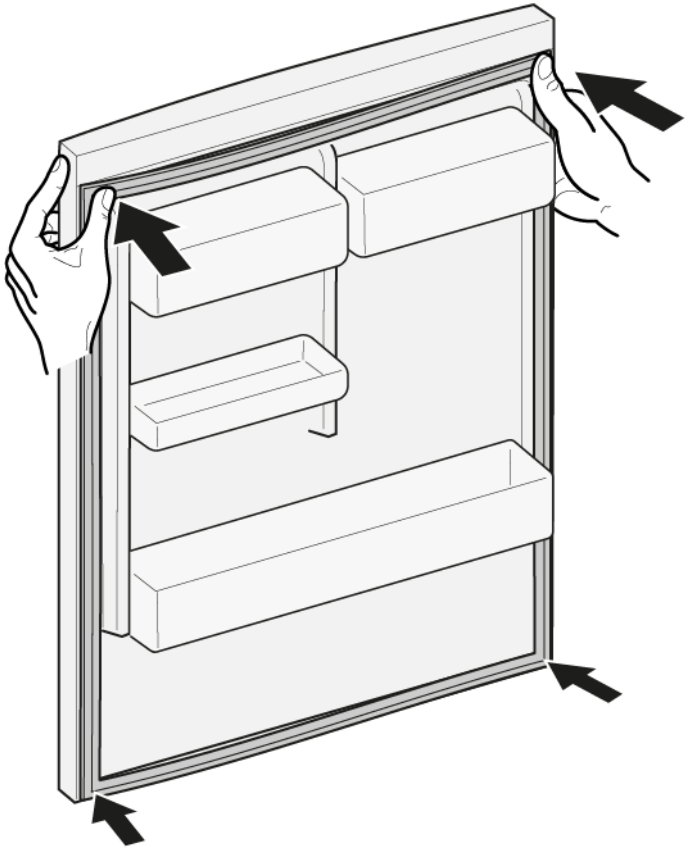

Copyright BSH Hausgeräte GmbH

5. Apăsaţi întreaga garnitură în canelură, pas cu pas.

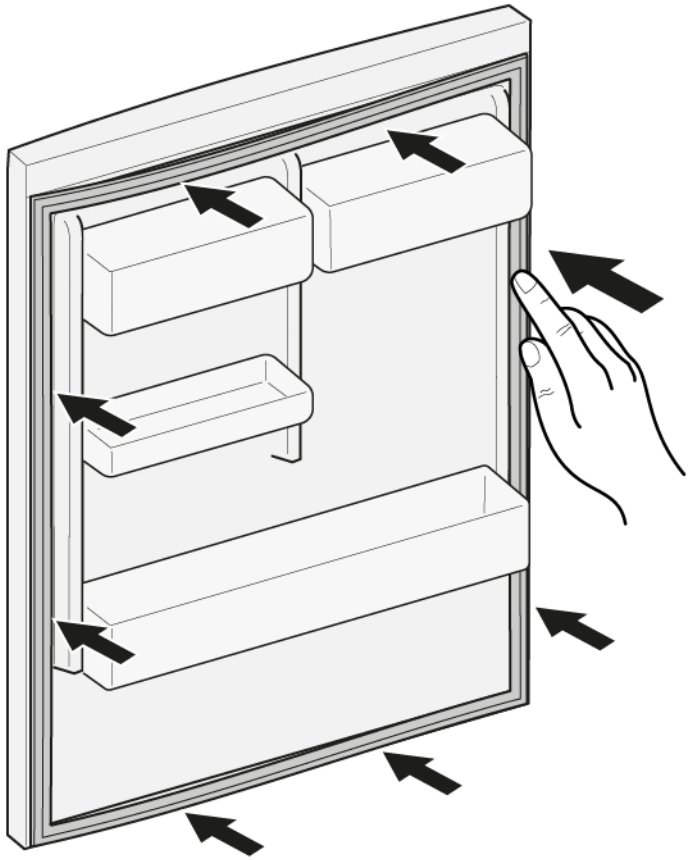

➡ Garnitura uşii este montată.

Copyright BSH Hausgeräte GmbH

4.2 Repoziționarea mânerului ușii

Scule speciale:

Cheie tubulară cu locaș hexagonal	2,5 mm	[00340820]

4.2.1 Demontarea mânerului ușii

1. Deșurubați două șuruburi (1).
2. Demontați mânerul ușii (2).

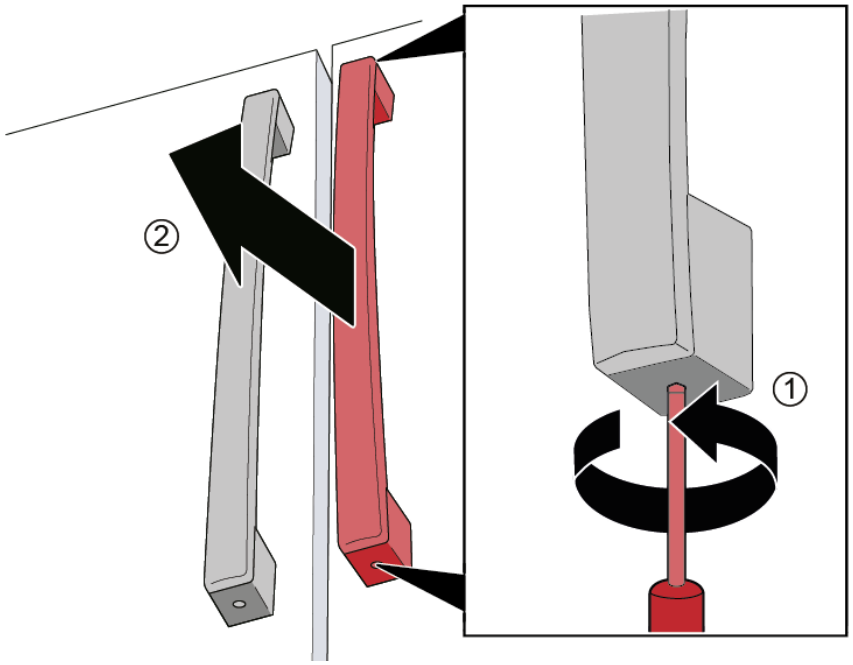

Mânerul ușii este demontat.

	Mânerul ușii pentru cea de-a doua ușă poate fi demontat în același mod.

4.2.2 Montarea mânerului ușii

1. Potriviți mânerul pe verticală pe șuruburile preasamblate.
   Orificiile mânerului trebuie să fie orientate în sus și în jos.
2. Strângeți în sens orar șuruburile preasamblate de sus și de jos de pe mâner.

Copyright BSH Hausgeräte GmbH

4.3 Repoziționarea mânerului sertarului

Scule speciale:

Cheie tubulară cu locaș hexagonal	2,5 mm	[00340820]

4.3.1 Demontarea mânerului sertarului

▸ 1. Deșurubați două șuruburi (1).
2. Scoateți mânerul sertarului (2).

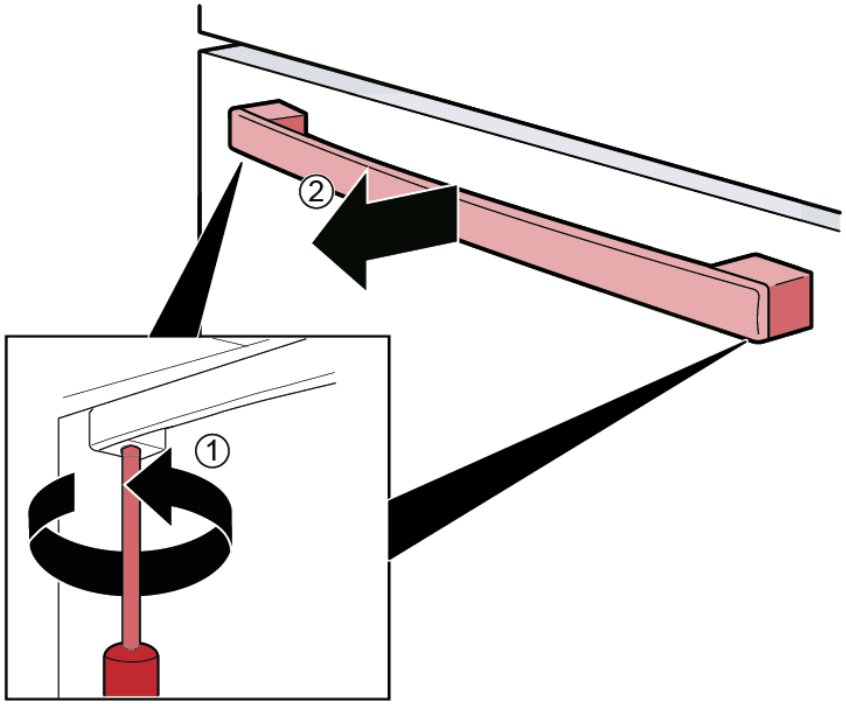

➡ Mânerul sertarului este demontat.

4.3.2 Montarea mânerului sertarului

1. Introduceți mânerul pe orizontală în șuruburile preasamblate.
   Orificiile mânerului trebuie să fie orientate în jos.
2. Strângeți în sens orar șuruburile preasamblate de jos de pe mâner.

Copyright BSH Hausgeräte GmbH

4.4 Repoziționarea balamalelor ușii din stânga

Scule speciale:

- Cap torx TX20 6,3 mm (1/4") [00340865]

AVERTISMENT

Aparate grele, masive!
Accidentarea spatelui şi leziuni musculare
- Operaţia de demontare a uşii aparatului trebuie efectuată numai de specialişti instruiţi.
- Pentru deplasarea aparatului sunt necesare două persoane.
- Utilizaţi numai instrumente şi echipamente adecvate.

ATENŢIONARE

Marginea ascuţite!
Rănire prin tăiere
- Purtaţi mănuşi de protecţie.

AVERTISMENT

Alunecarea aparatelor înclinate!
Fracturi/zdrobiri
- Fixați aparatele împotriva alunecării.

ATENŢIONARE

Pericol din cauza pieselor care cad pentru că șuruburile sunt slăbite!
Accidente din cauza pieselor care cad.
- Fixați componenta împotriva căderii.

ATENŢIE!

Pericol din cauza pieselor care cad pentru că șuruburile sunt slăbite!
Deteriorarea altor piese ale aparatului sau a casei clientului, de exemplu, partea de jos.
- Fixați componenta împotriva căderii.

PERICOL

Pericol de electrocutare din cauza pieselor sub tensiune!
Pericol de moarte prin electrocutare în cazul unei reparații necorespunzătoare
- Componentele electrice trebuie reparate de către electricieni calificați.
- După reparație, este obligatorie efectuarea unei verificări de siguranță conform cu VDE 0701 sau cu reglementările naționale respective.

PERICOL

Pericol de electrocutare din cauza pieselor sub tensiune!
Deces prin electrocutare
- Deconectați aparatele de la sursa de alimentare cu tensiune cu cel puțin 60 de secunde înainte de a începe reparațiile.

Cerinţă:

- Aparatul este deconectat de la sursa de energie electrică.
- Fitingurile interioare ale aparatului sunt demontate.

Copyright BSH Hausgeräte GmbH

4.4.1 Demontarea balamalelor ușii din stânga

1. 1. Deșurubați șurubul.
   2. Scoateți capacul balamalei de sus.

2. Deconectați conexiunea electrică a ușii.

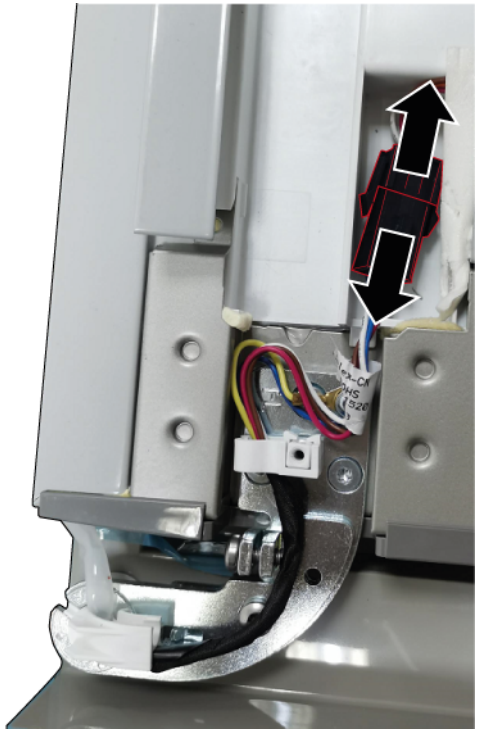

Copyright BSH Hausgeräte GmbH

3. 1. Deșurubați șurubul conexiunii de împământare (1).
   2. Deșurubați trei șuruburi (2).
   3. Demontați balamaua de sus.

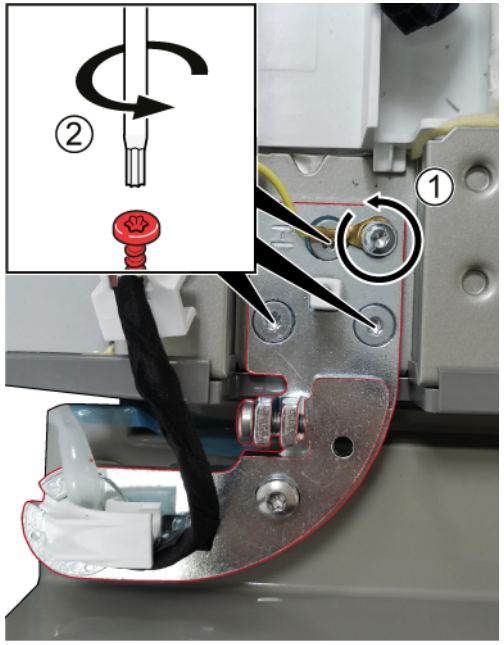

➡ Balamaua de sus este demontată.

4. Demontați ușa din stânga ridicând-o în sus.
5. 1. Deșurubați trei șuruburi.
   2. Demontați balamaua de jos.

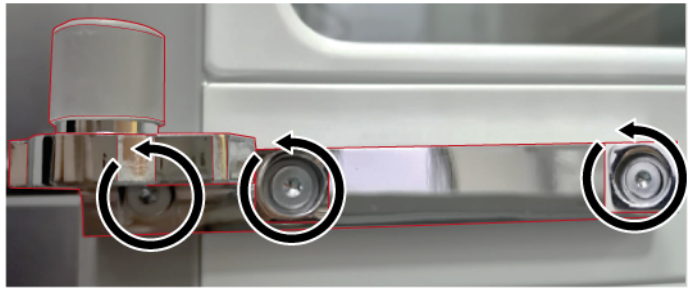

➡ Balamaua de jos este demontată.

4.4.2 Montarea balamalelor ușii din stânga

1. Montați urmând procedura de demontare în ordine inversă.
2. Aliniați ușile compartimentelor frigiderului.
   Pentru detalii, consultați **Manualul de utilizare** (AGA).

Copyright BSH Hausgeräte GmbH

4.5 Repoziționarea balamalelor ușii din dreapta

Scule speciale:

Cap torx TX20 6,3 mm (1/4") [00340865]

AVERTISMENT

Aparate grele, masive!
Accidentarea spatelui şi leziuni musculare
- Operaţia de demontare a uşii aparatului trebuie efectuată numai de specialişti instruiţi.
- Pentru deplasarea aparatului sunt necesare două persoane.
- Utilizaţi numai instrumente şi echipamente adecvate.

ATENŢIONARE

Marginea ascuţite!
Rănire prin tăiere
- Purtaţi mănuşi de protecţie.

AVERTISMENT

Alunecarea aparatelor înclinate!
Fracturi/zdrobiri
- Fixați aparatele împotriva alunecării.

ATENŢIONARE

Pericol din cauza pieselor care cad pentru că șuruburile sunt slăbite!
Accidente din cauza pieselor care cad.
- Fixați componenta împotriva căderii.

ATENŢIE!

Pericol din cauza pieselor care cad pentru că șuruburile sunt slăbite!
Deteriorarea altor piese ale aparatului sau a casei clientului, de exemplu, partea de jos.
- Fixați componenta împotriva căderii.

PERICOL

Pericol de electrocutare din cauza pieselor sub tensiune!
Pericol de moarte prin electrocutare în cazul unei reparații necorespunzătoare
- Componentele electrice trebuie reparate de către electricieni calificați.
- După reparație, este obligatorie efectuarea unei verificări de siguranță conform cu VDE 0701 sau cu reglementările naționale respective.

PERICOL

Pericol de electrocutare din cauza pieselor sub tensiune!
Deces prin electrocutare
- Deconectați aparatele de la sursa de alimentare cu tensiune cu cel puțin 60 de secunde înainte de a începe reparațiile.

Cerinţă:

- Aparatul este deconectat de la sursa de energie electrică.
- Fitingurile interioare ale aparatului sunt demontate.

Copyright BSH Hausgeräte GmbH

4.5.1 Demontarea balamalelor ușii din dreapta

1. 1. Deșurubați șurubul.
   2. Scoateți capacul balamalei de sus.

2. Deconectați conexiunea electrică a ușii.

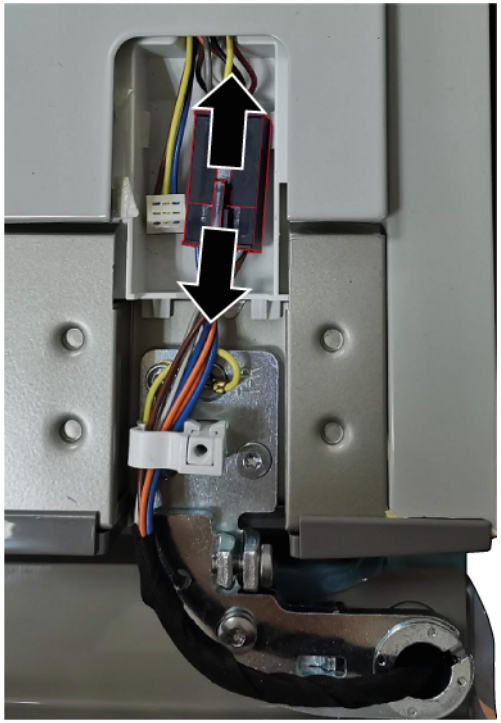

Copyright BSH Hausgeräte GmbH

3. 1. Deșurubați șurubul conexiunii de împământare (1).
   2. Deșurubați trei șuruburi (2).
   3. Demontați balamaua de sus.

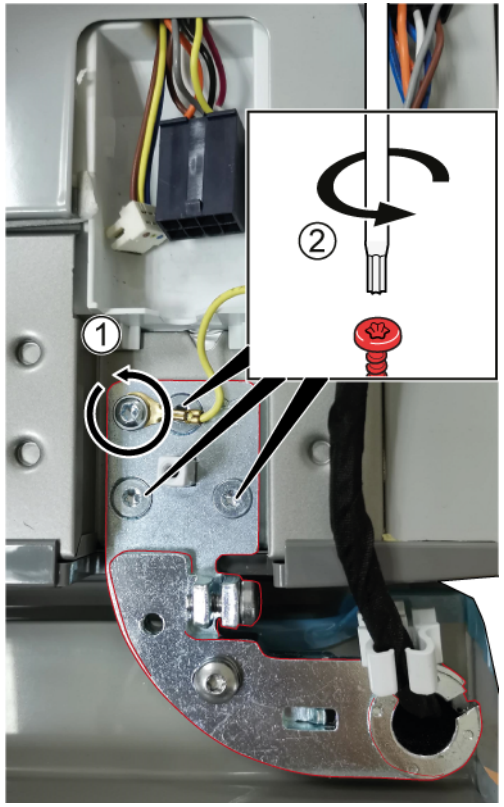

➡ Balamaua de sus este demontată.

4. Demontați ușa din dreapta ridicând-o în sus.

5. 1. Deșurubați trei șuruburi.
   2. Demontați balamaua de jos.

➡ Balamaua de jos este demontată.

4.5.2 Montarea balamalelor ușii din dreapta

1. Montați urmând procedura de demontare în ordine inversă.
2. Aliniați ușile compartimentelor frigiderului.
   Pentru detalii, consultați **Manualul de utilizare** (AGA).

Copyright BSH Hausgeräte GmbH

4.6 Repoziționarea raftului pentru ușă

Cerinţă:

Uşa este deschisă.

4.6.1 Demontarea raftului pentru ușă

- Ridicați raftul pentru ușă.

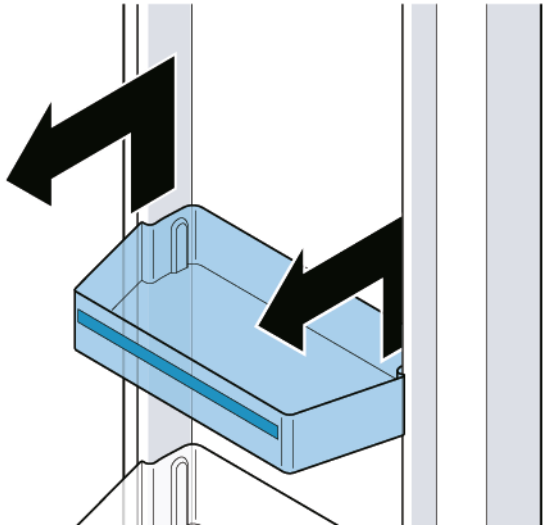

Raftul pentru ușă este demontat.

4.6.2 Montarea raftului pentru ușă

- Montați urmând procedura de demontare în ordine inversă.

Copyright BSH Hausgeräte GmbH

4.7 Repoziționarea raftului

Cerinţă:

Uşa este deschisă.

4.7.1 Demontarea raftului

1. Ridicați raftul (1).
2. Scoateți raftul (2).

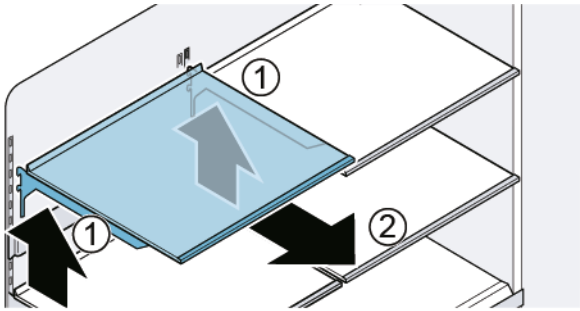

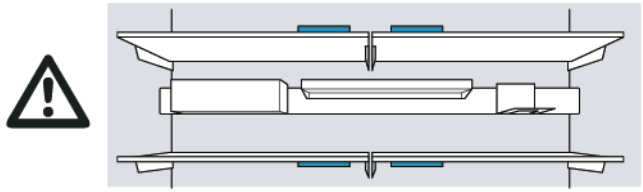

Raftul este demontat.

4.7.2 Montarea raftului

	Nu acoperiți orificiile de ventilație.
	Introduceți raftul cu atenție pentru a nu zgâria aparatul.
	Verificați dacă sunt introduse complet cârligele și dacă raftul este orizontal.

- Montați urmând procedura de demontare în ordine inversă.

Copyright BSH Hausgeräte GmbH

4.8 Repoziționarea barei pentru articole

Cerinţă:

Uşa este deschisă.

4.8.1 Demontarea barei pentru articole

- Ridicați bara pentru articole.

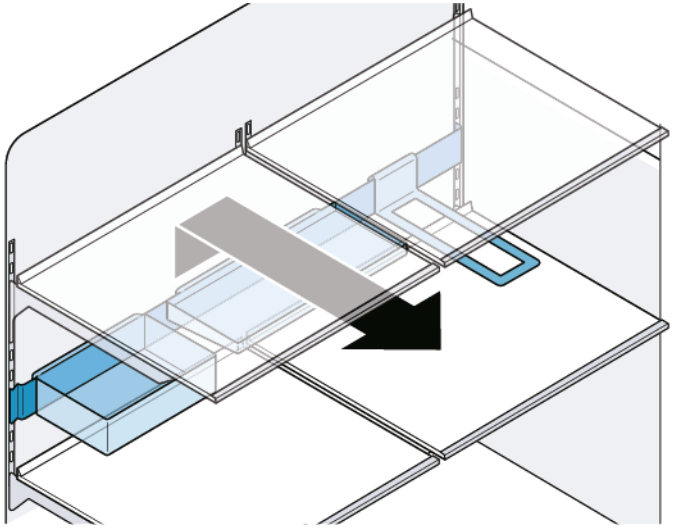

Bara pentru articole este demontată.

4.8.2 Montarea barei pentru articole

	Verificați dacă sunt introduse complet cârligele și dacă bara pentru articole este orizontală.
	Introduceți bara pentru articole cu grijă pentru a nu zgâria aparatul.
	Verificați dacă sunt introduse complet cârligele și dacă bara pentru articole este orizontală.

- Montați urmând procedura de demontare în ordine inversă.

Copyright BSH Hausgeräte GmbH

4.9 Repoziționarea containerului detașabil

Cerinţă:

Uşa este deschisă.

4.9.1 Demontarea containerului detașabil

1. Trageți complet în afară containerul (1).
2. Ridicați containerul detașabil de partea din față și scoateți-l (2).

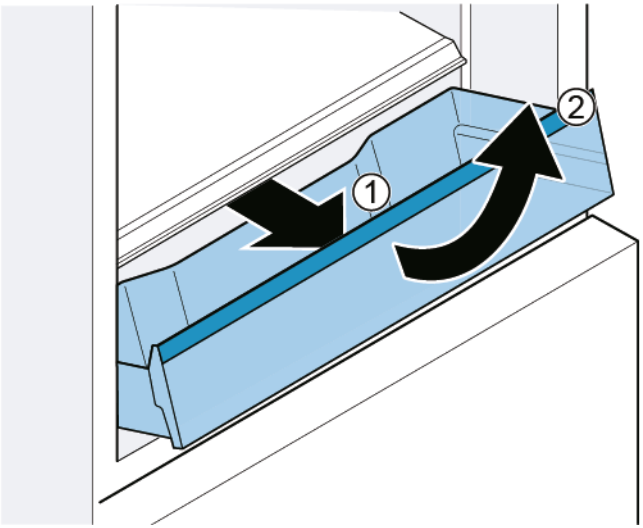

Containerul detașabil este demontat.

4.9.2 Montarea containerului detașabil

1. Trageți complet în afară șinele telescopice.
2. Așezați containerul pe șinele telescopice și împingeți în aparat până se fixează.

Copyright BSH Hausgeräte GmbH

4.10 Repoziționarea raftului fix

Cerinţă:

Uşa este deschisă.

4.10.1 Demontarea raftului fix

1. Deschideți recipientul.
2. 1. Ridicați raftul fix de partea din față (1).
   2. Scoateți raftul fix (2).

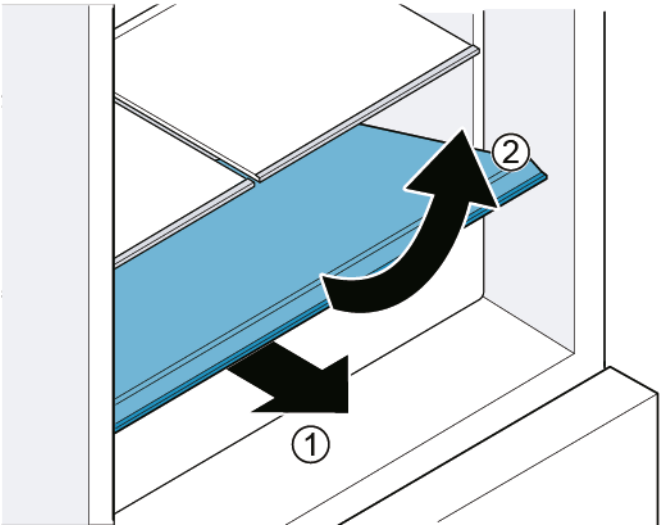

Raftul fix este demontat.

4.10.2 Montarea raftului fix

- Montați urmând procedura de demontare în ordine inversă.

Copyright BSH Hausgeräte GmbH

4.11 Repoziționarea containerului pentru alimente proaspete

Cerinţă:

Uşa este deschisă.

4.11.1 Demontarea containerului pentru alimente proaspete

1. Scoateți complet sertarul (1).
2. Ridicați containerul de partea din față (2).

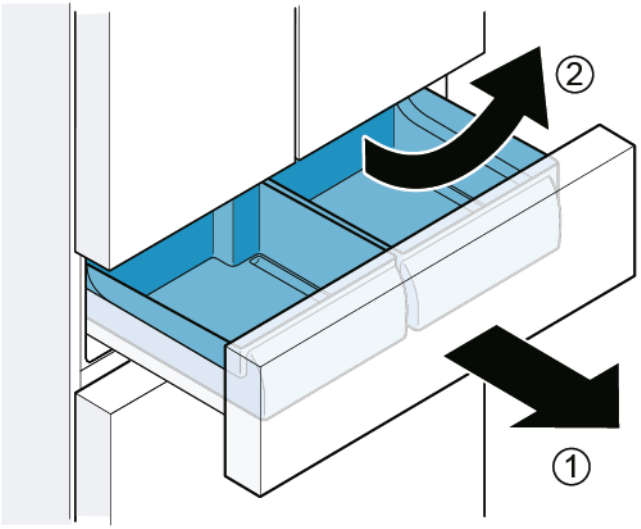

Compartimentul pentru alimente proaspete este demontat.

4.11.2 Montarea containerului pentru alimente proaspete

	În timpul introducerii, șina de ghidare a containerului și sertarul trebuie să se alinieze.

- Montați urmând procedura de demontare în ordine inversă.

Copyright BSH Hausgeräte GmbH

4.12 Repoziționarea containerului pentru alimente înghețate (mic)

Cerinţă:

- Uşa este deschisă.

4.12.1 Demontarea containerului pentru alimente înghețate (mic)

1. Trageți complet în afară sertarul cu compartimentul congelatorului.
2. 1. Trageți complet în afară containerul (1).
   2. Ridicați containerul de partea din față (2).

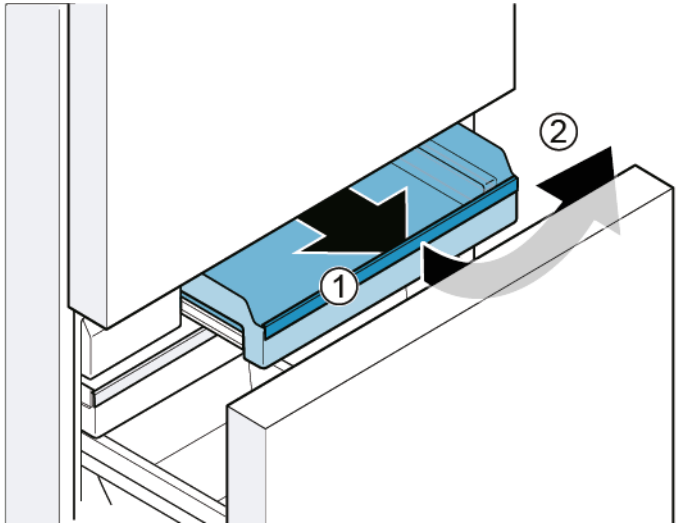

- Containerul pentru alimente înghețate (mic) este demontat.

4.12.2 Montarea containerului pentru alimente înghețate (mic)

1. Trageți complet în afară șinele telescopice.
2. Așezați recipientul pe șinele telescopice și împingeți în aparat până se fixează.

Copyright BSH Hausgeräte GmbH

4.13 Repoziționarea containerului pentru alimente înghețate (puțin adânc)

Cerinţă:

Uşa este deschisă.

4.13.1 Demontarea containerului pentru alimente înghețate (puțin adânc)

1. Trageți complet în afară sertarul cu compartimentul congelatorului (1).
2. Trageți în afară containerul pentru alimente înghețate (puțin adânc) (2).
3. Ridicați containerul pentru alimente înghețate (puțin adânc) (3).

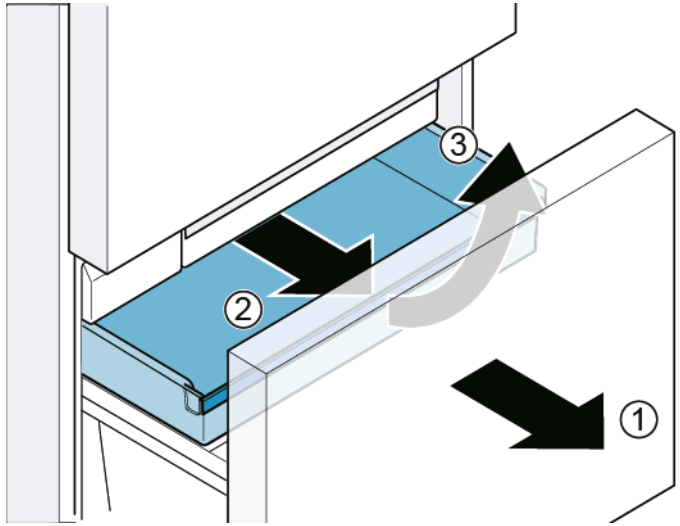

Containerul pentru alimente înghețate (puțin adânc) este demontat.

4.13.2 Montarea containerului pentru alimente înghețate (puțin adânc)

- Montați urmând procedura de demontare în ordine inversă.

Copyright BSH Hausgeräte GmbH

4.14 Repoziționarea containerului pentru alimente înghețate (mare)

Cerinţă:

Uşa este deschisă.

4.14.1 Demontarea containerului pentru alimente înghețate (mare)

ATENŢIE!

DETERIORAREA ECHIPAMENTULUI!

- Nu demontați niciodată peretele despărțitor de pe containerul pentru alimente înghețate.

1. Trageți complet în afară sertarul cu compartimentul congelatorului și demontați containerul pentru alimente înghețate (puțin adânc) (1).
2. Ridicați containerul pentru alimente înghețate (mare) (2).

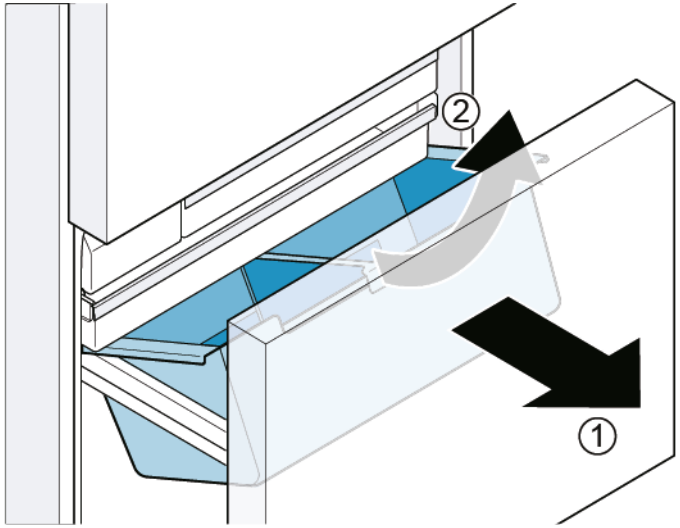

Containerul pentru alimente înghețate (mare) este demontat.

4.14.2 Montarea containerului pentru alimente înghețate (mare)

1. Trageți complet în afară șinele telescopice.
2. Așezați recipientul pe șinele telescopice și împingeți în aparat până se fixează.

Copyright BSH Hausgeräte GmbH

4.15 Repoziționarea recipientului pentru cuburi de gheață

Cerinţă:

- Uşa este deschisă.

4.15.1 Demontarea recipientului pentru cuburi de gheață

1. Trageți complet în afară sertarul cu compartimentul congelatorului.
2. 1. Trageți în afară containerul pentru alimente înghețate (puțin adânc) atât cât este posibil (1).
   2. Scoateți containerul pentru cuburi de gheață (2).

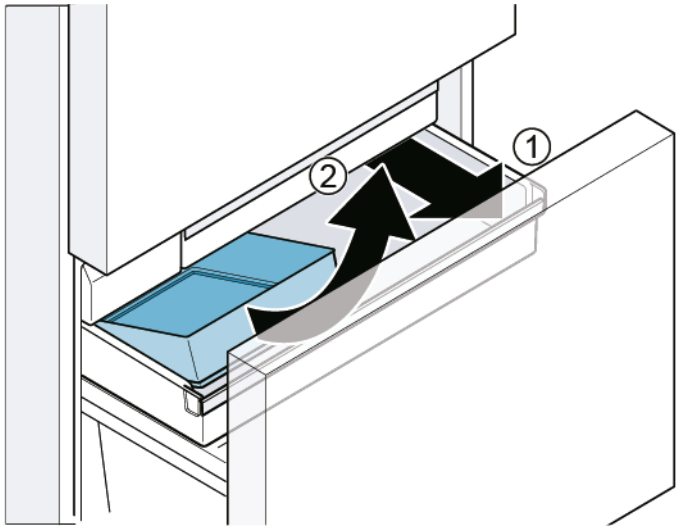

- Recipientul pentru cuburi de gheață este demontat.

4.15.2 Montarea recipientului pentru cuburi de gheață

- Montați urmând procedura de demontare în ordine inversă.

Copyright BSH Hausgeräte GmbH

4.16 Înlocuirea lămpilor LED

Scule speciale:

Şurubelniţă plată	Lamă de 2,4 mm x 0,4 mm x 0,4 mm, în kitul [00341820]

	Aparatul dumneavoastră este echipat cu o lampă LED care nu necesită întreţinere. Aceste lămpi pot fi înlocuite numai de către departamentul de service pentru clienţi sau de către tehnicieni autorizaţi!

	PERICOL **Pericol de electrocutare din cauza pieselor sub tensiune!** Pericol de moarte prin electrocutare în cazul unei reparaţii necorespunzătoare ▸ Componentele electrice trebuie reparate de către electricieni calificaţi. ▸ După reparaţie, este obligatorie efectuarea unei verificări de siguranţă conform cu VDE 0701 sau cu reglementările naţionale respective.

	PERICOL **Pericol de electrocutare din cauza pieselor sub tensiune!** Deces prin electrocutare ▸ Deconectaţi aparatele de la sursa de alimentare cu tensiune cu cel puţin 60 de secunde înainte de a începe reparaţiile.

	ATENŢIONARE **Marginea ascuţite!** Rănire prin tăiere ▸ Purtaţi mănuşi de protecţie.

Cerinţă:

- Aparatul este deconectat de la sursa de energie electrică.
- Uşa este deschisă.
- Fitingurile interioare din partea de sus sunt demontate.

4.16.1 Demontarea lămpii LED de sus a compartimentului frigiderului

1. Formaţi cu degetul un spaţiu liber în jurul lămpii LED.

2. Introduceţi şurubelniţa plată în spaţiul respectiv şi scoateţi lampa LED de sus în direcţia indicată.

Copyright BSH Hausgeräte GmbH

3. Deconectați borna lămpii LED.

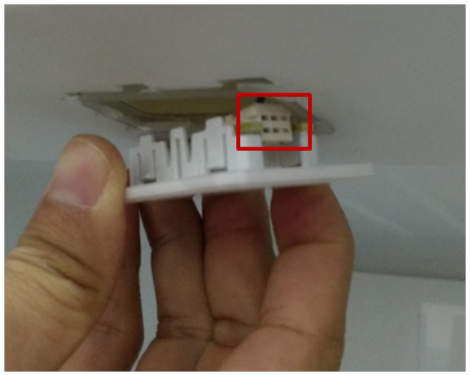

➡ Lampa LED a compartimentului frigiderului este demontată.

4.16.2 Demontarea lămpii laterale a compartimentului frigiderului

1. Folosiți șurubelnița plată pentru a demonta dispozitivul de fixare de sus al lămpii laterale.

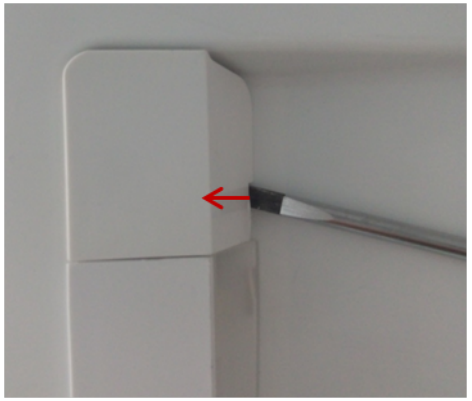

2. Cu ajutorul șurubelniței plate, formați un spațiu liber de o parte a capacului lămpii și scoateți capacul cu cealaltă mână.

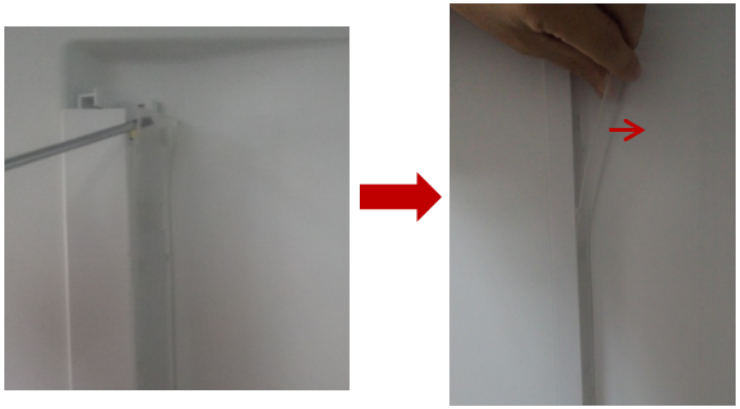

Copyright BSH Hausgeräte GmbH

3. Demontați banda LED în același mod.

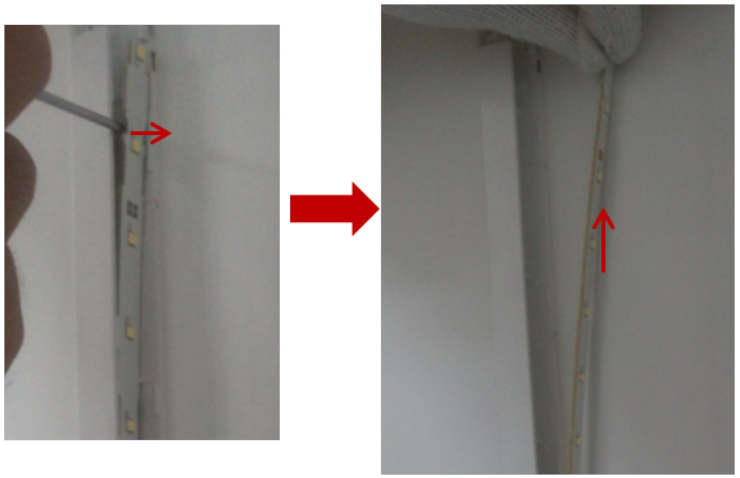

4. Scoateți banda LED din fasung.

➡ Lampa laterală a compartimentului frigiderului este demontată.

4.16.3 Demontarea lămpii compartimentului 0 °C

1. Introduceți șurubelnița plată în spațiul liber dintre capac și ușă pentru a le îndepărta și scoateți capacul lămpii.

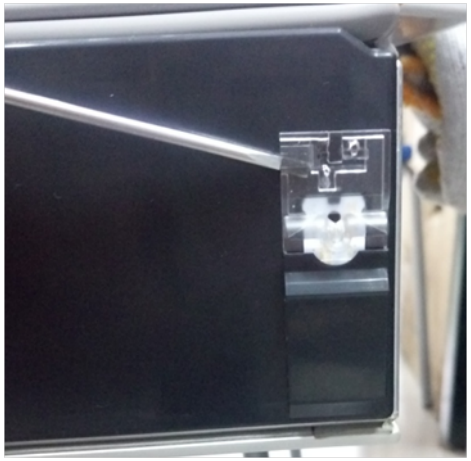

2. Deconectați borna lămpii.

Copyright BSH Hausgeräte GmbH

3. 1. Eliberați cârligul (1).
   2. Demontați lampa (2).

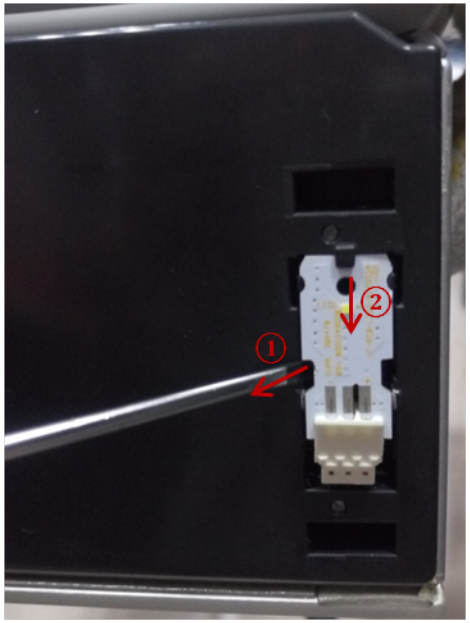

➡ Lampa compartimentului 0 °C este demontată.

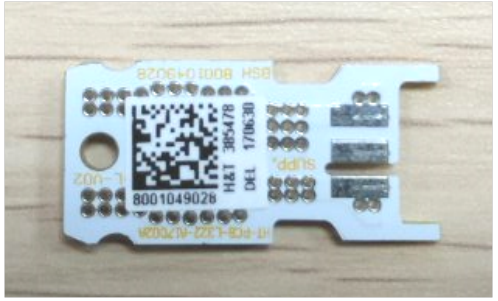

4.16.4 Montarea lămpilor LED

- Montați urmând procedura de demontare în ordine inversă.

Copyright BSH Hausgeräte GmbH

Poznámky k opravám - Kombinácia chladničky a mrazničky

O tomto dokumente 573
1.1 Dôležité informácie 573
1.1.1 Účel 573
1.2 Vysvetlenie symbolov 573
1.2.1 Úrovne nebezpečenstva 573
1.2.2 Symboly označujúce riziká 573
1.2.3 Štruktúra varovaní 574
1.2.4 Všeobecné symboly 574

Bezpečnosť 575
2.1 Všeobecné bezpečnostné pokyny 575
2.1.1 Všetky domáce spotrebiče 575

Nástroje a pomôcky 576

Oprava 577
4.1 Výmena tesnenia dvierok 577
4.1.1 Odoberanie tesnenia dvierok 577
4.1.2 Montáž tesnenia dvierok 577
4.2 Výmena dverovej úchytky 580
4.2.1 Odoberanie dverovej úchytky 580
4.2.2 Montáž dverovej úchytky 580
4.3 Výmena držadla zásuvky 581
4.3.1 Odstránenie držadla zásuvky 581
4.3.2 Montáž držadla zásuvky 581
4.4 Výmena ľavých závesov dverí 582
4.4.1 Odoberanie ľavých závesov dverí 583
4.4.2 Montáž ľavých závesov dverí 584
4.5 Výmena pravých závesov dverí 585
4.5.1 Odoberanie pravých závesov dverí 586
4.5.2 Montáž pravých závesov dverí 587
4.6 Výmena poličky v dvierkach 588
4.6.1 Odobratie poličky v dvierkach 588
4.6.2 Montáž poličky do dvierok 588
4.7 Výmena odkladacej plochy 589
4.7.1 Odobratie odkladacej plochy 589
4.7.2 Montáž odkladacej plochy 589
4.8 Výmena pásu s vybavením 590
4.8.1 Odobratie pásu s vybavením 590
4.8.2 Montáž pásu s vybavením 590
4.9 Výmena vysúvacej nádoby 591
4.9.1 Odobratie vysúvacej nádoby 591
4.9.2 Montáž vysúvacej nádoby 591
4.10 Výmena pevnej odkladacej plochy 592
4.10.1 Odobratie pevnej odkladacej plochy 592
4.10.2 Montáž pevnej odkladacej plochy 592
4.11 Výmena nádoby cool-fresh 593
4.11.1 Odobratie nádoby cool-fresh 593
4.11.2 Montáž nádoby cool-fresh 593
4.12 Výmena (malej) nádoby na zmrazené potraviny 594
4.12.1 Odobratie (malej) nádoby na zmrazené potraviny 594
4.12.2 Montáž (malej) nádoby na zmrazené potraviny 594
4.13 Výmena (plochej) nádoby na zmrazené potraviny 595
4.13.1 Odobratie (plochej) nádoby na zmrazené potraviny 595
4.13.2 Montáž (plochej) nádoby na zmrazené potraviny 595
4.14 Výmena (veľkej) nádoby na zmrazené potraviny 596
4.14.1 Odobratie (veľkej) nádoby na zmrazené potraviny 596
4.14.2 Montáž (veľkej) nádoby na zmrazené potraviny 596
4.15 Výmena nádoby na ľadové kocky 597
4.15.1 Odobratie nádoby na ľadové kocky 597
4.15.2 Montáž nádoby na ľadové kocky 597
4.16 Výmena LED žiaroviek 598
4.16.1 Odobratie hornej LED žiarovky v chladiacom priestore 598
4.16.2 Odobratie bočnej LED žiarovky v chladiacom priestore 599
4.16.3 Odobratie žiarovky priestoru 0 °C 600
4.16.4 Montáž LED žiaroviek 601

Autorské práva vlastní spoločnosť BSH Hausgeräte GmbH

O tomto dokumente

1.1 Dôležité informácie

1.1.1 Účel

Tieto pokyny pre opravu pomáhajú spotrebiteľovi pri vlastnej oprave spotrebičov podľa nariadenia o ekodizajne (z marca 2021).

Obsahujú informácie o výmene určených náhradných dielov vrátane varovaní a rizík.

Ak máte otázky, kontaktujte náš zákaznícky servis. Za poškodenia ručíme len vtedy, ak pokyny boli dodržané správne.

1.2 Vysvetlenie symbolov

1.2.1 Úrovne nebezpečenstva

Úroveň varovania obsahuje symbol a signalizačné slovo. Signalizačné slovo naznačuje mieru nebezpečenstva.

Úroveň varovania	Význam
⚠ NEBEZPEČENSTVO	Následkom nerešpektovania varovného hlásenia je úmrtie alebo vážne zranenia.
⚠ VAROVANIE	Možným následkom nerešpektovania varovného hlásenia je úmrtie alebo vážne zranenia.
⚠ UPOZORNENIE	Možným následkom nerešpektovania varovného hlásenia sú mierne zranenia.
POZOR!	Možným následkom nerešpektovania varovného hlásenia je poškodenie majetku.

Tabuľka 1: Úrovne nebezpečenstva

1.2.2 Symboly označujúce riziká

Symboly označujúce riziká sú symbolické znázornenia, ktoré naznačujú druh nebezpečenstva.

V tomto dokumente sa používajú nasledujúce symboly označujúce riziká:

Symbol označujúci riziko	Význam
	Všeobecné varovné hlásenie
	Nebezpečenstvo v súvislosti s elektrickým napätím
	Nebezpečenstvo výbuchu
	Nebezpečenstvo porezania
	Nebezpečenstvo pomliaždenia

Autorské práva vlastní spoločnosť BSH Hausgeräte GmbH

Symbol označujúci riziko	Význam
	Nebezpečenstvo v súvislosti s horúcimi povrchmi
	Nebezpečenstvo v súvislosti s magnetickým poľom
	Nebezpečenstvo v súvislosti s neionizujúcou radiáciou

Tabuľka 2: Symboly označujúce riziká

1.2.3 Štruktúra varovaní

Varovania v tomto dokumente majú štandardný vzhľad a štandardnú štruktúru.

	NEBEZPEČENSTVO **Druh a zdroj nebezpečenstva!** Možné následky pri ignorovaní nebezpečenstva/varovania. ▸ Opatrenia a zákazy na zabránenie nebezpečenstvu.

Nasledujúci príklad znázorňuje varovanie pred zásahom elektrickým prúdom pri dotyku s časťami pod napätím. Je uvedené opatrenie na predídenie nebezpečenstvu.

	NEBEZPEČENSTVO **Nebezpečenstvo úrazu elektrickým prúdom pri dotyku s časťami pod napätím!** Úmrtie v dôsledku zásahu elektrickým prúdom ▸ Odpojte spotrebiče od elektrického zdroja aspoň 60 sekúnd pred začiatkom opráv.

1.2.4 Všeobecné symboly

V tomto dokumente sa používajú nasledujúce všeobecné symboly:

Všeob. symbol	Význam
	Označenie špeciálneho pokynu (textové a/alebo grafické)
	Označenie jednoduchého pokynu (len textové)

Všeob. symbol	Význam
	Označenie prepojenia na videonávod
	Označenie požadovaných nástrojov
	Označenie požadovaných podmienok
	Označenie podmienky (ak ..., potom ...)
	Označenie výsledku
Spustenie	Označenie klávesu alebo tlačidla
[00123456]	Označenie čísla materiálu
Stav	Označenie zobrazeného textu/okna (na displeji spotrebiča)

Tabuľka 3: Všeobecné symboly

Autorské práva vlastní spoločnosť BSH Hausgeräte GmbH

Bezpečnosť

2.1 Všeobecné bezpečnostné pokyny

2.1.1 Všetky domáce spotrebiče

Nebezpečenstvo úrazu elektrickým prúdom pri dotyku s časťami pod napätím!

- Chyby pri opravách na elektrických komponentoch môžu spôsobiť zásah elektrickým prúdom!
- Odpojte spotrebič od elektrickej siete aspoň 60 sekúnd pred začiatkom práce.
- Po oprave zariaďte vykonanie bezpečnostného testu v súlade s nariadením VDE 0701 alebo s miestnymi nariadeniami.

Riziko poranenia na ostrých hranách!

- Noste ochranné rukavice.

Riziko pomliaždenia počas opravy, údržby, riešenia problémov a servisu na ťažkých a pohybujúcich sa komponentoch

- Noste ochrannú obuv.
- Zaistite ťažké komponenty proti pádu.
- Nesiahajte končatinami do pohybujúcich sa komponentov.

Riziko ohrozenia bezpečnosti/funkčnosti spotrebiča!

- Používajte len originálne náhradné diely.

Riziko poškodenia elektrostaticky citlivých komponentov (ESD)!

- Nedotýkajte sa modulov vrátane prípojok a vedení vodičov.

Autorské práva vlastní spoločnosť BSH Hausgeräte GmbH

Nástroje a pomôcky

Označenie	Detaily	Snímky
Šesťhranný imbusový kľúč [00340820]	2,5 mm	
Plochý skrutkovač	Čepeľ 2,4 mm x 0,4 mm x 60 mm, v sade [00341820]	

Autorské práva vlastní spoločnosť BSH Hausgeräte GmbH

4.1 Výmena tesnenia dvierok

Požiadavka:

Dvierka sú otvorené.

4.1.1 Odoberanie tesnenia dvierok

1. Uvoľnite tesnenie dvierok z drážky na pravom a ľavom rohu.

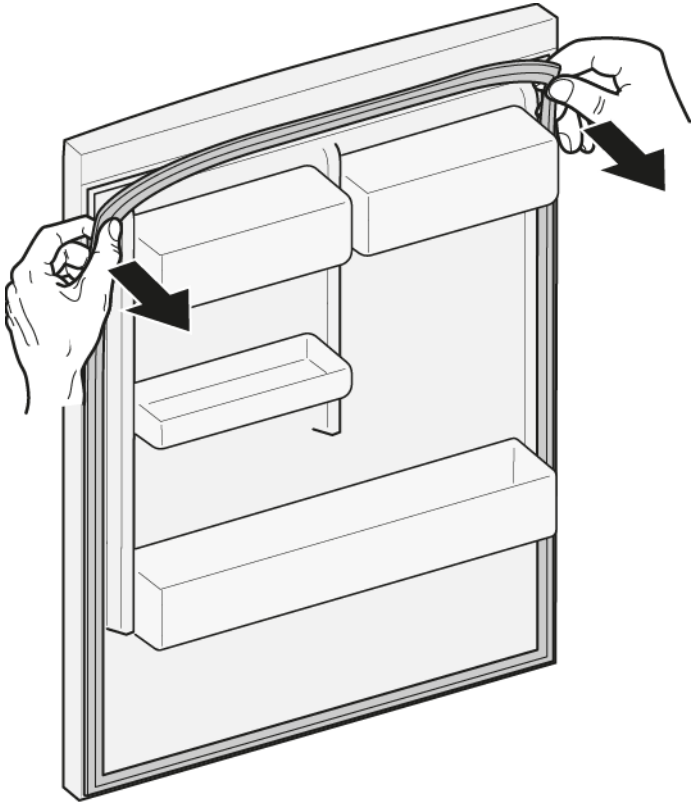

2. Vytiahnite tesnenie z drážky.

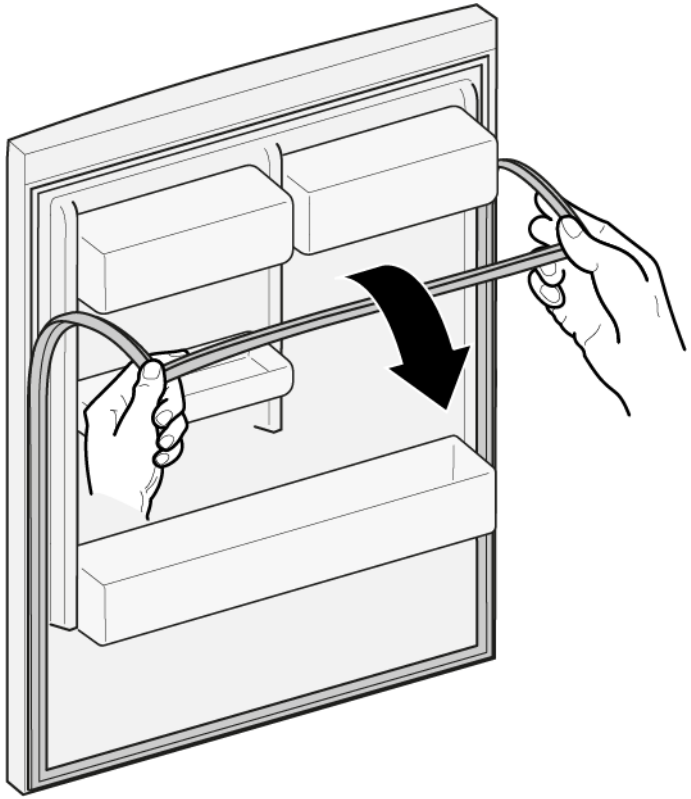

Tesnenie dvierok je odobraté.

4.1.2 Montáž tesnenia dvierok

	Hrúbka nového tesnenia dvierok sa môže mierne odlišovať od hrúbky starého tesnenia dvierok. Neovplyvní to zatváranie ani funkčnosť z dlhodobého hľadiska.
	Ak má váš spotrebič nastaviteľné závesy alebo závesové úchytky, postupne môžete optimalizovať spôsob zatvárania.
	Malé bočné dierky v tesnení dvierok majú svoju funkciu (sú potrebné na vetranie). Nie sú výrobnou chybou.

Autorské práva vlastní spoločnosť BSH Hausgeräte GmbH

1. Skontrolujte poškodenie drážky na tesnenie.

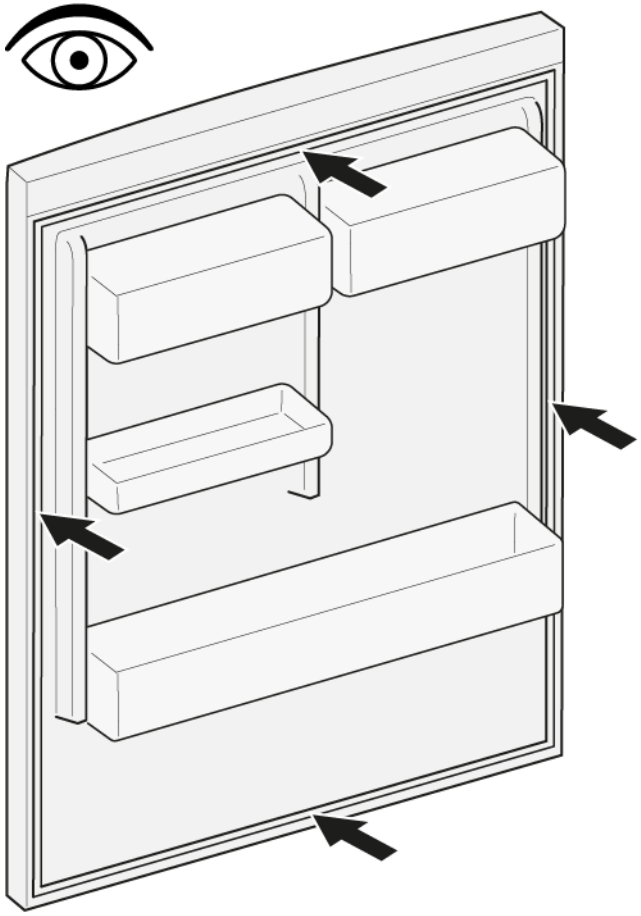

2. Ak je drážka tesnenia je poškodená.
   - Kontaktujte zákaznícky servis.

3. | | |
   |---|---|
   | | Mierna deformácia tesnenia dvierok je normálna a neovplyvňuje jeho funkciu. Odporúča sa vyrovnať tesnenie pred jeho vložením do spotrebiča. |

   Nahrejte tesnenie dvierok použitím fénu alebo horúcej vody a manuálne ho vytvarujte.

4. Hore a dole vtlačte rohy tesnenia do drážky.

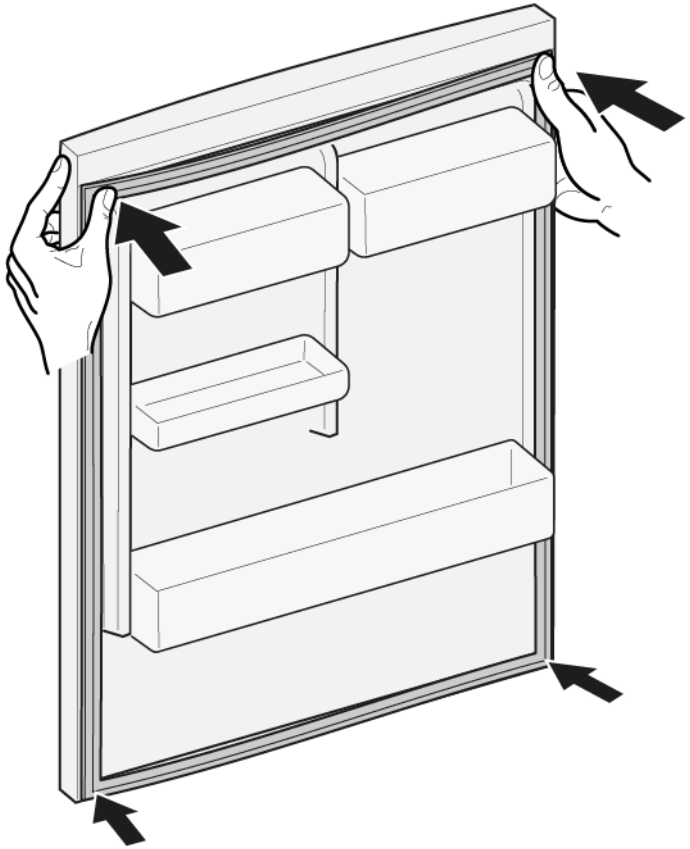

Autorské práva vlastní spoločnosť BSH Hausgeräte GmbH

5. Jedno miesto po druhom vtlačte celé tesnenie do drážky.

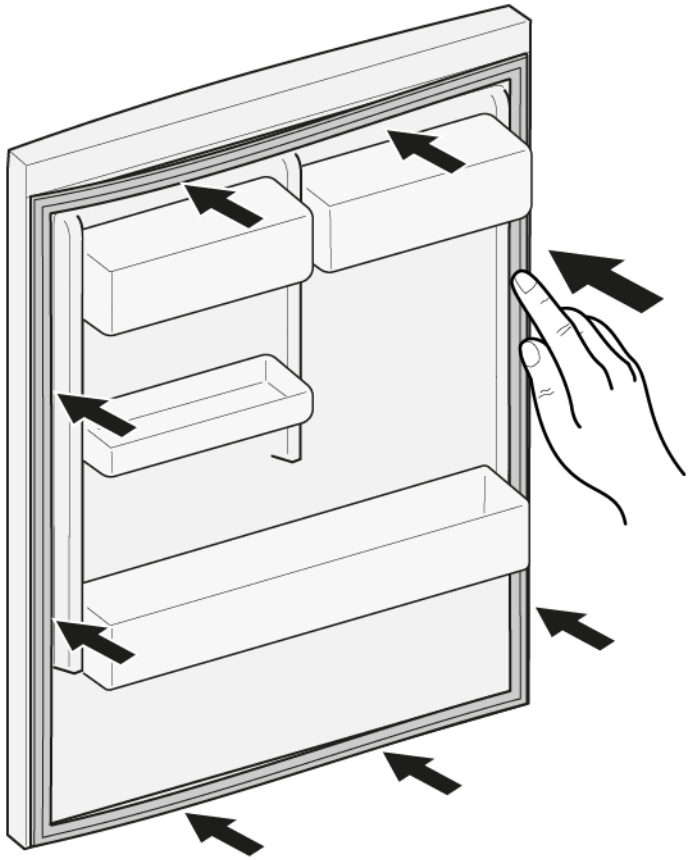

➡ Tesnenie dvierok je namontované.

Autorské práva vlastní spoločnosť BSH Hausgeräte GmbH

4.2 Výmena dverovej úchytky

Špeciálne nástroje:

Šesťhranný imbusový kľúč 2,5 mm [00340820]

4.2.1 Odoberanie dverovej úchytky

1. Odskrutkujte dve skrutky (1).
2. Odoberte dverovú úchytku (2).

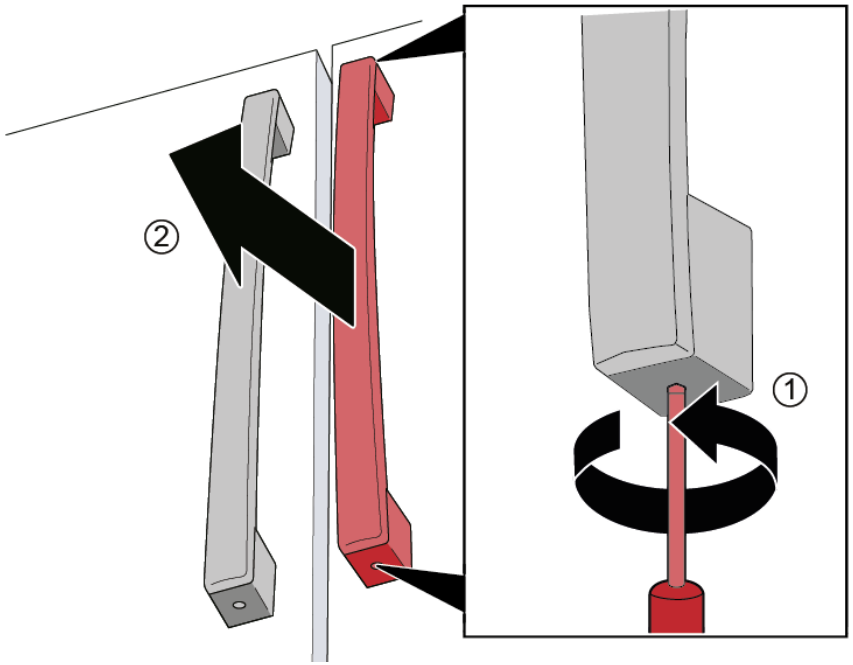

Dverová úchytka je odobratá.

	Druhá dverová úchytka sa dá odobrať rovnakým spôsobom.

4.2.2 Montáž dverovej úchytky

1. Prichyťte držadlo vertikálne na vopred namontované čapy.
   Diery na držadle musia smerovať nahor a nadol.
2. Utiahnite vopred namontované skrutky v smere hodinových ručičiek do držadla zhora a zdola.

Autorské práva vlastní spoločnosť BSH Hausgeräte GmbH

4.3 Výmena držadla zásuvky

Špeciálne nástroje:

Šesťhranný imbusový kľúč 2,5 mm [00340820]

4.3.1 Odstránenie držadla zásuvky

1. Odskrutkujte dve skrutky (1).
2. Odobraté držadlo zásuvky (2).

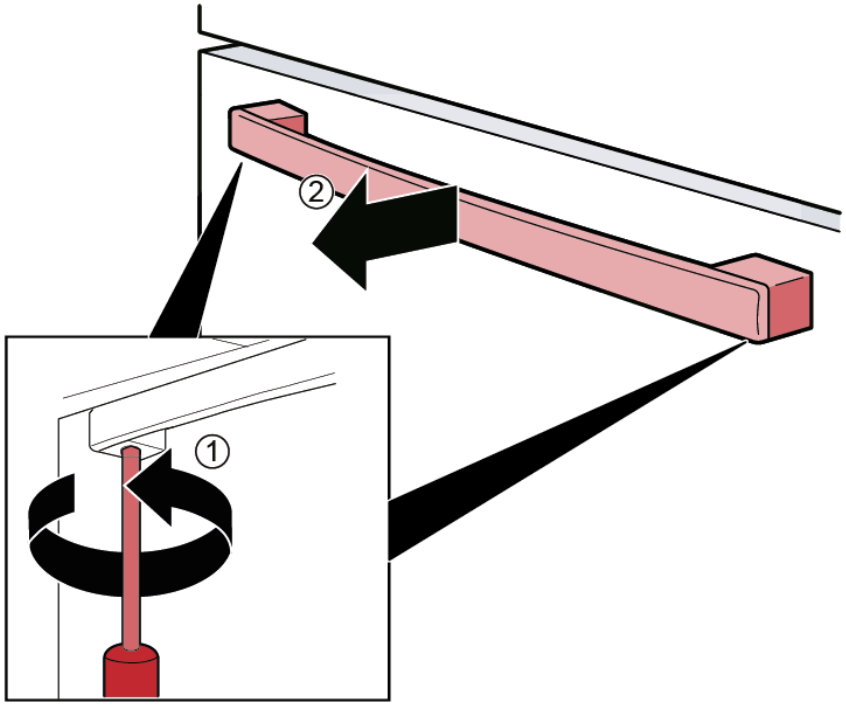

Držadlo zásuvky je odobraté.

4.3.2 Montáž držadla zásuvky

1. Držadlo vložte horizontálne do vopred namontovaných čapov.
   Diery na držadle musia smerovať nadol.
2. Utiahnite vopred namontované skrutky v smere hodinových ručičiek do držadla zdola.

Autorské práva vlastní spoločnosť BSH Hausgeräte GmbH

4.4 Výmena ľavých závesov dverí

Špeciálne nástroje:

Bit Torx TX20	6,3 mm (1/4")	[00340865]

VAROVANIE

Ťažké, objemné spotrebiče!
Poranenie chrbta a svalov
- Proces odoberania dvierok spotrebiča by mal vykonávať školený odborník.
- Na presunutie spotrebiča sa vyžadujú dve osoby.
- Použite vhodné nástroje a vybavenie.

UPOZORNENIE

Ostré hrany!
Rezné poranenia
- Noste ochranné rukavice.

VAROVANIE

Zošmyknutie naklonených spotrebičov!
Zlomeniny/pomliaždenia
- Zaistite spotrebiče proti zošmyknutiu.

UPOZORNENIE

Riziko pádu dielov po uvoľnení skrutiek!
Zranenie padajúcimi dielmi.
- Zaistite komponent proti pádu.

POZOR!

Riziko pádu dielov po uvoľnení skrutiek!
Poškodenie iných častí spotrebiča alebo domácnosti zákazníka, napr. podlahy.
- Zaistite komponent proti pádu.

NEBEZPEČENSTVO

Nebezpečenstvo úrazu elektrickým prúdom pri dotyku s časťami pod napätím!
Ohrozenie života spôsobené elektrickým zásahom v prípade nesprávnej opravy
- Elektrické diely má opravovať kvalifikovný elektrikár.
- Po oprave zariaďte vykonanie bezpečnostného testu v súlade s nariadením VDE 0701 alebo s miestnymi nariadeniami.

NEBEZPEČENSTVO

Nebezpečenstvo úrazu elektrickým prúdom pri dotyku s časťami pod napätím!
Úmrtie v dôsledku zásahu elektrickým prúdom
- Odpojte spotrebiče od elektrického zdroja aspoň 60 sekúnd pred začiatkom opráv.

Požiadavka:

- Spotrebič je odpojený od elektrického napájania.
- Tvarovky z interiéru spotrebiča sú odobraté.

Autorské práva vlastní spoločnosť BSH Hausgeräte GmbH

4.4.1 Odoberanie ľavých závesov dverí

1. 1. Odskrutkujte skrutku.
   2. Odoberte kryt horného závesu.

2. Odpojte elektrické pripojenie dverí.

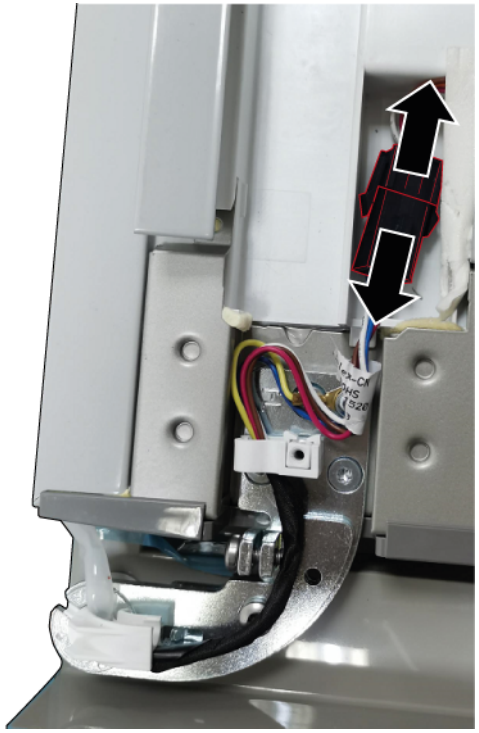

Autorské práva vlastní spoločnosť BSH Hausgeräte GmbH

3. 1. Odskrutkujte skrutku uzemňovacieho pripojenia (1).
   2. Odskrutkujte tri skrutky (2).
   3. Odoberte horný záves.

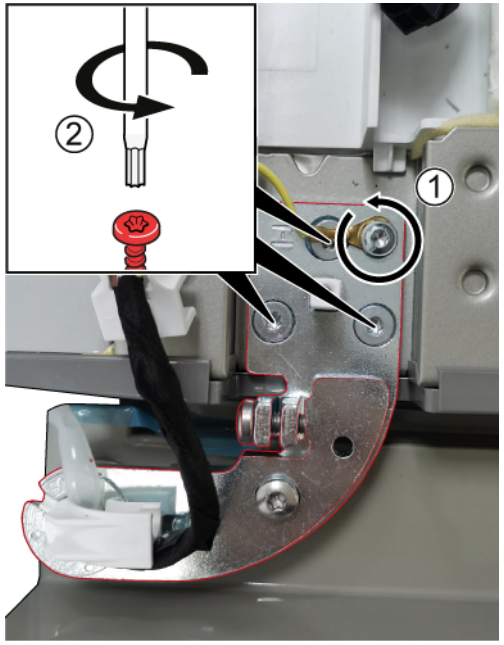

➡ Horný záves je odobratý.

4. Odoberte ľavé dvierka pohybom nahor.
5. 1. Odskrutkujte tri skrutky.
   2. Odoberte spodný záves.

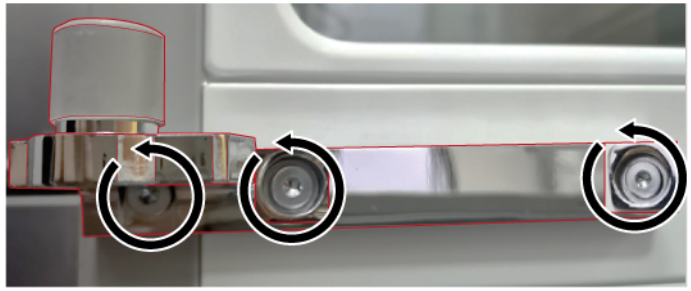

➡ Spodný záves je odobratý.

4.4.2 Montáž ľavých závesov dverí

1. Pri montáži postupujte v opačnom poradí krokov demontáže.
2. Vyrovnajte dvierka chladiaceho priestoru.
   Podrobnosti nájdete v **Príručke pre používateľa** (AGA).

Autorské práva vlastní spoločnosť BSH Hausgeräte GmbH

4.5 Výmena pravých závesov dverí

Špeciálne nástroje:

Bit Torx TX20	6,3 mm (1/4")	[00340865]

VAROVANIE

Ťažké, objemné spotrebiče!
Poranenie chrbta a svalov
- Proces odoberania dvierok spotrebiča by mal vykonávať školený odborník.
- Na presunutie spotrebiča sa vyžadujú dve osoby.
- Použite vhodné nástroje a vybavenie.

UPOZORNENIE

Ostré hrany!
Rezné poranenia
- Noste ochranné rukavice.

VAROVANIE

Zošmyknutie naklonených spotrebičov!
Zlomeniny/pomliaždenia
- Zaistite spotrebiče proti zošmyknutiu.

UPOZORNENIE

Riziko pádu dielov po uvoľnení skrutiek!
Zranenie padajúcimi dielmi.
- Zaistite komponent proti pádu.

POZOR!

Riziko pádu dielov po uvoľnení skrutiek!
Poškodenie iných častí spotrebiča alebo domácnosti zákazníka, napr. podlahy.
- Zaistite komponent proti pádu.

NEBEZPEČENSTVO

Nebezpečenstvo úrazu elektrickým prúdom pri dotyku s časťami pod napätím!
Ohrozenie života spôsobené elektrickým zásahom v prípade nesprávnej opravy
- Elektrické diely má opravovať kvalifikovný elektrikár.
- Po oprave zariaďte vykonanie bezpečnostného testu v súlade s nariadením VDE 0701 alebo s miestnymi nariadeniami.

NEBEZPEČENSTVO

Nebezpečenstvo úrazu elektrickým prúdom pri dotyku s časťami pod napätím!
Úmrtie v dôsledku zásahu elektrickým prúdom
- Odpojte spotrebiče od elektrického zdroja aspoň 60 sekúnd pred začiatkom opráv.

Požiadavka:

- Spotrebič je odpojený od elektrického napájania.
- Tvarovky z interiéru spotrebiča sú odobraté.

Autorské práva vlastní spoločnosť BSH Hausgeräte GmbH

4.5.1 Odoberanie pravých závesov dverí

1. 1. Odskrutkujte skrutku.
   2. Odoberte kryt horného závesu.

2. Odpojte elektrické pripojenie dverí.

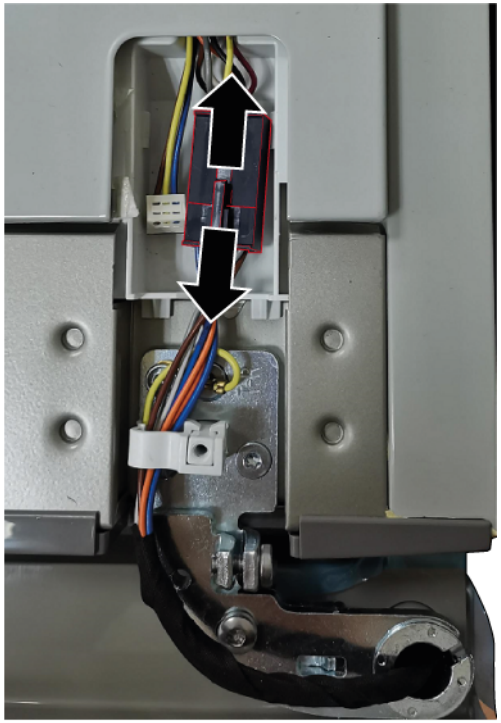

Autorské práva vlastní spoločnosť BSH Hausgeräte GmbH

3. 1. Odskrutkujte skrutku uzemňovacieho pripojenia (1).
   2. Odskrutkujte tri skrutky (2).
   3. Odoberte horný záves.

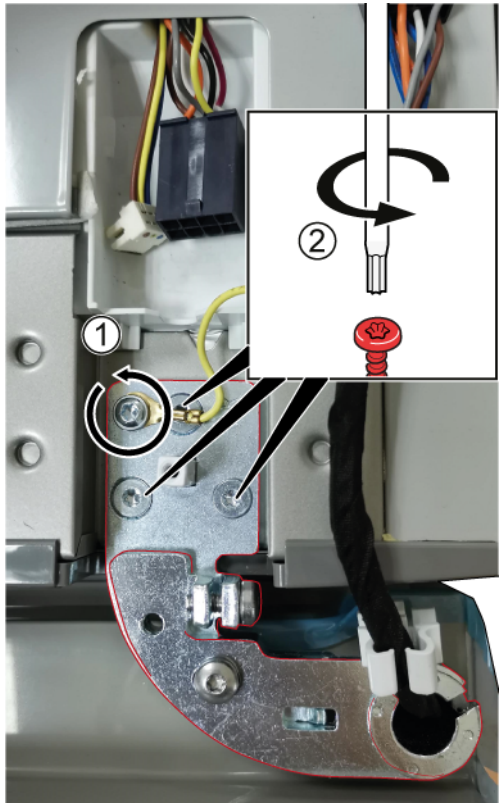

➡ Horný záves je odobratý.

4. Odoberte pravé dvierka pohybom nahor.

5. 1. Odskrutkujte tri skrutky.
   2. Odoberte spodný záves.

➡ Spodný záves je odobratý.

4.5.2 Montáž pravých závesov dverí

1. Pri montáži postupujte v opačnom poradí krokov demontáže.
2. Vyrovnajte dvierka chladiaceho priestoru.
   Podrobnosti nájdete v **Príručke pre používateľa** (AGA).

Autorské práva vlastní spoločnosť BSH Hausgeräte GmbH

4.6 Výmena poličky v dvierkach

Požiadavka:

Dvierka sú otvorené.

4.6.1 Odobratie poličky v dvierkach

- Nadvihnite poličku v dvierkach.

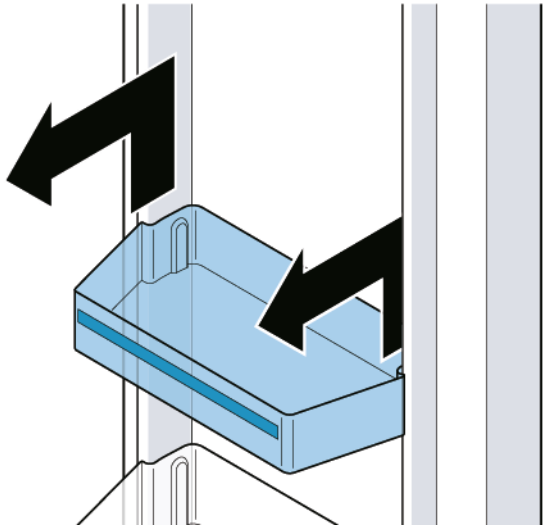

Polička v dvierkach je odobratá.

4.6.2 Montáž poličky do dvierok

- Pri montáži postupujte v opačnom poradí krokov demontáže.

Autorské práva vlastní spoločnosť BSH Hausgeräte GmbH

4.7 Výmena odkladacej plochy

Požiadavka:

Dvierka sú otvorené.

4.7.1 Odobratie odkladacej plochy

1. Zdvihnite policu (1).
2. Odoberte policu (2).

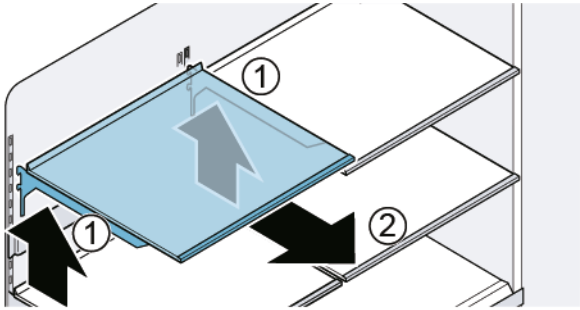

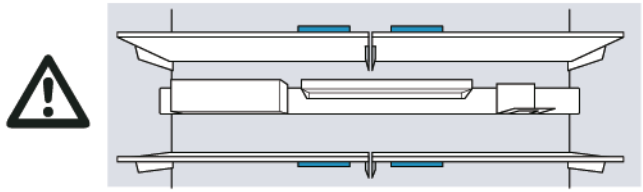

Odkladacia plocha je odobratá.

4.7.2 Montáž odkladacej plochy

	Nezakrývajte vetracie otvory.
	Odkladaciu plochu vložte opatrne, aby ste nepoškriabali spotrebič.
	Uistite sa, že sú háčiky úplne vložené a odkladacia plocha je horizontálne.

- Pri montáži postupujte v opačnom poradí krokov demontáže.

Autorské práva vlastní spoločnosť BSH Hausgeräte GmbH

4.8 Výmena pásu s vybavením

Požiadavka:

Dvierka sú otvorené.

4.8.1 Odobratie pásu s vybavením

- Nadvihnite pás s vybavením.

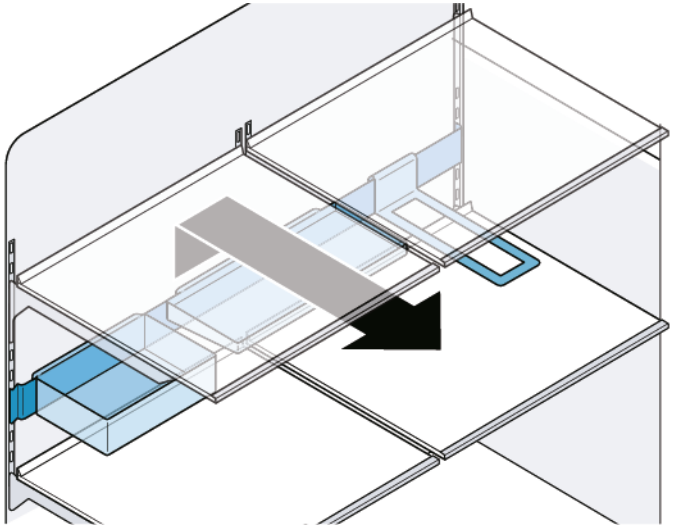

Pás s vybavením je odstránený.

4.8.2 Montáž pásu s vybavením

	Skontrolujte, či sú háčiky úplne vložené a pás s vybavením je horizontálne.
	Pás s vybavením vložte opatrne, aby ste nepoškriabali spotrebič.
	Skontrolujte, či sú háčiky úplne vložené a pás s vybavením je horizontálne.

- Pri montáži postupujte v opačnom poradí krokov demontáže.

Autorské práva vlastní spoločnosť BSH Hausgeräte GmbH

4.9 Výmena vysúvacej nádoby

Požiadavka:

Dvierka sú otvorené.

4.9.1 Odobratie vysúvacej nádoby

1. Úplne vytiahnite nádobu (1).
2. Nadvihnite vyťahovaciu nádobu za prednú časť a odoberte (2).

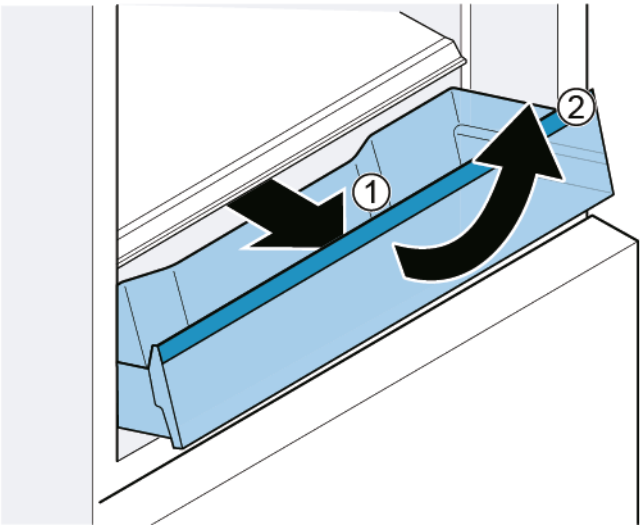

Vysúvacia nádoba je odobratá.

4.9.2 Montáž vysúvacej nádoby

1. Úplne vytiahnite teleskopické koľajnice.
2. Umiestnite nádobu na teleskopické koľajnice a zatlačte do spotrebiča, aby zacvakla.

Autorské práva vlastní spoločnosť BSH Hausgeräte GmbH

4.10 Výmena pevnej odkladacej plochy

Požiadavka:

Dvierka sú otvorené.

4.10.1 Odobratie pevnej odkladacej plochy

1. Otvorte nádobu.
2. 1. Nadvihnite pevnú odkladaciu plochu za prednú časť (1).
   2. Odoberte pevnú odkladaciu plochu (2).

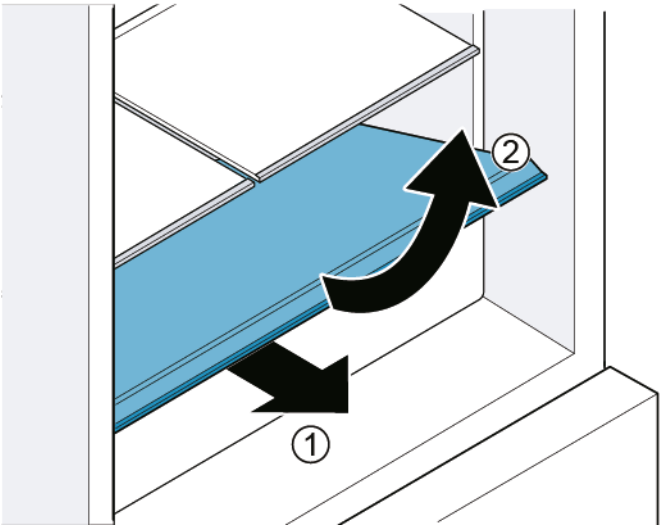

Pevná odkladacia plocha je odobratá.

4.10.2 Montáž pevnej odkladacej plochy

- Pri montáži postupujte v opačnom poradí krokov demontáže.

Autorské práva vlastní spoločnosť BSH Hausgeräte GmbH

4.11 Výmena nádoby cool-fresh

Požiadavka:

Dvierka sú otvorené.

4.11.1 Odobratie nádoby cool-fresh

1. Úplne vytiahnite zásuvku (1).
2. Nadvihnite nádobu za prednú časť (2).

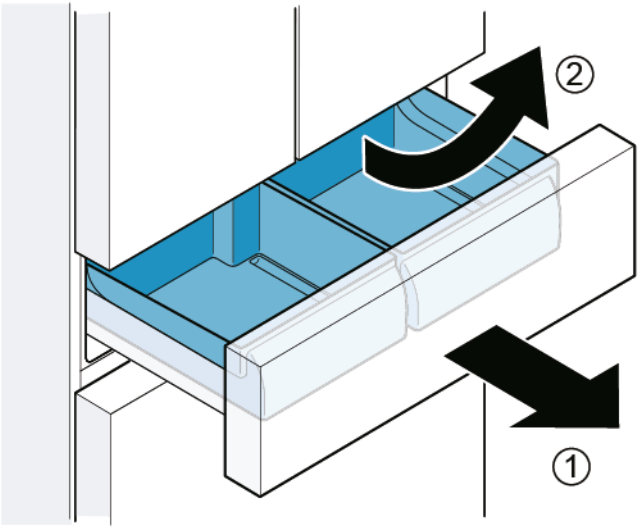

Nádoba cool-fresh je odobratá.

4.11.2 Montáž nádoby cool-fresh

	Počas vloženia musí vodiaca koľajnica nádoby a zásuvka do seba zapadnúť.

- Pri montáži postupujte v opačnom poradí krokov demontáže.

Autorské práva vlastní spoločnosť BSH Hausgeräte GmbH

4.12 Výmena (malej) nádoby na zmrazené potraviny

Požiadavka:

- Dvierka sú otvorené.

4.12.1 Odobratie (malej) nádoby na zmrazené potraviny

1. Úplne vytiahnite zásuvku mraziacej priehradky.
2. 1. Úplne vytiahnite nádobu (1).
   2. Nadvihnite nádobu za prednú časť (2).

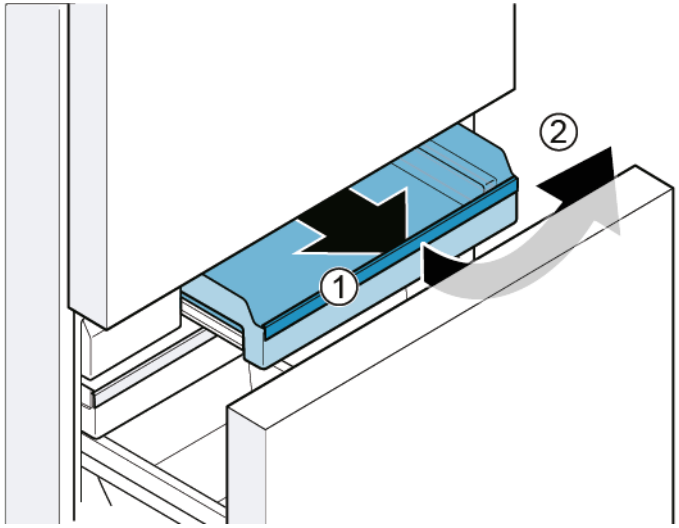

- (Malá) nádoba na zmrazené potraviny je odobratá.

4.12.2 Montáž (malej) nádoby na zmrazené potraviny

1. Úplne vytiahnite teleskopické koľajnice.
2. Umiestnite nádobu na teleskopické koľajnice a zatlačte do spotrebiča, aby zacvakla.

Autorské práva vlastní spoločnosť BSH Hausgeräte GmbH

4.13 Výmena (plochej) nádoby na zmrazené potraviny

Požiadavka:

✔ Dvierka sú otvorené.

4.13.1 Odobratie (plochej) nádoby na zmrazené potraviny

▸ 1. Úplne vytiahnite zásuvku mraziacej priehradky (1).
2. Vytiahnite (plochú) nádobu na zmrazené potraviny (2).
3. Nadvihnite (plochú) nádobu na zmrazené potraviny (3).

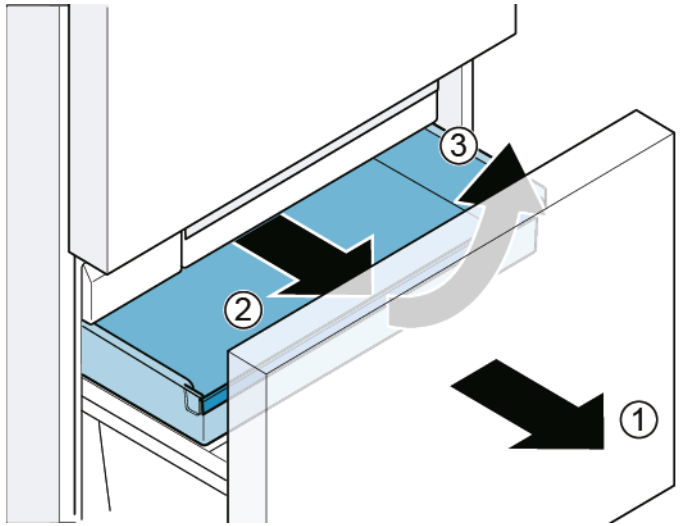

➡ (Plochá) nádoba na zmrazené potraviny je odobratá.

4.13.2 Montáž (plochej) nádoby na zmrazené potraviny

▸ Pri montáži postupujte v opačnom poradí krokov demontáže.

Autorské práva vlastní spoločnosť BSH Hausgeräte GmbH

4.14 Výmena (veľkej) nádoby na zmrazené potraviny

Požiadavka:

Dvierka sú otvorené.

4.14.1 Odobratie (veľkej) nádoby na zmrazené potraviny

POZOR!

POŠKODENIE VYBAVENIA!

- Nikdy neodstraňujte deliacu stenu z nádoby na zmrazené potraviny.

1. Úplne vytiahnite zásuvku mraziacej priehradky a odstráňte (plochú) nádobu na zmrazené potraviny (1).
2. Nadvihnite (veľkú) nádobu na zmrazené potraviny (2).

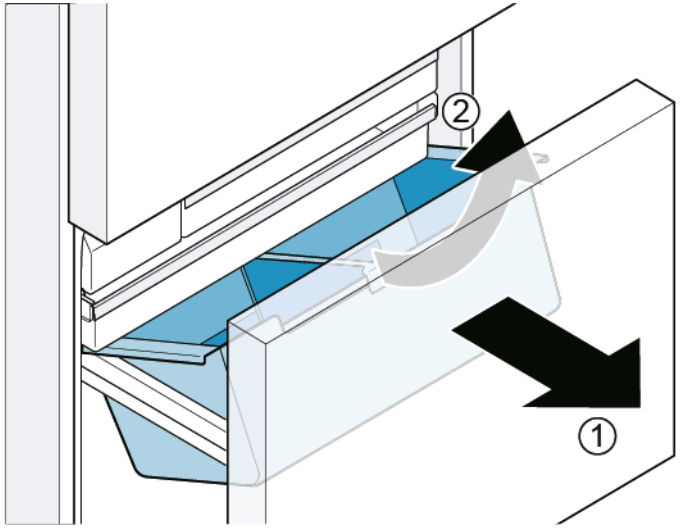

(Veľká) nádoba na zmrazené potraviny je odobratá.

4.14.2 Montáž (veľkej) nádoby na zmrazené potraviny

1. Úplne vytiahnite teleskopické koľajnice.
2. Umiestnite nádobu na teleskopické koľajnice a zatlačte do spotrebiča, aby zacvakla.

Autorské práva vlastní spoločnosť BSH Hausgeräte GmbH

4.15 Výmena nádoby na ľadové kocky

Požiadavka:

Dvierka sú otvorené.

4.15.1 Odobratie nádoby na ľadové kocky

1. Úplne vytiahnite zásuvku mraziacej priehradky.
2. 1. Čo najviac vytiahnite (plochú) nádobu na zmrazené potraviny (1).
   2. Odoberte nádobu na ľadové kocky (2).

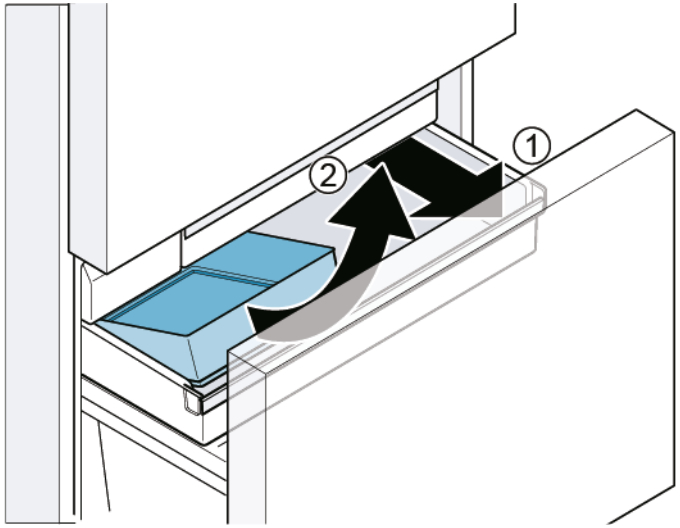

Nádoba na ľadové kocky je odobratá.

4.15.2 Montáž nádoby na ľadové kocky

- Pri montáži postupujte v opačnom poradí krokov demontáže.

Autorské práva vlastní spoločnosť BSH Hausgeräte GmbH

4.16 Výmena LED žiaroviek

Špeciálne nástroje:

Plochý skrutkovač	Čepeľ 2,4 mm x 0,4 mm x 60 mm, v sade [00341820]

Vo výbave vášho spotrebiča je bezúdržbové LED svetlo.
Tieto svetlá môže opravovať len zákaznícky servis alebo oprávnený technik!

NEBEZPEČENSTVO

Nebezpečenstvo úrazu elektrickým prúdom pri dotyku s časťami pod napätím!
Ohrozenie života spôsobené elektrickým zásahom v prípade nesprávnej opravy
- Elektrické diely má opravovať kvalifikovný elektrikár.
- Po oprave zariaďte vykonanie bezpečnostného testu v súlade s nariadením VDE 0701 alebo s miestnymi nariadeniami.

NEBEZPEČENSTVO

Nebezpečenstvo úrazu elektrickým prúdom pri dotyku s časťami pod napätím!
Úmrtie v dôsledku zásahu elektrickým prúdom
- Odpojte spotrebiče od elektrického zdroja aspoň 60 sekúnd pred začiatkom opráv.

UPOZORNENIE

Ostré hrany!
Rezné poranenia
- Noste ochranné rukavice.

Požiadavka:
- Spotrebič je odpojený od elektrického napájania.
- Dvierka sú otvorené.
- Horné tvarovky z interiéru sú odobraté.

4.16.1 Odobratie hornej LED žiarovky v chladiacom priestore

1. Vytvorte medzeru pomocou prsta okolo okraju LED žiarovky.

2. Do medzery vložte plochý skrutkovač a odoberte hornú LED žiarovku v zobrazenom smere.

Autorské práva vlastní spoločnosť BSH Hausgeräte GmbH

3. Odpojte terminál LED žiarovky.

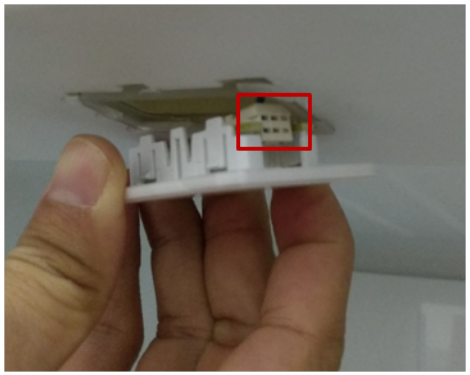

➡ Horná LED žiarovka v chladiacom priestore je odobratá.

4.16.2 Odobratie bočnej LED žiarovky v chladiacom priestore

1. Pomocou plochého skrutkovača odstráňte horný držiak bočnej žiarovky.

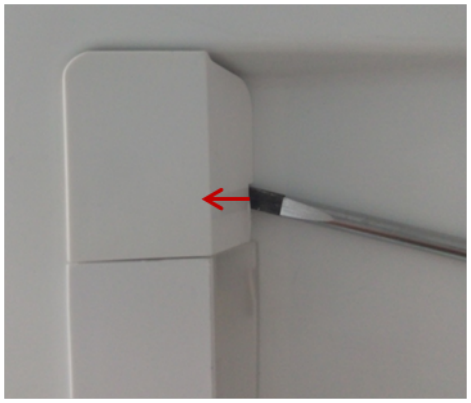

2. Pomocou plochého skrutkovača vytvorte medzeru na jednej strane krytu žiarovky a druhou rukou odoberte kryt.

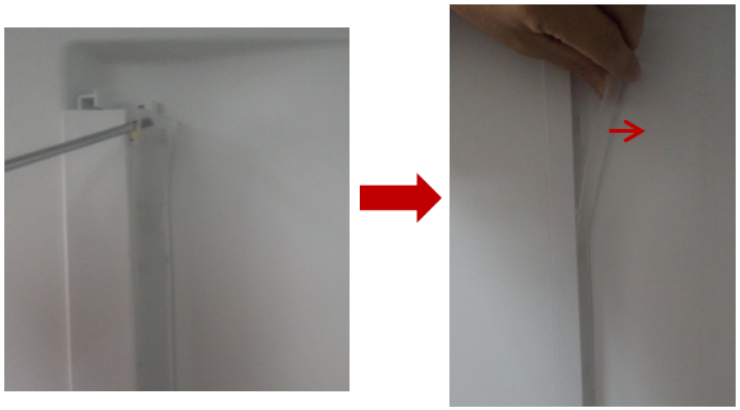

Autorské práva vlastní spoločnosť BSH Hausgeräte GmbH

3. Rovnakým spôsobom odoberte pás LED.

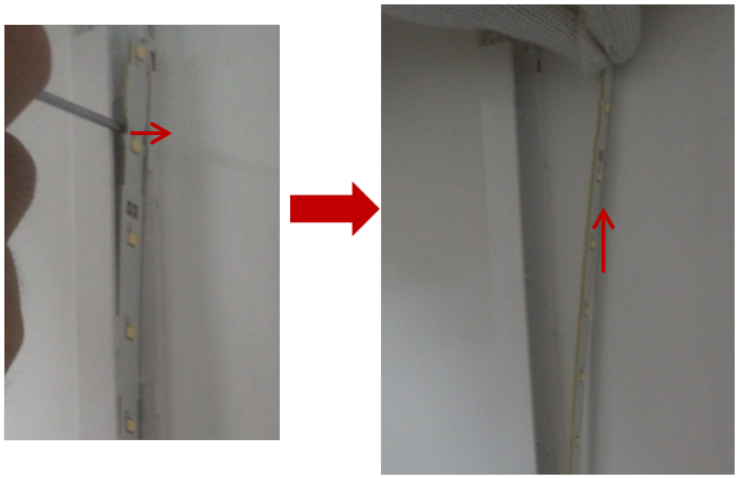

4. Odoberte pás LED zo zásuvky.

➡ Bočná LED žiarovka v chladiacom priestore je odobratá.

4.16.3 Odobratie žiarovky priestoru 0 °C

1. Odoberte kryt žiarovky vložením plochého skrutkovača do medzery medzi kryt žiarovky a dvierka, čím ich oddelíte.

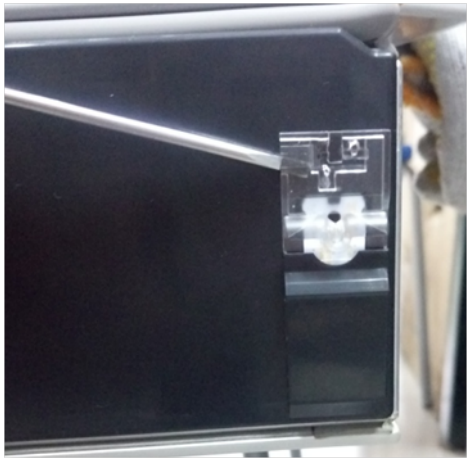

2. Odpojte terminál žiarovky.

Autorské práva vlastní spoločnosť BSH Hausgeräte GmbH

3. 1. Uvoľnite háčik (1).
   2. Odoberte žiarovku (2).

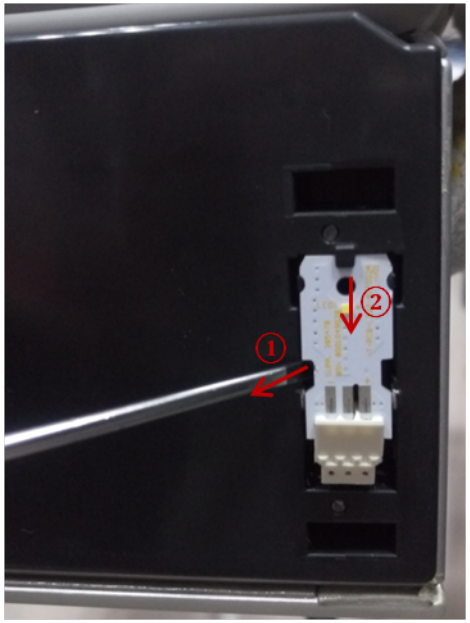

➡ Žiarovka priestoru 0 °C je odobratá.

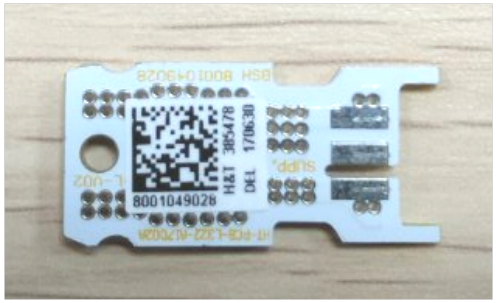

4.16.4 Montáž LED žiaroviek

- Pri montáži postupujte v opačnom poradí krokov demontáže.

Autorské práva vlastní spoločnosť BSH Hausgeräte GmbH

Nasveti za popravilo - Hladilno-zamrzovalna kombinacija

V zvezi s tem dokumentom 603
1.1 Pomembne informacije 603
1.1.1 Namen 603
1.2 Razlaga simbolov 603
1.2.1 Stopnje nevarnosti 603
1.2.2 Simboli za nevarnost 603
1.2.3 Struktura opozoril 604
1.2.4 Splošni simboli 604

Varnost 605
2.1 Splošna varnostna navodila 605
2.1.1 Vsi gospodinjski aparati 605

Orodja in pripomočki 606

Popravilo 607
4.1 Zamenjava tesnila vrat 607
4.1.1 Odstranjevanje tesnila vrat 607
4.1.2 Namestitev tesnila vrat 607
4.2 Zamenjava ročaja vrat 610
4.2.1 Odstranjevanje ročaja vrat 610
4.2.2 Namestitev ročaja vrat 610
4.3 Zamenjava ročaja predala 611
4.3.1 Odstranjevanje ročaja predala 611
4.3.2 Namestitev ročaja predala 611
4.4 Zamenjava levih tečajev vrat 612
4.4.1 Odstranjevanje levih tečajev vrat 613
4.4.2 Namestitev levih tečajev vrat 614
4.5 Zamenjava desnih tečajev vrat 615
4.5.1 Odstranjevanje desnih tečajev vrat 616
4.5.2 Namestitev desnih tečajev vrat 617
4.6 Zamenjava vratnega predala 618
4.6.1 Odstranjevanje vratnega predala 618
4.6.2 Namestitev vratnega predala 618
4.7 Zamenjava police 619
4.7.1 Odstranjevanje police 619
4.7.2 Namestitev police 619
4.8 Zamenjava vrstice z opremo 620
4.8.1 Odstranjevanje vrstice z opremo 620
4.8.2 Namestitev vrstice z opremo 620
4.9 Zamenjava izvlečnega predala 621
4.9.1 Odstranjevanje izvlečnega predala 621
4.9.2 Namestitev izvlečnega predala 621
4.10 Zamenjava fiksne police 622
4.10.1 Odstranjevanje fiksne police 622
4.10.2 Namestitev fiksne police 622
4.11 Zamenjava predala za podaljšanje svežine 623
4.11.1 Odstranjevanje predala za podaljšanje svežine 623
4.11.2 Namestitev predala za podaljšanje svežine 623
4.12 Zamenjava predala za zamrznjena živila (majhnega) 624
4.12.1 Odstranjevanje predala za zamrznjena živila (majhnega) 624
4.12.2 Namestitev predala za zamrznjena živila (majhnega) 624
4.13 Zamenjava predala za zamrznjena živila (ploščatega) 625
4.13.1 Odstranjevanje predala za zamrznjena živila (ploščatega) 625
4.13.2 Namestitev predala za zamrznjena živila (ploščatega) 625
4.14 Zamenjava predala za zamrznjena živila (velikega) 626
4.14.1 Odstranjevanje predala za zamrznjena živila (velikega) 626
4.14.2 Namestitev predala za zamrznjena živila (velikega) 626
4.15 Zamenjava posode za ledene kocke 627
4.15.1 Odstranjevanje posode za ledene kocke 627
4.15.2 Namestitev posode za ledene kocke 627
4.16 Zamenjava luči LED 628
4.16.1 Odstranjevanje zgornje lučke LED hladilne komore 628
4.16.2 Odstranjevanje stranske lučke hladilne komore 629
4.16.3 Odstranjevanje lučke predala 0 °C 630
4.16.4 Namestitev luči LED 631

Avtorske pravice BSH Hausgeräte GmbH

V zvezi s tem dokumentom

1.1 Pomembne informacije

1.1.1 Namen

Ti namigi za popravila uporabnika podpirajo pri lastnoročnem popravilu aparatov skladno z veljavno direktivo glede okoljsko primerne zasnove (od marca 2021).

Vsebujejo informacije o tem, kako zamenjati določene rezervne dele, vključno z opozorili in tveganji.

Če imate kakšna vprašanja, se obrnite na našo servisno službo. Za škodo bomo odgovorni le, če ste namige za popravila upoštevali pravilno.

1.2 Razlaga simbolov

1.2.1 Stopnje nevarnosti

Stopnje opozoril so sestavljene iz simbola in signalne besede. Signalna beseda označuje stopnjo nevarnosti.

Stopnja opozorila	Pomen
⚠ NEVARNOST	Neupoštevanje opozorilnega sporočila bo povzročilo smrt ali hude poškodbe.
⚠ OPOZORILO	Neupoštevanje opozorilnega sporočila lahko povzroči smrt ali hude poškodbe.
⚠ PREVIDNO	Neupoštevanje opozorilnega sporočila lahko povzroči manjše poškodbe.
POZOR!	Neupoštevanje opozorilnega sporočila lahko povzroči škodo na lastnini.

Preglednica 1: Stopnje nevarnosti

1.2.2 Simboli za nevarnost

Simboli za nevarnost so simbolni prikazi, ki podajajo informacije o vrsti nevarnosti.

V tem dokumentu so uporabljeni naslednji simboli za nevarnost:

Simbol za nevarnost	Pomen
	Splošno opozorilno sporočilo
	Nevarnost zaradi električne napetosti
	Nevarnost eksplozije
	Nevarnost ureznin
	Nevarnost zmečkanin

Simbol za nevarnost	Pomen
	Nevarnost zaradi vročih površin
	Nevarnost zaradi močnega magnetnega polja
	Nevarnost zaradi neionizirajočega sevanja

Preglednica 2: Simboli za nevarnost

1.2.3 Struktura opozoril

Opozorila v tem dokumentu imajo standardiziran videz in standardizirano strukturo.

	NEVARNOST **Vrsta in vir nevarnosti!** Morebitne posledice ob neupoštevanju nevarnosti/opozorila. ▸ Ukrepi in prepovedi za preprečevanje nevarnosti.

V naslednjem primeru je prikazano opozorilo, ki opozarja pred električnim udarom zaradi delov pod napetostjo. Naveden je ukrep za preprečevanje nevarnosti.

	NEVARNOST **Nevarnost električnega udara zaradi delov pod napetostjo!** Smrt zaradi električnega udara ▸ Izključite aparate iz električnega omrežja vsaj 60 sekund pred začetkom popravil.

1.2.4 Splošni simboli

V tem dokumentu so uporabljeni naslednji splošni simboli:

Splošni simbol	Pomen
	Identifikacija posebnega nasveta (besedilo in/ali slika)
	Identifikacija preprostega nasveta (samo besedilo)
	Identifikacija povezave na video vadnico

Splošni simbol	Pomen
	Identifikacija potrebnih orodij
	Identifikacija potrebnih predpogojev
	Identifikacija pogoja (če ..., potem ...)
	Identifikacija rezultata
Začetek	Identifikacija tipke ali gumba
[00123456]	Identifikacija številke dela
Stanje	Identifikacija prikazanega besedila/okna (na zaslonu aparata)

Preglednica 3: Splošni simboli

Avtorske pravice BSH Hausgeräte GmbH

Varnost

2.1 Splošna varnostna navodila

2.1.1 Vsi gospodinjski aparati

Nevarnost električnega udara zaradi delov pod napetostjo!

- Napake zaradi popravil električnih komponent lahko povzročijo električni udar!
- Aparat izključite iz električnega omrežja vsaj 60 sekund pred začetkom del.
- Po popravilu je treba izvesti preizkus varnosti v skladu z VDE 0701 ali predpisi, ki veljajo za posamezno državo.

Nevarnost poškodb zaradi ostrih robov!

- Uporabljajte zaščitne rokavice.

Nevarnost zmečkanin med popravili, vzdrževanjem, odpravljanjem težav ali servisom zaradi težkih in premikajočih se komponent

- Uporabljajte zaščitne čevlje.
- Težke komponente zavarujte pred padanjem.
- Delov telesa ne vstavljajte v premikajoče se komponente.

Tveganje za varnost/delovanje aparata!

- Uporabljajte le originalne nadomestne dele.

Tveganje poškodb elektrostatično občutljivih komponent (ESD)!

- Ne dotikajte se modulov, vključno s povezavami in potmi vodnika.

Avtorske pravice BSH Hausgeräte GmbH

Orodja in pripomočki

Oznaka	Podrobnosti	Slike
Šestrobi ključ [00340820]	2,5 mm	
Ploščati izvijač	Steblo 2,4 mm x 0,4 mm x 60 mm, v kompletu [00341820]	

Avtorske pravice BSH Hausgeräte GmbH

4.1 Zamenjava tesnila vrat

Zahteva:

Vrata so odprta.

4.1.1 Odstranjevanje tesnila vrat

1. V levem in desnem kotu sprostite tesnilo vrat iz utora.

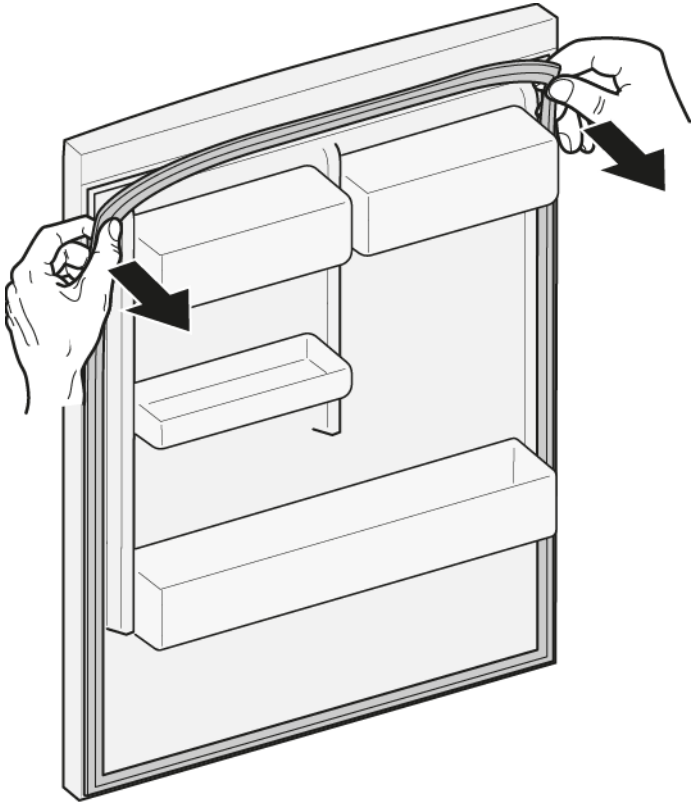

2. Tesnilo vrat izvlecite iz utora.

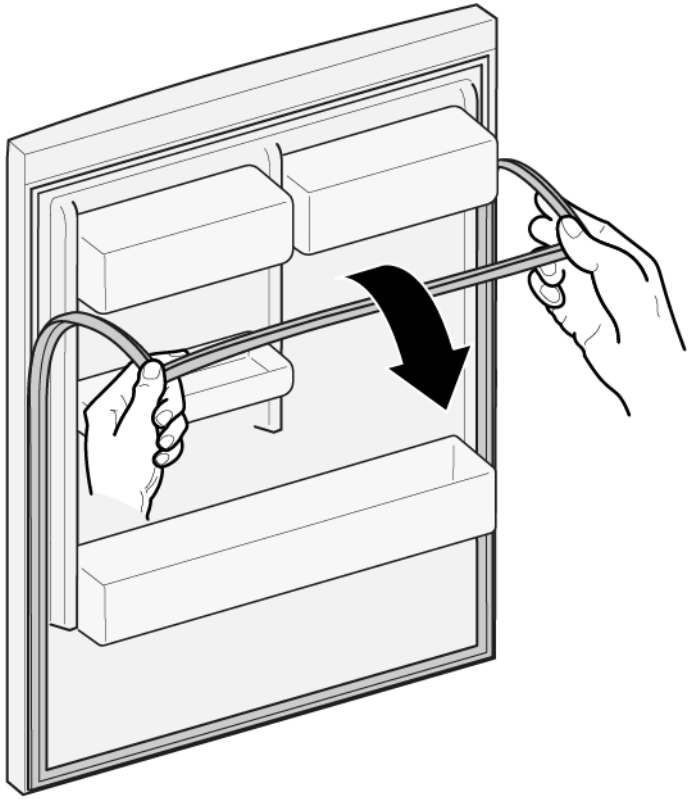

Tesnilo vrat je odstranjeno.

4.1.2 Namestitev tesnila vrat

	Debelina novega tesnila vrat se lahko nekoliko razlikuje od starega tesnila vrat. To ne vpliva na zapiranje in dolgoročno delovanje aparata.
	Če ima aparat nastavljive tečaje ali priključke tečajev, lahko zapiranje naknadno tudi prilagodite.
	Majhne stranske luknje v tesnilu vrat imajo svoj namen (potrebne so za prezračevanje). Ne gre za proizvodne napake.

Avtorske pravice BSH Hausgeräte GmbH

Popravilo

1. Preverite, ali je utor za tesnilo poškodovan.

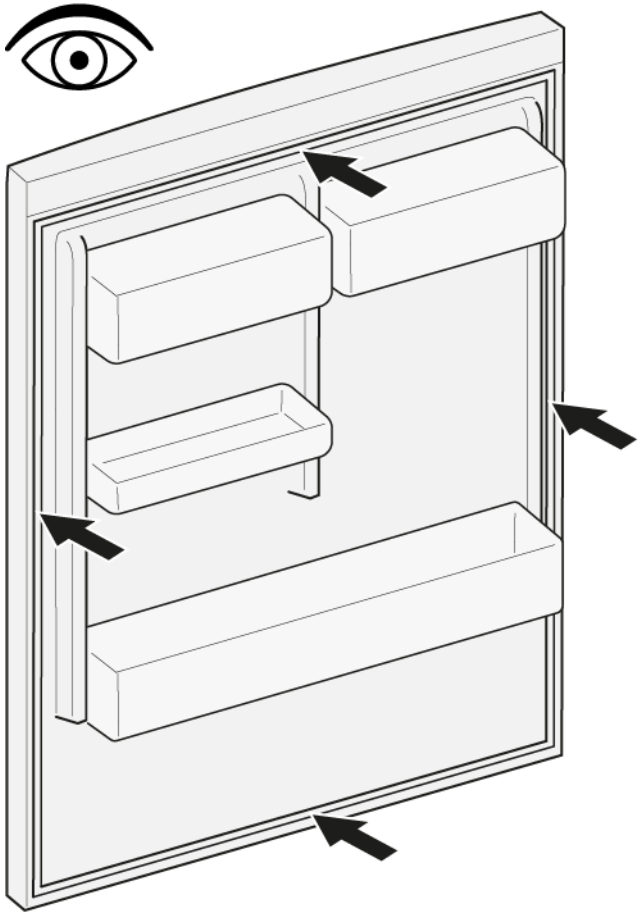

2. Če je utor za tesnilo poškodovan:
   - se obrnite na našo servisno službo.

3. | | |
   |---|---|
   | | Majhna deformacija tesnila vrat je običajna in ne vpliva na njegovo delovanje. Priporočljivo je, da tesnilo vrat pred namestitvijo v aparat poravnate. |

   Tesnilo vrat lahko segrejete s sušilnikom za lase ali toplo vodo, da ga ročno preoblikujete.

4. Vogale tesnila zgoraj in spodaj potisnite v utor.

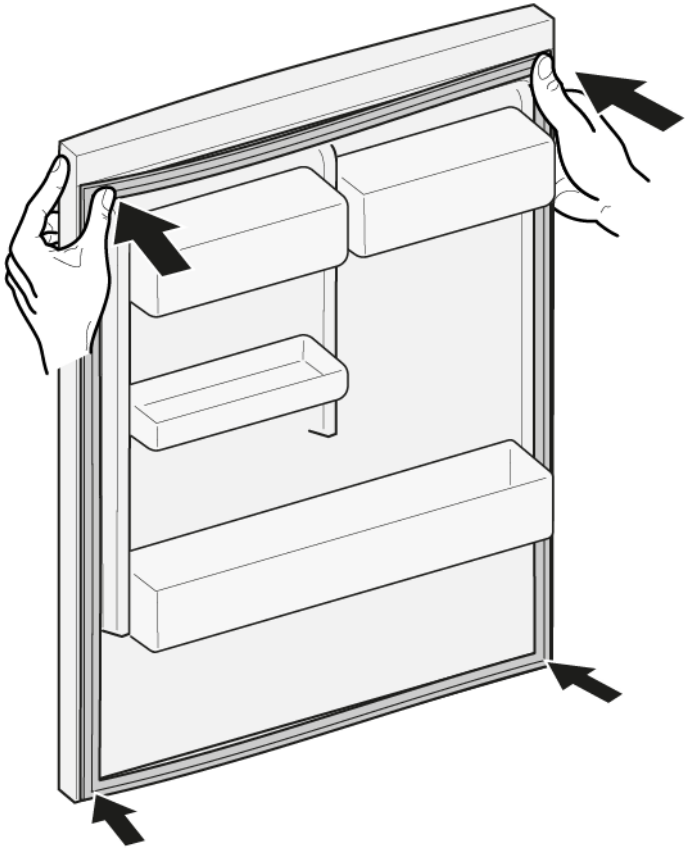

5. Celotno tesnilo korak po koraku potisnite v utor.

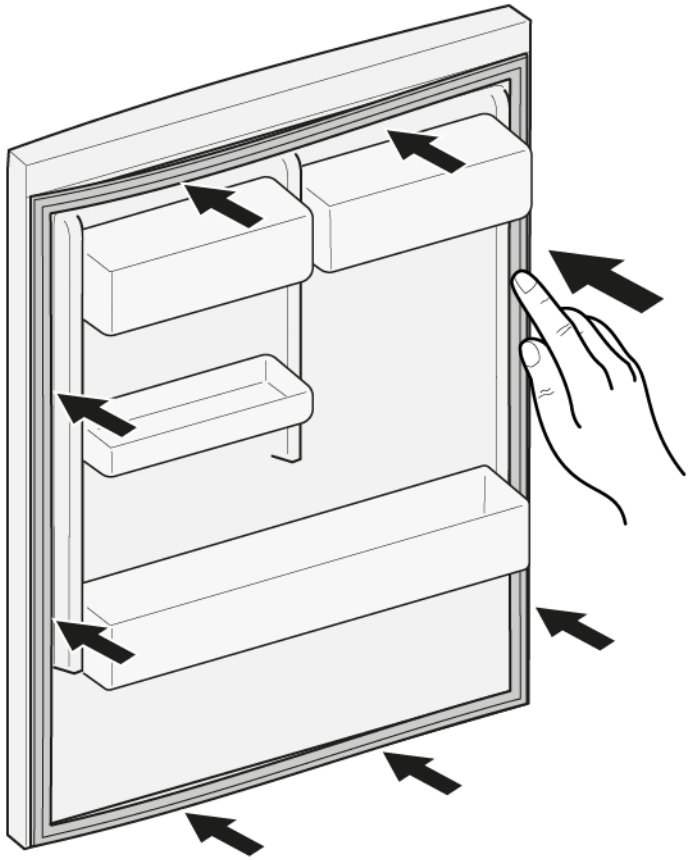

➡ Tesnilo vrat je nameščeno.

4.2 Zamenjava ročaja vrat

Posebna orodja:

Šestrobi ključ	2,5 mm	[00340820]

4.2.1 Odstranjevanje ročaja vrat

1. Odvijte vijaka (1).
2. Odstranite ročaj vrat (2).

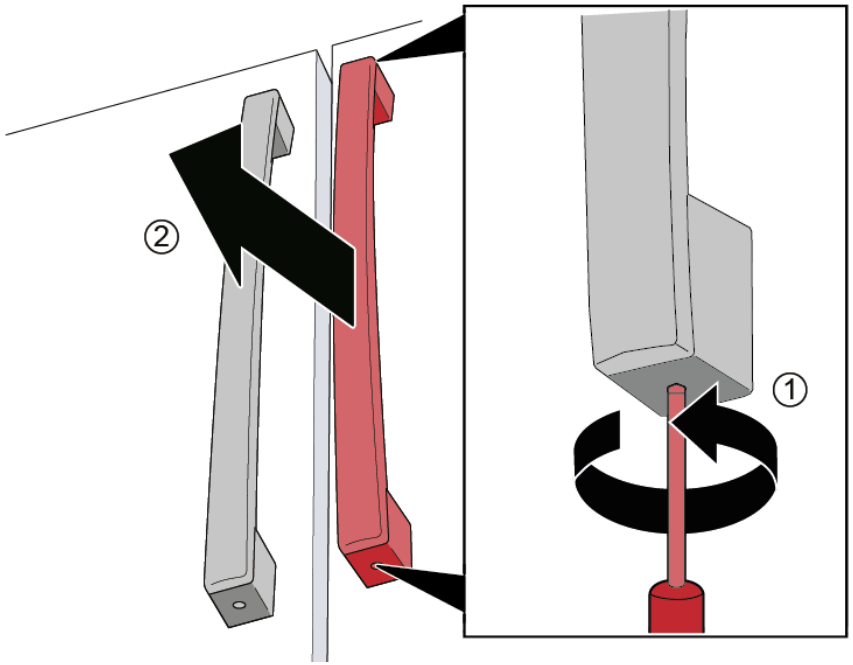

Ročaj vrat je odstranjen.

	Drugi ročaj vrat lahko odstranite na enak način.

4.2.2 Namestitev ročaja vrat

1. Ročaj v navpični smeri namestite na predhodno vgrajene vijake.
   Luknje v ročaju morajo biti usmerjene navzgor in navzdol.
2. Predhodno vgrajene vijake z zgornje in spodnje strani v smeri urinega kazalca privijte v ročaj.

4.3 Zamenjava ročaja predala

Posebna orodja:

Šestrobi ključ	2,5 mm	[00340820]

4.3.1 Odstranjevanje ročaja predala

1. Odvijte vijaka (1).
2. Odstranite ročaj predala (2).

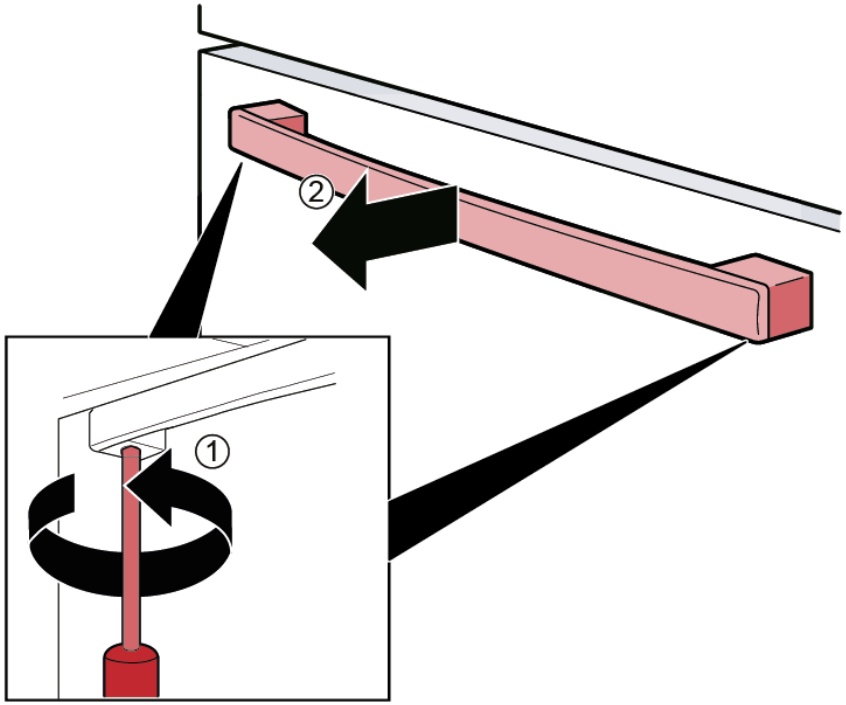

Ročaj predala je odstranjen.

4.3.2 Namestitev ročaja predala

1. Ročaj v vodoravni smeri vstavite na predhodno vgrajene vijake.
   Luknje v ročaju morajo biti usmerjene navzdol.
2. Predhodno vgrajene vijake s spodnje strani v smeri urinega kazalca privijte v ročaj.

Avtorske pravice BSH Hausgeräte GmbH

4.4 Zamenjava levih tečajev vrat

Posebna orodja:

Nastavek Torx TX20 6,3 mm (1/4") [00340865]

OPOZORILO

Težki, veliki aparati!
Poškodbe hrbta in mišic
- Postopek odstranjevanja vrat aparata naj izvaja samo pooblaščeno strokovno osebje.
- Za premikanje aparata sta potrebni dve osebi.
- Uporabite samo ustrezno orodje in opremo.

PREVIDNO

Ostri robovi!
Ureznine
- Uporabljajte zaščitne rokavice.

OPOZORILO

Zdrs nagnjenih aparatov!
Zlomi kosti/zmečkanine
- Aparate zaščitite pred zdrsavanjem.

PREVIDNO

Nevarnost padajočih delov zaradi zrahljanih vijakov!
Poškodbe zaradi padajočih delov.
- Komponento zaščitite pred padcem.

POZOR!

Nevarnost padajočih delov zaradi zrahljanih vijakov!
Škoda na drugih delih aparata ali pri uporabniku doma, npr. na tleh.
- Komponento zaščitite pred padcem.

NEVARNOST

Nevarnost električnega udara zaradi delov pod napetostjo!
Življenjska nevarnost zaradi električnega udara v primeru nepravilnega popravila
- Električne dele mora popraviti kvalificiran električar.
- Po popravilu je treba izvesti preizkus varnosti v skladu z VDE 0701 ali predpisi, ki veljajo za posamezno državo.

NEVARNOST

Nevarnost električnega udara zaradi delov pod napetostjo!
Smrt zaradi električnega udara
- Izključite aparate iz električnega omrežja vsaj 60 sekund pred začetkom popravil.

Zahteva:

- Aparat je odklopljen iz omrežne napetosti.
- Notranji elementi aparata so odstranjeni.

4.4.1 Odstranjevanje levih tečajev vrat

1. 1. Odvijte vijak.
   2. Odstranite pokrovček zgornjega tečaja.

2. Odklopite električno povezavo vrat.

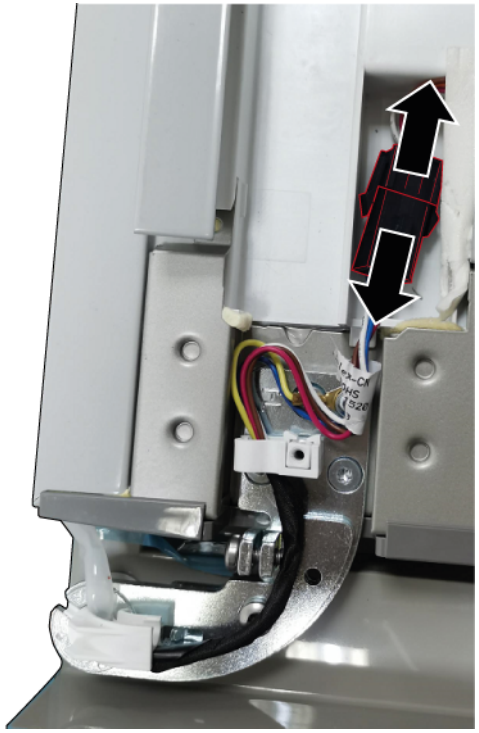

3. 1. Odvijte vijak za ozemljitev (1).
   2. Odvijte tri vijake (2).
   3. Odstranite zgornji tečaj.

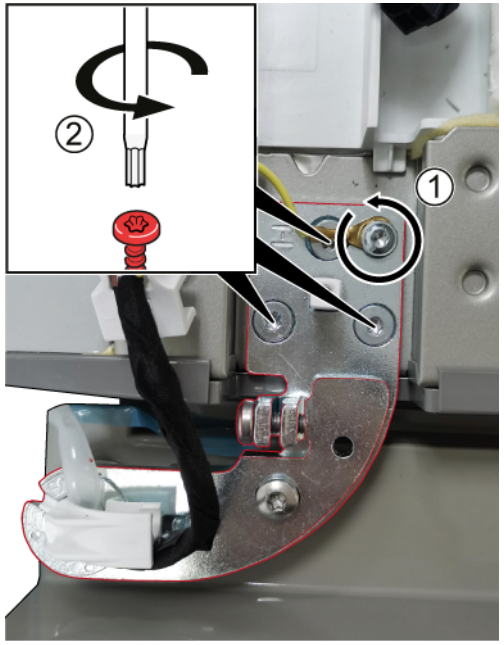

➡ Zgornji tečaj je odstranjen.

4. Odstranite leva vrata, tako da jih premaknete navzgor.
5. 1. Odvijte tri vijake.
   2. Odstranite spodnji tečaj.

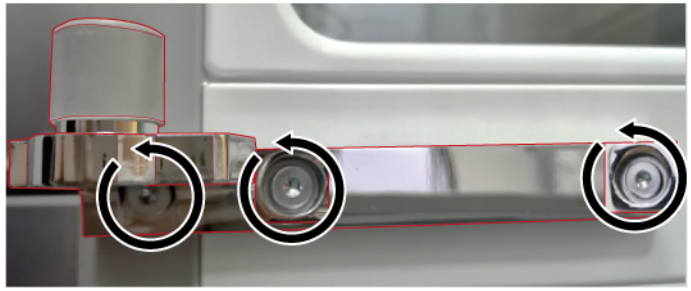

➡ Spodnji tečaj je odstranjen.

4.4.2 Namestitev levih tečajev vrat

1. Namestite v obratnem vrstnem redu.
2. Poravnajte vrata hladilne komore.
   Za podrobnosti glejte **navodila za uporabo** (AGA).

4.5 Zamenjava desnih tečajev vrat

Posebna orodja:

Nastavek Torx TX20 6,3 mm (1/4") [00340865]

OPOZORILO

Težki, veliki aparati!
Poškodbe hrbta in mišic
- Postopek odstranjevanja vrat aparata naj izvaja samo pooblaščeno strokovno osebje.
- Za premikanje aparata sta potrebni dve osebi.
- Uporabite samo ustrezno orodje in opremo.

PREVIDNO

Ostri robovi!
Ureznine
- Uporabljajte zaščitne rokavice.

OPOZORILO

Zdrs nagnjenih aparatov!
Zlomi kosti/zmečkanine
- Aparate zaščitite pred zdrsavanjem.

PREVIDNO

Nevarnost padajočih delov zaradi zrahljanih vijakov!
Poškodbe zaradi padajočih delov.
- Komponento zaščitite pred padcem.

POZOR!

Nevarnost padajočih delov zaradi zrahljanih vijakov!
Škoda na drugih delih aparata ali pri uporabniku doma, npr. na tleh.
- Komponento zaščitite pred padcem.

NEVARNOST

Nevarnost električnega udara zaradi delov pod napetostjo!
Življenjska nevarnost zaradi električnega udara v primeru nepravilnega popravila
- Električne dele mora popraviti kvalificiran električar.
- Po popravilu je treba izvesti preizkus varnosti v skladu z VDE 0701 ali predpisi, ki veljajo za posamezno državo.

NEVARNOST

Nevarnost električnega udara zaradi delov pod napetostjo!
Smrt zaradi električnega udara
- Izključite aparate iz električnega omrežja vsaj 60 sekund pred začetkom popravil.

Zahteva:

- Aparat je odklopljen iz omrežne napetosti.
- Notranji elementi aparata so odstranjeni.

Avtorske pravice BSH Hausgeräte GmbH

4.5.1 Odstranjevanje desnih tečajev vrat

1. 1. Odvijte vijak.
   2. Odstranite pokrovček zgornjega tečaja.

2. Odklopite električno povezavo vrat.

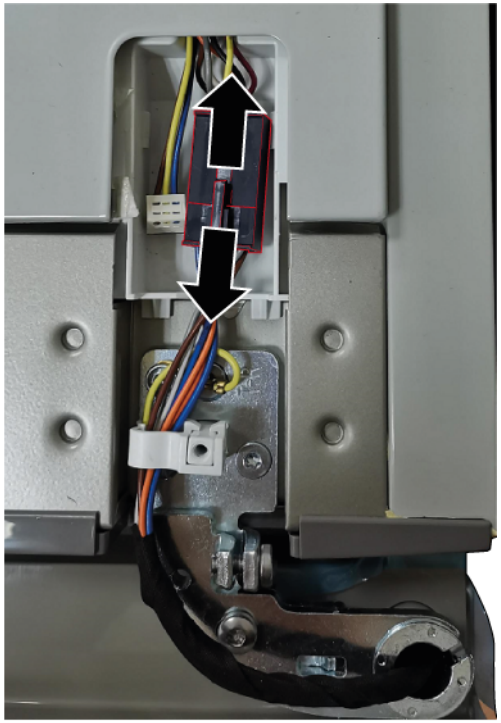

Avtorske pravice BSH Hausgeräte GmbH

3. 1. Odvijte vijak za ozemljitev (1).
   2. Odvijte tri vijake (2).
   3. Odstranite zgornji tečaj.

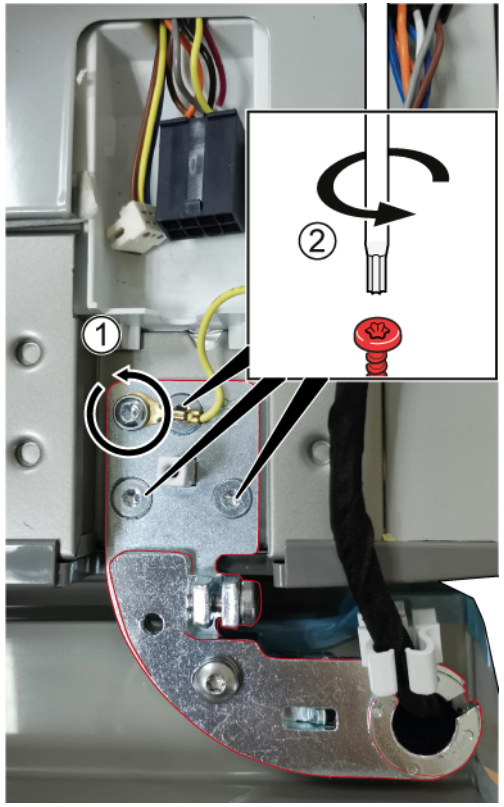

➡ Zgornji tečaj je odstranjen.

4. Odstranite desna vrata, tako da jih premaknete navzgor.

5. 1. Odvijte tri vijake.
   2. Odstranite spodnji tečaj.

➡ Spodnji tečaj je odstranjen.

4.5.2 Namestitev desnih tečajev vrat

1. Namestite v obratnem vrstnem redu.
2. Poravnajte vrata hladilne komore.
   Za podrobnosti glejte **navodila za uporabo** (AGA).

Avtorske pravice BSH Hausgeräte GmbH

4.6 Zamenjava vratnega predala

Zahteva:

- Vrata so odprta.

4.6.1 Odstranjevanje vratnega predala

- Dvignite vratni predal.

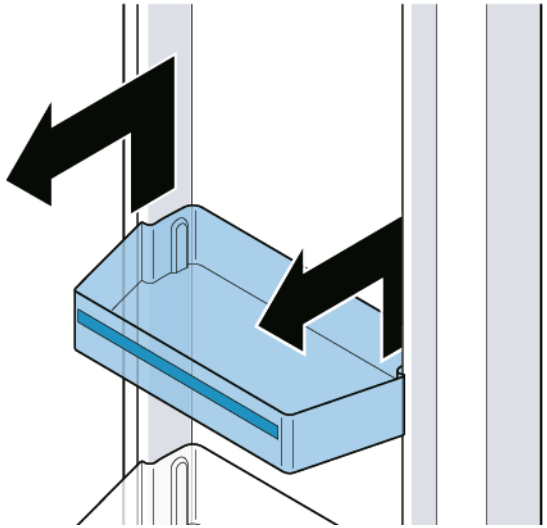

Vratni predal je odstranjen.

4.6.2 Namestitev vratnega predala

- Namestite v obratnem vrstnem redu.

Avtorske pravice BSH Hausgeräte GmbH

4.7 Zamenjava police

Zahteva:

Vrata so odprta.

4.7.1 Odstranjevanje police

1. Dvignite polico (1).
2. Odstranite polico (2).

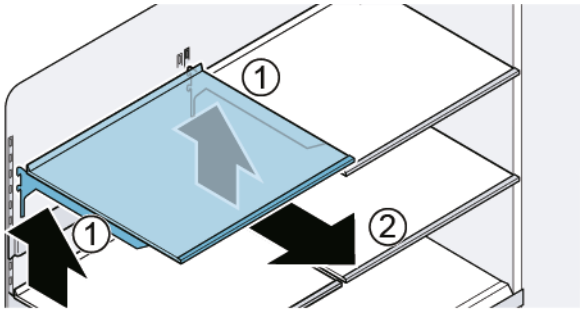

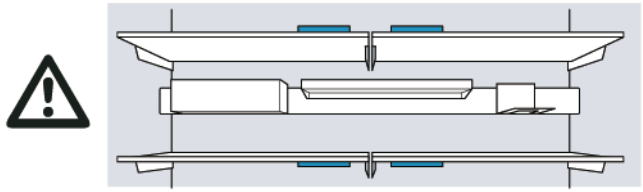

Polica je odstranjena.

4.7.2 Namestitev police

	Ne pokrivajte odprtin za prezračevanje.
	Previdno vstavite polico, da ne opraskate aparata.
	Prepričajte se, da so zatiči vsavljeni v celoti in da je polica v vodoravnem položaju.

- Namestite v obratnem vrstnem redu.

4.8 Zamenjava vrstice z opremo

Zahteva:

- Vrata so odprta.

4.8.1 Odstranjevanje vrstice z opremo

- Dvignite vrstico z opremo.

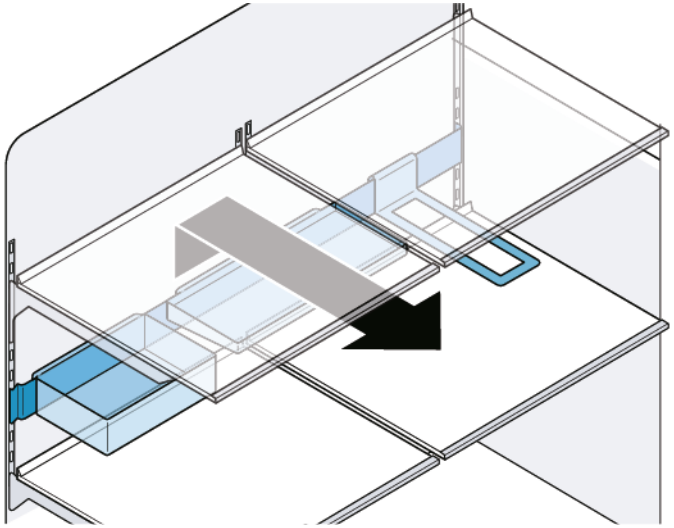

- Vrstica z opremo je odstranjena.

4.8.2 Namestitev vrstice z opremo

	Prepričajte se, da so zatiči vsavljeni v celoti in da je vrstica z opremo v vodoravnem položaju.
	Previdno vstavite vrstico z opremo, da ne opraskate aparata.
	Prepričajte se, da so zatiči vsavljeni v celoti in da je vrstica z opremo v vodoravnem položaju.

- Namestite v obratnem vrstnem redu.

Avtorske pravice BSH Hausgeräte GmbH

4.9 Zamenjava izvlečnega predala

Zahteva:

Vrata so odprta.

4.9.1 Odstranjevanje izvlečnega predala

1. Predal izvlecite do konca (1).
2. Izvlečni predal spredaj privzdignite in ga odstranite (2).

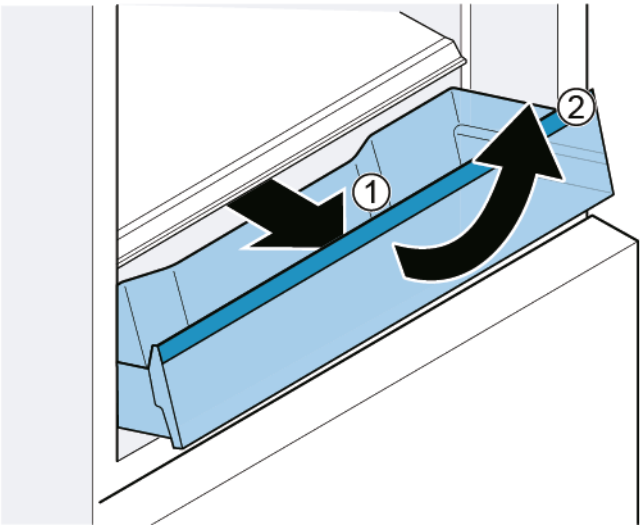

Izvlečni predal je odstranjen.

4.9.2 Namestitev izvlečnega predala

1. Teleskopska vodila izvlecite do konca.
2. Namestite predal na teleskopska vodila in ga potisnite v aparat, da se zaskoči.

Avtorske pravice BSH Hausgeräte GmbH

4.10 Zamenjava fiksne police

Zahteva:

- Vrata so odprta.

4.10.1 Odstranjevanje fiksne police

1. Odprite predal.
2. 1. Dvignite polico spredaj (1).
   2. Odstranite fiksno polico (2).

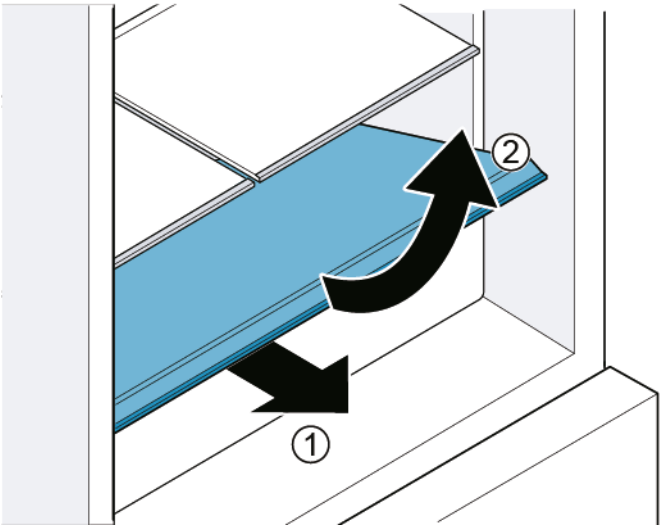

- Fiksna polica je odstranjena.

4.10.2 Namestitev fiksne police

- Namestite v obratnem vrstnem redu.

Avtorske pravice BSH Hausgeräte GmbH

4.11 Zamenjava predala za podaljšanje svežine

Zahteva:

Vrata so odprta.

4.11.1 Odstranjevanje predala za podaljšanje svežine

1. Predal izvlecite do konca (1).
2. Dvignite predal spredaj (2).

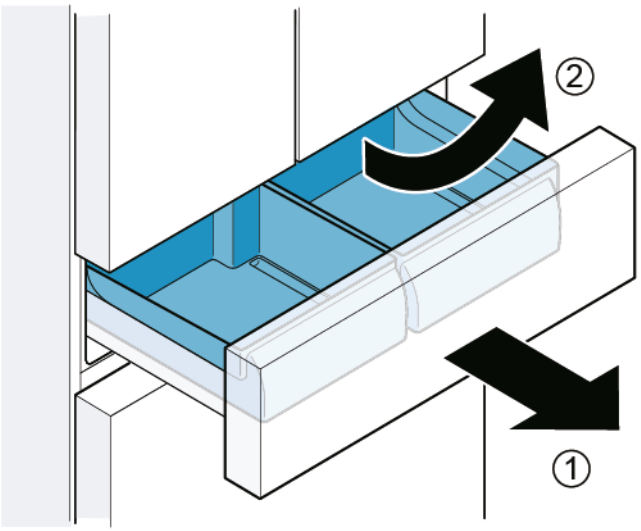

Predal za podaljšanje svežine je odstranjen.

4.11.2 Namestitev predala za podaljšanje svežine

	Med vstavljanjem se morata vodilo predala in predal ujemati.

- Namestite v obratnem vrstnem redu.

4.12 Zamenjava predala za zamrznjena živila (majhnega)

Zahteva:

- Vrata so odprta.

4.12.1 Odstranjevanje predala za zamrznjena živila (majhnega)

1. Izvlecite predal zamrzovalnega dela do konca.
2. 1. Predal izvlecite do konca (1).
   2. Dvignite predal spredaj (2).

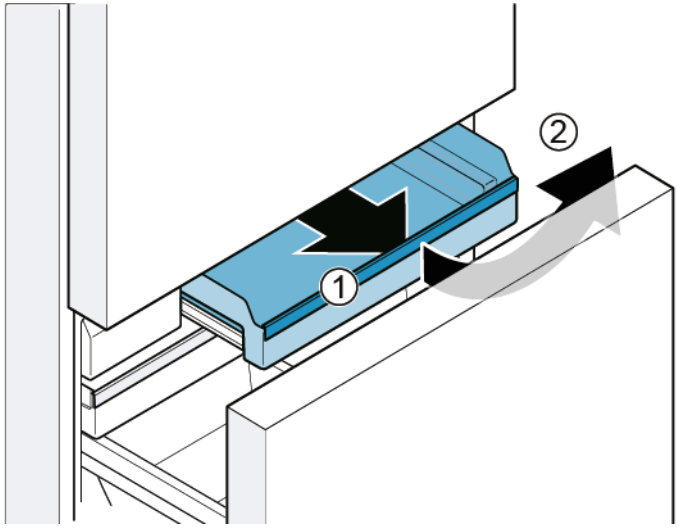

- Predal za zamrznjena živila (majhen) je odstranjen.

4.12.2 Namestitev predala za zamrznjena živila (majhnega)

1. Teleskopska vodila izvlecite do konca.
2. Namestite predal na teleskopska vodila in ga potisnite v aparat, da se zaskoči.

Avtorske pravice BSH Hausgeräte GmbH

4.13 Zamenjava predala za zamrznjena živila (ploščatega)

Zahteva:

Vrata so odprta.

4.13.1 Odstranjevanje predala za zamrznjena živila (ploščatega)

1. Izvlecite predal zamrzovalnega dela do konca (1).
2. Predal za zamrznjena živila (ploščat) izvlecite do konca (2).
3. Dvignite predal za zamrznjena živila (ploščat) (3).

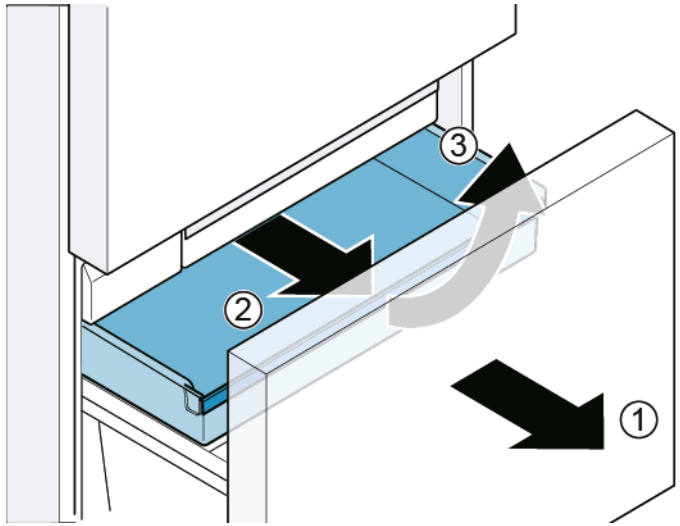

Predal za zamrznjena živila (ploščat) je odstranjen.

4.13.2 Namestitev predala za zamrznjena živila (ploščatega)

Namestite v obratnem vrstnem redu.

Avtorske pravice BSH Hausgeräte GmbH

4.14 Zamenjava predala za zamrznjena živila (velikega)

Zahteva:

Vrata so odprta.

4.14.1 Odstranjevanje predala za zamrznjena živila (velikega)

POZOR!

POŠKODBA OPREME!

- Ločilne stene nikdar ne odstranite s predala za zamrznjena živila.

1. Izvlecite predal zamrzovalnega dela do konca in odstranite predal za zamrznjena živila (ploščat) (1).
2. Dvignite predal za zamrznjena živila (velik) (2).

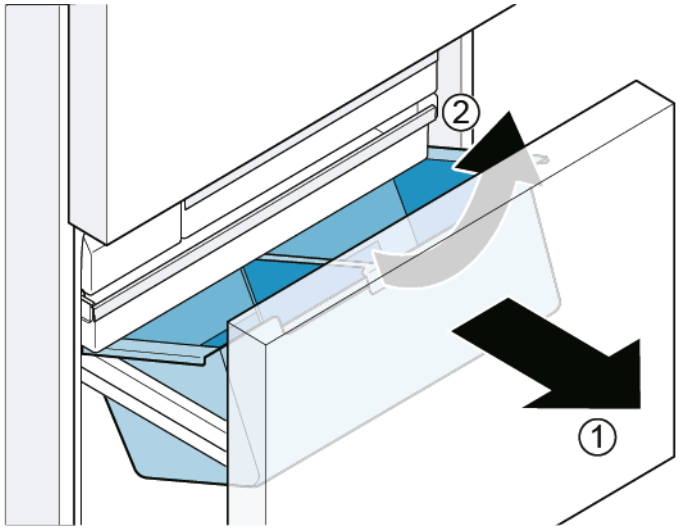

Predal za zamrznjena živila (velik) je odstranjen.

4.14.2 Namestitev predala za zamrznjena živila (velikega)

1. Teleskopska vodila izvlecite do konca.
2. Namestite predal na teleskopska vodila in ga potisnite v aparat, da se zaskoči.

Avtorske pravice BSH Hausgeräte GmbH

4.15 Zamenjava posode za ledene kocke

Zahteva:

Vrata so odprta.

4.15.1 Odstranjevanje posode za ledene kocke

1. Izvlecite predal zamrzovalnega dela do konca.
2. 1. Predal za zamrznjena živila (ploščat) izvlecite, kolikor je mogoče (1).
   2. Odstranite posodo za ledene kocke (2).

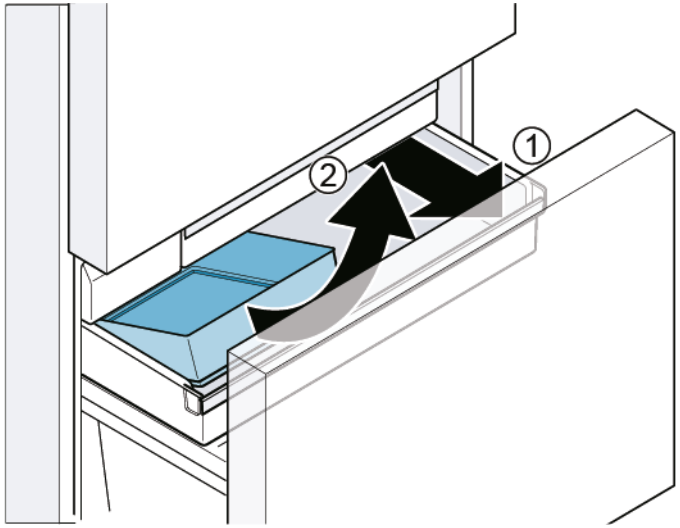

Posoda za ledene kocke je odstranjena.

4.15.2 Namestitev posode za ledene kocke

- Namestite v obratnem vrstnem redu.

Avtorske pravice BSH Hausgeräte GmbH

4.16 Zamenjava luči LED

Posebna orodja:

Ploščati izvijač	Steblo 2,4 mm x 0,4 mm x 60 mm, v kompletu [00341820]

Vaš aparat je opremljen z osvetlitvijo LED, ki ne potrebuje vzdrževanja. To vrsto osvetlitve lahko popravi samo servisna služba ali pooblaščeno strokovno osebje!

NEVARNOST

Nevarnost električnega udara zaradi delov pod napetostjo!
Življenjska nevarnost zaradi električnega udara v primeru nepravilnega popravila
- Električne dele mora popraviti kvalificiran električar.
- Po popravilu je treba izvesti preizkus varnosti v skladu z VDE 0701 ali predpisi, ki veljajo za posamezno državo.

NEVARNOST

Nevarnost električnega udara zaradi delov pod napetostjo!
Smrt zaradi električnega udara
- Izključite aparate iz električnega omrežja vsaj 60 sekund pred začetkom popravil.

PREVIDNO

Ostri robovi!
Ureznine
- Uporabljajte zaščitne rokavice.

Zahteva:
- Aparat je odklopljen iz omrežne napetosti.
- Vrata so odprta.
- Odstranjeni so zgornji notranji elementi aparata.

4.16.1 Odstranjevanje zgornje lučke LED hladilne komore

1. Ustvarite režo, tako da položite prst okrog roba lučke LED.

2. Vstavite ploščati izvijač v režo in odstranite zgornjo lučko LED v prikazani smeri.

3. Odklopite terminal lučke LED.

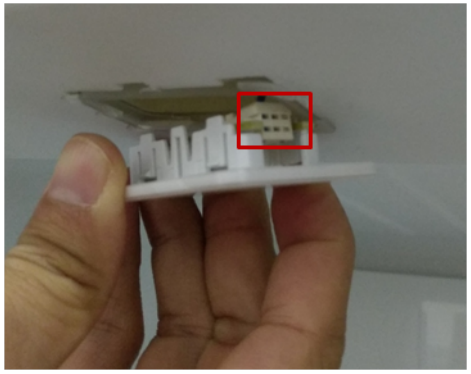

Avtorske pravice BSH Hausgeräte GmbH

➡ Zgornja lučka LED hladilne komore je odstranjena.

4.16.2 Odstranjevanje stranske lučke hladilne komore

1. Uporabite ploščati izvijač, da odstranite zgornje držalo stranske lučke.

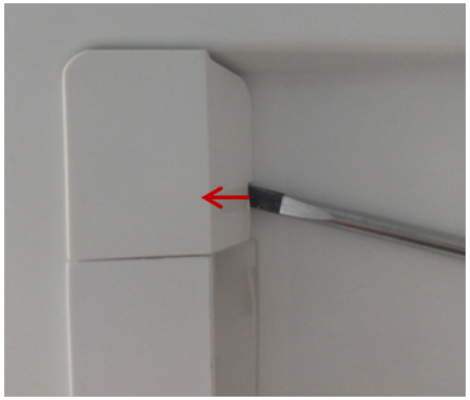

2. Uporabite ploščati izvijač, da ustvarite režo na eni strani pokrova lučke in z drugo roko odstranite pokrov.

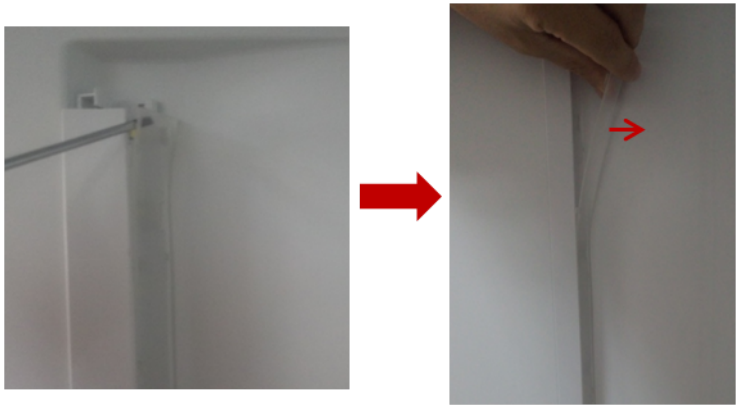

3. Na enak način odstranite trak LED.

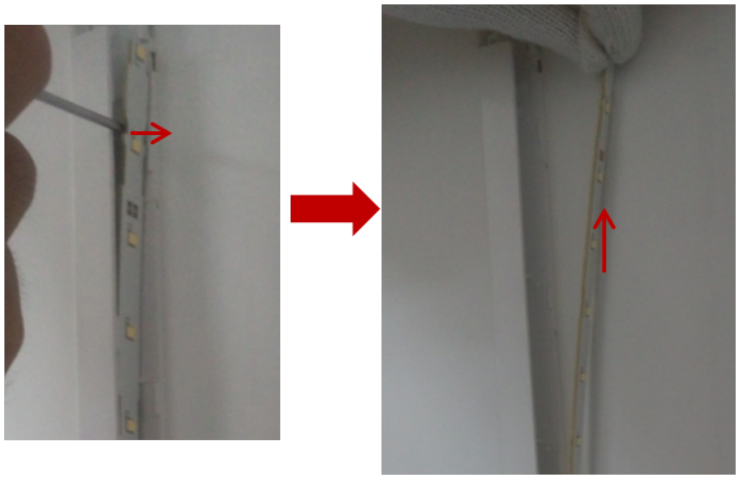

4. Odstranite trak LED iz vtičnice.

➡ Stranska lučka hladilne komore je odstranjena.

4.16.3 Odstranjevanje lučke predala 0 °C

1. Odstranite pokrov lučke, tako da vstavite ploščati izvijač v režo med pokrovom lučke in vrata ter ju potegnite narazen.

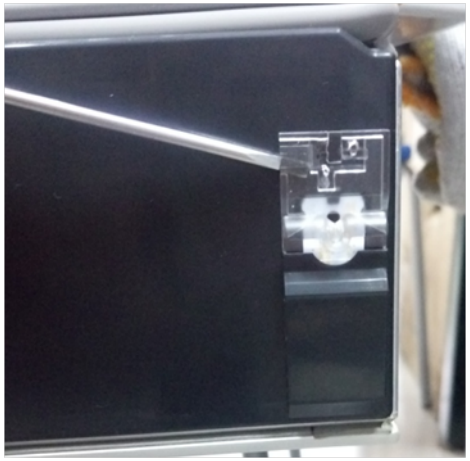

2. Odklopite terminal lučke.

3. 1. Sprostite zatič (1).
   2. Odstranite lučko (2).

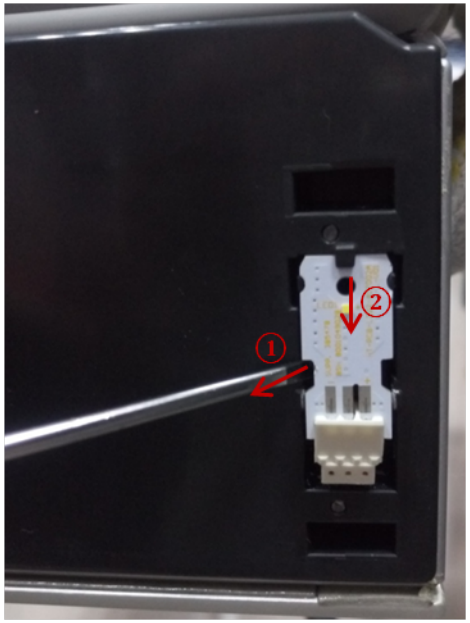

➡ Lučka predala 0 °C je odstranjena.

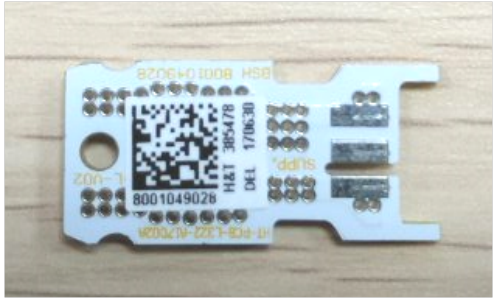

4.16.4 Namestitev luči LED

- Namestite v obratnem vrstnem redu.

Consejos de reparación - Frigorífico / congelador

En relación con este documento 633
1.1 Información importante 633
1.1.1 Finalidad 633
1.2 Explicación de símbolos generales 633
1.2.1 Niveles de peligrosidad 633
1.2.2 Símbolos de peligro 633
1.2.3 Estructura de las advertencias 634
1.2.4 Símbolos generales 634

Seguridad 635
2.1 Instrucciones generales de seguridad 635
2.1.1 Todos los aparatos electrodomésticos 635

Herramientas y auxiliares 636

Reparación 637
4.1 Sustituir la junta de la puerta 637
4.1.1 Retirar la junta de la puerta 637
4.1.2 Montar la junta de la puerta 637
4.2 Sustituir el tirador de la puerta 640
4.2.1 Retirar el tirador de la puerta 640
4.2.2 Montar el tirador de la puerta 640
4.3 Sustituir el tirador del cajón 641
4.3.1 Retirar el tirador del cajón 641
4.3.2 Montar el tirador del cajón 641
4.4 Sustituir las bisagras de la puerta izquierda 642
4.4.1 Retirar las bisagras de la puerta izquierda 643
4.4.2 Montar las bisagras de la puerta izquierda 644
4.5 Sustituir las bisagras de la puerta derecha 645
4.5.1 Retirar las bisagras de la puerta derecha 646
4.5.2 Montar las bisagras de la puerta derecha 647
4.6 Sustituir el estante de la puerta 648
4.6.1 Extraer el estante de la puerta 648
4.6.2 Montar el estante de la puerta 648
4.7 Sustituir el estante 649
4.7.1 Extraer el estante 649
4.7.2 Montar el estante 649
4.8 Sustituir la barra de equipamiento 650
4.8.1 Retirar la barra de equipamiento 650
4.8.2 Montar la barra de equipamiento 650
4.9 Sustituir el cajón extraíble 651
4.9.1 Sacar el cajón extraíble 651
4.9.2 Montar el cajón extraíble 651
4.10 Sustituir el estante fijo 652
4.10.1 Retirar el estante fijo 652
4.10.2 Montar el estante fijo 652
4.11 Sustituir el cajón «Cool-fresh» 653
4.11.1 Extraer el cajón «Cool-fresh» 653
4.11.2 Montar el cajón «Cool-fresh» 653
4.12 Sustituir el cajón de productos congelados (pequeño) 654
4.12.1 Retirar el cajón de productos congelados (pequeño) 654
4.12.2 Montar el cajón de productos congelados (pequeño) 654
4.13 Sustituir el cajón de productos congelados (plano) 655
4.13.1 Retirar el cajón de productos congelados (plano) 655
4.13.2 Montar el cajón de productos congelados (plano) 655
4.14 Sustituir el cajón de productos congelados (grande) 656
4.14.1 Retirar el cajón de productos congelados (grande) 656
4.14.2 Montar el cajón de productos congelados (grande) 656
4.15 Sustituir el cajón de cubitos de hielo 657
4.15.1 Extraer el cajón de cubitos de hielo 657
4.15.2 Montar el cajón de cubitos de hielo 657
4.16 Sustituir las lámparas LED 658
4.16.1 Desmontar la lámpara LED superior del compartimento frigorífico 658
4.16.2 Desmontar la lámpara lateral del compartimento frigorífico 659
4.16.3 Retirar la lámpara del compartimento de 0 °C 660
4.16.4 Montar las lámparas LED 661

Copyright by BSH Hausgeräte GmbH

En relación con este documento

1.1 Información importante

1.1.1 Finalidad

Estas indicaciones de reparación sirven como ayuda al consumidor para reparar aparatos por su cuenta conforme al reglamento aplicable sobre diseño ecológico (a partir de 03/2021).

Contienen información sobre cómo sustituir repuestos determinados e incluye las advertencias y los riesgos.

En caso de dudas, póngase en contacto con nuestro departamento de atención al cliente. Solo asumiremos la responsabilidad por daños si las indicaciones de reparación se han seguido correctamente.

1.2 Explicación de símbolos generales

1.2.1 Niveles de peligrosidad

Los niveles de peligro consisten en un símbolo y una palabra de advertencia. La palabra de advertencia identifica la gravedad del peligro.

Nivel de peligro	Significado
⚠ PELIGRO	Si no se tiene en cuenta la advertencia, ocasionará la muerte o lesiones graves.
⚠ ADVERTENCIA	Si no se tiene en cuenta la advertencia, puede ocasionar la muerte o lesiones graves.
⚠ PRECAUCIÓN	Si no se tiene en cuenta la advertencia, puede ocasionar lesiones de carácter leve.
ATENCION	Si no se tiene en cuenta la advertencia, puede ocasionar daños materiales.

Tabla 1: Niveles de peligrosidad

1.2.2 Símbolos de peligro

Los símbolos de peligro son una representación simbólica que indica el tipo de peligrosidad.

En este documento se utilizan los siguientes símbolos de peligro:

Símbolo de peligro	Significado
	Advertencia general
	Peligro de lesiones por corriente eléctrica
	Riesgo de explosión
	Peligro de lesiones a causa de cortes

Copyright by BSH Hausgeräte GmbH

Símbolo de peligro	Significado
	Peligro de lesiones por aplastamiento
	Peligro de lesiones por superficies calientes
	Peligro a causa de campos magnéticos de gran potencia
	Peligro derivado de radiación no ionizante

Tabla 2: Símbolos de peligro

1.2.3 Estructura de las advertencias

Las advertencias de este documento tienen una apariencia y una estructura uniformes.

	PELIGRO **¡Tipo y fuente del peligro!** Posibles consecuencias de ignorar el peligro / la advertencia. ▸ Medidas y prohibiciones para prevenir el peligro.

El ejemplo siguiente muestra una advertencia de descarga eléctrica a causa de piezas o partes cargadas con tensión. Se menciona la medida para evitar el peligro.

	PELIGRO **¡Riesgo de descarga eléctrica debido a partes con tensión!** Muerte por electrocución ▸ Desconectar el aparato de la red al menos 60 segundos antes de comenzar con la reparación.

1.2.4 Símbolos generales

En este documento se utilizan los siguientes símbolos generales:

Símbolo general	Significado
	Identificación de una indicación especial (texto y/o gráfico)
	Identificación de un consejo simple (solo texto)
	Identificación de un enlace a un video tutorial
	Identificación de una herramienta requerida
	Identificación de una condición previa (prerrequisito)
if	Identificación de una condición (si ..., entonces ...)
	Identificación de un resultado
Iniciar	Identificación de una tecla o botón
[00123456]	Identificación de un número de material
Estado	Identificación del texto / ventana mostrado (en el display del aparato)

Tabla 3: Símbolos generales

Copyright by BSH Hausgeräte GmbH

Seguridad

2.1 Instrucciones generales de seguridad

2.1.1 Todos los aparatos electrodomésticos

¡Riesgo de descarga eléctrica debido a piezas con tensión!

- ¡Los errores en las reparaciones que incluyan componentes eléctricos pueden provocar una descarga eléctrica!
- Desconectar el aparato de la red durante al menos 60 segundos antes de comenzar con el trabajo.
- Después de la reparación, encargar una prueba de seguridad conforme a VDE 0701 o los reglamentos específicos del país.

¡Riesgo de lesiones debido a bordes afilados!

- Usar guantes de protección.

Riesgo de aplastamiento durante la reparación, mantenimiento, resolución de problemas y servicio debido a componentes pesados y móviles

- Usar calzado de seguridad.
- Asegure los componentes pesados para que no se caigan.
- No pegue partes del cuerpo en componentes móviles.

¡Riesgo para la seguridad/el funcionamiento del aparato!

- Utilizar únicamente los repuestos originales.

¡Riesgo de daños de los componentes sensibles a cargas electrostáticas (ESD)!

- No tocar los módulos, incluidas las conexiones y las pistas conductoras.

Copyright by BSH Hausgeräte GmbH

Herramientas y auxiliares

Designacion	Detalles	Imagenes
Llave hexagonal [00340820]	2,5 mm	
Destornillador plano	Punta 2,4 mm x 0,4 mm x 60 mm, en el kit [00341820]	

Copyright by BSH Hausgeräte GmbH

4.1 Sustituir la junta de la puerta

Requisito:

La puerta está abierta.

4.1.1 Retirar la junta de la puerta

1. Soltar la junta de la puerta de la ranura por las esquinas izquierda y derecha.

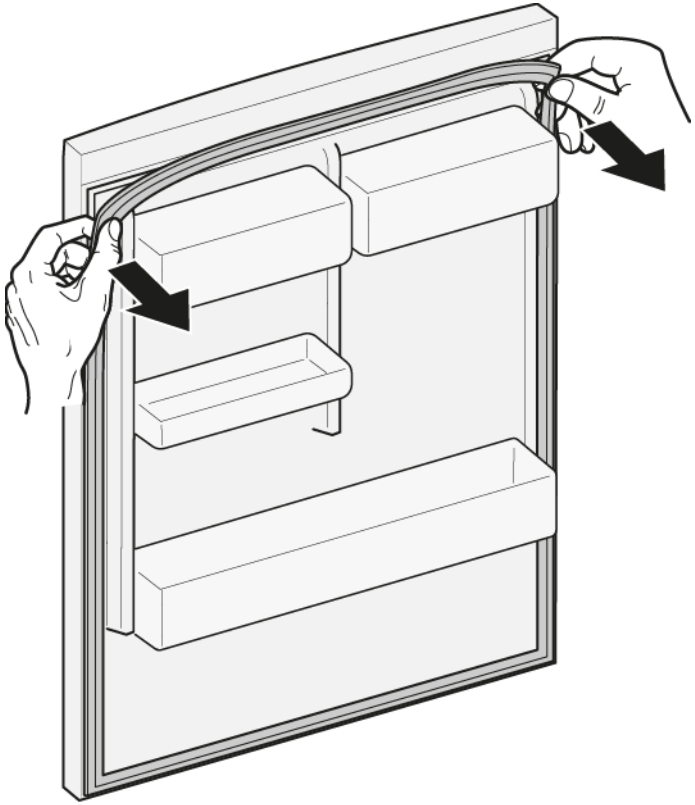

2. Sacar la junta de la puerta de la ranura.

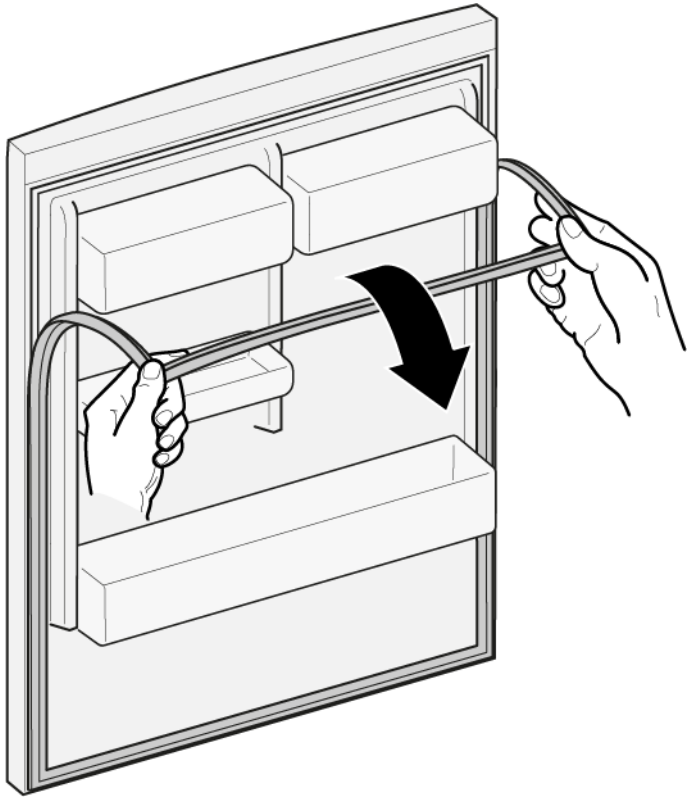

Se ha retirado la junta de la puerta.

4.1.2 Montar la junta de la puerta

	El grosor de la nueva junta de la puerta puede diferir ligeramente del grosor de la junta usada. Esto no afectará al comportamiento de cierre ni al funcionamiento a largo plazo.
	Si su aparato tienen bisagras ajustables o accesorios de bisagra, puede optimizar el comportamiento de cierre.
	Los pequeños agujeros laterales de la junta de la puerta son funcionales (necesarios para la ventilación). No se trata de un fallo de producción.

Copyright by BSH Hausgeräte GmbH

1. Comprobar si la ranura de la junta presenta daños.

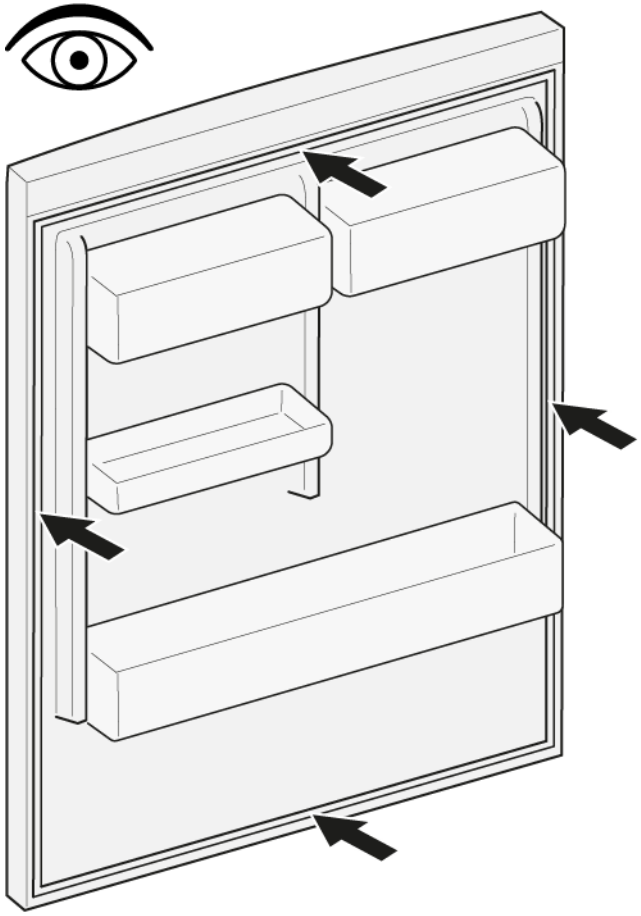

2. (if) Si la ranura de la junta está dañada.
   - Contactar con el servicio de atención al cliente.

3. | | |
   |---|---|
   | i | Una ligera deformación de la junta de la puerta es normal y no afecta a su función. Se recomienda alisar la junta de la puerta antes de insertarla en el aparato. |

   Calentar ligeramente la junta de la puerta con un secador de pelo o agua caliente y volver a darle forma con las manos.

4. Presionar las esquinas de la junta en la parte superior y la inferior de la ranura.

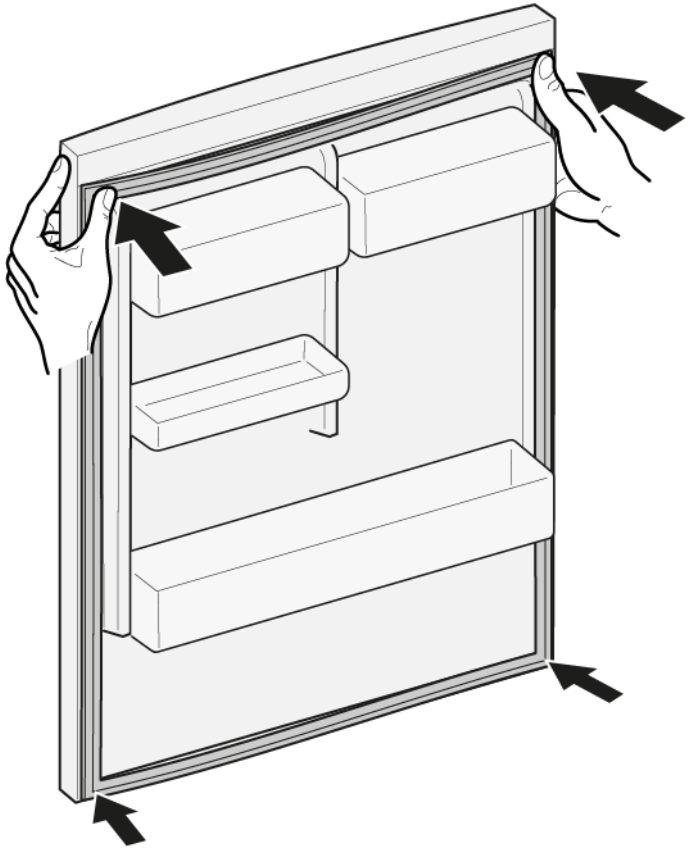

Copyright by BSH Hausgeräte GmbH

5. Presionar metiendo toda la junta paso a paso en la ranura.

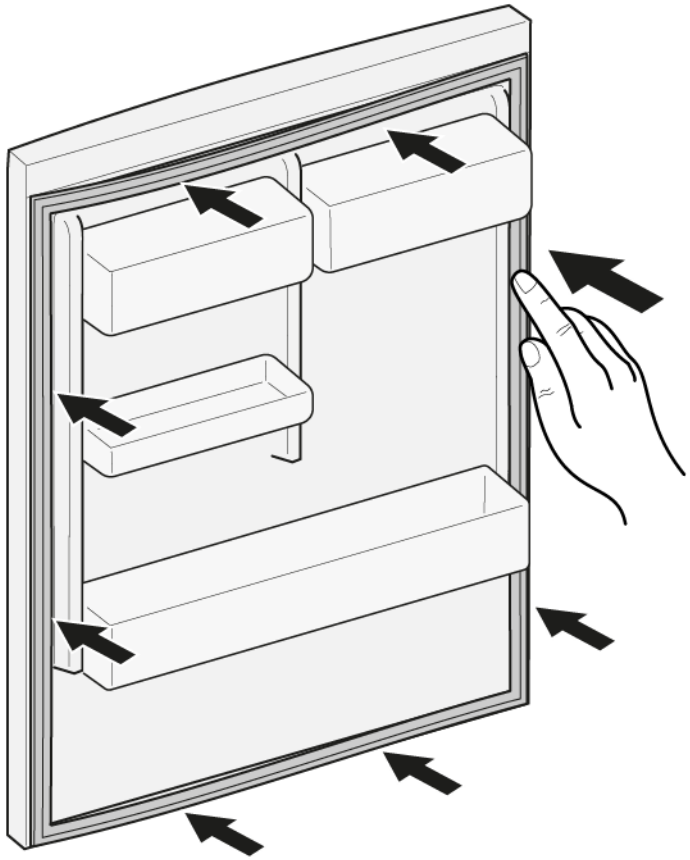

La junta de la puerta está montada.

Copyright by BSH Hausgeräte GmbH

4.2 Sustituir el tirador de la puerta

Herramientas necesarias:

Llave hexagonal	2,5 mm	[00340820]

4.2.1 Retirar el tirador de la puerta

▸ 1. Desatornillar los dos tornillos (1).
2. Retirar el tirador de la puerta (2).

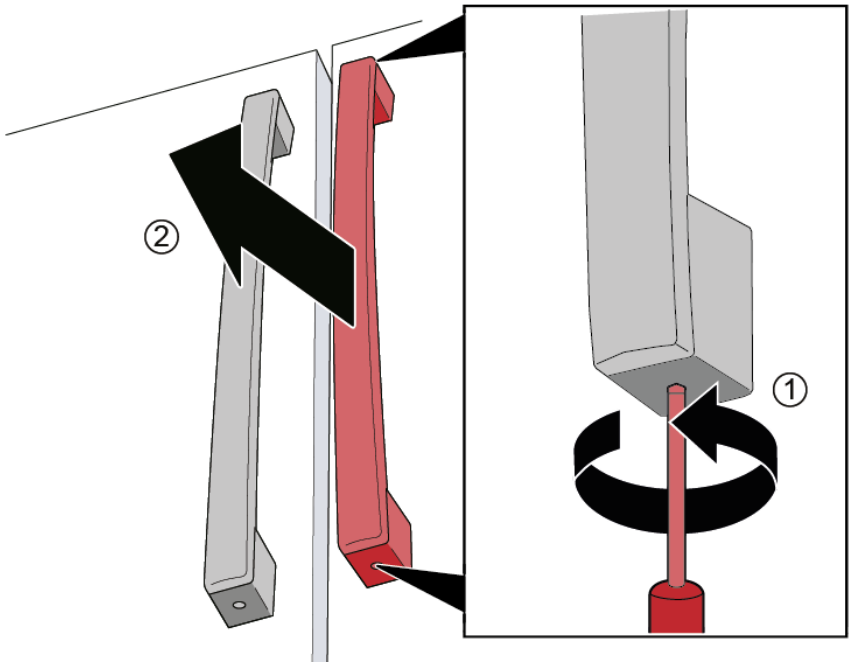

➡ Se ha retirado el tirador de la puerta.

ℹ	El segundo tirador de la puerta puede retirarse del mismo modo.

4.2.2 Montar el tirador de la puerta

1. Ajustar el tirador verticalmente en los pernos premontados.
Los orificios del tirador deben mirar hacia arriba y abajo.
2. Apretar los tornillos premontados en el tirador en sentido horario desde arriba y abajo.

Copyright by BSH Hausgeräte GmbH

4.3 Sustituir el tirador del cajón

Herramientas necesarias:

Llave hexagonal	2,5 mm	[00340820]

4.3.1 Retirar el tirador del cajón

1. Desatornillar los dos tornillos (1).
2. Retirar el tirador del cajón (2).

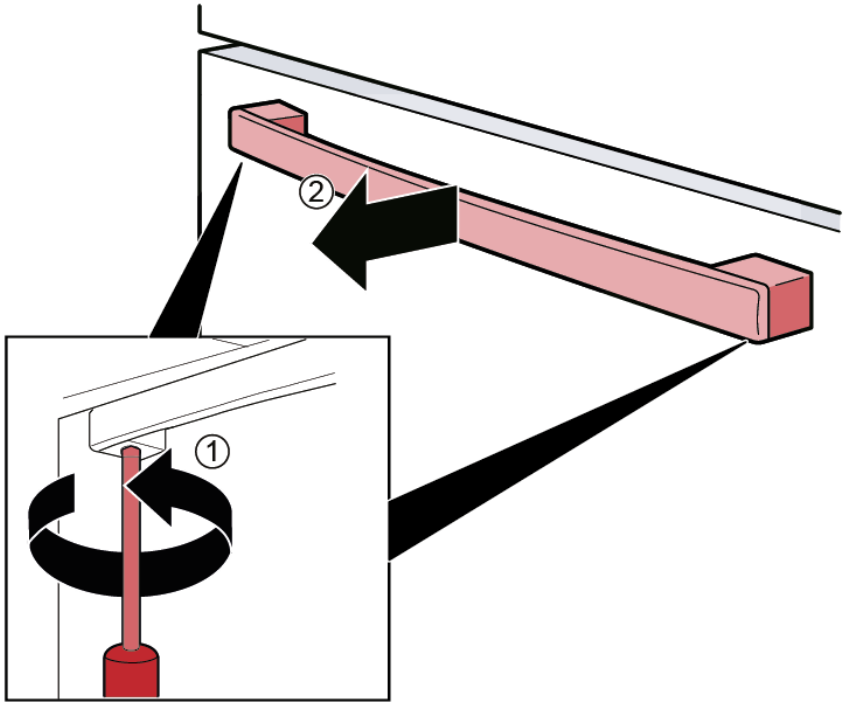

Se ha retirado el tirador del cajón.

4.3.2 Montar el tirador del cajón

1. Insertar el tirador horizontalmente en los pernos premontados.
   Los orificios del tirador deben mirar hacia abajo.
2. Apretar los tornillos premontados en el tirador en sentido horario desde abajo.

Copyright by BSH Hausgeräte GmbH

4.4 Sustituir las bisagras de la puerta izquierda

Herramientas necesarias:

- Punta Torx TX20 6,3 mm (1/4") [00340865]

ADVERTENCIA

¡Aparatos pesados y voluminosos!
Espalda y lesiones musculares
- La operación de extraer la puerta del aparato solo deben llevarla a cabo especialistas formados.
- Para mover el aparato se necesitan dos personas.
- Utilizar únicamente herramientas y equipos apropiados.

PRECAUCIÓN

¡Bordes o cantos cortantes!
Peligro de cortes
- Usar guantes de seguridad.

ADVERTENCIA

¡Deslizamiento de aparatos inclinados!
Fracturas óseas / lesiones por aplastamiento
- Asegurar los electrodomésticos contra deslizamientos.

PRECAUCIÓN

¡Riesgo de que se caigan piezas debido a los tornillos aflojados!
Peligro de lesiones debido a piezas que caigan.
- Asegure el componente para que no se caiga.

ATENCION

¡Riesgo de que se caigan piezas debido a los tornillos aflojados!
Daños en otras partes del aparato o en el domicilio del consumidor, p. ej., en la parte inferior.
- Asegure el componente para que no se caiga.

PELIGRO

¡Riesgo de descarga eléctrica debido a piezas con tensión!
Peligro mortal por descarga eléctrica en caso de reparación inadecuada
- Las piezas eléctricas deberían ser reparadas por electricistas cualificados.
- Después de la reparación, encargar una prueba de seguridad conforme a VDE 0701 o los reglamentos específicos del país.

PELIGRO

¡Riesgo de descarga eléctrica debido a partes con tensión!
Muerte por electrocución
- Desconectar el aparato de la red al menos 60 segundos antes de comenzar con la reparación.

Requisito:

- El aparato está desconectado del suministro eléctrico.
- Se han retirado los accesorios del interior del aparato.

Copyright by BSH Hausgeräte GmbH

4.4.1 Retirar las bisagras de la puerta izquierda

1. 1. Desatornillar el tornillo.
   2. Retirar la tapa de la bisagra superior.

2. Desconectar la conexión eléctrica de la puerta.

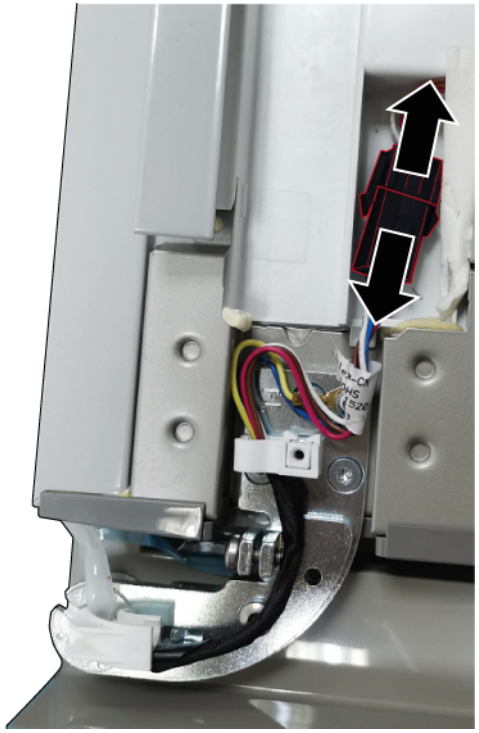

Copyright by BSH Hausgeräte GmbH

3. 1. Desatornillar el tornillo de la conexión a tierra (1).
   2. Desatornillar los tres tornillos (2).
   3. Retirar la bisagra superior.

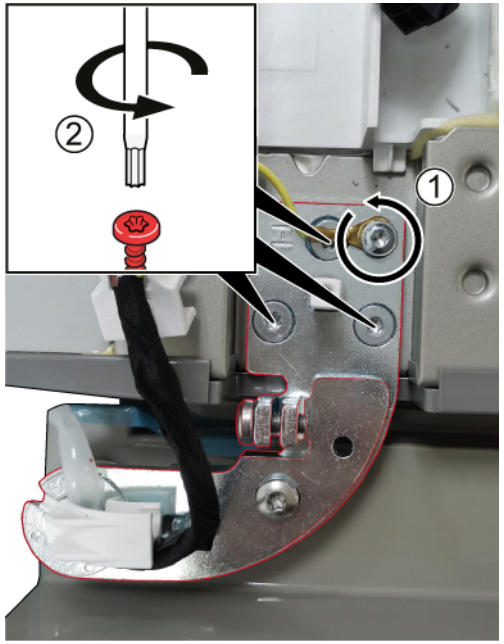

➡ Se ha retirado la bisagra superior.

4. Retirar la puerta izquierda desplazándola hacia arriba.
5. 1. Desatornillar los tres tornillos.
   2. Retirar la bisagra inferior.

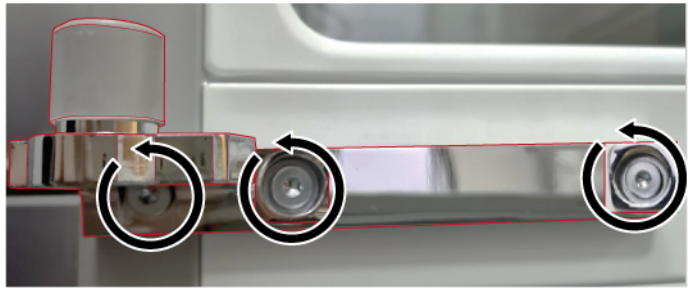

➡ Se ha retirado la bisagra inferior.

4.4.2 Montar las bisagras de la puerta izquierda

1. Montar en orden inverso.
2. Alinear las puertas del compartimento refrigerador.
   Para más detalles véase el **manual del usuario** (AGA).

Copyright by BSH Hausgeräte GmbH

4.5 Sustituir las bisagras de la puerta derecha

Herramientas necesarias:

Punta Torx TX20 6,3 mm (1/4") [00340865]

ADVERTENCIA

¡Aparatos pesados y voluminosos!
Espalda y lesiones musculares
- La operación de extraer la puerta del aparato solo deben llevarla a cabo especialistas formados.
- Para mover el aparato se necesitan dos personas.
- Utilizar únicamente herramientas y equipos apropiados.

PRECAUCIÓN

¡Bordes o cantos cortantes!
Peligro de cortes
- Usar guantes de seguridad.

ADVERTENCIA

¡Deslizamiento de aparatos inclinados!
Fracturas óseas / lesiones por aplastamiento
- Asegurar los electrodomésticos contra deslizamientos.

PRECAUCIÓN

¡Riesgo de que se caigan piezas debido a los tornillos aflojados!
Peligro de lesiones debido a piezas que caigan.
- Asegure el componente para que no se caiga.

ATENCION

¡Riesgo de que se caigan piezas debido a los tornillos aflojados!
Daños en otras partes del aparato o en el domicilio del consumidor, p. ej., en la parte inferior.
- Asegure el componente para que no se caiga.

PELIGRO

¡Riesgo de descarga eléctrica debido a piezas con tensión!
Peligro mortal por descarga eléctrica en caso de reparación inadecuada
- Las piezas eléctricas deberían ser reparadas por electricistas cualificados.
- Después de la reparación, encargar una prueba de seguridad conforme a VDE 0701 o los reglamentos específicos del país.

PELIGRO

¡Riesgo de descarga eléctrica debido a partes con tensión!
Muerte por electrocución
- Desconectar el aparato de la red al menos 60 segundos antes de comenzar con la reparación.

Requisito:

- El aparato está desconectado del suministro eléctrico.
- Se han retirado los accesorios del interior del aparato.

Copyright by BSH Hausgeräte GmbH

4.5.1 Retirar las bisagras de la puerta derecha

1. 1. Desatornillar el tornillo.
   2. Retirar la tapa de la bisagra superior.

2. Desconectar la conexión eléctrica de la puerta.

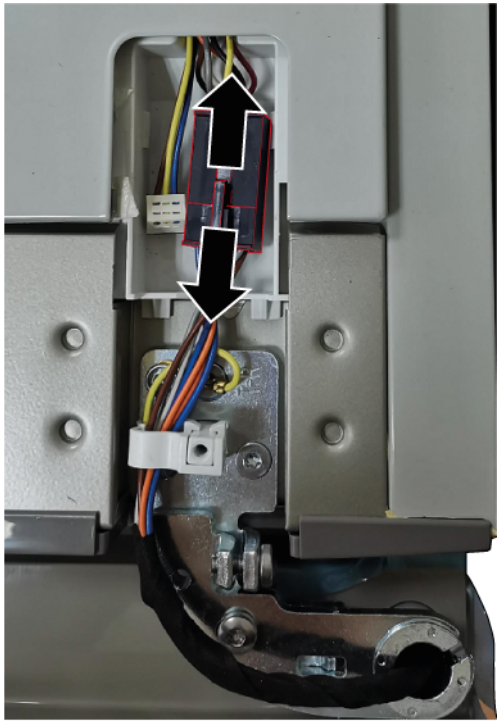

Copyright by BSH Hausgeräte GmbH

3. 1. Desatornillar el tornillo de la conexión a tierra (1).
   2. Desatornillar los tres tornillos (2).
   3. Retirar la bisagra superior.

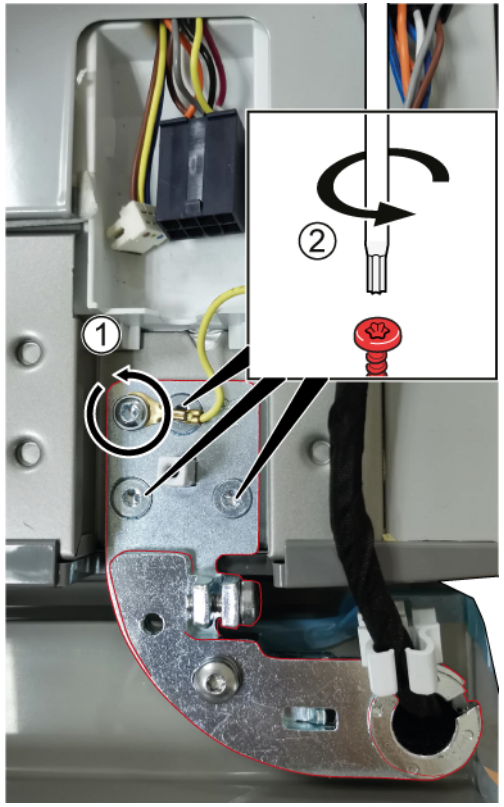

➡ Se ha retirado la bisagra superior.

4. Retirar la puerta derecha desplazándola hacia arriba.

5. 1. Desatornillar los tres tornillos.
   2. Retirar la bisagra inferior.

➡ Se ha retirado la bisagra inferior.

4.5.2 Montar las bisagras de la puerta derecha

1. Montar en orden inverso.
2. Alinear las puertas del compartimento refrigerador.
   Para más detalles véase el **manual del usuario** (AGA).

Copyright by BSH Hausgeräte GmbH

4.6 Sustituir el estante de la puerta

Requisito:

La puerta está abierta.

4.6.1 Extraer el estante de la puerta

- Levantar el estante de la puerta.

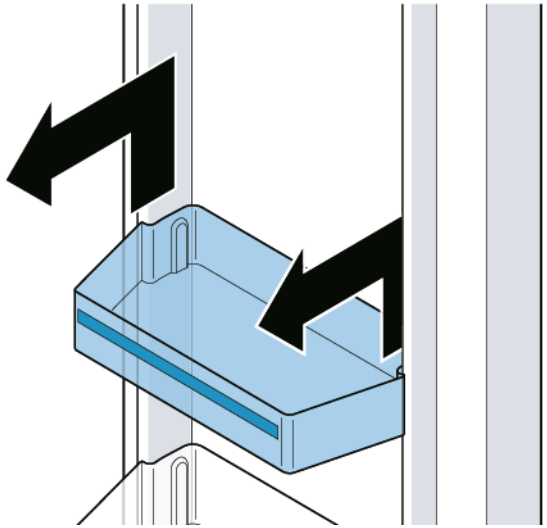

Se ha retirado el estante de la puerta.

4.6.2 Montar el estante de la puerta

- Montar en orden inverso.

Copyright by BSH Hausgeräte GmbH

4.7 Sustituir el estante

Requisito:

La puerta está abierta.

4.7.1 Extraer el estante

1. Levantar el estante (1).
2. Retirar el estante (2).

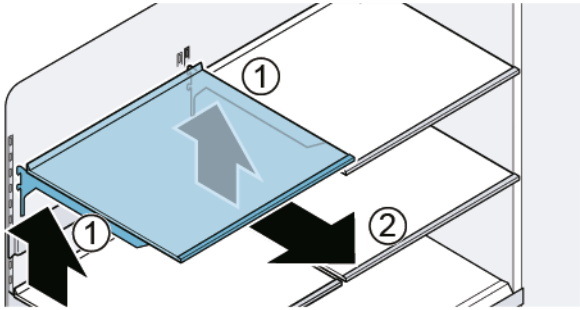

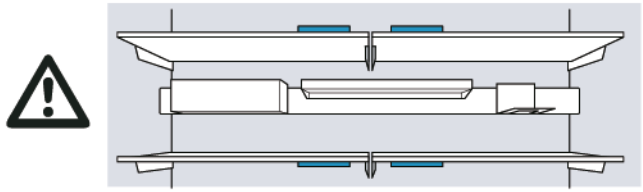

Se ha retirado el estante.

4.7.2 Montar el estante

	No cubrir las aberturas de ventilación.
	Introducir el estante cuidadosamente para no arañar el aparato.
	Debe asegurarse que los ganchos se han insertado completamente y que el estante está en posición horizontal.

- Montar en orden inverso.

Copyright by BSH Hausgeräte GmbH

4.8 Sustituir la barra de equipamiento

Requisito:

La puerta está abierta.

4.8.1 Retirar la barra de equipamiento

- Levantar la barra de equipamiento.

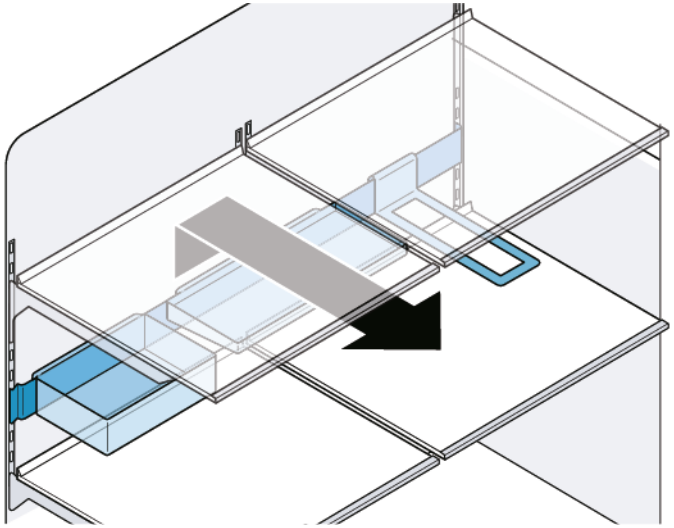

Se ha retirado la barra de equipamiento.

4.8.2 Montar la barra de equipamiento

	Comprobar que los ganchos se han insertado completamente y que la barra de equipamiento está en posición horizontal.
	Introducir la barra de equipamiento cuidadosamente para no arañar el aparato.
	Comprobar que los ganchos se han insertado completamente y que la barra de equipamiento está en posición horizontal.

- Montar en orden inverso.

Copyright by BSH Hausgeräte GmbH

4.9 Sustituir el cajón extraíble

Requisito:

La puerta está abierta.

4.9.1 Sacar el cajón extraíble

1. Sacar por completo el cajón (1).
2. Levantar el cajón extraíble por delante y retirarlo (2).

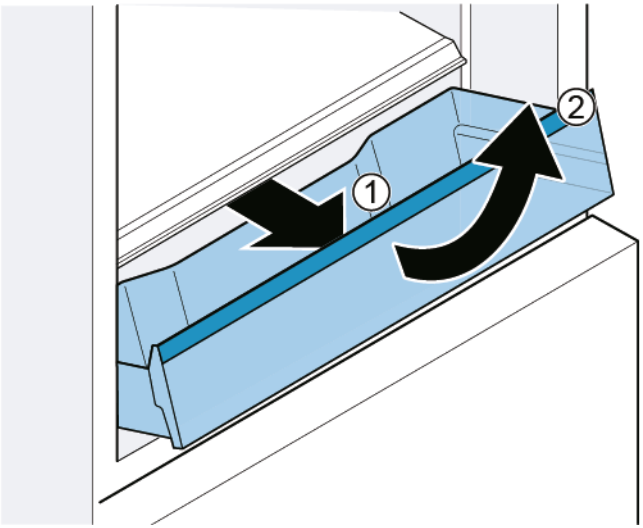

Se ha retirado el cajón extraíble.

4.9.2 Montar el cajón extraíble

1. Sacar por completo los rieles telescópicos.
2. Colocar el cajón en los rieles telescópicos e introducirlo en el aparato hasta que encaje.

Copyright by BSH Hausgeräte GmbH

4.10 Sustituir el estante fijo

Requisito:

La puerta está abierta.

4.10.1 Retirar el estante fijo

1. Abrir el compartimento.
2. 1. Levantar el estante fijo por delante (1).
   2. Retirar el estante fijo (2).

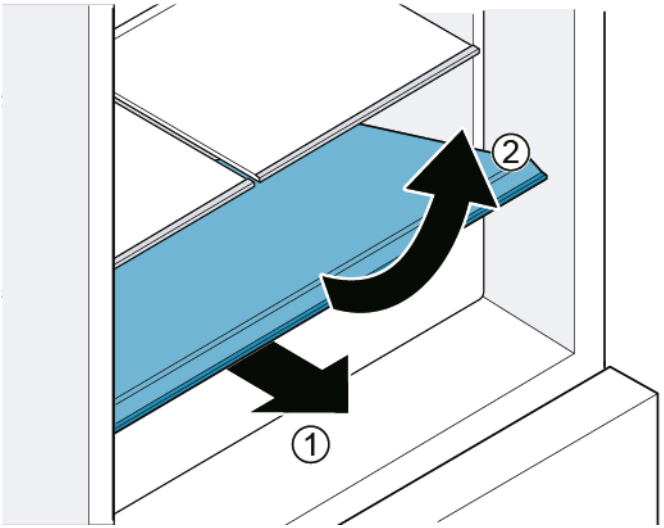

Se ha retirado el estante fijo.

4.10.2 Montar el estante fijo

- Montar en orden inverso.

Copyright by BSH Hausgeräte GmbH

4.11 Sustituir el cajón «Cool-fresh»

Requisito:

La puerta está abierta.

4.11.1 Extraer el cajón «Cool-fresh»

1. Sacar por completo el compartimento (1).
2. Levantar el cajón por delante (2).

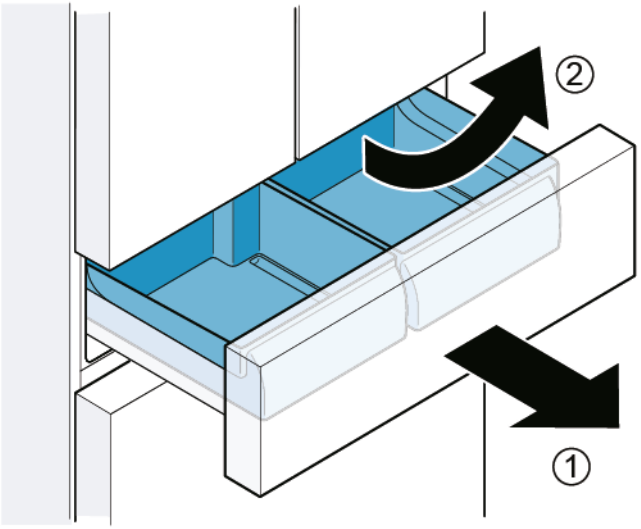

Se ha retirado el cajón «Cool-fresh».

4.11.2 Montar el cajón «Cool-fresh»

	Al introducirlo, el riel de guía del cajón y del compartimento deben encajar.

- Montar en orden inverso.

Copyright by BSH Hausgeräte GmbH

4.12 Sustituir el cajón de productos congelados (pequeño)

Requisito:

La puerta está abierta.

4.12.1 Retirar el cajón de productos congelados (pequeño)

1. Sacar por completo el compartimento del congelador.
2. 1. Sacar por completo el cajón (1).
   2. Levantar el cajón por delante (2).

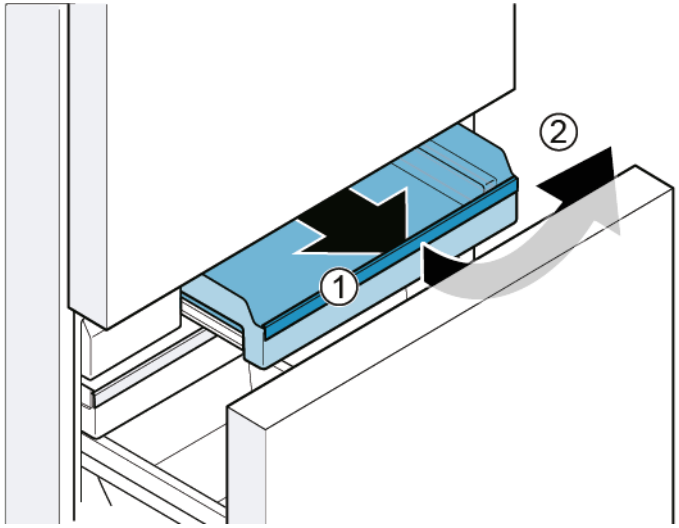

Se ha retirado el cajón de productos congelados (pequeño).

4.12.2 Montar el cajón de productos congelados (pequeño)

1. Sacar por completo los rieles telescópicos.
2. Colocar el compartimento en los rieles telescópicos e introducirlo en el aparato hasta que encaje.

Copyright by BSH Hausgeräte GmbH

4.13 Sustituir el cajón de productos congelados (plano)

Requisito:

La puerta está abierta.

4.13.1 Retirar el cajón de productos congelados (plano)

1. Sacar por completo el compartimento del congelador (1).
2. Sacar el cajón de productos congelados (plano) (2).
3. Levantar el cajón de productos congelados (plano) (3).

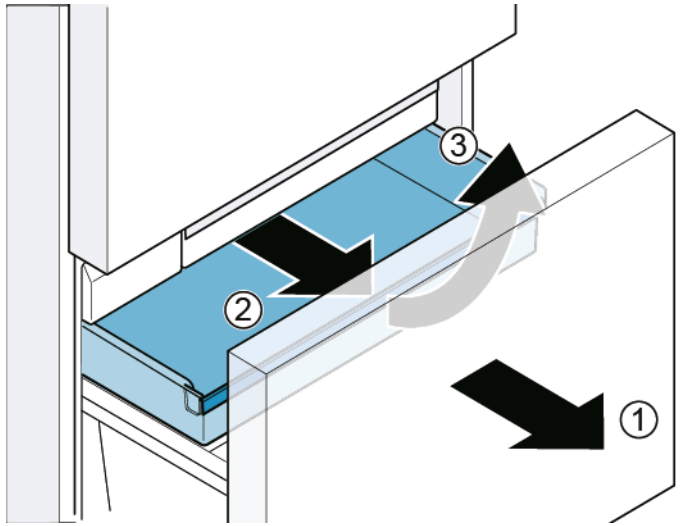

Se ha retirado el cajón de productos congelados (plano).

4.13.2 Montar el cajón de productos congelados (plano)

- Montar en orden inverso.

Copyright by BSH Hausgeräte GmbH

4.14 Sustituir el cajón de productos congelados (grande)

Requisito:

La puerta está abierta.

4.14.1 Retirar el cajón de productos congelados (grande)

ATENCION

¡DAÑOS EN EL EQUIPO!

- No extraer nunca el panel separador del cajón de productos congelados.

1. Sacar por completo el compartimento del congelador y retirar el cajón de productos congelados (plano) (1).
2. Levantar el cajón de productos congelados (grande) (2).

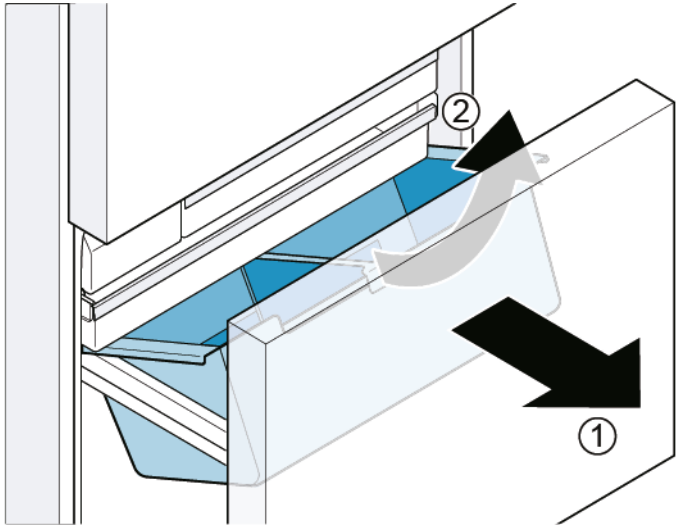

Se ha retirado el cajón de productos congelados (grande).

4.14.2 Montar el cajón de productos congelados (grande)

1. Sacar por completo los rieles telescópicos.
2. Colocar el compartimento en los rieles telescópicos e introducirlo en el aparato hasta que encaje.

Copyright by BSH Hausgeräte GmbH

4.15 Sustituir el cajón de cubitos de hielo

Requisito:

La puerta está abierta.

4.15.1 Extraer el cajón de cubitos de hielo

1. Sacar por completo el compartimento del congelador.
2. 1. Sacar el cajón de productos congelados (plano) tanto como se pueda (1).
   2. Retirar el cajón de cubitos de hielo (2).

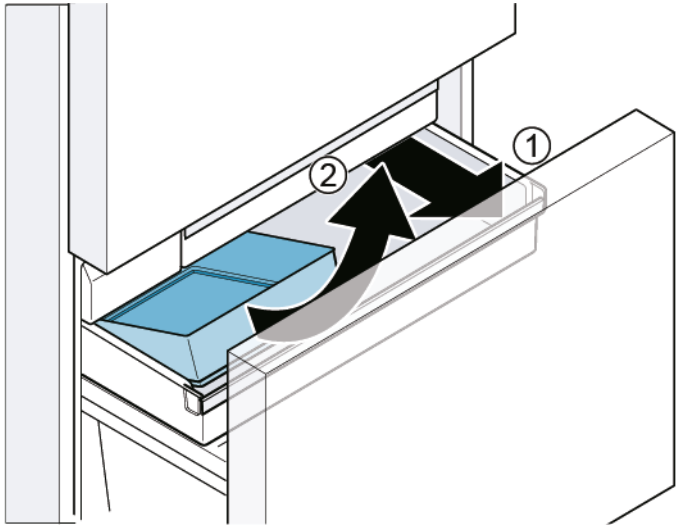

Se ha retirado el cajón de cubitos de hielo.

4.15.2 Montar el cajón de cubitos de hielo

- Montar en orden inverso.

Copyright by BSH Hausgeräte GmbH

4.16 Sustituir las lámparas LED

Herramientas necesarias:

Destornillador plano	Punta 2,4 mm x 0,4 mm x 60 mm, en el kit [00341820]

Su aparato cuenta con una iluminación LED exenta de mantenimiento. ¡Solo el servicio de atención al cliente o los técnicos autorizados pueden reparar esta iluminación!

PELIGRO

¡Riesgo de descarga eléctrica debido a piezas con tensión!
Peligro mortal por descarga eléctrica en caso de reparación inadecuada
- Las piezas eléctricas deberían ser reparadas por electricistas cualificados.
- Después de la reparación, encargar una prueba de seguridad conforme a VDE 0701 o los reglamentos específicos del país.

PELIGRO

¡Riesgo de descarga eléctrica debido a partes con tensión!
Muerte por electrocución
- Desconectar el aparato de la red al menos 60 segundos antes de comenzar con la reparación.

PRECAUCIÓN

¡Bordes o cantos cortantes!
Peligro de cortes
- Usar guantes de seguridad.

Requisito:
- El aparato está desconectado del suministro eléctrico.
- La puerta está abierta.
- Se han retirado los accesorios superiores del interior.

4.16.1 Desmontar la lámpara LED superior del compartimento frigorífico

1. Hacer hueco con ayuda de los dedos alrededor del borde de la lámpara LED.

2. Introducir el destornillador plano en el hueco y retirar la lámpara LED superior en la dirección que se muestra.

Copyright by BSH Hausgeräte GmbH

3. Desconectar el borne de la lámpara LED.

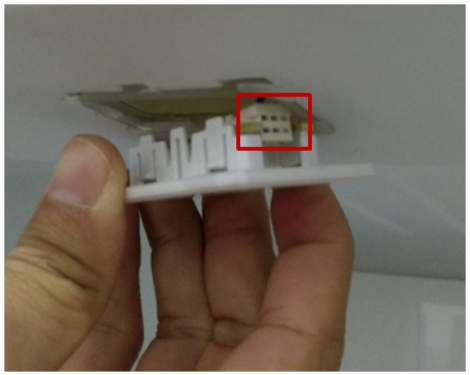

➡ Se ha retirado la lámpara LED superior del compartimento frigorífico.

4.16.2 Desmontar la lámpara lateral del compartimento frigorífico

1. Utilizar el destornillador plano para retirar la sujeción superior de la lámpara lateral.

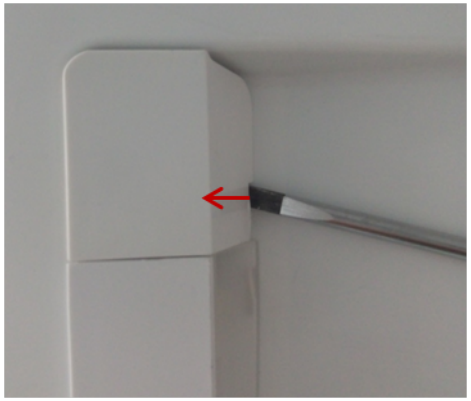

2. Utilizar el destornillador plano para hacer hueco en un lado de la cubierta de la lámpara y retirar la cubierta con la otra mano.

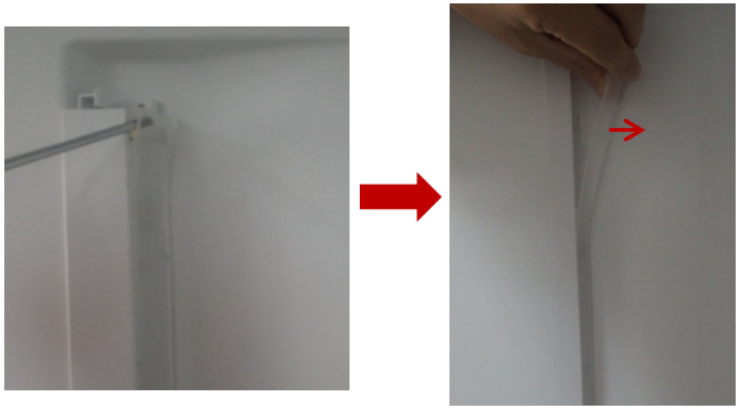

Copyright by BSH Hausgeräte GmbH

3. Retirar la tira LED del mismo modo.

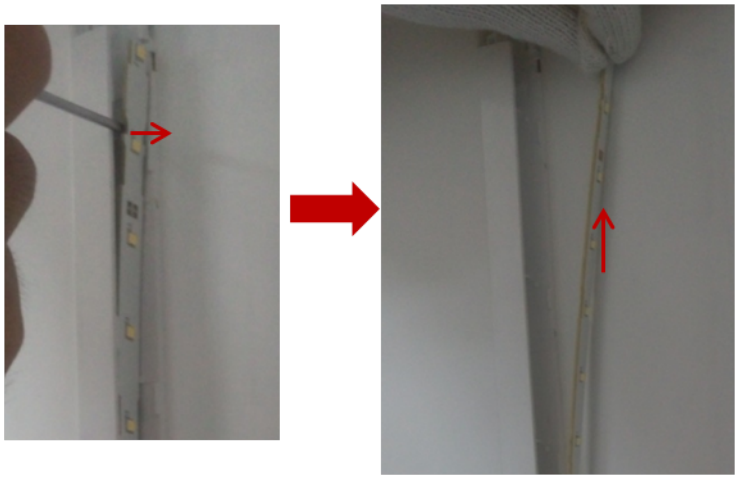

4. Retirar la tira LED de la toma.

➡ Se ha retirado la lámpara lateral del compartimento frigorífico.

4.16.3 Retirar la lámpara del compartimento de 0 °C

1. Retirar la cubierta de la lámpara introduciendo el destornillador plano en el hueco entre la cubierta de la lámpara y la puerta para hacer palanca.

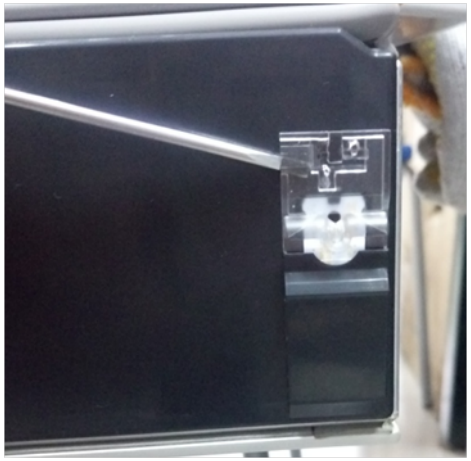

2. Desconectar el borne de la lámpara.

Copyright by BSH Hausgeräte GmbH

3. 1. Soltar el gancho (1).
   2. Retirar la lámpara (2).

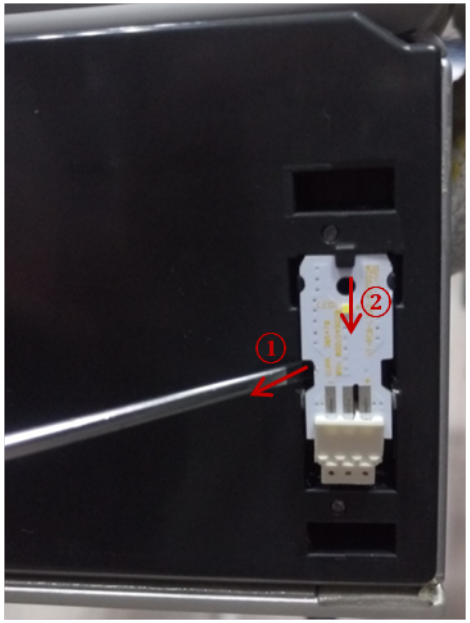

➡ Se ha retirado la lámpara del compartimento de 0 °C.

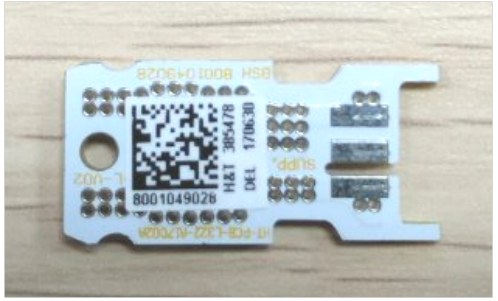

4.16.4 Montar las lámparas LED

- Montar en orden inverso.

Copyright by BSH Hausgeräte GmbH

Reparationsinformation - Kyl-/ fryskombination

Om detta dokument 663
1.1 Viktig information 663
1.1.1 Syfte 663
1.2 Symbolförklaringar 663
1.2.1 Faronivåer 663
1.2.2 Risksymboler 663
1.2.3 Varningarnas struktur 664
1.2.4 Allmänna symboler 664

Säkerhet 665
2.1 Allmänna säkerhetsanvisningar 665
2.1.1 Alla hushållsmaskiner 665

Verktyg och hjälpmedel 666

Reparation 667
4.1 Byta dörrpackning 667
4.1.1 Ta bort dörrpackning 667
4.1.2 Montera dörrpackning 667
4.2 Byte av dörrhandtaget 670
4.2.1 Borttagning av dörrhandtaget 670
4.2.2 Montering av dörrhandtaget 670
4.3 Byte av lådhandtaget 671
4.3.1 Borttagning av lådhandtaget 671
4.3.2 Montering av lådhandtaget 671
4.4 Byte av den vänstra dörrens gångjärn 672
4.4.1 Borttagning av den vänstra dörrens gångjärn 673
4.4.2 Montering av den vänstra dörrens gångjärn 674
4.5 Byte av den högra dörrens gångjärn 675
4.5.1 Borttagning av den högra dörrens gångjärn 676
4.5.2 Montering av högra dörrens gångjärn 677
4.6 Byte av dörrhyllan 678
4.6.1 Borttagning av dörrhyllan 678
4.6.2 Montering av dörrhyllan 678
4.7 Byte av hyllan 679
4.7.1 Borttagning av hyllan 679
4.7.2 Montering av hyllan 679
4.8 Byte av utrustningsstången 680
4.8.1 Borttagning av utrustningsstången 680
4.8.2 Montering av utrustningsstången 680
4.9 Byte av utdragsfacket 681
4.9.1 Borttagning av utdragsfacket 681
4.9.2 Montering av utdragsfacket 681
4.10 Byte av den fasta hyllan 682
4.10.1 Borttagning av den fasta hyllan 682
4.10.2 Montering av den fasta hyllan 682
4.11 Byte av cool fresh-facket 683
4.11.1 Borttagning av cool fresh-facket 683
4.11.2 Montering av cool fresh-facket 683
4.12 Byte av frysfacket (litet) 684
4.12.1 Borttagning av frysfacket (litet) 684
4.12.2 Montering av frysfacklådan (liten) 684
4.13 Byte av frysfacklådan (platt) 685
4.13.1 Borttagning av frysfacklådan (platt) 685
4.13.2 Montering av frysfacket (platt) 685
4.14 Byte av frysfacket (stort) 686
4.14.1 Borttagning av frysfacket (stort) 686
4.14.2 Montering av frysfacket (stort) 686
4.15 Byte av istärningslådan 687
4.15.1 Borttagning av istärningskådan 687
4.15.2 Montering av istärningslådan 687
4.16 Byte av LED-lampor 688
4.16.1 Borttagning av LED-taklampan i kylutrymmet 688
4.16.2 Borttagning av lampan i kylutrymmets sida 689
4.16.3 Borttagning av lampan i 0 °C-utrymmet 690
4.16.4 Montering av LED-lampor 691

Copyright BSH Hausgeräte GmbH

Om detta dokument

1.1 Viktig information

1.1.1 Syfte

Dessa reparationstips hjälper kunden att själv reparera maskiner enligt gällande ekodesignbestämmelser (som gäller 03/2021).

De innehåller information om hur vissa reservdelar ska bytas samt tillhörande varningar och risker.

Kontakta vår kundtjänst om du har frågor. Vi åtar oss bara ansvar för skador om reparationstipsen har följts korrekt.

1.2 Symbolförklaringar

1.2.1 Faronivåer

Varningsnivåerna består av en symbol och ett signalord. Signalordet visar hur allvarlig faran är.

Varningsnivå	Innebörd
⚠ FARA!	Om inte varningsmeddelandet följs kommer det att leda till dödsfall eller allvarliga personskador.
⚠ VARNING!	Om inte varningsmeddelandet följs kan det leda till dödsfall eller allvarliga personskador.
⚠ FÖRSIKTIGT!	Om inte varningsmeddelandet följs kan det leda till lättare personskador.
OBS!	Om inte varningsmeddelandet följs kan det leda till materialskador.

Grafik 1: Faronivåer

1.2.2 Risksymboler

Risksymboler är symboler som visar typen av fara.

Följande risksymboler används i detta dokument:

Risksymbol	Innebörd
	Allmänt varningsmeddelande
	Fara på grund av elektrisk spänning
	Explosionsrisk
	Fara för skärskador
	Fara för krosskador

Copyright BSH Hausgeräte GmbH

Risksymbol	Innebörd
	Fara på grund av heta ytor
	Fara på grund av starka magnetfält
	Fara på grund av icke-joniserande strålning

Grafik 2: Risksymboler

1.2.3 Varningarnas struktur

Varningar i detta dokument har ett standardiserat utseende och en standardiserad struktur.

	FARA! **Farans typ och ursprung!** Möjliga konsekvenser av att faran/varningen ignoreras. ▸ Åtgärder och förbud för att förebygga faran.

Följande exempel visar en varning som varnar för elstötar från strömförande delar. Det står vilken åtgärd som förebygger faran.

	FARA! **Risk för elstötar på grund av strömförande delar!** Dödsfall på grund av elstötar ▸ Koppla bort maskiner från elförsörjningen minst 60 sekunder innan reparationer påbörjas.

1.2.4 Allmänna symboler

Följande allmänna symboler används i detta dokument:

Allm. symbol	Innebörd
	Identifiering av ett särskilt tips (text och/eller bild)
	Identifiering av ett enkelt tips (endast text)

Allm. symbol	Innebörd
	Identifiering av en länk till en videohandledning
	Identifiering av verktyg som behövs
	Identifiering av villkor som måste vara uppfyllda
	Identifiering av ett tillstånd (om ..., så ...)
	Identifiering av ett resultat
Start	Identifiering av en tangent eller knapp
[00123456]	Identifiering av ett materialnummer
Status	Identifiering av text/fönster som visas (i maskinens display)

Grafik 3: Allmänna symboler

Copyright BSH Hausgeräte GmbH

Säkerhet

2.1 Allmänna säkerhetsanvisningar

2.1.1 Alla hushållsmaskiner

Risk för elstötar på grund av strömförande delar!

- Fel vid reparationer som berör elkomponenter kan orsaka elstötar!
- Koppla bort maskinen från elnätet minst 60 sekunder innan arbetet påbörjas.
- Låt utföra ett säkerhetstest efter reparationen, i enlighet med VDE 0701 eller landsspecifika regler.

Risk för personskador på grund av vassa kanter!

- Använd skyddshandskar.

Risk för krosskador vid reparation, underhåll, felsökning och service på grund av tunga och rörliga komponenter

- Använd skyddsskor.
- Säkra tunga komponenter så att de inte faller ner.
- Stick inte in kroppsdelar i rörliga komponenter.

Risk för maskinens säkerhet/funktion!

- Använd endast originaldelar.

Risk för skador på komponenter känsliga för statisk elektricitet (ESD)!

- Rör inte modulerna samt anslutningar och strömförande ledningar.

Copyright BSH Hausgeräte GmbH

Verktyg och hjälpmedel

Beteckning	Detaljer	Bilder
Insexnyckel [00340820]	2.5 mm	
Platt skruvmejsel	Klinga 2.4 mm x 0.4 mm x 60 mm, i satsen [00341820]	

Copyright BSH Hausgeräte GmbH

4.1 Byta dörrpackning

Förutsättning:

Dörren är öppen.

4.1.1 Ta bort dörrpackning

1. Lossa dörrpackningen från spåret i högra och vänstra hörnet.

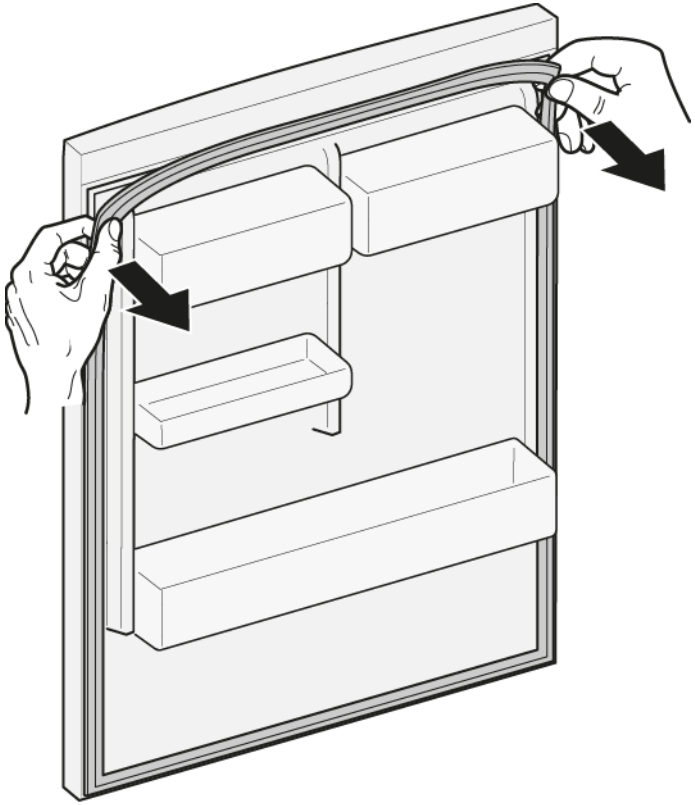

2. Dra ut dörrpackningen från spåret.

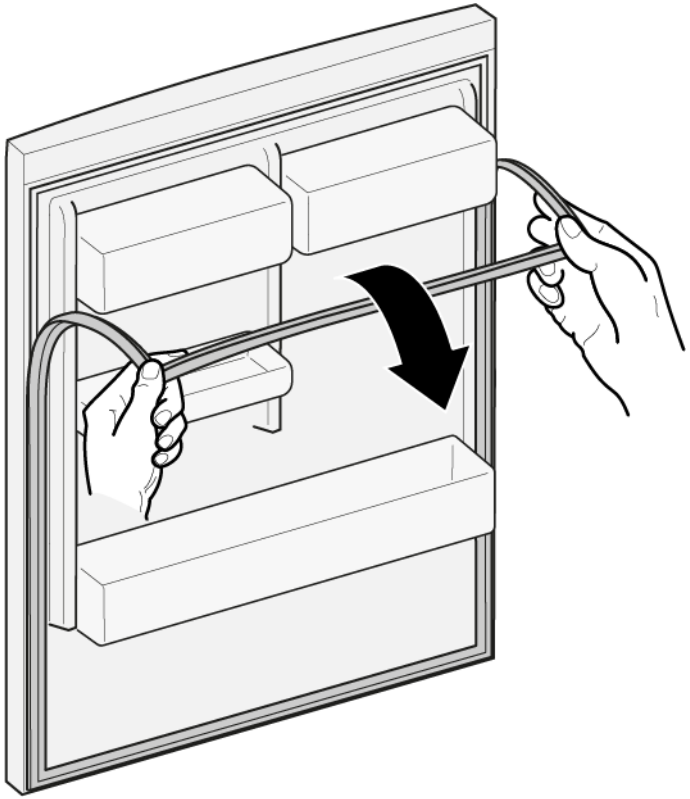

Dörrpackningen har tagits bort.

4.1.2 Montera dörrpackning

	Den nya dörrpackningens tjocklek kan avvika något från den gamla dörrpackningens tjocklek. Detta kommer inte påverka stängningsegenskaperna eller funktionen långsiktigt.
	Om apparaten har justerbara gångjärn eller gångjärnsfästen kan du optimera stängningsegenskaperna senare.
	Små sidohål i dörrpackningen fyller en funktion (krävs för ventilation). Dessa utgör inga tillverkningsfel.

Copyright BSH Hausgeräte GmbH

1. Kontrollera om spåret för packningen har skador.

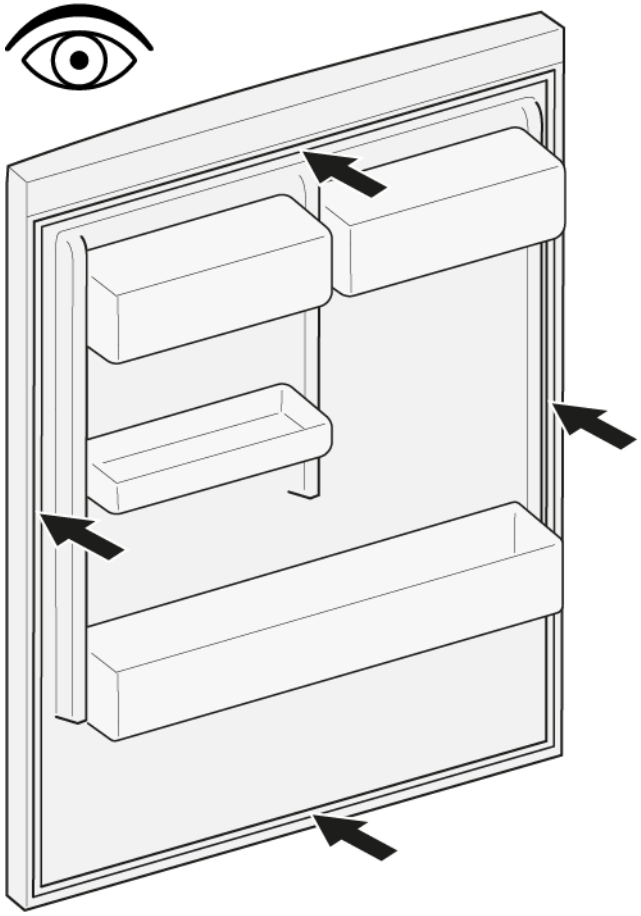

2. ⓘf Om spåret för packningen är skadat:
   - Kontakta kundtjänst.

3. | | |
   |---|---|
   | i | Viss deformering av dörrpackningen är normalt och påverkar inte packningens funktion. Det rekommenderas att man sträcker dörrpackningen innan den sätts in i apparaten. |

   Värm dörrpackningen med en hårtork eller hett vatten och forma om den med händerna.

4. Tryck in packningens hörn längst upp och längst ner i spåret.

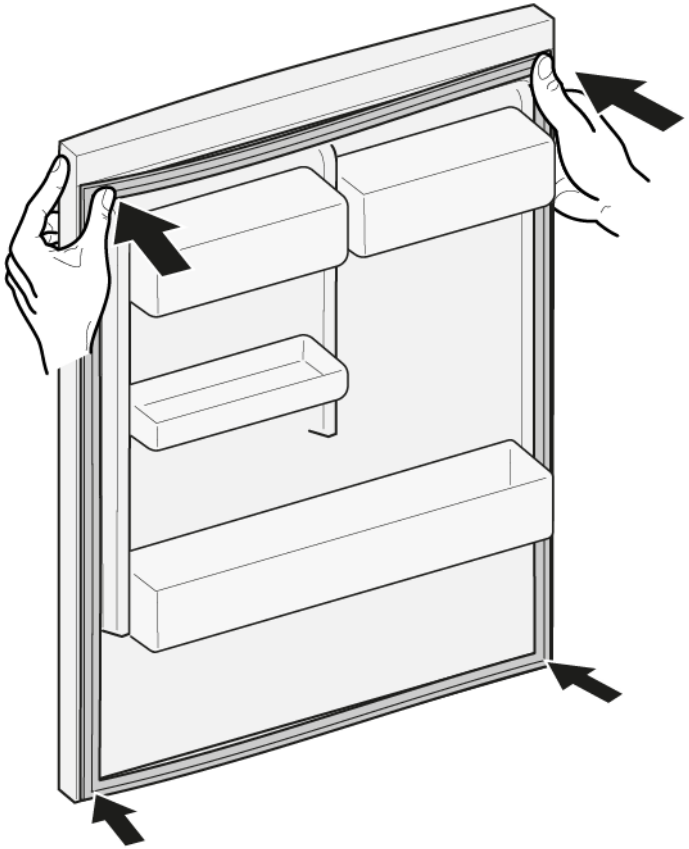

Copyright BSH Hausgeräte GmbH

5. Tryck in hela packningen i spåret bit för bit.

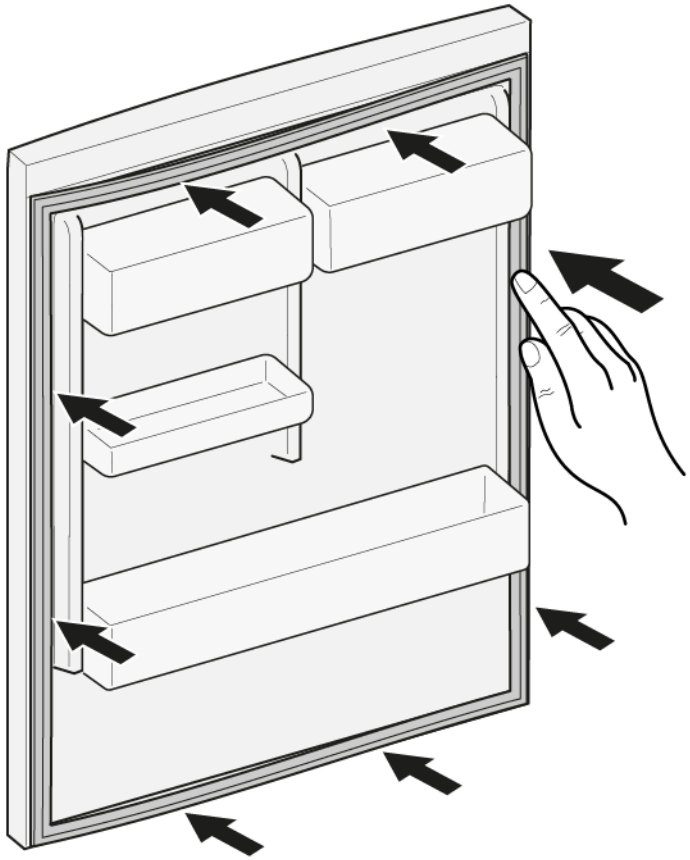

➡ Dörrpackningen är monterad.

Copyright BSH Hausgeräte GmbH

4.2 Byte av dörrhandtaget

Nödvändiga verktyg:

Insexnyckel	2.5 mm	[00340820]

4.2.1 Borttagning av dörrhandtaget

1. Skruva ut de två skruvarna (1).
2. Ta bort dörrhandtaget (2).

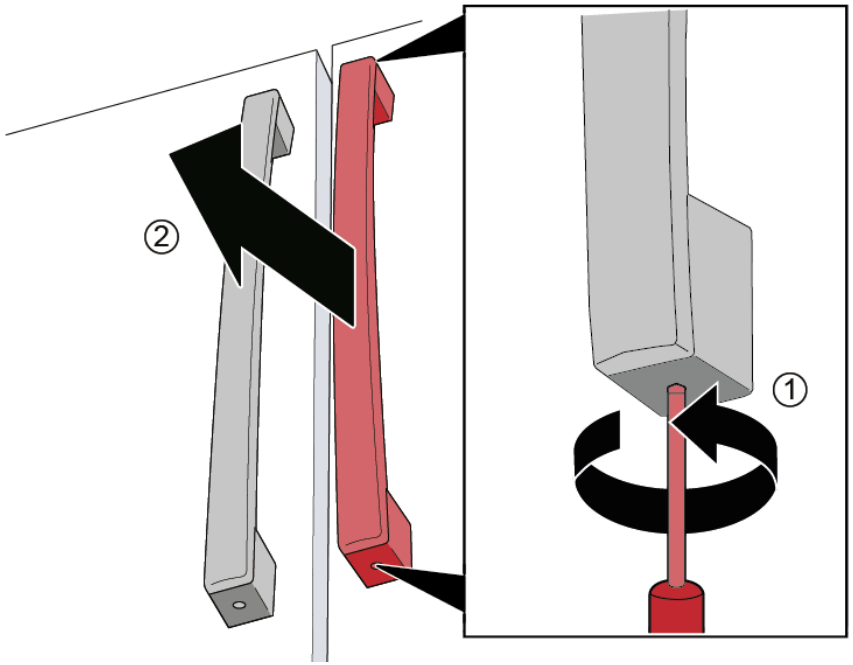

Dörrhandtaget är nu borttaget.

	Det andra dörrhandtaget kan tas bort på samma sätt.

4.2.2 Montering av dörrhandtaget

1. Placera handtaget lodrätt på de förmonterade skruvarna.
   Hålen i handtaget måste vara vända upp och ned.
2. Dra åt de förmonterade skruvarna medurs i handtaget uppifrån och nedifrån.

Copyright BSH Hausgeräte GmbH

4.3 Byte av lådhandtaget

Nödvändiga verktyg:

Insexnyckel	2.5 mm	[00340820]

4.3.1 Borttagning av lådhandtaget

▸ 1. Skruva ut de två skruvarna (1).
2. Borttaget fackhandtag (2).

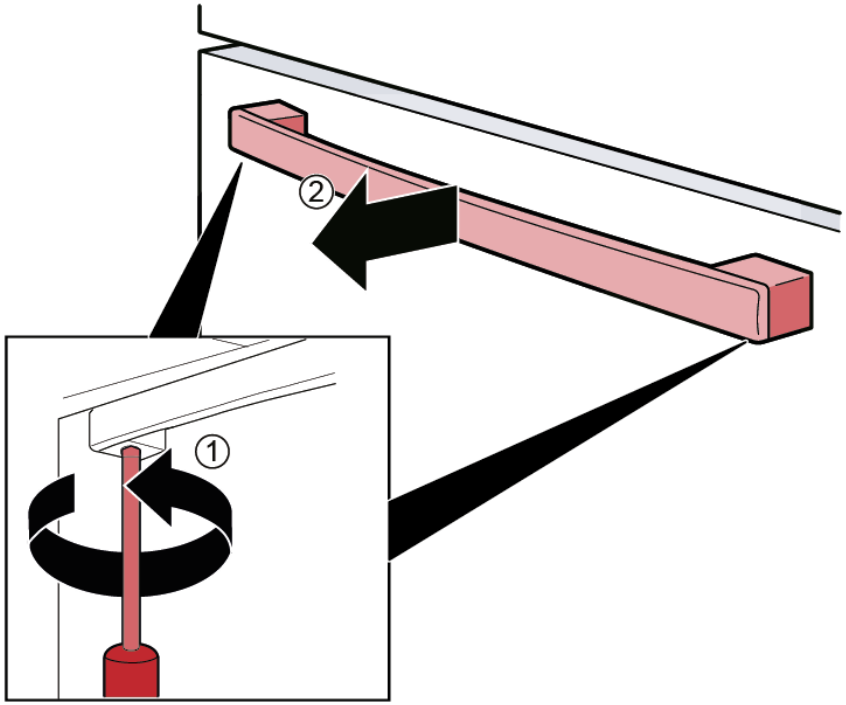

➡ Fackhandtaget är nu borttaget.

4.3.2 Montering av lådhandtaget

1. Sätt in handtaget vågrätt på de förmonterade skruvarna.
   Hålen i handtaget måste vara vända nedåt.
2. Dra åt de förmonterade skruvarna i handtaget medurs nedifån.

Copyright BSH Hausgeräte GmbH

4.4 Byte av den vänstra dörrens gångjärn

Nödvändiga verktyg:

- Torxbits TX20 6,3 mm (1/4") [00340865]

VARNING!

Tunga och skrymmande apparater!
Rygg- och muskelskador
- Låt endast utbildad personal ta bort dörren från apparaten.
- Det krävs två personer för att flytta apparaten.
- Använd endast passande verktyg och utrustning.

FÖRSIKTIGT!

Vassa kanter!
Skärskador
- Använd skyddshandskar.

VARNING!

Lutande maskiner kan glida!
Frakturer/krosskador
- Säkra maskiner så att de inte kan glida.

FÖRSIKTIGT!

Risk för fallande delar på grund av lossade skruvar!
Personskador på grund av fallande delar.
- Säkra komponenter så att de inte faller ner.

OBS!

Risk för fallande delar på grund av lossade skruvar!
Materiella skador på andra delar av maskinen eller i kundens hem, t.ex. vid botten.
- Säkra komponenter så att de inte faller ner.

FARA!

Risk för elstötar på grund av strömförande delar!
Livsfara på grund av elstötar vid felaktiga reparationer
- Elektriska delar ska repareras av behörig elektriker.
- Låt utföra ett säkerhetstest efter reparationen, i enlighet med VDE 0701 eller landsspecifika regler.

FARA!

Risk för elstötar på grund av strömförande delar!
Dödsfall på grund av elstötar
- Koppla bort maskiner från elförsörjningen minst 60 sekunder innan reparationer påbörjas.

Förutsättning:

- Apparaten är bortkopplad från strömförsörjning.
- Tillbehör inuti apparaten har tagits bort.

Copyright BSH Hausgeräte GmbH

4.4.1 Borttagning av den vänstra dörrens gångjärn

1. 1. Skruva ut skruven.
   2. Ta bort locket över det övre gångjärnet.

2. Lossa dörrens elanslutning.

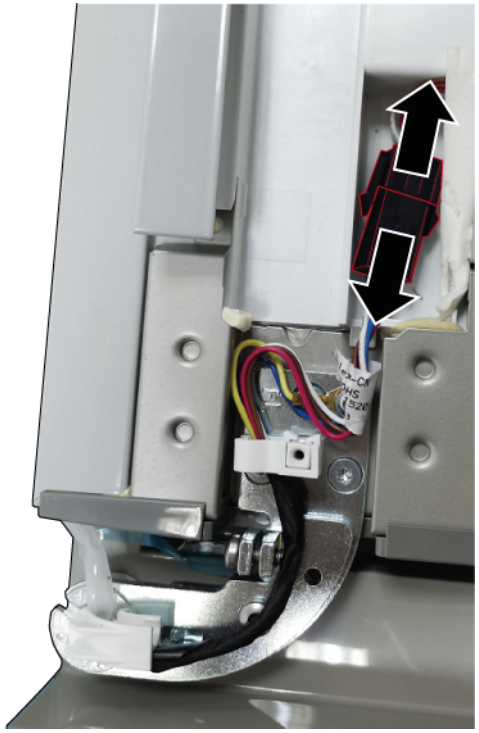

Copyright BSH Hausgeräte GmbH

3. 1. Skruva ut jordningsskruven (1).
   2. Skruva ut de tre skruvarna (2).
   3. Ta bort det övre gångjärnet.

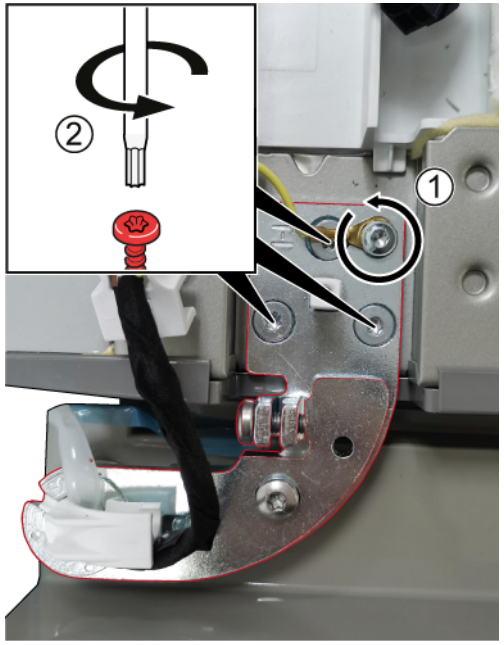

➡ Det övre gångjärnet är nu borttaget.

4. Ta bort den vänstra dörren genom att lyfta upp den.

5. 1. Skruva ut de tre skruvarna.
   2. Ta bort det undre gångjärnet.

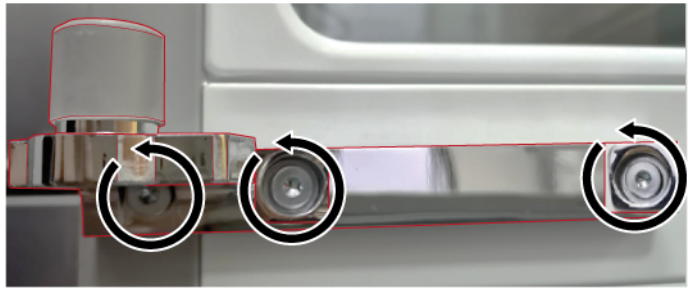

➡ Det undre gångjärnet är nu borttaget.

4.4.2 Montering av den vänstra dörrens gångjärn

1. Montera i omvänd ordning.
2. Rikta upp kylutrymmesdörrarna.
   Detaljuppgifter se **bruksanvisningen** (AGA).

Copyright BSH Hausgeräte GmbH

4.5 Byte av den högra dörrens gångjärn

Nödvändiga verktyg:

- Torxbits TX20 6,3 mm (1/4") [00340865]

VARNING!

Tunga och skrymmande apparater!
Rygg- och muskelskador
- Låt endast utbildad personal ta bort dörren från apparaten.
- Det krävs två personer för att flytta apparaten.
- Använd endast passande verktyg och utrustning.

FÖRSIKTIGT!

Vassa kanter!
Skärskador
- Använd skyddshandskar.

VARNING!

Lutande maskiner kan glida!
Frakturer/krosskador
- Säkra maskiner så att de inte kan glida.

FÖRSIKTIGT!

Risk för fallande delar på grund av lossade skruvar!
Personskador på grund av fallande delar.
- Säkra komponenter så att de inte faller ner.

OBS!

Risk för fallande delar på grund av lossade skruvar!
Materiella skador på andra delar av maskinen eller i kundens hem, t.ex. vid botten.
- Säkra komponenter så att de inte faller ner.

FARA!

Risk för elstötar på grund av strömförande delar!
Livsfara på grund av elstötar vid felaktiga reparationer
- Elektriska delar ska repareras av behörig elektriker.
- Låt utföra ett säkerhetstest efter reparationen, i enlighet med VDE 0701 eller landsspecifika regler.

FARA!

Risk för elstötar på grund av strömförande delar!
Dödsfall på grund av elstötar
- Koppla bort maskiner från elförsörjningen minst 60 sekunder innan reparationer påbörjas.

Förutsättning:

- Apparaten är bortkopplad från strömförsörjning.
- Tillbehör inuti apparaten har tagits bort.

Copyright BSH Hausgeräte GmbH

4.5.1 Borttagning av den högra dörrens gångjärn

1. 1. Skruva ut skruven.
   2. Ta bort locket över det övre gångjärnet.

2. Lossa dörrens elanslutning.

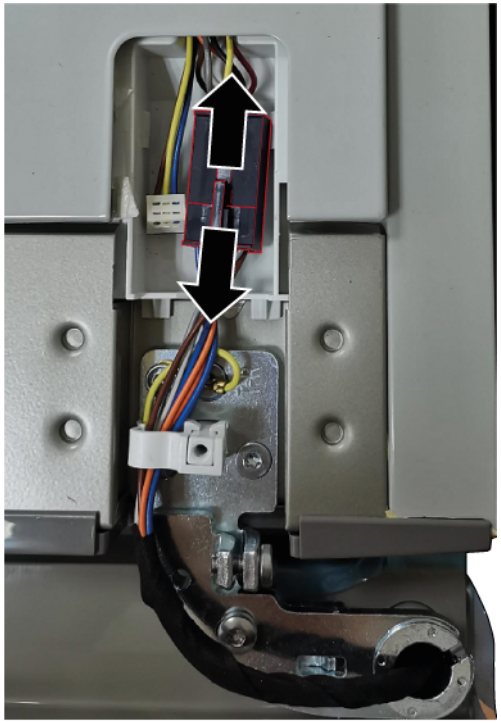

Copyright BSH Hausgeräte GmbH

3. 1. Skruva ut jordningsskruven (1).
   2. Skruva ut de tre skruvarna (2).
   3. Ta bort det övre gångjärnet.

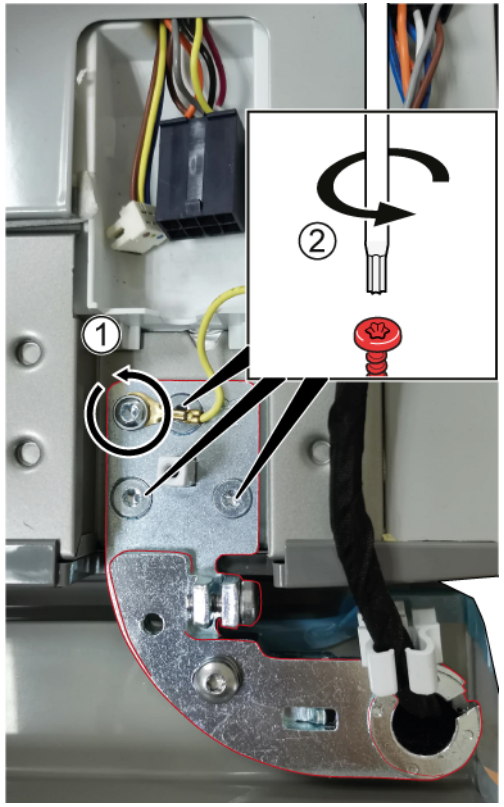

➡ Det övre gångjärnet är nu borttaget.

4. Ta bort den högra dörren genom att lyfta upp den.

5. 1. Skruva ut de tre skruvarna.
   2. Ta bort det undre gångjärnet.

➡ Det undre gångjärnet är nu borttaget.

4.5.2 Montering av högra dörrens gångjärn

1. Montera i omvänd ordning.
2. Rikta upp kylutrymmesdörrarna.
   Detaljuppgifter se **bruksanvisningen** (AGA).

Copyright BSH Hausgeräte GmbH

4.6 Byte av dörrhyllan

Förutsättning:

Dörren är öppen.

4.6.1 Borttagning av dörrhyllan

- Lyft upp dörrhyllan.

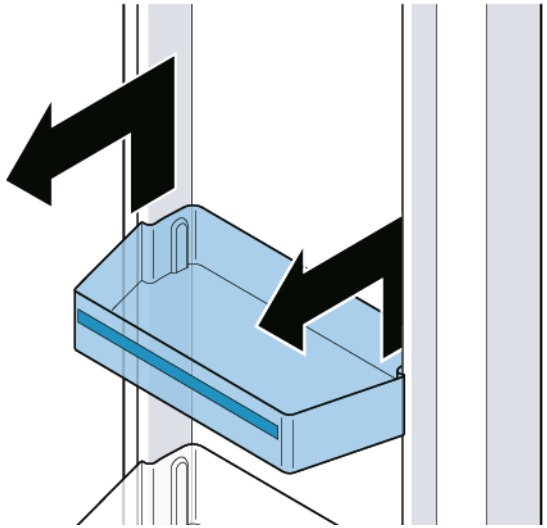

Dörrhyllan är nu borttagen.

4.6.2 Montering av dörrhyllan

- Montera i omvänd ordning.

Copyright BSH Hausgeräte GmbH

4.7 Byte av hyllan

Förutsättning:

Dörren är öppen.

4.7.1 Borttagning av hyllan

1. Lyft upp hyllan (1).
2. Ta bort hyllan (2).

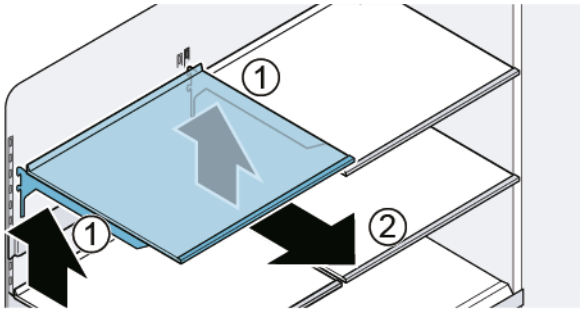

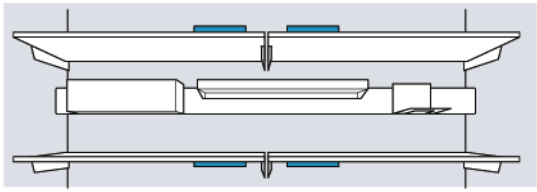

Hyllan är nu borttagen.

4.7.2 Montering av hyllan

	Täck inte över ventilationsöppningarna.
	Sätt in hyllan försiktigt så att du inte repar kylskåpet.
	Se till att krokarna blir helt insatta och att hyllan är vågrät.

- Montera i omvänd ordning.

Copyright BSH Hausgeräte GmbH

4.8 Byte av utrustningsstången

Förutsättning:

Dörren är öppen.

4.8.1 Borttagning av utrustningsstången

- Lyft upp utrustningsstången.

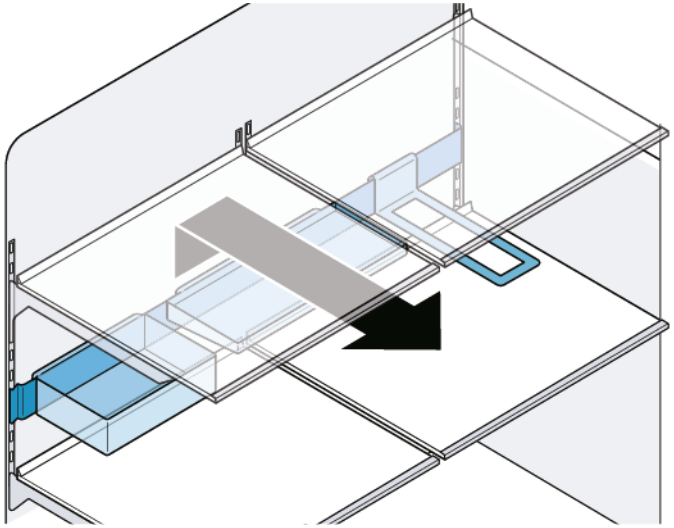

Utrustningsstången är nu borttagen.

4.8.2 Montering av utrustningsstången

	Kontrollera att krokarna är helt insatta och att utrustningsstången är vågrät.
	Sätt in utrustningsstången försiktigt så att du inte repar kylskåpet.
	Kontrollera att krokarna är helt insatta och att utrustningsstången är vågrät.

- Montera i omvänd ordning.

Copyright BSH Hausgeräte GmbH

4.9 Byte av utdragsfacket

Förutsättning:

Dörren är öppen.

4.9.1 Borttagning av utdragsfacket

1. Dra ut facket helt (1).
2. Lyft upp utdragsfacket framtill och ta bort det (2).

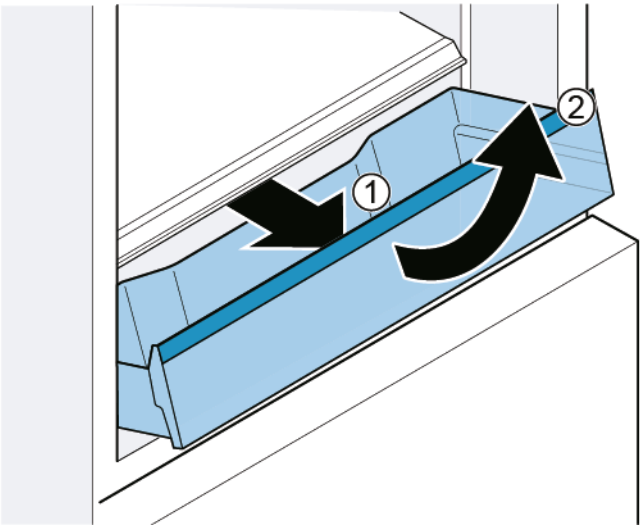

Utdragsfacket är nu borttaget.

4.9.2 Montering av utdragsfacket

1. Dra ut teleskopskenorna helt.
2. Placera fcket på teleskopskenorna och skjut in det i kylskåpet tills det snäpper fast.

Copyright BSH Hausgeräte GmbH

4.10 Byte av den fasta hyllan

Förutsättning:

Dörren är öppen.

4.10.1 Borttagning av den fasta hyllan

1. Öppna skåpet.
2. 1. Lyft upp den fasta hyllan framtill (1).
   2. Ta bort den fasta hyllan (2).

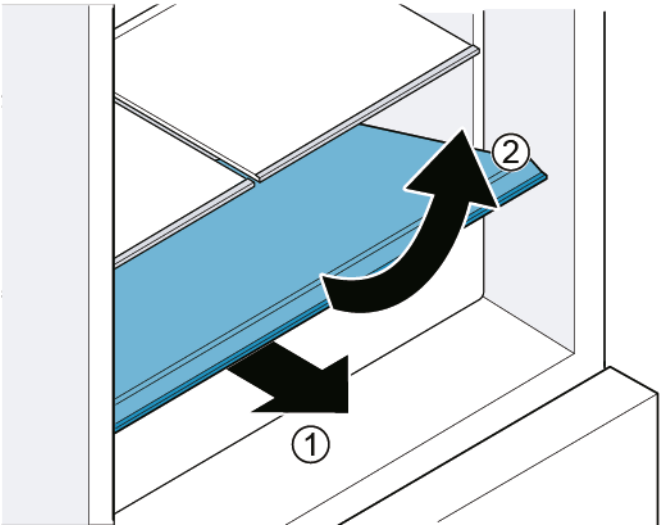

Den fasta hyllan är nu borttagen.

4.10.2 Montering av den fasta hyllan

- Montera i omvänd ordning.

Copyright BSH Hausgeräte GmbH

4.11 Byte av cool fresh-facket

Förutsättning:

Dörren är öppen.

4.11.1 Borttagning av cool fresh-facket

1. Dra ut lådan helt (1).
2. Lyft upp facket framtill (2).

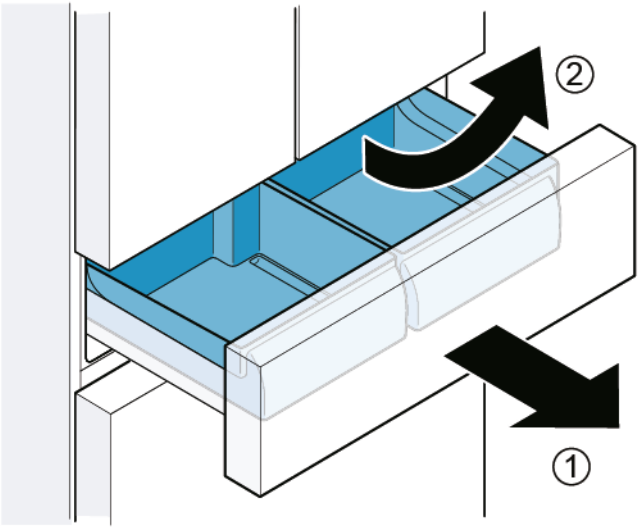

Cool fresh-lådan är nu borttagen.

4.11.2 Montering av cool fresh-facket

	Under insättningen måste styrskenan på facket och lådan passa ihop.

- Montera i omvänd ordning.

Copyright BSH Hausgeräte GmbH

4.12 Byte av frysfacket (litet)

Förutsättning:

Dörren är öppen.

4.12.1 Borttagning av frysfacket (litet)

1. Dra ut frysfacklådan helt.
2. 1. Dra ut facket helt (1).
   2. Lyft upp facket framtill (2).

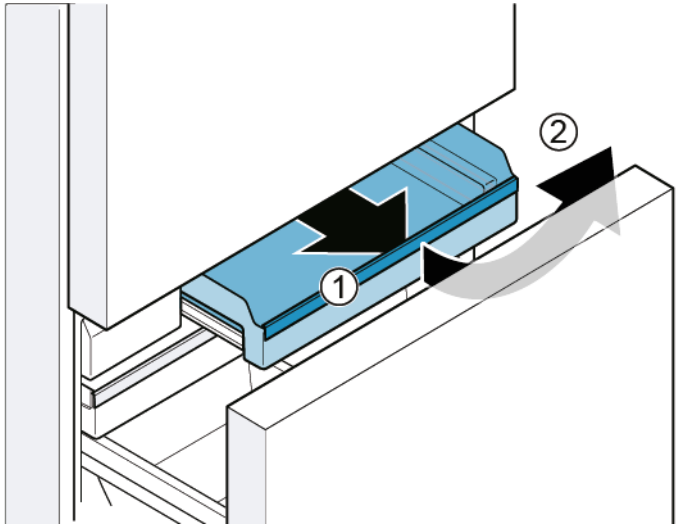

Frysfacklådan (liten) är nu borttagen.

4.12.2 Montering av frysfacklådan (liten)

1. Dra ut teleskopskenorna helt.
2. Placera lådan på teleskopskenorna och skjut in den i kylskåpet tills den snäpper fast.

Copyright BSH Hausgeräte GmbH

4.13 Byte av frysfacklådan (platt)

Förutsättning:

✔ Dörren är öppen.

4.13.1 Borttagning av frysfacklådan (platt)

▸ 1. Dra ut frysfacklådan helt (1).
2. Dra ut frysfacket (platt) (2).
3. Lyft upp frysfacket (platt) (3).

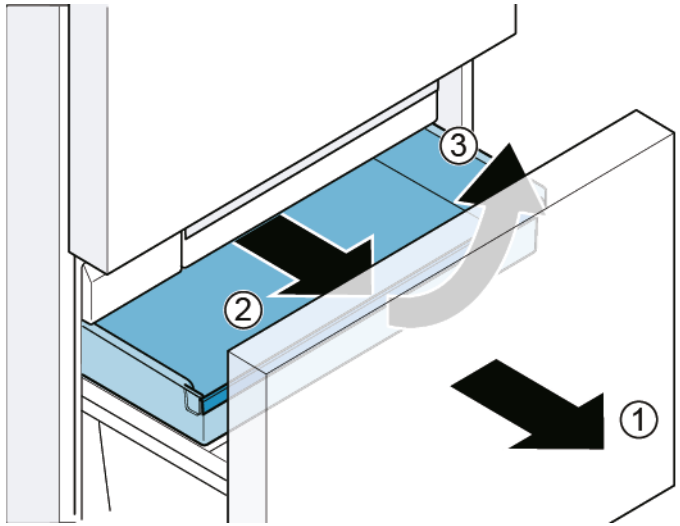

➡ Frysfacket (platt) är nu borttaget.

4.13.2 Montering av frysfacket (platt)

▸ Montera i omvänd ordning.

Copyright BSH Hausgeräte GmbH

4.14 Byte av frysfacket (stort)

Förutsättning:

Dörren är öppen.

4.14.1 Borttagning av frysfacket (stort)

OBS!

SKADOR PÅ UTRUSTNINGEN!

- Ta aldrig bort skiljeväggen från frysfacket.

1. Dra ut frysfacklådan helt och ta bort frysfacket (platt) (1).
2. Lyft upp frysfacket (stort) (2).

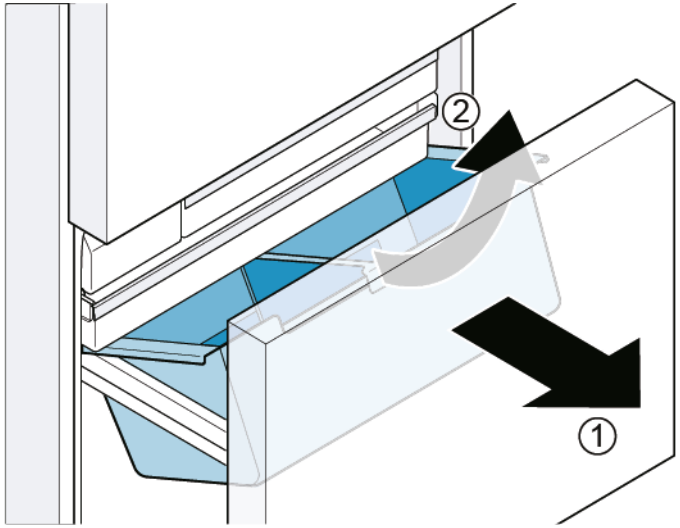

Frysfacket (stort) är nu borttaget.

4.14.2 Montering av frysfacket (stort)

1. Dra ut teleskopskenorna helt.
2. Placera lådan på teleskopskenorna och skjut in den i kylskåpet tills den snäpper fast.

Copyright BSH Hausgeräte GmbH

4.15 Byte av istärningslådan

Förutsättning:

Dörren är öppen.

4.15.1 Borttagning av istärningskådan

1. Dra ut frysfacklådan helt.
2. 1. Dra ut frysfacket (platt) så långt det går (1).
   2. Ta bort istärningslådan (2).

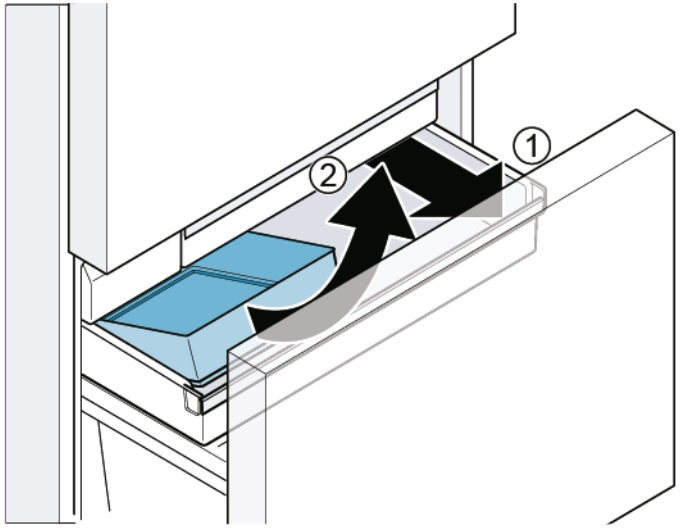

Istärningslådan är nu borttagen.

4.15.2 Montering av istärningslådan

- Montera i omvänd ordning.

Copyright BSH Hausgeräte GmbH

4.16 Byte av LED-lampor

Nödvändiga verktyg:

Platt skruvmejsel	Klinga 2.4 mm x 0.4 mm x 60 mm, i satsen [00341820]

Ditt kylskåp har en underhållsfri LED-lampa.
Sådana lampor får bara bytas av kundtjänsten eller av auktoriserade tekniker!

FARA!

Risk för elstötar på grund av strömförande delar!
Livsfara på grund av elstötar vid felaktiga reparationer
- Elektriska delar ska repareras av behörig elektriker.
- Låt utföra ett säkerhetstest efter reparationen, i enlighet med VDE 0701 eller landsspecifika regler.

FARA!

Risk för elstötar på grund av strömförande delar!
Dödsfall på grund av elstötar
- Koppla bort maskiner från elförsörjningen minst 60 sekunder innan reparationer påbörjas.

FÖRSIKTIGT!

Vassa kanter!
Skärskador
- Använd skyddshandskar.

Förutsättning:

- Apparaten är bortkopplad från strömförsörjning.
- Dörren är öppen.
- De övre invändiga tillbehören är nu borttagna.

4.16.1 Borttagning av LED-taklampan i kylutrymmet

1. Skapa en springa genom att bända med ett finger kring LED-lampans kant.

2. För in en platt skruvmejsel i springan och ta bort LED-taklampan i den visade riktningen.

Copyright BSH Hausgeräte GmbH

3. Lossa LED-lampans kontaktdon.

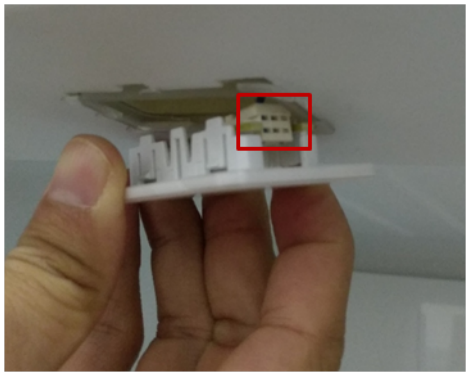

➡ LED-taklampan i kylutrymmet är nu borttagen.

4.16.2 Borttagning av lampan i kylutrymmets sida

1. Ta bort sidlampans övre hållare med en platt skrumejsel.

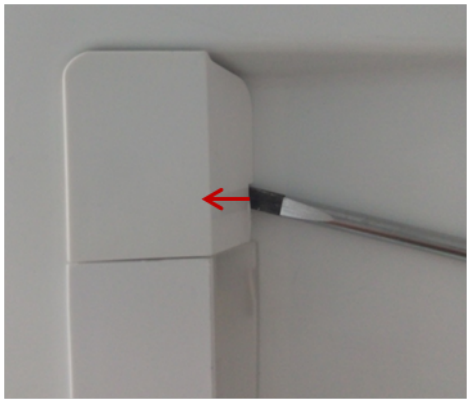

2. Ska med en platt skruvmejsel en springa på lamphållarens ena sida och ta bort lamphållaren med den andra handen.

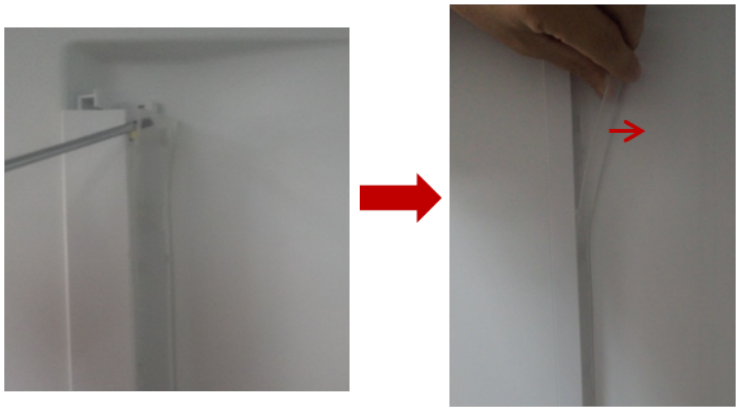

Copyright BSH Hausgeräte GmbH

3. Ta bort LED-listen å samma sätt.

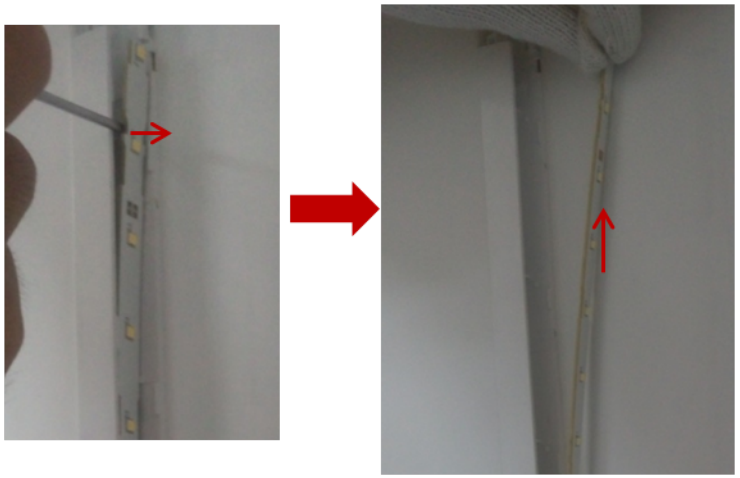

4. Ta bort LED-listen från uttaget.

➡ Lampan i kylutrymmets sida är nu borttagen.

4.16.3 Borttagning av lampan i 0 °C-utrymmet

1. Ta bort lamhållaren genom att föra in en platt skruvmejsel i springan mellan lamphållaren och dörren och bända isär dem.

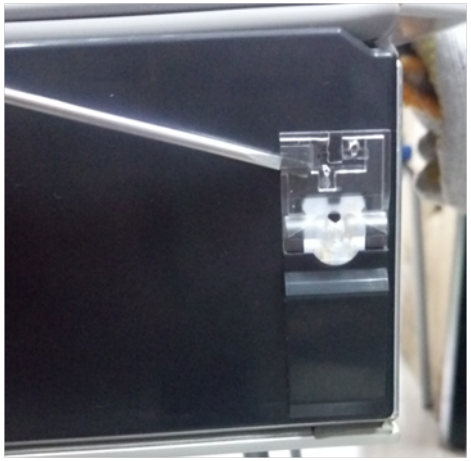

2. Lossa lampans kontaktdon.

Copyright BSH Hausgeräte GmbH

3. 1. Lossa kroken (1).
   2. Ta bort lampan (2).

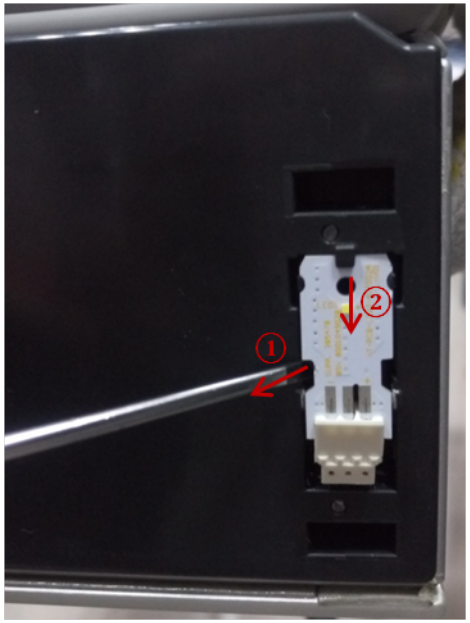

➡ Lampan i 0 °C-utrymmet är nu borttagen.

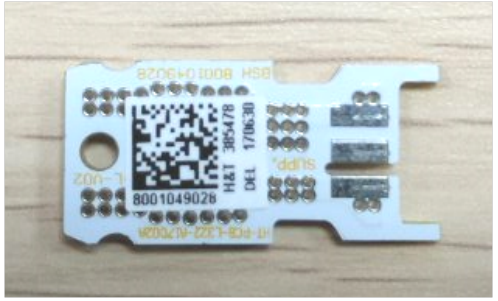

4.16.4 Montering av LED-lampor

- Montera i omvänd ordning.

Copyright BSH Hausgeräte GmbH

Onarım İpuçları - Soğutucu/Dondurucu kombine cihazı

Bu doküman hakkında 693
1.1 Önemli bilgi 693
1.1.1 Amacı 693
1.2 Sembollerinin açıklaması 693
1.2.1 Tehlike kademeleri 693
1.2.2 Tehlike sembolleri 693
1.2.3 İkaz bilgilerinin yapısı 694
1.2.4 Genel semboller 694

Güvenlik 695
2.1 Genel Güvenlik bilgileri 695
2.1.1 Tüm ev gereçleri 695

Ekipman ve yardım 696

Onarım 697
4.1 Kapı contasının değiştirilmesi 697
4.1.1 Kapı contasının çıkartılması 697
4.1.2 Kapı contasının takılması 697
4.2 Kapı tutamağının değiştirilmesi 700
4.2.1 Kapı tutamağının çıkartılması 700
4.2.2 Kapı tutamağının takılması 700
4.3 Çekmece tutamağının değiştirilmesi 701
4.3.1 Çekmece tutamağının çıkartılması 701
4.3.2 Çekmece tutamağının takılması 701
4.4 Sol kapı menteşelerinin değiştirilmesi 702
4.4.1 Sol kapı menteşelerinin çıkartılması 703
4.4.2 Sol kapı menteşelerinin takılması 704
4.5 Sağ kapı menteşelerinin değiştirilmesi 705
4.5.1 Sağ kapı menteşelerinin çıkartılması 706
4.5.2 Sağ kapı menteşelerinin takılması 707
4.6 Kapı rafının değiştirilmesi 708
4.6.1 Kapı rafının çıkartılması 708
4.6.2 Kapı rafının takılması 708
4.7 Rafın değiştirilmesi 709
4.7.1 Rafın çıkartılması 709
4.7.2 Rafın takılması 709
4.8 Aksesuar çubuğunun değiştirilmesi 710
4.8.1 Aksesuar çubuğunun çıkartılması 710
4.8.2 Aksesuar çubuğunun takılması 710
4.9 Çekilebilir kabın değiştirilmesi 711
4.9.1 Çekilebilir kabın çıkartılması 711
4.9.2 Çekilebilir kabın takılması 711
4.10 Sabit rafın değiştirilmesi 712
4.10.1 Sabit rafın çıkartılması 712
4.10.2 Sabit rafın takılması 712
4.11 Soğuk-taze tutma kabının değiştirilmesi 713
4.11.1 Soğuk-taze tutma kabının çıkartılması 713
4.11.2 Soğuk-taze tutma kabının takılması 713
4.12 Dondurulmuş gıda kabının (küçük) değiştirilmesi 714
4.12.1 Dondurulmuş gıda kabının (küçük) çıkartılması 714
4.12.2 Dondurulmuş gıda kabının (küçük) takılması 714
4.13 Dondurulacak gıda kabının (düz) değiştirilmesi 715
4.13.1 Dondurulacak gıda kabının (düz) çıkartılması 715
4.13.2 Dondurulmuş gıda kabının (düz) takılması 715
4.14 Dondurulmuş gıda kabının (büyük) değiştirilmesi 716
4.14.1 Dondurulmuş gıda kabının (büyük) çıkartılması 716
4.14.2 Dondurulmuş gıda kabının (büyük) takılması 716
4.15 Buz küpü kabının değiştirilmesi 717
4.15.1 Buz küpü kabının çıkartılması 717
4.15.2 Buz küpü kabının takılması 717
4.16 LED lambaların değiştirilmesi 718
4.16.1 Soğutucu bölmesindeki üst LED lambanın çıkartılması 718
4.16.2 Soğutucu bölmesindeki yan lambanın çıkartılması 719
4.16.3 0 °C bölme lambasının çıkartılması 720
4.16.4 LED lambaların takılması 721

Copyright by BSH Hausgeräte GmbH

Bu doküman hakkında

1.1 Önemli bilgi

1.1.1 Amacı

Bu onarım ipuçları, tüketicinin cihazları, geçerli eko-tasarım yönetmeliğine göre (03/2021 itibarıyla) kendi başına onarması için destek sunar.

İpuçları, tanımlanmış yedek parçaların nasıl değiştirilmesi gerektiğine dair bilgiler, uyarılar ve söz konusu riskleri içerir.

Sorularınız varsa, lütfen yetkili servisimizle irtibata geçiniz. Yalnızca onarım ipuçlarına gerektiği gibi uyulduğu takdirde hasarlar için sorumluluk üstleniriz.

1.2 Sembollerinin açıklaması

1.2.1 Tehlike kademeleri

Tehlike kademeleri bir sembolden ve bir sinyal kelimesinden oluşur. Sinyal kelimesi tehlikenin şiddetini ve önemini tanımlar.

Tehlike kademesi	Anlamı
⚠ TEHLİKE	İkaz bilgisinin dikkate alınmaması ölüme veya ağır yaralanmalara sebep olur.
⚠ UYARI	İkaz bilgisinin dikkate alınmaması ölüme veya ağır yaralanmalara sebep olabilir.
⚠ DİKKAT	İkaz bilgisinin dikkate alınmaması hafif yaralanmalara sebep olabilir.
DİKKAT!	İkaz bilgisinin dikkate alınmaması maddi hasarların oluşmasına sebep olabilir.

Tablo 1: Tehlike kademeleri

1.2.2 Tehlike sembolleri

Tehlike sembolleri, tehlike türü hakkında bilgi veren anlamlı resimsel gösterimlerdir.

Bu dokümanda aşağıdaki tehlike sembolleri kullanılmıştır:

Tehlike sembolü	Anlamı
	Genel ikaz bilgisi
	Elektrik geriliminden kaynaklanan tehlike
	Patlamadan kaynaklanan tehlike
	Kesmeden dolayı yararlanma tehlikesi
	Sıkışıp ezilmeden dolayı yaralanma tehlikesi

Copyright by BSH Hausgeräte GmbH

Tehlike sembolü	Anlamı
	Sıcak yüzeylerden kaynaklanan tehlike
	Güçlü elektromanyetik alan tehlikesi
	İyonizasyon olmayan ışınlardan kaynaklanan tehlike

Tablo 2: Tehlike sembolleri

1.2.3 İkaz bilgilerinin yapısı

Bu dokümandaki ikaz bilgilerinin standart olarak görünüşü ve yapısı aynıdır.

	TEHLİKE **Tehlikenin türü ve kaynağı!!** Tehlike / ikaz bilgisinin dikkate alınmamasının sonucu. ▸ Tehlikeye karşı korunmak için yapılacak işlem ve yasaklar.

Aşağıdaki örnekte, gerilim ileten parçalar nedeniyle oluşabilecek elektrik çarpması tehlikesi hakkında uyarıda bulunan bir ikaz bilgisi gösterilmiştir. Tehlikeyi önlemek için alınması gereken önlemler belirtilmiştir.

	TEHLİKE **Gerilim ileten parçalar nedeniyle elektrik çarpması tehlikesi!!** Elektrik çarpması sebebiyle ölüm ▸ Onarıma başlamadan önce cihazın elektrik şebeke bağlantısını en az 60 saniye süreyle sökün.

1.2.4 Genel semboller

Bu dokümanda aşağıdaki genel semboller kullanılmıştır:

Genel sembol	Anlamı
	Özel ipucu işareti (metin ve/veya grafik)
	Basit ipucu işareti (yalnızca metin)
	Video linki işareti

Genel sembol	Anlamı
	Gerekli araçlar işareti
	Ön koşulların işareti
if	Koşul işareti (... olursa .... olur)
	Sonuç işareti
Başlat	Tuş veya düğme işareti
[00123456]	Malzeme numarası işareti
Durum	Gösterilen yazı / ekran işareti (cihaz ekranındaki)

Tablo 3: Genel semboller

Copyright by BSH Hausgeräte GmbH

2.1 Genel Güvenlik bilgileri

2.1.1 Tüm ev gereçleri

Gerilim ileten parçalar nedeniyle elektrik çarpması tehlikesi!

- Elektrikli bileşenlerde yapılan onarımlarda hatalar, elektrik çarpmasına neden olabilir!
- Cihaz çalışmalara başlamadan en az 60 saniye önce elektrik şebekesinden ayrılmalıdır.
- Onarım sonrasında VDE 0701 veya ülkeye özel düzenlemeler uyarınca bir güvenlik testi gerçekleştirilmelidir.

Keskin kenarlar nedeniyle yaralanma tehlikesi!

- Koruyucu eldiven kullanılmalıdır.

Ağır ve haraketli parçaların onarım, bakım, hata arama ve servis işlemlerinde yaratabileceği ezilme riskleri

- Koruyucu ayakkabı giyin.
- Yere düşmemesi için ağır parçaları emniyete alın.
- Haraketli parçaların arasına gövde parçaları koymayın.

Cihaz güvenliğinde / fonksiyonda tehlike!

- Yalnızca orijinal parçalar kullanılmalıdır.

Elektrostatik hassasiyeti olan bileşenlerde hasar tehlikesi (ESD)!

- Bağlantılar ve iletken yolları da dahil olmak üzere modüllere dokunmayın.

Copyright by BSH Hausgeräte GmbH

Ekipman ve yardım

Tanımlama	Detaylar	Görüntüler
Altıgen lokma anahtarı [00340820]	2,5 mm	
Düz tornavida	Bıçak 2,4 mm x 0,4 mm x 60 mm, [00341820] numaralı kit içinde	

Copyright by BSH Hausgeräte GmbH

4.1 Kapı contasının değiştirilmesi

Ön koşul:

✔ Kapı açık.

4.1.1 Kapı contasının çıkartılması

1. Kapı contasını sağ ve sol köşedeki oluklardan kurtarın.

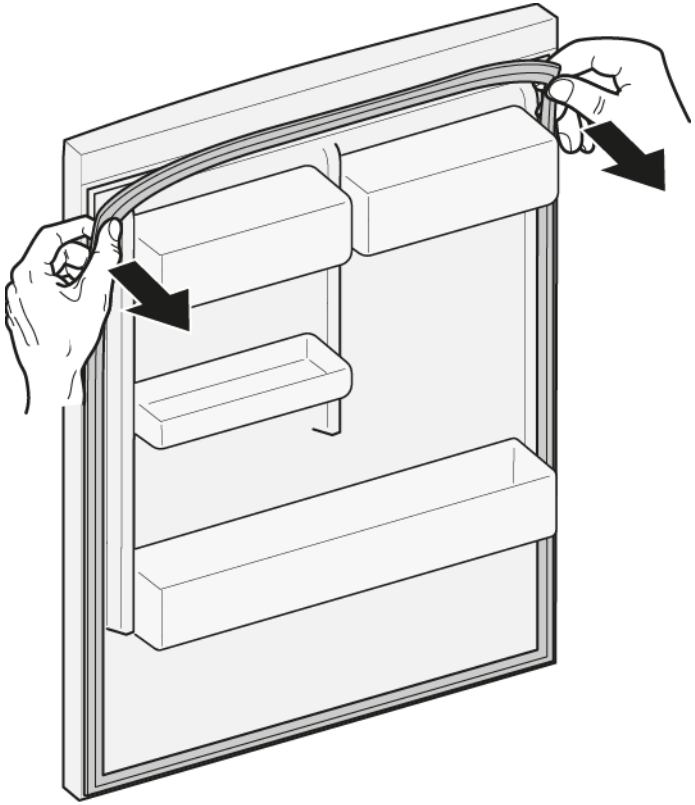

2. Kapı contasını oluktan dışarı çekin.

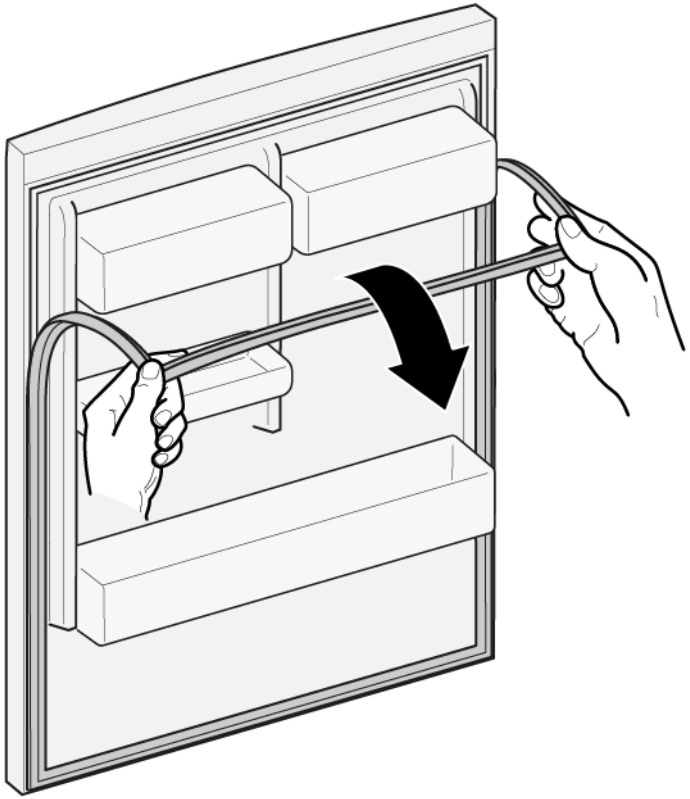

➡ Kapı contası çıkartılmıştır.

4.1.2 Kapı contasının takılması

ℹ	Yeni kapı contasının kalınlığı, eski kapı contasının kalınlığından biraz farklı olabilir. Bu, kapının kapanma özelliğini ve uzun süreli işlevini etkilemez.
ℹ	Cihazınızda ayarlanabilir menteşeler veya menteşe ekleri varsa, kapının kapanma özelliğini daha sonra optimize edebilirsiniz.
ℹ	Kapı contasındaki küçük yan delikler işlevseldir (havalandırma için gereklidir). Bunlar üretim hatası değildir.

Copyright by BSH Hausgeräte GmbH

1. Conta için oluğu hasar bakımından kontrol edin.

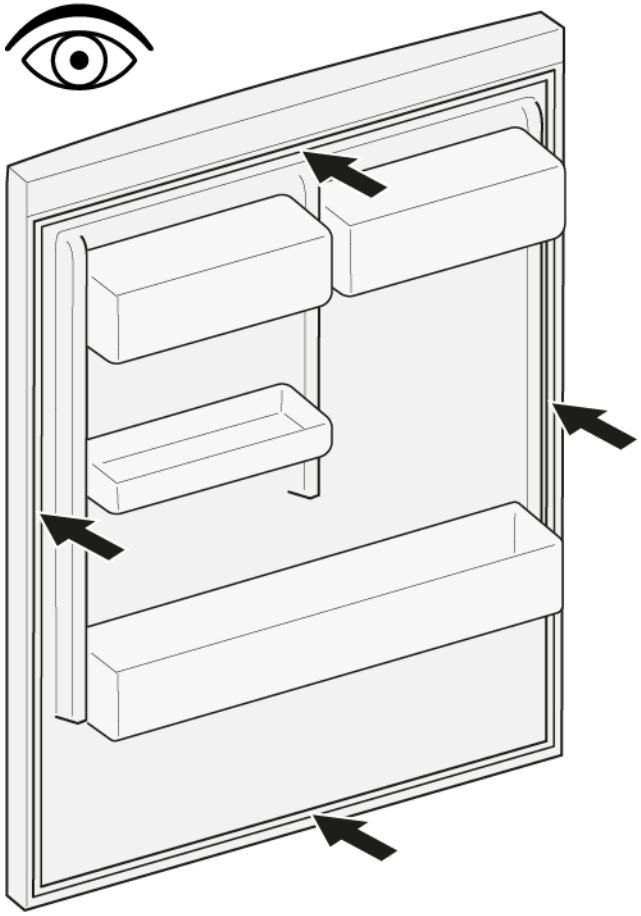

2. (if) Conta için oluk hasarlı ise,
   - Müşteri hizmetleriyle irtibata geçin.

3.

i	Kapı contasında hafif deformasyon normaldir ve contanın işlevini etkilemez. Kapı contasını cihaza yerleştirmeden önce contanın düzleştirilmesi önerilir.

Kapı contasını bir saç kurutma makinesi veya sıcak suyla ısıtın ve manuel olarak şekillendirin.

4. Contanın köşelerini üstten ve alttan oluğa itin.

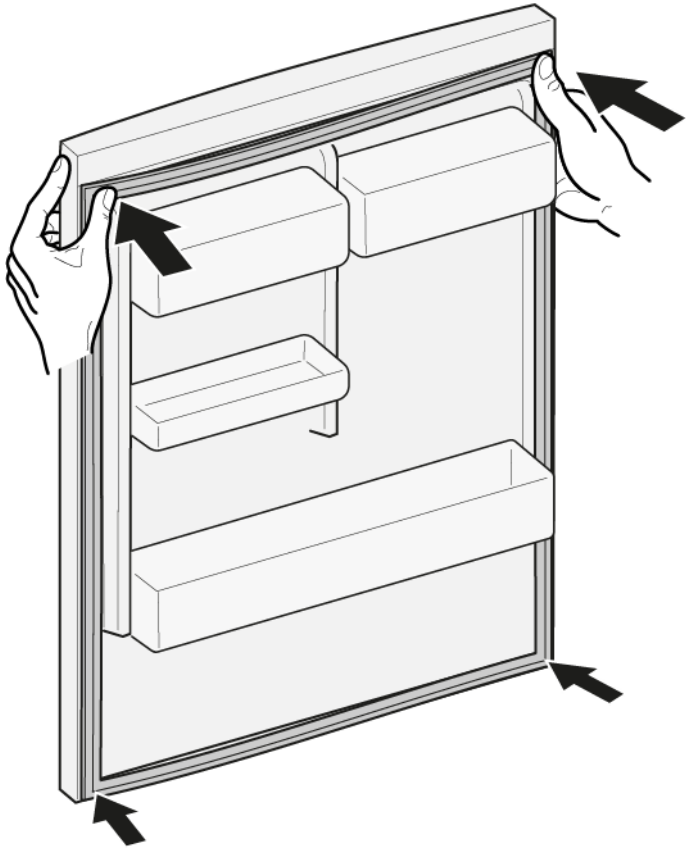

Copyright by BSH Hausgeräte GmbH

5. Contanın tamamını adım adım oluğun içine bastırın.

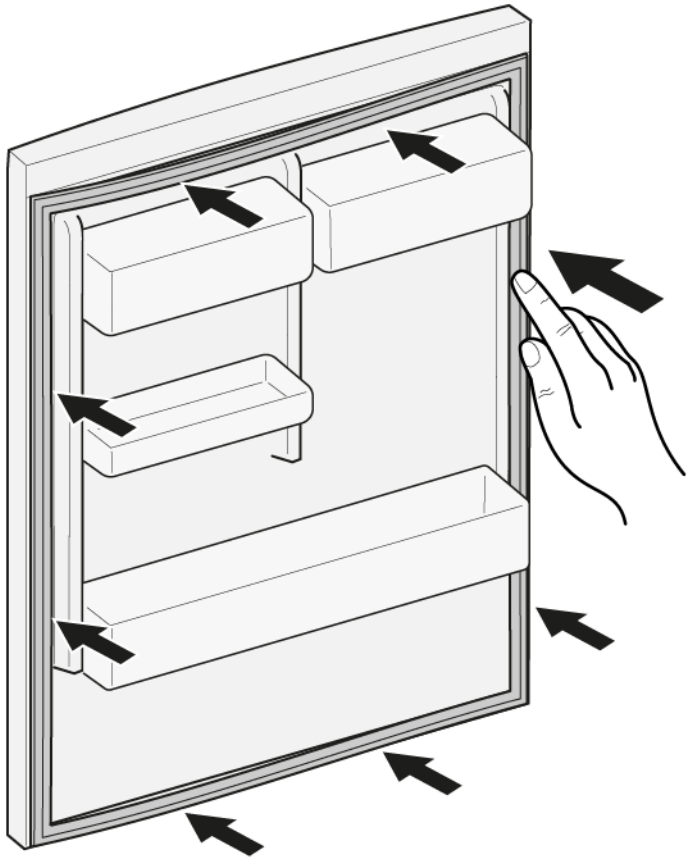

➡ Kapı contası takılmıştır.

Copyright by BSH Hausgeräte GmbH

4.2 Kapı tutamağının değiştirilmesi

Özel yardýmcý ekipman:

Altıgen lokma anahtarı	2,5 mm	[00340820]

4.2.1 Kapı tutamağının çıkartılması

1. İki vidayı sökün (1).
2. Kapı tutamağını çıkartın (2).

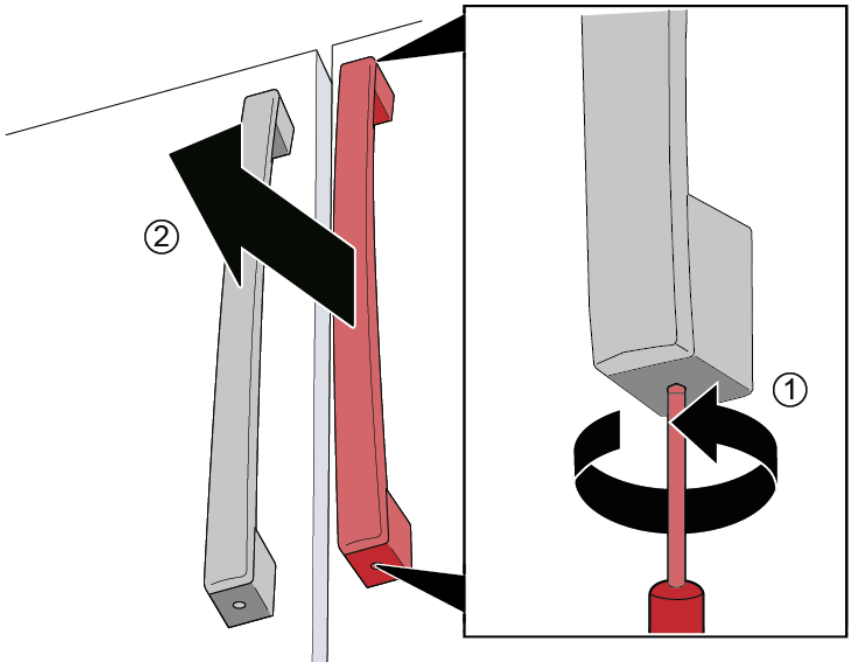

Kapı tutamağı çıkartılmıştır.

	İkinci kapı tutamağı aynı şekilde çıkartılabilir.

4.2.2 Kapı tutamağının takılması

1. Tutamağı önceden monte edilmiş cıvataların üzerine dikey şekilde takın.
   Tutamaktaki delikler yukarı ve aşağı bakmalıdır.
2. Tutamağa önceden monte edilmiş vidaları üstten ve alttan saat yönünde sıkın.

Copyright by BSH Hausgeräte GmbH

4.3 Çekmece tutamağının değiştirilmesi

Özel yardýmcý ekipman:

Altıgen lokma anahtarı	2,5 mm	[00340820]

4.3.1 Çekmece tutamağının çıkartılması

▸ 1. İki vidayı sökün (1).
2. Çekmece tutamağı çıkartılmıştır (2).

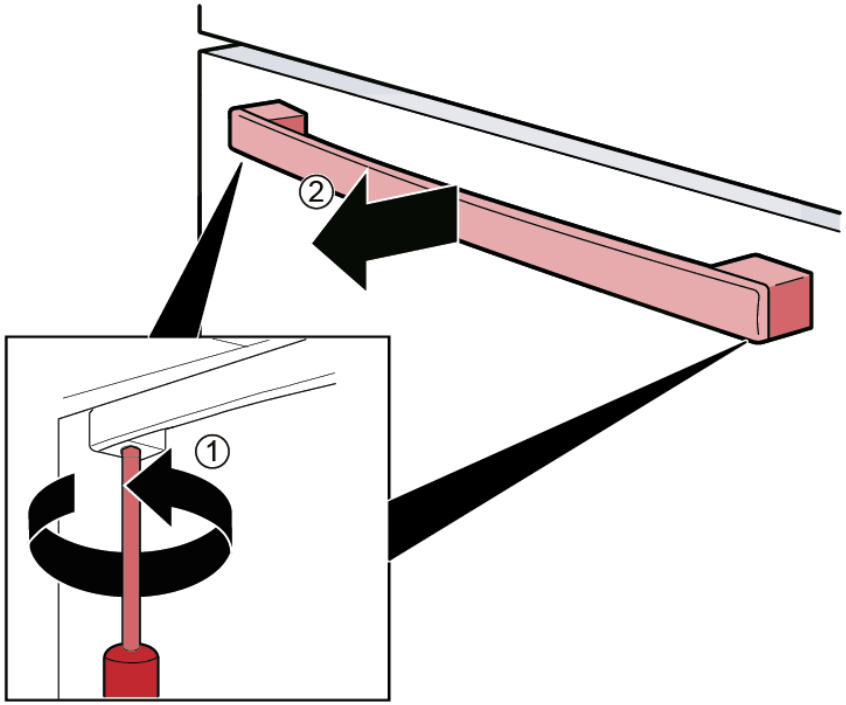

➡ Çekmece tutamağı çıkartılmıştır.

4.3.2 Çekmece tutamağının takılması

1. Tutamağı önceden monte edilmiş cıvatalara takın.
   Tutamaktaki delikler aşağı bakıyor olmalıdır.
2. Tutamağa önceden monte edilmiş vidaları alttan saat yönünde sıkın.

Copyright by BSH Hausgeräte GmbH

4.4 Sol kapı menteşelerinin değiştirilmesi

Özel yardýmcý ekipman:

- Torx Bit TX20 6,3 mm (1/4") [00340865]

UYARI

Ağır, büyük cihazlar!
Sırt ve kas yaralanmaları
- Cihaz kapısını çıkarma işlemi sadece eğitimli uzmanlar tarafından gerçekleştirilmelidir.
- Cihazı hareket ettirmek için iki kişi gereklidir.
- Sadece uygun aletler ve ekipmanlar kullanın.

DİKKAT

Keskin köşeler!
Kesik yaralanmaları
- Koruyucu eldiven kullanılmalıdır.

UYARI

Eğilmiş cihazların kayması!
Kemik kırılmaları / çarpma sonucu yaralanmalar
- Cihazları kaymaya karşı emniyete alın.

DİKKAT

Vidaların gevşetilmesi nedeniyle parçaların düşme tehlikesi!
Düşen parçalar nedeniyle yaralanma.
- Bileşenleri düşmeye karşı emniyete alın.

DİKKAT!

Vidaların gevşetilmesi nedeniyle parçaların düşme tehlikesi!
Cihazın diğer parçalarında veya müşterinin evinde (örn. zemin) hasarlar.
- Bileşenleri düşmeye karşı emniyete alın.

TEHLİKE

Gerilim ileten parçalar nedeniyle elektrik çarpması tehlikesi!!
Onarımın düzgün yapılmaması nedeniyle elektrik çarpması sonucu hayati tehlike
- Elektrikli parçaların onarımı kalifiye bir elektrik uzmanı tarafından gerçekleştirilmelidir.
- Onarım sonrasında VDE 0701 veya ülkeye özel düzenlemeler uyarınca bir güvenlik testi gerçekleştirilmelidir.

TEHLİKE

Gerilim ileten parçalar nedeniyle elektrik çarpması tehlikesi!!
Elektrik çarpması sebebiyle ölüm
- Onarıma başlamadan önce cihazın elektrik şebeke bağlantısını en az 60 saniye süreyle sökün.

Ön koþul:

- Cihazın fişi çekilir.
- Cihazın iç donanımları çıkartılmıştır.

Copyright by BSH Hausgeräte GmbH

4.4.1 Sol kapı menteşelerinin çıkartılması

1. 1. Vidayı sökün.
   2. Üst menteşe kapağını çıkartın.

2. Kapının elektrik bağlantısını kesin.

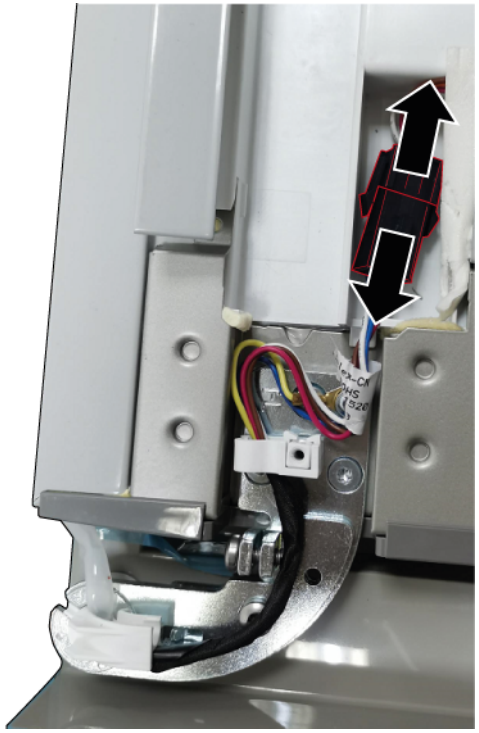

Copyright by BSH Hausgeräte GmbH

3. 1. Topraklama bağlantısı vidasını sökün (1).
   2. Üç vidayı sökün (2).
   3. Üst menteşeyi çıkartın.

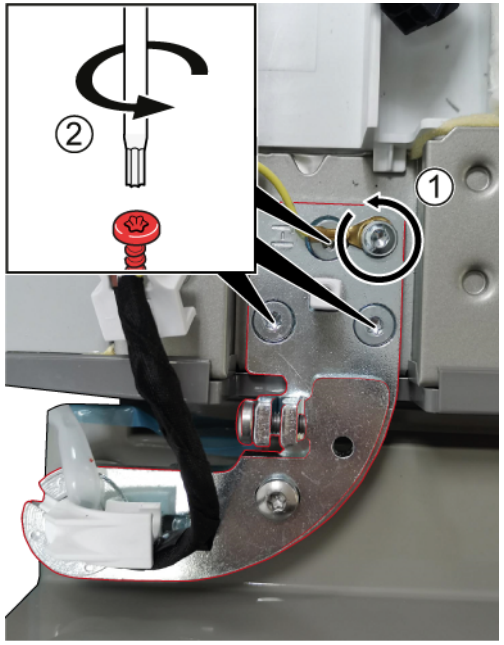

➡ Üst menteşe çıkartılmıştır.

4. Yukarı hareket ettirerek sol kapıyı çıkartın.
5. 1. Üç vidayı sökün.
   2. Alt menteşeyi çıkartın.

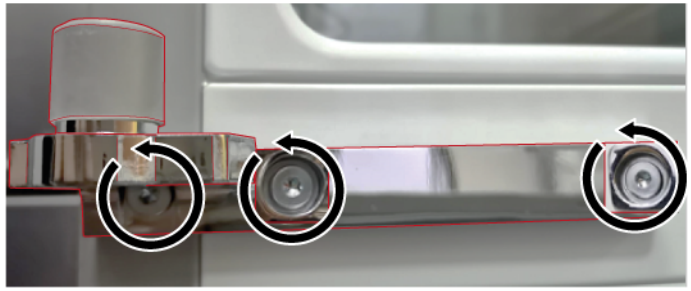

➡ Alt menteşe çıkartılmıştır.

4.4.2 Sol kapı menteşelerinin takılması

1. Ters sıra ile monte edin.
2. Soğutucu bölmesi kapılarını hizalayın.
   Ayrıntılar için bkz. **Kullanım Kılavuzu** (AGA).

Copyright by BSH Hausgeräte GmbH

4.5 Sağ kapı menteşelerinin değiştirilmesi

Özel yardýmcý ekipman:

Torx Bit TX20 6,3 mm (1/4") [00340865]

UYARI

Ağır, büyük cihazlar!
Sırt ve kas yaralanmaları
- Cihaz kapısını çıkarma işlemi sadece eğitimli uzmanlar tarafından gerçekleştirilmelidir.
- Cihazı hareket ettirmek için iki kişi gereklidir.
- Sadece uygun aletler ve ekipmanlar kullanın.

DİKKAT

Keskin köşeler!
Kesik yaralanmaları
- Koruyucu eldiven kullanılmalıdır.

UYARI

Eğilmiş cihazların kayması!
Kemik kırılmaları / çarpma sonucu yaralanmalar
- Cihazları kaymaya karşı emniyete alın.

DİKKAT

Vidaların gevşetilmesi nedeniyle parçaların düşme tehlikesi!
Düşen parçalar nedeniyle yaralanma.
- Bileşenleri düşmeye karşı emniyete alın.

DİKKAT!

Vidaların gevşetilmesi nedeniyle parçaların düşme tehlikesi!
Cihazın diğer parçalarında veya müşterinin evinde (örn. zemin) hasarlar.
- Bileşenleri düşmeye karşı emniyete alın.

TEHLİKE

Gerilim ileten parçalar nedeniyle elektrik çarpması tehlikesi!!
Onarımın düzgün yapılmaması nedeniyle elektrik çarpması sonucu hayati tehlike
- Elektrikli parçaların onarımı kalifiye bir elektrik uzmanı tarafından gerçekleştirilmelidir.
- Onarım sonrasında VDE 0701 veya ülkeye özel düzenlemeler uyarınca bir güvenlik testi gerçekleştirilmelidir.

TEHLİKE

Gerilim ileten parçalar nedeniyle elektrik çarpması tehlikesi!!
Elektrik çarpması sebebiyle ölüm
- Onarıma başlamadan önce cihazın elektrik şebeke bağlantısını en az 60 saniye süreyle sökün.

Ön koþul:

- Cihazın fişi çekilir.
- Cihazın iç donanımları çıkartılmıştır.

Copyright by BSH Hausgeräte GmbH

4.5.1 Sağ kapı menteşelerinin çıkartılması

1. 1. Vidayı sökün.
   2. Üst menteşe kapağını çıkartın.

2. Kapının elektrik bağlantısını kesin.

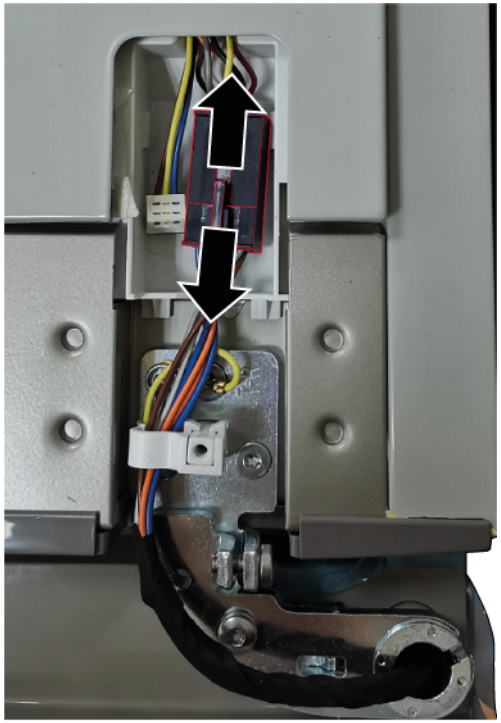

Copyright by BSH Hausgeräte GmbH

3. 1. Topraklama bağlantısı vidasını sökün (1).
   2. Üç vidayı sökün (2).
   3. Üst menteşeyi çıkartın.

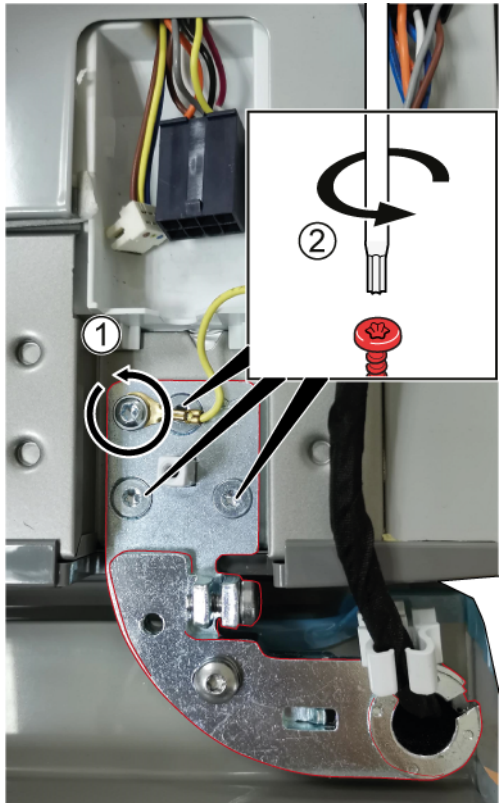

➡ Üst menteşe çıkartılmıştır.

4. Yukarı hareket ettirerek sağ kapıyı çıkartın.

5. 1. Üç vidayı sökün.
   2. Alt menteşeyi çıkartın.

➡ Alt menteşe çıkartılmıştır.

4.5.2 Sağ kapı menteşelerinin takılması

1. Ters sıra ile monte edin.
2. Soğutucu bölmesi kapılarını hizalayın.
   Ayrıntılar için bkz. **Kullanım Kılavuzu** (AGA).

Copyright by BSH Hausgeräte GmbH

4.6 Kapı rafının değiştirilmesi

Ön koşul:

Kapı açık.

4.6.1 Kapı rafının çıkartılması

- Kapı rafını yukarı kaldırın.

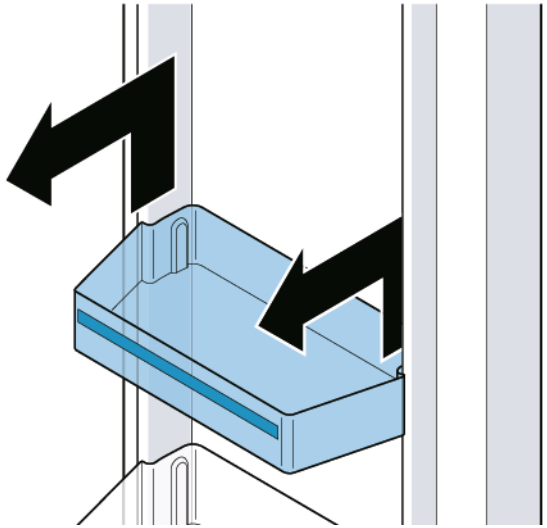

Kapı rafı çıkartılmıştır.

4.6.2 Kapı rafının takılması

- Ters sıra ile monte edin.

Copyright by BSH Hausgeräte GmbH

4.7 Rafın değiştirilmesi

Ön koşul:

Kapı açık.

4.7.1 Rafın çıkartılması

1. Rafı kaldırın (1).
2. Rafı çıkartın (2).

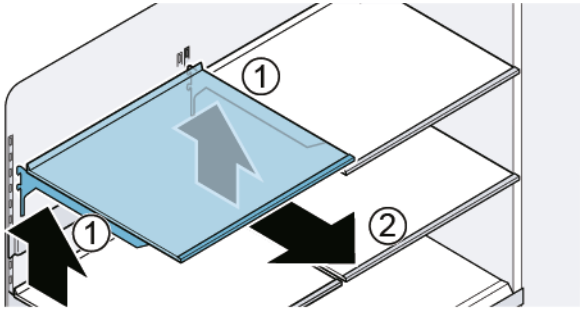

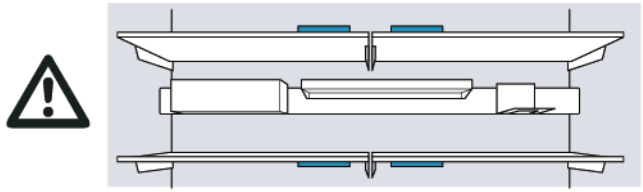

Raf çıkartılmıştır.

4.7.2 Rafın takılması

	Havalandırma deliklerini kapatmayın.
	Cihazı çizmemeye özen göstererek rafı dikkatlice takın.
	Kancaların tamamen takıldığından ve rafın yatay olduğundan emin olun.

- Ters sıra ile monte edin.

Copyright by BSH Hausgeräte GmbH

4.8 Aksesuar çubuğunun değiştirilmesi

Ön koşul:

✔ Kapı açık.

4.8.1 Aksesuar çubuğunun çıkartılması

▸ Aksesuar çubuğunu yukarı kaldırın.

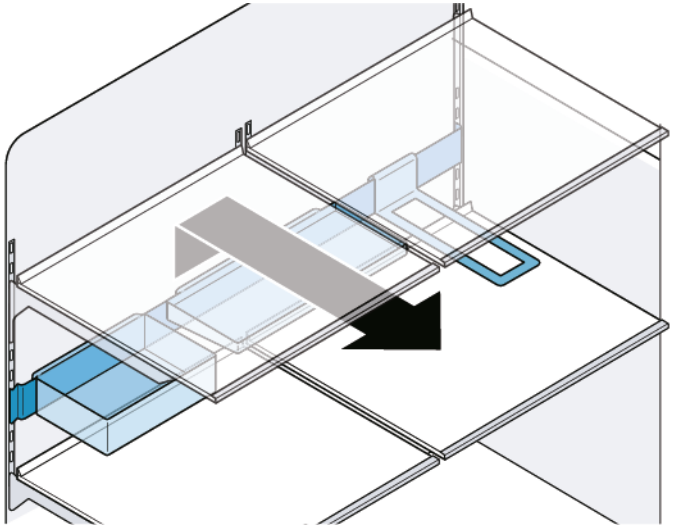

➡ Aksesuar çubuğu kaldırılmıştır.

4.8.2 Aksesuar çubuğunun takılması

ℹ	Kancaların tamamen takıldığından ve aksesuar çubuğunun yatay olduğundan emin olun.
ℹ	Cihazı çizmemeye özen göstererek ekipman çubuğunu dikkatlice takın.
ℹ	Kancaların tamamen takıldığından ve aksesuar çubuğunun yatay olduğundan emin olun.

▸ Ters sıra ile monte edin.

Copyright by BSH Hausgeräte GmbH

4.9 Çekilebilir kabın değiştirilmesi

Ön koşul:

Kapı açık.

4.9.1 Çekilebilir kabın çıkartılması

1. Kabı tamamen dışarı çekin (1).
2. Çekilebilir kabı önden kaldırın ve çıkartın (2).

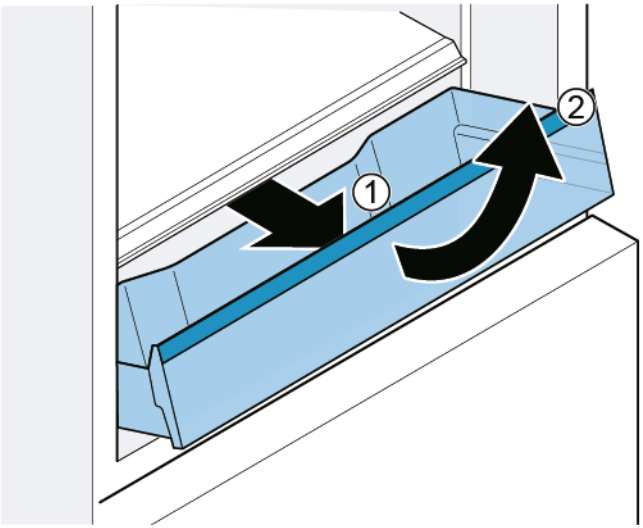

Çekilebilir kap çıkartılmıştır.

4.9.2 Çekilebilir kabın takılması

1. Teleskopik rayları tamamen dışarı çekin.
2. Kabı teleskopik raylara yerleştirin ve oturana kadar cihaza itin.

Copyright by BSH Hausgeräte GmbH

4.10 Sabit rafın değiştirilmesi

Ön koşul:

Kapı açık.

4.10.1 Sabit rafın çıkartılması

1. Bölmeyi açın.
2. 1. Sabit rafı önden kaldırın (1).
   2. Sabit rafı çıkartın (2).

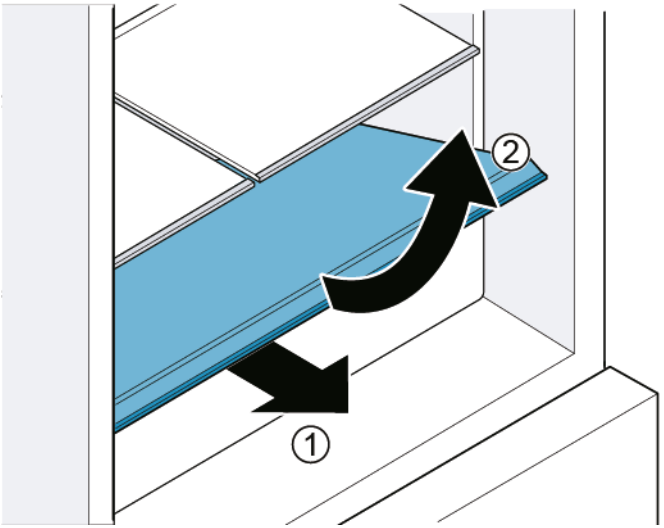

Sabit raf çıkartılmıştır.

4.10.2 Sabit rafın takılması

- Ters sıra ile monte edin.

Copyright by BSH Hausgeräte GmbH

4.11 Soğuk-taze tutma kabının değiştirilmesi

Ön koşul:

Kapı açık.

4.11.1 Soğuk-taze tutma kabının çıkartılması

1. Çekmeceyi tamamen dışarı çekin (1).
2. Kabı önden kaldırın (2).

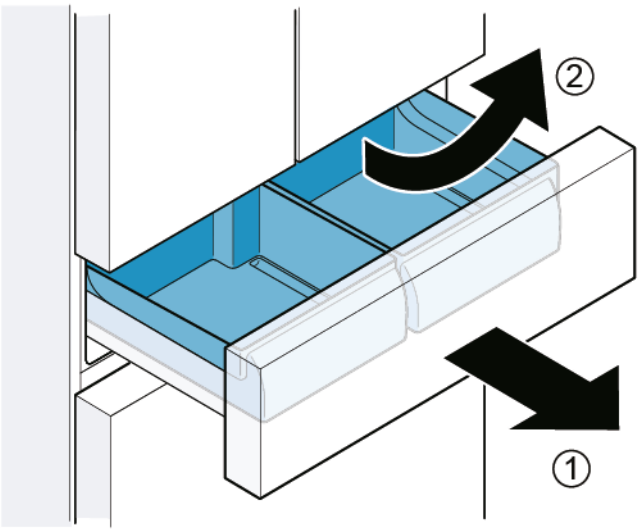

Soğuk-taze tutma kabı çıkartılmıştır.

4.11.2 Soğuk-taze tutma kabının takılması

	Takarken kabın ve çekmecenin ray kızağı birbirine oturmalıdır.

- Ters sıra ile monte edin.

Copyright by BSH Hausgeräte GmbH

4.12 Dondurulmuş gıda kabının (küçük) değiştirilmesi

Ön koşul:

Kapı açık.

4.12.1 Dondurulmuş gıda kabının (küçük) çıkartılması

1. Derin dondurucu bölmesi çekmecesini tamamen dışarı çekin.
2. 1. Kabı tamamen dışarı çekin (1).
   2. Kabı önden kaldırın (2).

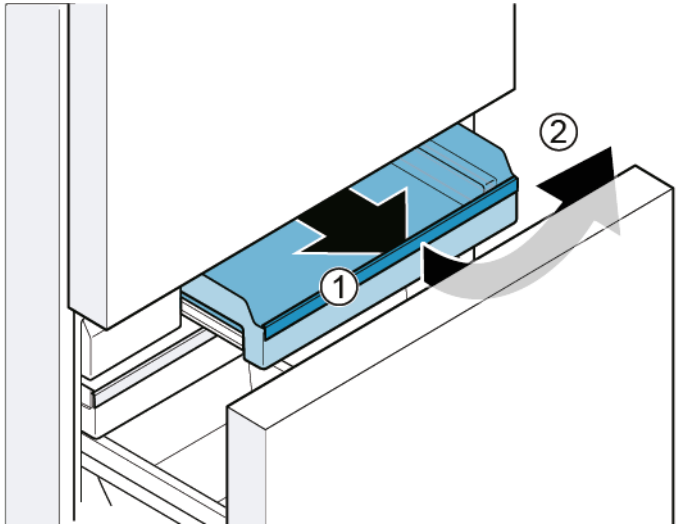

Dondurulmuş gıda kabı (küçük) çıkartılmıştır.

4.12.2 Dondurulmuş gıda kabının (küçük) takılması

1. Teleskopik rayları tamamen dışarı çekin.
2. Bölmeyi teleskopik rayların üzerine yerleştirin ve yerine oturana kadar cihaza itin.

Copyright by BSH Hausgeräte GmbH

4.13 Dondurulacak gıda kabının (düz) değiştirilmesi

Ön koşul:

Kapı açık.

4.13.1 Dondurulacak gıda kabının (düz) çıkartılması

1. Derin dondurucu bölmesi çekmecesini tamamen dışarı çekin (1).
2. Dondurulmuş gıda kabını (düz) tamamen dışarı çekin (2).
3. Dondurulmuş gıda kabını (düz) yukarı kaldırın (3).

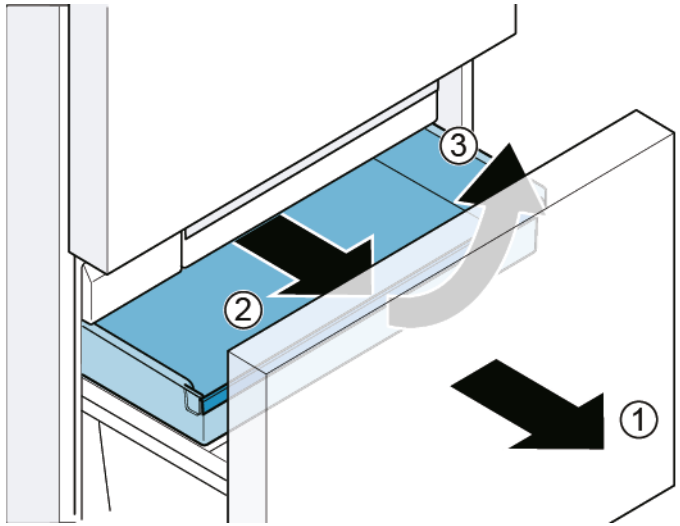

Dondurulmuş gıda kabı (düz) çıkartılmıştır.

4.13.2 Dondurulmuş gıda kabının (düz) takılması

Ters sıra ile monte edin.

Copyright by BSH Hausgeräte GmbH

4.14 Dondurulmuş gıda kabının (büyük) değiştirilmesi

Ön koşul:

Kapı açık.

4.14.1 Dondurulmuş gıda kabının (büyük) çıkartılması

DİKKAT!

EKİPMAN HASARI!

- Bölme duvarını hiçbir zaman dondurulmuş gıda kabından çıkarmayın.

1. Derin dondurucu bölmesi çekmecesini tamamen dışarı çekin ve dondurulmuş gıda kabını (düz) çıkarın (1).
2. Dondurulmuş gıda kabını (büyük) yukarı kaldırın (2).

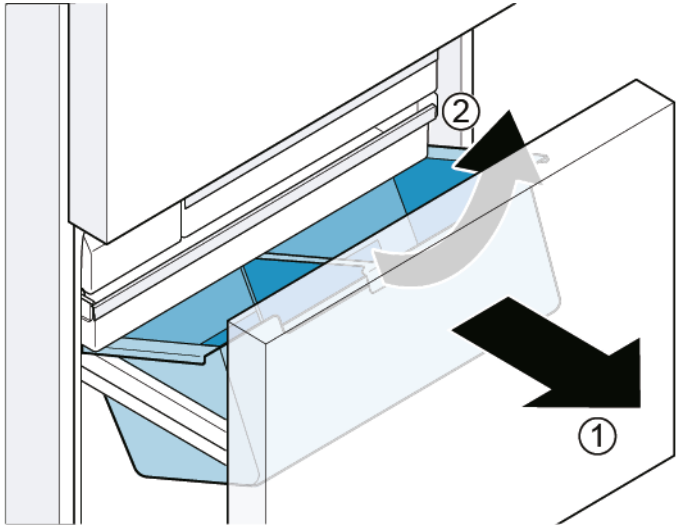

Dondurulmuş gıda kabı (büyük) çıkartılmıştır.

4.14.2 Dondurulmuş gıda kabının (büyük) takılması

1. Teleskopik rayları tamamen dışarı çekin.
2. Bölmeyi teleskopik rayların üzerine yerleştirin ve yerine oturana kadar cihaza itin.

Copyright by BSH Hausgeräte GmbH

4.15 Buz küpü kabının değiştirilmesi

Ön koşul:

Kapı açık.

4.15.1 Buz küpü kabının çıkartılması

1. Derin dondurucu bölmesi çekmecesini tamamen dışarı çekin.
2. 1. Dondurulmuş gıda kabını (düz) gidebildiği yere kadar dışarı çekin (1).
   2. Buz küpü kabını çıkartın (2).

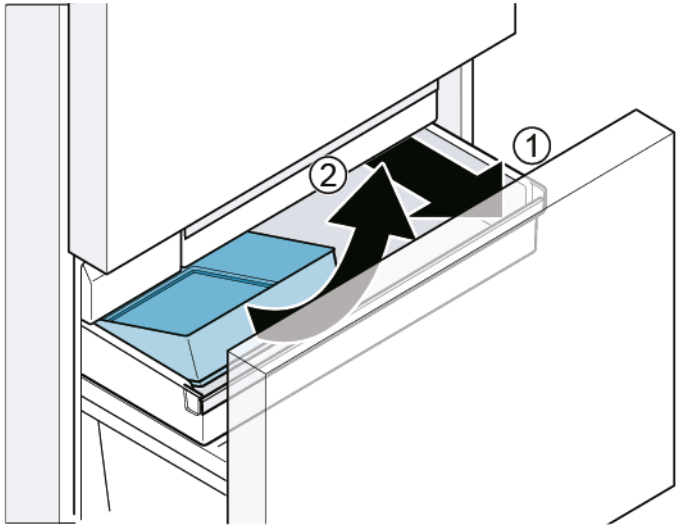

Buz küpü kabı çıkartılmıştır.

4.15.2 Buz küpü kabının takılması

- Ters sıra ile monte edin.

Copyright by BSH Hausgeräte GmbH

4.16 LED lambaların değiştirilmesi

Özel yardýmcý ekipman:

Düz tornavida	Bıçak 2,4 mm x 0,4 mm x 60 mm, [00341820] numaralı kit içinde

Cihazınızda bakım gerektirmeyen bir LED ışık bulunmaktadır.
Bu ışıklar sadece müşteri hizmetleri veya yetkili teknisyenler tarafından değiştirilebilir!

TEHLİKE

Gerilim ileten parçalar nedeniyle elektrik çarpması tehlikesi!!
Onarımın düzgün yapılmaması nedeniyle elektrik çarpması sonucu hayati tehlike

- Elektrikli parçaların onarımı kalifiye bir elektrik uzmanı tarafından gerçekleştirilmelidir.
- Onarım sonrasında VDE 0701 veya ülkeye özel düzenlemeler uyarınca bir güvenlik testi gerçekleştirilmelidir.

TEHLİKE

Gerilim ileten parçalar nedeniyle elektrik çarpması tehlikesi!!
Elektrik çarpması sebebiyle ölüm

- Onarıma başlamadan önce cihazın elektrik şebeke bağlantısını en az 60 saniye süreyle sökün.

DİKKAT

Keskin köşeler!
Kesik yaralanmaları

- Koruyucu eldiven kullanılmalıdır.

Ön koþul:

- Cihazın fişi çekilir.
- Kapı açık.
- Üst iç donanımlar çıkartılmıştır.

4.16.1 Soğutucu bölmesindeki üst LED lambanın çıkartılması

1. Parmağınızı LED lambanın etrafında hareket ettirerek boşluk yaratın.

2. Düz tornavidayı boşluğa yerleştirin ve üstteki LED lambayı gösterilen yönde çıkartın.

Copyright by BSH Hausgeräte GmbH

3. LED lamba terminalinin bağlantısını çıkarın.

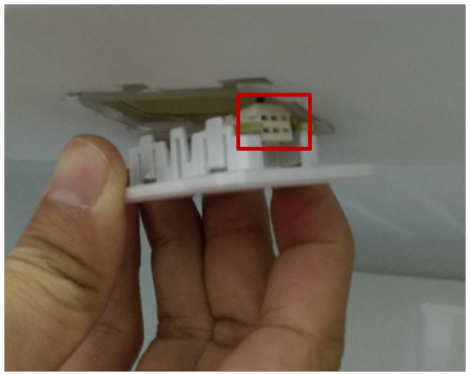

➡ Soğutucu bölmesindeki üst LED lamba çıkartılmıştır.

4.16.2 Soğutucu bölmesindeki yan lambanın çıkartılması

1. Yan lambanın üst tutucusunu çıkarmak için düz tornavida kullanın.

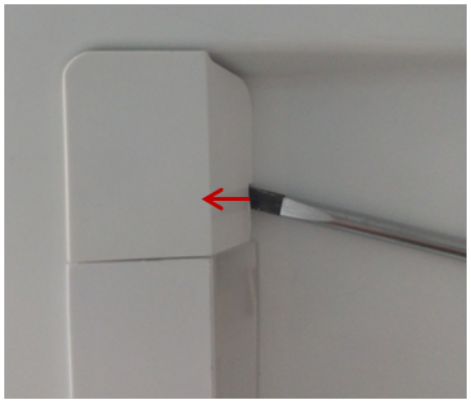

2. Lamba kapağının bir tarafında boşluk yaratmak için düz tornavida kullanın ve diğer elinizle kapağı çıkartın.

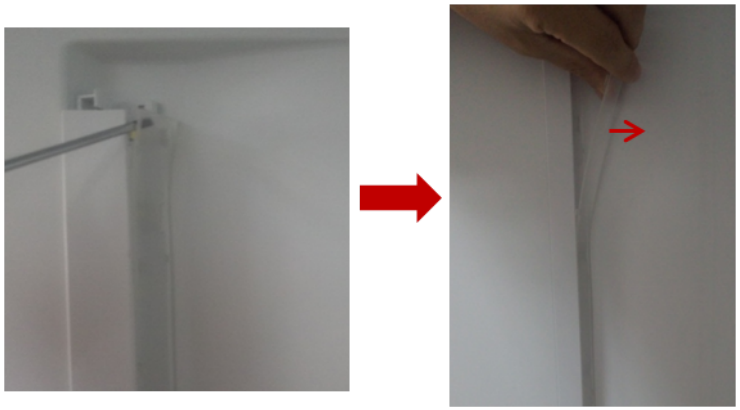

Copyright by BSH Hausgeräte GmbH

3. LED şeridini de aynı şekilde çıkartın.

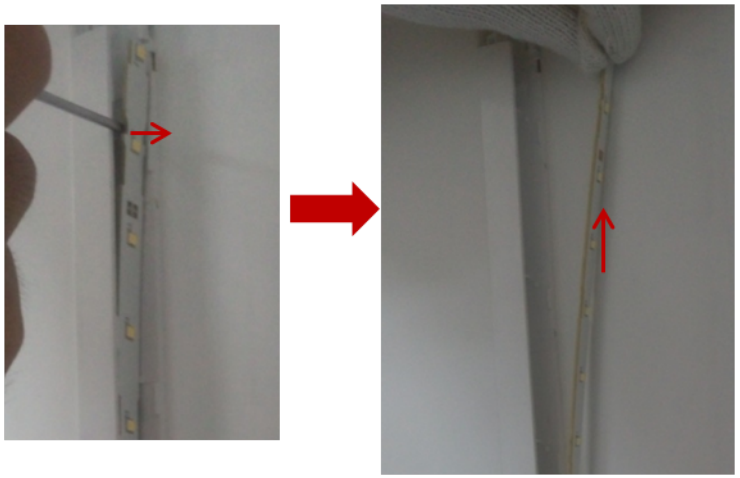

4. LED şeridini prizden çıkartın.

➡ Soğutucu bölmesindeki yan lamba çıkartılmıştır.

4.16.3 0 °C bölme lambasının çıkartılması

1. Ayırmak için lamba kapağı ile kapı arasındaki boşluğa düz tornavida sokarak lamba kapağını çıkartın.

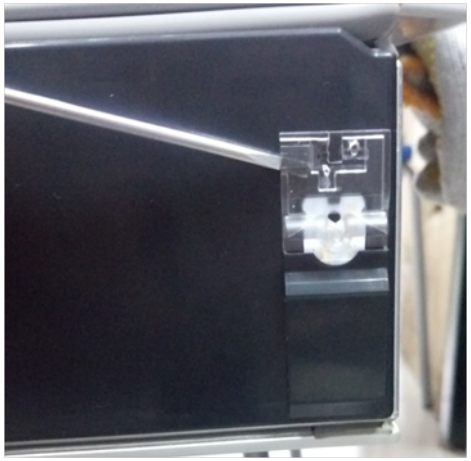

2. Lamba terminalinin bağlantısını çıkarın.

Copyright by BSH Hausgeräte GmbH

3. 1. Kancayı serbest bırakın (1).
   2. Lambayı çıkartın (2).

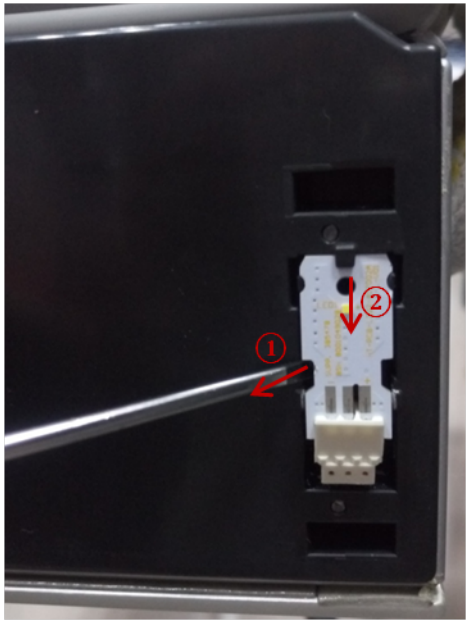

➡ 0 °C bölme lambası çıkartılmıştır.

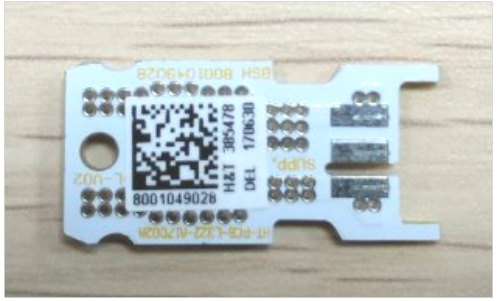

4.16.4 LED lambaların takılması

- Ters sıra ile monte edin.

Copyright by BSH Hausgeräte GmbH