BOSCH

Register your new device on MyBosch now and get free benefits: **bosch-home.com/welcome**

MyBosch

Pyykinpesukone

WAXH2KM0SN

[fi] Käyttöohje ja asennusohjeet

Sisällysluettelo

1 Turvallisuus 4
1.1 Yleisiä ohjeita 4
1.2 Määräyksenmukainen käyttö..... 4
1.3 Käyttäjien rajoitukset 4
1.4 Turvallinen asennus..... 5
1.5 Turvallinen käyttö..... 7
1.6 Turvallinen puhdistus ja huolto..... 9

2 Esinevahinkojen välttäminen 10

3 Ympäristönsuojelu ja säästö..... 11
3.1 Pakkausmateriaalin hävittäminen 11
3.2 Energian ja resurssien säästö 11
3.3 Energiansäästötila 11

4 Asennus ja liitäntä 12
4.1 Laitteen purkaminen pakkauksesta 12
4.2 Toimituksen sisältö..... 13
4.3 Sijoituspaikalle asetettavat vaatimukset 13
4.4 Kuljetustukien poistaminen 14
4.5 Kuljetustukilistojen poistaminen 15
4.6 Laitteen liittäminen..... 16
4.7 Laitteen suoristaminen 17
4.8 Laitteen liittäminen sähköverkkoon 18

5 Tutustuminen 19
5.1 Laite 19
5.2 Pesuainekotelo 20
5.3 Valitsimet 20

6 Näyttö..... 21

7 Valitsimet..... 24

8 Ohjelmat 27

9 Varusteet 36

10 Ennen ensimmäistä käyttöä 36
10.1 Tyhjän pesukerran käynnistäminen..... 36

11 Pyykki 37
11.1 Pyykin esivalmistelu 37
11.2 Pyykin lajittelu 38
11.3 Likaisuusasteet..... 38
11.4 Hoito-ohjeiden symbolit..... 38

12 Pesuaine ja hoitoaine 39
12.1 Pesuainesuositus 39
12.2 Pesuaineen annostelu 40

13 Käytön perusteet..... 41
13.1 Laitteen kytkeminen päälle..... 41
13.2 Ohjelman asettaminen 41
13.3 Ohjelma-asetusten muuttaminen..... 41
13.4 Pyykin asettamainen koneeseen..... 41
13.5 Pesuaineen ja hoitoaineen jakaminen 42
13.6 Pesuohjelman käynnistäminen..... 42
13.7 Pyykin liottaminen..... 42
13.8 Pyykin lisääminen..... 42
13.9 Ohjelman keskeyttäminen..... 42
13.10 Ohjelman jatkaminen, kun pyykki on jäänyt veteen..... 43
13.11 Pyykin poistaminen koneesta..... 43
13.12 Laitteen kytkeminen pois päältä..... 43

14 Lapsilukko 43
14.1 Lapsilukon aktivointi 43
14.2 Lapsilukon deaktivointi 44

15 Älykäs annostelujärjestelmä Intelligent Dosing System 44
15.1 Annostelusäiliöiden täyttäminen 44

15.2 Annostelusäiliön sisältö 44
15.3 Perusannostelumäärä 45

16 Home Connect 45
16.1 Laitteen yhdistäminen WLAN-kotiverkkoon (Wi-Fi) WPS-toiminnon avulla..... 46
16.2 Laitteen yhdistäminen WLAN-kotiverkkoon (Wi-Fi) ilman WPS-toimintoa 46
16.3 Laitteen yhdistäminen Home Connect - sovellukseen..... 47
16.4 Laitteen yhdistäminen energianhallintaan 47
16.5 Wi-Fi:n aktivointi laitteessa 48
16.6 Wi-Fi:n deaktivointi laitteessa 48
16.7 Ohjelmapäivitys 49
16.8 Laitteen verkkoasetusten nollaaminen 49
16.9 Etädiagnoosi..... 49
16.10 Tietosuoja 49

17 Perusasetukset 50
17.1 Yhteenveto perusasetuksista 50
17.2 Perusasetusten muuttaminen..... 51

18 Puhdistus ja hoito 51
18.1 Laitteen hoitoa koskevia ohjeita..... 51
18.2 Rummun puhdistus 51
18.3 Pesuainekotelon puhdistus 51
18.4 Kalkinpoisto..... 53
18.5 Poistopumpun puhdistus..... 53
18.6 Tuloaukon puhdistus kumisuojuksessa..... 56
18.7 Hajulukossa olevan poistovesiletkun puhdistus..... 56
18.8 Tulovesisihdin puhdistus 57

19 Toimintahäiriöiden korjaaminen..... 59

20 Kuljetus, säilytys ja hävittäminen..... 70
20.1 Laitteen irrottaminen..... 70
20.2 Kuljetustukien asentaminen ... 70
20.3 Laitteen ottaminen uudelleen käyttöön 71
20.4 Käytöstä poistetun laitteen hävittäminen 71

21 Huoltopalvelu 72
21.1 Mallinumero (E-nro) ja valmistusnumero (FD) 72
21.2 AQUA-STOP-takuu..... 72

22 Kulutustiedot..... 73

23 Tekniset tiedot..... 74

24 Vaatimustenmukaisuusvakuutus 74

1 Turvallisuus

Noudata seuraavia turvallisuusohjeita.

1.1 Yleisiä ohjeita

- Lue tämä ohje huolellisesti.
- Säilytä ohjeet ja tuotetiedot myöhempää käyttötarvetta tai mahdollista uutta omistajaa varten.
- Jos laitteessa on kuljetusvaurioita, älä kytke laitetta käyttöön.

1.2 Määräyksenmukainen käyttö

Käytä laitetta vain:
- konepesun kestävien tekstiilien ja käsin pestäviksi tarkoitetun villan pesemiseen hoito-ohjeiden mukaisesti.
- vesijohtovedellä ja yleisesti myynnissä olevilla, pesukoneisiin soveltuvilla pesu- ja hoitoaineilla.
- yksityisissä kotitalouksissa ja kodinomaisen ympäristön suljetuissa tiloissa.
- enintään 4000 m korkeudella merenpinnasta.

1.3 Käyttäjien rajoitukset

Kahdeksanvuotiaat ja sitä vanhemmat lapset ja sellaiset henkilöt, joilla on alentunut fyysinen, aistillinen tai henkinen toimintakyky tai joilta puuttuu kokemusta ja/tai tietoa laitteen käytöstä, saavat käyttää laitetta vain valvonnan alaisena tai kun heille on neuvottu, miten laitetta käytetään turvallisesti ja he ovat ymmärtäneet laitteesta aiheutuvat vaarat.
Lapset eivät saa leikkiä laitteella.
Lapset eivät saa puhdistaa laitetta tai tehdä sille mitään käyttäjälle kuuluvia huoltotöitä ilman valvontaa.
Pidä alle 3-vuotiaat lapset ja kotieläimet poissa laitteen lähettyviltä.

1.4 Turvallinen asennus

Noudata turvallisuusohjeita, kun asennat laitteen.

⚠ VAROITUS – Sähköiskun vaara!

Epäasianmukaiset asennukset ovat vaarallisia.

- ▶ Liitä laite ainoastaan tyyppikilvessä olevien tietojen mukaiseen sähköverkkoon.
- ▶ Liitä laite vain määräysten mukaisesti asennetun, maadoitetun pistorasian kautta vaihtovirtaverkkoon.
- ▶ Talon suojamaadoitusjärjestelmän täytyy olla asennettu määräysten mukaisesti. Asennuksen johdon poikkileikkauksen pitää olla riittävän suuri.
- ▶ Käytä vikavirtasuojakytkintä käytettäessä vain tyyppiä, jossa on merkintä ⊟.
- ▶ Älä syötä laitteeseen virtaa ulkoisella kytkentälaitteella, esimerkiksi kellokytkimellä tai kauko-ohjaimella.
- ▶ Kun laite on asennettu, verkkojohdon pistokkeeseen pitää päästä vapaasti käsiksi, tai jos sitä ei ole mahdollista pitää ulottuvilla, kiinteään sähköliitäntään on asennettava asennusmääräysten mukainen kaikki navat erottava katkaisin.
- ▶ Laitetta asentaessasi varmista, että verkkojohto ei jää puristuksiin eikä vahingoitu.

Verkkojohdon viallinen eristys on vaarallinen.

- ▶ Varmista, että verkkojohto ei koske laitteen kuumiin osiin tai lämmönlähteisiin.
- ▶ Varmista, että verkkojohto ei koske teräviin reunoihin.
- ▶ Verkkojohtoa ei saa taittaa, jättää puristuksiin eikä muuttaa.

⚠ VAROITUS – Tulipalovaara!

Jatkojohdon käyttö hyväksymättömän adapterin kanssa on vaarallista.

- ▶ Älä käytä jatkojohtoja tai haaroitusrasioita.
- ▶ Jos verkkojohto on liian lyhyt, ota yhteys huoltopalveluun.
- ▶ Käytä vain valmistajan hyväksymiä adaptereita.

⚠ VAROITUS – Loukkaantumisvaara!

Laitteen suuri paino voi aiheuttaa tapaturmia laitetta nostettaessa.

- ▶ Älä nosta laitetta yksin.

Jos tämä laite asennetaan epäasianmukaisesti pesutorniin, laite voi päästä putoamaan.

- ▶ Liitä kuivausrumpu vain kuivausrummun valmistajan liitossarjalla pyykinpesukoneen päälle. . Muunlaisen asennusmenetelmän käyttäminen on kielletty.
- ▶ Älä asenna laitetta pesutorniin, jos kuivausrummun valmistajalla ei ole tarjolla tarkoitukseen sopivaa liitäntäsarjaa.
- ▶ Älä asenna eri valmistajien syvyydeltään ja leveydeltään erilaisia laitteita pesutorniksi.
- ▶ Älä asenna pesutornia jalustalle; laitteet voivat päästä kaatumaan.

⚠ VAROITUS – Tukehtumisvaara!

Lapset saattavat leikkiessään esim. vetää pakkausmateriaaleja päähänsä tai kääriytyä niihin ja tukehtua.

- ▶ Pidä pakkausmateriaali poissa lasten ulottuvilta.
- ▶ Älä anna lasten leikkiä pakkausmateriaalilla.

⚠ HUOMAA – Loukkaantumisvaara!

Laite voi täristä tai liikkua käytön aikana.

- ▶ Sijoita laite puhtaalle, tasaiselle ja vakaalle alustalle.
- ▶ Suorista laite laitejalkojen ja vesivaa'an avulla.

Epäasianmukaisesti asennetut letkut ja verkkojohdot aiheuttavat kompastumisvaaran.

- ▶ Asenna letkut ja verkkojohdot siten, että niihin ei voi kompastua.

Jos laitetta siirretään sen ulkonevista rakenneosista, kuten esimerkiksi laitteen luukusta, osat voivat murtua.

- ▶ Älä siirrä laitetta sen ulkonevista rakenneosista.

⚠ HUOMAA – Leikkautumisvaara!

Laitteen teräviin kulmiin koskeminen voi aiheuttaa viiltohaavoja.

- ▶ Älä koske laitteen teräviin kulmiin.
- ▶ Käytä suojakäsineitä laitetta asennettaessa ja kuljetettaessa.

1.5 Turvallinen käyttö

⚠ VAROITUS – Sähköiskun vaara!

Viallinen laite tai verkkojohto on vaarallinen.

- ▶ Älä käytä viallista laitetta.
- ▶ Älä vedä verkkojohdosta, kun irrotat laitteen sähköverkosta. Vedä aina verkkojohdon pistokkeesta.
- ▶ Jos laite tai verkkojohto on rikki, irrota heti verkkojohdon pistoke tai kytke sulake sulakerasiassa pois päältä ja sulje vesihana.
- ▶ Soita huoltopalveluun. → *Sivu 72*

Laitteeseen pääsevä kosteus voi aiheuttaa sähköiskun.

- ▶ Käytä laitetta vain suljetuissa tiloissa.
- ▶ Älä altista laitetta voimakkaalle kuumuudelle tai kosteudelle.
- ▶ Älä käytä laitteen puhdistukseen höyry- tai painepesuria, letkuja tai suihkua.

⚠ VAROITUS – Terveysriski!

Lapset voivat leikkiessään lukita itsensä vahingossa laitteeseen ja joutua hengenvaaraan.

- ▶ Älä sijoita laitetta sellaisen oven taakse, joka vaikeuttaisi laitteen oven avaamista tai estäisi sen avaamisen.
- ▶ Vedä käytöstä poistettujen laitteiden verkkojohdon pistoke irti, katkaise verkkojohto ja riko laitteen ovessa oleva lukko siten, että laitteen luukkua ei saa enää suljettua.

⚠ VAROITUS – Tukehtumisvaara!

Lapset voivat vetää henkeen tai niellä pieniä osia ja tukehtua niihin.

- ▶ Pidä pienet osat poissa lasten ulottuvilta.
- ▶ Älä anna lasten leikkiä pienillä osilla.

⚠ VAROITUS – Myrkytysvaara!

Pesu- ja hoitoaineiden nauttiminen saattaa aiheuttaa myrkytyksiä.

- ▶ Jos nielet vahingossa ainetta, käänny lääkärin puoleen.
- ▶ Säilytä pesu- ja hoitoaineet poissa lasten ulottuvilta.

⚠ VAROITUS – Räjähdysvaara!

Jos pyykkiä on esikäsitelty liuotinainepitoisilla puhdistusaineilla, pyykki voi aiheuttaa laitteessa räjähdyksen.

- Huuhtele tällainen esikäsitelty pyykki ennen pesua huolellisesti vedellä.

⚠ HUOMAA – Loukkaantumisvaara!

Jos laitteen päälle noustaan tai kiivetään, kansi voi murtua.

- Älä nouse tai kiipeä laitteen päälle.

Jos istuudut avoimen luukun päälle tai nojaat siihen, laite voi kaatua.

- Älä istuudu laitteen luukun päälle tai nojaa siihen.
- Älä aseta mitään esineitä laitteen luukun päälle.

Jos kosketat pyörivää rumpua, saatat loukata kätesi.

- Odota, että rumpu on kokonaan pysähtynyt ennen kuin kosketat rumpua.

⚠ HUOMAA – Palovammavaara!

Laitteen luukun lasi kuumenee, kun pesulämpötila on korkea.

- Älä kosketa laitteen kuumaa luukkua.
- Pidä lapset poissa laitteen kuuman luukun läheltä.

⚠ HUOMAA – Palamisvaara!

Kun pesulämpötila on korkea, pesuvesi on kuumaa.

- Älä kosketa kuumaa pesuvettä.

⚠ HUOMAA – Kemiallisten palovammojen vaara!

Kun avaat pesuainekotelon, laitteesta voi roiskua pesuainetta ja hoitoainetta. Aineiden pääseminen kosketuksiin silmien tai ihon kanssa voi aiheuttaa ärsytystä.

- Jos pesu- tai hoitoainetta pääsee silmiin tai iholle, huuhtele silmät ja iho huolellisesti puhtaalla vedellä.
- Jos nielet vahingossa ainetta, käänny lääkärin puoleen.
- Säilytä pesu- ja hoitoaineet poissa lasten ulottuvilta.

1.6 Turvallinen puhdistus ja huolto

Noudata turvallisuusohjeita, kun puhdistat ja huollat laitetta.

⚠ VAROITUS – Sähköiskun vaara!

Epäasianmukaiset korjaukset ovat vaarallisia.

- ▶ Laitteen korjaustöitä saavat tehdä vain alan ammattilaiset.
- ▶ Laitteen korjaukseen saa käyttää vain alkuperäisiä varaosia.
- ▶ Jos laitteen verkkojohto vaurioituu, sen saa turvallisuussyistä vaihtaa vain valmistaja, sen huoltopalvelu tai vastaavan pätevyyden omaava henkilö.

Laitteeseen pääsevä kosteus voi aiheuttaa sähköiskun.

- ▶ Älä käytä laitteen puhdistukseen höyry- tai painepesuria, letkuja tai suihkua.

⚠ VAROITUS – Loukkaantumisvaara!

Muiden kuin alkuperäisten varaosien ja alkuperäisten varusteiden käyttö on vaarallista.

- ▶ Käytä vain valmistajan alkuperäisiä varaosia ja alkuperäisiä varusteita.

⚠ VAROITUS – Myrkytysvaara!

Liuotinpitoisia puhdistusaineita käytettäessä saattaa muodostua myrkyllisiä höyryjä.

- ▶ Älä käytä liuotinpitoisia puhdistusaineita.

2 Esinevahinkojen välttäminen

Noudata näitä neuvoja, jotta vältät aineelliset vahingot ja laitevauriot.

HUOMIO!
Huuhteluaineiden, pesuaineiden, hoitoaineiden ja puhdistusaineiden virheellinen annostelu voi haitata laitteen toimintaa.
- ► Noudata valmistajien annostelusuosituksia.

Suurimman sallitun täyttömäärän ylittäminen haittaa laitteen toimintaa.
- ► Ota kunkin ohjelman suurin sallittu täyttömäärä huomioon äläkä ylitä määrää.
  → *"Ohjelmat", Sivu 27*

Laitteessa on kuljetusta varten kuljetustuet. Poistamattomat kuljetustuet voivat aiheuttaa esinevahinkoja ja laitevaurioita.
- ► Poista ennen laitteen käyttöönottoa kaikki kuljetustuet ja ota ne talteen.
- ► Asenna kaikki kuljetustuet kunnolla paikoilleen aina ennen kuin kuljetat laitetta, jotta vältät kuljetusvauriot.

Tulovesiletkun epäasianmukainen liitäntä voi johtaa aineellisiin vahinkoihin.
- ► Kiristä tulovesiliitännän ruuvit käsikireydelle.
- ► Liitän tulovesiletku vesihanaan mieluiten suoraan, ilman lisäliitäntäelementtejä kuten adapteria, jatkoletkua, venttiiliä tai vastaavaa.
- ► Varmista, että tulovesiletkun venttiilikotelo on asennettu siten, että se ei kosketa ympäristöä eikä siihen kohdistu mitään ulkoisia voimia.
- ► Varmista, että vesihanan sisähalkaisija on vähintään 17 mm.
- ► Varmista, että vesihanaan johtavan liittimen kierteen pituus on vähintään 10 mm.

Veden liian alhainen tai korkea paine voi heikentää laitteen toimintaa.
- ► Varmista, että vedenpaine vesijärjestelmässä on vähintään 100 kPa (1 bar) ja enintään 1000 kPa (10 bar).
- ► Jos vedenpaine ylittää annetun maksimiarvon, vesijohtoliitännän ja laitteen letkusarjan väliin on asennettava paineenalennusventtiili.
- ► Älä liitä laitetta paineettoman vedenlämmittimen sekoittimeen.

Muutetut tai vaurioituneet vesiletkut voivat aiheuttaa esine- ja laitevaurioita.
- ► Vesiletkuja ei saa taittaa, jättää puristuksiin, muuttaa eikä katkaista.
- ► Käytä vain laitteen mukana toimitettuja vesiletkuja tai valmistajan alkuperäisiä vaihtoletkuja.
- ► Käytettyjä vesiletkuja ei saa käyttää uudelleen.

Laitteen käyttäminen likaisella tai liian kuumalla vedellä voi johtaa aineellisiin vahinkoihin.
- ► Käytä laitetta vain kylmän vesijohtoveden kanssa.

Soveltumattomat puhdistusaineet voivat vahingoittaa laitteen pintoja.
- ► Älä käytä voimakkaita tai hankaavia puhdistusaineita.
- ► Älä käytä vahvasti alkoholipitoisia puhdistusaineita.
- ► Älä käytä kovia hankaustyynyjä tai puhdistussieniä.
- ► Puhdista laite vain vedellä ja pehmeällä, kostealla liinalla.
- ► Poista laitteen kanssa kosketuksiin joutuneet pesuainejäämät, suihkejäämät ja muu lika heti.

3 Ympäristönsuojelu ja säästö

3.1 Pakkausmateriaalin hävittäminen

Pakkausmateriaalit ovat ympäristöystävällisiä ja kierrätyskelpoisia.

- Hävitä yksittäiset osat lajiteltuina.

3.2 Energian ja resurssien säästö

Laitteesi kuluttaa vähemmän sähköä ja vettä, kun noudatat näitä ohjeita.

Käytä hyväksesi ohjelmia, joissa lämpötila on matalampi ja pesuajat pidempiä, sekä rummun suurinta sallittua täyttömäärää → *Sivu 27*.

- ✔ Energian- ja vedenkulutus on tällöin tehokkainta.

Käytä säästeliästä ohjelma-asetusta.

- ✔ Kun teet ohjelma-asetukset, näet näytössä odotettavissa olevan kulutuksen.

Valitse pyykin likaisuusasteen mukainen pesuaineen annostelu → *Sivu 40*.

- ✔ Kevyesti tai normaalisti likaantuneelle pyykille riittää pienempi pesuainemäärä. Noudata pesuainevalmistajan annostelusuositusta.

Laske pesulämpötilaa, kun pyykki on kevyesti tai normaalisti likaantunutta.

- ✔ Laite kuluttaa matalammissa lämpötiloissa vähemmän energiaa. Kevyesti tai normaalisti likaantuneelle pyykille riittää myös matalampi lämpötila kuin hoito-ohjeessa mainitaan.

Aseta suurin sallittu linkousnopeus, kun haluat kuivata pyykin pesun jälkeen kuivausrummussa.

- ✔ Kuivempi pyykki lyhentää kuivausohjelman kestoa ja pienentää energiankulutusta. Kun linkousnopeus on suurempi, pyykin jäännöskosteus vähenee ja linkousäänen voimakkuus kasvaa.

Pese pyykki ilman esipesua.

- ✔ Esipesun lisääminen pesuohjelmaan pidentää ohjelman kestoa ja lisää energian- ja vedenkulutusta.

Laitteessa on määräautomatiikka.

- ✔ Määräautomatiikka sovittaa vedenkulutuksen ja ohjelman keston optimaaliseksi tekstiilien laadun ja rummun täyttömäärän mukaan.

Laitteessa on Aquasensor-tunnistin.

- ✔ Aquasensor tarkkailee huuhtelun aikana huuhteluveden sameutta ja sovittaa huuhtelukertojen keston ja lukumäärän sopivaksi.

3.3 Energiansäästötila

Jos laite on pidemmän aikaa käyttämättä, laite kytkeytyy automaattisesti energiansäästötilaan. Kaikki näytöt sammuvat ja ▷II vilkkuu. Energiansäästötila päättyy, kun käytät taas laitetta, esimerkiksi avaat tai suljet luukun.

Jos laite on energiansäätötilassa pidemmän aikaa käyttämättä, laite kytkeytyy automaattisesti pois päältä.

Huomautus: Laite ei kytkeydy automaattisesti pois päältä, kun Wi-Fi on aktivoitu.

4 Asennus ja liitäntä

4.1 Laitteen purkaminen pakkauksesta

Huomautus: Noudata turvallisuuteen → *Sivu 4* ja aineellisten vahinkojen välttämiseen → *Sivu 10* liittyviä ohjeita, jotta laitteen käyttö on turvallista.

HUOMIO!
Rumpuun jääneet esineet, joita ei ole tarkoitettu käytettäviksi laitteessa, voivat aiheuttaa esine- ja laitevaurioita.

- ▸ Poista nämä esineet ja kaikki mukana toimitetut varusteet rummusta ennen kuin käytät laitetta.

1. Poista kaikki pakkausmateriaali ja suojakalvot laitteesta.

   Hävitä pakkausmateriaali ympäristöystävällisesti noudattamalla kohdassa → *"Pakkausmateriaalin hävittäminen", Sivu 11* olevia ohjeita.
2. Tarkasta, onko laitteessa näkyviä vaurioita.
3. Avaa luukku.
   → *"Käytön perusteet", Sivu 41*
4. Poista varusteet rummusta.
5. Sulje luukku.

4.2 Toimituksen sisältö

Kun olet poistanut kaikki osat pakkauksesta, tarkista ettei niissä ole kuljetusvaurioita ja että kaikki osat ovat mukana.

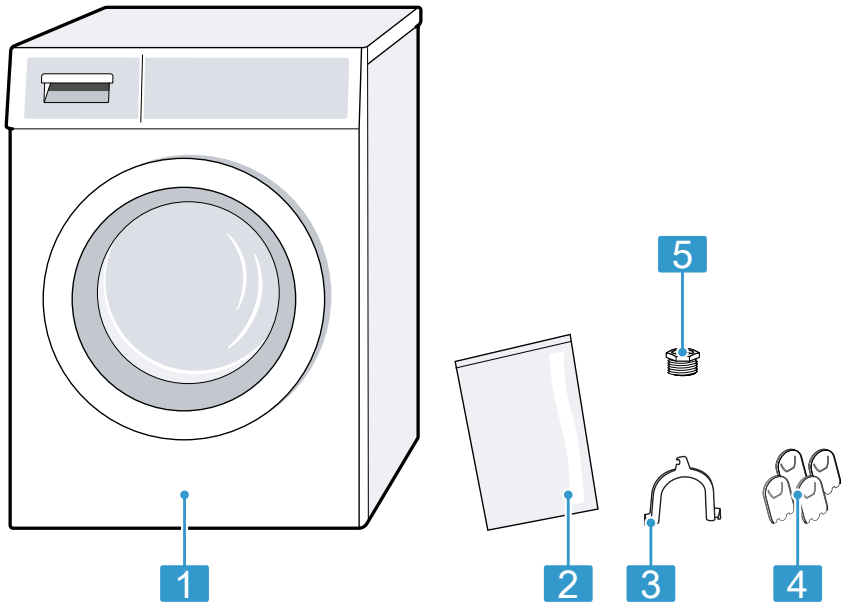

1	Pyykinpesukone
2	Mukana toimitetut asiakirjat
3	Kaari poistovesiletkun kiinnittämiseen
4	Suojatulpat
5	Liitäntäadapteri

4.3 Sijoituspaikalle asetettavat vaatimukset

Huomautus: Noudata turvallisuuteen → *Sivu 4* ja aineellisten vahinkojen välttämiseen → *Sivu 10* liittyviä ohjeita, jotta laitteen käyttö on turvallista.

⚠ **VAROITUS**
Sähköiskun vaara!
Laitteessa on jännitettä johtavia osia. Jännitettä johtavien osien koskettaminen on vaarallista.
- Älä käytä laitetta ilman kansilevyä.

⚠ **VAROITUS**
Loukkaantumisvaara!
Jos laitetta käytetään jalustalla, laite voi kaatua.
- Kiinnitä laitteen jalat ehdottomasti valmistajan toimittaman kiinnityssarjan → *Sivu 36* avulla ennen kuin käytät laitetta jalustalla.

HUOMIO!
Jos laite sijoitetaan ulos tai tilaan, jossa on jäätymisvaara, jäätynyt jäännösvesi voi vaurioittaa laitetta ja jäätyneet letkut voivat repeytyä tai haljeta.
- Älä sijoita laitetta ulos tai tiloihin, joissa vesi voi jäätyä, äläkä käytä laitetta tällaisissa tiloissa.

Laitteen toiminta on testattu tehtaalla ennen sen toimittamista, ja laitteessa voi olla jäännösvettä. Tämä jäännösvesi voi valua ulos, jos laitetta kallistetaan yli 40°.
- Kallista laitetta varovasti.

Sijoituspaikka	Vaatimukset
Jalustalla	Kiinnitä laite kiinnityssarjan → *Sivu 36* avulla.
Puupalkkikatolla	Sijoita laite vedenpitävälle puulevylle, joka on kiinnitetty lattiaan tukevasti ruuveilla. Puulevyn vahvuuden pitää olla vähintään 30 mm.
Keittiökalusteiden välissä	■ Asennustilan leveyden pitää olla 60 cm. ■ Aseta laite vain yhtenäisen, viereisten kaappien kanssa kiinteästi liitetyn työtason alle.
Seinän vieressä	Älä asenna letkuja puristuksiin seinän ja laitteen väliin.

4.4 Kuljetustukien poistaminen

Laitteen takasivulla on kuljetusta varten kuljetustuet.

Huomautukset
- Noudata turvallisuuteen → *Sivu 4* ja aineellisten vahinkojen välttämiseen → *Sivu 10* liittyviä ohjeita, jotta laitteen käyttö on turvallista.
- Säilytä kuljetustuet, ruuvit ja holkit myöhempää kuljetusta → *Sivu 70* varten.

1. Vedä letkut pois pidikkeistä.

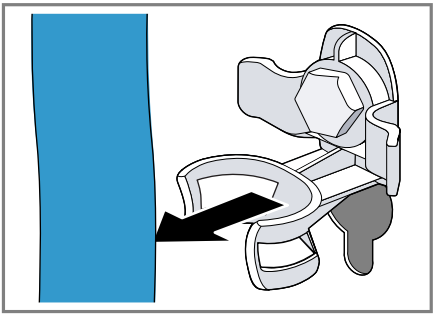

2. Löystytä ① ja poista ② 4 kuljetustuen kaikki ruuvit ruuviavaimella, avainkoko 13.

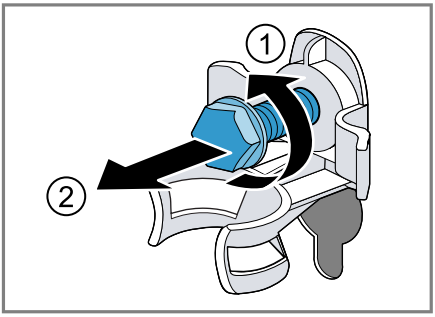

3. Vedä verkkoliitäntäjohto pois pidikkeestä.

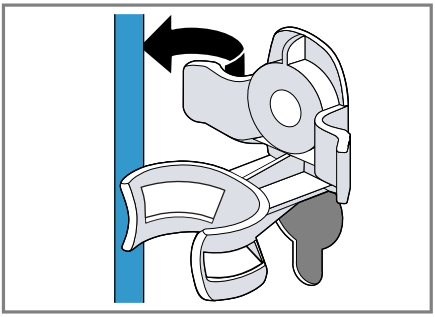

4. Poista 4 holkkia.

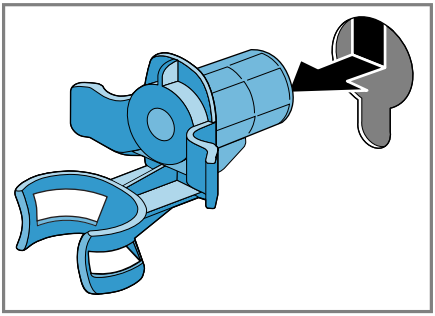

5. Aseta 4 suojatulppaa paikoilleen.

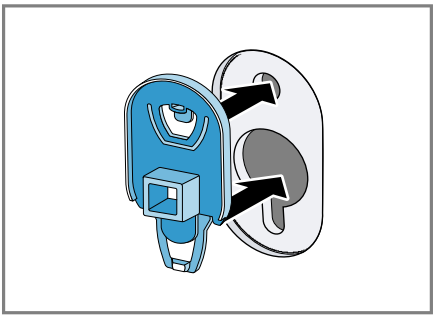

6. Paina 4 suojatulppaa alas.

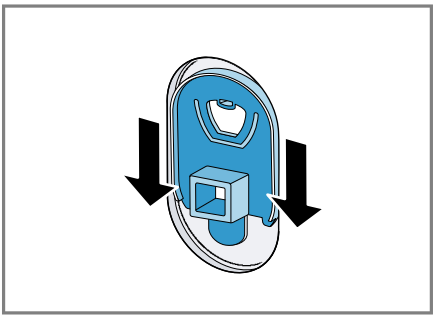

4.5 Kuljetustukilistojen poistaminen

Huomautus: Noudata turvallisuuteen → *Sivu 4* ja aineellisten vahinkojen välttämiseen → *Sivu 10* liittyviä ohjeita, jotta laitteen käyttö on turvallista.

1. Löystytä ja poista pystysuorien kuljetustukilistojen ruuvit ruuviavaimella T20.

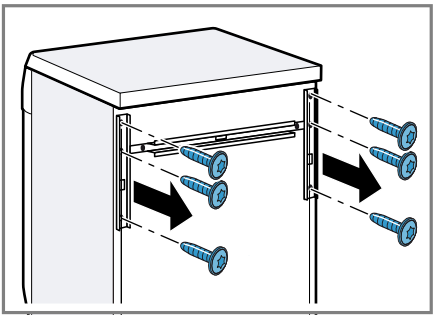

2. Poista kuljetustukilistat.

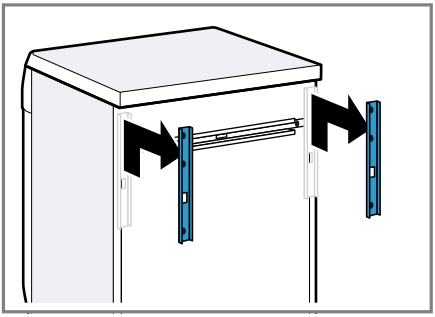

3. Löystytä ja poista vaakasuoran kuljetustukilistan ruuvit ruuviavaimella T20.

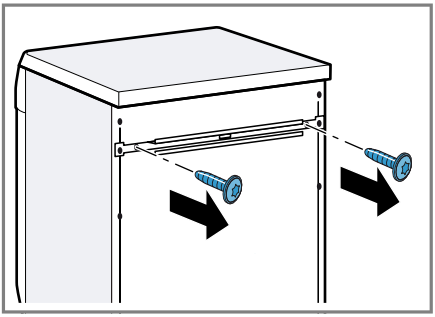

4. Poista kuljetustukilista.

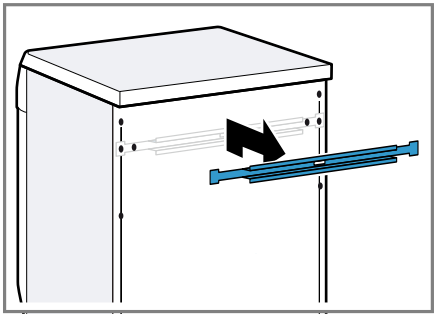

4.6 Laitteen liittäminen

Tulovesiletkun liittäminen

Huomautus: Noudata turvallisuuteen → *Sivu 4* ja aineellisten vahinkojen välttämiseen → *Sivu 10* liittyviä ohjeita, jotta laitteen käyttö on turvallista.

⚠ **VAROITUS**
Sähköiskun vaara!
Laitteessa on jännitettä johtavia osia. Jännitettä johtavien osien koskettaminen on vaarallista.
- Älä upota sähkötoimista Aquastop-venttiiliä veteen.

1. Liitä tulovesiletku vesihanaan (26,4 mm = 3/4").

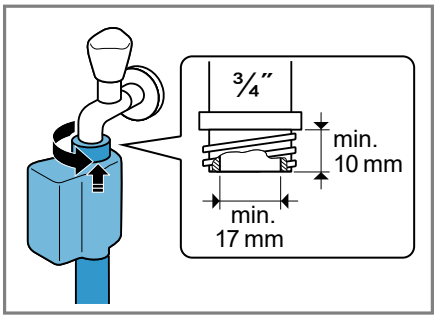

2. Jos käytössä on vesihana 21 mm = 1/2", asenna ensin adapteri ja tiivistelevy.

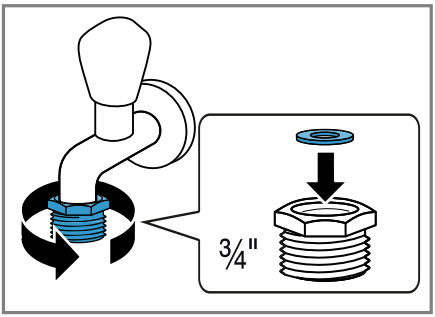

3. Avaa vesihana varovasti ja tarkista, ovatko liitäntäkohdat tiiviit.

Poistovesiliitännän liitäntätyypit

Seuraavassa saat ohjeet laitteen liittämisestä poistovesijärjestelmään.

Huomautus: Noudata turvallisuuteen → *Sivu 4* ja aineellisten vahinkojen välttämiseen → *Sivu 10* liittyviä ohjeita, jotta laitteen käyttö on turvallista.

HUOMIO!
Kun laitteesta poistetaan vesi pumppaamalla, poistovesiletku on paineen alainen, ja letku voi irrota asennetusta liitäntäkohdasta.
- Varmista, että poistovesiletku ei pääse irtoamaan tahattomasti.

Huomautus: Ota huomioon poistoveden pumppauskorkeudet. Suurin sallittu poistoveden pumppauskorkeus on 100 cm.

Vedenpoisto hajulukkoon 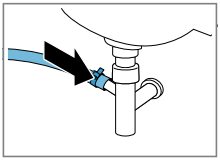	Varmista liitäntäkohdan pitävyys letkunkiristimellä (24 - 40 mm).
Vedenpoisto pesualtaaseen 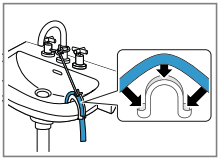	Kiinnitä ja lukitse poistovesiletku kaarevalla letkun pidikkeellä .
Vedenpoisto muoviputkeen, jossa on kumimuhvi, tai viemäriin. 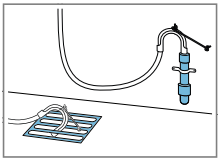	Kiinnitä ja lukitse poistovesiletku kaarevalla letkun pidikkeellä .

4.7 Laitteen suoristaminen

Suorista laite oikein, jotta vähennät häiriöääniä ja värinöitä ja vältät laitteen liikkumisen.

Huomautus: Noudata turvallisuuteen → *Sivu 4* ja aineellisten vahinkojen välttämiseen → *Sivu 10* liittyviä ohjeita, jotta laitteen käyttö on turvallista.

1. Avaa vastamutterit kiertämällä ruuviavainta, avainkoko 17, myötäpäivään.

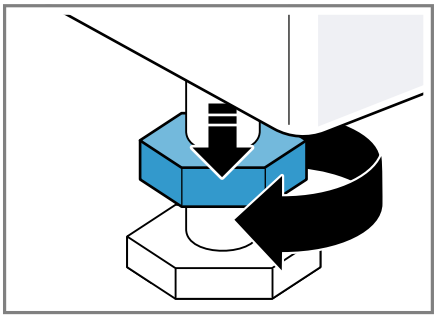

2. Suorista laite kiertämällä laitejalkoja. Tarkasta laitteen sijoitus vesivaa'alla.

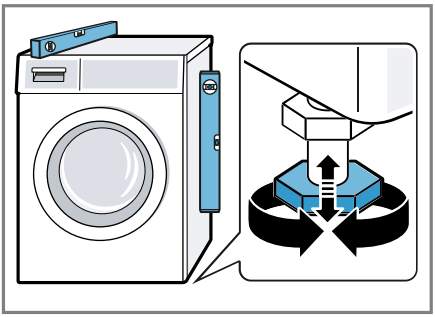

Laitteen on oltava tukevasti lattialla kaikkien jalkojen varassa.

3. Kierrä vastamutterit ruuviavaimella, avainkoko 17, käsikireyteen laitteen runkoa vasten.

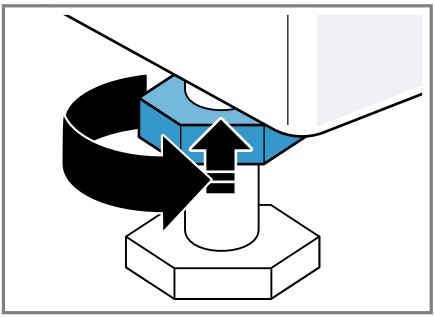

Pidä samalla kiinni laitteen jalasta, jotta korkeus ei muutu.

4.8 Laitteen liittäminen sähköverkkoon

Huomautus: Noudata turvallisuuteen → *Sivu 4* ja aineellisten vahinkojen välttämiseen → *Sivu 10* liittyviä ohjeita, jotta laitteen käyttö on turvallista.

1. Liitä verkkojohdon verkkopistoke laitteen läheisyydessä olevaan pistorasiaan.

   Laitteen liitäntätiedot löydät teknisistä tiedoista → *Sivu 74*.

2. Tarkista verkkopistokkeen kiinnitys.

5 Tutustuminen

5.1 Laite

Tästä löydät yleiskuvan laitteen osista.

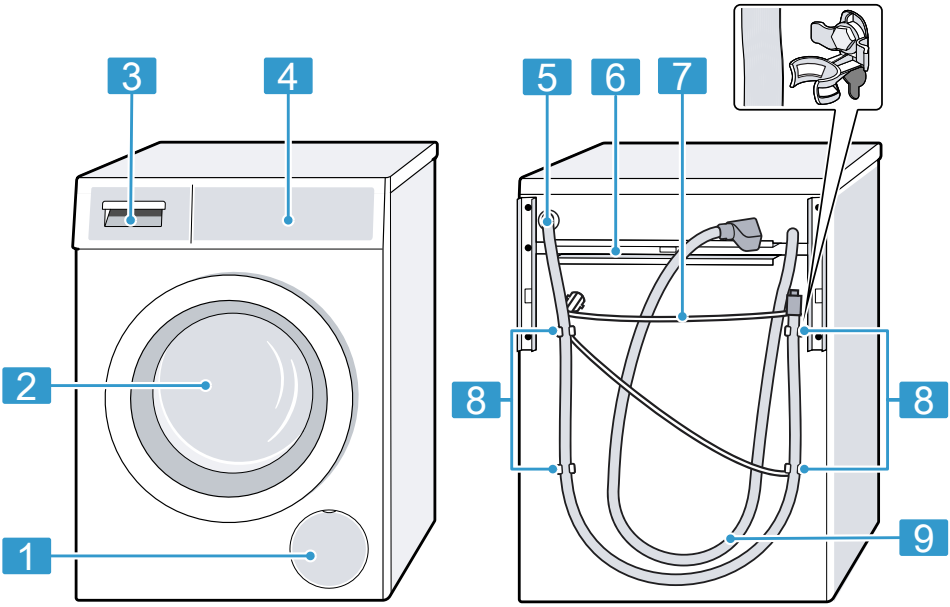

Laitteen tyypistä riippuen voivat tietyt yksityiskohdat kuten väri ja muoto poiketa kuvasta.

1	Poistopumpun huoltoluukku → *Sivu 53*
2	Luukku
3	Pesuainekotelo → *Sivu 20*
4	Valitsimet → *Sivu 20*
5	Poistovesiletku → *Sivu 17*
6	Kuljetustukilistat → *Sivu 15*
7	Verkkoliitäntäjohto → *Sivu 18*
8	Kuljetustuet → *Sivu 14*
9	Tulovesiletku → *Sivu 16*

5.2 Pesuainekotelo

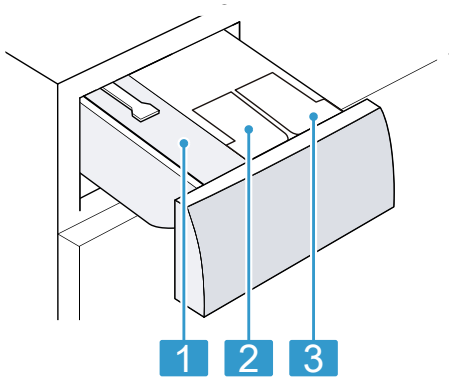

1	Lokero manuaalista varten
2	❀/ ♢: Annostelusäiliö huuhteluaineelle tai pesuaineelle
3	♢: Annostelusäiliö pesuaineelle

5.3 Valitsimet

Käyttöpaneelin avulla asetetaan laitteen toiminnot ja nähdään tiedot sen käyttötilasta.

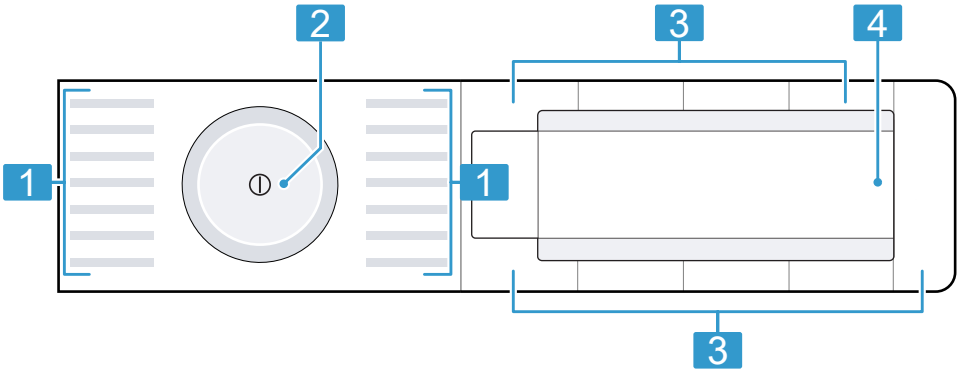

1	Ohjelmat → *Sivu 27*
2	Ohjelmavalitsin → *Sivu 41*
3	Valitsimet → *Sivu 24*
4	Näyttö → *Sivu 21*

6 Näyttö

Näytössä näet voimassa olevat asetusarvot, valintamahdollisuudet ja ohjetekstit.

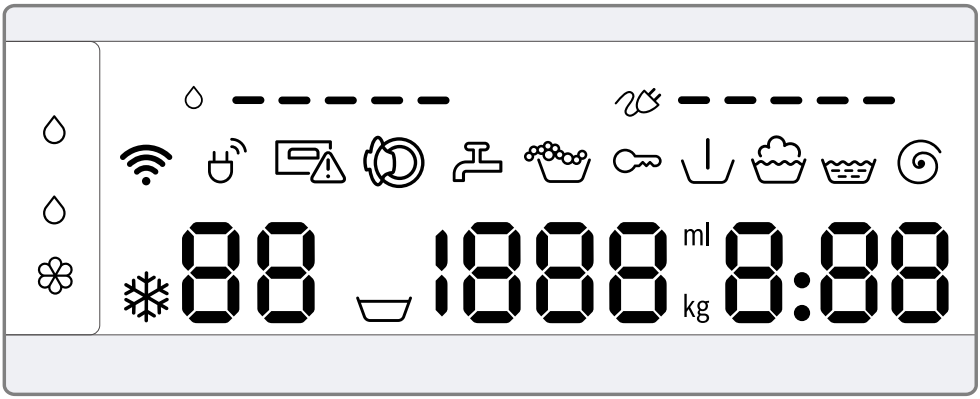

Näyttö	Nimitys	Kuvaus
0:40 [1]	Ohjelman kesto/ ohjelman jäljellä oleva kesto	Ohjelman likimääräinen todennäköinen kesto tai ohjelman jäljellä oleva kesto.
10h [1]	Ajastusaika	Ohjelman päättyminen on määritetty ja näytössä näkyvät jäljellä olevat tunnit. → *"Valitsimet", Sivu 24*
10 kg [1]	Täyttösuositus	Suurin sallittu täyttömäärä asetetulle ohjelmalle kg.
- 1600	Linkousnopeus	Asetettu linkousnopeus r/min. → *"Valitsimet", Sivu 25* 0: ilman loppulinkousta, vain veden poisto : jää veteen, ilman veden poistoa
- 90	Lämpötila	Asetettu lämpötila °C. → *"Valitsimet", Sivu 25* (kylmä)
	Esipesu	Ohjelman tila
	Peseminen	Ohjelman tila
	Huuhtelu	Ohjelman tila
	Linkous	Ohjelman tila
-P-	Tauko	Ohjelman tila

[1] Esimerkki

Näyttö	Nimitys	Kuvaus
-0-	Ohjelman päättyminen	Ohjelman tila
	Lapsilukko	■ palaa: lapsilukko on aktivoitu. ■ vilkkuu: lapsilukko on aktivoitu ja laitetta on käytetty. → *"Lapsilukon deaktivointi", Sivu 44*
	Energiankulutus	Energiankulutus asetetulle ohjelmalle. ■ — : pieni energiankulutus ■ ————— : suuri energiankulutus
	Vedenkulutus	Vedenkulutus asetetulle ohjelmalle. ■ — : pieni vedenkulutus ■ ————— : suuri vedenkulutus
	Wi-Fi	■ palaa: laite on yhdistetty kotiverkkoon. ■ vilkkuu: laite yrittää nyt muodostaa yhteyden kotiverkkoon. → *"Home Connect ", Sivu 45*
	Energianhallinta	Laite on yhdistetty Smart Energy -järjestelmään (energianhallinta). → *"Laitteen yhdistäminen energianhallintaan", Sivu 47*
	Nestemäisen pyykinpesuaineen annostelusäiliö	■ palaa: nestemäisen pesuaineen älykäs annostelujärjestelmä on aktivoitu. ■ vilkkuu: annostelusäiliön minimitäyttöaste on alittunut. → *"Älykäs annostelujärjestelmä Intelligent Dosing System", Sivu 44* (nestemäinen pyykinpesuaine)
	Nestemäisen pyykinpesuaineen tai huuhteluaineen annostelusäiliö.	■ palaa: nestemäisen pesuaineen tai huuhteluaineen älykäs annostelujärjestelmä on aktivoitu. ■ vilkkuu: annostelusäiliön minimitäyttöaste on alittunut. → *"Älykäs annostelujärjestelmä Intelligent Dosing System", Sivu 44* (nestemäinen pyykinpesuaine) (huuhteluaine)
50 ml [1]	Perusannostelumäärä	Pesuaineen tai huuhteluaineen perusannostelumäärän. → *"Perusannostelumäärä", Sivu 45*
	Vaahdontunnistus	Laite on tunnistanut liian suuren vaahtomäärän.

[1] Esimerkki

Näyttö	Nimitys	Kuvaus
	Luukku	Täyttöluukun lukitus on vapautunut ja luukku voidaan avata.
	Vesihana	■ Ei vedenpainetta. ■ Vedenpaine on liian matala.
	Pesuainekotelo	Pesuainekotelo ei ole kunnolla paikallaan.
E:35 / -10 [1]	Vika	Vikakoodi, vikanäyttö, äänimerkki.

[1] Esimerkki

7 Valitsimet

Ohjelma-asetusten valikoima riippuu asetetusta ohjelmasta. Kunkin ohjelman valintamahdollisuudet löydät yhteenvedosta
→ *"Ohjelmat", Sivu 27*.

Valitsin	Valinta	Kuvaus
▷II (Käynnistys/ Tauko/Keskeytä)	■ käynnistäminen ■ keskeyttäminen ■ pysäyttäminen tauon ajaksi	Ohjelman käynnistäminen, keskeyttäminen tai pysäyttäminen tauon ajaksi.
(SpeedPerfect)	■ aktivointi ■ deaktivointi	Pesuajan lyhennyksen aktivointi tai deaktivointi. **Huomautus:** Energiankulutus on suurempi. Tämä ei vaikuta pesutulokseen.
(Intensiivinen plus)	■ aktivointi ■ deaktivointi	Pesuajan pidennyksen aktivointi tai deaktivointi. Ohjelma kestää 30 minuuttia tavallista kauemmin. Sopii erityisen likaiselle pyykille.
1 i-DOS	■ aktivointi ■ deaktivointi ■ Perusannostelu määrä	Painamalla valitsinta lyhyesti, aktivoit tai deaktivoit nestemäisen pesuaineen älykkään annostelujärjestelmän ♢. Painamalla valitsinta n. 3 sekunnin ajan, voit säätää perusannostelumäärän. → *"Älykäs annostelujärjestelmä Intelligent Dosing System", Sivu 44*
2 i-DOS	■ aktivointi ■ deaktivointi ■ Annostelusäiliön sisältö ■ Perusannostelu määrä	Painamalla valitsinta lyhyesti aktivoit tai deaktivoit huuhteluaineen ❀ tai nestemäisen pesuaineen ♢ älykkään annostelujärjestelmän. Painamalla valitsinta n. 3 sekunnin ajan, voit määrittää annostelusäiliön sisällön tai säätää perusannostelumäärän. → *"Älykäs annostelujärjestelmä Intelligent Dosing System", Sivu 44*
- ◷ + (Valmis)	1 - 24 tuntia	Ohjelman päättymisen määrittäminen. Ohjelman kesto sisältyy jo asetettuun tuntimäärään. Kun ohjelma käynnistetään, näytössä näkyy ohjelman kesto.

Valitsin	Valinta	Kuvaus
🌡 (Lämpötilavalinta)	❄ - 90 °C	Lämpötilan °C muuttaminen.
(Linkous)	- 1600	Linkousnopeuden muuttaminen tai ohjelman (jää veteen) aktivointi. Valinnalla vettä ei pumpata pesun päätyttyä pois ja linkous deaktivoidaan. Pyykki jää huuhteluveteen.
(virtakytkin)	■ kytkeminen päälle ■ kytkeminen pois päältä	Kytke laite päälle tai pois päältä.
(Etäkäynnistys)	■ aktivointi ■ deaktivointi ■ Home Connect -valikon avaaminen	Painamalla valitsinta lyhyesti sallit laitteen kaukokäynnistämisen Home Connect -sovelluksen avulla Painamalla valitsinta n. 3 sekunnin ajan avaat Home Connect -valikon. **Huomautukset** ■ Kaukokäynnistystä ei voida turvallisuussyistä aktivoida seuraavissa tapauksissa: – Luukku on auki. – Pesuainekotelo ei ole paikallaan. ■ Kaukokäynnistys deaktivoituu turvallisuussyistä seuraavissa tapauksissa: – Avataan luukku. – Painetaan ▷II. – Painetaan . – Laite kytketään pois päältä. – Sähkökatkon jälkeen.
3 sek. (Lapsilukko 3 sek.)	■ aktivointi ■ deaktivointi	Lapsilukon aktivointi tai deaktivointi. Ohjauspaneelin lukitseminen tahattoman käytön estämiseksi. Kun lapsilukko on aktivoitu ja laite kytketään pois päältä, lapsilukko pysyy aktivoituna. → *"Lapsilukko", Sivu 43*
(Linkous)	Perusasetukset	Laitteen perusasetusten muuttaminen. → *"Perusasetusten muuttaminen", Sivu 51*

Valitsin	Valinta	Kuvaus
(Esipesu)	■ aktivointi ■ deaktivointi	Esipesun aktivointi tai deaktivointi, esimerkiksi runsaasti likaantunen pyykin pesuun. **Huomautus:** Jos älykäs annostelu on aktivoitu, pesuaine annostellaan automaattisesti esipesua ja varsinaista pesua varten. Jos älykäs annostelu on deaktivoitu, annostele pesuaine esipesua varten suoraan rumpuun.
(Vesi & Huuhtelu plus)	■ aktivointi ■ deaktivointi	Runsaamman vesimäärän käytön ja lisähuuhtelukerran aktivointi tai deaktivointi. Suositellaan erityisen herkkäihoisille ja alueille, joissa vesi on hyvin pehmeää.

8 Ohjelmat

Tässä näet yhteenvedon ohjelmista. Tästä löydät tietoja täyttömääristä ja ohjelmien säätömahdollisuuksista.

Ohje: Pyykin hoito-ohjemerkinnöistä löydät lisää ohjeita ohjelmanvalinnasta.
→ *"Hoito-ohjeiden symbolit", Sivu 38*

Ohjelma	Kuvaus	suurin täyttömäärä (kg)	Ohjelman asetukset							
			maksimilämpötila (°C)	suurin linkousnopeus (r/min) [1]					i-DOS	i-DOS
Puuvilla	Kulutusta kestävien puuvillaa, pellavaa ja sekoitekuitua olevien tekstiilien pesu. Sopii myös lyhennetyksi ohjelmaksi normaalilikaiselle pyykille, kun aktivoit ohjelman ≡⏱. Jos ≡⏱ on aktivoitu, suurin sallittu täyttömäärä laskee arvoon 5 kg.	10	90	1600	●	●	●	●	●	●
Puuvilla värillinen	Kulutusta kestävien puuvillaa, pellavaa ja sekoitekuitua olevien tekstiilien pesu. Energiaa säästävä ohjelma.	10	90	1600	–	●	●	●	●	●

[1] Ohjelma-asetus

Ohjelma	Kuvaus	suurin täyttömäärä (kg)	Ohjelman asetukset								
			maksimilämpötila (°C)	suurin linkousnopeus (r/min) [1]			(jää veteen)		i-DOS	i-DOS	
	Huomautus: Energian säästämiseksi saattaa todellinen pesulämpötila poiketa asetetusta pesulämpötilasta. Pesuteho vastaa lakisääteisiä määräyksiä.										
Eco 40-60	Puuvillaa, pellavaa ja sekoitekuitua olevien tekstiilien pesu. **Huomautus:** Tekstiilejä, jotka voidaan hoito-ohjesymbolin mukaan pestä lämpötilassa 40 °C 40 - 60 °C 60, voidaan pestä yhdessä. Pesuteho vastaa parasta mahdollista pesuteholuokkaa lakisääteisten määräysten mukaan.	10	–	1600	–	●	●	●	●	●	–

[1] Ohjelma-asetus

Ohjelma	Kuvaus	suurin täyttömäärä (kg)	Ohjelman asetukset								
			suurin linkousnopeus (r/min) [1]	maksimilämpötila (°C)			(jää veteen)		i-DOS	i-DOS	
	Tälle ohjelmalle sovitetaan pesulämpötila automaattisesti täyttömäärän mukaan, jotta saavutetaan optimaalinen energiatehokkuus ja paras mahdollinen pesuteho. Pesulämpötilaa ei voi muuttaa.				●	●	●	●	●	●	●
Synteettiset	Synteettistä materiaalia ja sekoitekuitua olevien tekstiilien pesu.	4	1200	60	●	●	●	●	●	●	●
Mix	Puuvillaa, pellavaa, synteettistä materiaalia ja sekoitekuitua olevien tekstiilien pesu. Sopii kevyesti likaantuneelle pyykille.	4	1600	60	●	●	●	●	●	●	●

[1] Ohjelma-asetus

Ohjelma	Kuvaus	suurin täyttömäärä (kg)	Ohjelman asetukset								
			maksimilämpötila (°C)	suurin linkousnopeus (r/min) [1]			(jää veteen)			i-DOS	i-DOS		
Hienopesu/ Silkki	Hellävaraista käsittelyä vaativien, pesunkestävien silkkiä, viskoosia tai synteettistä materiaalia olevien tekstiilien pesu. Käytä hienopyykille tai silkille tarkoitettua pyykinpesuainetta. **Huomautus:** Pese erityisen hellävaraista käsittelyä vaativat tai hakasia, sinkilöitä tai kaaria sisältävät tekstiilit pesupussissa.	2	40	800	–	●	●	●	●	●	–
Villa/ Käsinpesu	Villaa ai villasekoitetta olevien käsin- tai konepesunkestävien tekstiilien pesu. Pyykin kutistumisen välttämiseksi rumpu pyörittää tekstiilejä erityisen hellävaraisesti ja pitää välillä pitkiä taukoja.	2	40	800	–	–	●	–	–	●	–

[1] Ohjelma-asetus

Ohjelma	Kuvaus	suurin täyttömäärä (kg)	Ohjelman asetukset								
			maksimilämpötila (°C)	suurin linkousnopeus (r/min) [1]			(jää veteen)			i-DOS	i-DOS		
	Käytä villalle tarkoitettua pyykinpesuainetta.												
Huuhtelu	Huuhtelu ja sen jälkeen linkous ja veden poisto.	–	–	1600	–	●	●	–	–	●	–	–
Linkous/Veden poisto	Linkous ja veden poisto. Jos haluat vain poistaa veden, aktivoi 0. Pyykkiä ei lingota.	–	–	1600	–	–	–	–	–	–	–	–
Auto. 30°C	Hellävaraista käsittelyä vaativien puuvillaa, synteettistä materiaalia ja sekoitekuitua olevien tekstiilien pesu. Pyykin hellävarainen käsittely. Laite tunnistaa automaattisesti likaisuusasteen ja tekstiilityypin. Pesuohjelma sovitetaan vastaavasti.	3,5	–	–	–	–	●	–	●	–	●	–

[1] Ohjelma-asetus

Ohjelma	Kuvaus	suurin täyttömäärä (kg)	Ohjelman asetukset								
			maksimilämpötila (°C)	suurin linkousnopeus (r/min) [1]			(jää veteen)			1 i-DOS	2 i-DOS	
Rummun puhdistus	Rummun puhdistus ja hoito. Käytä ohjelmaa seuraavissa tapauksissa: ■ ennen ensimmäistä käyttöä ■ jos peset usein pesulämpötilassa 40 °C tai tätä matalammassa lämpötilassa ■ pidemmän poissaolon jälkeen Käytä valkopesuun soveltuvaa pesujauhetta tai valkaisuainetta sisältävää pesuainetta. Puolita pesuainemäärä, jotta vältät vaahdon muodostumisen. Älä käytä huuhteluainetta. Älä käytä villa- tai hienopesuainetta tai nestemäistä pyykinpesuainetta.	–	–	1200	–	–	–	–	–	–	–	–

[1] Ohjelma-asetus

Ohjelma	Kuvaus	suurin täyttömäärä (kg)	Ohjelman asetukset								
			maksimilämpötila (°C)	suurin linkousnopeus (r/min) [1]			(jää veteen)		i-DOS	i-DOS	
	Huomautus: Jos et ole pitkään aikaan käyttänyt ohjelmaa, jossa pesulämpötila on 60 °C tai korkeampi, rummunpuhdistuksen näyttö vilkkuu muistutukseksi.										
Kauluspaidat	Siliävien puuvillaa, pellavaa, synteettistä materiaalia tai sekoitekuitua olevien paitojen ja puseroiden pesu. **Huomautus:** Pese silkkiä tai hellävaraista käsittelyä vaativaa materiaalia olevat paidat ja puserot ohjelmalla Hienopesu/ Silkki.	2	60	800	–	●	●	●	●	●	●

[1] Ohjelma-asetus

Ohjelma	Kuvaus	suurin täyttömäärä (kg)	Ohjelman asetukset								
			suurin linkousnopeus (r/min) [1]			(jää veteen)		i-DOS	i-DOS		
			maksimilämpötila (°C)								
Sport	Synteettistä materiaalia, mikrokuitua ja fliisiä olevien urheilu- ja vapaa-ajan vaatteiden pesu. Käytä urheilutekstiileille tarkoitettua pyykinpesuainetta. Älä käytä huuhteluainetta. **Ohje:** Pese runsaasti likaantunut pyykki ohjelmalla Synteettiset.	2	800	–	●	●	●	●	–	●	
Pika 15'/30'	Puuvillaa, synteettistä materiaalia ja sekoitekuitua olevien tekstiilien pesu. Lyhyt ohjelma pienelle määrälle kevyesti likaantunutta pyykkiä. Ohjelma kestää n. 30 minuuttia.	4	1200	●	●	●	–	●	●	–

[1] Ohjelma-asetus

Ohjelma	Kuvaus	suurin täyttömäärä (kg)	Ohjelman asetukset									
			maksimilämpötila (°C)	suurin linkousnopeus (r/min) [1]			(jää veteen)		i-DOS	i-DOS		
	Jos haluat lyhentää ohjelman keston 15 minuuttiin, aktivoi . Suurin sallittu täyttömäärä laskee arvoon 2 kg.											

[1] Ohjelma-asetus

9 Varusteet

Käytä alkuperäisiä varusteita. Ne on suunniteltu laitettasi varten.

	Käyttö	Tilausnumero
Tulovesiletkun jatke	Kylmän tulovesiletkun tai Aquastop-tulovesiletkun pidentäminen (2,5 m).	WMZ2381
Kiinnityssarja	Laitteen vakauden parantaminen.	WMZ2200

10 Ennen ensimmäistä käyttöä

Valmistele laite käyttöä varten.

10.1 Tyhjän pesukerran käynnistäminen

Laite on tarkastettu huolellisesti ennen sen lähettämistä tehtaalta. Pese ensimmäisen kerran ilman pyykkiä, jotta tehtaan koepesun mahdollinen jäännösvesi poistuu laitteesta.

Huomautus: Noudata turvallisuuteen → *Sivu 4* ja aineellisten vahinkojen välttämiseen → *Sivu 10* liittyviä ohjeita, jotta laitteen käyttö on turvallista.

1. Paina ⏻.

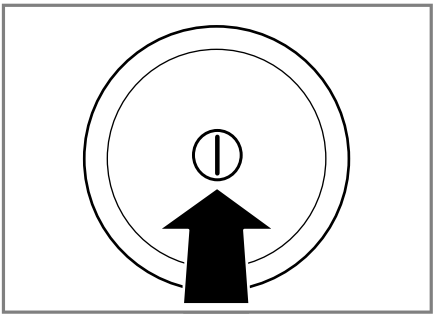

Laitteen kytkeminen päälle voi kestää joitakin sekunteja.

2. Aseta ohjelma **Rummun puhdistus**.
3. Sulje luukku.
4. Vedä pesuainekotelo ulos.

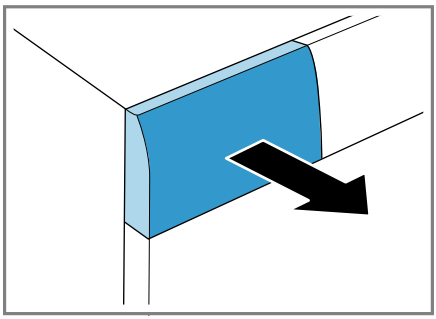

5. Laita valkopesujauhetta manuaalisen annostelun lokeroon.

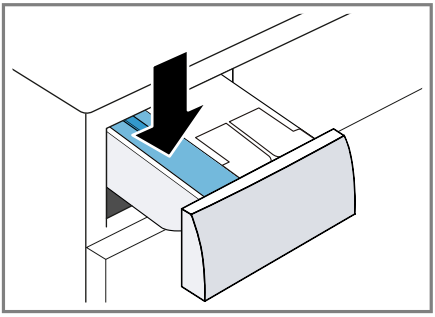

Käytä kevyeen likaan vain puolet pesuainevalmistajan suosittelemasta pesuainemäärästä, jotta vältät vaahdon muodostumisen. Älä käytä villa- tai hienopesuainetta.

6. Työnnä pesuainekotelo paikalleen.

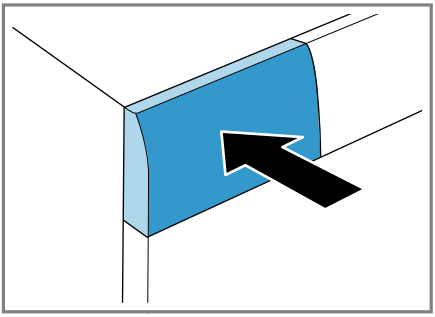

7. Käynnistä ohjelma painamalla ▷II (Käynnistys/Tauko/Keskeytä).
✔ Näytössä näkyy jäljellä oleva ohjelman kesto.
✔ Näytössä näkyy ohjelman päättyminen: **-0-**.
8. Käynnistä ensimmäinen pesukerta tai paina ①, jos haluat kytkeä laitteen pois päältä.
→ *"Käytön perusteet", Sivu 41*

11 Pyykki

11.1 Pyykin esivalmistelu

Huomautus: Noudata turvallisuuteen → *Sivu 4* ja aineellisten vahinkojen välttämiseen → *Sivu 10* liittyviä ohjeita, jotta laitteen käyttö on turvallista.

HUOMIO!
Pyykkiin jääneet esineet voivat vahingoittaa pyykkiä ja rumpua.
▸ Tyhjennä taskut ennen kuin laitat pyykin koneeseen.

▸ Esikäsittele pyykki laitteen ja pyykin suojaamiseksi.
- Tyhjennä taskut
- Harjaa taskuissa ja käänteissä oleva hiekka pois
- Sulje pussilakanat ja tyynyliinat
- Sulje kaikki vetoketjut, tarrakiinnikkeet, hakaset ja nepparit
- Sido irralliset kangasvyöt, esiliinojen nauhat jne. tai käytä pesupussia
- sido pidemmät kiristysnyörit ja nauhat huppujen tai housujen kiinteisiin osiin
- Poista verhojen ripustusrullat ja lyijypainot tai käytä pesupussia
- Käytä pienille vaatteille, kuten esimerkiksi lasten sukille, pesupussia
- Jotkut pinttyneet, kuivuneet tahrat saa poistettua useamman kerran pesemällä
- Pese aina yhdessä pieniä ja suuria vaatekappaleita
- Älä hankaa tuoreita tahroja, vaan painele niitä saippuaveteen kostutetulla liinalla
- Avaa pyykin laskokset ja kääntele pyykki ilmavaksi tai noudata ohjelmien kuvauksia

11.2 Pyykin lajittelu

Huomautus: Noudata turvallisuuteen → *Sivu 4* ja aineellisten vahinkojen välttämiseen → *Sivu 10* liittyviä ohjeita, jotta laitteen käyttö on turvallista.

- Lajittele pyykki ennen pesua seuraavien kriteerien mukaan pesutuloksen parantamiseksi ja värjäytymisen välttämiseksi.

– Kangas- ja kuitutyyppi
  Pese samaa kangasta ja kuitua oleva pyykki yhdessä.
– Hoito-ohjeiden symbolit → *Sivu 38*
– Ohjelmien → *Sivu 27* kuvaus
– valkopyykki
– kirjopyykki
  Pese uudet värilliset tekstiilit ensimmäistä kertaa erillään muusta pyykistä.

11.3 Likaisuusasteet

Likaisuusaste	Likaisuus	Esimerkkejä
kevyt	■ likaa tai tahroja ei ole havaittavissa ■ pyykkiin on tarttunut hajuja	kevyet kesä- tai urheiluvaatteet, joita on käytetty vain muutamia tunteja
normaali	likaa tai helppohoitoisia tahroja on havaittavissa	■ T-paidat, paidat tai puserot ovat hikisiä tai niitä on käytetty useamman kerran ■ käsipyyhkeet tai vuodevaatteet, jotka ovat olleet käytössä yhden viikon
runsas	likaa tai tahroja on selvästi havaittavissa	astiapyyhkeet, vauvanvaatteet tai työvaatteet

11.4 Hoito-ohjeiden symbolit

Hoito-ohjeet pesua varten

Symboli	Pesu	Ohjelmasuositus
95 60 40 30	normaali	Puuvilla
60 40 30	hellävarainen	Siliävät
40 30	erityisen hellävarainen	Käsin pestävä hienopesu / silkki
	Käsinpesu	Villa
	ei voida pestä pesukoneessa	–

12 Pesuaine ja hoitoaine

Huomautus: Noudata turvallisuuteen → *Sivu 4* ja aineellisten vahinkojen välttämiseen → *Sivu 10* liittyviä ohjeita, jotta laitteen käyttö on turvallista.

Käyttöä ja annostelua koskevat valmistajan ohjeet löydät pakkauksesta.

Huomautukset

- käytä vain helposti valuvia nestemäisiä pesuaineita
- älä sekoita erilaisia nestemäisiä pesuaineita keskenään
- älä sekoita yhteen pyykinpesuainetta ja huuhteluainetta
- älä käytä liian pitkään säilössä olleita tai liian paksuja tuotteita
- älä käytä liuotinpitoisia tai syövyttäviä aineita tai aineita, joista haihtuu kaasuja, esimerkiksi nestemäisiä valkaisuaineita
- käytä värjäysaineita säästeliäästi, suola saattaa syövyttää teräspintoja
- älä käytä laitteessa värinpoistoaineita
- älä käytä pesuun etikkaa

12.1 Pesuainesuositus

Pesuaine	Tekstiilit	Ohjelma	Lämpötila
Valkopesuaine, joka sisältää optisia kirkastusaineita	valkopesun kestävät valkoiset pellava- tai puuvillatekstiilit	Puuvilla	kylmästä lämpötilaan 90 °C asti
Kirjopesuaine, joka ei sisällä valkaisuaineita eikä optisia kirkasteita	kirjavat pellava- tai puuvillatekstiilit	Puuvilla	kylmästä lämpötilaan 60 °C asti
Kirjopesuaine / hienopesuaine ilman optisia kirkasteita	kirjavat helppohoitoista kuitua tai synteettistä materiaalia olevat tekstiilit	Siliävät	kylmästä lämpötilaan 60 °C asti
Hienopesuaine	hellävaraista käsittelyä vaativat silkki- tai viskoositekstiilit	Hienopesu / silkki	kylmästä lämpötilaan 40 °C asti
Villanpesuaine	Villa	Villa	kylmästä lämpötilaan 40 °C asti

Ohje: Sivulta www.cleanright.eu löydät paljon hyödyllistä tietoa kotitalouskäyttöön tarkoitetuista pesu-, hoito- ja puhdistusaineista.

12.2 Pesuaineen annostelu

Pesuaineen annostelu riippuu seuraavista:
- Pyykkimäärä
- Likaisuusaste
- Veden kovuus
  Veden kovuuden saat tietää paikalliselta vesilaitokselta, tai voit määrittää sen itse veden kovuuden testerillä.

Veden kovuus

Kovuusalue	Kokonaiskovuus mmol/l	saksalainen kovuusaste °dH
pehmeä (I)	0 - 1,5	0 - 8,4
keskikova (II)	1,5 - 2,5	8,4 - 14
kova (III)	yli 2,5	yli 14

Esimerkki pesuaineen valmistajatiedosta
Esimerkin tiedot koskevat vakiotäyttömäärää 4 - 5 kg.

Likaisuus	kevyt	normaali	runsas
Veden kovuus: pehmeä / keskikova	40 ml	55 ml	80 ml
Veden kovuus: kova / erittäin kova	55 ml	80 ml	105 ml

Annostelumäärät löydät valmistajan pakkauksesta.
- Jos annostelet manuaalisesti, sovita annostelumäärä todelliseen täyttömäärään.
- Jos älykäs annostelu on aktivoitu, älä sovita annostelumäärää todellisen täyttömäärän mukaan. Pesuaineen ja huuhteluaineen määrä lasketaan automaattisesti perusannostelumäärän → *Sivu 45* ja tunnistetun pyykkimäärän perusteella. Asetetun perusannostelumäärän pitää aina vastata 4,5 kg:n täyttömäärän annostelumäärää.

13 Käytön perusteet

13.1 Laitteen kytkeminen päälle

▸ Paina ⏻.

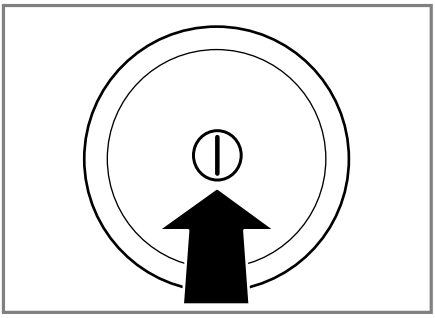

Laitteen kytkeminen päälle voi kestää joitakin sekunteja.

✔ Laite suorittaa kuuluvan pesuainekotelon toimintatestin.

Huomautus: Rumpuun syttyy valo, kun laite avataan tai suljetaan, ja kun ohjelma käynnistetään. Valo sammuu automaattisesti.

13.2 Ohjelman asettaminen

1. Aseta ohjelmavalitsin haluamasi ohjelman kohdalle.
   → *"Ohjelmat", Sivu 27*

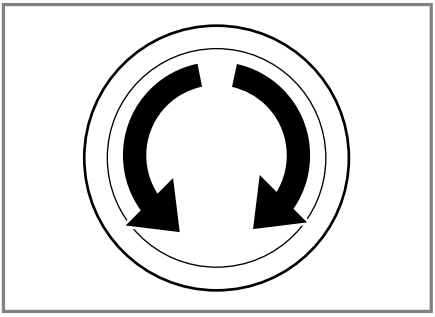

2. Tarvittaessa, muuta ohjelma-asetuksia → *Sivu 41*.

13.3 Ohjelma-asetusten muuttaminen

Vaatimus: Ohjelma on asetettu.
→ *"Ohjelman asettaminen", Sivu 41*

▸ Muuta ohjelma-asetuksia.
→ *"Ohjelmat", Sivu 27*

Huomautukset

- Ohjelma-asetukset eivät tallennu ohjelmaan pysyvästi.
- Kun aktivoit tai deaktivoit älykkään annostelujärjestelmän, asetus tallentuu muistiin.

13.4 Pyykin asettamainen koneeseen

Huomautukset

- Noudata turvallisuuteen → *Sivu 4* ja aineellisten vahinkojen välttämiseen → *Sivu 10* liittyviä ohjeita, jotta laitteen käyttö on turvallista.
- Huomioi ohjelman → *"Ohjelmat", Sivu 27* suurin sallittu täyttömäärä, jotta vältät rypistymisen.

Vaatimus: Pyykki on esikäsitelty ja lajiteltu.
→ *"Pyykki", Sivu 37*

1. Avaa luukku.

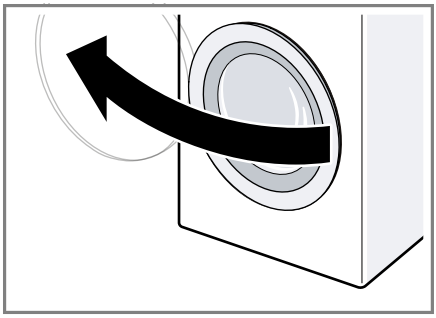

Varmista, että rumpu on tyhjä.

2. Aseta pyykki väljästi rumpuun.
3. Sulje luukku.

Varmista, että pyykkiä ei jää puristuksiin luukun väliin.

13.5 Pesuaineen ja hoitoaineen jakaminen

Ohjelmissa, joissa älykäs annostelu ei ole mahdollinen tai et halua käyttää sitä, voit jakaa pesuaineen manuaalisen annostelun lokeron kautta.

Huomautus: Noudata turvallisuuteen → *Sivu 4* ja aineellisten vahinkojen välttämiseen → *Sivu 10* liittyviä ohjeita, jotta laitteen käyttö on turvallista.

Ohje: Älyllään annostelun lisäksi voit lisätä manuaalisen annostelun lokeroihin myös muita pyykinhoitoaineita kuten esimerkiksi tahranpoistoaine, tärkki tai valkaisuaine. Älä annostele manuaalisen annostelun lokeroon lisää pyykinpesuainetta, jotta vältät pyykinpesuaineen yliannostuksen tai vaahdon muodostumisen.

Vaatimus: Perehdy pyykinpesu- ja hoitoaineen → *Sivu 39* optimaaliseen annosteluun.

1. Vedä pesuainekotelo ulos.
2. Annostele pyykinpesuaine. → *"Pesuainekotelo", Sivu 20*
3. Annostele tarvittaessa hoitoaine.
4. Työnnä pesuainekotelo paikalleen.

13.6 Pesuohjelman käynnistäminen

Huomautus: Jos haluat muuttaa ohjelman päättymisaikaa, aseta ensin ajastinaika.

- ▸ Paina ▷II.
- ✔ Rumpu pyörii ja laite suorittaa täyttömäärän tunnistuksen, joka voi kestää enintään 2 minuuttia, ja sen jälkeen laitteeseen tulee vettä.
- ✔ Näytössä näkyy joko ohjelman kesto tai ajastusaika.
- ✔ Näytössä näkyy ohjelman päättyminen: **-0-**.

13.7 Pyykin liottaminen

Huomautus: Pesuainetta ei tarvitse lisätä. Pesuvesi käytetään sen jälkeen myös pesemiseen.

1. Käynnistä ohjelma.
2. Kun haluat pysäyttää ohjelman tauon ajaksi, paina noin 10 minuutin kuluttua ▷II.
3. Kun haluat jatkaa ohjelmaa, paina haluamasi liotusajan kuluttua ▷II.

13.8 Pyykin lisääminen

Huomautus: Noudata turvallisuuteen → *Sivu 4* ja aineellisten vahinkojen välttämiseen → *Sivu 10* liittyviä ohjeita, jotta laitteen käyttö on turvallista.

1. Paina ▷II.

   Laite pysähtyy tauon ajaksi ja tarkastaa, onko pyykin lisääminen tai poistaminen mahdollista. Ota huomioon ohjelman tila.
2. Lisää tai poista pyykkiä.
3. Sulje luukku.
4. Paina ▷II.

13.9 Ohjelman keskeyttäminen

Kun ohjelma on käynnistynyt, voit keskeyttää sen milloin tahansa.

Huomautus: Noudata turvallisuuteen → *Sivu 4* ja aineellisten vahinkojen välttämiseen → *Sivu 10* liittyviä ohjeita, jotta laitteen käyttö on turvallista.

1. Paina ▷II.
2. Avaa luukku.

Jos lämpötila on korkea tai veden pinta on korkealla, luukku pysyy turvallisuussyistä lukittuna.
- Jos lämpötila on korkea, käynnistä ohjelma **Huuhtelu**.
- Jos veden pinta on korkealla, käynnistä ohjelma **Linkous** tai **Veden poisto**.

3. Poista pyykki koneesta.

13.10 Ohjelman jatkaminen, kun pyykki on jäänyt veteen

1. Aseta ohjelma **Linkous** tai **Veden poisto**.
2. Paina ▷II.

13.11 Pyykin poistaminen koneesta

Huomautus: Noudata turvallisuuteen → *Sivu 4* ja aineellisten vahinkojen välttämiseen → *Sivu 10* liittyviä ohjeita, jotta laitteen käyttö on turvallista.

1. Avaa luukku.
2. Poista pyykki koneesta.

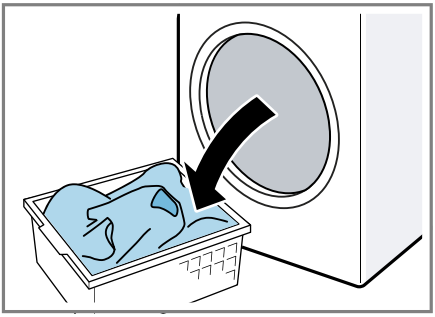

13.12 Laitteen kytkeminen pois päältä

1. Paina ⏻.

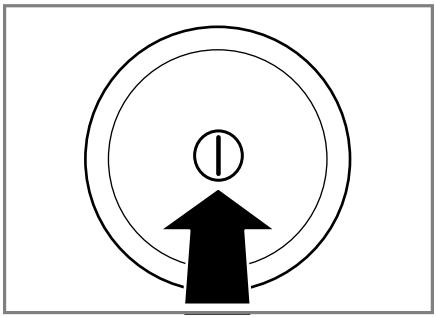

2. Pyyhi kumimansetti kuivaksi ja poista vieraat esineet.

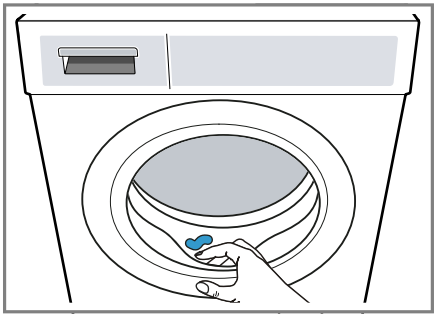

3. Jätä luukku ja pesuainekotelo auki, jotta jäännösvesi pääsee haihtumaan.

14 Lapsilukko

Lukitse laite valitsimien tahattoman käytön estämiseksi.

14.1 Lapsilukon aktivointi

- ▸ Paina molempia valitsimia **3 sek.** noin 3 sekunnin ajan.
- ✔ Näytössä näkyy .
- ✔ Valitsimet on lukittu.
- ✔ Lapsilukko pysyy aktivoituna myös, kun laite kytketään pois päältä.

14.2 Lapsilukon deaktivointi

Vaatimus: Lapsilukon deaktivoimiseksi pitää laitteen olla päällä.

- Paina molempia valitsimia **3 sek.** noin 3 sekunnin ajan.

  Jotta käynnissä oleva ohjelma ei keskeydy, ohjelmavalitsimen pitää olla aloitusohjelman kohdalla.
- ✔ Symboli sammuu näytöstä.

15 Älykäs annostelujärjestelmä Intelligent Dosing System

Nestemäistä pyykinpesuainetta ja huuhteluainetta annostellaan automaattisesti sopivat määrät ohjelmasta ja asetuksista riippuen.

15.1 Annostelusäiliöiden täyttäminen

Huomautus
Kun haluat käyttää älykästä annostelua, täytä annostelusäiliöt.

- Täytä annostelusäiliöihin vain tarkoitukseen sopivaa pesuainetta ja hoitoainetta → *Sivu 39*.
- Kun vaihdat nestemäistä pesuainetta tai huuhteluainetta, tyhjennä ja puhdista annostelusäiliöt ensin. → *"Pesuainekotelon puhdistus", Sivu 51*
- Jos haluat käyttää molempia annostelusäiliöitä nestemäiselle pesuaineelle, aseta annostelusäiliöiden sisältö → *Sivu 44*.

Vaatimus: / vilkkuu.

1. Vedä pesuainekotelo ulos.
2. Avaa kansi.

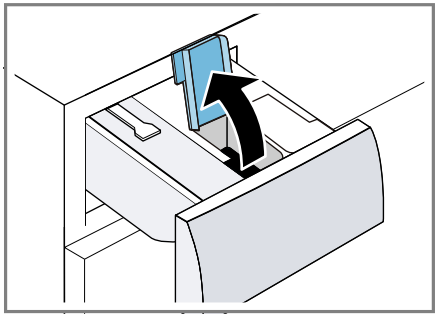

3. Täytä nestemäinen pyykinpesuaine ja huuhteluaine kyseisiin annostelusäiliöihin. → *"Pesuainekotelo", Sivu 20*

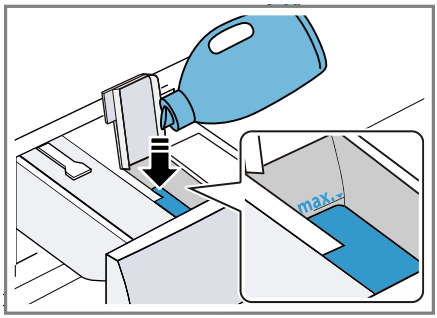

4. Sulje kansi.

   Huomautus: Älä jätä kantta pitkäksi aikaa auki, jotta pyykinpesuaine ei pääse kovettumaan tai kuivumaan.
5. Työnnä pesuainekotelo paikalleen.
6. Säädä perusannostelumäärä → *Sivu 45* sopivaksi.

15.2 Annostelusäiliön sisältö

Huomautukset

- Jos muutat annostelusäiliön sisältöä, annostelusäiliön perusannostelumäärä nollautuu.

- Jos käytät molempia annostelusäiliöitä nestemäiselle pesuaineelle, valitse annostelusäiliö, jota haluat käytettävän pesun aikana.

Annostelusäiliön sisällön muuttaminen

1. Paina noin 3 sekunnin ajan 2 **i-DOS**.
2. Kun haluat asettaa ◊, paina 2 **i-DOS**.
✔ Näytössä näkyy ◊.
3. Kun haluat asettaa ❀, paina uudelleen 2 **i-DOS**.
4. Kun haluat lopettaa asetuksen tekemisen, odota hetken.

15.3 Perusannostelumäärä

Perusannostelumäärä perustuu pesuaineen valmistajan antamiin tietoihin, veden kovuuteen ja pyykin likaisuusasteeseen.
Aseta aina perusannostelumäärä, joka vastaa 4,5 kg:n vakiotäyttömäärän annostelumäärää.
→ *"Pesuaineen annostelu", Sivu 40*

Perusannostelumäärän säätäminen sopivaksi

1. Paina noin 3 sekunnin ajan 1 **i-DOS**.
✔ Näytössä näkyy asetettu perusannostelumäärä vaihtoehdolle ◊.
2. Kun haluat muuttaa asetusta, paina **-** / **+**.
3. Kun haluat lopettaa asetuksen tekemisen, odota hetken.

Huomautus: Kun haluat muuttaa perusannostelumäärää vaihtoehdolle ❀, toista vaiheet valitsimella 2 **i-DOS**.

16 Home Connect

Tämä laite on verkotettavissa. Voit yhdistää laitteen mobiililaitteeseen ja sen avulla käyttää toimintoja Home Connect -sovelluksen kautta, muuttaa perusasetuksia tai valvoa laitteen käyttötilaa.
Home Connect -palvelut eivät ole käytettävissä kaikissa maissa.
Home Connect -toiminnon saatavuus riippuu kunkin maan Home Connect -palvelujen saatavuudesta. Lisätietoja löydät kohdasta: www.home-connect.com.

- → *"Laitteen yhdistäminen WLAN-kotiverkkoon (Wi-Fi) WPS-toiminnon avulla", Sivu 46*
- → *"Laitteen yhdistäminen WLAN-kotiverkkoon (Wi-Fi) ilman WPS-toimintoa", Sivu 46*

Home Connect -sovellus ohjaa sinut koko kirjautumisprosessin läpi. Tee asetukset seuraamalla Home Connect -sovelluksen antamia ohjeita.

Ohjeet

- Noudata Home Connect -sovelluksen mukana toimitetuissa asiakirjoissa annettuja ohjeita.
- Ota huomioon myös Home Connect -sovelluksessa olevat ohjeet.

Huomautukset

- Noudata tässä käyttöohjeessa olevia turvallisuusohjeita ja varmista, että määräykset täyttyvät myös silloin, kun käytät laitetta Home Connect -sovelluksen kautta.
→ *"Turvallisuus", Sivu 4*
- Käyttö laitteesta käsin on aina etusijalla. Tänä aikana laitetta ei voida käyttää Home Connect -sovelluksen kautta.

16.1 Laitteen yhdistäminen WLAN-kotiverkkoon (Wi-Fi) WPS-toiminnon avulla

Vaatimus: Jos reitittimessäsi on WPS-toiminto, voit yhdistää laitteen automaattisesti WLAN-kotiverkkoon (Wi-Fi).

1. Paina noin 3 sekunnin ajan.
✔ Näytössä näkyy **Aut**.
2. Paina ▷II.
3. Paina reitittimen WPS-näppäintä 2 minuutin kuluessa.

   Ota reitittimen mukana tulleet ohjeet huomioon.
✔ Näytössä vilkkuu .
✔ Laite yrittää nyt muodostaa yhteyden WLAN-kotiverkkoon.
✔ Kun näytössä näkyy ja palaa jatkuvasti, laite on yhdistetty kotiverkkoon.

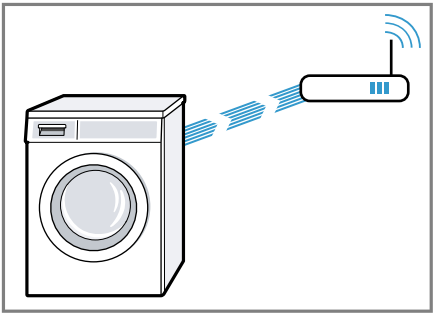

4. Kun näytössä näkyy **Err**, laite ei ole yhdistetty kotiverkkoon.
   – Tarkasta, onko laite kotiverkon toiminta-alueella.
   – Yhdistä laite uudelleen WLAN-kotiverkkoon (Wi-Fi) WPS-toiminnon avulla.
5. Yhdistä laite Home Connect -sovellukseen. → *Sivu 47*

16.2 Laitteen yhdistäminen WLAN-kotiverkkoon (Wi-Fi) ilman WPS-toimintoa

Jos reitittimessäsi ei ole WPS-toiminto, voit yhdistää laitteen manuaalisesti WLAN-kotiverkkoon (Wi-Fi). Kone muodostaa hetkeksi oman WLAN-verkon. Voit yhdistää mobiililaitteen WLAN-verkkoon ja välittää WLAN-kotiverkon (Wi-Fi) verkkotiedot laitteeseesi.

Vaatimus: Home Connect -sovellus on auki ja olet kirjautunut järjestelmään.

1. Paina vähintään 3 sekunnin ajan.
✔ Näytössä näkyy **Aut**.
2. Aseta ohjelma kohtaan 2.
✔ Näytössä näkyy **SAP**.
3. Paina ▷II.
✔ Näytössä vilkkuu .
✔ Laite muodostaa oman WLAN-verkon verkkotunnuksella (SSID) HomeConnect.

4. Hae WLAN-asetukset näyttöön mobiililaitteessa.

Yhdistä mobiililaite WLAN-verkkoon HomeConnect ja syötä WLAN-salasana (Key) HomeConnect.

✔ Mobiililaite muodostaa nyt yhteyden laitteeseen. Yhteyden muodostaminen voi kestää 60 sekuntia.

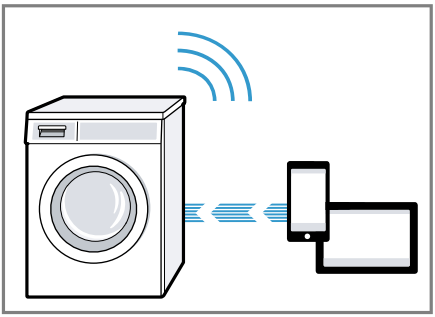

5. Avaa Home Connect -sovellus mobiililaitteessa ja tee sovelluksessa näkyvät vaiheet.
6. Syötä Home Connect -sovelluksessa kotiverkkosi verkkotunnus (SSID) ja salasana (Key).
7. Tee vielä toimenpiteet Home Connect -sovelluksessa laitteen yhdistämiseksi.

✔ Kun näytössä näkyy ja palaa jatkuvasti, laite on yhdistetty kotiverkkoon.

8. Kun näytössä näkyy **Err**, laite ei ole yhdistetty kotiverkkoon.
   – Tarkasta, onko laite kotiverkon toiminta-alueella.
   – Yhdistä laite uudelleen WLAN-kotiverkkoon (Wi-Fi) WPS-toiminnon avulla.
9. Yhdistä laite Home Connect -sovellukseen → *Sivu 47*.

16.3 Laitteen yhdistäminen Home Connect -sovellukseen

Vaatimukset

- Laite on yhdistetty WLAN-kotiverkkoon (Wi-Fi).
- Home Connect -sovellus on auki ja olet kirjautunut järjestelmään.

1. Aseta ohjelma kohtaan 3.

✔ Näytössä näkyy **APP**.

2. Paina ▷II.

✔ Laite muodostaa yhteyden Home Connect -sovellukseen.

3. Kun laite näkyy Home Connect -sovelluksessa, tee viimeiset toimenpiteet Home Connect -sovelluksessa.

✔ Kun näytössä näkyy , laite on yhdistetty Home Connect -sovellukseen.

16.4 Laitteen yhdistäminen energianhallintaan

Yhdistämällä laitteen Smart Energy System -järjestelmään (energianhallinta), optimoit energiankulutuksen. Laite käynnistyy vasta, kun talosi aurinkosähkölaitteisto tuottaa riittävästi energiaa tai sähkötariffi on edullinen.

Vaatimukset

- Smart Energy System -järjestelmä (energianhallinta) käyttää kommunikaatiostandardia EEBus Initiative.
- Olet lukenut Smart Energy -järjestelmän (energianhallinta) käyttöohjeesta, miten Smart Energy -järjestelmä (energianhallinta) toimii laitteessasi.

1. Paina ⏍ noin 3 sekunnin ajan.
✔ Näytössä näkyy **Aut**.
2. Aseta ohjelma kohtaan 7.
✔ Näytössä näkyy **EnG**.
3. Paina ▷II.
✔ Laite muodostaa yhteyden Smart Energy -järjestelmään (energianhallinta).
✔ Kun näytössä näkyy ja ☍, laite on onnistunut muodostamaan yhteyden energianhallintaan.
4. Kun haluat laitteen käynnistyvän Smart Energy -järjestelmällä (energianhallinta), aktivoi Flexstart (joustava käynnistyminen).
→ *"Flexstart-toiminnon aktivointi", Sivu 48*

Flexstart-toiminnon aktivointi

Aktivoi Flexstart, jotta Smart Energy -järjestelmä (energianhallinta) saa käynnistää laitteesi, kun talosi aurinkosähkölaitteisto tuottaa riittävästi energiaa tai sähkötariffi on edullinen.

Vaatimus: Smart Energy -järjestelmä (energianhallinta) voi käynnistää laitteesi vain, kun Smart Energy -järjestelmä (energianhallinta) ja laitteesi on yhdistetty toisiinsa.

1. Aseta haluamasi ohjelma.
2. Paina **-** ⏲ **+** ja aseta haluamasi aikaväli.
3. Paina ▷II.
4. Paina ⏍.
✔ Näytössä näkyy ☍ ja Flexstart on aktivoitu. Laite odottaa käynnistymistä Smart Energy -järjestelmän (energianhallinta) kautta.
✔ Jos ajan näyttö muuttuu näytössä esimerkiksi arvoon 8 h, Smart Energy -järjestelmä (energianhallinta) on määrittänyt ajankohdan, jolloin laite käynnistyy.
✔ Jos Smart Energy -järjestelmä (energianhallinta) ei käynnistä laitetta asetetun ajan kuluessa, laite käynnistää ohjelman siitä huolimatta ennen asetetun aikavälin päättymistä. Ohjelma päättyy, kun aikaväli päättyy.

Huomautus
Flex Start deaktivoituu turvallisuussyistä seuraavissa tapauksissa:
- Painetaan ▷II.
- Avataan luukku.
- Laite kytketään pois päältä.
- Sähkökatko.

16.5 Wi-Fi:n aktivointi laitteessa

Huomautus: Energiankulutus nousee kulutustaulukossa mainittuihin arvoihin verrattuna, kun Wi-Fi on aktivoitu.

1. Paina ⏍ noin 3 sekunnin ajan.
2. Aseta ohjelma kohtaan 4.
✔ Näytössä näkyy **Con**.
3. Paina ▷II, kunnes näytössä näkyy **On**.
✔ Wi-Fi on aktivoitu.

Huomautus: Laite ei kytkeydy automaattisesti pois päältä, kun Wi-Fi on aktivoitu.

16.6 Wi-Fi:n deaktivointi laitteessa

1. Paina ⏍ vähintään 3 sekunnin ajan.
2. Aseta ohjelma kohtaan 4.
✔ Näytössä näkyy **Con**.
3. Paina ▷II, kunnes näytössä näkyy **OFF**.
✔ Wi-Fi on deaktivoitu.

Huomautus: Jos Wi-Fi deaktivoitiin ja laitteesi oli aiemmin yhdistetty kotiverkkoon, yhteys muodostetaan automaattisesti uudelleen, kun Wi-Fi kytketään uudelleen päälle.

16.7 Ohjelmapäivitys

Vaatimus: Näytössä näkyy **UPd**.

1. Paina noin 3 sekunnin ajan.
2. Aseta ohjelma kohtaan 6.
✔ Näyttöön ilmestyy **UPd**.
3. Paina .
✔ Ohjelmistopäivitystä asennetaan.
✔ Kun näytössä näkyy **End**, ohjelmapäivitys on asennettu.

Huomautus: Ohjelmapäivitys voi kestää useita minuutteja. Älä kytke laitetta ohjelmapäivityksen kuluessa pois päältä.

16.8 Laitteen verkkoasetusten nollaaminen

1. Paina vähintään 3 sekunnin ajan.
2. Aseta ohjelma kohtaan 5.
✔ Näytössä näkyy **rES**.
3. Paina .
✔ Näytössä näkyy **YES**.
4. Paina .
✔ Verkkoasetukset nollataan.
✔ Kun näytössä näkyy **End**, verkkoasetukset on nollattu.

Ohje: Jos haluat taas käyttää laitetta Home Connect -sovelluksen avulla, sinun on liitettävä laite uudelleen kotiverkkoon ja Home Connect -sovellukseen.

16.9 Etädiagnoosi

Huoltopalvelu voi päästä käsiksi laitteeseesi, kun esität huoltopalvelulle tätä koskevan toiveen, laitteesi on yhdistetty Home Connect-palvelimeen ja etädiagnoosi on käytettävissä maassa, jossa käytät laitetta.

Ohje: Lisätietoja ja ohjeita etädiagnoosin käytettävyydestä maassanne löydät kohdasta Service/ Support paikalliselta verkkosivulta: www.home-connect.com

16.10 Tietosuoja

Ota huomioon tietosuojaa koskevat huomautukset.
Kun laite yhdistetään internetiin liitettyyn kotiverkkoon ensimmäistä kertaa, se välittää seuraavat tiedot Home Connect-palvelimelle (ensirekisteröinti):

- Yksiselitteinen laitetunniste (koostuu laiteavaimesta ja asennetun Wi-Fi-kommunikaatiomoduulin MAC-osoitteesta).
- Wi-Fi-kommunikaatiomoduulin turvallisuussertifikaatti (liitännän informaatioteknistä varmistusta varten).
- Kodinkoneen ajankohtainen ohjelma- ja laiteversio.
- Aiemmin mahdollisesti tehdyn tehdasasetuksiin palautuksen tila.

Tämä ensirekisteröinti valmistelee Home Connect -toimintojen käytön ja se pitää tehdä vasta sitten, kun haluat käyttää Home Connect -toimintoja ensimäistä kertaa.

Huomautus: Ota huomioon, että Home Connect -toimintoja voidaan käyttää vain Home Connect -sovelluksen yhteydessä. Tietosuojaa koskevia tietoja voit hakea näyttöön Home Connect -sovelluksessa.

17 Perusasetukset

Voit tehdä laitteesi asetukset omien tarpeidesi mukaan.

17.1 Yhteenveto perusasetuksista

Tästä löydät yhteenvedon laitteen perusasetuksista.

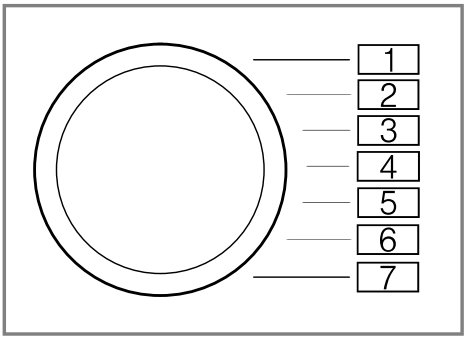

Perusasetus	Ohjelmakohta	Arvo	Kuvaus
Päättymisen äänimerkki	2	0 (pois) 1 (hiljainen) 2 (keskimääräinen) 3 (voimakas) 4 (erittäin voimakas)	Ohjelman päättyessä kuuluvan äänimerkin voimakkuuden asettaminen.
Valitsinääni	3	0 (pois) 1 (hiljainen) 2 (keskimääräinen) 3 (voimakas) 4 (erittäin voimakas)	Valitsimia valittaessa kuuluvan äänimerkin voimakkuuden asettaminen.
Rummun puhdistuksen muistutus	4	On (päällä) OFF (pois)	Rummun puhdistuksen muistutuksen aktivointi tai deaktivointi.

17.2 Perusasetusten muuttaminen

1. Aseta ohjelmavalitsin kohtaan 1.

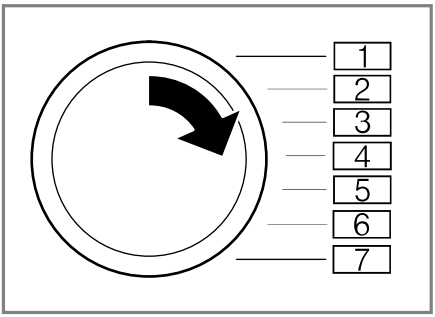

2. Paina ⏲ ja käännä samalla ohjelmavalitsin kohtaan 2.
✔ Näytössä näkyy tämänhetkinen arvo.
3. Aseta ohjelmavalitsin haluamaasi kohtaan.
4. Jos haluat muuttaa arvoa, paina **-** / **+**.
5. Jos haluat tallentaa muutoksen muistiin, kytke laite pois päältä.

18 Puhdistus ja hoito

Puhdista ja hoida laitetta huolellisesti, jotta se pysyy pitkään toimintakuntoisena.

18.1 Laitteen hoitoa koskevia ohjeita

Pyyhi ulkokuorta ja valitsimia vain vedellä ja kostealla liinalla.	Koneen osat säilyvät puhtaina ja hygieenisinä.
Poista kaikki pesuainejäämät, suihkejäämät tai muu lika heti.	Tuoreet kertymät saa helpommin poistettua kokonaan.
Jätä laitteen luukku ja pesuainekotelo käytön jälkeen auki.	Jäännösvesi pääsee kuivumaan, mikä estää hajujen muodostumista laitteeseen.

18.2 Rummun puhdistus

⚠ **HUOMAA**
Loukkaantumisvaara!
Jatkuva pesu matalassa lämpötilassa ja laitteen puutteellinen tuuletus voivat vaurioittaa rumpua ja aiheuttaa loukkaantumisia.

- ▸ Käynnistä säännöllisesti rummun puhdistusohjelma tai pese vähintään 60 °C lämpötilassa.
- ▸ Anna laitteen kuivua jokaisen käytön jälkeen luukku ja pesuainekotelo avoinna.

- ▸ Käynnistä ohjelma **Rummun puhdistus** ilman pyykkiä.

  Käytä valkopesuun soveltuvaa pesujauhetta.

18.3 Pesuainekotelon puhdistus

Jos vaihdat pesuainetta tai pesuainekotelo on likaantunut, puhdista pesuainekotelo ja älykkään annostelujärjestelmän pumppuyksikkö.

Huomautus: Noudata turvallisuuteen → *Sivu 4* ja aineellisten vahinkojen välttämiseen → *Sivu 10* liittyviä ohjeita, jotta laitteen käyttö on turvallista.

1. Kytke laite pois päältä.
2. Vedä pesuainekotelo ulos.

3. Paina jakaja alas ja ota pesuainekotelo pois paikaltaan.

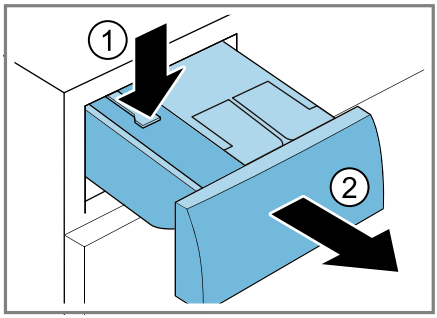

4. Ota pumppuyksikkö pois paikaltaan.

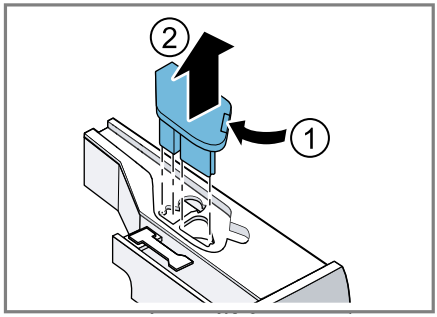

5. Vapauta pesuainekotelon kannen lukitus ja ota kansi pois paikaltaan.

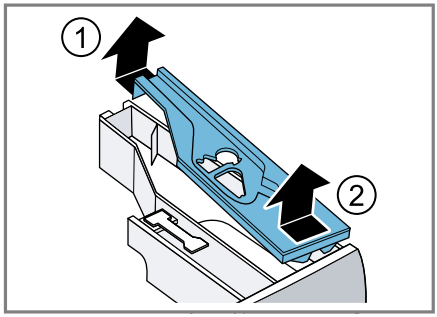

6. Tyhjennä pesuainekotelo.

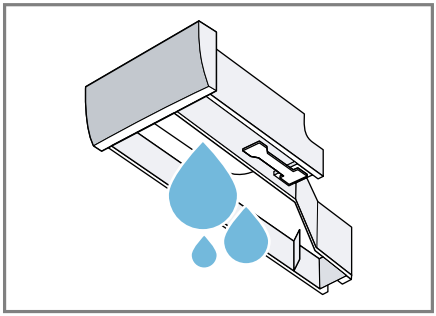

7. **HUOMIO!** Pumppuyksikkö sisältää sähkökomponentteja.
- Älä pese pumppuyksikköä astianpesukoneessa tai upota sitä veteen.
- Suojaa takasivulla olevat sähköliitännät vedeltä, pesuaine- tai huuhteluainejäämiltä.

Puhdista pumppuyksikkö kostealla liinalla.

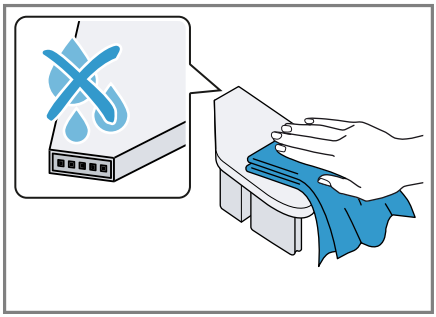

8. Puhdista pesuainekotelo ja kansi pehmeällä, kostealla liinalla tai pese ne käsisuihkulla.

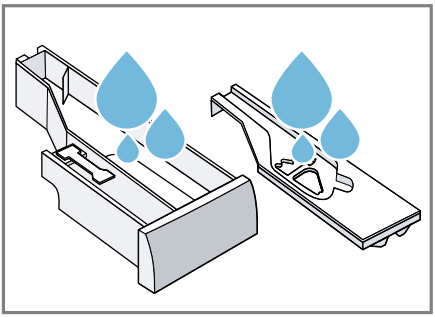

9. Kuivaa pesuainekotelo, kansi ja pumppuyksikkö ja aseta ne paikoilleen.

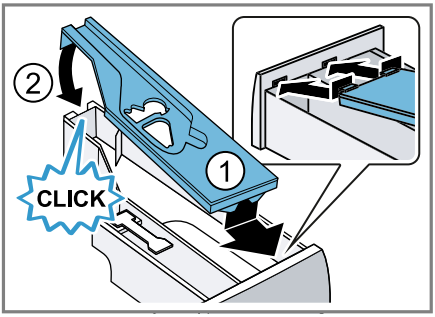

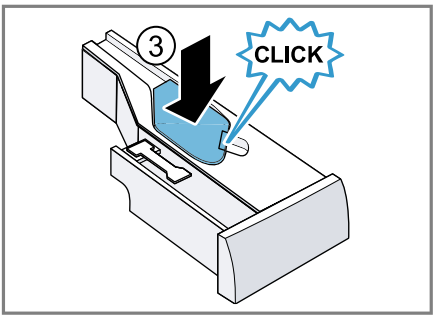

10. Puhdista pesuainekotelon kehys laitteessa.

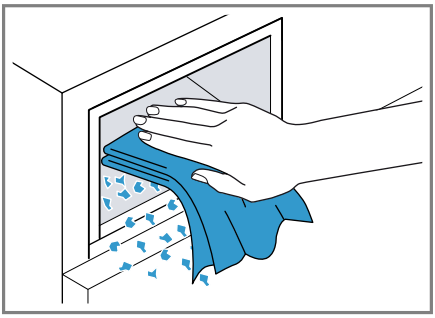

11. Työnnä pesuainekotelo paikalleen.

18.4 Kalkinpoisto

HUOMIO!
Tarkoitukseen sopimattomien kalkinpoistoaineiden, kuten esimerkiksi kahvinkeittimiin tarkoitetun aineen, käyttö voi vaurioittaa laitetta.

- Käytä tässä laitteessa vain kalkinpoistoainetta, jota on saatavana valmistajan verkkokaupan tai huoltopalvelun kautta.

18.5 Poistopumpun puhdistus

Puhdista poistopumppu, jos esiintyy tukoksia tai kolisevia häiriöääniä.

Poistopumpun tyhjennys

Huomautus: Noudata turvallisuuteen → *Sivu 4* ja aineellisten vahinkojen välttämiseen → *Sivu 10* liittyviä ohjeita, jotta laitteen käyttö on turvallista.

1. Sulje vesihana.
2. Kytke laite pois päältä.
3. Irrota laitteen verkkopistoke sähköverkosta.

4. Avaa huoltoluukku.

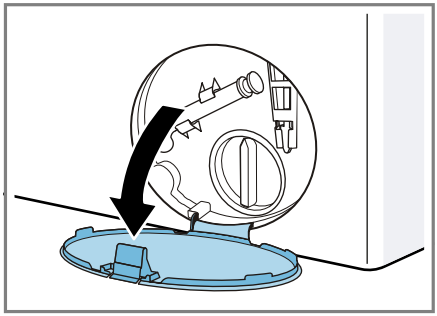

5. Ota huoltoluukku pois paikaltaan.

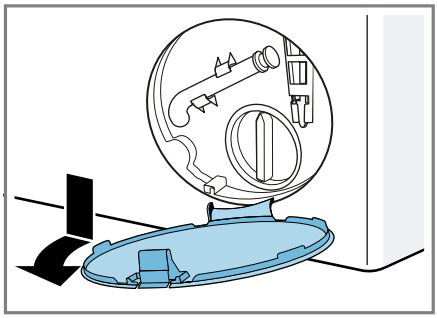

6. Aseta riittävän suuri astia aukon alle.

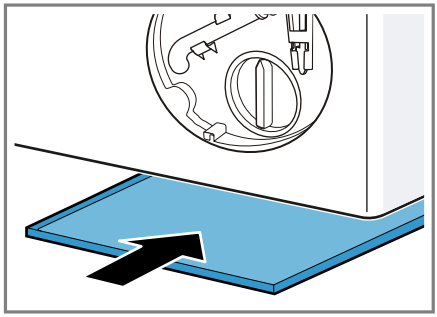

7. Ota tyhjennysletku pois pidikkeestä.

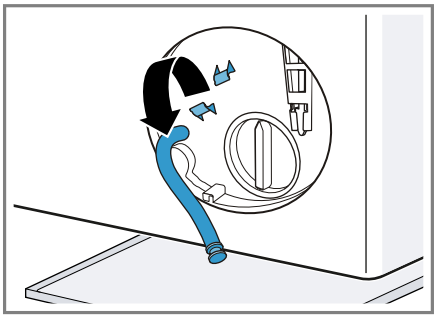

8. ⚠ **HUOMAA - Palamisvaara!**
Kun pesulämpötila on korkea, pesuvesi on kuumaa.
▸ Älä kosketa kuumaa pesuvettä.
Irrota tulppa ja anna veden valua astiaan.

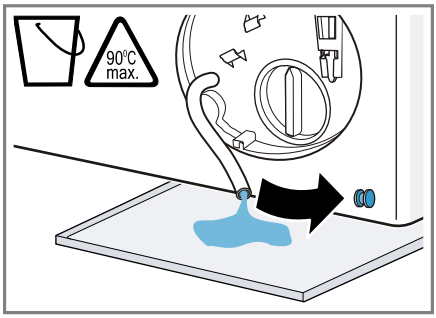

9. Paina tulppa paikalleen.

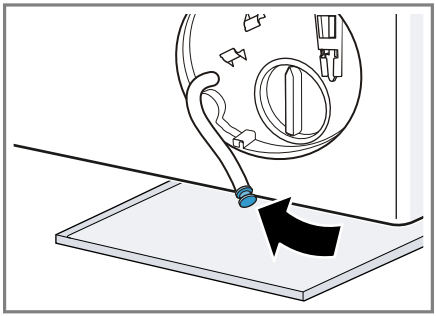

10. Kiinnitä tyhjennysletku pidikkeeseen.

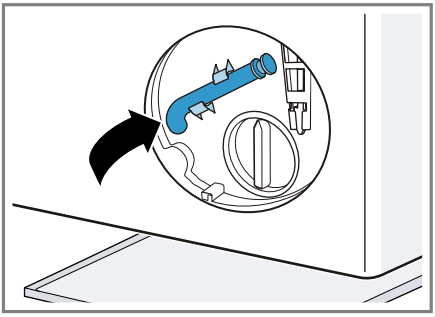

Poistopumpun puhdistus

Huomautus: Noudata turvallisuuteen → *Sivu 4* ja aineellisten vahinkojen välttämiseen → *Sivu 10* liittyviä ohjeita, jotta laitteen käyttö on turvallista.

Vaatimus: Poistopumppu on tyhjä. → *Sivu 53*

1. Koska poistopumpussa voi olla vielä jäännösvettä, kierrä pumpun kansi varovasti irti.
   – Suodattimen sisäosa voi jäädä kiinni pumppukoteloon karkean lian takia. Irrota lika ja ota suodattimen sisäosa pois paikaltaan.

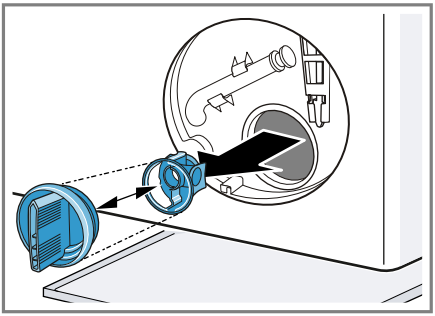

2. Puhdista sisäosa, pumpun kannen kierre ja pumpunpesä.

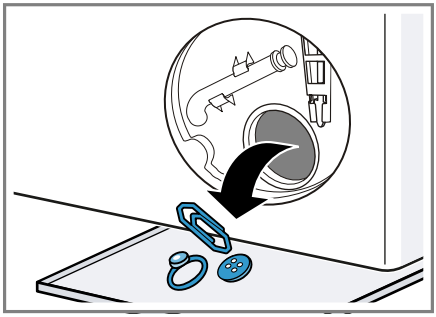

Pumpun kansi koostuu kahdesta rakenneosasta, jotka voidaan irrottaa toisistaan puhdistusta varten.

3. Varmista, että molemmat siipipyörät pääsevät pyörimään vapaasti.

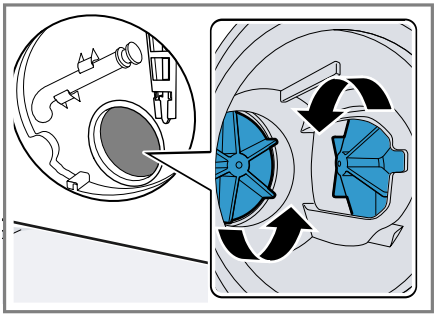

4. Aseta pumpun kansi paikalleen.
   – Varmista, että pumpun kannen rakenneosat on asennettu oikein.

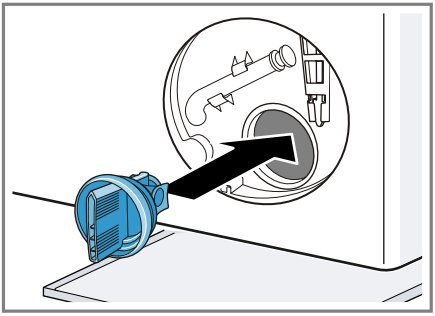

5. Aseta pumpun kansi paikalleen ja kierrä kiinni vasteeseen saakka.

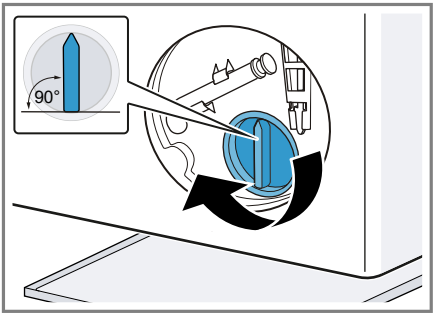

Pumpun kannen kädensijan pitää olla pystyasennossa.

6. Aseta huoltoluukku paikalleen ja lukitse kiinni.

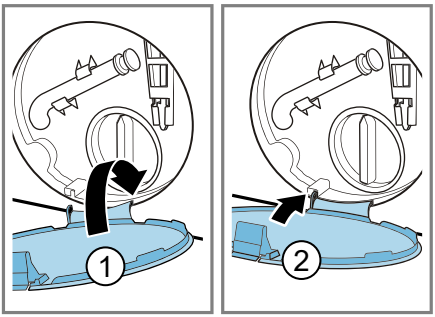

7. Sulje huoltoluukku.

18.6 Tuloaukon puhdistus kumisuojuksessa

Tarkasta säännöllisesti, onko kumisuojuksen tuloaukossa tukoksia ja puhdista tuloaukko.

1. Avaa luukku.
2. Tarkasta, onko tuloaukossa tukoksia ja poista tukokset.

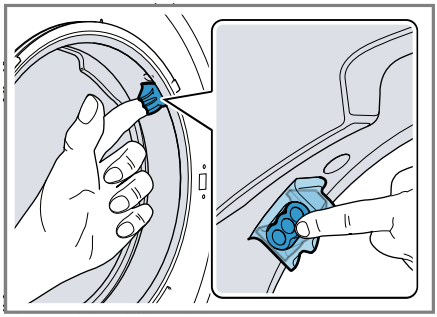

Huomautus: Älä käytä teräväkärkisiä tai teräreunaisia esineitä.

18.7 Hajulukossa olevan poistovesiletkun puhdistus

1. Kytke laite pois päältä.
2. Irrota laitteen verkkopistoke sähköverkosta.

3. Irrota letkunkiristin ja vedä poistovesiletku varovasti pois paikaltaan.

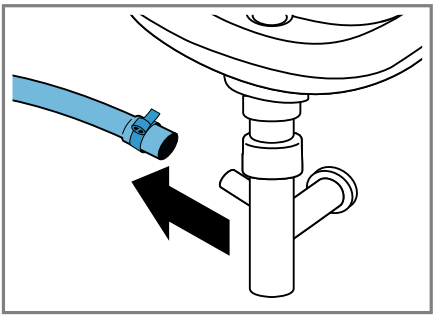

Koneesta voi tulla vielä ulos vähän vettä!

4. Puhdista poistovesiletku ja hajulukon liitäntä.

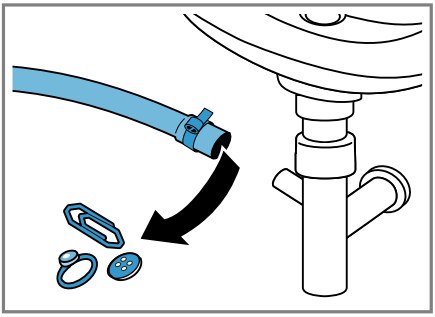

5. Liitä poistovesiletku ja varmista liitäntäkohdan pitävyys letkunkiristimellä.

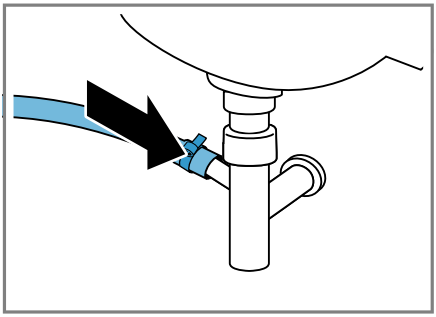

18.8 Tulovesisihdin puhdistus

Tulovesiletkun tyhjennys

Jotta voit puhdistaa sihdin, tyhjennä ensin tulovesiletku.

1. Sulje vesihana.
2. Aseta ohjelma **Puuvilla**.
3. Käynnistä ohjelma ja anna käydä n. 70 sekuntia.
4. Kytke laite pois päältä.
5. Irrota laitteen verkkopistoke sähköverkosta.

Vesihanan sihdin puhdistus

Huomautus: Noudata turvallisuuteen → *Sivu 4* ja aineellisten vahinkojen välttämiseen → *Sivu 10* liittyviä ohjeita, jotta laitteen käyttö on turvallista.

Vaatimus: Tulovesiletku on tyhjä.

1. Irrota tulovesiletku vesihanasta.

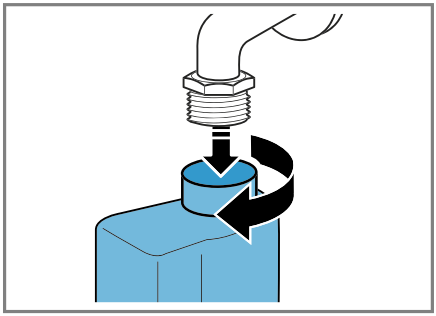

2. Puhdista sihti pienellä harjalla.

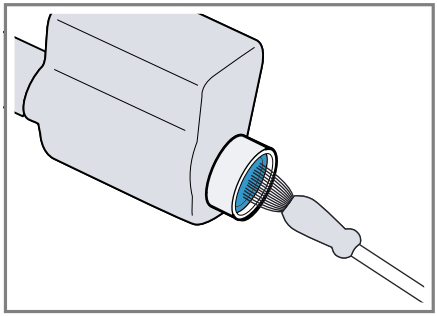

3. Liitä tulovesiletku ja tarkasta tiiviys.

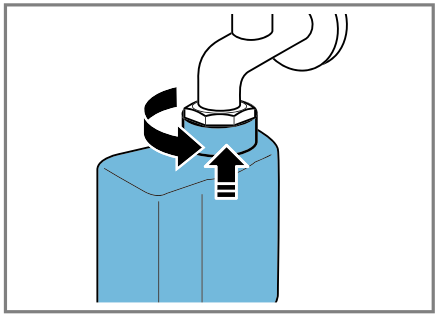

19 Toimintahäiriöiden korjaaminen

Voit poistaa itse laitteen pienet toimintahäiriöt. Tutustu häiriöiden korjaamisesta annettuihin ohjeisiin ennen kuin otat yhteyden huoltopalveluun. Näin vältät turhia kustannuksia.

⚠ **VAROITUS**
Sähköiskun vaara!
Epäasianmukaiset korjaukset ovat vaarallisia.
- Laitteen korjaustöitä saavat tehdä vain alan ammattilaiset.
- Laitteen korjaukseen saa käyttää vain alkuperäisiä varaosia.
- Jos laitteen verkkojohto vaurioituu, sen saa turvallisuussyistä vaihtaa vain valmistaja, sen huoltopalvelu tai vastaavan pätevyyden omaava henkilö.

Vika	Syy ja vianhaku
Näyttö sammunut ja ▷II vilkkuu.	Energiansäästötila on aktiivinen. ▸ Paina jotain valitsinta. ✔ Näyttö palaa taas.
"E:30 / -80"	Poistoputki tai poistovesiletku on tukossa. ▸ Puhdista poistoputki ja vedenpoistoletku.
	Poistoputki tai poistovesiletku on taittunut tai puristuksissa. ▸ Varmista, että poistoputki tai poistovesiletku ei ole taittunut tai puristuksissa.
	Poistopumppu tukossa. ▸ → *"Poistopumpun puhdistus", Sivu 53*
	Poistovesiletku on liitetty liian ylös. ▸ Asenna poistovesiletku enintään 1 metrin korkeudelle.
	Pumpun kantta ei ole koottu oikein. ▸ Kokoa pumpun kansi oikein.
	Pesuainetta on annosteltu liikaa. ▸ Välitön aputoimenpide: sekoita ruokalusikallinen huuhteluainetta 0,5 litraan vettä ja kaada seos manuaalisen annostelun lokeroon (ei pestäessä outdoor-, urheilu- tai untuvatekstiilejä). ▸ Jos älykäs annostelu on aktivoitu, pienennä perusannostelumäärää → *Sivu 45*. ▸ Kun annostelet manuaalisesti, pienennä pesuainemäärää seuraavalla pesukerralla, kun täyttömäärä on sama.
	Poistovesiletkuun on asennettu luvaton jatke.

Vika	Syy ja vianhaku
"E:30 / -80"	▸ Poista poistovesiletkun luvattomat jatkeet. Laitteen liittäminen
"E:36 / -25 / -26"	Poistopumppu tukossa. ▸ → *"Poistopumpun puhdistus", Sivu 53*
"E:38 / -25 / -26"	Poistopumppu tukossa. ▸ → *"Rummun puhdistus", Sivu 51* jos virhe tulee näyttöön uudelleen, ▸ → *"Poistopumpun puhdistus", Sivu 53*
	Kumisuojuksen tuloaukko on tukossa. ▸ → *"Tuloaukon puhdistus kumisuojuksessa", Sivu 56*
"E:10 / -00 / -10 / -20"	Älykkään annostelujärjestelmän pumppu on jumittunut. **1.** Kytke laite pois päältä. **2.** Puhdista pumppuyksikkö. → *"Pesuainekotelon puhdistus", Sivu 51* **3.** Jos näyttö tulee uudestaan näkyviin, soita huoltopalveluun. → *"Huoltopalvelu", Sivu 72* **Huomautus:** Voit käynnistää pesuohjelman deaktivoimalla älykkään annostelujärjestelmän ja annostelemalla manuaalisesti. → *"Valitsimet", Sivu 24*
🚰	Vedenpaine on pieni. Korjaus ei ole mahdollista.
	Tulovesisihti on tukossa. ▸ Puhdista tulovesisihti → *Sivu 57*.
	Vesihana on kiinni. ▸ Avaa vesihana.
	Tulovesiletku on taittunut tai puristuksissa. ▸ Varmista, että tulovesiletku ei ole taittunut tai puristuksissa.
"E:35 / -10"	Pohjakaukalossa on vettä. ▸ Sulje vesihana. ▸ Soita huoltopalveluun. → *"Huoltopalvelu", Sivu 72*
	Laitteessa on vuoto. ▸ Sulje vesihana. ▸ Soita huoltopalveluun. → *"Huoltopalvelu", Sivu 72*

Vika	Syy ja vianhaku
	Pesuainekoteloa ei ole työnnetty paikalleen vasteeseen saakka. ▸ Työnnä pesuainekotelo paikalleen vasteeseen saakka.
	Pumppuyksikkö ei ole paikallaan. **1.** Aseta pumppuyksikkö paikalleen pesuainekoteloon. → *"Pesuainekotelon puhdistus", Sivu 51* **2.** Työnnä pesuainekotelo paikalleen vasteeseen saakka.
	Pesuainetta on annosteltu liikaa. ▸ Välitön aputoimenpide: sekoita ruokalusikallinen huuhteluainetta 0,5 litraan vettä ja kaada seos manuaalisen annostelun lokeroon (ei pestäessä outdoor-, urheilu- tai untuvatekstiilejä). ▸ Jos älykäs annostelu on aktivoitu, pienennä perusannostelumäärää → *Sivu 45*. ▸ Kun annostelet manuaalisesti, pienennä pesuainemäärää seuraavalla pesukerralla, kun täyttömäärä on sama.
palaa.	Lämpötila on liian korkea. ▸ Odota, kunnes lämpötila on laskenut. ▸ → *"Ohjelman keskeyttäminen", Sivu 42*
	Vedenpinta on liian korkealla. ▸ Käynnistä ohjelma **Veden poisto**.
	Pyykkiä on jäänyt puristuksiin luukun väliin. **1.** Avaa luukku uudelleen. **2.** Poista luukun väliin puristuksiin jäänyt pyykki. **3.** Sulje luukku. **4.** Käynnistä ohjelma painamalla ▷II.
vilkkuu.	Luukku ei ole kiinni. **1.** Sulje luukku. **2.** Käynnistä ohjelma painamalla ▷II.
Kaikki muut vikakoodit.	Toimintahäiriö ▸ Soita huoltopalveluun. → *"Huoltopalvelu", Sivu 72*
Laite ei toimi.	Verkkojohdon pistoke ei ole liitetty. ▸ Liitä laite sähköverkkoon.
	Sulake on palanut. ▸ Tarkasta sulakerasiassa oleva sulake.
	Virransaanti on katkennut.

Vika	Syy ja vianhaku
Laite ei toimi.	▸ Tarkista, toimivatko huoneen valot tai muut huoneessa olevat laitteet.
Ohjelma ei käynnisty.	Valitsinta ▷II ei ole painettu. ▸ Paina ▷II.
	Luukku ei ole kiinni. 1. Sulje luukku. 2. Käynnistä ohjelma painamalla ▷II.
	Lapsilukko on aktivoitu. ▸ → *"Lapsilukon deaktivointi", Sivu 44*
	- ⏲ **+** on aktivoitu. ▸ Tarkasta, onko **-** ⏲ **+** aktivoitu. → *"Valitsimet", Sivu 24*
	Pyykkiä on jäänyt puristuksiin luukun väliin. 1. Avaa luukku uudelleen. 2. Poista luukun väliin puristuksiin jäänyt pyykki. 3. Sulje luukku. 4. Käynnistä ohjelma painamalla ▷II.
	Pesuainekoteloa ei ole työnnetty paikalleen vasteeseen saakka. ▸ Työnnä pesuainekotelo paikalleen vasteeseen saakka.
	Älykkään annostelujärjestelmän pumppu on jumittunut. 1. Kytke laite pois päältä. 2. Puhdista pumppuyksikkö. → *"Pesuainekotelon puhdistus", Sivu 51* 3. Jos näyttö tulee uudestaan näkyviin, soita huoltopalveluun. → *"Huoltopalvelu", Sivu 72* **Huomautus:** Voit käynnistää pesuohjelman deaktivoimalla älykkään annostelujärjestelmän ja annostelemalla manuaalisesti. → *"Valitsimet", Sivu 24*
Luukkua ei saa avattua.	⊔ on aktivoitu. ▸ Jatka ohjelmaa seuraavasti valitsemalla **Linkous** tai **Veden poisto** ja painamalla ▷II. → *"Ohjelman jatkaminen, kun pyykki on jäänyt veteen", Sivu 43*
	Lämpötila on liian korkea. ▸ Odota, kunnes lämpötila on laskenut. ▸ → *"Ohjelman keskeyttäminen", Sivu 42*

Vika	Syy ja vianhaku
Luukkua ei saa avattua.	Vedenpinta on liian korkealla. ▸ Käynnistä ohjelma **Veden poisto**.
	Sähkökatko. ▸ Avaa luukku hätäavaajan avulla. → *"Lukon avaaminen hätätilanteessa", Sivu 70*
Pesuvesi ei poistu laitteesta.	Poistoputki tai poistovesiletku on tukossa. ▸ Puhdista poistoputki ja vedenpoistoletku.
	Poistoputki tai poistovesiletku on taittunut tai puristuksissa. ▸ Varmista, että poistoputki tai poistovesiletku ei ole taittunut tai puristuksissa.
	Poistopumppu tukossa. ▸ → *"Poistopumpun puhdistus", Sivu 53*
	on aktivoitu. ▸ Jatka ohjelmaa seuraavasti valitsemalla **Linkous** tai **Veden poisto** ja painamalla ▷II. → *"Ohjelman jatkaminen, kun pyykki on jäänyt veteen", Sivu 43*
	Poistovesiletku on liitetty liian ylös. ▸ Asenna poistovesiletku enintään 1 metrin korkeudelle.
	Pumpun kantta ei ole koottu oikein. ▸ Kokoa pumpun kansi oikein.
	Pesuainetta on annosteltu liikaa. ▸ Välitön aputoimenpide: sekoita ruokalusikallinen huuhteluainetta 0,5 litraan vettä ja kaada seos manuaalisen annostelun lokeroon (ei pestäessä outdoor-, urheilu- tai untuvatekstiilejä). ▸ Jos älykäs annostelu on aktivoitu, pienennä perusannostelumäärää → *Sivu 45*. ▸ Kun annostelet manuaalisesti, pienennä pesuainemäärää seuraavalla pesukerralla, kun täyttömäärä on sama.
	Poistovesiletkuun on asennettu luvaton jatke. ▸ Poista poistovesiletkun luvattomat jatkeet. Laitteen liittäminen
Laitteeseen ei tule vettä. Pesuaine ei huuhtoudu pesuveteen.	Valitsinta ▷II ei ole painettu. ▸ Paina ▷II.
	Tulovesisihti on tukossa. ▸ Puhdista tulovesisihti → *Sivu 57*.

Vika	Syy ja vianhaku
Laitteeseen ei tule vettä. Pesuaine ei huuhtoudu pesuveteen.	Vesihana on kiinni. ▸ Avaa vesihana.
	Tulovesiletku on taittunut tai puristuksissa. ▸ Varmista, että tulovesiletku ei ole taittunut tai puristuksissa.
Linkous käynnistyy useita kertoja.	Epätasapainon tunnistus tasaa epätasapainoa liikuttamalla pyykkiä rummussa useita kertoja. ▸ Tämä ei ole vika - toimenpiteitä ei tarvita. **Huomautus:** Laita rumpuun mieluiten aina yhdessä suuria ja pieniä vaatekappaleita. Erikokoiset vaatekappaleet jakautuvat lingottaessa tasaisemmin rummun sisällä.
Ohjelman kestoaika muuttuu pesuprosessin aikana.	Ohjelman kulku optimoidaan elektronisesti. Ohjelman kestoaika voi tämän takia muuttua. ▸ Tämä ei ole vika - toimenpiteitä ei tarvita.
	Epätasapainon tunnistus tasaa epätasapainoa liikuttamalla pyykkiä rummussa useita kertoja. ▸ Tämä ei ole vika - toimenpiteitä ei tarvita. **Huomautus:** Laita rumpuun mieluiten aina yhdessä suuria ja pieniä vaatekappaleita. Erikokoiset vaatekappaleet jakautuvat lingottaessa tasaisemmin rummun sisällä.
	Vaahdontunnistusjärjestelmä käynnistää huuhtelun, jos vaahtoa on liian runsaasti. ▸ Tämä ei ole vika - toimenpiteitä ei tarvita.
Rummussa ei näy vettä.	Vesi on luukusta näkyvän alueen alapuolella. ▸ Tämä ei ole vika - toimenpiteitä ei tarvita. ▸ Älä lisää koneeseen käytön aikana vettä.
Rumpu nytkähtelee ohjelman käynnistymisen jälkeen.	Syynä on sisäinen moottoritesti. ▸ Tämä ei ole vika - toimenpiteitä ei tarvita.
Laite värisee ja liikkuu lingottaessa.	Laitetta ei ole asennettu suoraan asentoon. ▸ Laitteen suoristaminen
	Laitteen jalkoja ei ole kiinnitetty. ▸ Kiinnitä laitteen jalat. Laitteen suoristaminen
	Kuljetustukia ei ole poistettu. ▸ Kuljetustukien poistaminen

Vika	Syy ja vianhaku
Rumpu pyörii, laitteeseen ei tule vettä.	Täyttömäärän tunnistus on aktiivinen. ▸ Tämä ei ole vika, toimenpiteitä ei tarvita. **Huomautus:** Täyttömäärän tunnistus voi kestää enimmillään 2 minuuttia.
Runsas vaahdonmuodostus.	Pesuainetta on annosteltu liikaa. ▸ Välitön aputoimenpide: sekoita ruokalusikallinen huuhteluainetta 0,5 litraan vettä ja kaada seos manuaalisen annostelun lokeroon (ei pestäessä outdoor-, urheilu- tai untuvatekstiilejä). ▸ Jos älykäs annostelu on aktivoitu, pienennä perusannostelumäärää → *Sivu 45*. ▸ Kun annostelet manuaalisesti, pienennä pesuainemäärää seuraavalla pesukerralla, kun täyttömäärä on sama.
1 **i-DOS** 2 **i-DOS** ei voida käyttää.	Älykästä annostelua ei ole tarkoitettu tälle ohjelmalle. ▸ Tämä ei ole vika - toimenpiteitä ei tarvita.
	Ohjelman etenemisvaihe ei salli älykästä annostelua. Korjaus ei ole mahdollista.
Suurta linkousnopeutta ei saavuteta.	Linkousnopeus asetettu pieneksi. ▸ Aseta seuraavalla pesukerralla suurempi linkousnopeus.
	Epätasapainon tunnistus tasaa epätasapainoa pienemmän linkousnopeuden avulla. ▸ Jaa pyykki uudelleen rumpuun. **Huomautus:** Laita konetta täyttäessäsi rumpuun mieluiten aina yhdessä suuria ja pieniä vaatekappaleita. Erikokoiset vaatekappaleet jakautuvat lingottaessa tasaisemmin rummun sisällä. ▸ Käynnistä ohjelma **Linkous**.
Linkousohjelma ei käynnisty.	Poistoputki tai poistovesiletku on tukossa. ▸ Puhdista poistoputki ja vedenpoistoletku.
	Poistoputki tai poistovesiletku on taittunut tai puristuksissa. ▸ Varmista, että poistoputki tai poistovesiletku ei ole taittunut tai puristuksissa.
	Epätasapainon tunnistus on keskeyttänyt linkouksen rumpuun epätasaisesti jakautuneen pyykin takia. ▸ Jaa pyykki uudelleen rumpuun.

Vika	Syy ja vianhaku
Linkousohjelma ei käynnisty.	**Huomautus:** Laita konetta täyttäessäsi rumpuun mieluiten aina yhdessä suuria ja pieniä vaatekappaleita. Erikokoiset vaatekappaleet jakautuvat lingottaessa tasaisemmin rummun sisällä. ▸ Käynnistä ohjelma **Linkous**.
Kohiseva, suhiseva ääni.	Vettä tulee paineella pesuainekoteloon. ▸ Tämä ei ole vika - normaali käyttööäni.
Pidempi, suriseva ääni ennen pesun tai huuhtelun alkua.	Älykäs annostelujärjestelmä annostelee pesuainetta tai hoitoainetta. ▸ Tämä ei ole vika - normaali käyttööäni.
Lyhyt, suriseva ääni laitteen päälle kytkemisen jälkeen.	Älykäs annostelujärjestelmä tekee toimintatestin. ▸ Tämä ei ole vika - normaali käyttööäni.
Kovia ääniä linkouksen aikana.	Laitetta ei ole asennettu suoraan asentoon. ▸ Laitteen suoristaminen
	Laitteen jalkoja ei ole kiinnitetty. ▸ Kiinnitä laitteen jalat. Laitteen suoristaminen
	Kuljetustukia ei ole poistettu. ▸ Kuljetustukien poistaminen
Kolisevaa, rämisevää ääntä poistopumpusta.	Poistopumppuun on päässyt vieras esine. ▸ → *"Poistopumpun puhdistus", Sivu 53*
Ryystävä, rytminen imun ääni.	Poistopumppu on aktiivinen, poistovesi pumpataan pois. ▸ Tämä ei ole vika - normaali käyttööäni.
Rypistyminen.	Linkousnopeus on liian suuri. ▸ Aseta seuraavalla pesukerralla pienempi linkousnopeus.
	Täyttömäärä on liian suuri. ▸ Pienennä seuraavalla pesukerralla täyttömäärää.
	Tekstiililajille on valittu väärä ohjelma. ▸ Valitse tekstiililajille sopiva ohjelma. → *"Ohjelmat", Sivu 27*
Linkoustulos ei ole tyydyttävä. Pyykki on märkää / liian kosteaa.	Linkousnopeus asetettu pieneksi. ▸ Aseta seuraavalla pesukerralla suurempi linkousnopeus. ▸ Käynnistä ohjelma **Linkous**.
	Poistoputki tai poistovesiletku on tukossa. ▸ Puhdista poistoputki ja vedenpoistoletku.

Vika	Syy ja vianhaku
Linkoustulos ei ole tyydyttävä. Pyykki on märkää / liian kosteaa.	Poistoputki tai poistovesiletku on taittunut tai puristuksissa. ▸ Varmista, että poistoputki tai poistovesiletku ei ole taittunut tai puristuksissa.
	Epätasapainon tunnistus on keskeyttänyt linkouksen rumpuun epätasaisesti jakautuneen pyykin takia. ▸ Jaa pyykki uudelleen rumpuun. **Huomautus:** Laita konetta täyttäessäsi rumpuun mieluiten aina yhdessä suuria ja pieniä vaatekappaleita. Erikokoiset vaatekappaleet jakautuvat lingottaessa tasaisemmin rummun sisällä. ▸ Käynnistä ohjelma **Linkous**.
	Epätasapainon tunnistus tasaa epätasapainoa pienemmän linkousnopeuden avulla. ▸ Jaa pyykki uudelleen rumpuun. **Huomautus:** Laita konetta täyttäessäsi rumpuun mieluiten aina yhdessä suuria ja pieniä vaatekappaleita. Erikokoiset vaatekappaleet jakautuvat lingottaessa tasaisemmin rummun sisällä. ▸ Käynnistä ohjelma **Linkous**.
Kosteassa pyykissä on pesuainejäämiä.	Pesuaineessa voi olla veteen liukenemattomia aineita, jotka kertyvät pyykkiin. ▸ Käynnistä ohjelma **Huuhtelu**.
	Älykkään annostelujärjestelmän annostelusäiliössä on tarkoitukseen sopimatonta pyykinpesuainetta. **1.** Tarkasta, soveltuuko käytetty pesuaine käyttöön. → *"Pesuaine ja hoitoaine", Sivu 39* **2.** Tyhjennä annostelusäiliöt. → *"Pesuainekotelon puhdistus", Sivu 51* **3.** Puhdista annostelusäiliöt. **4.** Täytä annostelusäiliöt uudelleen. → *"Annostelusäiliöiden täyttäminen", Sivu 44*
	Perusannostelumäärää ei ole asetettu oikein. ▸ Jos älykäs annostelu on aktivoitu, pienennä perusannostelumäärää → *Sivu 45*.
Pesuainejäämiä kuivassa pyykissä.	Pesuaineessa voi olla veteen liukenemattomia aineita, jotka kertyvät pyykkiin. ▸ Harjaa pyykki pesun ja kuivauksen jälkeen.
	Älykkään annostelujärjestelmän annostelusäiliössä on tarkoitukseen sopimatonta pyykinpesuainetta.

Vika	Syy ja vianhaku
Pesuainejäämiä kuivassa pyykissä.	1. Tarkasta, soveltuuko käytetty pesuaine käyttöön. → *"Pesuaine ja hoitoaine", Sivu 39* 2. Tyhjennä annostelusäiliöt. → *"Pesuainekotelon puhdistus", Sivu 51* 3. Puhdista annostelusäiliöt. 4. Täytä annostelusäiliöt uudelleen. → *"Annostelusäiliöiden täyttäminen", Sivu 44*
	Perusannostelumäärää ei ole asetettu oikein. ▸ Jos älykäs annostelu on aktivoitu, pienennä perusannostelumäärää → *Sivu 45*.
Riittämätön puhdistusteho.	Perusannostelumäärää ei ole asetettu oikein. ▸ Kun älykäs annostelu on aktivoitu, aseta perusannostelumäärää → *Sivu 45*oikein.
	Pyykinpesuaine tai hoitoaine älykkään annostelujärjestelmän annostelusäiliöissä on liian paksua. 1. Tarkasta, soveltuuko käytetty pesuaine käyttöön. → *"Pesuaine ja hoitoaine", Sivu 39* 2. Tyhjennä annostelusäiliöt. → *"Pesuainekotelon puhdistus", Sivu 51* 3. Puhdista annostelusäiliöt. 4. Täytä annostelusäiliöt uudelleen. → *"Annostelusäiliöiden täyttäminen", Sivu 44*
	Älykkään annostelujärjestelmän annostelusäiliössä on tarkoitukseen sopimatonta pyykinpesuainetta. 1. Tarkasta, soveltuuko käytetty pesuaine käyttöön. → *"Pesuaine ja hoitoaine", Sivu 39* 2. Tyhjennä annostelusäiliöt. → *"Pesuainekotelon puhdistus", Sivu 51* 3. Puhdista annostelusäiliöt. 4. Täytä annostelusäiliöt uudelleen. → *"Annostelusäiliöiden täyttäminen", Sivu 44*
Home Connect ei toimi asianmukaisesti.	Mahdollisia syitä on useita. ▸ Mene sivulle www.home-connect.com.
Ei yhteyttä kotiverkkoon.	Wi-Fi on kytketty pois päältä. ▸ → *"Wi-Fi:n aktivointi laitteessa", Sivu 48*
	Wi-Fi on aktivoitu, mutta yhteyttä kotiverkkoon ei voida muodostaa. 1. Varmista, että kotiverkko on käytettävissä.

Vika	Syy ja vianhaku
Ei yhteyttä kotiverkkoon.	**2.** Yhdistä laite uudelleen kotiverkkoon. → *"Laitteen yhdistäminen WLAN-kotiverkkoon (Wi-Fi) WPS-toiminnon avulla", Sivu 46* → *"Laitteen yhdistäminen WLAN-kotiverkkoon (Wi-Fi) ilman WPS-toimintoa", Sivu 46*
Tulovesiletkusta valuu vettä.	Tulovesiletkua ei ole liitetty oikein / kunnolla. **1.** Liitä tulovesiletku oikein. Tulovesiletkun liittäminen **2.** Kiristä ruuvikiinnitys.
Poistovesiletkusta valuu vettä.	Poistovesiletku on vaurioitunut. ▸ Vaihda vaurioitunut poistovesiletku.
	Poistovesiletkua ei ole liitetty oikein. ▸ Liitä poistovesiletku oikein. Poistovesiliitännän liitäntätyypit
Laitteessa on epämiellyttävä haju.	Kosteus ja pesuainejäämät voivat edistää bakteerien kasvua. ▸ → *"Rummun puhdistus", Sivu 51* ▸ Kun et käytä laitetta, jätä luukku ja pesuainekotelo auki, jotta jäännösvesi pääsee haihtumaan.

19.1 Lukon avaaminen hätätilanteessa

Luukun lukituksen avaaminen

Vaatimus: Poistopumppu on tyhjä.
→ *Sivu 53*

1. **HUOMIO!** Ulos valuva vesi saattaa aiheuttaa aineellisia vahinkoja.
   ▸ Älä avaa luukkua, jos vettä näkyy lasissa.

   Vedä sopivalla työkalulla luukun hätäavaaja alaspäin ja päästä vapaaksi.

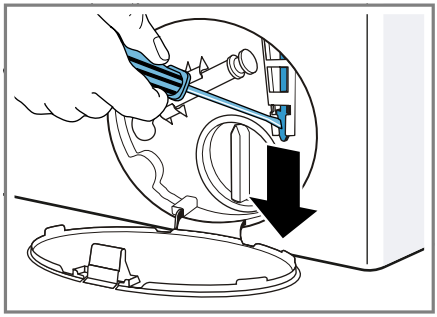

✔ Luukun lukitus on avattu.

2. Aseta huoltoluukku paikalleen ja lukitse kiinni.
3. Sulje huoltoluukku.

20 Kuljetus, säilytys ja hävittäminen

Tästä näet, miten valmistelet laitteesi kuljetusta ja säilytystä varten. Lisäksi saat tietoa käytöstä poistettujen laitteiden hävittämisestä.

20.1 Laitteen irrottaminen

1. Sulje vesihana.
2. Tyhjennä tulovesiletku
   → *"Tulovesiletkun tyhjennys", Sivu 57*.
3. Kytke laite pois päältä.
4. Irrota laitteen pistoke pistorasiasta.
5. Laske loppu pesuvesi pois.
   → *"Poistopumpun puhdistus", Sivu 53*
6. Irrota letkut.
7. Tyhjennä annostelusäiliöt.

20.2 Kuljetustukien asentaminen

Käytä laitteen kuljetustukia, jotta vältät kuljetusvauriot.

1. Poista 4 suojatulppaa.
   – Käytä suojatulppien poistamiseen tarvittaessa ruuvinväännintä.

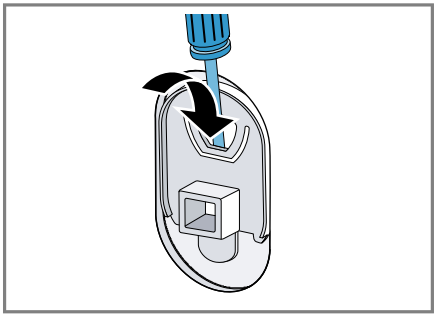

   Säilytä suojatulpat huolellisesti.
2. Aseta 4 holkkia paikoilleen.

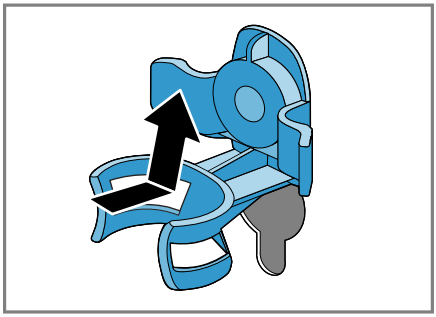

3. Aseta 4 kuljetustuen kaikki ruuvit paikoilleen ja kiristä kevyesti.

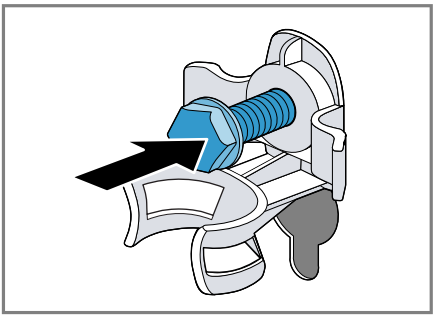

4. Aseta verkkojohto pidikkeeseen ① ja kiristä kuljetustukien kaikki 4 ruuvia ruuviavaimella, avainkoko 13 ②.

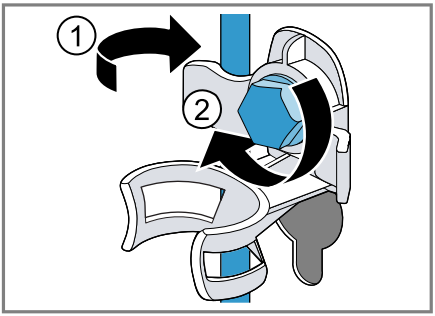

5. Aseta letku pidikkeeseen.

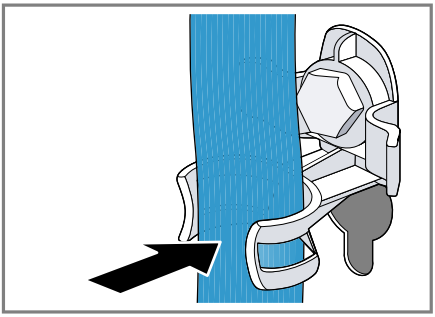

20.3 Laitteen ottaminen uudelleen käyttöön

- Poista kuljetustuet.

20.4 Käytöstä poistetun laitteen hävittäminen

Ympäristön huomioivan hävittämisen avulla arvokkaita raaka-aineita voidaan käyttää uudelleen.

⚠ **VAROITUS**
Terveysriski!
Lapset voivat leikkiessään lukita itsensä vahingossa laitteeseen ja joutua hengenvaaraan.

- Älä sijoita laitetta sellaisen oven taakse, joka vaikeuttaisi laitteen oven avaamista tai estäisi sen avaamisen.
- Vedä käytöstä poistettujen laitteiden verkkojohdon pistoke irti, katkaise verkkojohto ja riko laitteen ovessa oleva lukko siten, että laitteen luukkua ei saa enää suljettua.

1. Irrota verkkojohdon pistoke pistorasiasta.
2. Katkaise verkkojohto.
3. Hävitä laite ympäristöystävällisesti.

   Tarkempia tietoja kierrätysmahdollisuuksista saat kodinkoneliikkeistä sekä paikkakuntasi jätehuollosta vastaavilta viranomaisilta.

Tämän laitteen merkintä perustuu käytettyjä sähkö- ja elektroniikkalaitteita (waste electrical and electronic equipment - WEEE) koskevaan direktiiviin 2012/19/EU. Tämä direktiivi määrittää käytettyjen laitteiden palautus- ja kierrätys-säännökset koko EU:n alueella.

21 Huoltopalvelu

Jos sinulla on kysyttävää laitteen käytöstä, et saa poistettua häiriötä itse tai laite on korjattava, käänny huoltopalvelumme puoleen.
Ekosuunnittelua koskevan asetuksen mukaisia toiminnan kannalta oleellisia osia on saatavilla huoltopalvelumme kautta vähintään 10 vuoden ajan laitteen markkinoille saattamisen jälkeen Euroopan talousalueella.

Huomautus: Huoltopalvelu on valmistajan takuun puitteissa maksuton.

Lisätietoja käyttömaan takuuajasta ja takuuehdoista saat huoltopalvelustamme, jälleenmyyjältäsi tai verkkosivultamme.
Kun otat yhteyden huoltopalveluun, tarvitset laitteen mallinumeron (E-Nr.) ja valmistusnumeron (FD).
Huoltopalvelun yhteystiedot löytyvät oheisesta huoltopalveluluettelosta tai internet-sivuiltamme.

21.1 Mallinumero (E-nro) ja valmistusnumero (FD)

Mallinumero (E-nro) ja valmistusnumero (FD) on merkitty koneen tyyppikilpeen.
Tyyppikilpi sijaitsee mallista riippuen:
- oven sisäpuolella.
- huoltoluukun sisäpuolella.
- laitteen taustapuolella.

Merkitse laitteen tiedot ja huoltopalvelun puhelinnumero muistiin, niin löydät ne taas nopeasti.

21.2 AQUA-STOP-takuu

Ostosopimukseen perustuvan myyjän virhevastuun ja antamamme valmistajan takuun lisäksi myönnämme korvauksen seuraavin ehdoin.
- Jos vesivahingon syynä on vika Aqua-Stop turvajärjestelmässämme, korvaamme yksityiselle kuluttajalle aiheutuneet vahingot. Koneen täytyy olla liitetty sähköverkkoon, jotta vesiturva on taattu.
- Tämä takuu on voimassa koneen koko käyttöiän ajan.
- Takuuvaatimuksen edellytyksenä on, että Aqua-Stop-järjestelmällä varustetun koneen asennus ja liitäntä on tehty ammattitaitoisesti ja ohjeidemme mukaisesti; tähän sisältyy myös Aqua-Stop-jatkoletkun (alkuperäisvaruste) asianmukainen asennus. Takuu ei kata vesihanaan asennettuun Aqua-Stop-liitäntään meneviä viallisia tulovesiletkuja tai liittimiä.
- Aqua-Stop-järjestelmällä varustettuja koneita ei periaatteessa tarvitse tarkkailla käytön aikana eikä vesihanaa tarvitse sulkea käytön jälkeen. Mutta huomioi, että kotivakuutusehdoissa saattaa olla vaatimus hanan sulkemisesta sekä käytön valvonnasta. Vesihana on suljettava ainoastaan siinä tapauksessa, että asunnosta poistutaan pitkäksi aikaa, esim. monta viikkoa kestävälle lomalle.

22 Kulutustiedot

Seuraavat tiedot annetaan EU:n ekosuunnittelua koskevan asetuksen mukaisesti. Muille ohjelmille kuin ohjelmalle **Eco 40-60** annetut arvot ovat vain ohjearvoja, ja ne on määritetty voimassa oleva normin EN60456 perusteella. Automaattinen annostelutoiminto on tätä tarkoitusta varten deaktivoitu. Vertailutestiä koskeva huomautus: Deaktivoi automaattinen annostelutoiminto, paitsi jos tämä toiminto on testauksen kohteena.

Ohjelma	**Täyttömäärä (kg)**	**Ohjelman kesto (h:min)[1]**	**Energiankulutus (kWh/jakso)[1]**	**Vedenkulutus (l/jakso)[1]**	**Maksimi lämpötila (°C) 5 min[1]**	**Linkousnopeus (r/min)[1]**	**Jäännöskosteus (%)[1]**
Eco 40-60[2]	10,0	3:55	1,200	70,0	40	1600	44,00
Eco 40-60[2]	5,0	2:55	0,650	48,0	33	1600	44,00
Eco 40-60[2]	2,5	2:45	0,330	36,0	25	1600	44,00
Puuvilla 20 °C	10,0	3:15	0,500	95,0	24	1600	46,00
Puuvilla 40 °C	10,0	3:36	1,400	95,0	42	1600	46,00
Puuvilla 60 °C	10,0	3:32	2,150	95,0	60	1600	46,00
Puuvilla 40 °C +	10,0	4:14	1,450	105,0	42	1600	46,00
Synteettiset 40 °C	4,0	2:29	0,780	58,0	43	1200	30,00
Mix 40 °C	4,0	1:00	0,650	44,0	41	1600	52,00
Villa/Käsinpesu 30 °C	2,0	0:41	0,200	40,0	25	800	25,00

[1] Todelliset arvot voivat poiketa ilmoitetuista arvoista vedenpaineen, veden kovuuden, veden tulolämpötilan, sijoituspaikan lämpötilan, pyykin laadun, määrän ja likaisuuden, käytetyn pyykinpesuaineen, sähköverkon jännitevaihtelujen ja valittujen lisätoimintojen vaikutuksesta.

[2] Tarkastusohjelma EU:n ekosuunnitteluvaatimuksia koskevan asetuksen ja EU:n energiamerkintää koskevan asetuksen mukaan käytettäessä kylmävesiliitäntää (15 °C).

23 Tekniset tiedot

Tästä löydät laitteesi numero- ja muut tiedot.

Laitteen korkeus	85,0 cm
Laitteen leveys	60,0 cm
Laitteen syvyys	64,0 cm
Paino	73 kg[1]
Suurin sallittu täyttömäärä	10,0 kg
Verkkojännite	220 - 240 V, 50 Hz
⊟ Pienin sallittu asennussulake	10 A
Nimellisteho	2300 W
Ottoteho	■ Pois päältä -tila: 0,10 W ■ Päälle jätetty -tila: 0,50 W ■ Aika, johon mennessä verkkovalmiustila säätyy (Wi-Fi): 5 min ■ Verkkovalmiustila (Wi-Fi): 1,50 W
Vedenpaine	■ Vähintään: 100 kPa (1 bar) ■ Enintään: 1000 kPa (10 bar)
Tulovesiletkun pituus	150 cm
Poistovesiletkun pituus	150 cm

[1] Laitteen varustuksesta riippuen

Verkkoliitäntäjohdon pituus	210 cm

[1] Laitteen varustuksesta riippuen

Tuote sisältää energiatehokkuusluokkaan F kuuluvia valonlähteitä. Valonlähteitä on saatavilla varaosina. Ne saa vaihtaa vain koulutettu ammattihenkilö. Lisätietoja laitemallistasi löydät internetistä osoitteesta https://eprel.ec.europa.eu/[1]. Tämä verkko-osoite linkittyy viralliseen EU-tuotetietokantaan EPREL, jonka verkko-osoitetta ei ole vielä julkaistu painatushetkellä. Noudata sitten mallihakuun liittyviä ohjeita. Mallitunnus muodostuu tyyppikilvessä mallinumeron (E-Nr.) vinoviivan edessä olevista merkeistä. Vaihtoehtoisesti löydät mallitunnuksen myös EU-energiamerkin ensimmäiseltä riviltä.

24 Vaatimustenmukaisuusvakuutus

Robert Bosch Hausgeräte GmbH vahvistaa täten, että Home Connect -toiminnoilla varustettu laite vastaa direktiivin 2014/53/EU perusluonteisia vaatimuksia ja muita asiaankuuluvia määräyksiä. Täydellinen RED vaatimustenmukaisuusvakuutus löytyy internetistä sivulta www.bosch-home.com laitteen tuotesivulta lisädokumenttien kohdasta.

CE

2,4 GHz taajuusalue 100 mW maks.
5 GHz taajuusalue: 100 mW maks.

[1] Koskee vain Euroopan talousalueen maita

BE	BG	CZ	DK	DE	EE	IE	EL
ES	FR	HR	IT	CY	LV	LT	LU
HU	MT	NL	AT	PL	PT	RO	SI
SK	FI	SE	UK	NO	CH	TR	

5 GHz WLAN (Wi-Fi): käyttö vain sisätiloissa.

Thank you for buying a Bosch Home Appliance!

Register your new device on MyBosch now and profit directly from:

- **Expert tips & tricks for your appliance**
- **Warranty extension options**
- **Discounts for accessories & spare-parts**
- **Digital manual and all appliance data at hand**
- **Easy access to Bosch Home Appliances Service**

Free and easy registration – also on mobile phones:
www.bosch-home.com/welcome

Looking for help? You'll find it here.

Expert advice for your Bosch home appliances, help with problems or a repair from Bosch experts.
Find out everything about the many ways Bosch can support you:
www.bosch-home.com/service
Contact data of all countries are listed in the attached service directory.

Robert Bosch Hausgeräte GmbH
Carl-Wery-Straße 34
81739 München
GERMANY
www.bosch-home.com

9001611898 (010316)
fi