3

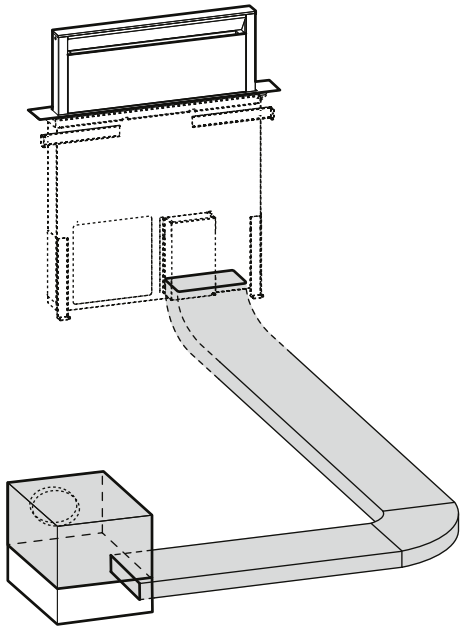

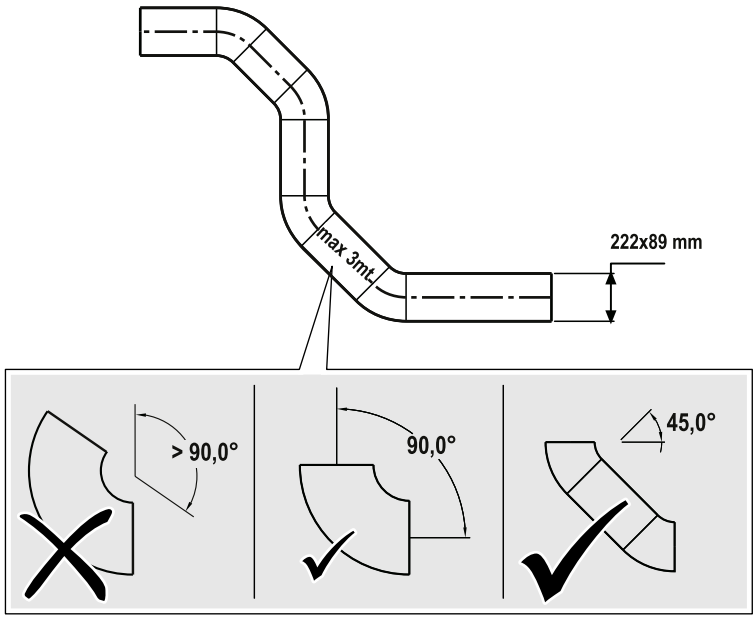

en

Important safety information

⚠ Risk of electric shock!

Fan intended for indoor use only.

ar

إرشادات الأمان المهمة

⚠ خطر الصعق الكهربائي!

استخدم المروحة في النطاق الداخلي فقط.

1

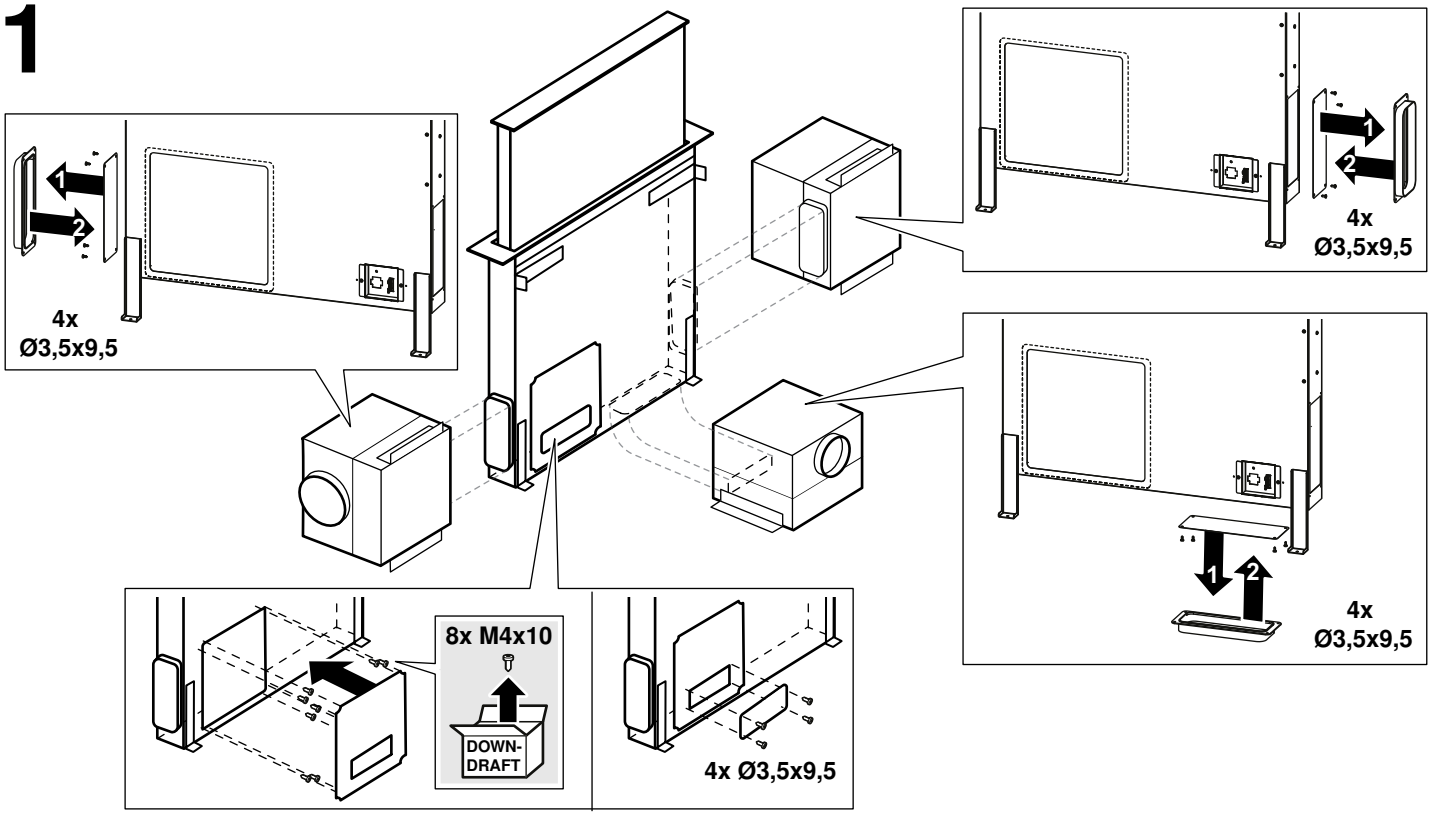

2 a

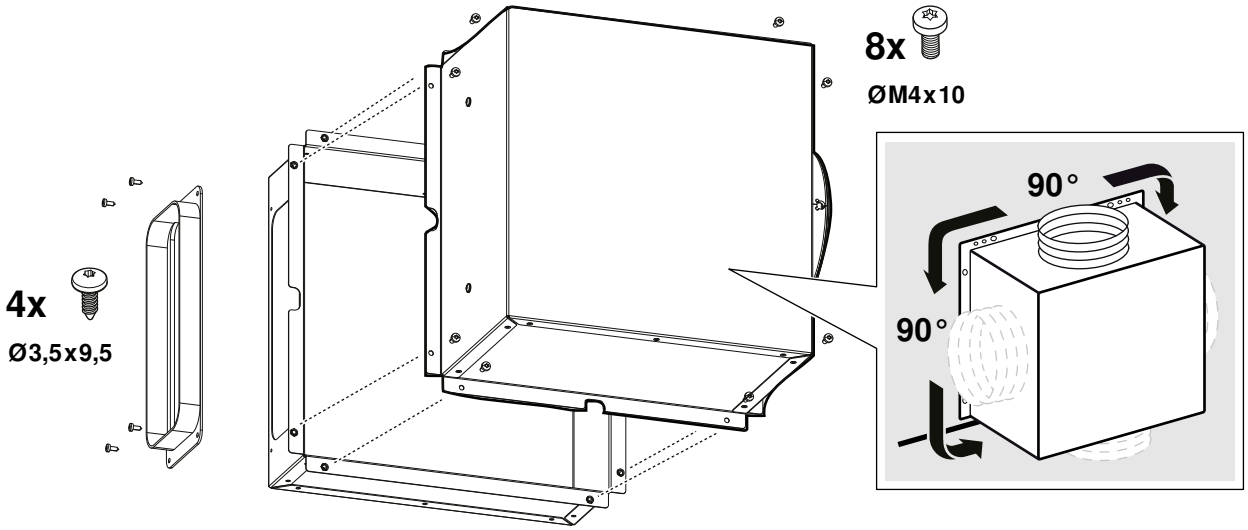

b

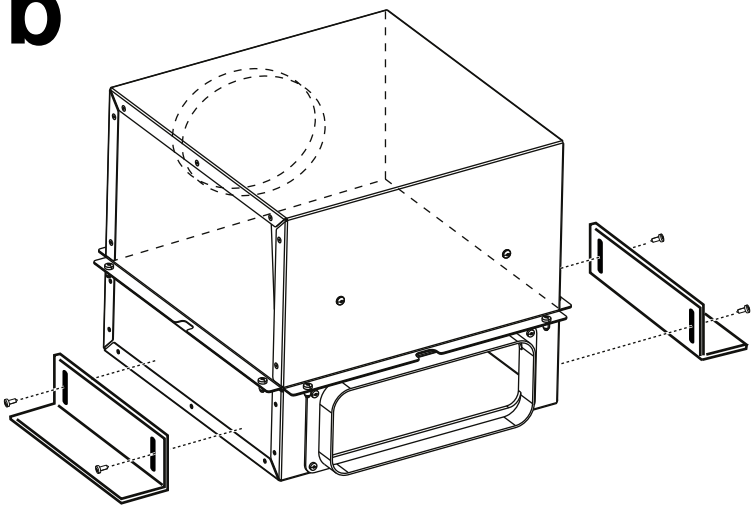

c

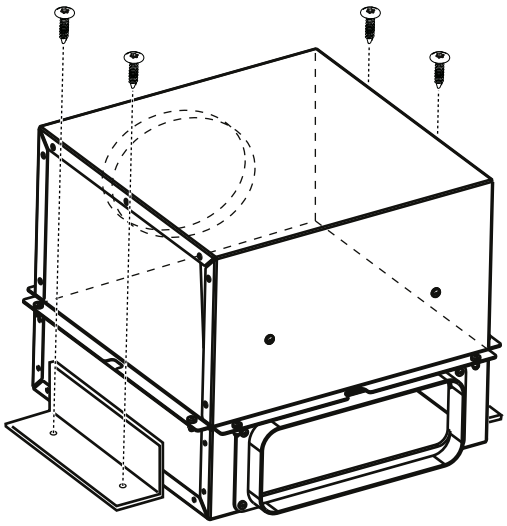

4x
Ø4,5x16

/

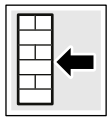

4x
Ø5x45

4x
Ø8x40

en Installation instructions

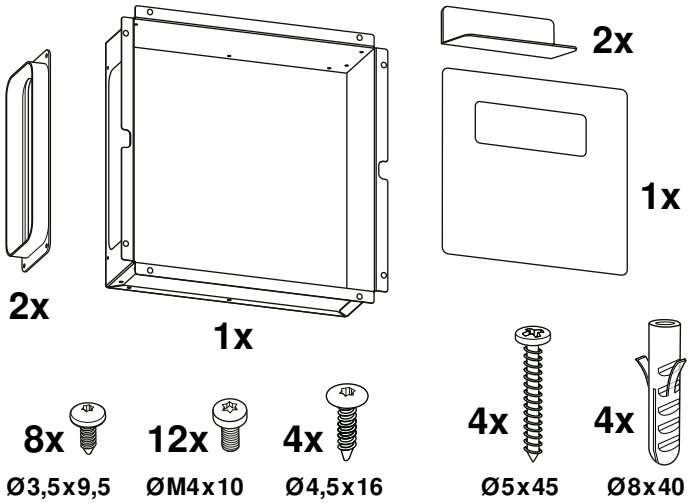

ar دليل التركيب

A

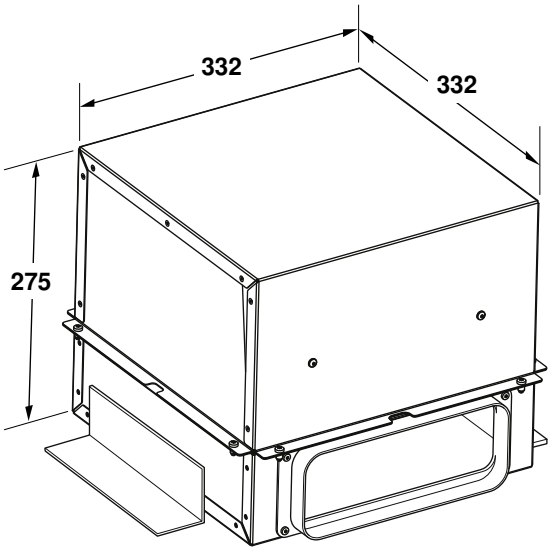

⚠ Risk of electric shock!
Fan intended for indoor use only.