Register your new Bosch now:
www.bosch-home.com/welcome

Maşină de spălat vase
SM...
SB...

BOSCH

ro Instrucțiuni de utilizare

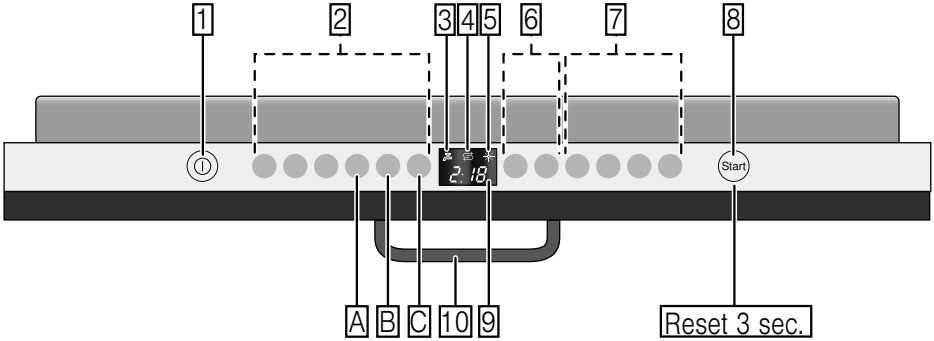
1
2
3
4
5
6
7
8
Start
A
B
C
10
9
Reset 3 sec.

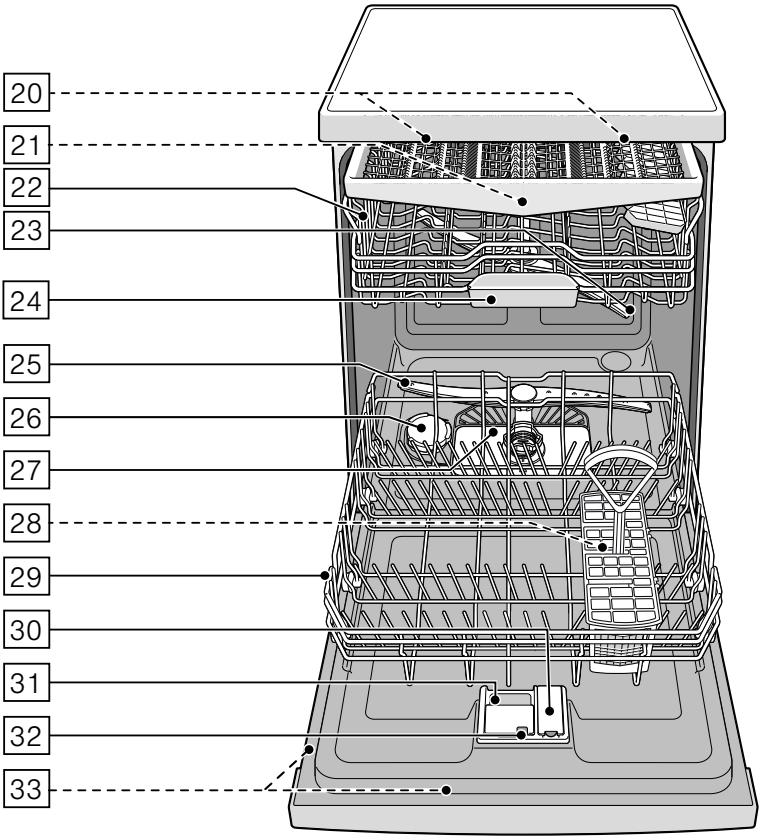
20
21
22
23
24
25
26
27
28
29
30
31
32
33

Cuprins

Utilizarea conform destinației. . . 5

Instrucțiuni de siguranță 5

Înainte de punerea în funcțiune a maşinii de spălat vase 5
La livrare 6
La instalare 6
La funcționarea zilnică 8
La defecțiunile care apar 8
Îndepărtarea ecologică. 8
Blocarea uşii. 10

Protecția mediului 11

Ambalajul 11
Aparatele uzate. 11

Prezentarea aparatului. 12

Panoul de comandă 12
Interiorul aparatului 12
Meniul Vedere de ansamblu 13

Instalația de dedurizare / Sare specială 14

Tabelul cu durităților apei. 14
Reglarea instalației de dedurizare . . 14
Utilizarea sărurilor speciale 15
Detergent cu săruri 15
Dezactivarea dedurizării 15

Soluție de clătire 16

Reglarea cantității de limpezitor 16
Detergent cu componentă de limpezitor 17
Oprirea indicatorului de adăugare substanță de limpezire 17

Vase de gătit. 17

Vesela neadecvată pentru spălarea în maşină 17
Deteriorări ale sticlei şi ale veselei 17
Introducerea în maşină 17
Coşul superior pentru vase 18
Coşul inferior pentru vase 18
Coş pentru tacâmuri 19
Sertarul pentru tacâmuri 19
Etajera 20
Tijele rabatabile 20
Suportul pentru piese mici. 21
Suportul pentru cuțite 21
Cap de stropire pentru tava de copt 21
Scoaterea din maşină 22
Reglarea înălțimii coşului. 22

Detergent 24

Umplerea cu detergent 24
Detergent combinat. 25

Lista programelor 26

Selectarea programului 27
Indicații pentru institutele de testare 27

Funcțiile suplimentare. 28

Economie de timp (VarioSpeed Plus) 28
Încărcare pe jumătate 28
IgienăPlus (HygienePlus). 28
IntensivZone 28
Uscare specială. 28
Uscare lucioasă. 28
Economisirea de energie. 28

Utilizarea aparatului 29
Datele programelor 29
Aquasensor 29
Pornirea aparatului 29
Timelight 30
Infolight 30
Afişarea timpului
de funcționare rămas. 31
Preselectare timp. 31
Finalizarea programului 31
AutoPowerOff. 32
Deconectarea aparatului 32
Întreruperea programului 33
Anularea programului 33
Schimbarea programului 33
Uscare intensivă 33

Curățarea şi întreținerea. 34
Starea generală a
maşinii de spălat vase 34
Curățare maşină 35
Sărurile speciale
şi soluția de clătire. 35
Sitele 36
Brațele de pulverizare 36

**O defecțiune,
ce este de făcut? 37**
Pompa de evacuare a apei 37
Tabel de defecțiuni. 38

Serviciul Clienți. 48

Instalarea şi racordarea 48
Volum de livrare 48
Instrucțiuni de siguranță 49
Livrarea 49
Date tehnice 49
Montarea 49
Racordarea la sistemul
de evacuare a apei 49
Racordarea la sistemul
de alimentare cu apă 50
Racordarea la apă caldă 50
Alimentare electrică 50
Demontarea 51
Transportul 51
Protecția în cazul
temperaturilor de îngheț 51

Utilizarea conform destinației

- Acest aparat este destinat uzului casnic, într-un mediu privat.
- Aparatul este destinat exclusiv uzului casnic şi doar în scopul indicat: spălarea veselei din gospodărie.
- Această maşină de spălat vase este destinată utilizării la o altitudine de maximum 4000 de metri deasupra nivelului mării.

Instrucțiuni de siguranță

Copiii începând cu vârsta de 8 ani sau persoanele care, din cauza capacităților fizice, senzoriale sau intelectuale, a lipsei de experiență sau a necunoaşterii, nu sunt capabile să opereze aparatul în condiții de siguranță, nu au voie să utilizeze acest aparat decât sub supravegherea sau îndrumarea unei persoane responsabile.

Copiii nu au voie să se joace cu aparatul. Efectuarea curățării şi întreținerii nu este permisă copiilor, cu excepția situației în care aceştia au vârsta de peste 8 ani şi sunt supravegheați.

Nu permiteți accesul copiilor sub vârsta de 8 ani la aparat şi la cablul de racordare.

Înainte de punerea în funcțiune a maşinii de spălat vase

Citiți cu atenție instrucțiunile de utilizare şi de montare! Aici găsiți informații importante despre montarea, utilizarea şi întreținerea aparatului.

Păstrați toate instrucțiunile pentru o utilizare ulterioară sau pentru următorii posesori.

Instrucțiunile de utilizare pot fi descărcate gratuit de pe pagina noastră de Internet. Adresa de Internet corespunzătoare se găseşte pe verso-ul acestor instrucțiuni de utilizare.

La livrare

1. Verificați imediat atât ambalajul, cât şi maşina de spălat vase pentru a detecta eventualele defecțiuni produse în timpul transportului. Nu conectați un aparat deteriorat, ci contactați furnizorul.
2. Vă rugăm să îndepărtați ambalajul în mod ecologic.
3. Nu lăsați ambalajul şi părțile sale să devină obiect de joacă pentru copii. Există pericolul de sufocare cu cartonul pliat sau cu foliile.

La instalare

- Aveți grijă ca, după instalare, partea din spate a maşinii de spălat vase să nu mai fie accesibilă (protecție la atingere din cauza suprafeței fierbinți).
- Executați instalarea şi racordarea conform instrucțiunilor de instalare şi montaj.
- La instalare maşina de spălat vase trebuie să fie separată de rețeaua de curent.
- Asigurați-vă că sistemul de protecție a instalației de alimentare cu energie electrică a clădirii a fost instalat corect.
- Condițiile de conectare la rețeaua electrică trebuie să corespundă cu cele înscrise pe plăcuța de identificare 33 a maşinii de spălat vase.
- Dacă se deteriorează cablul de racordare la rețea al maşinii, acesta trebuie înlocuit printr-un cablu special de racord.
  Pentru a se evita expunerea la pericole, este permisă înlocuirea acestuia numai de către unitățile service.
- Dacă maşina de spălat vase urmează să fie montată într-un modul de mobilier înalt, ea trebuie fixată în mod regulamentar.
- Dacă maşina de spălat vase se montează sub sau deasupra altor aparate casnice, trebuie respectate instrucțiunile referitoare la instalarea în combinație cu o maşină de spălat vase, din instrucțiunile de montaj aferente aparatelor respective.
- Păstrați la îndemână instrucțiunile de montaj, pentru a asigura funcționarea corespunzătoare viitoare a tuturor aparatelor adiacente.

- Dacă nu există informații sau dacă instrucțiunile de montaj nu conțin indicații corespunzătoare, trebuie să vă adresați producătorului aparatelor, pentru a vă asigura, că maşina de spălat vase poate fi instalată deasupra sau dedesubtul acestor aparate.
- În cazul imposibilității obținerii de informații de la producător,instalarea maşinii de spălat vase deasupra sau dedesubtul acestor aparate nu este permisă.
- În cazul în care deasupra maşinii de spălat montați un aparat cu microunde, acesta poate fi deteriorat.
- Aparatele care se montează sub placa de lucru sau care sunt încorporabile trebuie montate numai sub plăci de lucru continue, fixate cu şuruburi de module de mobilier învecinate, pentru a se asigura stabilitatea.
- Nu instalați aparatul în apropierea unor surse de căldură (radiatoare, acumulatoare de căldură, sobe sau alte aparate care produc căldură) şi nu îl montați sub o plită.
- Atenție, izolația cablului de alimentare al maşinii de spălat vase se poate topi la contactul cu surse de căldură (de exemplu, instalația de încălzire / instalația de preparare a apei calde menajere) sau cu componentele fierbinți ale maşinii. Cablul de alimentare al maşinii de spălat vase nu trebuie să intre în contact cu surse de căldură sau cu componentele fierbinți ale maşinii, în nicio situație.
- După instalarea aparatului, trebuie să existe acces liber la ştecherul de rețea.
  → *"Alimentare electrică" la pagina 50*
- La anumite modele: Carcasa din material plastic de la racordul de apă conține un ventil electric. În furtunul de alimentare se găsesc conductori electrici de racordare. Nu tăiați furtunul de alimentare. Nu scufundați carcasa din material plastic în apă.

La funcționarea zilnică

Respectați indicațiile de siguranță şi cele de folosire de pe ambalajul produselor de curățare şi de limpezire.

La defecțiunile care apar

- Reparațiile şi intervențiile vor fi executate doar de către personal calificat. Pentru aceasta aparatul trebuie separat de rețeaua de curent. Scoateți fişa de rețea sau decuplați siguranța. Închideți robinetul de apă.
- În cazul unor deteriorări, în special la panoul de comandă (crăpături, găuri, taste sparte), nu mai este permisă exploatarea în continuare a aparatului. Scoateți fişa de rețea sau decuplați siguranța. Închideți robinetul de apă, chemați unitatea service.

Îndepărtarea ecologică

1. Aparatele uzate, a căror durată de viață s-a încheiat, vor fi făcute inutilizabile pentru a evita producerea de accidente ulterioare.
2. Îndepărtați aparatul în mod ecologic.

⚠ Avertizare
Pericol de rănire!

- Maşina de spălat vase ar trebui să fie deschisă numai pentru puțin timp pentru încărcare şi descărcare, pentru a evita răniri ca de ex. prin împiedicare.
- Cuțitele şi alte ustensile cu vârfuri ascuțite trebuie aşezate în coşul pentru tacâmuri* 28 cu vârfurile în jos sau în suportul pentru cuțite* respectiv în sertarul pentru tacâmuri* 21 în poziție orizontală.
- Se va evita aşezarea sau sprijinirea de uşa deschisă.
- În cazul aparatelor care sunt amplasate independent, aveți grijă să nu supraîncărcați coşurile. Aparatul s-ar putea răsturna.
- Dacă aparatul nu stă într-o nişă şi astfel este accesibil un perete lateral, zona balamalei de uşă trebuie din motive de siguranță să fie căptuşită lateral (pericol de rănire). Capacele le obțineți ca accesorii speciale la serviciul pentru clienți sau în comerțul de specialitate.

* în funcție de varianta de dotare a maşinii dvs. de spălat vase

⚠ Avertizare
Pericol de explozie!
Nu introduceți solvenți în cuva maşinii. Există pericol de explozie.

⚠ Avertizare
Pericol de opărire!
În timpul desfăşurării programului uşa se va deschide cu grijă. Există pericolul, să iasă apă fierbinte din aparat.

⚠ Avertizare
Pericole pentru copii!

- În cazul în care există, utilizați sistemul de siguranță împotriva accesului copiilor.
- Nu permiteți copiilor să se joace la aparat sau să îl acționeze.
- Nu permiteți accesul copiilor la detergenți şi la soluția pentru clătire. Acestea pot produce leziuni la nivelul gurii, gâtului sau ochilor sau pot conduce la asfixiere.
- Nu lăsați copiii lângă maşină dacă aceasta are uşa deschisă. Apa din compartimentul de spălare nu este apă potabilă, în ea se mai pot găsi resturi de detergent, iar în maşina de spălat vase se pot afla piese mici, care pot fi înghițite de copii.
- Aveți grijă cu cei mici să nu bage mâna în cuva de colectare a tabletelor [24]. Degetele mici se pot prinde în deschizături.
- Dacă maşina este încorporată într-o mobilă situată la un nivel superior, la închiderea şi deschiderea uşii evitați blocarea sau accidentarea copiilor între uşa aparatului şi cea a piesei de mobilier pe care se află maşina.
- Copiii se pot autobloca în maşină (pericol de asfixiere) sau pot fi puşi în alte situații periculoase.
  Prin urmare, la aparatele scoase din uz: scoateți ştecherul din priză, secționați şi îndepărtați cablul de alimentare. Distrugeți sistemul de închidere a uşii, pentru a face imposibilă închiderea acesteia.

Siguranța pentru copii (blocarea uşii) *

Siguranța pentru copii (blocarea uşii) îi protejează pe copii de posibile pericole, care pot proveni de la maşina de spălat vase.

⚠ Avertizare
Pericol de sufocare!
Copiii se pot închide în maşina de spălat vase şi se pot asfixia. Întotdeauna când părăsiți maşina de spălat vase, închideți uşa aparatului complet.

Modul de activare a siguranței pentru copii (blocarea uşii):

1. Trageți spre dvs. eclisa siguranței pentru copii (1).
2. Închideți uşa (2).

Siguranța pentru copii este activată.

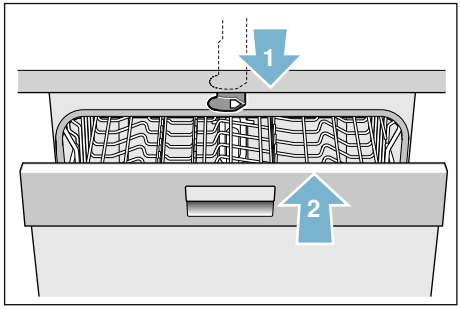

Modul de deschidere a uşii cu siguranța pentru copii activată (blocarea uşii):

1. Împingeți eclisa siguranței pentru copii spre dreapta (1).
2. Deschideți uşa (2).

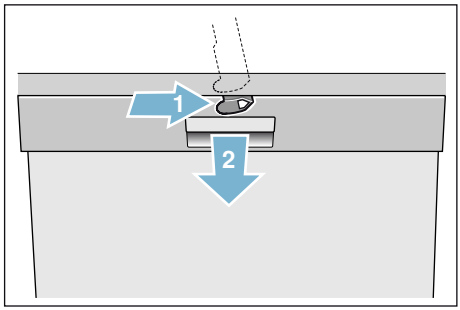

Modul de dezactivare a siguranței pentru copii (blocarea uşii):

1. Împingeți eclisa siguranței pentru copii spre dreapta (1).
2. Împingeți eclisa siguranței pentru copii spre spate (2).

Siguranța pentru copii este dezactivată.

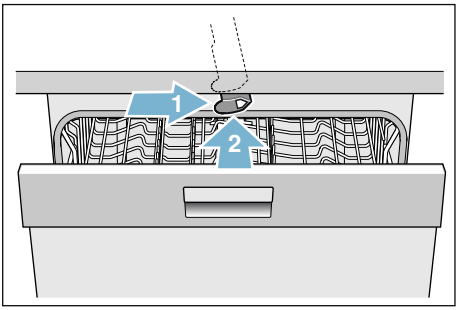

* în funcție de varianta de dotare a maşinii dvs. de spălat vase

Protecția mediului

Atât ambalajul aparatelor noi, cât şi aparatele uzate conțin materii prime valoroase, ce pot fi refolosite.

Vă rugăm să evacuați componentele separat ca deşeu, în funcție de tipul acestora.

Informații despre modalitățile curente de evacuare ca deşeu a aparatelor se obțin de la distribuitorii comerciali de specialitate sau de la administrația locală.

Ambalajul

Toate piesele din material plastic ale maşinii sunt marcate cu simboluri internaționale standardizate (de ex. „PS“ polistiren). Astfel, la evacuarea ca deşeu a aparatului, este posibilă o separare corectă a deşeurilor din material plastic.

Vă rugăm să respectați indicațiile de siguranță sub titlul „La livrare” → *Pagina 6*.

Aparatele uzate

Vă rugăm să respectați indicațiile de siguranță sub titlul „La salubrizare” → *Pagina 8*.

Acest aparat a fost marcat în conformitate cu Directiva Europeană 2012/19/UE cu privire la deşeurile de echipamente electrice şi electronice (DEEE). Directiva stabileşte cadrul valabil la nivelul întregii UE pentru preluarea şi valorificarea aparatelor uzate.

Prezentarea aparatului

Schemele panoului de comandă şi interiorul aparatului sunt prezentate la începutul acestui manual de utilizare. În text se fac referiri la poziţiile de pe panou.

Panoul de comandă

Vezi Fig. ⟶ *Pagina 2*

1 Întrerupător Pornit/Oprit
2 Taste de program **
3 Indicator pentru "verificarea alimentării cu apă"
4 Indicatorul de umplere cu săruri
5 Indicatorul de umplere cu soluţie pentru clătire
6 Preselectare timp
7 Funcţii suplimentare/ butoane program **
8 Tasta START
9 Fereastra indicatoare
10 Deschizător de uşă

* în funcţie de varianta de dotare a maşinii dvs. de spălat vase

* Numărul în funcţie de varianta de dotare a maşinii dvs. de spălat vase

Interiorul aparatului

Vezi Fig. ⟶ *Pagina 2*

20 Iluminatul interior *
21 Sertarul pentru tacâmuri *
22 Raft superior
23 Braţ superior de pulverizare
24 Coş colectare tablete
25 Braţ inferior de pulverizare
26 Rezervor pentru săruri speciale
27 Sitele
28 Coş pentru tacâmuri *
29 Raft inferior
30 Rezervor pentru soluţia de clătire
31 Compartiment pentru detergenţi
32 Capac compartiment detergent
33 Plăcuţă de identificare

* în funcţie de varianta de dotare a maşinii dvs. de spălat vase

Meniul Vedere de ansamblu

Pentru confortul dvs., maşina dvs. are anumite reglări prealabile, din fabrică.

Reglările se găsesc în capitolele individuale. Puteți modifica aceste reglări din fabrică.

Reglare	Reglarea din fabrică	Descriere
H Duritatea apei H:00 - H:07	H:04	Reglarea durității apei. La utilizarea de multi-tablete alegeți treapta cea mai de jos.
r Limpezitor r:00 - r:06	r:05	Cantitatea de limpezitor influențează uscarea. La utilizarea de multi-tablete alegeți treapta 0.
d Uscare intensivă d:00 - d:01	d:00 / Oprit	Uscare îmbunătățită, pentru pahare şi piese din plastic.
A Apă caldă * A:00 - A:01	A:00 / Oprit	Este posibil racordul la apă caldă (40-60°C) sau apă rece (<40°C).
P Auto Power Off P:00 - P:02	P:01	Oprire automată a aparatului după procesul de clătire terminat.
b Intensitatea semnalului * b:00 - b:03	b:02	Intensitatea semnalului la sfârşitul programului.
S Timelight * S:00 - S:02	S:01	În timpul desfăşurării programului se proiectează pe duşumea informații ale stării.
I Infolight * I:00 - I:01	I:01 / Pornit	Pentru marcarea unui proces de clătire curent se proiectează lumină.

* în funcție de varianta de dotare a maşinii dvs. de spălat vase

Instalația de dedurizare / Sare specială

Pentru rezultate de spălare bune maşina de spălat vase are nevoie de apă moale, deci săracă în calcar, altfel se depun resturi de calcar pe vase şi pe recipientele interioare. Apa din conductă peste 7° dH (1,2 mmol/l) trebuie dedurizată. Aceasta se întâmplă cu ajutorul sării speciale (sare de regenerare) în instalația de dedurizare a maşinii de spălat vase. Reglarea şi cantitatea de sare necesară este dependentă de gradul de duritate al apei dvs. de la robinet (vezi următorul tabel al durităților apei).

Tabelul cu durităților apei

Valoarea durității apei °dH	Domeniul de duritate	mmol/l	Valoarea reglată la maşină
0 - 6	moale	0 -1,1	H:00
7 - 8	moale	1,2-1,4	H:01
9 -10	medie	1,5-1,8	H:02
11-12	medie	1,9-2,1	H:03
13-16	medie	2,2-2,9	H:04
17-21	tare	3,0-3,7	H:05
22-30	tare	3,8-5,4	H:06
31-50	tare	5,5-8,9	H:07

Reglarea instalației de dedurizare

Puteți regla cantitatea de săruri adăugate de la H:00 până la H:07. La valoarea setată H:00 nu mai sunt necesare săruri.

Modul de reglare a cantității de săruri adăugate:

1. Determinați nivelul durității apei din rețea, consultând societatea de distribuție a apei.
2. Luați treapta necesară din tabelul de durități ale apei.
3. Conectați întrerupătorul PORNIT/OPRIT [1].
4. Mențineți apăsată tasta de program [A] şi tasta START [8] până când în fereastra indicatoare se afişează H:0... .
5. Eliberați ambele taste. Indicatorul luminos al tastei [A] se aprinde intermitent şi în fereastra indicatoare [9] se aprinde valoarea setată din fabrică H:04.
6. Apăsați tasta de program [C]. La fiecare apăsare a tastei, valoarea setată creşte cu o treaptă; iar dacă s-a atins valoarea H:07, indicatorul revine la H:00 (oprit).
7. Apăsați tasta START [8].

Valoarea setată este salvată în maşina de spălat vase.

Utilizarea sărurilor speciale

Imediat ce indicatorul de nivel al sărurilor speciale [4] din mască se aprinde, trebuie din nou adăugate săruri speciale. Completarea nivelului de săruri speciale trebuie să se realizeze întotdeauna înainte de conectarea aparatului. Astfel, surplusul de soluție de săruri se elimină imediat pentru a preveni coroziunea în interiorul maşinii de spălat.

Atenție!
Detergentul deranjează instalația de dedurizare! Nu introduceți niciodată detergent în rezervorul pentru săruri speciale.

Modul de adăugare a sărurilor speciale:

1. Deschideți capacul filetat al rezervorului [26].
2. Umpleți rezervorul cu apă (este necesar numai la prima punere în funcțiune).
3. Adăugați sărurile speciale aşa cum este indicat**(nu sare de masă sau tablete)**.
   Când procedați astfel, apa este dezlocuită şi se revarsă.

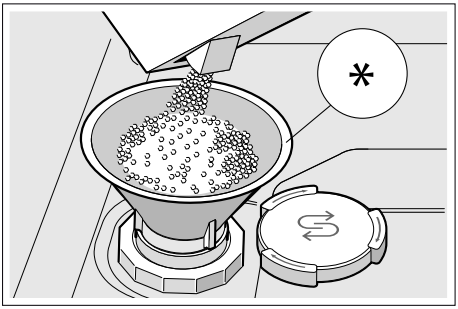

* în funcție de varianta de dotare a maşinii dvs. de spălat vase

Utilizarea detergenților cu componentă de sare

La utilizarea detergenților cu componentă de sare, în general se poate renunța la sărurile speciale până la o duritate a apei de 21 °dH (37° fH, 26° Clarke, 3,7 mmol/l). La durități ale apei de peste 21 °dH este necesară şi în acest caz utilizarea sărurilor speciale.

Indicatorul de adăugare de sare/Oprirea instalației de dedurizare

Dacă vă deranjează indicatorul de umplere cu săruri [4] (de exemplu, atunci când folosiți detergenți combinați cu componente de sare), îl puteți opri.

Procedați aşa cum este descris la „Reglarea instalației de dedurizare“ şi reglați valoarea la H:00. Instalația de dedurizare şi indicatorul de umplere cu săruri sunt oprite.

Soluție de clătire

Limpezitorul asigură obținerea unei vesele fără pete şi a unor pahare curate. Utilizați numai soluție de clătire pentru maşinile de spălat de uz casnic. Atunci când se aprinde pe panoul de comandă indicatorul de lipsă a limpezitorului 5, înseamnă că mai rămâne limpezitor pentru încă 1 - 2 clătiri. Adăugați limpezitor.

Modul de adăugare a limpezitorului:

1. Deschideți rezervorul 30; apăsați pe clapeta de pe capac (1) şi deschideți-l (2).

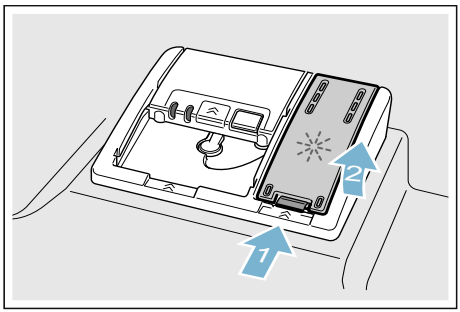

2. Umpleți cu limpezitor numai până la semnul max.

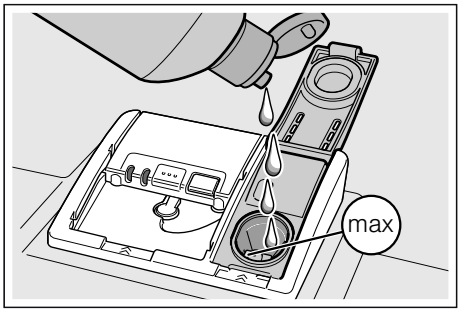

3. Închideți capacul.
   Capacul se blochează auzibil.
4. Îndepărtați limpezitorul scurs cu o lavetă.
   Aceasta împiedică formarea spumei la următoarea spălare.

Reglarea cantității de limpezitor

Puteți regla cantitatea de limpezitor adăugată de la r:00 până la r:06. Fixați cantitatea de limpezitor adăugată la r:05, pentru a obține un rezultat foarte bun al uscării. Din fabrică este reglată deja treapta r:05. Modificați cantitatea de limpezitor numai dacă pe veselă rămân urme sau pete de apă. Reglați o treaptă inferioară pentru a preveni apariția urmelor. Reglați o treaptă superioară pentru a preveni apariția petelor de apă.

Modul de reglare a cantității de limpezitor:

1. Conectați întrerupătorul PORNIT/OPRIT 1.
2. Mențineți apăsată tasta de program A şi tasta START 8 până când în fereastra indicatoare se afişează H:0... .
3. Eliberați ambele taste.
   Indicatorul luminos al tastei A se aprinde intermitent şi în fereastra indicatoare 9 se aprinde valoarea setată din fabrică H:04.
4. Apăsați tasta de program A în mod repetat până când în fereastra indicatoare 9 se afişează valoarea setată din fabrică r:05.
5. Apăsați tasta de program C.
   La fiecare apăsare a tastei, valoarea setată creşte cu o treaptă; iar dacă s-a atins valoarea r:06, indicatorul revine la r:00 (oprit).
6. Apăsați tasta START 8.

Valoarea setată este memorată.

Utilizarea detergenților cu componentă de limpezitor

La utilizarea detergenților cu componentă de limpezitor, în general se poate renunța la limpezitor până la o duritate a apei de 21 °dH (37° fH, 26° Clarke, 3,7 mmol/l). La durități ale apei de peste 21 °dH este necesară şi în acest caz utilizarea limpezitorului.

Oprirea indicatorului de adăugare substanță de limpezire

Dacă vă deranjează indicatorul de umplere cu limpezitor [5] (de exemplu, atunci când folosiți detergenți combinați cu componente de limpezitor), îl puteți opri.

Procedați aşa cum este descris la „Reglarea cantității de limpezitor“ şi reglați treapta r:00. Indicatorul de nivel al limpezitorului [5] este dezactivat.

Vase de gătit

Vesela neadecvată pentru spălarea în maşină

- Tacâmuri şi alte piese de veselă din lemn.
- Pahare cu ornamente sensibile, veselă artizanală sau antică. Aceste tipuri de vase ornamentale nu sunt adecvate pentru spălarea în maşină.
- Piese din material plastic, care nu sunt rezistente la căldură.
- Veselă din cupru şi cositor.
- Piese de veselă care sunt murdare de cenuşă, ceară, unsoare sau vopsea.

Decorațiunile din email, obiectele din aluminiu sau argint se pot decolora şi albi în timpul ciclului de spălare.

Anumite tipuri de sticlă (ca de exemplu obiectele din cristal) pot deveni mate după mai multe cicluri de spălare.

Deteriorări ale sticlei şi ale veselei

Cauze:

- Tipul de sticlă şi procedeul de fabricație a acesteia.
- Compoziția chimică a detergentului.
- Temperatura apei din cadrul programului de spălare.

Recomandare:

- Folosiți numai pahare şi porțelan, care sunt indicate de producător ca fiind rezistente pentru maşina de spălat vase.
- Utilizați detergentul care este marcat pentru protecția veselei.
- Scoateți obiectele din sticlă şi tacâmurile din maşina de spălat vase cât mai repede după terminarea programului.

Introducerea în maşină

1. Îndepărtați resturile mari de alimente. Spălarea preliminară sub jet de apă nu este necesară.
2. Amplasați obiectele în maşina de spălat vase astfel încât:
   - să fie aşezate stabil şi să nu se poată răsturna.
   - toate obiectele să fie introduse cu partea superioară în jos.
   - obiectele curbate sau cele cu scobituri să fie înclinate, pentru a permite scurgerea apei.
   - să nu împiedice rotația celor două brațe de pulverizare [23] şi [25].

Articolele foarte mici nu trebuie spălate în maşina de spălat vase, deoarece pot cădea uşor de pe rafturi.

Coşul superior pentru vase

Aşezaţi ceştile şi paharele în coşul superior pentru vase [22].

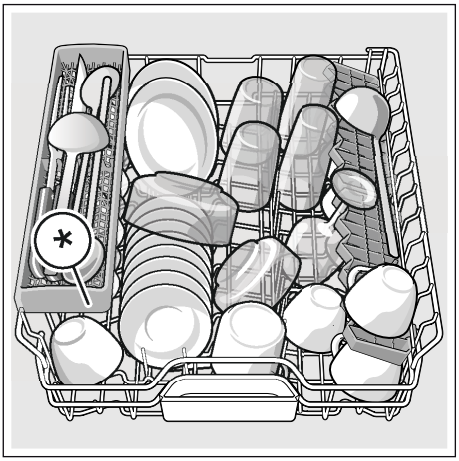

* în funcţie de varianta de dotare a maşinii dvs. de spălat vase

Indicaţie: Atenţie, vasele nu trebuie să stea mai sus de tăviţa de captare a tabletei [24]. Acestea ar putea să blocheze capacul compartimentului pentru soluţia de spălare [31].

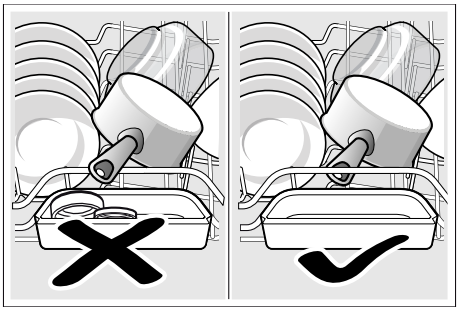

Coşul inferior pentru vase

Aşezaţi oale şi farfurii în coşul inferior pentru vase [29].

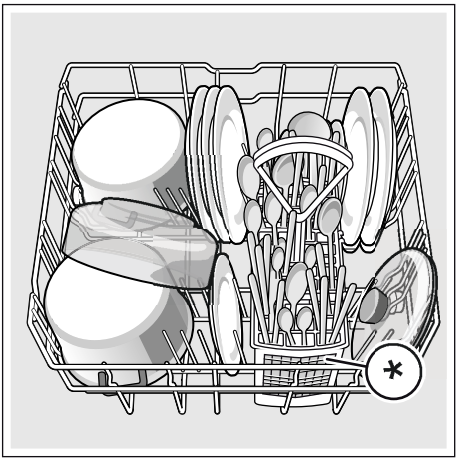

* în funcţie de varianta de dotare a maşinii dvs. de spălat vase

Recomandare: Vesela foarte murdară (cratiţe) trebuie amplasată în raftul inferior. Datorită jetului puternic al pulverizatorului, obţineţi un rezultat de spălare mai bun.

Recomandare: Alte exemple, cum puteţi umple în mod optim maşina dvs. de spălat vase le găsiţi pe pagina noastră de internet. Aceasta o puteţi descărca gratuit. Adresa de Internet o găsiţi pe verso-ul acestei instrucţiuni de utilizare.

Coş pentru tacâmuri *

Introduceţi tacâmurile dvs, întotdeauna nesortate şi cu partea ascuţită în jos în coşul pentru tacâmuri*.

Pentru a preveni rănirile, aşezaţi piesele lungi, ascuţite şi cuţitele pe suportul pentru cuţite *.

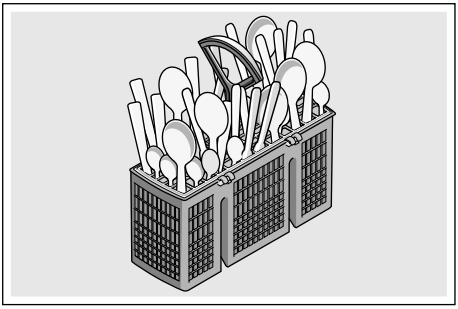

* în funcţie de varianta de dotare a maşinii dvs. de spălat vase

Sertarul pentru tacâmuri *

Aşezaţi tacâmurile în sertarul pentru tacâmuri 21, aşa cum este ilustrat. Introducerea separată facilitează scoaterea după clătire.

Puteţi scoate sertarul pentru tacâmuri.

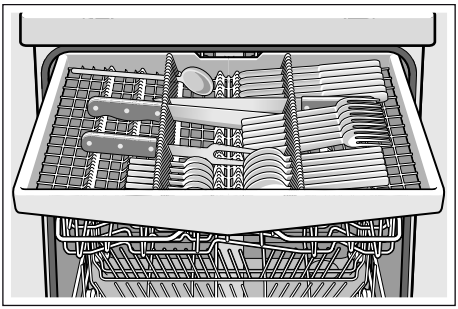

În funcţie de varianta de dotare a maşinii dvs. de spălat vase puteţi rabata în jos suporturile laterale, pentru a obţine mai mult loc pentru tacâmurile mai înalte.Puteţi rabata rândurile de tije din faţă, pentru a sorta mânerele mai largi.

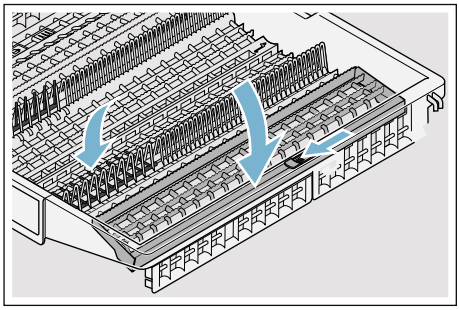

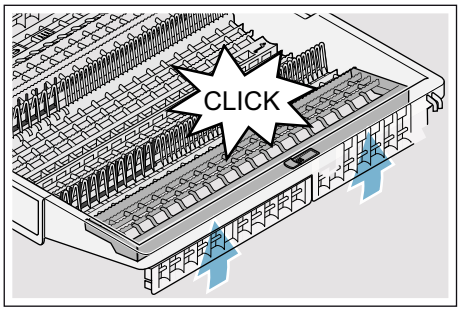

* în funcţie de varianta de dotare a maşinii dvs. de spălat vase

Etajera *

Etajera şi spaţiul de sub ea pot fi folosite pentru ceşti mici şi pahare sau pentru tacâmuri mai mari ca de exemplu lingurile de amestecat sau tacâmurile de servit. Dacă nu aveţi nevoie de etajeră, puteţi să rabataţi etajera în sus.

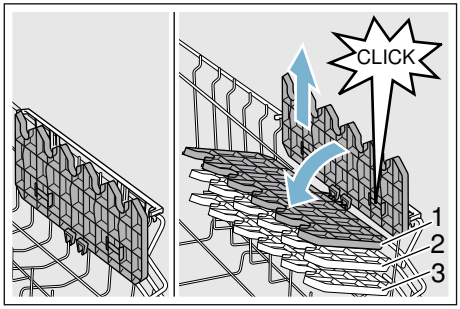

* În funcţie de varianta de dotare a maşinii dvs. de spălat vase, puteţi să reglaţi etajera pe înălţime în 3 poziţii diferite.

Aşa reglaţi etajera în înălţime:

1. Aşezaţi etajera vertical şi trageţi-o în sus.
2. Împingeţi etajera aşezată uşor oblic în jos la înălţimea dorită (1, 2, sau 3).
3. Fixaţi etajera.
   Etajera se fixează făcând un clic.

Tijele rabatabile *

* În funcţie de varianta de dotare a maşinii dvs. de spălat vase, puteţi rabata tijele rabatabile. Astfel puteţi aşeza mai bine oalele, castroanele şi paharele.

Modul de rabatare a tijelor rabatabile:

1. Împingeţi maneta în faţă (1).
2. Rabataţi tijele rabatabile (2).

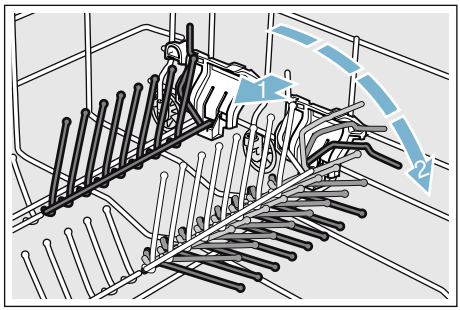

Suportul pentru piese mici *

* În funcție de varianta de dotare a maşinii dvs. de spălat vase, coşul de vase de sus este dotat cu un suporturi pentru piese mici. Cu suporturile pentru piese mici puteți fixa mai sigur piesele uşoare din material plastic.

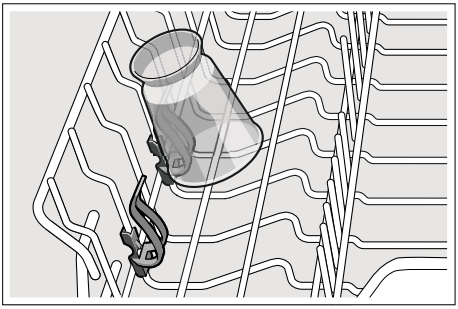

Suportul pentru cuțite*

* În funcție de varianta de dotare a maşinii dvs. de spălat vase, coşul de vase de sus este dotat cu un suport pentru cuțite.În suportul pentru cuțite puteți aşeza cuțite lungi şi alte ustensile.

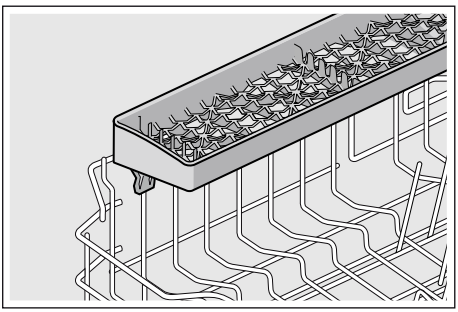

Cap de stropire pentru tava de copt *

* în funcție de varianta de dotare a maşinii dvs. de spălat vase

Tăvile mari sau grătarele şi farfuriile mari (farfurii Gourmet, farfurii pentru paste, platouri) pot fi curățate cu ajutorul acestui cap de stropire.

Modul de montare a capului de stropire:

1. Scoateți coşul de vase de sus 22 .
2. Montați capul de stropire cum este ilustrat şi rotiți-l spre dreapta. Capul de stropire este fixat.

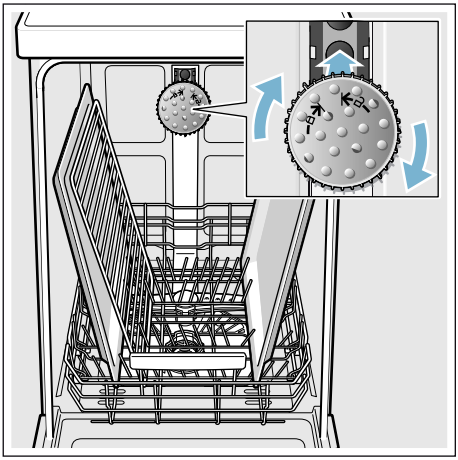

Pentru ca jetul să ajungă la toate piesele, aşezați tăvile cum este ilustrat (max. 2 tăvi de copt şi 2 grătare).

Indicație: Aveți grijă ca maşina de spălat vase să funcționeze întotdeauna cu coşul de sus 22 sau cu capul de stropire pentru tăvi de copt.

Scoaterea din maşină

Pentru a evita, ca să cadă stropi de apă din coşul de sus pe vasele din coşul de jos, este recomandabil să se golească maşina de jos în sus.

Recomandare: Vesela fierbinte este sensibilă la şoc! Din acest motiv lăsați-o în maşina de spălat vase să se răcească după terminarea programului, până când o puteți apuca bine cu mâna.

Indicație: După terminarea programului este posibil să mai existe picături de apă în interiorul aparatului. Acest lucru nu are nicio influență asupra uscării veselei.

Reglarea înălțimii coşului *

* în funcție de varianta de dotare a maşinii dvs. de spălat vase

Coşul de vase de sus [22] poate modificat în înălțime după nevoie, pentru a crea mai mult loc, fie în coşul de sus, fie în cel de jos pentru vase mai înalte.

Înălțimea aparatului 81,5 cm

Cu coş pentru tacâmuri	Coşul de vase de sus	Coşul de vase de jos
Treapta 1 max. ø	22 cm	31 cm
Treapta 2 max. ø	24,5 cm	27,5 cm
Treapta 3 max. ø	27 cm	25 cm

Cu sertar pentru tacâmuri	Coşul de vase de sus	Coşul de vase de jos
Treapta 1 max. ø	16 cm	31 cm
Treapta 2 max. ø	18,5 cm	27,5 cm
Treapta 3 max. ø	21 cm	25 cm

Înălțimea aparatului 86,5 cm

Cu coş pentru tacâmuri	Coşul de vase de sus	Coşul de vase de jos
Treapta 1 max. ø	24 cm	34 cm
Treapta 2 max. ø	26,5 cm	30,5 cm
Treapta 3 max. ø	29 cm	28 c m

Cu sertar pentru tacâmuri	Coşul de vase de sus	Coşul de vase de jos
Treapta 1 max. ø	18 cm	34 cm
Treapta 2 max. ø	20,5 cm	30,5 cm
Treapta 3 max. ø	23 cm	28 c m

Aşezați farfuriile mari cu un diametru de până la 31/34* cm aşa cum este ilustrat în coşul de vase de jos [29].

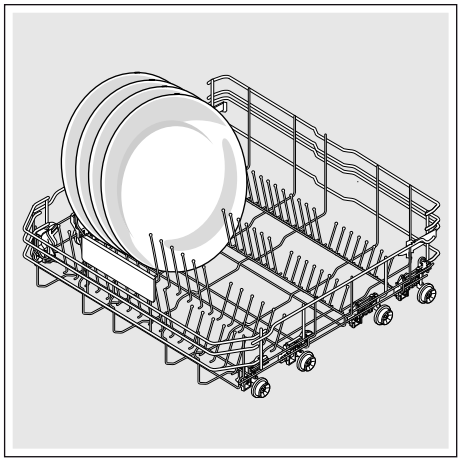

* în funcție de varianta de dotare a maşinii dvs. de spălat vase

Coşul de vase de sus cu mânere laterale

1. Trageţi coşul de vase de sus 22 în afară.
2. Ţineţi bine coşul de vase de sus lateral de marginea de sus. Aceasta împiedică căderea bruscă, la următoarea etapă.
3. Pentru **coborârea** coşului de vase de sus apăsaţi spre interior cele două mânere din stânga şi din dreapta pe partea exterioară a coşului. Coşul de vase de sus coboară.

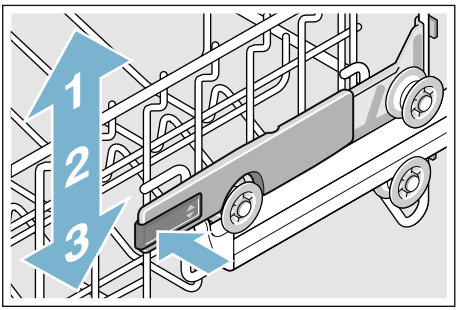

4. **Ridicarea** coşului de vase de sus; prindeţi coşul de vase de sus de marginea superioară şi ridicaţi-l.
5. Asiguraţi-vă cu privire la coşul de vase de sus că se află la aceeaşi înălţime pe ambele părţi.
6. Împingeţi coşul de vase de sus înăuntru.

Coşul de vase de sus cu perechi de role superioare şi role inferioare

1. Trageţi coşul de vase de sus 22 în afară.
2. Scoateţi coşul de vase de sus.
3. Fixaţi din nou coşul de vase de sus pe rolele superioare (treapta 3) sau inferioare (treapta 1).

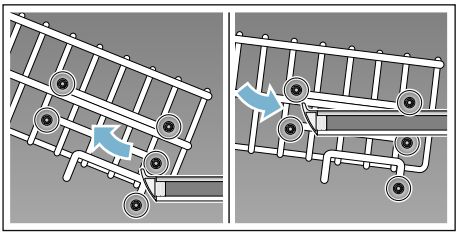

4. Împingeţi coşul de vase de sus înăuntru.

Detergent

Puteţi utiliza tablete, dar şi detergenţi sub formă de pulbere sau detergenţi lichizi pentru maşina de spălat vase, dar în niciun caz să nu utilizaţi detergenţi pentru spălare manuală.În funcţie de gradul de murdărire, doza poate fi potrivită individual cu detergent praf. Tabletele conţin, pentru toate tipurile de curăţare, o cantitate suficient de mare de substanţe active.Detergenţii moderni, performanţi utilizează majoritatea o combinaţie de cantitate mică de substanţe alcaline, împreună cu fosfaţi şi enzime. Enzimele descompun amidonul şi dizolvă albumina. Pentru îndepărtarea petelor colorate (de ex. ceai, ketchup) se folosesc cel mai adesea înălbitori pe bază de oxigen.

Indicaţie: Pentru un rezultat bun al spălării respectaţi întocmai instrucţiunile de pe ambalajul detergentului!
În cazul unor întrebări suplimentare, vă recomandăm să vă adresaţi producătorului detergentului.

Avertizare
Pericol de rănire şi pagube materiale din cauza nerespectării indicaţiilor de siguranţă ale produselor de spălare şi limpezire!
Acordaţi mereu atenţie indicaţiilor de siguranţă ale produselor de spălare şi limpezire.

Umplerea cu detergent

1. În cazul în care compartimentul pentru detergent [31] este încă închis, acţionaţi zăvorul [32], pentru a-l deschide.
2. Adăugaţi detergentul în compartimentul uscat pentru detergent [31] (aşezaţi tableta transversal, nu pe muchie).
3. Pentru dozare: vezi instrucţiunile producătorului de pe ambalaj. Folosiţi compartimentarea de dozare a compartimenului pentru detergent. În mod obişnuit sunt suficienţi 20 ml - 25 ml pentru murdărie normală.În cazul în care utilizaţi tablete, este suficientă o tabletă.

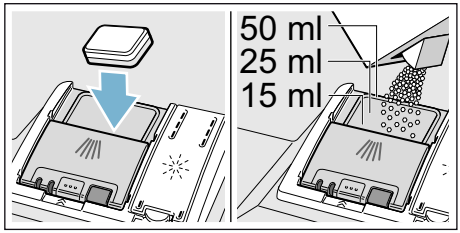

4. Închideţi capacul compartimentului pentru detergent.
Capacul se blochează auzibil.

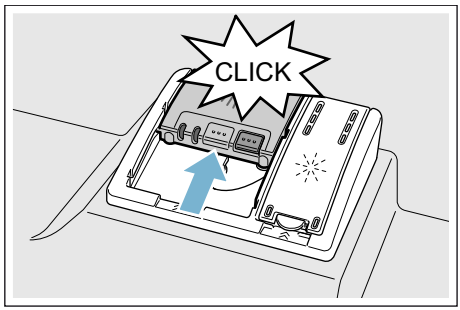

Compartimentul pentru detergent se deschide automat în funcţie de program, la momentul optim. Detergentul sub formă de praf sau lichid se distribuie în aparat şi se dizolvă, tableta cade în tăviţa de captare a tabletei şi se dizolvă acolo respectând dozarea.

Recomandare: În cazul veselei puţin murdare, de obicei este suficientă o cantitate de detergent ceva mai mică decât cea indicată.
Puteţi obţine substanţele adecvate de curăţare şi îngrijire online de pe site-ul nostru de Internet sau de la Serviciul nostru pentru clienţi (a se vedea pe spate).

Detergent combinat

Pe lângă detergenţii convenţionali (solo) există şi o linie de produse cu funcţii suplimentare. Aceste produse conţin adesea pe lângă detergenţi şi substanţă de limpezire şi înlocuitori de sare (3in1) şi în funcţie de combinaţie (4in1, 5in1,...) alte componente suplimentare ca de ex. protector pentru sticlă sau luciu pentru oţel inoxidabil. Detergenţii combinaţi funcţionează numai până la un anumit grad de duritate (de cele mai multe ori 21°dH). Peste această limită trebuie adăugată sare şi substanţă de limpezire.

De îndată ce se utilizează detergenţi combinaţi, programul maşinii de spălat se adaptează automat, astfel încât se urmăreşte întotdeauna cel mai bun rezultat posibil de spălare şi uscare.

Indicaţii

- Dacă doriţi să mai adăugaţi vase după pornirea programului, **nu** folosiţi tăviţa de prindere a tabletei 24 ca mâner pentru coşul superior. Tableta s-ar putea găsi deja înăuntru şi dvs. intraţi în contact cu tableta dizolvată parţial.
- **Nu** aşezaţi nicio piesă mică pentru a fi spălată în cuva de colectare a tabletelor 24 prin aceasta se împiedică dizolvarea uniformă a tabletei.
- Rezultate optime de spălare şi uscare le obţineţi prin folosirea de detergent solo în legătură cu folosirea separată de sare şi substanţă de limpezire.
- În cazul programelor scurte, tabletele nu-şi pot eventual desfăşura întreaga acţiune de curăţare, datorită comportamentului diferit de dizolvare şi pot rămâne resturi nedizolvate de detergent. De aceea, pentru aceste programe se recomandă detergent pudră.
- La programul „Intensiv” (la anumite modele) este suficientă doza de o tabletă. La utilizarea unor detergenţi sub formă de pulbere puteţi presăra suplimentar puţin detergent pe interiorul uşii aparatului.
- Chiar dacă indicatorul de nivel al soluţiei de clătire şi/sau al sărurilor speciale este aprins, programul maşinii de spălat se derulează impecabil în cazul utilizării detergenţilor combinaţi.
- La utilizarea detergenţilor cu înveliş protector care se dizolvă în apă: Prindeţi învelişul numai cu mâinile uscate şi turnaţi detergentul numai într-un compartiment perfect uscat pentru detergent, în caz contrar se poate produce lipirea acestuia.
- În cazul în care treceţi de la detergenţii combinaţi la detergenţii Solo, aveţi în vedere setarea la valoarea corectă a instalaţiei de dedurizare şi a cantităţii de soluţie de clătire.
- Detergenţi bio-eco: detergenţi cu marcajul „Bio” sau „Eco” folosesc (din motive de protecţie a mediului) de regulă cantităţi mai mici de substanţe active respectiv renunţă în totalitate la anumite substanţe componente. Efectul de curăţare al unor astfel de produse poate fi din această cauză limitat.

Lista programelor

În această listă este reprezentat numărul maxim de programe. Programele corespunzătoare şi dispunerea acestora sunt prezentate pe panoul de comandă.

Tipul de veselă	Tipul de murdărie	Program	Funcţii suplimentare posibile	Derularea programului
Oale, tigăi, veselă şi tacâmuri rezistente	resturi de alimente arse sau uscate care sunt bine lipite, cu conţinut de amidon sau de albumină	/ Intensiv - 70°	Toate	**Intensiv:** Prespălare Curăţare la 70° Spălare intermediară Clătire la 69° Uscare
vase mixte şi tacâmuri	resturi de alimente obişnuite în menaj, uşor uscate	auto / Auto 45°-65°	Toate	**Senzor-optimizat:** Se optimizează corespunzător, cu ajutorul senzorilor, în funcţie de gradul de murdărire.
vase mixte şi tacâmuri	resturi de alimente obişnuite în menaj, uşor uscate	/ eco Eco 50°	Toate	**Program economic:** Prespălare Curăţare la 50° Spălare intermediară Clătire la 63° Uscare
vase mixte şi tacâmuri	resturi de alimente obişnuite în menaj, uşor uscate	/Silence Încet 50°	IntensivZone Încărcare pe jumătate HygienePlus Uscare specială Uscare lucioasă	**Zgomot oprimizat:** Prespălare Curăţare la 50° Spălare intermediară Clătire la 63° Uscare
veselă fragilă, tacâmuri, accesorii din plastic sensibile la temperatură înaltă şi pahare	resturi alimentare recente	/ Sticlă 40°	IntensivZone VarioSpeedPlus Încărcare pe jumătate Uscare specială Uscare lucioasă	**Protecţie specială:** Prespălare Curăţare la 40° Spălare intermediară Clătire la 60° Uscare
vase mixte şi tacâmuri	resturi de alimente obişnuite în menaj, uşor uscate	/ Rapid 65°	Uscare specială Uscare lucioasă	**Timp optimizat:** Curăţare la 65° Spălare intermediară Clătire la 70° Uscare

Tipul de veselă	Tipul de murdărie	Program	Funcții suplimentare posibile	Derularea programului
vase mixte şi tacâmuri	resturi de alimente obişnuite în menaj, uşor uscate	**1 h** 65°	Uscare specială Uscare lucioasă	**Timp optimizat:** Curățare la 65° Spălare intermediară Clătire la 70° Uscare
veselă fragilă, tacâmuri, accesorii din plastic sensibile la temperatură înaltă şi pahare	resturi alimentare recente	/ Rapid 45°	Uscare specială Uscare lucioasă	**Timp optimizat:** Curățare la 45° Spălare intermediară Clătire la 55°
toate tipurile de veselă	clătire rece, curățare intermediară	/ Prespălare	niciuna	**Clătire rece** Prespălare
-	-	/ **Easy Clean** Curățare maşină	niciuna	**Curățare maşină 70°**

Selectarea programului

Puteți în funcție de felul veselei să alegeți un program adecvat.

Indicații pentru institutele de testare

Institutele de testare primesc indicații pentru verificări comparative (de ex. conform EN60436).

Aici este vorba de condițiile pentru efectuarea testelor, nu despre rezultate sau de valori de întrebuințare.
Solicitare prin e-mail la:
dishwasher@test-appliances.com
Sunt necesare numărul de produs (E-Nr.) şi numărul de fabricație (FD-Nr.), pe care le găsiți pe plăcuța de tip 33 de pe uşa aparatului.

Funcțiile suplimentare

În funcție de varianta de dotare a maşinii dvs. de spălat vase puteți selecta diferite funcții suplimentare 7.

Economie de timp (VarioSpeedPlus) *

Cu funcția „Economie de timp” poate fi scurtat timpul în funcție de programul de spălare ales cu cca. 20% până la 66%. Pentru a obține rezultate optime de spălare şi uscare când timpul de funcționare este scurtat, consumul de apă şi energie este majorat.

Încărcare la jumătate *

Dacă aveți puține vase de spălat (de ex. pahare, ceşti, farfurii), puteți comuta la „jumătate încărcătură”. Cu aceasta economisiți apă, energie şi timp. Pentru spălare puneți în camera pentru detergent ceva mai puțin detergent decât cantitatea recomandată pentru o încărcătură completă a maşinii.

IgienăPlus (HygienePlus) *

Cu această funcție se cresc temperaturile şi se mențin extra lungi, pentru a obține o putere de dezinfecție definită. Prin folosirea continuă a acestei funcții se obține o stare de igienă mai ridicată. Această funcție suplimentară este ideală de ex. pentru funduri de tocat sau pentru sticle pentru sugari.

IntensivZone *

Perfectă pentru o încărcătură combinată. Puteți spăla oale şi tigăi foarte murdare în raftul inferior împreună cu veselă obişnuit de murdară în coşul superior. Presiunea de pulverizare în coşul de jos este intensificată, temperatura de spălare este cu ceva mai mare.

Uscare specială *

O temperatură crescută în timpul clătirii şi o fază de uscare prelungită permit şi pieselor din plastic să se usuce mai bine. Consumul de energie este puțin mai mare.

Uscare lucioasă *

Prin creşterea cantității de apă în timpul spălării şi prelungirea fazei de uscare se evită petele şi se îmbunătățeşte rezultatul uscării. Consumul de energie este uşor crescut. Pentru funcția de uscare lucioasă se recomandă limpezitor (şi în cazul folosirii de detergenți combinați).

Energy Save *

Cu funcția „Economisirea de energie” poate fi scăzut consumul de apă şi de energie. Pentru un rezultat optim al spălării şi uscării se prelungeşte timpul de funcționare.

Utilizarea aparatului

Datele programelor

Datele programelor (valorile de consum) sunt prezentate în îndrumătorul sumar. Acestea se referă la condiții normale şi la valoarea reglată pentru duritatea apei H:04. Diverşi factori de influență, ca de ex. temperatura apei sau presiunea apei din conductă, pot duce la abateri.

Aquasensor *

* în funcție de varianta de dotare a maşinii dvs. de spălat vase

Aquasensor este un dispozitiv optic (fotocelulă) de măsurare a turbidității apei de clătire.

Utilizarea acestuia se efectuează în funcție de program. Dacă aqua-senzorul este activ, poate fi preluată apă „curată” în următoarea baie de spălare şi consumul de apă va fi scăzut cu 3–6 litri. Dacă murdărirea este mai puternică, apa va fi pompată şi înlocuită cu apă proaspătă. În programele automate temperatura şi durata vor fi suplimentar potrivite cu gradul de murdărire.

Pornirea aparatului

1. Deschideți complet robinetul de apă.
2. Conectați întrerupătorul PORNIT/OPRIT [1].
   Pentru funcționarea în condiții de protecție a mediului la fiecare pornire a aparatului este prereglat programul Eco 50°. Acest program rămâne selectat, dacă nu se apasă o altă tastă de program [2].
3. Apăsați tasta START [8].

Porneşte derularea programului.

Indicație:
Din motive ecologice programul Eco 50° trebuie prereglat la fiecare pornire a aparatului. Aceasta protejează resursele mediului şi nu în ultimul rând portmoneul dvs.
Programul Eco 50° este un program de protecție a mediului. Acesta este „programul standard” conform decretului UE 1016/2010, reprezentând modul cel mai eficient de derulare a ciclului standard de spălare a vaselor cu un grad normal de murdărie, presupunând un consum redus de energie şi apă pentru spălarea acestor vase.

Timelight (afişaj optic în timpul derulării programului) *

* în funcţie de varianta de dotare a maşinii dvs. de spălat vase

În timpul desfăşurării programului, pe pardoseală, sub uşa aparatului apare un afişaj optic (informaţii suplimentare despre program). În cazul soclului tras în faţă sauîn cazul în care maşina este încorporată în partea de sus a mobilei, cu panou frontal final, coplanar, punctul luminos nu este vizibil.

Reglări posibile ale afişajului optic:

5:00 Afişajul este oprit.
5:01 / 5:02 Se indică programul, preselecţia timpului, timpul rămas şi terminarea programului.

Din fabrică este setat 5:01.

Modul în care se poate modifica reglarea:

1. Conectaţi întrerupătorul PORNIT/OPRIT [1].
2. Menţineţi apăsată tasta de program [A] şi tasta START [8] până când în fereastra indicatoare se afişează [9] H:0.... .
3. Eliberaţi ambele taste. Indicatorul luminos al tastei [A] se aprinde intermitent.
4. Apăsaţi tasta de program [A] în mod repetat până când în fereastra indicatoare se afişează [9] S:0... (pentru afişajul optic) cu valoarea setată până atunci, de exemplu 5:01.
5. Apăsaţi în mod repetat tasta de program [C] până când în fereastra indicatoare [9] se afişează valoarea dorită, de exemplu 5:00.
6. Apăsaţi tasta START [8].

Valoarea setată este memorată.

Infolight (afişaj optic în timpul derulării programului) *

* în funcţie de varianta de dotare a maşinii dvs. de spălat vase

În timpul derulării programului, este aprins un punct luminos pe pardoseală, sub uşa maşinii de spălat vase. Deschideţi uşa maşinii numai atunci când punctul luminos de pe pardoseală nu mai este vizibil. Dacă uşa nu este închisă complet, punctul luminos se aprinde intermitent.* În cazul în care maşina este încorporată în partea de sus a mobilei, cu panou frontal final, coplanar, punctul luminos nu este vizibil.

Modul în care se poate modifica reglarea:

1. Conectaţi întrerupătorul PORNIT/OPRIT [1].
2. Menţineţi apăsată tasta de program [A] şi tasta START [8] până când în fereastra indicatoare se afişează H:0.... .
3. Eliberaţi ambele taste. Indicatorul luminos al tastei [A] se aprinde intermitent şi în fereastra indicatoare [9] se aprinde valoarea H:0...
4. Apăsaţi tasta de program [A] în mod repetat până când în fereastra indicatoare [9] se afişează valoarea setată din fabrică 1:01.
5. Prin apăsarea tastei [C] puteţi dezactiva funcţia 1:00 sau o puteţi activa 1:01.
6. Apăsaţi tasta START [8].

Valoarea setată este memorată.

Afişarea timpului de funcționare rămas

La selectarea programului, în fereastra indicatoare [9] se afişează timpul rămas pentru derularea programului.

* După pornirea programului, pe pardoseală se indică timpul rămas (numai la setarea Timelight 5:01 şi 5:02).

Durata este determinată în timpul programului de temperatura apei, cantitatea de vase şi gradul de murdărire şi poate varia (în funcție de programul ales).

* în funcție de varianta de dotare a maşinii dvs. de spălat vase

Preselectare timp *

* în funcție de varianta de dotare a maşinii dvs. de spălat vase

Puteți amâna pornirea programului în paşi de câte o oră până la 24 de ore.

Modul de preselecție a timpului:

1. Conectați întrerupătorul PORNIT/OPRIT [1].
2. Apăsați tasta de preselecție a timpului [6] **+** până când în fereastra indicatoare se afişează [9] h:01.
3. Apăsați în mod repetat tasta de preselecție a timpului [6] **-** sau **+** până când se afişează timpul dorit.
4. Apăsați tasta START [8]. Preselectarea timpului este activată.
5. Pentru ştergerea rezultatului preselectării timpului apăsați în mod repetat tasta [6] **-** sau **+** până când în fereastra indicatoare se afişează [9] h:00.

Până la pornire, puteți modifica liber programul pe care l-ați selectat.

Finalizarea programului

Programul s-a încheiat când în fereastra indicatoare [9] se afişează valoarea 0:00. Sfârşitul programului este indicat suplimentar şi printr-un semnal sonor, în măsura în care este activată opțiunea de setare a volumului sonor al semnalului.

Modul de modificare a volumului sonor al semnalului:

1. Conectați întrerupătorul PORNIT/OPRIT [1].
2. Mențineți apăsată tasta de program [A] şi tasta START [8] până când în fereastra indicatoare se afişează H:0... .
3. Eliberați ambele taste. Indicatorul luminos al tastei [A] se aprinde intermitent şi în fereastra indicatoare [9] se aprinde valoarea setată din fabrică H:04.
4. Apăsați tasta de program [A] în mod repetat până când în fereastra indicatoare [9] se afişează valoarea setată din fabrică b:02.
5. Apăsați tasta de program [C]. La fiecare apăsare a tastei, valoarea setată creşte cu o treaptă; iar dacă s-a atins valoarea b:03, indicatorul revine la b:00 (oprit).
6. Apăsați tasta START [8].

Valoarea setată este memorată.

* Încheierea programului se proiectează pe pardoseală (numai la setarea Timelight 5:01 şi 5:02).

* în funcție de varianta de dotare a maşinii dvs. de spălat vase

Auto Power Off (oprire automată după terminarea programului) sau iluminatul interior *

Pentru a economisi energie, maşina de spălat vase se poate opri automat la 1 minut sau la 120 de minute după terminarea programului.Reglarea este selectabilă de la P:00 până la P:02.

P:00 Aparatul nu se opreşte automat. Iluminatul interior [20] se aprinde când uşa este deschisă, indiferent dacă întrerupătorul PORNIT/OPRIT [1] este deschis sau închis.Când uşa este închisă, iluminatul este oprit. În cazul în care uşa stă deschisă mai mult de 60 de minute, iluminatul se opreşte automat. Iluminatul interior [20] se aprinde numai la valoarea setată P:00.

P:01 Aparatul se opreşte după 1 minut.

P:02 Aparatul se opreşte după 120 de minute.

Indicaţie: Atenţie, în cazul reglărilor P:01 şi P:02, iluminatul interior [20] este oprit. Pentru a activa iluminatul interior, apăsaţi întrerupătorul PORNIT/OPRIT [1].Dacă uşa stă deschisă mai mult de 60 de minute, iluminatul se opreşte automat.

Modul de modificare a reglării:

1. Conectaţi întrerupătorul PORNIT/OPRIT [1].
2. Menţineţi apăsată tasta de program [A] şi tasta START [8] până când în fereastra indicatoare se afişează H:0... .
3. Eliberaţi ambele taste. Indicatorul luminos al tastei [A] se aprinde intermitent şi în fereastra indicatoare [9] se aprinde valoarea H:0....
4. Apăsaţi tasta de program [A] în mod repetat până când în fereastra indicatoare [9] se afişează valoarea P:0....
5. Apăsaţi tasta de program [C]. La fiecare apăsare a tastei, valoarea setată creşte cu o treaptă; iar dacă s-a atins valoarea P:02, indicatorul revine la P:00.
6. Apăsaţi tasta START [8].

Valoarea setată este memorată.

* în funcţie de varianta de dotare a maşinii dvs. de spălat vase

Deconectarea aparatului

La puţin timp după terminarea programului:

1. Deconectaţi întrerupătorul PORNIT/OPRIT [1].
2. Închideţi robinetul de apă (nu este cazul la aparatele cu Aqua-Stop).
3. Se scot vasele după ce s-au răcit.

Indicaţie: Lăsaţi aparatul să se răcească puţin după terminarea programului înainte de a-l deschide. Astfel evitaţi, ca să iasă aburul şi să deterioreze în timp mobila dvs.

Întreruperea programului

Atenție!
Prin expansiune (suprapresiune) uşa aparatului se poate deschide şi/sau să arunce apă! Dacă uşa aparatului a fost deschisă la racordul cu apă caldă sau la aparatul supraîncâlzit, sprijiniți întotdeauna mai întâi uşa câteva minute şi apoi închideți-o.

1. Deconectați întrerupătorul PORNIT/OPRIT [1].
   Indicatoarele luminoase se sting.
   Programul este stocat în memorie.
2. Pentru continuarea programului, conectați din nou întrerupătorul PORNIT/OPRIT [1].

Anularea programului (Reset)

1. Deschideți uşa.
2. Apăsați tasta START [8] timp de cca. 3 secunde.
   În fereastra indicatoare [9] se afişează valoarea 0:01.
3. Închideți uşa. Derularea programului durează cca. 1 minut.
   În fereastra indicatoare [9] se afişează valoarea 0:00.
4. Deschideți uşa.
5. Deconectați întrerupătorul PORNIT/OPRIT [1].
6. Închideți uşa.

Schimbarea programului

După apăsarea tastei START [8] nu mai este posibilă modificarea programului. O schimbare a programului este posibilă numai prin întreruperea programului (Reset).

Uscare intensivă

La clătire se lucrează cu o temperatură mai ridicată şi astfel se obține un rezultat mai bun la uscare. Durata de derulare se poate mări puțin. (Atenție la piesele de veselă sensibile!)

Modul de modificare a reglării:

1. Conectați întrerupătorul PORNIT/OPRIT [1].
2. Mențineți apăsată tasta de program [A] şi tasta START [8] până când în fereastra indicatoare se afişează [9] H:0... .
3. Eliberați ambele taste.
   Indicatorul luminos al tastei [A] se aprinde intermitent şi în fereastra indicatoare [9] se aprinde valoarea setată din fabrică H:04.
4. Apăsați tasta de program [A] în mod repetat până când în fereastra indicatoare [9] se afişează valoarea setată din fabrică d:00.
5. Prin apăsarea tastei [C] puteți porni uscarea intensivă d:01 sau o puteți opri d:00.
6. Apăsați tasta START [8].

Valoarea setată este memorată.

Curăţarea şi întreţinerea

Efectuarea cu regularitate a lucrărilor de întreţinere şi verificare a aparatului contribuie la prevenirea defecţiunilor. Astfel se economiseşte timp şi se previn problemele.

Starea generală a maşinii de spălat vase

* În general, interiorul maşinii dvs. de spălat vase se curăţă automat. Pentru a îndepărta depunerile, maşina dvs. de spălat vase modifică automat derularea programului (de exemplu, prin creşterea temperaturii de curăţare) la anumite intervale. În cadrul acestei derulări a programului se vor înregistra valori mai mari de consum.

* în funcţie de varianta de dotare a maşinii dvs. de spălat vase

Totuşi dacă în interiorul maşinii de spălat se mai află depuneri, îndepărtaţi aceste depuneri aşa cum este prezentat în cele ce urmează:

1. Umpleţi compartimentul pentru detergent 31 cu detergent.
2. Alegeţi programul cu temperatura cea mai ridicată.
3. Porniţi programul fără veselă.

Avertizare

Pericol pentru sănătate din cauza detergenţilor cu conţinut de clor!

Folosiţi întotdeauna detergenţi fără clor.

Indicaţii

- Pentru curăţarea aparatului să utilizaţi numai detergenţi/agenţi de curăţare adecvaţi, concepuţi special pentru maşina de spălat vase.
- Ştergeţi cu regularitate garniturile de etanşare ale uşilor cu o lavetă umedă şi cu puţin detergent de vase. În acest mod, garnitura de etanşare a uşii se menţine curată şi igienică.
- În periodele de neutilizare mai îndelungate lăsaţi uşa întredeschisă. În acest mod nu se poate forma un miros neplăcut.
- Să nu curăţaţi niciodată maşina de spălat vase cu un aparat de curăţat cu aburi. Producătorul nu răspunde pentru pagubele consecutive rezultate.
- Ştergeţi cu regularitate masca frontală a maşinii şi panoul de comandă cu o lavetă umedă şi cu puţin detergent de vase.
- Evitaţi folosirea bureților cu suprafaţă aspră şi a produselor de curăţare abrazive. Acestea zgârie suprafeţele.
- În cazul maşinilor de spălat vase cu mască frontală din oţel inoxidabil evitaţi utilizarea lavetelor poroase sau spălaţi-le temeinic şi de mai multe ori înainte de a le folosi pentru prima dată. În acest mod preveniţi coroziunea.

Curățare maşină *

Curățarea în combinație cu utilizarea agenților de întreținere a maşinii din magazinele de specialitate reprezintă programul adecvat pentru curățarea maşinii dvs. de spălat vase. Depunerile cum ar fi cele de grăsimi şi calcar pot conduce la apariția defecțiunilor la maşina dvs. de spălat vase. Pentru a preveni apariția defecțiunilor şi formarea mirosurilor neplăcute, vă recomandăm să curățați maşina de spălat vase cu regularitate.

* Atunci când se aprinde pe panoul de comandă, indicatorul pentru curățarea maşinii sau pe afişajul de pe display-ul din față se solicită efectuarea întreținerii, efectuați curățarea maşinii **fără veselă**. După ce ați efectuat curățarea maşinii , indicatorul de pe panoul de comandă dispare.

Dacă maşina dvs. de spălat vase nu are o funcție de memento, respectați instrucțiunile de utilizare înscrise pe agenții de întreținere a maşinii.

Indicații

- Îndepărtați impuritățile grosiere din interiorul maşinii cu o lavetă umedă.
- Efectuați programul împreună cu un agent de întreținere a maşinii, dar fără veselă.
- Utilizați un agent special de întreținere a maşinii, şi nu un detergent de vase.
- Respectați instrucțiunile de siguranță şi de utilizare de pe ambalajele agenților de întreținere a maşinii.
- * După trei cicluri de spălare indicatorul de pe panoul de comandă dispare automat chiar dacă nu ați efectuat curățarea maşinii.

* în funcție de varianta de dotare a maşinii dvs. de spălat vase

Sărurile speciale şi soluția de clătire

Adăugați săruri speciale şi/sau substanță de clătire, în momentul în care se aprind indicatoarele de completare 4 şi 5 de la panoul de comandă.

Sitele

Sitele [27] nu permit intrarea resturilor alimentare mari din apa de spălare în pompă. Aceste resturi alimentare pot înfunda pompa uneori.

Sistemul de site este compus din
- o sită grosieră
- o sită plată fină
- o microsită

1. După fiecare utilizare a maşinii, verificaţi dacă există resturi pe site.
2. Deşurubaţi cilindrul sitei după cum se arată în figură şi scoateţi sistemul de site.

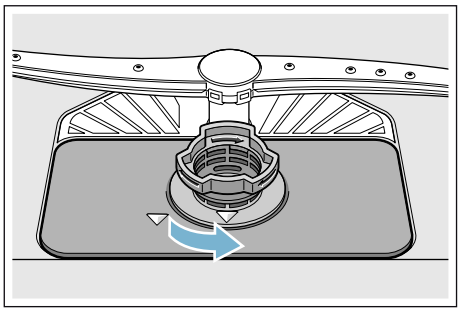

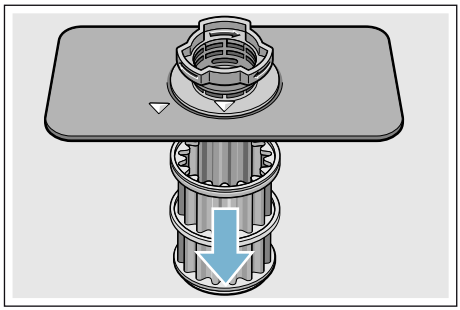

3. Îndepărtaţi eventualele resturi şi curăţaţi sitele sub jet de apă.
4. Montaţi din nou sistemul de site în ordine inversă şi urmăriţi ca marcajele cu săgeată să fie faţă în faţă după închidere.

Braţele de pulverizare

Calcarul şi resturile alimentare din apa de spălare pot obtura duzele braţelor de pulverizare [23] şi [25].

1. Verificaţi duzele de ieşire ale braţelor de pulverizare dacă sunt înfundate cu resturi alimentare.
2. Deşurubaţi (1) braţul de pulverizare superior [23] şi trageţi-l în jos (2).
3. Scoateţi braţul de pulverizare inferior [25] trăgându-l în sus.

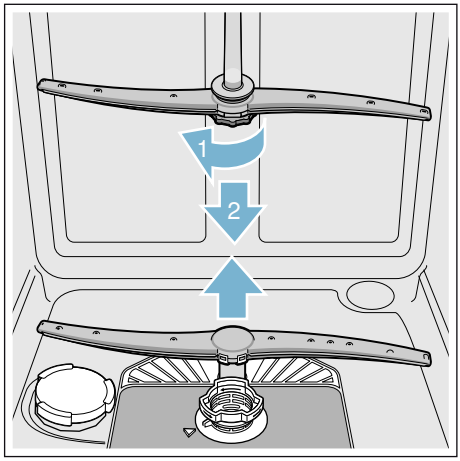

4. Curăţaţi ambele braţe de pulverizare sub jet de apă.
5. Montaţi din nou, prin înşurubare, braţele de pulverizare.

O defecțiune, ce este de făcut?

Conform experienței, multe deficiențe care apar în funcționarea zilnică, pot fi remediate chiar de dvs. Acest lucru asigură repunerea rapidă în funcțiune a aparatului. În următoarea listă găsiți posibile cauze pentru disfuncționalități şi recomandări utile pentru remedierea acestora.

Indicație: În cazul în care aparatul s-ar opri în timpul spălării vaselor din motive neclare sau nu porneşte, executați mai întâi funcția de întrerupere a programului (Reset) ⟶ *"Utilizarea aparatului" la pagina 29*.

Avertizare

Prin reparații neautorizate sau prin folosirea de piese de schimb neoriginale pot apărea stricăciuni considerabile şi pericole pentru utilizator.!

Lăsați întotdeauna reparațiile să fie făcute de specialişti. În cazul în care este necesară schimbarea unei piese, se va avea grijă să fie folosite numai piese originale.

Pompa de evacuare a apei

Resturile alimentare de mari dimensiuni sau corpurile străine care nu au fost reținute de site pot obtura pompa de evacuare a apei. Astfel, apa de spălare stă deasupra sitei.

Avertizare

Pericol de tăiere!

Obiectele tăioase şi ascuțite sau cioburile de sticlă pot bloca pompa de evacuare a apei.
Îndepărtați întotdeauna corpurile străine cu atenție.

Modul de curățare a pompei de evacuare a apei:

1. Deconectați maşina de spălat vase de la rețeaua de alimentare cu energie electrică.
2. Scoateți coşul superior [22] şi coşul inferior [29].
3. Demontați sitele [27].
4. Evacuați apa, eventual ajutați-vă de un burete.
5. Desprindeți capacul pompei (după cum se arată în figură) cu ajutorul unei linguri. Prindeți capacul pompei de nervură şi ridicați-l înclinat spre interior (1). Scoateți capacul complet.

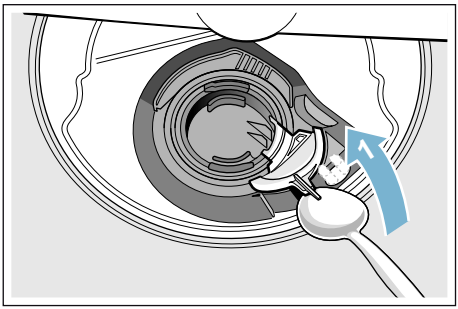

6. Verificați dacă roata cu palete are impurități şi dacă este cazul, îndepărtați-le.
7. Aduceți capacul pompei în poziția inițială (2), apăsați-l în jos şi blocați-l (3).

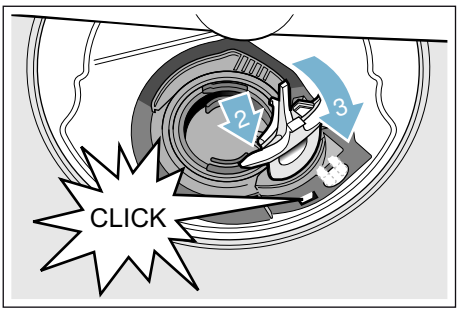

8. Montați sitele.
9. Introduceți coşurile la loc.

Tabel de defecțiuni

Defecțiune	Cauză	Remediere
Se aprinde indicatorul „Verifică alimentarea cu apă”.	Furtunul de alimentare este îndoit.	Montați furtunul de alimentare, fără îndoituri.
	Robinetul este închis.	Deschideți robinetul.
	Robinetul este blocat sau are depuneri de calcar.	Deschideți robinetul. Când alimentarea cu apă este deschisă, debitul trebuie să fie de min. 10 l/min.
	Sita furtunului de alimentare este obturată.	Opriți aparatul şi scoateți ştecărul din priză. Închideți robinetul de alimentare cu apă. Deşurubați racordul de apă. 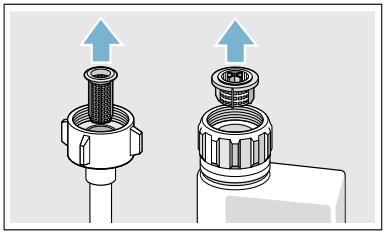 Curățați sita din furtunul de alimentare. Înşurubați la loc racordul de apă. Verificați etanşeitatea. Se restabileşte alimentarea cu curent. Porniți aparatul.
Se aprinde codul erorii E:07.	Deschiderea de aspirație (pe partea dreaptă a aparatului) este acoperită de vase.	Aşezați vasele în aşa fel, încât deschiderea de aspirație să nu fie obstrucționată.
Se aprinde codul erorii E: 12.	Elementul de încălzire este calcifiat sau murdar.	Efectuați curățarea aparatului cu agenți de întreținere a maşinii sau cu decalcifiant. Utilizați maşina de spălat vase cu instalația de dedurizare şi verificați setarea ⟶ *"Instalația de dedurizare / Sare specială" la pagina 14*.
Se aprinde codul erorii E: 14.	Sistem protecție apă activat.	Închideți robinetul de apă. Notificați Serviciul pentru Clienți şi menționați codul erorii.
Se aprinde codul erorii E: 15.		
Se aprinde codul erorii E: 16.	Alimentare cu apă continuă.	
Se aprinde codul erorii E:22.	Sitele 27 sunt murdare sau înfundate.	Curățați sitele. ⟶ *"Sitele" la pagina 36*

* în funcție de varianta de dotare a maşinii dvs. de spălat vase

Defecțiune	Cauză	Remediere
Se aprinde codul erorii E:24.	Furtunul de evacuare îndoit sau astupat.	Montați furtunul de alimentare fără îndoituri, dacă este cazul, îndepărtați reziduurile.
	Racordul la sifon este încă închis.	Verificați racordul la sifon şi deschideți-l dacă este cazul.
	Capacul pompei de evacuare este desprins.	Fixați corect capacul. ⟶ *"Pompa de evacuare a apei" la pagina 37*
Se aprinde codul erorii E:25.	Pompa de evacuare este blocată sau capacul pompei de evacuare este desprins.	Curățați pompa şi fixați capacul corect. ⟶ *"Pompa de evacuare a apei" la pagina 37*
Se aprinde codul erorii E:27.	Tensiunea rețelei este prea mică.	Nu este o defecțiune a aparatului, solicitați verificarea tensiunii de rețea şi a instalației electrice.
La afişajul cu cifre apare un alt cod de eroare. (E:01 până la E:30)	Probabil că a apărut o defecțiune tehnică.	Deconectați aparatul de la întrerupătorul PORNIT/OPRIT [1]. După puțin timp, porniți aparatul din nou. Dacă problema apare din nou, închideți robinetul, scoateți ştecherul din priză. Notificați Serviciul pentru Clienți şi menționați codul erorii.
În afişajul cu cifre [9] apare L sau H. *	Nu este defecțiune!	Vezi TurboSpeed 20 min. în capitolul „Centralizatorul programelor”. *
Indicatorul pentru săruri [4] şi/sau limpezitor [5] se aprinde.	Lipseşte limpezitorul.	Completați cu limpezitor.
	Lipsesc săruri.	Completați cu săruri speciale.
	Senzorul nu recunoaşte tabletele de sare.	Utilizați alte săruri speciale.
Indicatorul pentru săruri [4] şi/sau limpezitor [5] nu se aprinde.	Indicatorul este deconectat.	Activarea/dezactivarea (capitolul „Instalația de dedurizare a apei” ⟶ *Pagina 14*/„Sare specială sau limpezitor” ⟶ *Pagina 16*).
	Mai există suficiente săruri speciale/ soluție de clătire.	Verificați indicatoarele de completare, nivelurilede umplere.
Se aprinde indicatorul pentru curățarea maşinii. *	Se recomandă curățarea maşinii.	Efectuați curățarea maşinii fără veselă în interior, cu un agent special de întreținere a maşinii. După 3 cicluri de spălare, indicatorul se stinge automat, fără să se fi efectuat întreținerea maşinii.

* în funcție de varianta de dotare a maşinii dvs. de spălat vase

Defecțiune	Cauză	Remediere
După terminarea programului rămâne apă în aparat.	Sistemul de site sau zona de sub sitele 27 este înfundată.	Curățați sitele şi zona de dedesubt.
	Programul nu s-a terminat încă	Aşteptați terminarea programului sau executați Reset.
Vesela nu este uscată.	În rezervor lipseşte limpezitorul sau acesta este prea puțin.	Completați cu limpezitor.
	S-a selectat un program fără uscare.	Selectați programul cu uscare. ⟶ *"Lista programelor" la pagina 26*
	Acumulare de apă în zonele adâncite ale vaselor şi tacâmurilor.	Acordați atenție unei poziții înclinate atunci când introduceți vesela, aranjați respectivele piese de veselă cât mai înclinate. 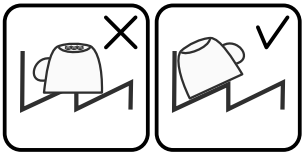
	Detergentul combinat utilizat are putere de uscare scăzută.	Utilizați un alt detergent combinat cu o putere de uscare mai mare. Utilizarea suplimentară a limpezitorului măreşte puterea de uscare.
	Nu este activată uscarea intensivă pentru accelerarea uscării.	Activați uscarea intensivă. ⟶ *"Utilizarea aparatului" la pagina 29*
	Vesela a fost scoasă prea repedesau procesul de uscare încă nu era terminat.	Aşteptați terminarea programului, respectiv scoateți vesela numai la 30 de min. după terminarea programului.
	Limpezitorul eco folosit are o putere de uscare limitată.	Utilizați un limpezitor de marcă. Produsele eco pot prezenta o eficacitate limitată.
Vesela din material plastic nu este uscată.	Caracteristici speciale ale materialului plastic.	Materialul plastic are o capacitate redusă de acumulare a căldurii şi, de aceea, se usucă mai greu.
Tacâmurile nu sunt uscate.	Tacâmurile au fost sortate neadecvat în suportul pentru tacâmuri.	Separați pe cât posibil tacâmurile, evitați ca ele să se atingă.
	Tacâmurile au fost sortate nefavorabil în sertarul pentru tacâmuri.	Sortați tacâmurile corect şi, pe cât posibil, separați-le.

* în funcție de varianta de dotare a maşinii dvs. de spălat vase

Defecțiune	Cauză	Remediere
După ciclul de spălare, părțile interioare ale aparatului sunt ude.	Nu este o defecțiune a aparatului.	Din cauza principiului de uscare „uscare prin condensare”, picăturile de apă în recipient sunt condiționate fizic şi de dorit. Umiditatea din aer condensează pe pereții interiori ai maşinii de spălat vase, se scurge şi va fi evacuată prin pompare.
Resturi de alimente pe veselă.	Vesela este aranjată prea strâns, suportul pentru veselă este supraîncărcat.	Când introduceți vesela, aranjați-o astfel încât să existe suficient spațiu liber şi jeturile de pulverizare să poată ajunge pe suprafețele veselei. Evitați să se formeze zone de atingere.
	Rotația brațelor de pulverizare este împiedicată.	Aşezați vesela astfel încât să nu fie împiedicată rotirea brațului de pulverizare.
	Duzele brațelor de pulverizare sunt înfundate.	Curățați duzele brațului de pulverizare. ⟶ *"Curățare şi întreținere" la pagina 34*
	Sitele 27 sunt murdare.	Curățați sitele. ⟶ *"Curățare şi întreținere" la pagina 34*
	Sitele 27 au fost introduse greşit sau nu s-au fixat.	Introduceți sitele corect şi fixați-le.
	Program de spălare prea slab.	Selectați un program de spălare mai puternic. Măriți sensibilitatea senzorilor.
	Vesela a fost curățată prea mult în prealabil; de aceea sistemul de senzori stabileşte o derulare mai slabă a programului. Unele murdării persistente nu pot fi îndepărtate.	Nu clătiți vesela în prealabil. Îndepărtați numai resturile mari de alimente. Măriți sensibilitatea senzorilor. Recomandare de program Eco 50° sau Intensiv.
	Vasele înalte şi înguste nu sunt spălate suficient în zona din colț.	Nu introduceți vasele înalte şi înguste prea înclinate şi nu le plasați în zona din colț.
	Raftul superior 22 nu este reglat la acelaşi nivel în stânga şi în dreapta.	Cu ajutorul pârghiilor laterale, reglați raftul superior la acelaşi nivel.
Resturi de alimente pe veselă la utilizarea funcției pauză. *	Vesela a fost introdusă prea târziu.	Întrerupeți programul de spălare numai în faza de început, pentru a adăuga vase.

* în funcție de varianta de dotare a maşinii dvs. de spălat vase

Defecțiune	Cauză	Remediere
Resturi de detergent	Capacul camerei pentru detergent [31] este blocat de vase, iar din această cauză capacul nu se deschide complet.	Vasele nu trebuie să stea mai sus de tăviţa de captare a tabletei [24]. Acestea pot să blocheze capacul camerei pentru detergent şi acesta nu se mai deschide complet. ⟶ *"Coşul superior pentru vase" la pagina 18* Nu plasaţi piese de veselă sau odorizante în cuva de colectare a tabletelor.
	Capacul camerei pentru detergent este blocat de tabletă [31].	Tableta trebuie aşezată transversal, nu pe muchie.
	La programul rapid sau programul scurt s-au folosit tablete. Pe durata programului scurt, nu se atinge timpul de dizolvare a detergentului.	Timpul de dizolvare a tabletelor este prea mare pentru programul rapid sau programul scurt. Folosiţi un detergent praf sau un program mai puternic.
	Efectul de curăţare sau capacitatea de dizolvare se diminuează după o perioadă mai lungă de depozitare sau în detergent s-au format bulgări.	Schimbaţi detergentul.
Pete de apă pe piesele din material plastic.	Formarea picăturilor pe suprafeţele de material plastic nu poate fi evitată din punct de vedere fizic. După uscare sunt vizibile pete de apă.	Folosiţi un program mai puternic (mai multe schimburi de apă). La introducerea veselei acordaţi atenţie poziţiei înclinate. Folosiţi limpezitor. Dacă este necesar, măriţi reglarea pentru dedurizare.

* în funcţie de varianta de dotare a maşinii dvs. de spălat vase

Defecțiune	Cauză	Remediere
În rezervor sau pe uşă sunt depuneri care pot fi şterse sau care sunt solubile în apă.	Componentele detergenților se depun. De cele mai multe ori, aceste depuneri nu pot fi îndepărtate chimic (agent de curățare pentru aparate, ...).	Schimbați marca de detergent. Curățați mecanic aparatul.
	În cazul „depunerilor albe“ pe fundul aparatului, instalația de dedurizare a fost setată la o valoare limită.	Măriți reglarea pentru dedurizare şi, dacă este cazul, schimbați detergentul.
	Capacul rezervorului pentru săruri 26 nu a fost închis prin înşurubare.	Înşurubați corect capacul rezervorului pentru săruri.
	Numai la articolele din sticlă: coroziunea incipientă a sticlei poate fi ştearsă doar în aparență.	Vezi „Stricăciuni ale sticlei şi vaselor” ⟶ *Pagina 17*.
Depuneri albe pe veselă, rezervor sau uşă, care pot fi îndepărtate doar cu dificultate.	Componentele detergenților se depun. De cele mai multe ori, aceste depuneri nu pot fi îndepărtate chimic (agent de curățare pentru aparate, ...).	Schimbați marca de detergent. Curățați mecanic aparatul.
	Domeniul de duritate a fost reglat greşit sau duritatea apei este mai mare de 8,9 mmol/l.	Reglați instalația de dedurizare conform instrucțiunilor de utilizare sau adăugați săruri.
	Detergentul 3 in1 sau detergentul Bio/Eco nu este destul de eficient.	Reglați instalația de dedurizare conform instrucțiunilor de utilizare sau utilizați agenți separați (detergent de marcă, săruri, limpezitor).
	Dozare insuficientă a detergentului.	Măriți doza de detergent sau schimbați detergentul.
	A fost selectat un program de spălare prea slab.	Selectați un program de spălare mai puternic.
Urme de ceai sau ruj pe veselă.	Temperatura de spălare este prea scăzută.	Alegeți un program cu o temperatură de spălare mai ridicată.
	Detergentul este prea puțin sau neadecvat.	Folosiți detergent adecvat în dozare corectă.
	Vesela a fost curățată prea mult în prealabil; de aceea sistemul de senzori stabileşte o derulare mai slabă a programului. Unele murdării persistente nu pot fi îndepărtate.	Nu clătiți vesela în prealabil. Îndepărtați numai resturile mari de alimente. Măriți sensibilitatea senzorilor. Recomandare de program Eco 50°

* în funcție de varianta de dotare a maşinii dvs. de spălat vase

Defecțiune	Cauză	Remediere
Depuneri colorate (albastre, galbene, maro), greu sau imposibil de îndepărtat, în aparat sau pe vesela din inox.	Formare de pelicule din substanțele conținute în legume (de ex. din varză, țelină, cartofi, tăiței, ...) sau în apa din rețea (de ex. mangan).	Pot fi îndepărtate parțial prin intermediul unui agent de curățare pentru maşini sau prin curățare mecanică. Depunerile sunt inofensive pentru sănătate.
	Formarea unui strat pe vasele din argint sau aluminiu din cauza compuşilor metalici.	Pot fi îndepărtate parțial prin intermediul unui agent de curățare pentru maşini sau prin curățare mecanică.
Depuneri colorate (galbene, portocalii, maro), care pot fi înlăturate cu uşurință, în spațiul interior (cu precădere în zona bazei).	Formarea de pelicule din substanțele conținute în resturile de mâncare şi din apa de rețea (calcar)	Verificați funcționarea instalației de dedurizare a apei (adăugare de sare specială), respectiv activați dedurizarea în cazul folosirii de detergenți combinați (tablete).
Decolorare pe piesele din material plastic.	Piesele din material plastic din interior se pot decolora în timpul duratei de viață a maşinii de spălat vase.	Decolorările sunt normale şi nu afectează funcționarea maşinii de spălat vase.
Decolorare pe piesele din material plastic.	Temperatura de spălare este prea scăzută.	Alegeți un program cu o temperatură de spălare mai ridicată.
	Vesela a fost curățată prea mult în prealabil; de aceea sistemul de senzori stabileşte o derulare mai slabă a programului. Unele murdării persistente nu pot fi îndepărtate.	Nu clătiți vesela în prealabil. Îndepărtați numai resturile mari de alimente. Măriți sensibilitatea senzorilor. Recomandare de program Eco 50°
Urme care pot fi îndepărtate pe pahare, pahare cu aspect metalic şi tacâmuri.	Prea mult limpezitor.	Reglați o cantitate mai redusă de limpezitor.
	Nu a fost adăugat limpezitor sau cantitatea setată este prea redusă.	Adăugați limpezitor şi verificați dozarea (recomandare treapta 4–5).
	Resturi de detergent în etapa de program Clătire. Capacul compartimentului pentru detergent este blocat cu piese de veselă (capacul nu se deschide complet).	Capacul compartimentului pentru detergent trebuie să nu fie împiedicat de piese de veselă. Nu plasați piese de veselă sau odorizante în cuva de colectare a tabletelor.
	Vesela a fost curățată prea mult în prealabil; de aceea sistemul de senzori stabileşte o derulare mai slabă a programului. Unele murdării persistente nu pot fi îndepărtate.	Nu clătiți vesela în prealabil. Îndepărtați numai resturile mari de alimente. Măriți sensibilitatea senzorilor. Recomandare de program Eco 50°

* în funcție de varianta de dotare a maşinii dvs. de spălat vase

Defecțiune	Cauză	Remediere
Opacitate incipientă sau deja existentă, ireversibilă, a sticlei.	Paharele nu sunt rezistente la spălarea în maşină, doar adecvate pentru spălarea în maşină.	Utilizați pahare rezistente la spălarea în maşină. Evitați un timp îndelungat pentru faza cu aburi (timpul de staționare după terminarea ciclului de spălare). Utilizați un ciclu de spălare cu o temperatură mai redusă. Reglați instalația de dedurizare corespunzător durității apei (dacă este cazul, cu o treaptă mai jos). Folosiți detergent cu o componentă de protecție a sticlei.
Urme de rugină pe tacâmuri.	Tacâmurile nu sunt rezistente la coroziune. Adesea, lamele cuțitelor sunt afectate mai puternic.	Utilizați tacâmuri rezistente la coroziune.
	Tacâmurile ruginesc şi dacă sunt spălate împreună cu piese care ruginesc (mânere de oale, coşuri de vase deteriorate etc.).	Nu spălați piese careruginesc.
	Conținutul de sare din apa de spălare este prea ridicat, deoarece capacul rezervorului pentru săruri nu a fost bine închis sau la adăugarea sărurilor s-a vărsat sare.	Înşurubați ferm capacul rezervorului pentru săruri sau îndepărtați sărurile vărsate.
Aparatul nu poate porni sau nu poate fi utilizat.	Pană de funcționare.	Opriți alimentarea electrică a aparatului; scoateți ştecherul din priză sau deconectați siguranța. Aşteptați cel puțin 5 secunde, după care reconectați aparatul la alimentarea electrică.
Aparatul nu porneşte.	Siguranța din tablou este defectă.	Verificați siguranța.
	Cablul de rețea nu a fost introdus în priză.	Asigurați-vă că a fost introdus complet cablul de rețea, atât în partea din spate a aparatului, cât şi în priză. Verificați capacitatea de funcționare a prizei.
	Uşa maşinii nu este închisă corespunzător.	Închideți uşa.
	Funcția pauză este activă. *	Apăsați tasta START 8. *
Programul porneşte de la sine.	Nu s-a aşteptat terminarea programului.	Efectuați o resetare.

* în funcție de varianta de dotare a maşinii dvs. de spălat vase

Defecțiune	Cauză	Remediere
Uşa se deschide cu dificultate.	Sistemul de siguranță împotriva accesului copiilor este activat.	Dezactivați sistemul de siguranță împotriva accesului copiilor.
Uşa nu se poate închide.	Închizătoarea uşii a sărit de la locul ei.	Închideți uşa cu mai multă putere.
	Închiderea uşii est împiedicată condiționat de montaj.	Verificați montajul aparatului: uşa sau piesele ataşate nu au voie să se lovească la închidere.
Capacul compartimentului pentru detergent nu poate fi închis.	Compartimentul pentru detergent sau ghidajul capacului sunt blocate din cauza resturilor de detergent lipite.	Îndepărtați resturile de detergent.
Resturi de detergent în camera pentru detergent [31] sau în tăviţa de captare a tabletei [24].	Brațele de pulverizare blocate prin piese de veselă, de aceea nu se realizează clătirea detergentului.	Asigurați-vă că brațele de pulverizare se pot roti liber.
	Compartimentul pentru detergent a fost umed la umplere.	Încărcați cu detergent numai când compartimentul pentru detergent este uscat.
Aparatul se opreşte în timpul programului sau programul se întrerupe.	Uşa nu este închisă complet.	Închideți uşa.
	Nu plasați piese de veselă sau odorizante în cuva de colectare a tabletelor. Sertarul superior împinge către interiorul uşii, împiedicând închiderea în siguranță a uşii.	Verificați dacă peretele posterior nu este împins către interior de ex. de o priză sau de suportul pentru furtun, care nu a fost demontat.
	Alimentarea cu curent şi/sau cu apă este întreruptă.	Restabiliți alimentarea cu curent şi/sau cu apă.
Zgomot de lovire al ventilelor de umplere.	Depinde de instalația casei, de aceea nu este o defecțiune a aparatului. Niciun efect asupra funcționării aparatului.	Nu este posibilă remedierea.
Zgomot de lovire sau de trepidații.	Brațul de pulverizare loveşte vesela, vesela nu a fost aranjată corect.	Aranjați vesela astfel încât brațele de pulverizare să nu se lovească de ea.
	În cazul unei încărcări reduse, jeturile de apă lovesc direct rezervorul de clătire.	Încărcați mai mult aparatul sau distribuiți mai uniform vesela în maşina de spălat.
	Piesele de veselă mai uşoarese mişcă în timpul spălării.	Aranjați vesela uşoară astfel încât să aibă o poziție stabilă.

* în funcție de varianta de dotare a maşinii dvs. de spălat vase

Defecțiune	Cauză	Remediere
Formare neobişnuită de spumă.	În rezervorul pentru limpezitor se află detergent pentru spălare manuală.	Umpleți imediat rezervorul pentru limpezitor cu limpezitor.
	S-a vărsat limpezitor.	Îndepărtați cu o lavetă limpezitorul.
* în funcție de varianta de dotare a maşinii dvs. de spălat vase		

Serviciul Clienți

În cazul imposibilității remedierii defecțiunii de către utilizator, se contactează Serviciul Clienți. Noi găsim întotdeauna o soluție potivită şi pentru a evita deplasarea inutilă a tehnicienilor. Datele de contact pentru cel mai apropiat serviciu pentru clienți le găsiți în pagina din spate a acestei instrucțiuni de folosire şi în lista anexată a serviciilor pentru clienți. La apelare, vă rugăm să comunicați numărul produsului (nr. E - Nr). = 1) şi numărul (FD = 2), pe care le găsiți pe plăcuța de identificare 33 de pe uşa aparatului.

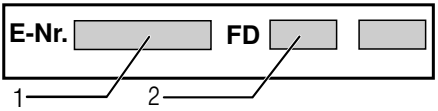

Bazați-vă pe competența producătorului. Contactați-ne cu încredere. Astfel veți avea siguranța că reparațiile au fost executate de tehnicieni de service instruiți, care sunt echipați cu piese de schimb originale pentru maşina dumneavoastră de spălat vase.

Instalarea şi racordarea

Pentru o funcționare corectă, maşina de spălat vase trebuie instalată în mod corespunzător. Datele privind alimentarea şi evacuarea precum şi valorile racordului electric trebuie să corespundă criteriilor cerute, aşa cum sunt ele menționate în următoarele paragrafe respectiv în instrucțiunile de montaj.

Respectați la montaj ordinea etapelor de lucru:

1. Verificare la livrare
2. Montarea
3. Racordarea la sistemul de evacuare a apei
4. Racordarea la sistemul de alimentare cu apă
5. Conectarea la rețeaua de alimentare cu energie electrică.

Volum de livrare

În caz de reclamații, adresați-vă distribuitorului de la care ați cumpărat aparatul sau Serviciului nostru de Asistență pentru Clienți.

- Maşină de spălat vase
- Instrucțiuni de utilizare
- Instrucțiuni de montaj
- Scurte instrucțiuni*
- Garanție*
- Material de montare
- Apărătoare împotriva aburilor*
- Şorț de cauciuc*
- Cablu de rețea

* în funcție de varianta de dotare a maşinii dvs. de spălat vase

Instrucțiuni de siguranț

Vă rugăm să respectați indicațiile de siguranță sub titlul ⟶ *"La instalare" la pagina 6*.

Livrarea

Spălătorul dvs. de vase a fost verificat minuțios în fabrică, dacă funcționează ireproşabil. Astfel au rămas pete mici de apă. Ele dispar după primul proces de spălare.

Date tehnice

- **Greutate:**
  Maximum 60 kg.
- **Tensiunea:**
  220–240 V, 50 Hz sau 60 Hz
- **Valoare de racordare:**
  2000 - 2400 W.
- **Siguranță:**
  10/16 A (UK 13 A).
- **Preluare de putere:**
  Stare oprită (Po)* 0,10 W.
  Stare On (gata) (Pl)* 0,10 W.
  *conform decretelor (UE) Nr. 1016/2010 şi1059/2010.
  Funcțiile suplimentare şi setările pot influența consumul de putere.
- **Presiunea apei:**
  minim 0,05 MPa (0,5 bar), maxim 1 MPa (10 bar).
  La o presiune a apei mai mare:
  Se comută în prealabil ventilul de reducere a presiunii.
- **Debitul de alimentare:**
  Minimum 10 litri/minut.
- **Temperatura apei:**
  Apă rece.
  La apă caldă temperatura:
  Temperatura maximă 60 °C.
- **Capacitatea de încărcare:**
  12–15 tacâmuri normale (în funcție de varianta de dotare a maşinii dvs. de spălat vase).

Montarea

Luați dimensiunile de montaj necesare din instrucțiunile de montaj. Aparatul se instalează orizontal cu ajutorul picioarelor reglabile. Aveți grijă la stabilitate.

- Aparate care se montează dedesubt şi aparate integrate, care ulterior se instalează ca aparate independente, trebuie asigurate contra răsturnării, de ex. prin înşurubarea de perete sau prin montajul sub o placă de lucru continuă, care este înşurubată cu dulapurile vecine.
- Aparatul poate să fie montat fără probleme între pereți din lemn sau material plastic într-un rând de bucătărie.

Racordarea la sistemul de evacuare a apei

1. Se urmează etapele de lucru necesare, descrise în instrucțiunile de instalare; dacă este necesar, se montează un sifon cu un ştuț de evacuare.
2. Cu ajutorul componentelor furnizate, se va racorda furtunul de evacuare a apei la ştuțul sifonului.
   Asigurați-vă că furtunul de evacuare a apei nu este îndoit, strivit sau răsucit şi că nu este montat un capac care să împiedice evacuarea apei!

Racordarea la sistemul de alimentare cu apă

1. Racordați racordul de apă potabilă la robinet conform instrucțiunii de montaj cu ajutorul pieselor anexate.
   Asigurați-vă că furtunul de alimentare cu apă nu este îndoit, strivit sau răsucit.
2. La schimbarea maşinii, trebuie întotdeauna utilizat un furtun nou de alimentare cu apă.

Presiunea apei:
minim 0,05 MPa (0,5 bar), maxim 1 MPa (10 bar).
La o presiune a apei mai mare:
Se comută în prealabil ventilul de reducere a presiunii.
Debitul de alimentare:
Minimum 10 litri/minut.
Temperatura apei:
Apă rece.
La apă caldă temperatura:
Temperatura maximă 60 °C.

Racordarea la apă caldă *

* în funcție de varianta de dotare a maşinii dvs. de spălat vase

Maşina de spălat vase poate fi racordată la apă rece sau caldă până la max. 60 °C. Racordarea la apă caldă se recomandă, dacă aceasta este disponibilă de la o instalație adecvată de preparare a apei calde şi economică din punct de vedere energetic, de ex. o instalație solară cu conducte de circulație. Cu aceasta economisiți energie şi timp. Cu reglarea apă caldă A:01 puteți adapta aparatul în mod optim la funcționarea cu apă caldă. Se recomandă ca temperatura apei (temperatura apei care intră) să aibă valori de minimum 40 °C şi maximum 60 °C. Racordarea la apă caldă nu se recomandă, când apa se prepară într-un boiler electric.

Modul de modificare a reglării pentru apă caldă:

1. Conectați întrerupătorul PORNIT/OPRIT [1].
2. Mențineți apăsată tasta de program [A] şi tasta START [8] până când în fereastra indicatoare se afişează H:0... .
3. Eliberați ambele taste.
   Indicatorul luminos al tastei [A] se aprinde intermitent şi în fereastra indicatoare [9] se aprinde valoarea H:0....
4. Apăsați tasta de program [A] în mod repetat până când în fereastra indicatoare [9] se afişează valoarea setată din fabrică A:00.
5. Prin apăsarea tastei [C] puteți dezactiva reglarea pentru apă caldă A:00 sau o puteți activa A:01.
6. Apăsați tasta START [8].

Valoarea setată este memorată.

Alimentare electrică

- Aparatul va fi racordat numai la curent alternativ în domeniul de la 220 V până la 240 V şi 50 Hz sau 60 Hz printr-o priză cu conductor de protecție instalată conform prescripțiilor. Asigurarea necesară vezi plăcuța de tip [33].
- Priza trebuie să se afle în apropierea maşinii şi să fie uşor accesibilă şi după montare.
  Dacă după montaj ştecherul nu este uşor accesibil, trebuie pentru îndeplinirea prescripțiilor de siguranță în domeniu, să existe din partea instalației un dispozitiv de separare multipolar cu o deschidere de contact de min. 3 mm.
- Modificările la racord trebuie executate numai de către specialişti.

- Un prelungitor pentru cablul de rețea poate fi achiziționat numai de la unitățile service.
- Dacă se utilizează un disjunctor automat cu decuplare la curenți de avarie, se va utiliza numai tipul cu simbolul [∿]. Numai acest tip garantează îndeplinirea prescripțiilor în vigoare în prezent.
- Aparatul este dotat cu un sistem de siguranță pentru apă. Luați în seamă că acesta funcționează **numai** când este conectată alimentarea cu curent.

Demontarea

Respectați şi aici ordinea etapelor de lucru.

1. Deconectați aparatul de la rețeaua de curent.
2. Închideți robinetul de alimentare cu apă.
3. Desprindeți racordul de apă de scurgere şi apă de alimentare.
4. Slăbiți şuruburile de prindere de la piesele de mobilier.
5. Demontați placa de bază, dacă există.
6. Trageți în exterior maşina şi scoateți furtunurile cu atenție.

Transportul

Se goleşte spălătorul de vase şi se asigură piesele desprinse.

Maşina trebuie golită respectând următoarele etape:

1. Deschideți robinetul.
2. Conectați întrerupătorul PORNIT/OPRIT [1].
3. Alegeți programul cu cea mai ridicată temperatură.
   În fereastra indicatoare [9] se afişează durata probabilă a programului.
4. Apăsați tasta START [8].
   Porneşte derularea programului.
5. După cca. 4 minute apăsați tasta START [8] până când în fereastra indicatoare se afişează 0:01 .
   După cca. 1 minut, în fereastra indicatoare se afişează 0:00.
6. Deconectați întrerupătorul PORNIT/OPRIT [1].
7. Închideți robinetul de alimentare cu apă, debranşați furtunul de alimentare şi lăsați apa să se scurgă.

Indicație: Maşina de spălat vase se transportă numai în poziție verticală pentru ca apa reziduală să nu pătrundă în panoul de comandă, provocând erori în funcționarea programelor.

Protecția în cazul temperaturilor de îngheț

Dacă aparatul se află într-o cameră cu pericol de îngheț (de ex. casa de vacanță), atunci aparatul trebuie golit complet de apă (vezi Transport).

Sub rezerva modificărilor.

Garanţia AquaStop (se aplică doar în cazul aparatelor dotate cu AquaStop)

Pentru aparatele dotate cu sistem AquaStop, suplimentar față de garanția standard acordată pentru aparat, oferim despăgubiri în următoarele condiții*:

1. În cazul pagubelor datorate unor deficiențe ale sistemului AquaStop, compania noastră poate acorda despăgubiri utilizatorului casnic.
   Pentru a asigura funcționarea în siguranță a aparatului, acesta trebuie să fie racordat la rețeaua de alimentare cu energie electrică.
2. Această garanție este valabilă pe toată durata medie de utilizare a produsului (10 ani - conform certificatului de garanție al produsului).
3. Pentru a beneficia de această garanție, trebuie ca aparatul dotat cu AquaStop să fi fost instalat şi racordat în mod corect, conform instrucțiunilor furnizate.
   Aceasta presupune, de asemenea, şi instalarea corectă a furtunului dotat cu AquaStop (accesoriu original). Garanția noastră nu se extinde asupra instalației de alimentare cu apă sau armăturilor până la conexiunea cu sistemul AquaStop.
4. Dacă aparatul dumneavoastră este dotat cu AquaStop, puteți să-l lăsa i nesupravegheat atât în timpul funcționării, cât şi după. Robinetul de apă trebuie închis doar în cazul unei absențe îndelungate de la domiciliu, de exemplu, în cazul unui concediu de câteva săptămâni.

* Limita maximă de despăgubire, în conformitate cu asigurarea de răspundere civilă legală a Producătorului.

Pentru a anunța o defecțiune, ne puteți contacta:
Telefon: +40 21 203.97.48
e-mail: service.romania@bshg.com

Robert Bosch Hausgeräte GmbH
Carl-Wery-Straße 34
81739 München
Germany
www.bosch-home.ro

9001347026
(9802) 642 MV