az **Montaj təlimatı**

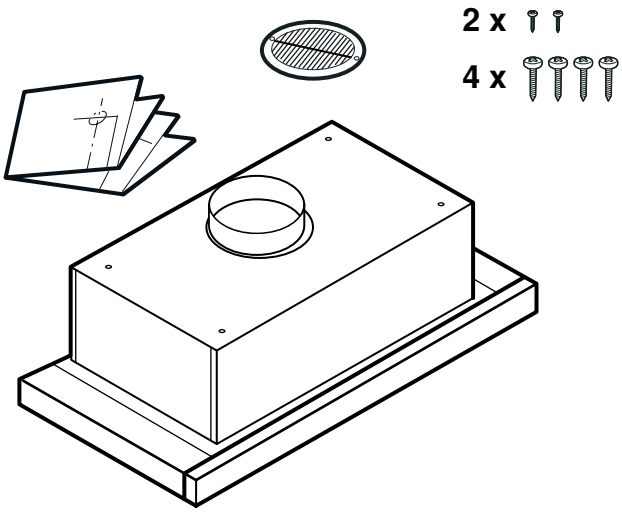

A

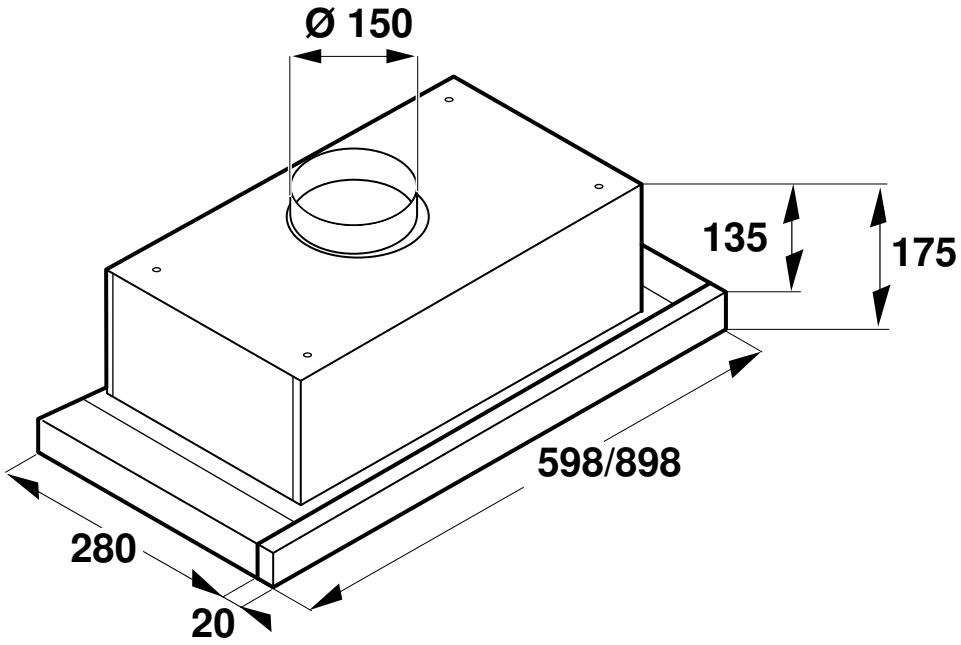

B

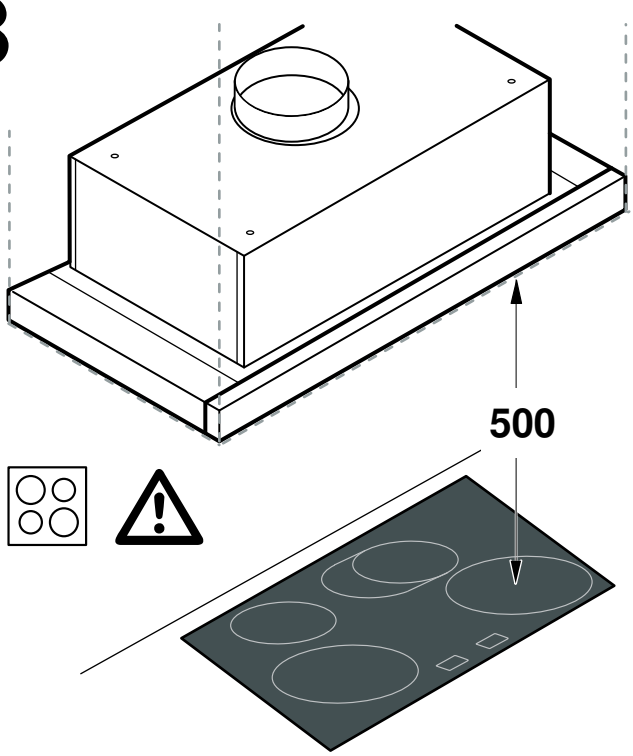

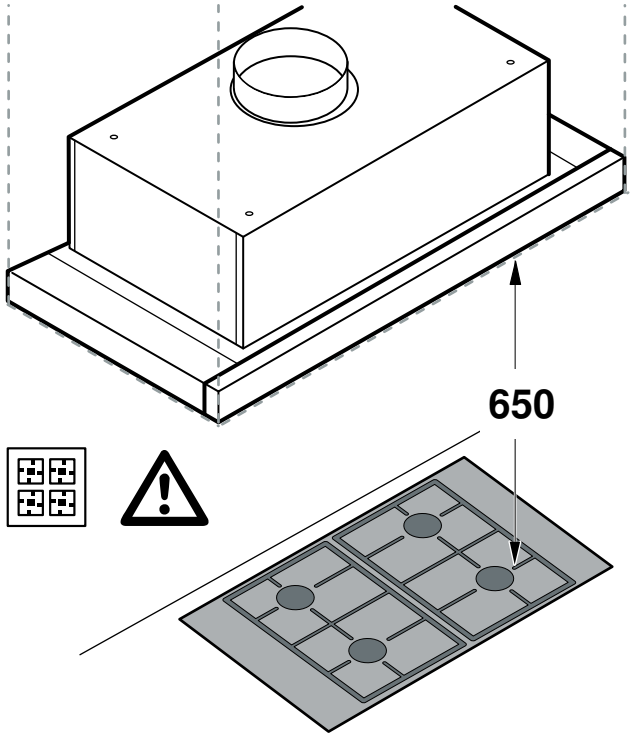

1

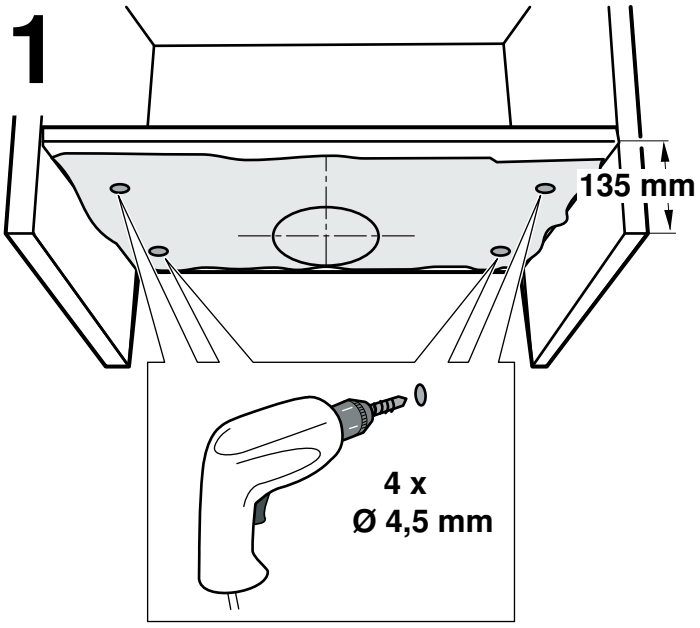

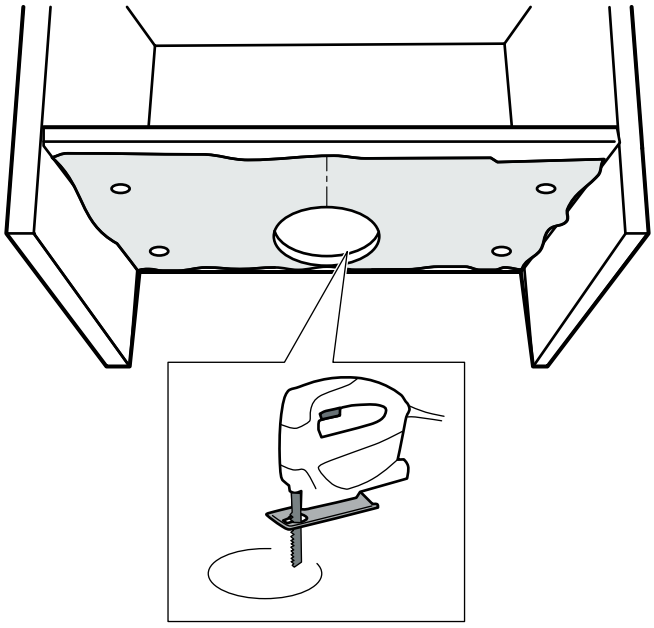

2

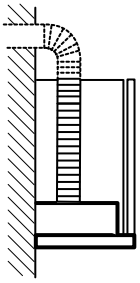

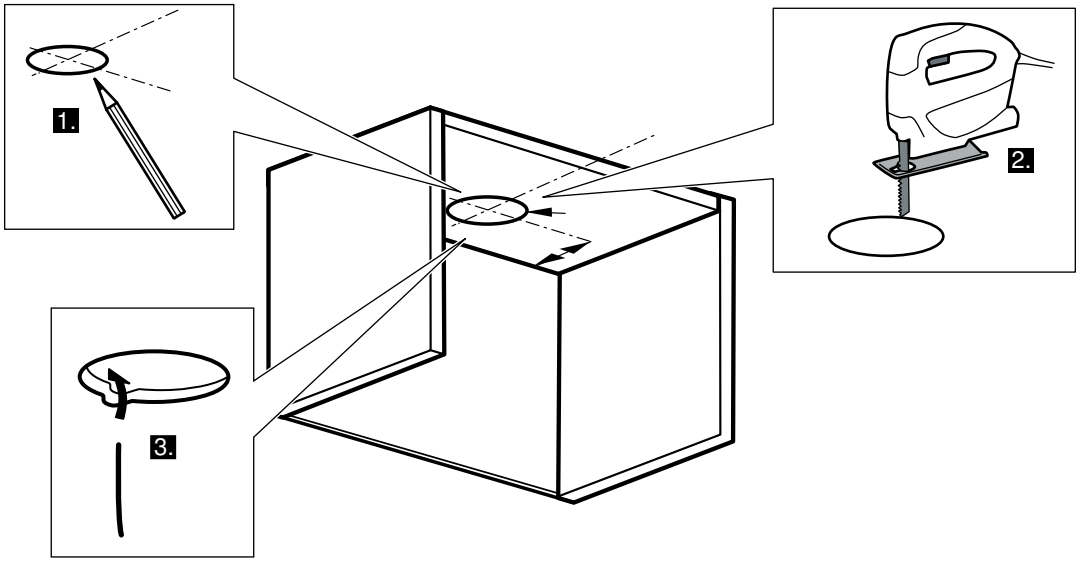

3

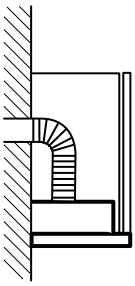

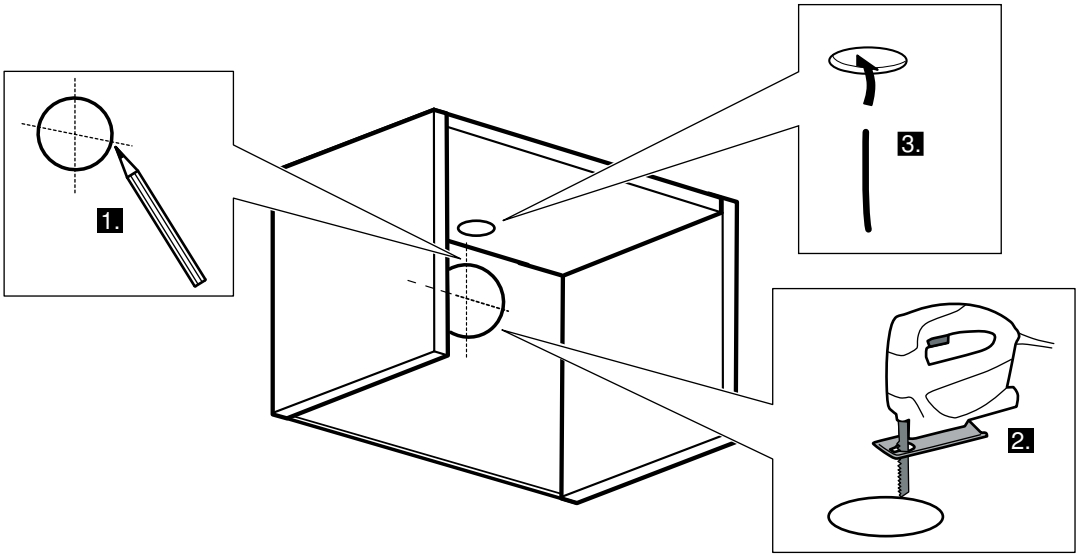

4

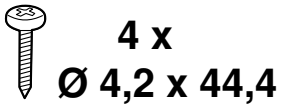

4 x
Ø 4,2 x 44,4

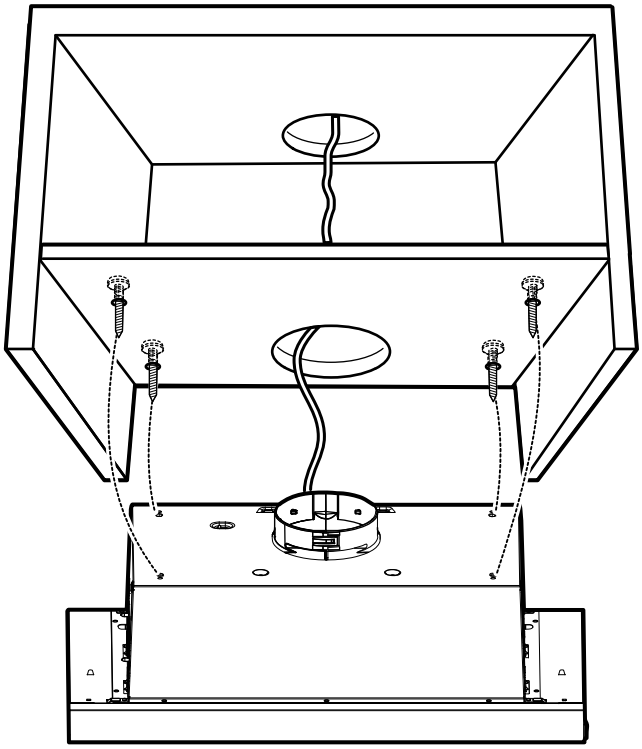

5

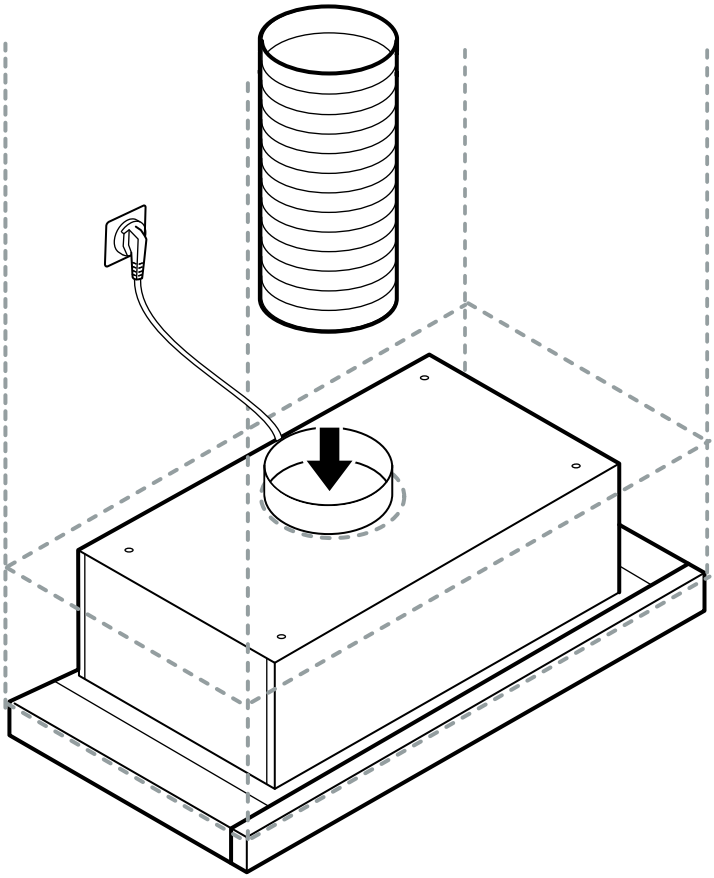

6



2 x
Ø 2,9 x 9,5

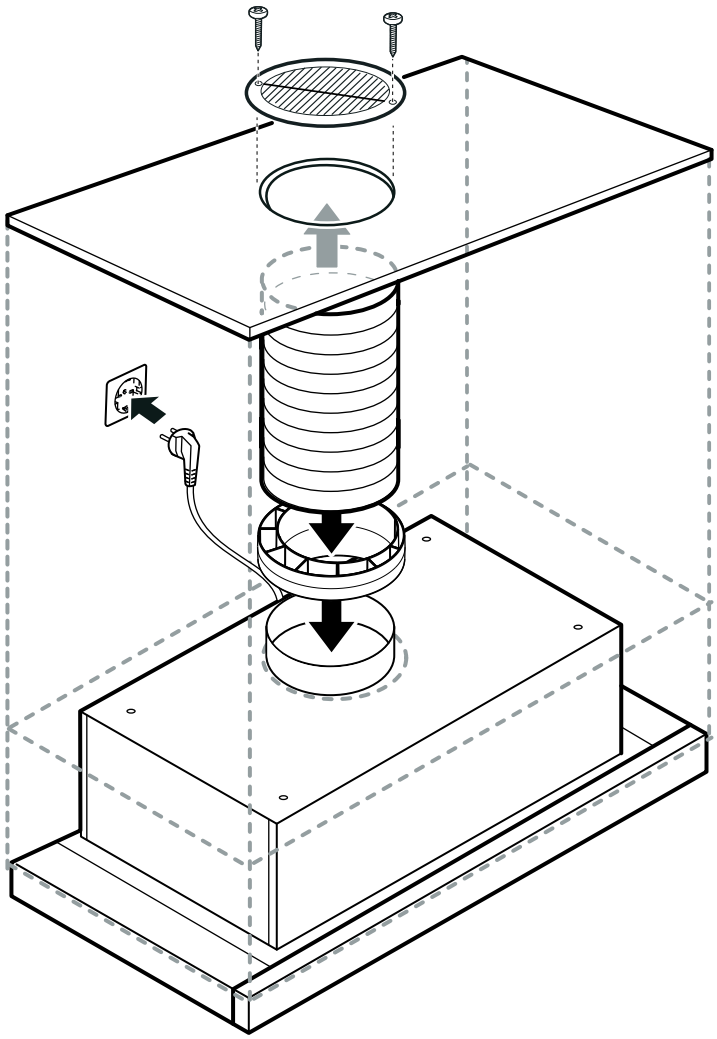

az

⚠ Vacib təhlükəsizlik qaydaları

Bu qaydaları diqqətlə oxuyun. Yalnız o zaman cihazı təhlükəsiz və dcihazı təhlükəsiz və düzgün idarə edə bilərsiniz. İstifadə və montaj kitabçasını sonrakı istifadə və ya sonradan istifadə edən üçün saxlayın.

Yalnız peşəkar mütəxəsis göstərişinə uyğun olaraq müvafiq quraşdırılma istifadə zamanı təhlükəsizliyi təmin.etmiş olur. Quraşdıran usta qoşulan yerdə düzgün işləməsi üçün məsuliyyət daşıyır.

Hava sovuran alətin eni ən azı bişirmə yerinin eni qədər olmalıdır.

Quraşdırma üçün aktual eitbarlı olan enerji və qaz təchiaztı üzrə tikinti qaydaları və intiyamlarına diqqət yetirilməlidir.

Həyat təhlükəsi!

Geriyə udulan yanma qazları zəhərlənməyə gətirib çıxara bilər.

Her zaman adekvat hava təchizatı təmin olunmalıdır cihaz açıq baca yanma avadanlıqları ilə eyni vaxtda işləyən zaman istifadə olunduğu halda.

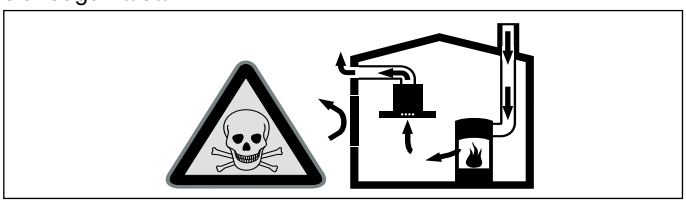

Açıq baca yanma avadanlıqları (məs. Qaz, neft, ağac və ya daş kömür atəş qızdırıcıları, su qızdırıcıları, su qızdırıcıları) yanma havasını quraşdırma otağından alırlar və işlənmiş qazları işlənmiş qaz qurğusu (məs. kamin) vasitəsilə havaya buraxırlar. vasitəsilə havaya buraxırlar.

Buxar çəkən qurğu işlədiyi zaman mətbəx və bitişik otaqlarda havanı çəkir - və kifayət qədər hava axını olmadıqda aşağı təziq yaranır. Zəhərli qazlar kamindən və ya bacadan yaşayış otaqlarna geri qayıtmış olur.

- Ona görə də həmişə lazımı qədər hava axınına diqqət yetirmək lzımdır.
- Təkcə divar qutusu hava girişi və çıxışınının dəyər sərhədlərinin əməl olunmasını təmin etmir.

Təhlükəsiz əməliyyat yalnız o zaman mümkündür ki, açıq baca yanma avadanlıqlarının quraşdırılma otağında aşağı təziq 4 Pa (0,04 mbar)-ı aşmır. Buna o zaman nail olmaq olar ki, bağlı olmayan açılışlar məs. qapılarda pəncərələrdə hava girişi və çıxışı olan divar qutular yaxud başqa texniki tədbirlərlə yanma üçün lazım olan hava axını olsun.

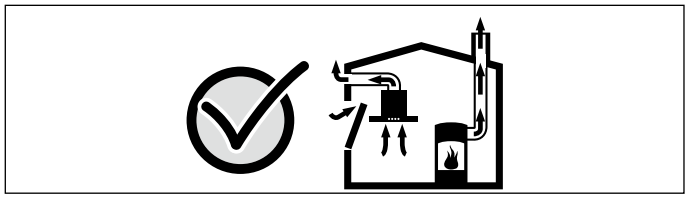

Hər halda siz evin bütün havalandırılmasını dəyərləndirə bilən və sizə havalandırma üçün müvafiq tədbirlər planı təklif edə bikən səlahiyətli bir baca təmizləyən usta ilə məsləhətləşin.

Əgər hava çəkən qurğu ancaq hava dövriyyəsi olan yerdə istifadə edilirsə onda məhdudiyyət olmadan istifadə mümkündür.

Həyat təhlükəsi!

Geriyə toplanmış yanma qazları zəhərlənməyə gətirib çıxara bilər. Havalandirma qurğusunun quraşdırılması zamanı kaminbağlılıolan ocaqla qapağın hava axını müvafiq təhlükəsizlik konturu ilə təhciz edilməlidir.

Yanğın təhlükəsi!

Yağ filterində yağ qalıqları yana bilərlər. Verilmiş təhlükəsizlik məsafələrinə istilik toplanması səbəbindən riayət olunmalıdır. Qaynadıcınızın göstəricilərinə diqqət yetirin. Qaz və elektrik qaynadıcısı birlikdə işə slaınarsa ən böyük məsafədən istifadə edin.

Yaralanma təhlükəsi!

- Cihazın içindəki qurulma hissələri. Qoruyucu əlcək geyinin.
- Cihaz qaydaya uyğun bərkidilməzsə, o, düşə bilər. Bütün bərkitmə elementləri bərk və təhlükəsiz montaj edilməlidirlər.
- Cihaz ağırdır. Cihazın hərəkət etdirilməsi üçün 2 şəxsə ehtiyac var. Müvafiq yardımçı maddədən istifadə edin.

Cərəyan vurma təhlükəsi!

Cihazın içindəki qurulma hissələri maili ola bilər. Birləşdirmə kabeli zədələnmiş ola bilər. Quraşdırma zamanı birləşdirmə kabelini əyməyin və ya ilişdirməyin.

Cərəyan vurma təhlükəsi!

Cihaz EU təhlükəsizlik şamə ilə təhciz olunmuşdur. Təhlükəsiz birləşməni Danimarka razetkasında təmin eləmək üçün cihaz uyğun bir razetka adaptırdan istifadə edilərək birləşdirilməlidir. Bu adaptor (maxsimal 13 Amperə qədər icazəlidir) müştəri xidmətlərindən əldə edilə bilər. (Ehtiyat hissəsi-Nr. 623333).

Boğulma təhlükəsi!

Qablaşdırma materialları uşaqlar üçün təhlükəlidir. Qoymayın uşaqıar qablaşdırma materialınnan oynasın.

Ümumi göstərişlər

Hava axını çalışması

Qeyd: Havalandırma nə fəaliyyətdə olan tüstülənmə yerindəvə ya qaz kaminində, nə də yandırma yerlərinin havalandırmasına kömək edən şaxtadasovrula bilməz.

- Tüstü və ya qaz çıxışkaminində havalandırma sovrularsa, müvafiq şaxta ustüasının icazəsitələb edilməlidir.
- Havalandırmaxarici divar vasitəsilə yönləndirilərsə, teleskop divar qutusundan istifadəolunmalıdır.

Havalandırma xətti

Qeyd: Boru keçidində geriyə hərəkətə imkan verən qalıqlar olarsa,cihaz istehçalçısı heç bir zəmanəti üstünə götürmür.

- Cihaz qısa, hamar havalandırma borusu ilə və mümkün qədər böyük boru diametri ilə optimal gücünə çatır.
- Uzun havalandırmaborusu ilə, boru səthi və ya 150 mm-dən az olan diametrləri ilə,optimal sovurma gücünə nail olmaq olmaz vəhavalandırma səsi daha bərk olacaq.
- Borular və yahavalandırma xəttinin qurulması üçün şlanqlar yanmaz materialdan olmalıdırlar.

Yumru boru

Daxili diametrinin 150 mm olması məsləhər görülür, minimal diametr 120 mm olmalıdır.

Hamar kanallar

Daxili kəsim yumru borunundiametrinə uyğun olmalıdır.

Ø 150 mm təqr. 177sm²

Ø 120 mm təqr. 113sm²

- Hamar kanallar heç bir iti kənarlara malik olmamalıdır.
- Normadan kənar boru diametrində qalın zolaqlar əlavə edin.

Elektrik birləşməsi

⚠ Cərəyan vurma təhlükəsi!

Cihazın içindəki qurulma hissələri maili ola bilər. Birləşdirmə kabeli zədələnmiş ola bilər. Quraşdırma zamanı birləşdirmə kabelini əyməyin və ya ilişdirməyin.

Lazımi birləşmə məlumatları cihazın cihazın iç hissəsində olan növ tablosunda yerləşir və bunun üçün metal yağ filtrini açın.

Birləşdirmə xəttin uzunluğu təxminən 1 m

Bu cihaz AB-nin kənardan idarənin pozulması qaydalarına müvafiqdir.

Cihazın ölçüləri (Şəkil A)

Təhlükəsizlik məsafələri (Şəkil B)

Bişirmə istilik platalarının səthi ilə hava çəkmə qurğunun alt hissəsi arasında məsafə elektrik plitələrdə 500 mm və gaz yaxud qarışıq mətbəx plitələri arasında isə 650 mm dəm aşağı olmamalıdır.

Əgər qaz qaynadıcı cihazının quraşdırma təlimatları böyük məsafəni deyilirsə onda bunu nəzərə alın.

Mebeli hazırlayın

Qurulma mebeli 90°C temperatura qədər davamlı olmalıdır. Qurulma mebelin sabitliyi kəsmə işlərindən sonra da təmin edilməlidir.

Kəsimi qurulma eskizinə əsasən yerinə yetirin.

Kəsmə işlərindən sonra taxta qırıntılarını kənarlaşdırın.

Qeydlər

- Aralıq yerdən mebelin aşağı kantına qədər olan məsafəyə diqqət yetirin; işarələməyə baxın.
- Deşikaçma işlərini və kəsimləri əlavədəki şablona əsasən aparın.

1. Şablonları aralıq yerlərin aşağı hissəsinə birləşdirin. Dəliklər açın.**(Şəkil 1)**
2. Havalandırma borusunda kəsimi təmin edin:
   Hava axınının xaricə açılışı quraşdırılmış mebelin üst hissəsində**(şəkil 2)**
   Hava axınının xaricə açılışı quraşdırılmış mebelin arxasında**(şəkil 3)**

Cihazı montaj edin

Qurğunu mebelə bərkidin.**(Şəkil 4)**

Cihazı birləşdirmək (şək. 5)

Qeydlər

- Havalandırma sistemində geriyə toplanma qapağı qurulmalıdır. Cihazda heç bir geriyə toplanma qapağı qurulmazsa, əsas distribzutordan əladə oluna bilər.
- Havalandırma xarici divar vasitəsilə yönləndirilərsə, teleskop divar qutusundan istifadə olunmalıdır.

Havalandırma əlaqəsini yaradın

Qeyd: Alüminium borusundan istifadə edilərsə, birləşdirmə sahəsini əvvəlcədən hamarlayın.

1. Havalandırma borusunu birbaşa havalandırma dayağına bərkidin.
2. Havalandırma başlanğıcına əlaqəni təmin edin.
3. Birləşdirmə yerlərini müvafiq şəkildə sıxın.

Resirkulyasiyası bağlantısını yaradın (şək. 6)

Qeyd

- Alüminium borusundan istifadə edilərsə, birləşdirmə sahəsini əvvəlcədən hamarlayın.
- Hava barmaqlığı elə montaj edin ki havanın sərbəst axını mümkün olsun.

1. Havalandırma borusunu birbaşa havalandırma dayağına bərkidin.
2. Açılmaya olan bağlantını mebeldə təmin edin qurun.
3. Hava barmaqlığı mebelə bərkidin.
4. Birləşdirmə yerlərini müvafiq şəkildə sıxın.

Enerji mənbəyini qurun

Şəbəkə ştekerini qoruyucu enerji mənbəyinə salın.

Cihazı demontaj edin

1. Cihazı cərəyansız edin.
2. Hava xarici axın xətlərini boşaldın.
3. Şrup bağlamalarını mebeldən ayırın.
4. Cihazı çıxarın.