GV 640 Stand 9000 850 406 (9707)

en Installation instructions
*) Available from customer service

zh 安装说明书
*) 可向售后服务站索取。

ko 설치 설명서
*) 고객서비스 센터에서 구입 가능

ar تعليمات التركيب
*) يمكن طلبها من مراكز خدمة العملاء

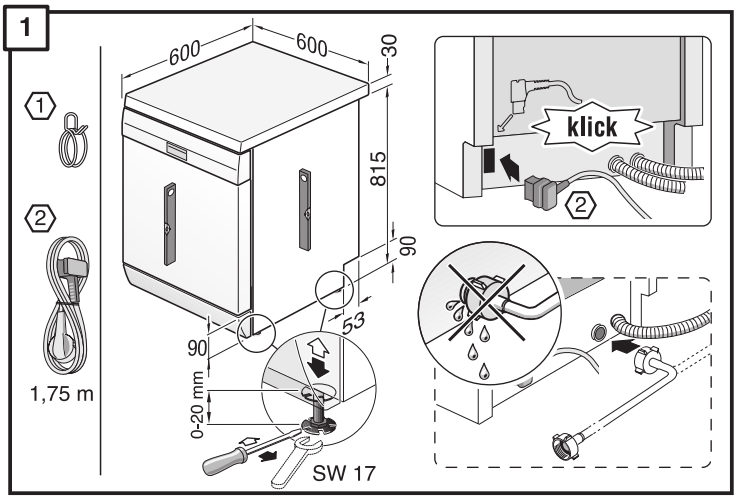

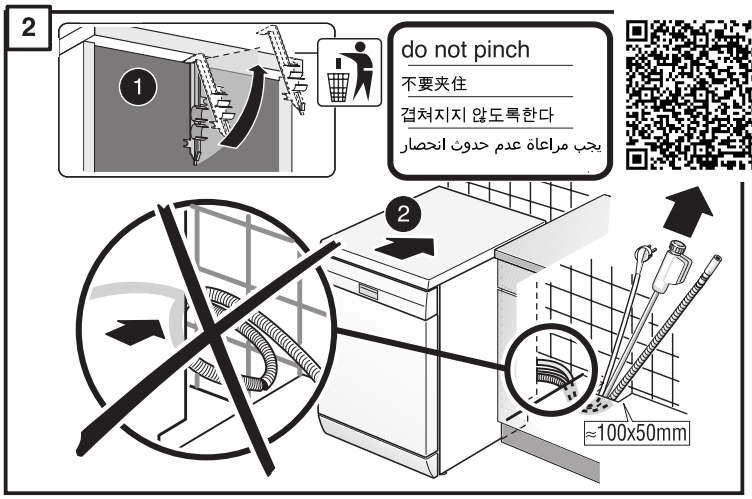

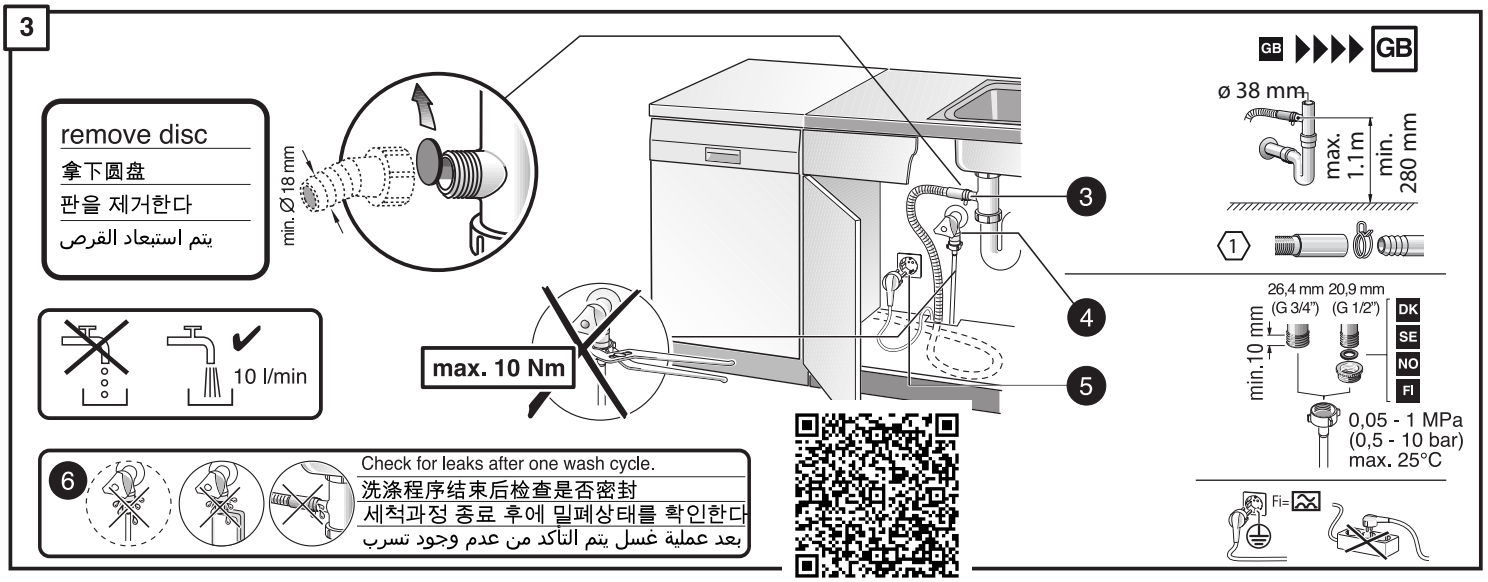

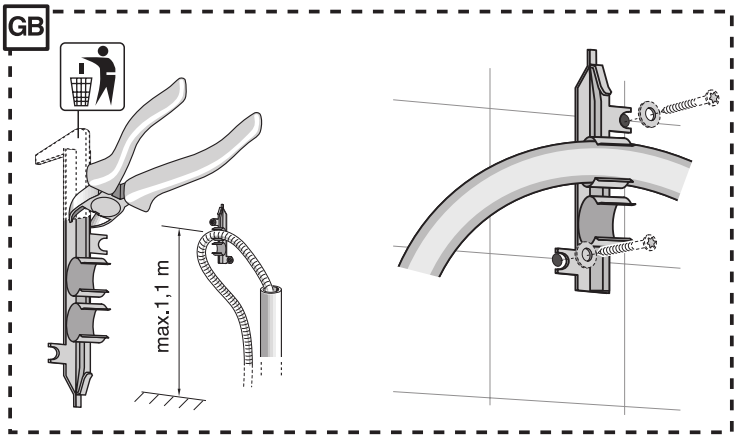

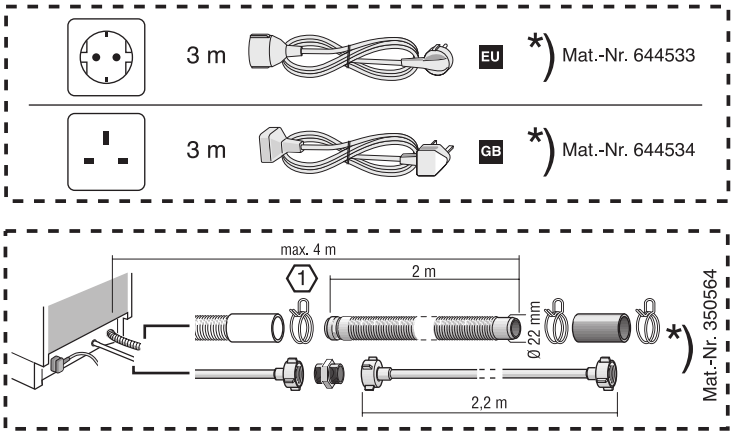

1

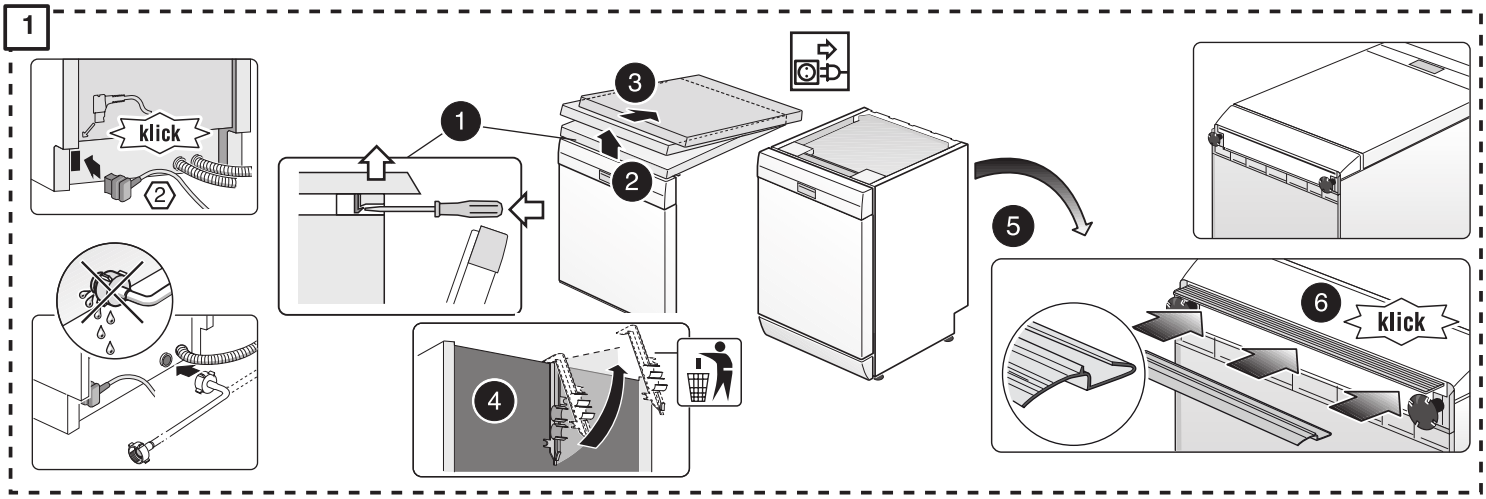
klick
2
1
3
2
5
6
klick
4

2

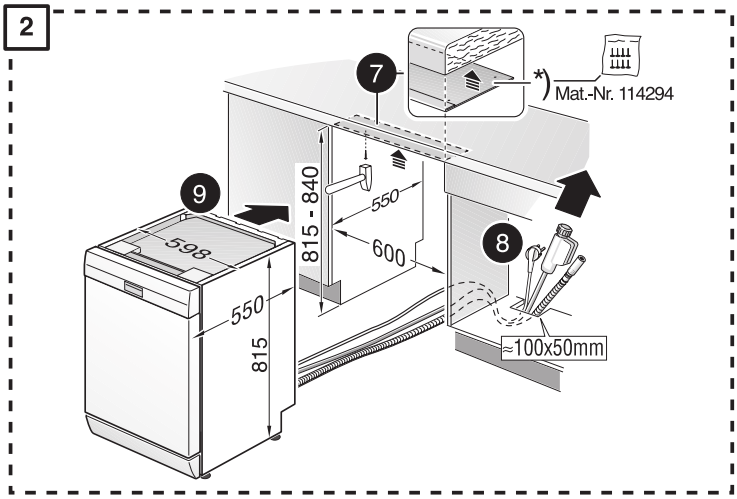
7
*) Mat.-Nr. 114294
9
815 - 840
550
600
598
550
815
8
≈100x50mm

3

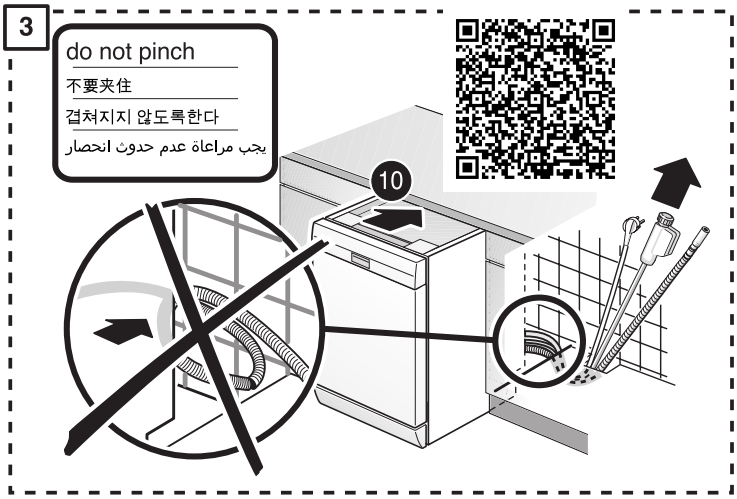
do not pinch
不要夹住
결쳐지지 않도록한다
يجب مراعاة عدم حدوث انحصار
10

4

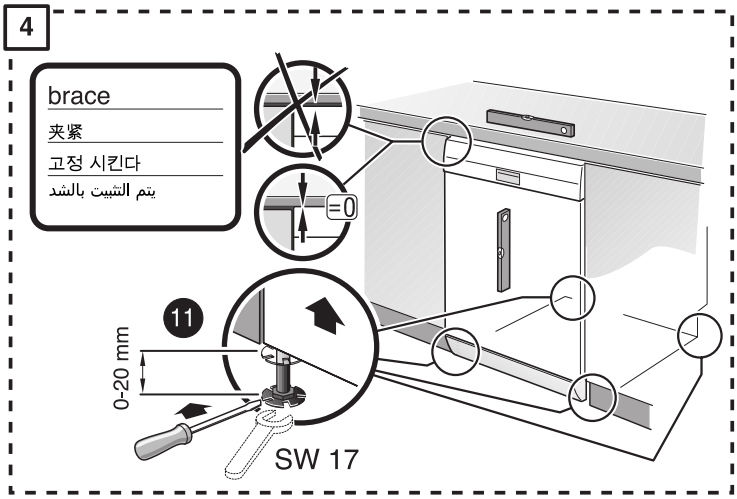
brace
夹紧
고정 시킨다
يتم التثبيت بالشد
=0
11
0-20 mm
SW 17

5

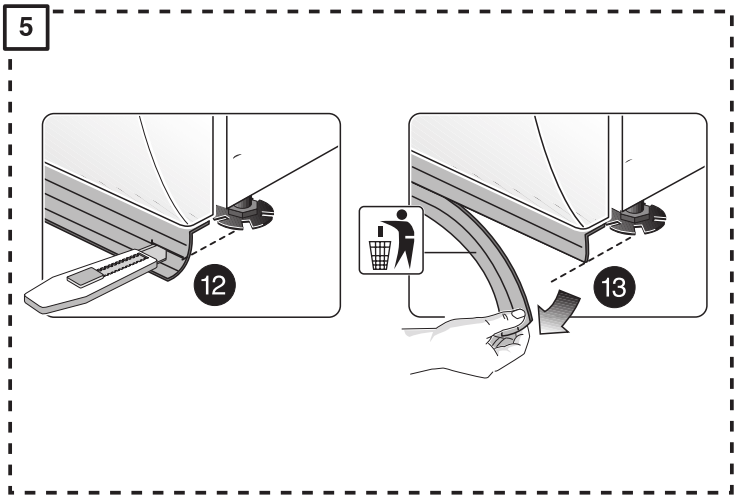
12
13

6

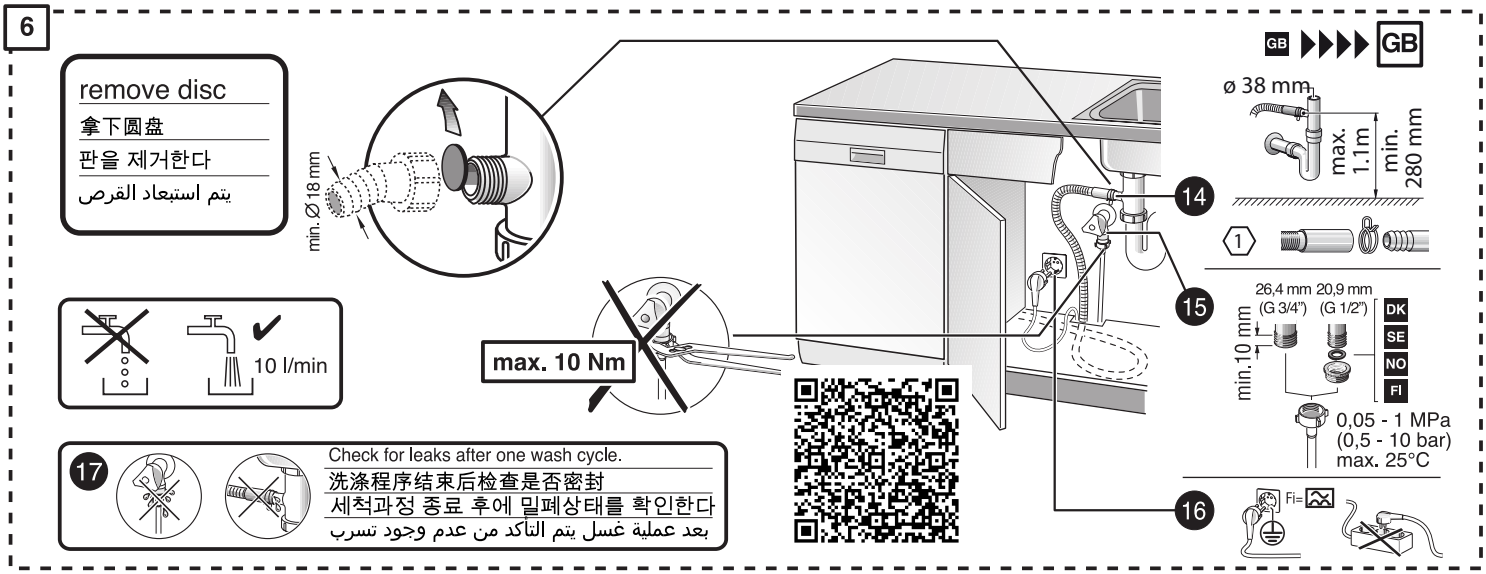
remove disc
拿下圆盘
판을 제거한다
يتم استبعاد القرص
min. Ø 18 mm
10 l/min
max. 10 Nm
17
Check for leaks after one wash cycle.
洗涤程序结束后检查是否密封
세척과정 종료 후에 밀폐상태를 확인한다
بعد عملية غسل يتم التأكد من عدم وجود تسرب
GB
GB
ø 38 mm
max. 1.1m
min. 280 mm
14
1
15
26,4 mm (G 3/4")
20,9 mm (G 1/2")
min.10 mm
DK
SE
NO
FI
0,05 - 1 MPa
(0,5 - 10 bar)
max. 25°C
16
FI=