BOSCH

Register your new device on MyBosch now and get free benefits: **bosch-home.com/welcome**

MyBosch

Citrus press

MUZS24ZP

[de]	Gebrauchsanleitung	Zitruspresse	5
[en]	User manual	Citrus press	9
[fr]	Notice d'utilisation	Presse-agrumes	13
[it]	Istruzioni per l'uso	Spremiagrumi	18
[nl]	Gebruiksaanwijzing	Citruspers	22
[da]	Brugsanvisning	Citruspresser	26
[no]	Bruksanvisning	Sitruspesse	30
[sv]	Bruksanvisning	Citruspress	34
[fi]	Käyttöohje	Sitruspuserrin	38
[es]	Instrucciones de uso	Exprimidor	42
[pt]	Instruções de utilização	Expremedor de citrinos	47
[el]	Οδηγίες χρήσης	Λεμονοστίφτης	51
[tr]	Kullanım kılavuzu	Narenciye sıkacağı	56
[pl]	Instrukcja obsługi	Wyciskarka do cytrusów	61
[uk]	Інструкція з експлуатації	Цитрус-прес	66
[ru]	Инструкция по эксплуатации	Соковыжималка для цитрусовых	71
[ar]	دليل الاستعمال	عصارة الحمضيات	75

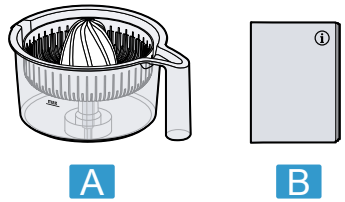

1

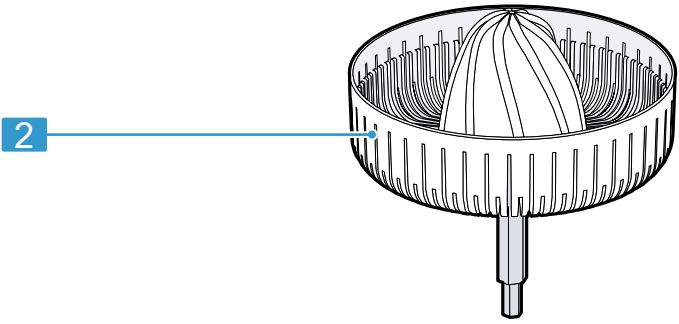

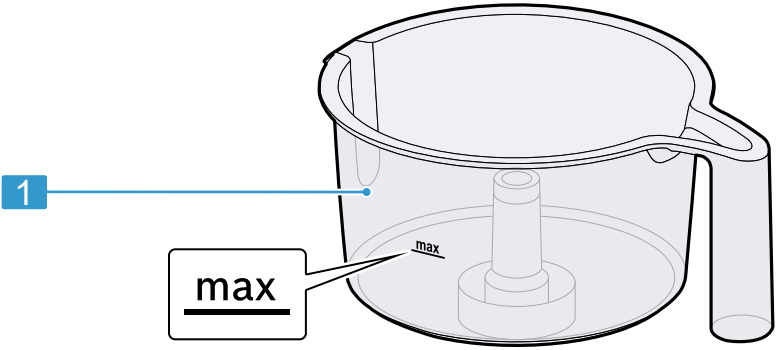

2

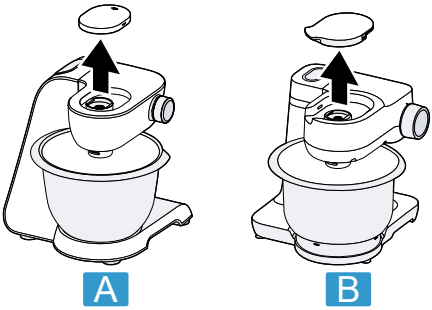

3

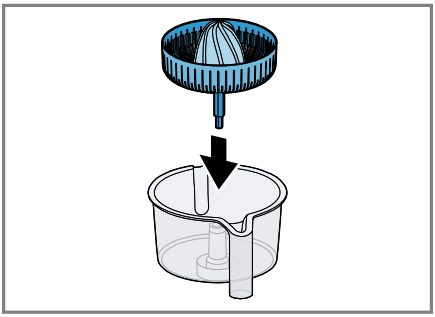

4

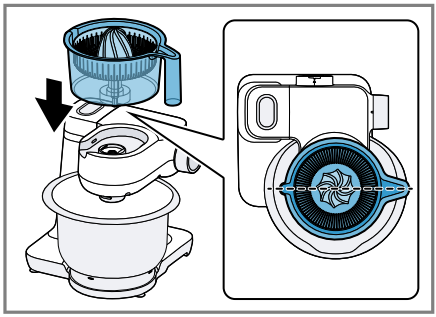

5

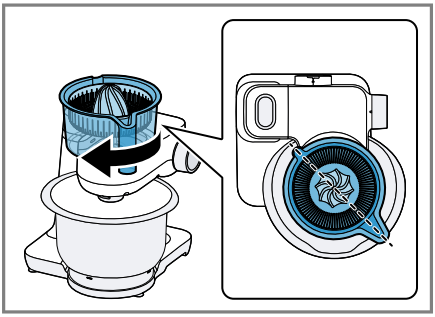

6

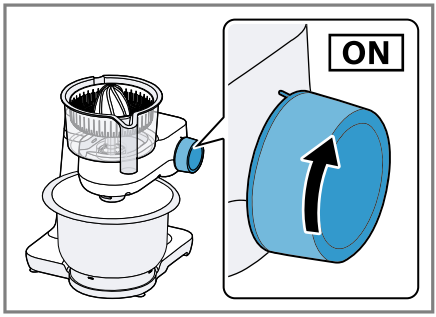

7

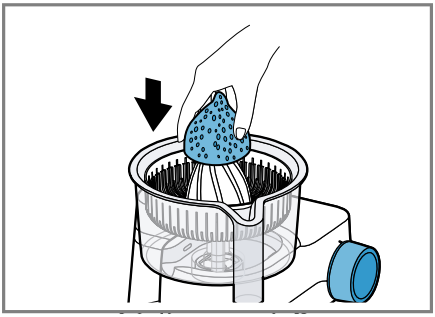

8

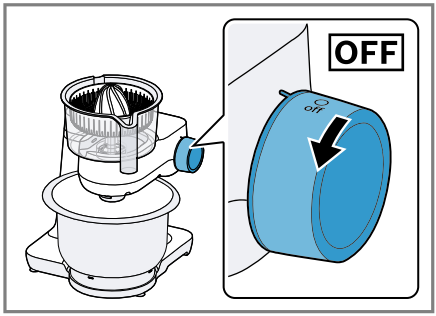

9

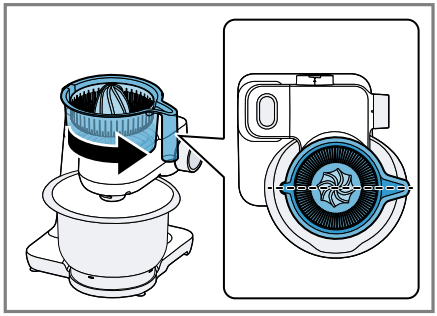

10

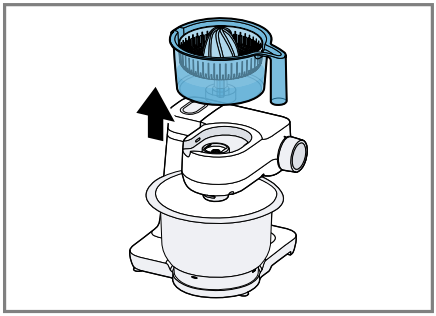

11

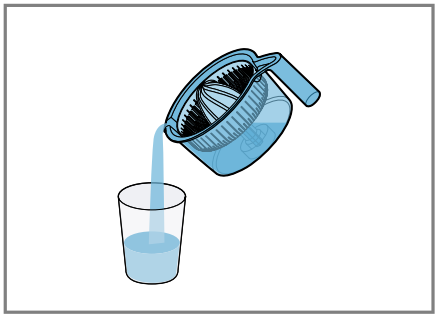

12

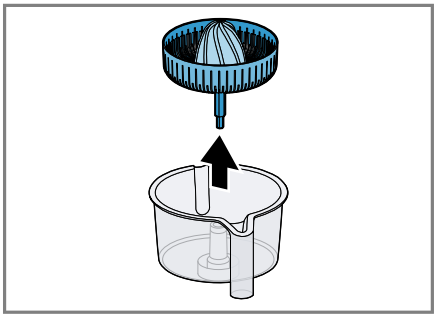

13

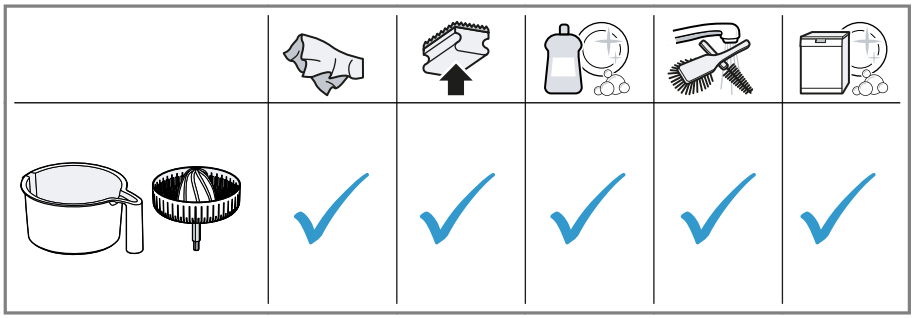

14

Sicherheit

Beachten Sie die Informationen zum Thema Sicherheit, um Ihr Zubehör sicher gebrauchen zu können.

Allgemeine Hinweise

Hier finden Sie allgemeine Informationen zu dieser Anleitung.
- Lesen Sie diese Anleitung sorgfältig. Nur dann können Sie das Zubehör sicher und effizient bedienen.
- Beachten Sie die Anleitung des Grundgeräts.
- Diese Anleitung richtet sich an den Benutzer des Geräts.
- Beachten Sie die Sicherheitshinweise und die Warnhinweise.
- Bewahren Sie die Anleitung sowie die Produktinformationen für einen späteren Gebrauch oder Nachbesitzer auf.
- Prüfen Sie das Zubehör nach dem Auspacken. Verwenden Sie das Zubehör nicht bei einem Transportschaden.

Bestimmungsgemäßer Gebrauch

Um das Zubehör sicher und richtig zu benutzen, beachten Sie die Hinweise zum bestimmungsgemäßen Gebrauch.
Verwenden Sie das Zubehör nur:
- mit einer Küchenmaschine der Baureihe MUMS2, MUM5.
- gemäß dieser Gebrauchsanleitung.
- mit Originalteilen und -zubehör.
- zum Auspressen von Zitrusfrüchten.

Sicherheitshinweise

Beachten Sie die Sicherheitshinweise.

⚠ **WARNUNG – Verletzungsgefahr!**
Unsachgemäßer Gebrauch kann zu Verletzungen führen.
- ▶ Das Zubehör nie am Grundgerät zusammenbauen.
- ▶ Das Zubehör nur bei Stillstand des Antriebs und ausgestecktem Gerät aufsetzen und abnehmen.
- ▶ Das Zubehör nur im komplett zusammengebauten Zustand verwenden.

- ▶ Das Zubehör nur in der dafür vorhergesehenen Arbeitsposition verwenden.

⚠ **WARNUNG – Gefahr von Gesundheitsschäden!**
Verschmutzungen auf Oberflächen können die Gesundheit gefährden.

- ▶ Die Reinigungshinweise beachten.
- ▶ Oberflächen, die mit Nahrungsmitteln in Berührung kommen, vor jedem Gebrauch reinigen.

Auspacken und Prüfen

Was Sie beim Auspacken beachten müssen, erfahren Sie hier.

Zubehör und Teile auspacken

1. Das Zubehör aus der Verpackung nehmen.
2. Alle weiteren Teile und die Begleitunterlagen aus der Verpackung nehmen und bereitlegen.
3. Vorhandenes Verpackungsmaterial entfernen.
4. Vorhandene Aufkleber und Folien entfernen.

Lieferumfang

Prüfen Sie nach dem Auspacken alle Teile auf Transportschäden und die Vollständigkeit der Lieferung.
→ Abb. **1**

A	Zitruspresse
B	Begleitunterlagen

Zubehör vor dem ersten Gebrauch reinigen

1. Das Sieb aus dem Behälter nehmen.
2. Alle Teile, die mit Lebensmitteln in Berührung kommen, vor dem ersten Gebrauch reinigen.
→ *"Reinigen und Pflegen", Seite 8*
3. Die gereinigten und getrockneten Teile für die Verwendung bereitlegen.

Kennenlernen des Zubehörs

Lernen Sie Ihr Zubehör kennen.

Bestandteile

Hier finden Sie eine Übersicht über die Bestandteile Ihres Zubehörs.
→ Abb. **2**

1	Behälter
2	Sieb mit Auspresskegel

Vor dem Gebrauch

Bereiten Sie das Grundgerät und das Zubehör für die Verwendung vor.

Übersicht der Grundgeräte

Bereiten Sie Ihre Küchenmaschine vor, wie abgebildet.
→ Abb. **3**

A	Küchenmaschine der Baureihe MUM5
B	Küchenmaschine der Baureihe MUMS2

Zitruspresse am Grundgerät anbringen

1. Das Sieb in den Behälter setzen.
→ Abb. **4**
2. Die Zitruspresse wie abgebildet auf den Antrieb 2 setzen.
→ Abb. **5**
3. Die Zitruspresse im Uhrzeigersinn drehen, bis sie einrastet.
→ Abb. **6**
Die Zitruspresse muss fest mit dem Grundgerät verbunden sein.

Grundlegende Bedienung

Hier erfahren Sie das Wesentliche zur Bedienung Ihres Zubehörs.

Zitrusfrüchte auspressen

Hinweis: Je nach Geräteausstattung ist Ihr Modell mit einem 4-stufigen oder 7-stufigen Drehschalter ausgestattet. In dieser Gebrauchsanleitung werden die Geschwindigkeitsempfehlungen für den 4-stufigen Drehschalter jeweils in Klammern angegeben.

1. Die Zitrusfrüchte halbieren.
2. Den Netzstecker einstecken.
3. Den Drehschalter auf Stufe 3-5 (2-3) stellen.
   → Abb. **7**
4. Eine halbierte Zitrusfrucht auf den Presskegel drücken, bis kein Saft mehr austritt.
   → Abb. **8**
5. Den Vorgang wiederholen, bis
   – alle Früchte ausgepresst sind
   – der Saft im Behälter die Markierung "max" erreicht.
6. Den Drehschalter auf O off stellen.
   → Abb. **9**
7. Den Netzstecker ziehen.

Zitruspresse abnehmen

1. Die Zitruspresse gegen den Uhrzeigersinn drehen, bis sie sich löst.
   → Abb. **10**
2. Die Zitruspresse vom Grundgerät abnehmen.
   → Abb. **11**
3. Den Saft in ein geeignetes Gefäß füllen.
   → Abb. **12**
4. Das Sieb aus dem Behälter nehmen.
   → Abb. **13**

Tipp: Reinigen Sie nach dem Gebrauch sofort alle Teile, damit die Rückstände nicht antrocknen.

Reinigen und Pflegen

Damit Ihr Zubehör lange funktionsfähig bleibt, reinigen und pflegen Sie es sorgfältig.

Reinigungsmittel

Erfahren Sie, welche Reinigungsmittel für Ihr Zubehör geeignet sind.

ACHTUNG!
Durch ungeeignete Reinigungsmittel oder durch falsche Reinigung kann das Zubehör beschädigt werden.
- ▸ Keine alkohol- oder spiritushaltigen Reinigungsmittel verwenden.
- ▸ Keine scharfen, spitzen oder metallischen Gegenstände benutzen.
- ▸ Keine scheuernden Tücher oder Reinigungsmittel verwenden.

Reinigungsübersicht

Hier finden Sie eine Übersicht, wie Sie die einzelnen Bestandteile am besten reinigen.
→ Abb. **14**

Zitruspresse reinigen

1. Grobe Reste und Kerne aus dem Sieb entfernen.
2. Das Sieb und den Behälter von Hand oder im Geschirrspüler reinigen.

Safety

Please read the safety information to ensure that you use your accessories safely.

General information

You can find general information for this instruction manual here.

- Read this instruction manual carefully. Only this will ensure that you operate accessories safely and efficiently.
- Observe the instructions for the base unit.
- This manual is intended for the user of the appliance.
- Follow the safety instructions and warnings.
- Keep the manual and the product information in a safe place for future reference or for the next owner.
- Check the accessories after unpacking. Do not use the accessories if they have been damaged in transit.

Intended use

Please read the information on intended use to ensure that you use the accessories correctly and safely.
Only use the accessories:

- with a food processor from the same series MUMS2, MUM5.
- As specified in this instruction manual.
- With genuine parts and accessories.
- For squeezing juice out of citrus fruits.

Safety instructions

Observe the safety instructions.

⚠ **WARNING – Risk of injury!**
Improper use may cause injuries.

- ▶ Never assemble the accessories on the base unit.
- ▶ Only attach and remove accessories once the drive has stopped and the appliance has been unplugged.
- ▶ Only use the accessories once fully assembled.

- The accessories should only be used in the intended operating position.

⚠ **WARNING – Risk of harm to health!**
Soiling on surfaces may be harmful to health.
- Follow the cleaning instructions.
- Clean surfaces which come in contact with food before each use.

Unpacking and checking

Find out here what you need to note when unpacking the appliance.

Unpacking the accessories and parts

1. Take the accessories out of the packaging.
2. Take all other parts and the accompanying documents out of the packaging and place them to hand.
3. Remove any packaging material.
4. Remove any stickers or film.

Contents of package

After unpacking all parts, check for any damage in transit and completeness of the delivery.
→ Fig. **1**

A	Citrus press
B	Accompanying documents

Cleaning the accessories before using for the first time

1. Take the strainer out of the container.
2. Clean all parts that come into contact with food before using for the first time.
→ *"Cleaning and servicing", Page 12*
3. Put the cleaned and dried parts out ready for use.

Familiarising yourself with the accessories

Familiarise yourself with your accessory.

Components

You can find an overview of the parts of your accessories here.
→ Fig. **2**

1	Container
2	Strainer with pressing cone

Before using the appliance

Prepare the base unit and the accessories for use.

Overview of base units

You can prepare your kitchen machine as shown.
→ Fig. **3**

A	Food processor from the MUM5 series
B	Food processor from the MUMS2 series

Fitting citrus press onto the base unit

1. Place the strainer in the container.
→ Fig. **4**
2. Place the citrus press on drive 2 as shown.
→ Fig. **5**
3. Rotate the citrus press clockwise until it engages.
→ Fig. **6**
The citrus press must be securely connected to the base unit.

Basic operation

You can find out everything you need to know about operating your accessory here.

Squeezing citrus fruit

Note: Your model is equipped with a 4- or 7-level rotary switch depending on the features of the appliance. The recommended speeds for the 4-level rotary switch are always shown in brackets in these instructions for use.

1. Cut the citrus fruit in half.
2. Insert the mains plug.
3. Turn the rotary switch to setting 3-5 (2-3).
   → Fig. **7**
4. Press one half of the citrus fruit down on the pressing cone until no more juice escapes.
   → Fig. **8**
5. Repeat the process until
   – all of the fruit has been squeezed out
   – the juice in the container reaches the "max" marking.
6. Set the rotary switch to ○ off.
   → Fig. **9**
7. Unplug the mains plug.

Removing the citrus press

1. Rotate the citrus press anticlockwise until it disengages.
   → Fig. **10**
2. Remove the citrus press from the base unit.
   → Fig. **11**
3. Pour the juice into a suitable container.
   → Fig. **12**
4. Take the strainer out of the container.
   → Fig. **13**

Tip: Clean all parts immediately after use so that residues do not dry on.

Cleaning and servicing

To keep your accessory working efficiently for a long time, it is important to clean and maintain it carefully.

Cleaning products

Find out here what cleaning agents are suitable for your accessories.

ATTENTION!
Using unsuitable cleaning agents or incorrect cleaning may damage the accessories.
- ▸ Do not use cleaning agents containing alcohol or spirits.
- ▸ Do not use sharp, pointed or metal objects.
- ▸ Do not use abrasive cloths or cleaning agents.

Overview of cleaning

Here you will find a overview of the best way to clean the individual components.
→ Fig. **14**

Cleaning the citrus press

1. Remove the pips and large pieces of pulp from the strainer.
2. Wash the strainer and container by hand or clean in the dishwasher.

⚠ Sécurité

Respectez les informations relatives à la sécurité afin d'utiliser votre accessoire en toute sécurité.

Indications générales

Vous trouverez ici des informations générales sur la présente notice.

- Lisez attentivement la présente notice. C'est la seule façon d'utiliser votre accessoire correctement et en toute sécurité.
- Observez la notice de l'appareil de base.
- Cette notice d'utilisation s'adresse à l'utilisateur de l'appareil.
- Respectez les consignes de sécurité et les avertissements.
- Conservez la notice ainsi que les informations produit en vue d'une réutilisation ultérieure ou pour un futur nouveau propriétaire.
- Contrôlez l'accessoire après l'avoir déballé. N'utilisez pas l'accessoire s'il a été endommagé durant le transport.

Conformité d'utilisation

Pour utiliser l'accessoire correctement et en toute sécurité, respectez les consignes d'utilisation conforme.
Utilisez uniquement l'accessoire :

- avec un robot culinaire de la série MUMS2, MUM5.
- en conformité avec la présente notice d'utilisation.
- avec des pièces et accessoires d'origine.
- pour presser des agrumes.

Consignes de sécurité

Respectez les consignes de sécurité.

⚠ **AVERTISSEMENT – Risques de blessures !**
Une utilisation non conforme peut entraîner des blessures.
▶ Ne jamais assembler l'accessoire sur l'appareil de base.

- ▶ Mettre en place et retirer l'accessoire uniquement après immobilisation de l'entraînement et débranchement de l'appareil.
- ▶ Toujours assembler complètement l'accessoire avant de l'utiliser.
- ▶ Utiliser uniquement l'accessoire dans la position de travail prévue à cet effet.

⚠ **AVERTISSEMENT – Risque de préjudice pour la santé !**
Les salissures en surface peuvent nuire à la santé.

- ▶ Respecter les consignes de nettoyage.
- ▶ Nettoyer les surfaces qui entrent en contact avec les denrées alimentaires avant chaque utilisation.

Déballer et contrôler

Lisez ici les points que vous devez respecter lors du déballage.

Déballer l'accessoire et ses composants

1. Retirer l'accessoire de son emballage.
2. Sortir de l'emballage et préparer tous les autres composants ainsi que la documentation fournie.
3. Retirer les emballages.
4. Retirer les autocollants et les films présents.

Contenu de la livraison

Après avoir déballé le produit, inspectez toutes les pièces pour détecter d'éventuels dégâts dus au transport et pour vous assurer de l'intégralité de la livraison.
→ Fig. **1**

A	Presse-agrumes
B	Documents d'accompagnement

Nettoyer tous les accessoires avant la première utilisation

1. Retirer le tamis du récipient.
2. Avant la première utilisation, nettoyer toutes les pièces qui entreront en contact avec des produits alimentaires.
   → *"Nettoyage et entretien", Page 16*
3. Tenir les composants préalablement nettoyés et séchés à disposition pour l'utilisation.

Présentation de l'accessoire

Apprenez à connaître vos accessoires.

Composants

Vous trouverez ici une vue d'ensemble des composants de votre accessoire.
→ Fig. **2**

1	Récipient
2	Tamis avec cône de pressage

Avant l'utilisation

Préparez l'appareil de base et l'accessoire pour l'utilisation.

Aperçu des appareils de base

Préparez votre robot culinaire, comme illustré.
→ Fig. **3**

A	Robot culinaire de la série MUM5
B	Robot culinaire de la série MUMS2

Poser le presse-agrumes sur l'appareil de base

1. Placer le tamis sur le récipient.
   → Fig. **4**
2. Positionner le presse-agrumes sur l'entraînement 2 comme représenté sur l'illustration.
   → Fig. **5**

3. Tourner le presse-agrumes dans le sens des aiguilles d'une montre jusqu'à ce qu'il s'enclenche.
   → Fig. **6**
   Le presse-agrumes doit tout d'abord être solidement attaché à l'appareil de base.

Utilisation de base

Cette section contient des renseignements essentiels sur la manipulation de votre accessoire.

Presser les agrumes

Remarque : Selon le niveau d'équipement, l'appareil est équipé d'un interrupteur rotatif à 4 ou 7 niveaux. Dans cette notice d'utilisation, les recommandations de vitesse pour l'interrupteur rotatif à 4 niveaux sont données entre parenthèses.

1. Couper les agrumes en deux.
2. Brancher la fiche dans la prise de courant.
3. Tourner l'interrupteur rotatif au niveau 3-5 (2-3).
   → Fig. **7**
4. Presser l'agrume coupé en deux sur le cône de pressage jusqu'à ce que l'écoulement de jus s'arrête.
   → Fig. **8**
5. Répéter l'opération jusqu'à ce que
   – tous les fruits aient été pressés
   – le jus dans le récipient ait atteint le repère « max ».
6. Amener l'interrupteur rotatif sur ○ off.
   → Fig. **9**
7. Débrancher la fiche secteur.

Retirer le presse-agrumes

1. Tourner le presse-agrumes dans le sens inverse des aiguilles d'une montre jusqu'à ce qu'il se détache.
   → Fig. **10**
2. Retirer le presse-agrumes de l'appareil de base.
   → Fig. **11**
3. Verser le jus dans un récipient approprié.
   → Fig. **12**
4. Retirer le tamis du récipient.
   → Fig. **13**

Conseil : Après utilisation, nettoyer immédiatement toutes les pièces afin d'éviter que les résidus ne se sèchent.

Nettoyage et entretien

Pour que votre accessoire reste longtemps opérationnel, nettoyez-le et entretenez-le avec soin.

Produits de nettoyage

Apprenez ici quels produits de nettoyage conviennent à votre accessoire.

ATTENTION !
Des produits de nettoyage inappropriés ainsi qu'un nettoyage incorrect peuvent endommager les accessoires.

- Ne pas utiliser de produit nettoyant contenant de l'alcool ou de l'alcool à brûler.
- Ne pas utiliser d'objets acérés, pointus ou métalliques.
- Ne pas utiliser de chiffons abrasifs ou de produits nettoyants.

Guide de nettoyage

Vous trouverez ici des instructions sur la meilleure façon de nettoyer les différents éléments.
→ Fig. **14**

Nettoyer le presse-agrumes

1. Retirer les pépins et les résidus du tamis.
2. Nettoyer le tamis et le récipient à la main ou au lave-vaisselle.

Sicurezza

Osservare le informazioni sul tema della sicurezza per poter utilizzare l'accessorio in modo sicuro.

Avvertenze generali

Qui sono riportate le informazioni generali relative a queste istruzioni.

- Leggere attentamente le presenti istruzioni. Solo così sarà possibile utilizzare l'accessorio in modo sicuro ed efficiente.
- Osservare le istruzioni dell'apparecchio base.
- Queste istruzioni sono rivolte all'utente dell'apparecchio.
- Osservare le istruzioni di sicurezza e le avvertenze.
- Conservare le istruzioni e le informazioni sul prodotto per il successivo utilizzo o per il futuro proprietario.
- Controllare l'accessorio dopo averlo disimballato. Non utilizzare l'accessorio se ha subito danni durante il trasporto.

Uso corretto

Per utilizzare l'accessorio in modo sicuro e corretto, osservare le istruzioni per l'utilizzo conforme all'uso previsto.
Utilizzare l'accessorio soltanto:

- con un robot da cucina della serie MUMS2, MUM5.
- osservando queste istruzioni per l'uso;
- con gli accessori e le parti originali.
- Per spremere agrumi.

Avvertenze di sicurezza

Osservare le avvertenze di sicurezza.

⚠ **AVVERTENZA – Pericolo di lesioni!**
L'utilizzo non conforme può causare lesioni.

- ▶ Non assemblare mai l'accessorio sull'apparecchio base.
- ▶ Applicare e rimuovere l'accessorio solo ad ingranaggio fermo ed apparecchio scollegato.

- ▶ Utilizzare l'accessorio soltanto in stato di completo assemblaggio.
- ▶ Utilizzare l'accessorio soltanto nell'apposita posizione di lavoro.

⚠ **AVVERTENZA – Rischio di danni alla salute!**
La sporcizia sulle superfici può nuocere alla salute.

- ▶ Attenersi alle istruzioni per la pulizia.
- ▶ Pulire le superfici che vengono a contatto con gli alimenti prima di ogni utilizzo.

Disimballaggio e controllo

Di seguito sono riportate le avvertenze da osservare durante il disimballaggio.

Disimballaggio dell'accessorio e dei componenti

1. Estrarre dalla confezione l'accessorio.
2. Estrarre dalla confezione tutti gli altri componenti e i documenti di accompagnamento e renderli disponibili.
3. Rimuovere il materiale d'imballaggio
4. Togliere le etichette e le pellicole che ricoprono l‘apparecchio.

Contenuto della confezione

Dopo il disimballaggio controllare che tutti i componenti siano presenti e che non presentino danni dovuti al trasporto.
→ Fig. 1

A	Spremiagrumi
B	Documentazione di accompagnamento

Lavaggio dell'accessorio al primo uso

1. Rimuovere il filtro dal contenitore.
2. Prima del primo uso pulire tutte le parti, che entrano in contatto con gli alimenti.
→ *"Pulizia e cura", Pagina 21*
3. Predisporre le parti pulite ed asciugate per l'utilizzo.

Informazioni sugli accessori

Prendete confidenza con gli accessori.

Componenti

Di seguito è riportata una panoramica dei componenti dell'accessorio.
→ Fig. 2

1	Recipiente
2	Filtro con cono di spremitura

Prima dell'utilizzo

Preparare l'apparecchio base e l'accessorio per l'uso.

Panoramica degli apparecchi base

Preparare il robot da cucina come illustrato.
→ Fig. 3

A	Robot da cucina della serie MUM5
B	Robot da cucina della serie MUMS2

Montaggio dello spremiagrumi sull’apparecchio base

1. Inserire il filtro nel contenitore.
→ Fig. 4
2. Applicare lo spremiagrumi sull'ingranaggio 2 come indicato.
→ Fig. 5
3. Ruotare lo spremiagrumi in senso orario fino all'arresto.
→ Fig. 6
Lo spremiagrumi deve essere connesso saldamente all'apparecchio base.

Comandi di base

Qui sono fornite le informazioni essenziali sull'utilizzo degli accessori.

Spremitura di agrumi

Nota: In base all'equipaggiamento dell'apparecchio, il modello è dotato di una manopola a 4 o 7 velocità. Le presenti istruzioni per l'uso indicano tra parentesi le velocità suggerite per la manopola a 4 velocità.

1. Tagliare a metà gli agrumi.
2. Inserire la spina di alimentazione.
3. Ruotare la manopola sulla velocità 3-5 (2-3).
   → Fig. **7**
4. Schiacciare un agrume tagliato a metà sul cono di spremitura finché non fuoriesce più succo.
   → Fig. **8**
5. Ripetere l'operazione finché
   – non sono stati spremuti tutti i frutti
   – il succo non ha raggiunto la marcatura "max" del contenitore.
6. Portare la manopola su O off.
   → Fig. **9**
7. Staccare la spina di alimentazione.

Rimozione dello spremiagrumi

1. Ruotare lo spremiagrumi in senso antiorario fino allo sgancio.
   → Fig. **10**
2. Rimuovere lo spremiagrumi dall'apparecchio base.
   → Fig. **11**
3. Versare il succo in un recipiente adatto.
   → Fig. **12**
4. Rimuovere il filtro dal contenitore.
   → Fig. **13**

Consiglio: Pulire tutte le parti subito dopo l'uso per prevenire l'essiccamento dei residui.

Pulizia e cura

Per mantenere a lungo l'apparecchio in buone condizioni, sottoporlo a una cura e a una manutenzione scrupolose.

Detergenti

Di seguito sono indicati i detersivi adatti per l'accessorio.

ATTENZIONE!
L'accessorio può essere danneggiato se non viene lavato correttamente o se viene utilizzato un detergente non idoneo.

- Non impiegare detergenti a base di alcol.
- Non utilizzare oggetti taglienti, appuntiti o metallici.
- Non usare panni o detergenti abrasivi.

Panoramica per la pulizia

Di seguito è riportata una panoramica per una pulizia ottimale dei singoli componenti.
→ Fig. **14**

Lavare lo spremiagrumi

1. Rimuovere i residui di grosse dimensioni e i noccioli dal filtro.
2. Lavare il filtro e il contenitore a mano o nella lavastoviglie.

Veiligheid

Houd de informatie omtrent veiligheid aan, zodat u het toebehoren veilig kunt gebruiken.

Algemene aanwijzingen

Hier vindt u algemene informatie over deze gebruiksaanwijzing.
- Lees deze gebruiksaanwijzing zorgvuldig door. Alleen dan kunt u het toebehoren veilig en efficiënt bedienen.
- Neem de handleiding van het basistoestel in acht.
- Deze gebruiksaanwijzing is bestemd voor de gebruiker van het apparaat.
- Neem de veiligheidsvoorschriften en waarschuwingen in acht.
- Bewaar de gebruiksaanwijzing en de productinformatie voor later gebruik of voor volgende eigenaren.
- Controleer het toebehoren na het uitpakken. Gebruik het toebehoren niet bij transportschade.

Bestemming van het apparaat

Om het toebehoren veilig en op de juiste manier te gebruiken dient u de aanwijzingen over het correcte gebruik van het apparaat in acht te nemen.
Gebruik het toebehoren alleen:
- met een keukenmachine van de bouwserie MUMS2, MUM5.
- volgens deze gebruiksaanwijzing.
- met originele onderdelen en accessoires.
- voor het uitpersen van citrusvruchten.

Veiligheidsvoorschriften

Neem de veiligheidsvoorschriften in acht.

⚠ WAARSCHUWING – Gevaar voor letsel!
Een ondeskundig gebruik kan tot letsels veroorzaken.
- ▶ Het toebehoren nooit samenbouwen terwijl het op het basisapparaat is aangebracht.

- ▶ Het toebehoren alleen bij stilstand van de aandrijving en uit het stopcontact verwijderde stekker aanbrengen en verwijderen.
- ▶ Het toebehoren alleen in compleet gemonteerde toestand gebruiken.
- ▶ Het toebehoren alleen in de daarvoor bestemde werkstand gebruiken.

⚠ **WAARSCHUWING – Gezondheidsrisico!**
Verontreinigingen aan de oppervlakken kunnen de gezondheid schaden.

- ▶ De reinigingsinstructies in acht nemen.
- ▶ Oppervlakken die met voedingsmiddelen in contact komen, voor elk gebruik reinigen.

Uitpakken en controleren

Hier wordt beschreven waarop u bij het uitpakken moet letten.

Toebehoren en onderdelen uitpakken

1. Het toebehoren uit de verpakking nemen.
2. Alle verdere onderdelen en de begeleidende documenten uit de verpakking nemen en gereed leggen.
3. Verwijder het aanwezige verpakkingsmateriaal.
4. Verwijder alle stickers en folie.

Leveringsomvang

Controleer na het uitpakken alle onderdelen op transportschade en de volledigheid van de levering.
→ Afb. 1

A	Citruspers
B	Begeleidende documenten

Toebehoren voor het eerste gebruik reinigen

1. De zeef uit de kom halen.
2. Alle onderdelen die met levensmiddelen in aanraking komen voor het eerste gebruik reinigen.
   → *"Reiniging en onderhoud", Pagina 25*
3. De gereinigde en gedroogde onderdelen gereed leggen voor het gebruik.

Het toebehoren leren kennen

Leer uw accessoires kennen.

Onderdelen

Hier vindt u een overzicht van de onderdelen van uw toebehoren.
→ Afb. 2

1	Reservoir
2	Zeef met perskegel

Vóór het gebruik

Bereid het basistoestel en het toebehoren voor het gebruik voor.

Overzicht van de basisapparaten

Bereid de keukenmachine voor zoals afgebeeld.
→ Afb. 3

A	Keukenmachine van de bouwserie MUM5
B	Keukenmachine van de bouwserie MUMS2

Citruspers plaatsen op het basisapparaat

1. De zeef in de kom plaatsen.
   → Afb. 4
2. De citruspers zoals afgebeeld op de aandrijving 2 plaatsen.
   → Afb. 5
3. De citruspers rechtsom draaien tot hij vastklikt.
   → Afb. 6
   De citruspers moet vast met het basisapparaat zijn verbonden.

De Bediening in essentie

Hier komt u belangrijke zaken over de bediening van uw accessoires te weten.

Citrusvruchten uitpersen

Aanwijzing Afhankelijk van de uitrusting van het apparaat is uw model voorzien van een draaischakelaar met 4 of 7 niveaus. In deze gebruiksaanwijzing worden de snelheidsadviezen voor de draaischakelaar met 4 niveaus telkens tussen haakjes aangegeven.

1. De citrusvruchten in tweeën snijden.
2. De stekker in het stopcontact steken.
3. De draaischakelaar op stand 3-5 (2-3) zetten.
   → Afb. **7**
4. Een halve citrusvrucht op de perskegel drukken tot er geen sap meer uit komt.
   → Afb. **8**
5. De procedure herhalen tot
   – alle vruchten zijn uitgeperst
   – het sap in de kom de markering 'max' bereikt.
6. De draaischakelaar op ○ off zetten.
   → Afb. **9**
7. De stekker uit het stopcontact halen.

Citruspers eraf halen

1. De citruspers linksom draaien tot hij loskomt.
   → Afb. **10**
2. Citruspers van het basisapparaat af halen.
   → Afb. **11**
3. Het sap in een geschikte kan gieten.
   → Afb. **12**
4. De zeef uit de kom halen.
   → Afb. **13**

Tip: Reinig direct na gebruik alle onderdelen reinigen om het vastkoeken van resten te voorkomen.

Reiniging en onderhoud

Reinig en onderhoud uw accessoires zorgvuldig om ervoor te zorgen dat ze lang goed blijven werken.

Reinigingsmiddelen

In het navolgende leert u welk toebehoren geschikt is voor het apparaat.

LET OP!
Het toebehoren kan worden beschadigd bij gebruik van ongeschikte reinigingsmiddelen of een ondeskundige reiniging.
- Gebruik geen reinigingsmiddelen die alcohol of spiritus bevatten.
- Gebruik geen scherpe, puntige of metalen voorwerpen.
- Gebruik geen schurende doeken of schurende reinigingsmiddelen.

Reinigingsoverzicht

In dit overzicht wordt aangegeven hoe u de afzonderlijke onderdelen het beste kunt reinigen.
→ Afb. **14**

Citruspers reinigen

1. Grove resten en pitten uit de zeef verwijderen.
2. De zeef en de kom met de hand of in de vaatwasser reinigen.

⚠ Sikkerhed

Overhold informationerne om temaet sikkerhed, så du kan bruge dit tilbehør sikkert.

Generelle henvisninger

Her findes generelle informationer om denne vejledning.
- Læs denne vejledning omhyggeligt igennem. Det er en forudsætning for, at tilbehøret kan betjenes sikkert og effektivt.
- Læs vejledningen for motorenheden.
- Denne vejledning retter sig til apparatets bruger.
- Overhold sikkerhedsanvisningerne og advarselshenvisningerne.
- Opbevar vejledningen og produktinformationerne til senere brug, og giv dem videre til en senere ejer.
- Kontrollér tilbehøret, når det er pakket ud. Anvend ikke tilbehøret i tilfælde af transportskader.

Bestemmelsesmæssig brug

Overhold anvisningerne om formålsbestemt anvendelse, så tilbehøret kan anvendes sikkert og korrekt.
Brug kun tilbehøret:
- Med en køkkenmaskine af typerækken MUMS2, MUM5.
- iht. denne brugsanvisning.
- med originale dele og tilbehør.
- til presning af citrusfrugter.

Sikkerhedsanvisninger

Overhold sikkerhedsanvisningerne.

⚠ **ADVARSEL – Fare for at komme til skade!**
Forkert brug kan medføre skader.
- ▶ Tilbehør må aldrig samles på motorenheden.
- ▶ Tilbehøret må kun sættes på og tages af, når drevet står stille, og apparatet er afbrudt fra strømnettet.
- ▶ Tilbehør må kun benyttes, når det er helt samlet.

- ▶ Tilbehøret må kun bruges i den dertil beregnede arbejdsposition.

⚠ **ADVARSEL – Fare for sundhedsskader!**
Snavs på overfladerne kan være til fare for sundheden.

- ▶ Følg anvisningerne om rengøring.
- ▶ Rengør overflader, som kommer i kontakt med fødevarer, før hver brug.

Udpakning og kontrol

Læs her, hvad du skal være opmærksom på i forbindelse med udpakningen.

Udpakning af tilbehør og dele

1. Tag tilbehøret ud af emballagen.
2. Tag alle andre dele og den medfølgende dokumentation ud af emballagen, og læg det parat.
3. Fjern emballagematerialet.
4. Fjern klistermærker og folier.

Leveringsomfang

Kontrollér alle dele for transportskader efter udpakningen, og om leveringen indeholder alle dele.
→ Fig. 1

A	Citruspresse
B	Medfølgende dokumentation

Rengør alt tilbehør, før de tages i brug første gang

1. Tag sien ud af beholderen.
2. Rengør alle dele, som kommer i kontakt med fødevarer, inden den første ibrugtagning.
→ *"Rengøring og pleje", Side 29*
3. Læg de rengjorte og tørrede dele klar til anvendelsen.

Lær tilbehøret at kende

Lær tilbehøret at kende.

Bestanddele

Her kan du finde en oversigt over tilbehørets bestanddele.
→ Fig. 2

1	Beholder
2	Si med pressekegle

Inden ibrugtagning

Forbered motorenheden og tilbehøret til anvendelse.

Oversigt over motorenhederne

Klargør køkkenmaskinen som vist.
→ Fig. 3

A	Køkkenmaskine i serien MUM5
B	Køkkenmaskine i serien MUMS2

Anbringelse af citruspressen på motorenheden

1. Sæt sien i beholderen.
→ Fig. 4
2. Sæt citruspressen på drev 2 som vist.
→ Fig. 5
3. Drej citruspressen i retning med uret, indtil den falder i hak.
→ Fig. 6
Citruspressen skal være fast forbundet med motorenheden.

Generel betjening

Her findes de vigtigste oplysninger om betjening af tilbehøret.

Presning af citrusfrugter

Bemærk: Afhængigt af apparatets udstyr er din model udstyret med en 4-trins- eller 7-trinsdrejekontakt. I denne brugsanvisning angives hastighedsanbefalingerne for 4-trinsdrejekontakten i parentes.

1. Halvér citrusfrugterne.
2. Sæt netstikket i stikkontakten.
3. Indstil drejekontakten på trin 3-5 (2-3).
   → Fig. **7**
4. Tryk en halveret citrusfrugt på pressekeglen, indtil der ikke længere kommer saft ud.
   → Fig. **8**
5. Gentag proceduren, indtil
   – alle frugter er presset
   – saften når markeringen "max" i beholderen.
6. Stil drejekontakten på ○ off.
   → Fig. **9**
7. Træk netstikket ud.

Aftagning af citruspressen

1. Drej citruspressen i retning mod uret, indtil den løsner sig.
   → Fig. **10**
2. Tag citruspressen af motorenheden.
   → Fig. **11**
3. Hæld saften i en egnet beholder.
   → Fig. **12**
4. Tag sien ud af beholderen.
   → Fig. **13**

Tip: Rengør straks alle dele efter brug, så resterne ikke tørrer fast.

Rengøring og pleje

Rengør og plej tilbehøret omhyggeligt, så det forbliver funktionsdygtigt længe.

Rengøringsmiddel

Læs, hvilke rengøringsmidler der er egnet til tilbehøret.

OBS!
Tilbehøret kan blive beskadiget ved brug af uegnede rengøringsmidler eller ved forkert rengøring.
- ▸ Brug ikke rengøringsmidler, der indeholder alkohol eller sprit.
- ▸ Brug ikke skarpe, spidse eller metalliske genstande.
- ▸ Der må ikke anvendes skurrende klude eller rengøringsmidler.

Rengøringsoversigt

Her kan du finde en oversigt over, hvordan de enkelte bestanddele bedst rengøres.
→ Fig. **14**

Rengøring af citruspressen

1. Fjern grove rester og kerner fra sien.
2. Rengør sien og beholderen i hånden eller i opvaskemaskinen.

Sikkerhet

Ta hensyn til informasjonen om temaet sikkerhet, slik at du kan bruke tilbehøret trygt.

Generelle merknader

Her finner du generell informasjon om denne veiledningen.
- Les nøye gjennom denne veiledningen. Bare da kan du bruke tilbehøret sikkert og effektivt.
- Følg veiledningen for basisapparatet.
- Denne veiledningen er rettet mot brukeren av apparatet.
- Følg sikkerhetsinstruksene og advarslene.
- Oppbevar veiledningen og produktinformasjonen for senere bruk eller for en senere eier.
- Kontroller tilbehøret etter at du har pakket det ut. Ikke bruk tilbehøret hvis det har transportskader.

Korrekt bruk

Følg merknadene om forskriftsmessig bruk for å bruke tilbehøret trygt og riktig.
Bruk kun tilbehøret:
- med en kjøkkenmaskin i serie MUMS2, MUM5.
- i henhold til denne bruksanvisningen.
- med originaldeler og -tilbehør.
- til pressing av sitrusfrukt.

Sikkerhetsinstrukser

Følg sikkerhetsinstruksene.

⚠ **ADVARSEL – Fare for personskader!**
Ikke forskriftsmessig bruk kan føre til personskader.
- ▶ Tilbehøret må aldri settes sammen på basisapparatet.
- ▶ Tilbehøret må kun settes på og tas av når drevet og det frakoblede apparatet står stille.
- ▶ Tilbehøret må kun brukes i komplett montert tilstand.
- ▶ Tilbehøret må kun brukes i hertil tiltenkt arbeidsstilling.

⚠ **ADVARSEL – Fare for helseskader!**
Tilsmussing av overflater kan være helseskadelig.
- ▶ Følg rengjøringsanvisningene.
- ▶ Overflater som kommer i kontakt med næringsmidler skal rengjøres før hver bruk.

Pakke ut og kontrollere

Her får du vite om det du må ta hensyn til under utpakkingen.

Pakke ut tilbehør og deler

1. Ta tilbehøret ut av emballasjen.
2. Ta alle andre deler og følgepapirer ut av emballasjen og hold dem klar til bruk.
3. Fjern eksisterende forpakningsmateriell.
4. Fjern eksisterende klebemerker og folier.

Leveringsomfang

Etter fjerning av emballasjen må du kontrollere alle delene med henblikk på transportskader og forvisse deg om at ingen deler mangler.
→ Fig. 1

A	Sitruspresse
B	Ledsagende dokumenter

Rengjøre tilbehør før første gangs bruk

1. Ta silen ut av beholderen.
2. Alle deler som kommer i berøring med matvarer, må rengjøres omhyggelig før første bruk.
   → *"Rengjøring og pleie", Side 33*
3. Legg de rengjorte og tørkede delene klar til bruk.

Bli kjent med tilbehøret

Gjør deg kjent med tilbehøret.

Komponenter

Her finner du en oversikt over tilbehørets komponenter.
→ Fig. 2

1	Beholder
2	Sil med pressekjegle

Før bruk

Klargjør basisapparatet og tilbehøret til bruk.

Oversikt over basisapparatene

Forbered kjøkkenmaskinen som vist på illustrasjonen.
→ Fig. 3

A	Kjøkkenmaskin i serie MUM5
B	Kjøkkenmaskin i serie MUMS2

Montere sitruspressen på basisapparatet

1. Sett silen inn i beholderen.
   → Fig. 4
2. Sett sitruspressen på drevet 2 som avbildet.
   → Fig. 5
3. Drei sitruspressen med urviseren til den går i inngrep.
   → Fig. 6
   Sitruspressen må være koblet forsvarlig til basisapparatet.

Grunnleggende betjening

Her får du vite det viktigste om betjening av tilbehøret.

Presse saft ut av sitrusfrukt

Merknad: Din modell er utstyrt med 4-trinns eller 7-trinns dreiebryter, avhengig av apparatets utstyr. I denne bruksanvisningen angis anbefalt hastighet for den 4-trinns dreiebryteren i parentes.

1. Halver sitrusfruktene.
2. Sett i støpselet.
3. Sett dreiebryteren på trinn 3-5 (2-3).
   → Fig. **7**
4. Press den halverte sitrusfrukten mot presskjeglen til det ikke lenger kommer ut saft.
   → Fig. **8**
5. Gjenta denne prosessen, helt til
   – saften er presset ut av all frukten
   – saften har nådd opp til "max"-merket i beholderen
6. Sett dreiebryteren på ○ off.
   → Fig. **9**
7. Trekk ut støpselet.

Ta av sitruspressen

1. Drei sitruspressen mot urviseren til den løsner.
   → Fig. **10**
2. Ta sitruspressen av basisapparatet.
   → Fig. **11**
3. Fyll saften over i en egnet beholder.
   → Fig. **12**
4. Ta silen ut av beholderen.
   → Fig. **13**

Tips: Rengjør alle deler rett etter bruk for å hindre at rester tørker inn.

Rengjøring og pleie

Rengjør og vedlikehold tilbehøret omhyggelig, slik at det holder seg funksjonsdyktig i lang tid.

Rengjøringsmiddel

Her får du vite hvilke rengjøringsmidler som er egnet for tilbehøret.

OBS!
Tilbehøret kan bli skadet ved bruk av uegnede rengjøringsmidler eller på grunn av feil rengjøring.
- ▸ Ikke bruk rengjøringsmidler som inneholder alkohol eller sprit.
- ▸ Ikke bruk skarpe, spisse gjenstander eller metallgjenstander.
- ▸ Ikke bruk skurekluter eller skurende rengjøringsmidler.

Oversikt over rengjøring

Her finner du en oversikt over hvordan du best rengjør de enkelte komponentene.
→ Fig. **14**

Rengjøring av sitruspressen

1. Fjern grove rester og steiner fra silen.
2. Rengjør silen og beholderen for hånd eller i oppvaskmaskin.

Säkerhet

Följ informationen om säkerhet så att du kan använda tillbehören säkert.

Allmänna anvisningar

Här finns allmän information om bruksanvisningen.
- Läs noga igenom bruksanvisningen. Först därefter kan du hantera tillbehören säkert och effektivt.
- Följ bruksanvisningen för motordelen.
- Denna bruksanvisning riktar sig till den som använder apparaten.
- Följ säkerhetsföreskrifterna och varningstexterna.
- Förvara bruksanvisningen och produktinformationen för senare användning eller till nästa ägare.
- Kontrollera tillbehören efter uppackningen. Använd inte tillbehören om de har transportskador.

Användning för avsett ändamål

För att kunna använda tillbehören säkert och rätt måste du följa anvisningarna om avsedd användning.
Använd tillbehören enbart:
- med en hushållsapparat i serien MUMS2, MUM5.
- enligt denna bruksanvisning.
- med originaldelar och originaltillbehör.
- för pressning av citrusfrukter.

Säkerhetsföreskrifter

Följ säkerhetsföreskrifterna.

⚠ VARNING – Risk för personskador!
Osakkunnig användning kan orsaka personskador.
- ▶ Montera aldrig tillbehör på motordelen.
- ▶ Sätt in och ta ut tillbehör bara när drivningen står stilla och nätstickkontakten är uttagen.
- ▶ Använd tillbehören enbart i komplett hopsatt tillstånd.

- ▶ Använd tillbehören enbart i det för ändamålet avsedda arbetsläget.

⚠ **VARNING – Risk för hälsoskador!**
Smuts på ytor kan vara hälsofarligt.

- ▶ Följ rengöringsanvisningarna.
- ▶ Rengör före varje användning de ytor som kan komma i kontakt med matvaror.

Uppackning och kontroll

Här får du veta vad du måste tänka på vid uppackningen.

Uppackning av tillbehör och delar

1. Ta ut tillbehören ur förpackningen.
2. Ta ut alla andra delar och medföljande dokument ur förpackningen och ha dem till hands.
3. Omhänderta förpackningsmaterialet.
4. Ta bort dekaler och folier.

Medföljande tillbehör

Kontrollera efter uppackningen att inga delar är transportskadade och att leveransen är komplett.
→ Figur 1

A	Citruspress
B	Medföljande dokument

Rengör tillbehören före den första användningen

1. Ta ut silen ur behållaren.
2. Rengör alla delar som kommer i kontakt med matvaror innan du använder dem första gången.
→ *"Rengöring och skötsel", Sida 37*
3. Lägg fram de rengjorda och torkade delarna så att de är klara att använda.

Lär känna tillbehören

Lär dig tillbehöret.

Beståndsdelar

Här följer en översikt över tillbehörens beståndsdelar.
→ Figur 2

1	Behållare
2	Sil med presskulle

Före användningen

Förbered apparaten och tillbehören för användning.

Översikt över grundapparaterna

Förbered din köksmaskin så som figuren visar.
→ Figur 3

A	Köksmaskin i serie MUM5
B	Köksmaskin i serie MUMS2

Montering av citruspressen på motordelen

1. Sätt in silen i behållaren.
→ Figur 4
2. Sätt citruspressen på drivningen 2 som figuren visar.
→ Figur 5
3. Vrid citruspressen medurs tills den snäpper fast.
→ Figur 6
Citruspressen måste vara fast förbunden med motordelen.

Användningsprincip

Här får du veta det väsentligaste om hur du använder tillbehöret.

Pressning av citrusfrukter

Anmärkning: Beroende på apparatens utrustning har din modell ett vridreglage med 4 eller 7 steg. I den här bruksanvisningen anges hastighetsrekommendationerna för vridreglaget med 4 steg inom parentes.

1. Dela citrusfrukterna i halvor.
2. Sätt in nätstickkontakten.
3. Ställ vredet i läge 3-5 (2-3).
   → Figur **7**
4. Tryck en citrusfrukthalva mot presskullen tills ingen mer saft kommer ut.
   → Figur **8**
5. Upprepa förloppet tills
   – alla frukter har pressats,
   – saften i behållaren har nått upp till "max"-märket.
6. Ställ vridreglaget i läge ○ off.
   → Figur **9**
7. Ta ut stickkontakten.

Borttagning av citruspressen

1. Vrid citruspressen moturs tills den lossnar.
   → Figur **10**
2. Ta av citruspressen från motordelen.
   → Figur **11**
3. Häll saften i ett lämpligt kärl.
   → Figur **12**
4. Ta ut silen ur behållaren.
   → Figur **13**

Tips Rengör alla delar direkt efter användningen så att inga rester torkar in.

Rengöring och skötsel

Du måste rengöra och sköta om tillbehöret noga för att det ska fungera.

Rengöringsmedel

Här får du veta vilka rengöringsmedel som är lämpliga för tillbehören.

OBS!
Olämpliga rengöringsmedel eller felaktig rengöring kan skada tillbehören.

- Använd inga alkoholhaltiga rengöringsmedel.
- Använd inga vassa, spetsiga eller metalliska föremål.
- Använd inga trasor eller rengöringsmedel som kan repa apparaten.

Översikt rengöring

Här följer en översikt över hur du bäst rengör de olika beståndsdelarna.
→ Figur **14**

Rengöring av citruspressen

1. Ta bort grova rester och kärnor från silen.
2. Rengör silen och behållaren för hand eller maskindiska dem.

Turvallisuus

Noudata turvallisuuteen liittyviä ohjeita, jotta varusteen käyttö on turvallista.

Yleisiä ohjeita

Tästä löydät tätä ohjetta koskevia yleisiä tietoja.
- Lue tämä ohje huolellisesti. Vain silloin voit käyttää varustetta turvallisesti ja taloudellisesti.
- Noudata peruslaitteen käyttöohjetta.
- Tämä ohje on tarkoitettu laitteen käyttäjälle.
- Noudata turvallisuusohjeita ja varoituksia.
- Säilytä ohjeet ja tuotetiedot myöhempää käyttötarvetta tai mahdollista uutta omistajaa varten.
- Tarkasta varuste, kun olet purkanut sen pakkauksesta. Jos varusteessa on kuljetusvaurioita, älä käytä sitä.

Määräyksenmukainen käyttö

Noudata määräyksenmukaista käyttöä koskevia ohjeita, jotta voit käyttää varustetta turvallisesti ja oikein.
Käytä varustetta vain:
- valmistussarjaan MUMS2, MUM5 kuuluvan yleiskoneen kanssa.
- tämän käyttöohjeen mukaisesti.
- valmistajan alkuperäisillä osilla ja varusteilla.
- sitrushedelmien pusertamiseen.

Turvallisuusohjeet

Noudata turvallisuusohjeita.

⚠ **VAROITUS – Loukkaantumisvaara!**
Epäasianmukainen käyttö voi aiheuttaa tapaturmia.
- ▶ Kokoa varuste aina ennen kuin asennat sen laitteen runkoon.
- ▶ Irrota ja kiinnitä varuste vain, kun käyttöliitäntä on pysähtynyt ja laite irrotettu pistorasiasta.

- ▶ Käytä varustetta vain, kun sen kaikki osat ovat paikoilleen kiinnitettyinä.
- ▶ Käytä varustetta vain sille tarkoitetussa käyttöasennossa.

⚠ **VAROITUS – Terveysvahinkojen vaara!**
Pinnoilla olevat epäpuhtaudet voivat vaarantaa terveyden.

- ▶ Noudata puhdistusohjeita.
- ▶ Puhdista aina ennen käyttöä kaikki pinnat, jotka ovat kosketuksissa elintarvikkeiden kanssa.

Pakkauksesta purkaminen ja tarkastus

Kerromme tässä, mitä on huomioitava purettaessa laitetta pakkauksesta.

Varusteiden ja osien purkaminen pakkauksesta

1. Ota varusteet pakkauksesta.
2. Ota kaikki muut osat ja mukana toimitetut asiakirjat pakkauksesta ja aseta ne ulottuville.
3. Poista pakkausmateriaali.
4. Poista tarrat ja muovit.

Toimituksen sisältö

Kun olet poistanut kaikki osat pakkauksesta, tarkista ettei niissä ole kuljetusvaurioita ja että kaikki osat ovat mukana.
→ Kuva 1

A	Sitruspuserrin
B	Mukana toimitetut asiakirjat

Varusteen puhdistaminen ennen ensimmäistä käyttökertaa

1. Poista siivilä kulhosta.
2. Puhdista ennen käyttöä kaikki laitteen osat, jotka joutuvat kosketuksiin elintarvikkeiden kanssa.
→ *"Puhdistus ja hoito", Sivu 41*
3. Aseta puhdistetut ja kuivatut osat valmiiksi käyttöä varten.

Tutustuminen varusteisiin

Tutustu lisävarusteisiin.

Osat

Tästä löydät yleiskuvan varusteen osista.
→ Kuva 2

1	Kulho
2	Siivilä ja puserrin

Ennen käyttöä

Valmistele peruslaite ja varusteet käyttöä varten.

Yhteenveto peruslaitteista

Valmistele yleiskone kuvan mukaisesti.
→ Kuva 3

A	Valmistussarjaan MUM5 kuuluva yleiskone
B	Valmistussarjaan MUMS2 kuuluva yleiskone

Sitruspusertimen kiinnittäminen peruslaitteeseen

1. Aseta siivilä kulhoon.
→ Kuva 4
2. Aseta sitruspuserrin käyttöliitännän 2 päälle kuvan mukaisesti.
→ Kuva 5

3. Kierrä sitruspuserrinta myötäpäivään, kunnes se lukittuu kiinni.
   → Kuva **6**
   Sitruspusertimen on oltava tukevasti kiinni peruslaitteessa.

Käytön perusteet

Tästä näet tärkeimmät tiedot lisävarusteiden käytöstä.

Sitrushedelmien pusertaminen

Huom: Varustuksesta riippuen laitteessa on 4- tai 7-nopeuksinen kierrettävä valitsin. Tässä käyttöohjeessa 4-nopeuksisen valitsimen nopeussuositukset ilmoitetaan sulkeissa.

1. Halkaise sitrushedelmät kahtia.
2. Liitä pistoke pistorasiaan.
3. Aseta valitsin asentoon 3-5 (2-3).
   → Kuva **7**
4. Paina halkaistua sitrushedelmää puserrinosaa vasten, kunnes siitä ei enää irtoa mehua.
   → Kuva **8**
5. Toista toimenpidettä, kunnes
   – kaikki hedelmät on puserrettu
   – mehu ulottuu kulhon "max"-merkkiin.
6. Käännä kierrettävä valitsin asentoon ○ off.
   → Kuva **9**
7. Irrota pistoke pistorasiasta.

Sitruspusertimen irrottaminen

1. Kierrä sitruspuserrinta vastapäivään, kunnes se irtoaa.
   → Kuva **10**
2. Irrota sitruspuserrin peruslaitteesta.
   → Kuva **11**
3. Kaada mehu sopivaan astiaan.
   → Kuva **12**
4. Poista siivilä kulhosta.
   → Kuva **13**

Vinkki: Puhdista kaikki osat käytön jälkeen, jotta elintarvikkeiden jäänteet eivät kuivu niihin kiinni.

Puhdistus ja hoito

Puhdista ja hoida varusteita huolellisesti, jotta ne pysyvät pitkään toimintakuntoisina.

Puhdistusaine

Kerromme tässä, mitkä puhdistusaineet soveltuvat varusteelle.

HUOMIO!
Epäsopivat puhdistusaineet tai virheellinen puhdistus voi vaurioittaa varustetta.
- ▸ Älä käytä alkoholi- tai spriipitoista puhdistusainetta.
- ▸ Älä käytä teräväreunaisia tai -kärkisiä tai metalliesineitä.
- ▸ Älä käytä hankaavia liinoja tai puhdistusaineita.

Puhdistusohjeet

Tästä löydät ohjeita yksittäisten osien puhdistusta varten.
→ Kuva **14**

Sitruspusertimen puhdistus

1. Poista karkeat jäänteet ja siemenet siivilästä.
2. Pese siivilä ja astia käsin tai astianpesukoneessa.

⚠ Seguridad

Tener en cuenta la información sobre seguridad para poder utilizar el accesorio de forma segura.

Advertencias de carácter general

Aquí encontrará información general sobre estas instrucciones de uso.

- Leer atentamente estas instrucciones de uso. Solo así se puede manejar el accesorio de forma segura y eficiente.
- Tener en cuenta las instrucciones de uso de la base motriz.
- Estas instrucciones están dirigidas al usuario del aparato.
- Tener en cuenta las indicaciones de seguridad y advertencia.
- Conservar las instrucciones y la información del producto para un uso posterior o para posibles compradores posteriores.
- Después de desembalar el accesorio, debe comprobarse su estado. No utilizar el accesorio si ha sufrido daños durante el transporte.

Uso conforme a lo prescrito

Es preciso tener en cuenta las indicaciones sobre el uso conforme a lo prescrito para utilizar el accesorio de forma correcta y segura.

Utilizar el accesorio solo:

- con un robot de cocina de la serie MUMS2, MUM5.
- de acuerdo con estas instrucciones de uso.
- con piezas y accesorios originales.
- Para exprimir cítricos.

Consejos y advertencias de seguridad

Ténganse en cuenta las advertencias de seguridad.

⚠ **ADVERTENCIA – ¡Peligro de lesiones!**
El uso inadecuado puede provocar lesiones.
▶ No armar nunca el accesorio sobre la base motriz.

- ▶ Montar y desmontar el accesorio solo cuando el accionamiento se haya detenido completamente y se haya extraído el enchufe del aparato de la toma de corriente.
- ▶ Utilizar el accesorio solo completamente ensamblado.
- ▶ Utilizar el accesorio únicamente en la posición de trabajo prevista para ello.

⚠ **ADVERTENCIA – ¡Peligro de daños para la salud!**
La suciedad en las superficies puede ser perjudicial para la salud.

- ▶ Respetar las indicaciones de limpieza.
- ▶ Antes de cada uso, limpiar las superficies que entren en contacto con alimentos.

Desembalar y comprobar

Aquí se puede obtener más información sobre lo que se tiene que tener en cuenta al desembalar.

Desembalar el accesorio y las piezas

1. Sacar el accesorio del embalaje.
2. Sacar del embalaje las otras piezas y la documentación adjunta; y tenerlos preparados.
3. Retirar el material de embalaje existente.
4. Retire las pegatinas y las láminas existentes.

Volumen de suministro

Al desembalar el aparato, comprobar que las piezas no presenten daños ocasionados durante el transporte y que el volumen de suministro esté completo.
→ Fig. 1

A	Exprimidor de cítricos
B	Documentación adjunta

Limpiar el accesorio antes del primer uso

1. Retirar el colador del recipiente.
2. Limpiar todas las piezas que entren en contacto con los alimentos antes de usar el aparato por primera vez.
   → *"Cuidados y limpieza", Página 45*
3. Tener preparadas las piezas limpias y secas para su utilización.

Familiarizándose con el accesorio

Conozca su accesorio.

Componentes

Aquí encontrará una vista general de los componentes de su accesorio.
→ Fig. 2

1	Recipiente
2	Colador con cono exprimidor

Antes del uso

Preparar la base motriz y el accesorio para el uso.

Vista general de las bases motrices

Preparar el robot de cocina tal como se muestra en la ilustración.
→ Fig. 3

A	Robot de cocina de la serie MUM5
B	Robot de cocina de la serie MUMS2

Montar el exprimidor de cítricos en la base motriz

1. Colocar el colador en el recipiente.
   → Fig. 4
2. Montar el exprimidor sobre el accionamiento 2 tal y como se muestra en la ilustración.
   → Fig. 5
3. Girar el exprimidor de cítricos en sentido horario hasta que encaje.
   → Fig. 6
   El exprimidor de cítricos debe estar bien unido a la base motriz.

Manejo básico

A continuación se explican las pautas esenciales para el manejo del accesorio.

Exprimir cítricos

Nota: Dependiendo del equipamiento del aparato, su modelo está equipado de un mando giratorio de 4 o 7 velocidades. En estas instrucciones de uso se indican entre paréntesis las velocidades recomendadas para el mando giratorio de 4 velocidades.

1. Partir los cítricos por la mitad.
2. Introducir el enchufe en la toma de corriente.
3. Colocar el mando giratorio en la posición 3-5 (2-3).
   → Fig. **7**
4. Presionar la fruta cítrica cortada por la mitad sobre el cono exprimidor hasta que no salga más zumo.
   → Fig. **8**
5. Repetir la operación hasta que
   - se hayan exprimido todas las frutas
   - el zumo haya alcanzado la marca «max» en el recipiente.
6. Colocar el mando giratorio en la posición ○ off.
   → Fig. **9**
7. Desenchufar el cable de conexión de la toma de corriente.

Desmontar el exprimidor de cítricos

1. Girar el exprimidor de cítricos en sentido antihorario hasta que se suelte.
   → Fig. **10**
2. Desmontar el exprimidor de cítricos de la base motriz.
   → Fig. **11**
3. Verter el zumo en un recipiente adecuado.
   → Fig. **12**
4. Retirar el colador del recipiente.
   → Fig. **13**

Consejo: Limpiar todas las piezas directamente después de utilizarlas, a fin de evitar que restos se sequen en la superficie.

Cuidados y limpieza

Para que su accesorio conserve durante mucho tiempo su capacidad funcional, debe mantenerse y limpiarse con cuidado.

Productos de limpieza

Descubra aquí qué productos de limpieza son adecuados para su accesorio.

¡ATENCIÓN!
El accesorio podría dañarse debido a una limpieza incorrecta o a la utilización de productos de limpieza inadecuados.
- ▸ No utilizar productos de limpieza que contengan alcohol.
- ▸ No utilizar objetos afilados, en punta o metálicos.
- ▸ No utilizar paños ni productos de limpieza abrasivos.

Vista general de limpieza

Aquí encontrará una vista general con los métodos de limpieza adecuados para cada componente.
→ Fig. **14**

Limpiar el exprimidor de cítricos

1. Retirar de colador los restos gruesos y las semillas.

2. Lavar el colador y el recipiente a mano o en el lavavajillas.

Segurança

Observe as informações sobre a segurança, de modo a poder usar o seu acessório de forma segura.

Indicações gerais

Encontra aqui informações gerais sobre este manual.
- Leia atentamente este manual. Só assim poderá operar o seu acessório de forma segura e eficiente.
- Respeite o manual do aparelho base.
- Estas instruções destinam-se ao utilizador do aparelho.
- Respeite as indicações de segurança e de aviso.
- Guarde estas instruções e as informações sobre o produto para posterior utilização ou para entregar a futuros proprietários.
- Examine o acessório depois de o desembalar. Se detetar danos de transporte, não utilize o acessório.

Utilização correta

Para um uso seguro e correto do acessório, respeite as indicações relativas à utilização correta.
Utilize o acessório apenas:
- com um robô de cozinha da série MUMS2, MUM5.
- de acordo com este manual de instruções.
- com peças e acessórios originais.
- para espremer citrinos.

Indicações de segurança

Respeite as indicações de segurança.

⚠ **AVISO – Perigo de ferimentos!**
Uma utilização incorreta pode provocar ferimentos.
- ▶ Nunca montar o acessório no aparelho base.
- ▶ Coloque e retire o acessório apenas com o acionamento imobilizado e o aparelho desligado da tomada.
- ▶ Utilizar o acessório apenas em estado totalmente montado.

- ▶ Só utilizar o acessório na posição de trabalho prevista para o efeito.

⚠ **AVISO – Perigo de danos para a saúde!**
As impurezas nas superfícies podem acarretar danos para a saúde.

- ▶ Ter em atenção as indicações de limpeza.
- ▶ Limpar as superfícies que entram em contacto com os alimentos antes de cada utilização.

Desembalamento e verificação

Dizemos-lhe aqui o que deve ter em atenção durante o desembalamento.

Desembalar os acessórios e as peças

1. Retire o acessório da embalagem.
2. Retire todas as outras peças e a documentação de acompanhamento da embalagem e prepare-as para a utilização.
3. Remova o material de embalagem existente.
4. Remova os autocolantes e as películas existentes.

Âmbito de fornecimento

Depois de desembalar o aparelho, há que verificar todas as peças quanto a danos de transporte e se o material fornecido está completo.
→ Fig. **1**

A	Espremedor de citrinos
B	Documentação de acompanhamento

Antes da primeira utilização limpar os acessórios

1. Retire o passador do recipiente.
2. Limpe todas as peças que entrem em contacto com alimentos antes da primeira utilização.
→ *"Limpeza e manutenção", Página 50*
3. Prepare as peças limpas e secas para a utilização.

Familiarização com os acessórios

Familiarize-se com os acessórios.

Componentes

Aqui encontra uma vista geral dos componentes do seu acessório.
→ Fig. **2**

1	Recipiente
2	Passador com cone espremedor

Antes da utilização

Prepare o aparelho base e o acessório para a utilização.

Vista geral dos aparelhos base

Prepare o robô de cozinha como ilustrado.
→ Fig. **3**

A	Robô de cozinha da série MUM5
B	Robô de cozinha da série MUMS2

Colocar o espremedor de citrinos no aparelho base

1. Coloque o passador no recipiente.
→ Fig. **4**
2. Coloque o espremedor de citrinos no acionamento 2 tal como ilustrado.
→ Fig. **5**
3. Rode o espremedor de citrinos no sentido dos ponteiros do relógio até engatar.
→ Fig. **6**
O espremedor de citrinos tem de estar bem fixado ao aparelho base.

Operação base

Aqui obtém as informações essenciais sobre a operação dos acessórios.

Espremer citrinos

Nota: Dependendo do equipamento do aparelho, o seu modelo estará equipado com um seletor rotativo de 4 ou 7 níveis. Neste manual de instruções, as velocidades recomendadas para o seletor rotativo de 4 níveis são indicadas entre parênteses.

1. Corte os citrinos ao meio.
2. Ligue a ficha à tomada.
3. Coloque o seletor rotativo na fase 3-5 (2-3).
   → Fig. **7**
4. Pressione o citrino cortado ao meio sobre o cone espremedor até deixar de sair sumo.
   → Fig. **8**
5. Repita a operação, até
   - todos os frutos estarem espremidos
   - o sumo no recipiente atingir a marca "máx".
6. Coloque o seletor rotativo em O off.
   → Fig. **9**
7. Desligar a ficha da tomada.

Desmontar o espremedor de citrinos

1. Rode o espremedor de citrinos no sentido contrário dos ponteiros do relógio até se soltar.
   → Fig. **10**
2. Retire o espremedor de citrinos do aparelho base.
   → Fig. **11**
3. Deite o sumo num recipiente adequado.
   → Fig. **12**
4. Retire o passador do recipiente.
   → Fig. **13**

Dica: Limpe imediatamente todas as peças após a utilização, para que os resíduos não sequem.

Limpeza e manutenção

Para que os acessórios se mantenham durante muito tempo operacionais, deve proceder a uma limpeza e manutenção cuidadosa dos mesmos.

Produto de limpeza

Fique a saber que produtos de limpeza são adequados para o seu acessório.

ATENÇÃO!
Produtos de limpeza inapropriados ou uma limpeza incorreta podem danificar o acessório.
- ▸ Não utilizar detergentes que contenham álcool ou álcool etílico.
- ▸ Não utilizar objetos cortantes, pontiagudos ou metálicos.
- ▸ Não utilizar panos ou detergentes abrasivos.

Vista geral da limpeza

Encontra aqui uma vista geral da melhor forma de limpar cada um dos componentes.
→ Fig. **14**

Limpar o espremedor de citrinos

1. Remova os resíduos maiores e caroços do passador.
2. Limpe o passador e o recipiente à mão ou na máquina de lavar loiça.

Ασφάλεια

Προσέξτε τις πληροφορίες σχετικά με τα θέματα ασφάλειας, για να μπορέσετε να χρησιμοποιήσετε τα εξαρτήματά σας με ασφάλεια.

Γενικές υποδείξεις

Εδώ θα βρείτε γενικές πληροφορίες γι' αυτές τις οδηγίες.

- Διαβάστε προσεκτικά αυτές τις οδηγίες. Μόνο τότε μπορείτε να χειριστείτε τα εξαρτήματα σίγουρα και αποτελεσματικά.
- Προσέξτε τις οδηγίες της βασικής συσκευής.
- Αυτές οι οδηγίες απευθύνονται στον χρήστη της συσκευής.
- Προσέξτε τις υποδείξεις ασφαλείας και τις προειδοποιητικές υποδείξεις.
- Φυλάξτε τις οδηγίες καθώς και τις πληροφορίες προϊόντος για μετέπειτα χρήση ή για τον επόμενο κάτοχο της συσκευής.
- Μετά την αφαίρεση από τη συσκευασία, ελέγξτε τα εξαρτήματα. Μη χρησιμοποιήσετε τα εξαρτήματα σε περίπτωση ζημιάς κατά τη μεταφορά.

Χρήση σύμφωνα με τον σκοπό προορισμού

Για να χρησιμοποιείτε τα εξαρτήματα με ασφάλεια και σωστά, προσέχετε τις υποδείξεις για την ενδεδειγμένη χρήση.
Χρησιμοποιείτε τα εξαρτήματα μόνο:

- με μια κουζινομηχανή της σειράς MUMS2, MUM5.
- σύμφωνα με αυτές τις οδηγίες χρήσης.
- Με γνήσια εξάρτημα και προσαρτήματα.
- Για το στύψιμο εσπεριδοειδών.

Υποδείξεις ασφαλείας

Προσέχετε τις υποδείξεις ασφαλείας.

⚠ **ΠΡΟΕΙΔΟΠΟΙΗΣΗ – Κίνδυνος τραυματισμού!**
Η ακατάλληλη χρήση μπορεί να οδηγήσει σε τραυματισμούς.

- ▶ Μη συναρμολογείτε τα εξαρτήματα ποτέ στη βασική συσκευή.

- ▶ Τοποθετείτε και αφαιρείτε τα εξαρτήματα μόνο με ακινητοποιημένο τον μηχανισμό κίνησης και με αποσυνδεδεμένη τη συσκευή.
- ▶ Χρησιμοποιείτε τα εξαρτήματα μόνο σε πλήρως συναρμολογημένη κατάσταση.
- ▶ Χρησιμοποιείτε τα εξαρτήματα μόνο στην προβλεπόμενη γι' αυτό θέση εργασίας.

⚠ **ΠΡΟΕΙΔΟΠΟΙΗΣΗ – Κίνδυνος βλάβης της υγείας!**
Η ρύπανση των επιφανειών μπορεί να θέσει σε κίνδυνο την υγεία.

- ▶ Προσέχετε τις υποδείξεις καθαρισμού.
- ▶ Καθαρίζετε τις επιφάνειες, που έρχονται σε επαφή με τρόφιμα, πριν από κάθε χρήση.

Αφαίρεση από τη συσκευασία και έλεγχος

Τι πρέπει να προσέξετε κατά την αφαίρεση από τη συσκευασία, το μαθαίνετε εδώ.

Αφαίρεση από τη συσκευασία των εξαρτημάτων και των συστατικών μερών

1. Αφαιρέστε τα εξαρτήματα από τη συσκευασία.
2. Αφαιρέστε όλα τα περαιτέρω εξαρτήματα και τα συνοδευτικά έγγραφα από τη συσκευασία και έχετέ τα πρόχειρα.
3. Απομακρύνετε τα υπάρχοντα υλικά συσκευασίας.
4. Αφαιρέστε τα αυτοκόλλητα και τις μεμβράνες που υπάρχουν.

Υλικά παράδοσης

Μετά το ξεπακετάρισμα ελέγξτε όλα τα μέρη για ενδεχόμενες ζημιές μεταφοράς καθώς και για την πληρότητα της παράδοσης.
→ Εικ. 1

A	Λεμονοστύφτης
B	Συνοδευτικά έγγραφα

Καθαρισμός των εξαρτημάτων πριν την πρώτη χρήση

1. Αφαιρέστε το σουρωτήρι από το δοχείο.
2. Καθαρίζετε προσεκτικά πριν την πρώτη χρήση, όλα τα εξαρτήματα, που έρχονται σε επαφή με τρόφιμα.
   → *"Καθαρισμός και φροντίδα", Σελίδα 54*
3. Προετοιμάστε τα καθαρισμένα και στεγνωμένα εξαρτήματα για τη χρήση.

Γνωρίστε τα εξαρτήματα

Γνωρίστε τα εξαρτήματά σας.

Συστατικά μέρη

Εδώ θα βρείτε μια επισκόπηση για τα συστατικά μέρη των εξαρτημάτων σας.
→ Εικ. 2

1	Δοχείο
2	Σουρωτήρι με κώνο στυψίματος

Πριν τη χρήση

Προετοιμάστε τη βασική συσκευή και τα εξαρτήματα για τη χρήση.

Επισκόπηση των βασικών συσκευών

Προετοιμάστε την κουζινομηχανή σας, όπως απεικονίζεται.
→ Εικ. 3

A	Κουζινομηχανή της σειράς MUM5
B	Κουζινομηχανή της σειράς MUMS2

Τοποθέτηση του στίφτη εσπεριδοειδών στη βασική συσκευή

1. Τοποθετήστε το σουρωτήρι στο δοχείο.
   → Εικ. 4

2. Τοποθετήστε τον στίφτη εσπεριδοειδών όπως απεικονίζεται πάνω στον μηχανισμό κίνησης 2.
   → Εικ. 5
3. Γυρίστε τον στίφτη εσπεριδοειδών προς τη φορά των δεικτών του ρολογιού, μέχρι να ασφαλίσει.
   → Εικ. 6
   Ο στίφτης εσπεριδοειδών πρέπει να είναι σταθερά συνδεδεμένος με τη βασική συσκευή.

Βασικός χειρισμός

Εδώ θα μάθετε τα ουσιώδη για τον χειρισμό των εξαρτημάτων σας.

Στύψιμο εσπεριδοειδών

Υπόδειξη: Ανάλογα με τον εξοπλισμό της συσκευής, το μοντέλο διαθέτει έναν περιστρεφόμενο διακόπτη 4 ή 7 βαθμίδων λειτουργίας. Σε αυτές τις οδηγίες χρήσης αναφέρονται οι συστάσεις ταχύτητας για τον περιστρεφόμενο διακόπτη 4 βαθμίδων κάθε φορά εντός παρενθέσεων.

1. Κόψτε τα εσπεριδοειδή στη μέση.
2. Βάλτε το φις στην πρίζα.
3. Θέστε τον περιστρεφόμενο διακόπτη στη βαθμίδα 3-5 (2-3).
   → Εικ. 7
4. Πιέστε το κομμένο στη μέση εσπεριδοειδές πάνω στον κώνο στυψίματος, μέχρι να μην εξέρχεται άλλο χυμός.
   → Εικ. 8
5. Επαναλάβετε τη διαδικασία, μέχρι
   – να έχουν στυφτεί όλα τα φρούτα
   – ο χυμός στο δοχείο να φτάσει το μαρκάρισμα "max".
6. Θέστε τον περιστρεφόμενο διακόπτη στο O off.
   → Εικ. 9
7. Τραβήξτε το φις από την πρίζα.

Αφαίρεση του στίφτη εσπεριδοειδών

1. Στρέψτε τον στύφτη εσπεριδοειδών ενάντια στη φορά των δεικτών του ρολογιού και αφαιρέστε τον.
   → Εικ. 10
2. Αφαιρέστε τον στίφτη εσπεριδοειδών από τη βασική συσκευή.
   → Εικ. 11
3. Χύστε τον χυμό σε ένα κατάλληλο δοχείο.
   → Εικ. 12
4. Αφαιρέστε το σουρωτήρι από το δοχείο.
   → Εικ. 13

Συμβουλή: Καθαρίστε αμέσως μετά τη χρήση όλα τα εξαρτήματα, για να εμποδίσετε την ξήρανση τυχών υπολειμμάτων.

Καθαρισμός και φροντίδα

Για να παραμένουν τα εξαρτήματά σας για μεγάλο χρονικό διάστημα λειτουργικά, καθαρίζετε και φροντίζετέ τα προσεκτικά.

Υλικά καθαρισμού

Μάθετε, ποια υλικά καθαρισμού είναι κατάλληλα για τα εξαρτήματά σας.

ΠΡΟΣΟΧΗ!
Λόγω ακατάλληλων υλικών καθαρισμού ή λάθος καθαρισμού, μπορεί τα εξαρτήματα να υποστούν ζημιά.

- Μην χρησιμοποιείτε καθαριστικά που περιέχουν αλκοόλη ή οινόπνευμα.
- Μη χρησιμοποιήσετε κανένα κοφτερό, αιχμηρό ή μεταλλικό αντικείμενο.

- Μη χρησιμοποιείτε σκληρά πανιά ή απορρυπαντικά.

Επισκόπηση καθαρισμού

Εδώ θα βρείτε μια επισκόπηση, πώς να καθαρίσετε καλύτερα τα ξεχωριστά συστατικά μέρη.
→ Εικ. **14**

Καθαρισμός του στίφτη εσπεριδοειδών

1. Αφαιρέστε χοντρά υπολείμματα και κουκούτσια από το σουρωτήρι.
2. Καθαρίζετε το σουρωτήρι και το δοχείο με το χέρι ή στο πλυντήριο πιάτων.

Emniyet

Aksesuarınızı güvenli olarak kullanabilmek için, güvenlik konusundaki bilgileri dikkate alın.

Genel uyarılar

Burada bu kılavuza ilişkin genel bilgiler sunulmaktadır.
- Bu kılavuzu dikkatlice okuyun. Sadece bu şekilde aksesuarı güvenli ve verimli olarak kullanabilirsiniz.
- Ana cihazın kılavuzuna dikkat edin.
- Bu kılavuz cihazı kullanan kişiye yöneliktir.
- Güvenlik bilgilerini ve uyarı bilgilerini dikkate alın.
- Kılavuzu ve ürün bilgilerini, ileride kullanmak için veya cihazın muhtemel bir sonraki sahibi için saklayın.
- Ambalajından çıkardıktan sonra aksesuarı kontrol edin. Nakliye hasarı varsa aksesuarı kullanmayın.

Amaca uygun kullanım

Aksesuarı güvenli ve doğru bir şekilde kullanmak için, amacına uygun kullanım konusunda verilen bilgileri dikkate alın.
Aksesuarı sadece aşağıdaki şartlar içerisinde kullanın:
- MUMS2, MUM5 serisi bir mutfak robotu ile.
- bu kullanma kılavuzuna göre kullanın.
- orijinal parçaları ve aksesuarları ile birlikte kullanın.
- Narenciye sıkmak için.

Güvenlikle ilgili uyarılar

Güvenlik ile ilgili uyarıları dikkate alın.

⚠ **UYARI – Yaralanma tehlikesi!**
Cihazın usulüne uygun kullanılmaması yaralanmalara yol açabilir.
- ▶ Aksesuarı kesinlikle ana cihaz üzerinde monte etmeyin.
- ▶ Aksesuarı sadece tahrik duruyorken ve cihaz çıkartılmış durumdayken takın ve çıkartın.
- ▶ Aksesuarı sadece komple monte edilmiş şekilde kullanın.

- ▶ Aksesuarı sadece öngörülen çalışma konumunda kullanın.

⚠ **UYARI – Sağlık sorunları tehlikesi!**
Yüzeylerdeki kirler sağlık için tehlike oluşturabilir.
- ▶ Temizlik bilgilerini dikkate alın.
- ▶ Gıda maddeleri ile temas eden yüzeyleri her kullanımdan önce temizleyin.

Ambalajdan çıkarma ve kontrol

Cihazı ambalajından çıkartırken nelere dikkat etmeniz gerektiğini bu bölümde bulabilirsiniz.

Aksesuarın ve parçaların ambalajdan çıkartılması

1. Aksesuarı ambalajından çıkartın.
2. Tüm diğer parçalar ve beraberindeki belgeleri ambalajdan çıkartın ve hazır tutun.
3. Mevcut ambalaj malzemesini çıkartın.
4. Mevcut etiketleri ve folyoları çıkartın.

Teslimat kapsamı

Ambalajından çıkardıktan sonra tüm parçalarda nakliyeden kaynaklanan hasarlar olup olmadığını ve parçaların eksiksiz olup olmadığını kontrol edin.
→ Şekil 1

A	Narenciye sıkma ünitesi
B	Birlikte teslim edilen belgeler

Aksesuarın ilk kez kullanılmadan önce temizlenmesi

1. Eleği kaptan çıkartın.
2. Gıda maddeleri ile temas edecek tüm parçaları ilk kullanımdan önce temizleyin.
   → *"Cihazı temizleme ve bakımını yapma", Sayfa 59*
3. Temizlenen ve kurutulan parçaları kullanmak üzere hazır bulundurun.

Aksesuar bilgileri

Aksesuarlarınızı tanıyınız.

Yapı parçaları

Bu bölümde, aksesuarınızın parçalarını tanıtan bir genel görünüm yer almaktadır.
→ Şekil 2

1	Kap
2	Meyve suyu sıkmak için konili süzgeç

Kullanmaya başlamadan önce

Ana cihazı ve aksesuarı kullanım için hazırlayın.

Ana cihaza genel bakış

Mutfak robotunuzu resimde gösterilen şekilde hazırlayın.
→ Şekil 3

A	MUM5 serisi mutfak robotu
B	MUMS2 serisi mutfak robotu

Narenciye sıkma ünitesini ana cihaza takma

1. Eleği kaba yerleştirin.
   → Şekil 4
2. Narenciye sıkma ünitesini resimde gösterildiği gibi tahrikin 2 üzerine yerleştirin.
   → Şekil 5
3. Narenciye sıkma ünitesini yerine oturana dek saat dönüş yönünde çevirin.
   → Şekil 6
   Narenciye sıkma ünitesi, ana cihaz ile sağlam şekilde bağlanmış olmalıdır.

Temel Kullanım

Bu bölümde aksesuarınızın kullanımına ilişkin temel bilgiler sunulmaktadır.

Narenciye sıkma

Uyarı: Cihaz donanımına bağlı olarak sahip olduğunuz modelde 4 kademeli veya 7 kademeli bir döner şalter donanımı mevcuttur. Bu kullanım kılavuzunda 4 kademeli döner şalter için olan hız önerileri de parantez içinde belirtilmiştir.

1. Narenciyeleri ikiye bölünüz.
2. Elektrik fişini takın.
3. Döner şalteri 3-5 kademesine (2-3) getirin.
   → Şekil **7**
4. İkiye böldüğünüz narenciye meyvesini su çıkmayana dek sıkma konisinin üzerine bastırın.
   → Şekil **8**
5. İşlemi,
   – tüm meyveler sıkılana dek tekrarlayın
   – kaptaki meyve suyu, "max" işaretine ulaşana dek tekrarlayın.
6. Döner şalteri O off konumuna getirin.
   → Şekil **9**
7. Elektrik fişini çekiniz.

Narenciye sıkma ünitesini çıkartma

1. Narenciye sıkma ünitesini yerinden çıkana dek saat dönüş yönünün tersine çevirin.
   → Şekil **10**
2. Narenciye sıkma ünitesini ana cihazdan çıkartın.
   → Şekil **11**
3. Meyve suyunu uygun bir kaba doldurun.
   → Şekil **12**
4. Eleği kaptan çıkartın.
   → Şekil **13**

İpucu: Artıkların kuruyarak yapışmasını engellemek için tüm parçaları kullandıktan hemen sonra temizleyin.

Cihazı temizleme ve bakımını yapma

Aksesuarınızın uzun süre işler durumda kalmasını sağlamak için, itinayla temizliğini ve bakımını yapınız.

Temizlik malzemeleri

Aksesuarınız için hangi temizleme maddelerinin uygun olduğu konusunda bilgi alın.

DİKKAT!
Uygun olmayan temizlik malzemelerinin kullanılması veya temizliğin yanlış yapılması sonucunda aksesuar hasar görebilir.

- Alkol veya ispirto içeren temizleme maddeleri kullanmayınız.
- Keskin, sivri uçlu veya metalik cisimler kullanmayınız.
- Aşındırıcı nitelikte bez veya temizleme maddeleri kullanılmamalıdır.

Temizliğe genel bakış

Burada münferit bileşenleri en iyi şekilde nasıl temizleyebileceğinize dair bir genel bakış bulabilirsiniz.
→ Şekil **14**

Narenciye sıkma ünitesinin temizlenmesi

1. Elekteki kaba artıkları ve çekirdekleri çıkartın.
2. Eleği ve kabı elle veya bulaşık makinesinde yıkayın.

Bezpieczeństwo

Warunkiem bezpiecznego użytkowania przystawek jest przestrzeganie informacji z zakresu bezpieczeństwa.

Wskazówki ogólne

W tym miejscu znajdują się ogólne informacje dotyczące tej instrukcji.

- Instrukcję należy dokładnie przeczytać. Jest to konieczny warunek bezpiecznego i efektywnego użytkowania przystawki.
- Należy się stosować do instrukcji obsługi urządzenia głównego.
- Ta instrukcja jest przeznaczona dla użytkownika urządzenia.
- Stosować się do zasad bezpieczeństwa i ostrzeżeń.
- Instrukcję należy zachować i starannie przechowywać jako źródło informacji, a także z myślą o innych użytkownikach.
- Po rozpakowaniu należy sprawdzić przystawkę. Nie używać przystawki, jeżeli została uszkodzona w trakcie transportu.

Użytkowanie zgodne z przeznaczeniem

Przestrzeganie instrukcji zgodnego z przeznaczeniem użytkowania jest warunkiem bezpiecznego i prawidłowego korzystania z przystawki.

Przystawek wolno używać tylko:

- razem z robotem kuchennym z serii MUMS2, MUM5.
- w sposób zgodny z niniejszą instrukcją użytkowania.
- z oryginalnymi częściami i akcesoriami.
- do wyciskania soku z owoców cytrusowych.

Zasady bezpieczeństwa

Przestrzegać zasad bezpieczeństwa.

⚠ **OSTRZEŻENIE – Niebezpieczeństwo zranienia!**
Niezgodne z przeznaczeniem użytkowanie produktu może spowodować zranienia.

▶ Nie składać przystawki zamocowanej na urządzeniu głównym.

- ▶ Zakładać i zdejmować przystawki tylko przy nieruchomym napędzie i wtyczce urządzenia odłączonej od sieci elektrycznej.
- ▶ Używać przystawek wyłącznie po ich prawidłowym złożeniu.
- ▶ Używać przystawek tylko w przewidzianej dla nich pozycji roboczej.

⚠ **OSTRZEŻENIE – Zagrożenie uszkodzeniem zdrowia!**
Zanieczyszczenia na powierzchniach urządzenia mogą zagrażać zdrowiu.

- ▶ Należy przestrzegać wskazówek dotyczących czyszczenia.
- ▶ Powierzchnie mające kontakt z żywnością należy czyścić przed każdym użyciem.

Rozpakowanie i sprawdzenie

Tutaj podane są informacje o tym, co musisz wziąć pod uwagę podczas rozpakowywania.

Rozpakowywanie przystawki i części

1. Wyjąć przystawkę z opakowania.
2. Wyjąć z opakowania i przygotować wszystkie pozostałe części i dodatkowe dokumenty.
3. Usunąć materiał opakowaniowy.
4. Usunąć naklejki i folie.

Zakres dostawy

Po rozpakowaniu należy sprawdzić wszystkie części pod kątem ewentualnych uszkodzeń podczas transportu.
→ Rys. **1**

A	Wyciskarka do owoców cytrusowych
B	Dodatkowe dokumenty

Czyszczenie przystawki przed pierwszym użyciem

1. Wyjąć sitko z pojemnika.
2. Wszystkie części, które stykają się z artykułam,i spożywczymi, należy przed użyciem dokładnie umyć.
→ *"Czyszczenie i pielęgnacja", Strona 64*
3. Przygotować wyczyszczone i wysuszone części do użycia.

Poznawanie akcesoriów

Należy zapoznać się z elementami wyposażenia.

Części składowe

W tym miejscu można znaleźć przegląd części posiadanej przystawki.
→ Rys. **2**

1	Pojemnik
2	Sitko ze stożkiem wyciskającym

Przed użyciem

Przygotować urządzenie i przystawkę do użycia.

Przegląd urządzeń podstawowych

Przygotować robota kuchennego w pokazany sposób.
→ Rys. **3**

A	Robot kuchenny z serii MUM5
B	Robot kuchenny z serii MUMS2

Zakładanie wyciskarki do owoców cytrusowych na korpus urządzenia

1. Włożyć sitko do pojemnika.
→ Rys. **4**
2. Założyć wyciskarkę do owoców cytrusowych w pokazany sposób na napęd 2.
→ Rys. **5**
3. Obrócić wyciskarkę do owoców cytrusowych w kierunku ruchu wskazówek zegara tak, by została słyszalnie zablokowana.
→ Rys. **6**
Wyciskarka do owoców cytrusowych musi być stabilnie połączona z korpusem urządzenia.

Podstawowy sposób obsługi

W tym miejscu można znaleźć najważniejsze informacje na temat obsługi wyposażenia.

Wyciskanie owoców cytrusowych

Wskazówka W zależności od wyposażenia posiadany model jest wyposażony w 4-stopniowy lub 7-stoppniowy przełącznik obrotowy. W tej instrukcji obsługi zalecane prędkości obrotowe dotyczące 4-stopniowego przełącznika obrotowego są zawsze podane w nawiasach.

1. Przepołowić owoce cytrusowe.
2. Podłączyć wtyczkę do gniazda sieciowego.
3. Ustawić przełącznik obrotowy na poziom 3-5 (2-3).
   → Rys. **7**
4. Wciskać jeden przepołowiony owoc cytrusowy na stożek, aż przestanie wyciekać sok.
   → Rys. **8**
5. Powtarzać czynność
   – do momentu wyciśnięcia soku z wszystkich owoców
   – do momentu osiągnięcia przez sok w pojemniku znacznika "max".
6. Ustawić przełącznik obrotowy na ○ off.
   → Rys. **9**
7. Wyciągnąć wtyczkę.

Zdejmowanie wyciskarki do owoców cytrusowych

1. Obrócić wyciskarkę do owoców cytrusowych w kierunku przeciwnym do kierunku ruchu wskazówek zegara tak, by samoczynnie się odblokowała.
   → Rys. **10**
2. Zdjąć wyciskarkę do owoców cytrusowych z korpusu urządzenia.
   → Rys. **11**
3. Przelać sok do odpowiedniego naczynia.
   → Rys. **12**
4. Wyjąć sitko z pojemnika.
   → Rys. **13**

Rada: Po użyciu od razu czyścić wszystkie części, aby nie dopuścić do zasychania pozostałości składników.

Czyszczenie i pielęgnacja

Aby wyposażenie długo zachowało sprawność, należy je starannie czyścić i pielęgnować.

Środki czyszczące

W tym miejscu są podane środki czyszczące nadające się do czyszczenia przystawki.

UWAGA!
Niewłaściwe środki czyszczące lub nieprawidłowe czyszczenie mogą spowodować uszkodzenie przystawki.

- Nie używać środków czyszczących zawierających alkohol lub spirytus.
- Nie używać ostrych, spiczastych czy metalowych przedmiotów.
- Nie stosować szorstkich ściereczek ani środków do szorowania.

Przegląd procesu czyszczenia

W tym miejscu pokazany jest przegląd optymalnego sposobu czyszczenia pojedynczych części.
→ Rys. **14**

Czyszczenie wyciskarki do owoców cytrusowych

1. Usunąć z sitka większe resztki i pestki.
2. Umyć sitko i pojemnik ręcznie lub w zmywarce.

Безпека

Щоб користуватися приладдям без ризику, зважайте на інформацію щодо безпеки.

Загальні вказівки

Тут ви знайдете загальну інформацію про цю інструкцію.
- Уважно прочитайте цю інструкцію. Лише за цієї умови ви зможете безпечно й ефективно користуватися приладдям.
- Керуйтесь інструкцією основного блока приладу.
- Ця інструкція призначена для користувача приладу.
- Зважайте на правила техніки безпеки й попередження.
- Збережіть інструкцію й інформацію про прилад для пізнішого користування або для наступного власника приладу.
- Перевірте приладдя після розпакування. Не користуйтеся приладдям, якщо його пошкодило під час транспортування.

Використання за призначенням

Щоб безпечно й правильно користуватися приладдям, зважайте на вказівки щодо використання за призначенням. Користуйтеся приладдям лише за таких умов:
- з кухонним комбайном серії MUMS2, MUM5.
- згідно із цією інструкцією.
- з оригінальними частинами й приладдям.
- для вичавлювання соку з цитрусових.

Правила техніки безпеки

Дотримуйтеся правил техніки безпеки.

⚠ ПОПЕРЕДЖЕННЯ – Небезпека травмування!
Неналежне користування може спричинити травми.
- ▶ Заборонено збирати приладдя на основному блоці.
- ▶ Приладдя можна встановлювати і знімати тільки за нерухомого привода й установленого приладу.
- ▶ Використовуйте приладдя тільки в повністю зібраному стані.

- Використовуйте приладдя тільки в передбаченій робочий позиції.

⚠ **ПОПЕРЕДЖЕННЯ – Небезпека шкоди для здоров'я!**
Бруд на поверхнях може бути небезпечний для здоров’я.

- Виконуйте вказівки з чищення.
- Поверхні, які контактують з харчовими продуктами, слід чистити перед кожним користуванням.

Розпаковування й перевірка

Тут ви дізнаєтеся, яких правил слід дотримуватися, розпаковуючи прилад.

Розпаковування приладдя й деталей

1. Вийміть приладдя з упаковки.
2. Вийміть з упаковки й підготуйте всі додаткові деталі й супровідну документацію.
3. Зніміть наявний пакувальний матеріал.
4. Зніміть наявні наклейки та плівки.

Комплект поставки

Після розпакування перевірте, чи комплект повний і чи не пошкодило якісь частини під час транспортування.
→ Мал. 1

A	Прес для цитрусових
B	Супровідна документація

Чищення приладдя перед першим користуванням

1. Вийміть сито з посудини.
2. Усі деталі, які контактують із харчовими продуктами, перед першим користуванням слід помити.
→ *"Чищення та догляд", Стор. 69*
3. Підготуйте вимиті й висушені деталі до застосування.

Знайомство з приладдям

Ознайомтеся з приладдям.

Складники

Тут можна познайомитися зі складниками приладдя.
→ Мал. 2

1	Контейнер
2	Сито з конусом для вичавлювання

Перед користуванням

Підготуйте основний блок приладу й приладдя до застосування.

Огляд основних блоків

Підготуйте кухонний комбайн, як зображено.
→ Мал. 3

A	Кухонний комбайн серії MUM5
B	Кухонний комбайн серії MUMS2

Розміщення пресу для цитрусових на основному блоці

1. Вставте сито в контейнер.
→ Мал. 4
2. Установіть прес для цитрусових на привод 2, як зображено.
→ Мал. 5
3. Поверніть прес для цитрусових за годинниковою стрілкою до фіксації.
→ Мал. 6
Прес для цитрусових має бути міцно з'єднаний з основним блоком.

Основні відомості про користування

Тут ви знайдете найсуттєвіші відомості про користування приладдям.

Вичавлювання цитрусових

Вказівка: Залежно від комплектації приладу ваша модель може бути устаткована 4- або 7-позиційним перемикачем. У цій інструкції рекомендовану швидкість для 4-позиційного поворотного перемикача завжди наведено в дужках.

1. Розріжте цитрусові фрукти навпіл.
2. Вставте штепсельну вилку в розетку.
3. Установіть поворотний перемикач у положення 3–5 (2–3).
   → Мал. **7**
4. Притискайте половину цитрусового фрукта до вичавного конуса, доки не перестане витікати сік.
   → Мал. **8**
5. Повторюйте процес, доки
   – будуть вичавлені всі фрукти
   – сік у контейнері досягне позначки «max».
6. Поверніть перемикач у позицію O off.
   → Мал. **9**
7. Вийміть штепсельну вилку з розетки.

Зняття пресу для цитрусових

1. Повертайте прес для цитрусових проти годинникової стрілки, доки він не звільниться.
   → Мал. **10**
2. Зніміть прес для цитрусових з основного блока.
   → Мал. **11**
3. Перелийте сік у придатну посудину.
   → Мал. **12**
4. Вийміть сито з посудини.
   → Мал. **13**

Порада: Одразу після користування чистьте всі деталі, щоб залишки не присихали.

Чищення та догляд

Щоб приладдя працювало довго, слід ретельно чистити його й доглядати за ним.

Чистильні засоби

Дізнайтеся, які засоби придатні для чищення приладдя.

УВАГА!
Невідповідні засоби для очищення або неправильне очищення може призвести до пошкодження приладдя.

- Не використовуйте засоби для очищення, що містять спирт.
- Не використовуйте загострені або металеві предмети.
- Не використовуйте жорсткі ганчірки або засоби для очищення.

Огляд чищення

Тут розглянуто, як найкраще чистити окремі складники.
→ Мал. **14**

Очищення пресу для цитрусових

1. Приберіть із сита грубі залишки й насіння.

2. Помийте сито й контейнер уручну або в посудомийній машині.

Безопасность

Для безопасной эксплуатации принадлежностей следуйте указаниям по теме «Безопасность».

Общие указания

Здесь приведена общая информация о данной инструкции.
- Внимательно прочтите эту инструкцию. Она поможет вам научиться безопасно и эффективно пользоваться принадлежностями.
- Соблюдайте инструкцию к основному блоку.
- Эта инструкция предназначена для пользователя прибора.
- Следуйте указаниям по технике безопасности и предупреждениям.
- Сохраните инструкцию и информацию об изделии для дальнейшего использования или для передачи следующему владельцу.
- Распакуйте и осмотрите принадлежности. Не используйте принадлежности в случае обнаружения повреждений, связанных с транспортировкой.

Использование по назначению

Для безопасного и надлежащего пользования принадлежностями соблюдайте правила использования по назначению.
Используйте принадлежности только:
- с кухонным прибором серии MUMS2, MUM5;
- в соответствии с данной инструкцией по эксплуатации;
- с оригинальными частями и принадлежностями.
- для отжима сока из цитрусовых.

Указания по технике безопасности

Соблюдайте указания по технике безопасности.

⚠ **ПРЕДУПРЕЖДЕНИЕ – Опасность травмирования!**
Некомпетентное использование может стать причиной травм.
- ▶ Ни в коем случае не собирайте принадлежности на основном блоке.

- ▶ Принадлежности можно устанавливать и снимать только после остановки привода и отсоединения прибора от сети.
- ▶ Принадлежности можно использовать только в полностью собранном виде.
- ▶ Используйте принадлежности только в предусмотренном рабочем положении.

⚠ **ПРЕДУПРЕЖДЕНИЕ – Опасность для здоровья!**
Загрязнения на поверхностях могут представлять опасность для здоровья.

- ▶ Соблюдайте указания по очистке.
- ▶ Поверхности, контактирующие с продуктами питания, следует очищать перед каждым использованием.

Распаковывание и контроль

Здесь приводится информация, которую необходимо учесть при распаковывании.

Распаковывание принадлежностей и частей

1. Выньте принадлежности из упаковки.
2. Все остальные части и сопроводительную документацию выньте из упаковки и положите рядом.
3. Удалите имеющийся упаковочный материал.
4. Удалите имеющиеся наклейки и пленки.

Комплект поставки

После распаковки проверьте все детали на отсутствие транспортных повреждений и комплектность поставки.
→ Рис. 1

A	Соковыжималка для цитрусовых
B	Сопроводительная документация

Очистка принадлежностей перед первым использованием

1. Извлеките сито из контейнера.
2. Все детали, соприкасающиеся с продуктами, следует очистить перед первым использованием.
   → *"Очистка и уход", Стр.74*
3. Очищенные и просушенные детали положите наготове для использования.

Ознакомление с принадлежностями

Узнайте больше о принадлежностях.

Составные части

Здесь приведен обзор составных частей принадлежностей.
→ Рис. 2

1	Контейнер
2	Сито с отжимным конусом

Перед использованием

Подготовьте основной блок и принадлежности к использованию.

Обзор основных блоков прибора

Подготовьте кухонный комбайн, как показано на рисунке.
→ Рис. 3

A	Кухонный комбайн серии MUM5
B	Кухонный комбайн серии MUMS2

Размещение соковыжималки для цитрусовых на основном блоке

1. Вставьте сито в контейнер.
   → Рис. 4
2. Установите соковыжималку для цитрусовых на привод 2, как показано на рисунке.
   → Рис. 5
3. Поворачивайте соковыжималку для цитрусовых по часовой стрелке, пока она не зафиксируется.
   → Рис. 6
   Соковыжималка для цитрусовых должна быть прочно соединена с основным блоком.

Стандартное управление

Здесь вы узнаете основную информацию об использовании принадлежностей.

Отжим сока из цитрусовых

Указание: В зависимости от оснащения прибора ваша модель имеет 4-ступенчатый или 7-ступенчатый поворотный переключатель. В данной инструкции по эксплуатации рекомендации по скорости для 4-ступенчатого поворотного переключателя приводятся соответственно в скобках.

1. Разрежьте цитрусовые пополам.
2. Вставьте вилку сетевого шнура в розетку.
3. Установите поворотный переключатель на ступень 3–5 (2–3).
   → Рис. 7
4. Прижмите половину цитрусового фрукта к отжимному конусу и держите, пока не перестанет течь сок.
   → Рис. 8
5. Повторяйте выполненные действия, пока
   – не будут отжаты все фрукты
   – сок в емкости не достигнет отметки «max».
6. Установите поворотный переключатель на ○ off.
   → Рис. 9
7. Извлеките вилку из розетки.

Снятие цитрусовой соковыжималки

1. Поворачивайте соковыжималку для цитрусовых против часовой стрелки, пока она не освободится.
   → Рис. 10
2. Снимите соковыжималку для цитрусовых с основного блока.
   → Рис. 11
3. Перелейте сок в подходящую емкость.
   → Рис. 12
4. Извлеките сито из контейнера.
   → Рис. 13

Совет: Сразу после использования очищайте все части прибора, чтобы остатки продуктов не присыхали.

Очистка и уход

Для долговременной исправной работы принадлежностей требуется тщательная очистка и уход.

Чистящие средства

Ниже указаны чистящие средства, пригодные для ваших принадлежностей.

ВНИМАНИЕ!

При использовании неподходящих чистящих средств или при неправильной очистке возможно повреждение принадлежностей.

- ▸ Не используйте моющие средства, содержащие алкоголь или спирт.
- ▸ Не используйте металлические и остроконечные предметы, а также предметы с острыми кромками.
- ▸ Не применяйте грубую ткань или абразивные чистящие средства.

Обзор чистки

Здесь приведен обзор оптимальной чистки отдельных составляющих.
→ Рис. 14

Чистка соковыжималки для цитрусовых

1. Удалите из сита крупные остатки и зернышки.
2. Помойте сито и контейнер вручную или в посудомоечной машине.

⚠ الأمان

انتبه إلى مراعاة المعلومات الخاصة بموضوع الأمان، كي يمكنك استخدام ملحقاتك بأمان.

إرشاداتٌ عامة

تجد هنا معلوماتٍ عامة حول هذا الدليل.
- اقرأ هذا الدليل بعناية. عندئذٍ فقط سيمكنك استخدام الملحقات بأمان وكفاءة.
- التزم بمراعاة دليل استخدام الجهاز الأساسيّ.
- يُوجَّه هذا الدليل إلى مُستخدم الجهاز.
- التزم بمراعاة إرشادات الأمان والإرشادات التحذيرية.
- احتفظ بالدليل ومعلومات المنتج لغرض الاستخدام اللاحق أو لتسليمها إلى المالك التالي.
- افحص الملحقات بعد إخراجها من مواد التغليف. لا تستخدم الملحقات في حالة وجود أضرار ناتجة عن عملية النقل.

الاستعمال المطابق للتعليمات

كي يمكنك استخدام الملحقات بصورةٍ آمنة وسليمة، التزم بإرشادات الاستعمال المطابق للتعليمات.
لا تستخدم الملحقات إلا:
- مع خلاط متعدد الاستخدامات من سلسلة الطرازات MUMS2, MUM5.
- وفقًا لدليل الاستعمال هذا.
- مع الأجزاء والكماليات الأصلية.
- لعصر الحمضيات.

إرشادات الأمان

انتبه إلى مراعاة إرشادات الأمان.

⚠ تحذير – خطر الإصابة!
الاستخدام غير المناسب يمكن أن يؤدّي إلى إصابات.
- ◂ لا تركب الملحق أبدًا على الجهاز الأساسيّ.
- ◂ لا تركّب أو تفك الملحقات إلا عند توقف وحدة الإدارة وفصل الجهاز عن مصدر التيار الكهربائيّ.

- لا تستخدم الملحق إلا عندما تكون كافة أجزائه مركبة مع بعضها على الوجه الصحيح.
- لا تستخدم الملحق إلا في وضع الشغل المُخصَّص له.

⚠ **تحذير – خطر حدوث أضرار صحية!**

الأوساخ العالقة بالأسطح يمكن أن تشكّل خطرًا على الصحة.

- احرص على مراعاة إرشادات التنظيف.
- نظّف الأسطح التي تلامس المواد الغذائية قبل كل استخدام.

إخراج الجهاز من مواد التغليف وفحصه

ما يجب عليك مراعاته عند إخراج الجهاز من مواد التغليف، تعرفه هنا.

إخراج الملحقات والأجزاء من مواد التغليف

1. أخرج الملحقات من عبوة التغليف.
2. خذ كافة الأجزاء الأخرى والمستندات المرفقة من عبوة التغليف وجهّزها.
3. انزعْ مادة التغليف الموجودة.
4. أزل أي ملصقات أو رقائق عن الجهاز.

مجموعة التوريد

بعد إخراج كافة القطع من أغلفتها تأكد من خلوها من أضرار النقل وعدم نقصان أيٍّ منها.

← صورة 1

A	عصارة الموالح
B	المستندات

تنظيف الملحقات قبل الاستخدام لأول مرة

1. اسحب المصفاة من الحاوية.
2. نظّف كافة الأجزاء، التي تتلامس مع المواد الغذائية، قبل الاستخدام الأول.
   ← *"التنظيف والعناية", صفحة 78*
3. جهّز الأجزاء المنظّفة والمجفّفة للاستخدام.

التعرُّف على الملحقات

تعرف على ملحقاتك.

الأجزاء

تجد هنا نظرةً عامة على مكوِّنات ملحقاتك.

← صورة 2

1	حاوية
2	مصفاة ذات مخروط عصر

قبل الاستخدام

هيئ الجهاز الأساسيّ والملحقات للاستخدام.

نظرةٌ عامة على الأجهزة الأساسية

جهِّز الخلاط متعدد الاستخدامات الخاص بك، كما هو مبيَّن في الصور.

← صورة 3

A	خلاط متعدد الاستخدامات من سلسلة الطرازات مام إس 5 (MUMS5)
B	خلاط متعدد الاستخدامات من سلسلة الطرازات مام إس 2 (MUMS2)

تركيب عصارة الموالح في الجهاز الأساسيّ

1. ضع المصفاة في الحاوية.
   ← صورة 4
2. ركّب عصارة الموالح على وحدة الإدارة الصفراء 2 كما هو موضَّح.
   ← صورة 5
3. أدر عصارة الموالح في اتجاه عقارب الساعة، إلى أن تثبت.
   ← صورة 6
   يجب أن تكون عصارة الموالح مرتبطة ارتباطًا وثيقًا مع الجهاز الأساسيّ.

الاستعمال الأساسي

تتعرف هنا على النقاط الأساسية حول استعمال جهازك.

عصر الفاكهة الحمضية

ملاحظة: حسب تجهيز الجهاز يكون جهازك مزوَّدًا حسب طرازه بمفتاح دوار ذي 4 أو 7 مستويات. تبيَّن في دليل الاستعمال هذا توصيات السرعات للمفتاح الدوار ذي الـ 4 مستويات كلٍ بين قوسين.

1. اقطع الفاكهة الحمضية نصفين.
2. قم بتوصيل القابس الكهربائي.
3. ضع المفتاح الدوَّار على المستوى 3-5 (2-3).
   ← صورة 7
4. اضغط ثمرة فاكهة حمضية على مخروط العصر إلى أن يتوقف نزول العصير.
   ← صورة 8
5. كرر العملية، حتى
   - تُعصر كافة ثمار الفاكهة
   - يصل العصير في الحاوية إلى العلامة "max".
6. ضع المفتاح الدوَّار على off ○.
   ← صورة 9
7. انزع القابس الكهربائي.

خلع عصارة الموالح

1. أدر عصارة الموالح في عكس اتجاه عقارب الساعة، إلى أن تنحل.
   ← صورة 10
2. فُك عصارة الموالح من الجهاز الأساسيّ.
   ← صورة 11
3. عبِّئ العصير في وعاءٍ مناسب.
   ← صورة 12
4. اسحب المصفاة من الحاوية.
   ← صورة 13

نصيحة: نظّف كافة الأجزاء على الفور بعد الاستخدام، حتى لا تجف البقايا.

التنظيف والعناية

كي تظل ملحقاتك قادرة على أداء وظيفتها لمدة طويلة، قم بتنظيفها والاعتناء بها بدقة.

مواد التنظيف

تعرّف على ماهية المنظفات المناسبة لملحقاتك.

تنبيه
يمكن أن يتضرر الملحق بفعل مواد التنظيف غير المناسبة أو التنظيف الخاطئ.

- لا تستخدم مواد تنظيف محتوية على الكحول أو الإيثانول.
- لا تستخدم أي أغراض معدنية حادة أو مدببة.
- لا تستخدم أية فوط أو مواد تنظيف خادشة.

نظرةٌ عامة على التنظيف

تجد هنا نظرةً عامة حول كيفية تنظيف المُكوِّنات المفردة على الوجه الأمثل.
← صورة 14

تنظيف عصارة الموالح

1. أزل البقايا الخشنة والبذور من المصفاة.
2. نظّف المصفاة والحاوية يدويًا أو في غسالة الأواني.

Thank you for buying a Bosch Home Appliance!

Register your new device on MyBosch now and profit directly from:

- **Expert tips & tricks for your appliance**
- **Warranty extension options**
- **Discounts for accessories & spare-parts**
- **Digital manual and all appliance data at hand**
- **Easy access to Bosch Home Appliances Service**

Free and easy registration – also on mobile phones:
www.bosch-home.com/welcome

Looking for help? You'll find it here.

Expert advice for your Bosch home appliances, help with problems or a repair from Bosch experts.
Find out everything about the many ways Bosch can support you:
www.bosch-home.com/service
Contact data of all countries are listed in the attached service directory.

8001203750 (000804)
de, en, fr, it, nl, da, no, sv, fi, es, pt, el, tr, pl, uk, ru, ar