BOSCH

Register your new device on MyBosch now and get free benefits:
bosch-home.com/welcome

MyBosch

Combinație aparat de răcire/congelare

KGE..

ro Instrucțiuni de utilizare Combină frigorifică 3

ro Cuprins

Indicații de siguranță şi de avertizare 3
Indicații de salubrizare 6
Volumul de livrare 7
Locul de instalare 7
Atenție la temperatura camerei şi la aerisire 8
Racordarea aparatului 8
Să facem cunoştință cu aparatul 9
Pornirea aparatului 10
Reglarea temperaturii 11
Modul de concediu 11
Funcțiile de alarmă 11
Capacitatea utilă 12
Compartimentul de răcire 12
Super-răcirea 13
Compartimentul de congelare 14
Capacitatea de congelare 14
Congelarea şi păstrarea 14
Congelarea de alimente proaspete .. 15
Super-congelarea 16
Dezgheța rea produselor congelate 17
Dotare 17
Autocolantul “OK” 19
Oprirea şi scoaterea din funcțiune a aparatului 19
Dezgheța re 19
Curățarea aparatului 20
Mirosuri 21
Iluminarea (LED) 21
Economisirea de energie 22
Zgomote în timpul funcționării 22
Cum puteți înlătura singur mici deficiențe 23
Autotestarea aparatului 25
Serviciul pentru clienți, numărul produsului/numărul de fabricație şi datele tehnice 25

Indicații de siguranță şi de avertizare

Înainte de a pune aparatul în funcțiune

Citiți cu atenție instrucțiunile de utilizare şi de montaj!
Ele conțin informații importante privind instalarea, folosirea şi întreținerea aparatului.

Producătorul nu răspunde, dacă dvs. neglijați indicațiile şi avertizările instrucțiunii de utilizare. Păstrați toate documentele pentru folosirea lor ulterioară sau pentru următorul utilizator.

Siguranța tehnică

Pericol de incendiu

Prin tubulatura circuitului de răcire curge o cantitate redusă dintr-un agent frigorific ecologic, dar inflamabil (R600a). Acest agent nu este dăunător pentru stratul de ozon şi nu amplifică efectul de seră. Dacă se scurge agentul frigorific, pot fi provocate leziuni oculare sau agentul se poate inflama.

În caz de deteriorare

- Țineți la distanță de aparat focul deschis sau sursele de aprindere.
- Se va aerisi camera timp de câteva minute.
- Se opreşte aparatul şi se scoate ştecherul de rețea.
- Se va informa serviciul clienți.

Cu cât se află o cantitate mai mare de substanță frigorifică în aparat, cu atât mai mare trebuie să fie camera în care se află aparatul. În camere prea mici, în cazul unei scurgeri se poate forma un amestec inflamabil de gaz-aer.
Pentru o cantitate de 8 g soluție frigorifică spațiul trebuie să fie de cel puțin 1 m^3. Cantitatea de soluție de răcire a aparatului dvs. este menționată pe plăcuța de tip din interiorul aparatului.

La amplasarea aparatului acordați atenție cablului de alimentare să nu fie înțepenit într-un loc sau deteriorat.

Dacă se deteriorează cablul de alimentare al acestui aparat, acesta trebuie înlocuit de către producător, de către unitatea de service abilitată sau de către o persoană calificată în mod similar. Lucrările de instalare şi reparații executate necorespunzător pot periclita considerabil utilizatorul.

Reparațiile pot fi făcute numai de către producător, serviciul pentru clienți sau de către o persoană calificată în mod similar.

Pot fi folosite numai piese originale ale producătorului. Numai la aceste piese producătorul garantează, că ele îndeplinesc cerințele de siguranță.

Să nu utilizați prize multiple, prelungitoare sau adaptoare.

Pericol de incendiu

Prizele multiple portabile sau adaptoarele portabile se pot încălzi şi pot duce la producerea unui incendiu.
Nu aşezați prize multiple portabile sau adaptoare portabile în spatele aparatului.

La utilizare

- Nu folosiți niciodată aparate electrice în interiorul aparatului (de ex. aparate de încălzit, aparate electrice de produs gheață etc.). Pericol de explozie!
- Nu dezghețați sau curățați niciodată aparatul cu un curățător cu aburi! Aburul poate ajunge la părțile electrice şi poate declanşa un scurt-circuit. Pericol de electrocutare!
- Nu luați alte măsuri în afară de cele indicate de producător pentru a accelera dezghețarea. Pericol de explozie!
- Nu folosiți obiecte ascuțite sau cu muchii tăioase pentru a îndepărta straturile de brumă sau de gheață. Ați putea astfel să deteriorați conductele soluției de răcire.Stropii de soluție de răcire se pot aprinde sau pot duce la rănirea ochilor.
- Nu depozitați produse cu gaz carburant inflamabil (de ex. spray-uri) şi nici substanțe explozive. Pericol de explozie!

- Soclul, sertarele, uşile etc. nu vor fi folosite abuziv ca treaptă de păşire sau pentru sprijinire.
- Pentru dezgheţare şi curăţare se scoate ştecherul din priză sau se opreşte siguranţa. Se va trage de ştecher, nu de cablul de racordare.
- Alcoolul cu procent mare de tărie se va depozita numai bine închis şi în poziţie verticală.
- Părţile din material plastic şi garnitura uşii nu se vor murdări cu ulei sau grăsime. Astfel se previne ca părţile din material plastic şi garnitura uşii să devină poroase.
- Nu acoperiţi orificiile de aerisire ale aparatului.
- În congelator nu se vor păstra lichide în sticle şi cutii (în special băuturi carbogazoase).Sticlele şi cutiile ar putea să se spargă!
- Nu introduceţi niciodată în gură alimente imediat după ce le-aţi scos din congelator. Pericol de rănire datorat degerăturilor!
- **Evitarea de riscuri pentru copii şi persoane periclitate:**

  În pericol sunt copiii, persoanele limitate în percepţia lor fizică şi psihică precum şi persoanele, care nu au suficiente cunoştinţe pentru deservirea sigură a aparatului.

  Asiguraţi-vă, că persoanele periclitate şi copiii au înţeles pericolele.

  O persoană responsabilă pentru siguranţă trebuie să supravegheze sau să îndrume copiii şi persoanele expuse la riscuri la aparat.

  Numai copiii cu vârsta peste 8 ani pot utiliza aparatul.

  Supravegheaţi copiii la curăţare şi întreţinere.

  Niciodată să nu permiteţi copiilor să se joace cu aparatul.
- Evitaţi contactul prelungit al mâinilor cu alimentele congelate, gheaţa sau ţevile vaporizatorului etc.
  Pericol de rănire datorat degerăturilor!

Copii în gospodărie

- Nu încredințați copiilor ambalajul sau părți ale acestuia.
  Pericol de asfixiere din cauza cartoanelor pliate şi a foliilor!
- Aparatul nu este o jucărie pentru copii!
- La aparatul cu broască la uşă: cheia va fi păstrată într-un loc inaccesibil pentru copii.

Condiții generale

Aparatul este indicat pentru

- răcirea şi congelarea de alimente,
- prepararea gheții.

Acest aparat este destinat utilizării casnice în gospodăriile individuale şi pentru mediul casnic.

Circuitul de soluție de răcire este verificat în ceea ce priveşte etanşeitatea.

Acest aparat corespunde prevederilor de siguranță relevante pentru aparate electrice şi este ecranat împotriva perturbațiilor radio.

Acest aparat este adecvat pentru o utilizare până la o înălțime de maxim 2000 de metri deasupra nivelului mării.

Indicații de salubrizare

♻ Predarea la deşeuri a ambalajului

Ambalajul protejează aparatul dvs. de deteriorări în timpul transportului. Toate materialele folosite sunt ecologice şi refolosibile. Vă rugăm să vă aduceți şi dvs. aportul: salubrizați ambalajul conform normelor ecologice.

Despre căile actuale de salubrizare vă rugăm să vă informați la comerciantul de specialitate sau la administrația locală.

♻ Predarea aparatului vechi

Aparatele vechi nu sunt deşeuri fără valoare! Printr-o salubrizare ecologică pot fi recuperate materii prime valoroase.

Acest aparat este marcat corespunzător directivei europene 2012/19/UE în privința aparatelor electrice şi electronice vechi (waste electrical and electronic equipment – WEEE).

Directiva prescrie cadrul pentru o preluare înapoi, valabilă în întreaga UE, şi valorificarea aparatelor vechi.

⚠ **Avertizare**

La aparatele scoase din uz

1. Se scoate ştecherul de reţea.
2. Se separă cablul de racordare împreună cu fişa pentru reţea.
3. Nu se scot suporturile şi cutiile, pentru a îngreuna intrarea copiilor!
4. Nu lăsaţi copiii să se joace cu aparatul vechi. Pericol de asfixiere!

Aparatele frigorifice conţin soluţie de răcire şi gaze în izolaţie. Soluţia de răcire şi gazele trebuie salubrizate în mod profesional. Ţevile circuitului soluţiei de răcire nu trebuie deteriorate până la salubrizarea lor regulamentară.

Volumul de livrare

După despachetare verificaţi toate piesele, dacă nu prezintă eventuale deteriorări din transport.

În caz de reclamaţii adresaţi-vă la comerciantul de la care aţi cumpărat aparatul sau la serviciul nostru pentru clienţi.

Livrarea constă din următoarele părţi:

- Aparat independent
- Dotare (în funcţie de model)
- Pungă cu material de montaj
- Instrucţiune de utilizare
- Instrucţiunea de montaj
- Caietul serviciului pentru clienţi
- Anexa garanţiei
- Informaţii referitoare la consumul de energie şi zgomote

Locul de instalare

Ca loc de instalare este indicată o cameră uscată, cu posibilităţi de aerisire. Locul de instalare nu ar trebui să fie expus razelor solare directe şi nu ar trebui să se afle în apropierea unei surse de căldură cum ar fi cuptorul, caloriferul, etc. Dacă instalarea lângă o sursă de căldură este inevitabilă, vă rugăm să folosiţi o placă de izolare potrivită sau să respectaţi următoarele distanţe minime faţă de sursa de căldură:

- Faţă de maşini de gătit electrice şi cu gaz: 3 cm.
- Faţă de focare de ardere cu combustibil lichid sau cărbune: 30 cm.

Podeaua la locul de instalare nu trebuie să cedeze, ea va fi eventual întărită. Eventualele denivelări ale duşumelei se egalizează aşezând ceva dedesubt.

Distanţa faţă de perete

Fig. 3

Aparatul nu necesită distanţă laterală faţă de perete. Cu toate acestea recipientele şi suporturile pot fi scoase de tot.

Schimbarea de deschidere ar uşii

(în cazul în care este necesar)

În cazul în care este necesar: Vă recomandăm să solicitaţi executarea acestei operaţiuni de către Service-ul nostru. Costurile pentru schimbarea sensului de deschidere a uşii le puteţi afla de la serviciul dvs. pentru clienţi competent.

⚠ **Avertizare**

În timpul schimbării sensului de deschidere uşii aparatul nu trebuie să fie legat la reţeaua de curent. Scoateţi în prealabil ştecherul din priză. Pentru a nu deteriora partea din spate a aparatului, se va aşeza suficient material de tapiţerie dedesubt. Aparatul se apleacă cu grijă aşezându-se pe partea din spate.

Indicaţie

Dacă aparatul este culcat pe spate, nu trebuie să fie montat distanţierul de perete.

Atenţie la temperatura camerei şi la aerisire

Temperatura camerei

Aparatul este proiectat pentru o anumită clasă de climă. În funcţie de clasa de climă aparatul poate fi folosit la următoarele temperaturi ale camerei.

Clasa de climă este menţionată pe plăcuţa de tip, Fig. 20.

Clasa de climă	Temperatura camerei admisă
SN	+10 °C până la 32 °C
N	+16 °C până la 32 °C
ST	+16 °C până la 38 °C
T	+16 °C până la 43 °C

Indicaţie

Aparatul funcţionează în limitele de temperatură a camerei ale clasei de climă indicate. Dacă un aparat din clasa de climă SN funcţionează la temperaturi mai joase ale camerei, pot fi excluse defecţiuni ale aparatului până la o temperatură de +5 °C.

Aerisirea

Fig. 4

La peretele din spate al aparatului aerul se încălzeşte. Aerul încălzit trebuie să poată fi evacuat fără piedici. Altfel agregatul frigorific trebuie să lucreze mai intens. Aceasta măreşte consumul de curent. Din această cauză: nu acoperiţi niciodată orificiile de aerisire şi nu aşezaţi nimic în dreptul lor!

Racordarea aparatului

După instalarea aparatului se aşteapă cel puţin 1 oră până la punerea lui în funcţiune. În timpul transportului se poate întâmpla ca uleiul aflat în compresor să se depoziteze în sistemul de răcire.

Înainte de prima punere în funcţiune se curăţă interiorul aparatului (vezi „Curăţarea aparatului”).

Conectarea la reţeaua de alimentare cu energie electrică

Priza trebuie să fie în apropierea aparatului şi trebuie să fie uşor accesibilă şi după instalarea aparatului.

Avertizare

Pericol de electrocutare!

Dacă lungimea cablului de alimentare nu este suficientă, în niciun caz să nu utilizaţi prize multiple sau prelungitoare. Contactaţi unitatea de service abilitată pentru alternative.

Aparatul corespunde clasei de protecţie I. Aparatul se va racorda conform prevederilor, la o priză cu conductor de protecţie, pentru alimentarea cu curent alternativ de 220-240 V/50 Hz. Priza trebuie asigurată cu o siguranţă de 10 A până la 16 A.

La aparatele care se folosesc în ţări neeuropene verificaţi dacă tensiunea şi curentul indicat corespund cu valorile reţelei dvs. de curent. Aceste date se găsesc pe plăcuţa de tip, fig. 20.

Avertizare

Aparatul nu trebuie în niciun caz racordat la un ştecher electronic de economisire a energiei.

Pentru utilizarea aparatelor noastre pot fi folosite ondulatoare de reţea şi ondulatoare sinusoidale. Ondulatoarele conectate la reţea se folosesc la instalaţii fotovoltaice, care se leagă direct la reţeaua publică de electricitate. La soluţiile insulare (de ex. vapoare sau cabane de munte), care nu au racord direct la reţeaua publică de curent electric, trebuie folosite ondulatoare sinusoidale.

Să facem cunoştinţă cu aparatul

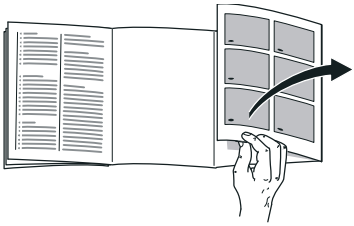

Vă rugăm să deschideţi ultima pagină cu desene. Această instrucţiune de folosire este valabilă pentru mai multe modele.

Dotarea modelelor poate varia.

Sunt posibile abateri la aceste ilustraţii.

Fig. 1

* Nu la toate modelele.

A	Compartimentul de răcire
B	Compartimentul de congelare
1-9	Elemente de deservire
10	Iluminarea (LED)
11	Suportul de sticlă din compartimentul de răcire
12*	Suportul pentru sticle
13	Compartimentul de păstrare la rece
14	Cutia pentru legume
15*	Compartiment pentru unt şi brânzeturi
16*	Suportul de uşă „EasyLift”
17	Suport pentru sticle mari
18	Ladă pentru alimente congelate (mică)
19	Suportul de sticlă din compartimentul de congelare
20	Ladă pentru alimente congelate (mare)

21 Evacuarea apei de dezghețare
22 Picioare cu şurub

Elemente de deservire

Fig. 2

1 **Tasta Pornit/Oprit**

Serveşte la pornirea şi oprirea întregului aparat.

2 **Tasta „super" (compartimentul de congelare)**

Serveşte la pornirea şi oprirea supercongelării.

3 **Tastele de reglare a temperaturii compartimentului de congelare**

Cu aceste taste se reglează temperatura compartimentului de congelare.

4 **Indicator de temperatură al compartimentului de congelare**
Cifrele corespund temperaturilor reglate în compartimentul de congelare în °C.

5 **Tasta alarmă**
Serveşte la oprirea sunetului de avertizare, vezi capitolul „Funcția de alarmă".

6 **Tasta Holiday**

Serveşte la pornirea şi oprirea modului de concediu (vezi capitolul „Modul de concediu").

7 **Tasta se reglare a temperaturii compartimentului de răcire**

Cu aceste taste se reglează temperatura compartimentului de răcire.

8 **Indicator de temperatură compartiment de răcire**
Cifrele corespund temperaturilor reglate în compartimentul de răcire în °C.

9 **Tasta „super" (compartiment de răcire)**
Serveşte la pornirea şi oprirea super-răcirii.

Pornirea aparatului

Fig. 2

1. Porniți aparatul cu tasta Pornit/Oprit 1.

   Se aude un sunet de avertizare, indicatorul de temperatură 4 clipeşte şi tasta „alarmă" 5 luminează.

2. Prin apăsarea tastei „alarmă" 5 sunetul de avertizare se opreşte.

   Aparatul începe să răcească. Iluminatul este pornit când uşa este deschisă.

Din fabrică sunt recomandate următoarele temperaturi:

- Compartimentul de răcire: +4 °C
- Compartimentul de congelare: -18 °C

Indicații de funcționare

- După pornire poate dura câteva ore, până când au fost atinse temperaturile reglate.

  Înainte de aceasta nu introduceți alimente în aparat.

- Părțile frontale ale carcasei se încălzesc uşor, aceasta împiedică formarea de condens în zona garniturii uşii.
- Dacă uşa compartimentului de congelare nu se poate deschide imediat după închidere, aşteptați un moment, până când subpresiunea formată s-a echilibrat.

Reglarea temperaturii

Fig. 2

Compartimentul de răcire

Temperatura este reglabilă de la +2 °C până la +8 °C.

Apăsați tasta de reglare a temperaturii compartimentului de răcire 7, de atâtea ori, până când este reglată temperatura dorită a compartimentului de răcire.

Se memorează temperatura reglată ultima dată. Temperatura reglată este afişată pe indicatorul de temperatură al compartimentului de răcire 8.

Alimentele sensibile nu ar trebui păstrate la temperaturi peste +4 °C.

Compartimentul de congelare

Temperatura este reglabilă de la -16 °C până la -24 °C.

Apăsați tasta de reglare a temperaturii în compartimentul de congelare 3 de atâtea ori, până când este reglată temperatura dorită a compartimentului de congelare.

Se memorează temperatura reglată ultima dată. Temperatura reglată este afişată pe indicatorul de temperatură al compartimentului de congelare 4.

Modul de concediu

În cazul unei absențe mai lungi puteți comuta aparatul în modul de concediu cu economisire de energie.

La comutarea pe modul de concediu, super-congelarea se deconectează automat.

Temperatura compartimentului de răcire comută automat pe +14 °C.

Nu depozitați alimente în compartimentul de răcire în acest timp.

Pornirea şi oprirea

Fig. 2

Apăsați tasta Holiday 6.

Dacă este pornit modul de concediu, tasta luminează şi indicatorul de temperatură al compartimentului de răcire 8 nu mai indică nici o temperatură.

Funcțiile de alarmă

Alarma uşii

Dacă uşa aparatului stă deschisă mai mult timp, se declanşează un sunet de avertizare. Emiterea sunetului de avertizare încetează prin închiderea uşii.

Alarma de temperatură

Alarma de temperatură se declanşează, când în compartimentul de congelare este prea cald şi alimentele congelate sunt în pericol.

După apăsarea tastei „alarmă” 5 indicatorul de temperatură al compartimentului de congelare 4 va arăta timp de cinci secunde temperatura cea mai mare,
care a existat în compartimentul de congelare.

După aceea această valoare se şterge. Indicatorul de temperatură al compartimentului de congelare 4 indică temperatura reglată fără să clipească.

Din acest moment temperatura cea mai înaltă va fi determinată din nou şi va fi memorată.

Alarma se poate declanşa fără ca alimentele congelate să fie în pericol:

- la punerea în funcțiune a aparatului,
- la introducerea unei cantități mari de alimente proaspete,
- dacă uşa compartimentului de congelare stă deschisă prea mult timp.

Indicație

Alimentele congelate dezghețate parțial sau total nu vor fi recongelate. Ele pot fi congelate din nou abia după ce au fost preparate (fierte sau prăjite).

Nu mai folosiți durata de depozitare maximă în întregime.

Oprirea alarmei

Fig. 2
Apăsați tasta „alarmă” 5 pentru a opri sunetul de avertizare.

Capacitatea utilă

Datele privind capacitatea utilă le găsiți în aparatul dvs. pe plăcuța de tip. Fig. 20

Folosirea mereu a întregului volum de congelare

Pentru a putea depozita cantitatea maximă de alimente congelate, pot fi scoase toate piesele de dotare. Alimentele pot fi apoi stivuite direct pe suporturi şi pe fundul compartimentului de congelare.

Scoaterea pieselor de dotare
Lăzile pentru alimente congelate se trag în afară până la opritor, se ridică în față şi se scot. Fig. 16

Compartimentul de răcire

Compartimentul de răcire este locul de păstrare ideal pentru mâncăruri gătite, produse de brutărie, conserve, lapte condensat, brânză precum pentru legume şi fructe sensibile la frig.

A se avea în vedere la aşezarea alimentelor

Alimentele se aşează bine ambalate sau acoperite. Astfel se păstrează aroma, culoarea şi prospețimea. În afară de aceasta se va evita transferul de mirosuri şi colorarea părților din material plastic.

Indicație

Evitați contactul între alimente şi peretele din spate. Altfel este afectată circulația aerului.

Alimentele sau ambalajul ar putea să înghețe lipite de peretele din spate.

Atenție la zonele mai reci din compartimentul de răcire

Prin circulația aerului în compartimentul de răcire se formează zone cu grad diferit de răcire:

- **Zona cea mai rece**
  este în interior la peretele din spate şi în compartimentul de păstrare la rece. Fig. 1/13

  Indicație

  Depozitați în zona cea mai rece alimentele sensibile (de ex. peşte, mezeluri, carne).

- **Zona cea mai caldă**
  este pe uşă, sus de tot.

  Indicație

  În zona cea mai caldă păstrați de ex. caşcaval şi unt. Caşcavalul îşi poate desfăşura aroma în continuare, iar untul rămâne în stare de a fi întins pe pâine.

Super-răcirea

La super-răcire se va răci compartimentul de răcire timp de cca. 15 ore cât se poate de mult. După aceea se va comuta automat la temperatura reglată înainte de super-răcire.

Pornirea super-răcirii de ex.

- Înaintea introducerii de cantități mari de alimente.
- Pentru răcirea rapidă a băuturilor.

Indicație

Dacă este pornită super-răcirea, se poate ajunge la zgomote de funcționare mai puternice.

Pornirea şi oprirea

Fig. 2

Apăsați tasta super a compartimentului de răcire 9.

Tasta luminează, când este pornită super-răcirea.

Compartimentul de congelare

Compartiment de congelare se foloseşte:

- pentru păstrarea alimentelor congelate.
- pentru producerea de cuburi de gheață.
- pentru congelarea de alimente.

Indicație

Aveți grijă ca uşa compartimentului de congelare să fie mereu închisă! Când uşa este deschisă se topesc alimentele congelate şi în compartimentul de congelare se formează multă gheață. În afară de aceasta: se risipeşte energie datorită consumului mare de curent!

Capacitatea de congelare

Datele privind capacitatea de congelare se găsesc pe plăcuța de tip. Figura 20

Premise pentru capacitatea de congelare

- Porniți funcția de super-congelare cu 24 de ore înainte de introducerea de mărfuri proaspete (vezi capitolul Super-congelarea).
- Congelați cantitățile mai mari de alimente de preferință în ultimul compartiment de jos. Acolo se vor congela deosebit de rapid, fiind totodată protejate.

Congelarea şi păstrarea

Cumpărarea de alimente congelate

- Ambalajul nu trebuie să fie deteriorat.
- Trebuie avută în vedere data de păstrare.
- Temperatura în lada frigorifică de vânzare trebuie să fie -18 °C sau mai scăzută.
- Alimentele congelate se transportă pe cât este posibil într-o geantă izolantă şi se introduc repede în compartimentul de congelare.

Congelarea alimentelor

- Pentru congelare folosiți numai alimente proaspete şi neîndoielnice.
- Alimentele de congelat nu trebuie atinse de alimente deja congelate.
- Alimentele trebuie ambalate etanş ca să nu-şi piardă gustul sau să nu se usuce.

Păstrarea alimentelor congelate

Împingeți lada pentru alimente congelate până la opritor, pentru a asigura circulația nestingherită a aerului.

Dacă sunt multe alimente de depozitat, alimentele pot fi stivuite direct pe suporturile de sticlă sau pe fundul compartimentului de congelare.

1. Pentru aceasta se scot toate lăzile pentru alimente congelate.

2. Lăzile pentru alimente congelate se trag în afară până la opritor, se ridică în față şi se scot. Fig. 16

Congelarea unei cantități mai mici de alimente

Modul în care se pot congela cantitățile mai mici de alimente cel mai rapid se găseşte în secțiunea Super-congelarea automată.

Congelarea de alimente proaspete

Pentru congelare folosiți numai alimente proaspete şi neîndoielnice.

Pentru a păstra cât mai bine valoarea nutritivă, aroma şi culoarea, legumele ar trebui opărite înainte de congelare. La vinete, ardei, dovlecei şi sparanghel nu este necesară opărirea.

Cărți despre congelare şi opărire găsiți în librării.

Indicație

Alimentele de congelat nu trebuie atinse de alimente deja congelate.

- Pentru congelare sunt indicate: Produse de brutărie, peşte şi fructe de mare, vânat, carne de pasăre, fructe, verdețuri, ouă fără coajă, produse lactate ca brânză, unt şi brânză de vaci, mâncare gătită şi resturi de mâncare ca supe, supe consistente, carne gătită şi peşte, preparate din cartofi, sufleuri şi deserturi.
- Pentru congelare nu sunt indicate: Soiurile de legume, care de regulă se consumă crude, cum sunt salata sau ridichile, ouă în coajă, struguri, mere întregi, pere sau piersici, ouă fierte tari, iaurt, lapte bătut, smântână, frişcă şi maioneză.

Ambalarea alimentelor congelate

Alimentele trebuie ambalate etanş ca să nu-şi piardă gustul sau să nu se usuce.

1. Se pun alimentele în ambalaj.
2. Se scoate aerul prin presare.
3. Se închide ambalajul etanş.
4. Se înscripționează ambalajul cu conținutul şi data congelării.

Sunt potrivite pentru ambalare:
folii din material plastic, folii tubulare din polietilenă, folii din aluminiu, casolete pentru congelare.
Aceste produse le găsiți în comerțul de specialitate.

Neindicate pentru ambalare sunt:
hârtia pentru ambalat, hârtia din pergament, celofanul, pungile de gunoi şi pungile folosite de la cumpărături.

Pentru închidere sunt indicate:
Inele de cauciuc, clipsuri din material plastic, fire de legat, benzi adezive rezistente la temperaturi scăzute sau altele similare.

Pungile şi foliile tubulare din polietilenă pot fi sigilate cu ajutorul unui aparat de sigilare a pungilor.

Perioada de valabilitate a alimentelor congelate

Durata de păstrare depinde de felul alimentelor.

La o temperatură de -18 °C:

- peşte, mezeluri, mâncăruri gătite, produse de panificaţie:

  până la 6 luni
- brânză, carne de pui, carne:

  până la 8 luni
- legume, fructe:

  până la 12 luni

Super-congelarea

Alimentele ar trebui răcite sau congelate cât se poate de repede, până la miez, pentru a-şi păstra vitaminele, valorile nutritive, aspectul şi gustul.

După pornirea super-congelării, aparatul funcţionează permanent. Temperaturile din compartimentul de congelare sunt considerabil mai mici decât în timpul regimului de funcţionare obişnuit.

Pornirea super-congelării

În funcţie de cantitatea de alimente care trebuie congelate puteţi utiliza super-congelarea în mod diferit.

Indicaţie

Dacă este pornită super-congelarea, se poate ajunge la zgomote de funcţionare mai multe.

Super-congelarea automată

Cantităţile mai mici de alimente se congelează cel mai rapid dacă le congelaţi după cum urmează:

- în lada pentru alimentele congelate situată cel mai sus
- stânga

Super-congelarea automată porneşte automat la congelarea unor alimente calde.

Super-congelarea manuală

Figura 2

Congelaţi cantităţile mai mari de alimente de preferinţă în ultimul compartiment de jos. Acolo se vor congela deosebit de rapid, fiind totodată protejate.

Cu câteva ore înainte de introducerea alimentelor proaspete porniţi super-congelarea pentru a preveni o creştere nedorită a temperaturii.

Dacă trebuie utilizată capacitatea de congelare conform datelor de de plăcuţa de timp, porniţi super-congelarea cu 24 de ore înaintea congelării produselor proaspete.

Apăsaţi tasta Super 2.

Se aprinde când este pornită super-congelarea.

Oprirea super-congelării

Figura 2

Apăsaţi tasta Super 2.

Acum, super-congelarea este oprită.

După efectuarea ciclului de super-congelare, aparatul comută automat pe regimul normal de funcţionare.

- La super-congelarea automată: în momentul în care este congelată o cantitate mai mică de alimente.
- La super-congelarea manuală: după cca. 2 ½ zile.

Dezgheţarea produselor congelate

În funcţie de natura acestora şi de scopul utilizării se poate alege una din următoarele posibilităţi:

- la temperatura camerei
- în frigider
- în cuptorul electric, cu/fără ventilator de aer cald
- în cuptorul cu microunde

⚠ **Atenţie**

Alimentele congelate dezgheţate parţial sau total nu vor fi recongelate. Ele pot fi congelate din nou abia după ce au fost preparate (fierte sau prăjite).

Nu va mai fi folosită în întregime durata de păstrare a alimentului congelat.

Dotare

(nu la toate modelele)

Compartiment pentru unt şi brânzeturi

Prin apăsare uşoară în mijlocul clapetei compartimentului pentru unt acesta se deschide.

Compartimentul se ridică de jos şi se scoate pentru curăţare.

Suport de uşă „EasyLift” reglabil

Fig. 5
Suportul de depozitare poate fi reglat în înălţime fără să fie scos.

Apăsaţi concomitent butoanele laterale ale suportului pentru a deplasa suportul în jos. Suportul se poate deplasa în sus fără apăsarea butoanelor.

Suportul pentru sticle

Fig. 7
Suportul pentru sticle împiedică răsturnarea sticlelor la deschiderea şi închiderea uşii.

Suporturile de sticlă

Fig. 8
Dvs. puteţi varia suporturile în interiorul aparatului în funcţie de necesităţi: Pentru aceasta suportul se trage în afară, se ridică în faţă şi se scoate.

Suporturi variabile

Fig. 9
Suportul poate fi rabatat în jos în caz de nevoie: trageţi suportul în faţă, coborâţi-l şi apăsaţi spre spate.

El este indicat pentru depozitarea de alimente şi sticle.

Setul de mic dejun

Fig. 10

Recipientele setului de mic dejun pot fi scoase individual şi umplute.

Puteţi scoate setul de mic dejun pentru umplere şi golire. Pentru aceasta ridicaţi setul de mic dejun şi trageţi-l afară. Suportul recipientului poate fi deplasat.

Suportul pentru sticle

Fig. 11
În suportul pentru sticle pot fi păstrate sticlele în siguranţă. Suportul este variabil.

Compartimentul de păstrare la rece

Fig. 1/13
În compartimentul de păstrare la rece se obțin temperaturi mai joase decât în compartimentul de răcire. Pot apare şi temperaturi sub 0 °C.

Ideal pentru păstrarea de peşte, carne şi cârnați. Nu este indicat pentru salate, legume şi alimente sensibile la frig.

Lada pentru legume cu regulator de umiditate

Fig. 13
Pentru a crea clima optimă de depozitare pentru legume şi fructe, umiditatea aerului în lada pentru legume poate fi reglată în funcție de cantitatea de depozitat:

- cantități mici de legume şi fructe – umiditate ridicată a aerului
- cantități mari de legume şi fructe – umiditate scăzută a aerului

Indicații

- Fructe sensibile la frig (de ex. ananas, banane, papaya şi fructe citrice) şi legume sensibile la frig (de ex. vinete, castraveți, zucchini, ardei, roşii şi cartofi) ar trebui pentru păstrarea optimă a calității şi aromei să fie păstrate în afara frigiderului la temperaturi de circa +8 °C până la +12 °C.
- În funcție de cantitatea şi felul alimentelor depozitate în lada pentru legume se poate forma apă de condens. Îndepărtați apa de condens cu o cârpă uscată şi adaptați umiditatea aerului în lada pentru legume cu ajutorul regulatorului de umiditate.

Recipient pentru legume liber

Fig. 14
Piesa poate fi scoasă.

Ladă pentru alimente congelate (mare)

Fig. 1/20

Pentru depozitarea de alimente congelate mari de ex. curcani, rațe şi gâşte.

Indicație

Placa despărțitoare (în cazul în care există) nu poate fi scoasă.

Tăvița pentru gheață

Fig. 18

1. Tăvița pentru gheață se umple ¾ cu apă potabilă şi se aşează în compartimentul de congelare.
2. Tăvița pentru gheață prinsă se va desprinde numai cu un obiect bont (o coadă de lingură).
3. Desprindeți cuburile de gheață ținând puțin tăvița sub apă curentă sau fluturând-o puțin.

Acumulatorul frigorific

Acumulatorul frigorific poate fi scos şi pus de ex. într-o geantă frigorifică pentru păstrarea temporară la rece a alimentelor.

În caz de pană de curent sau în cazul unei defecțiuni, acumulatorul frigorific întârzie încălzirea alimentelor congelate.

Autocolantul “OK”

(nu la toate modelele)

Cu autocolantul “OK” puteţi verifica dacă domeniile de temperatură recomandate pentru siguranţa păstrării alimentelor în compartimentul rece au atins valoarea de +4 °C sau o valoare mai mică. Dacă autocolantul nu indică “OK”, reduceţi temperatura treptat.

Indicaţie

După punerea în funcţiune a aparatului poate dura până la 12 ore, până când este atinsă temperatura setată.

Setarea corectă

Oprirea şi scoaterea din funcţiune a aparatului

Deconectarea aparatului

Fig. 2

Se apasă tasta Pornit/Oprit 1.
Indicatorul de temperatură 8 se stinge şi agregatul frigorific se opreşte.

Scoaterea din funcţiune a aparatului

Dacă nu veţi folosi aparatul pentru mai mult timp:

1. Opriţi aparatul
2. Scoateţi ştecherul de la reţea sau opriţi siguranţa.
3. Curăţaţi aparatul.
4. Lăsaţi uşa aparatului deschisă.

Dezgheţare

Compartimentul de răcire

Dezgheţarea se face automat.

Apa de dezgheţare trece prin jgheabul apei de dezgheţare în gaura de evacuare şi apoi în zona de evaporare a aparatului.

Compartimentul de congelare

Compartimentul de congelare nu se dezgheaţă automat, pentru că alimentele congelate nu au voie să se dezgheţe. Stratul de gheaţă din compartimentul de congelare înrăutăţeşte transferul de frig asupra alimentelor congelate în compartimentul de congelare şi creşte consumul de curent. Îndepărtaţi în mod regulat stratul de brumă.

⚠ Atenţie

Stratul de brumă sau de gheaţă nu se rade cu cuţitul sau cu obiecte ascuţite. Aţi putea astfel să deterioraţi conductele soluţiei de răcire.
Stropii de soluţie de răcire se pot aprinde sau pot duce la rănirea ochilor.

Procedaţi în felul următor:

Indicaţie

Cca. 4 ore înainte de dezgheţare se porneşte supercongelarea, pentru ca alimentele să atingă o temperatură foarte joasă şi să poată fi păstrate mai mult timp la temperatura camerei.

1. Opriţi aparatul pentru dezgheţare.
2. Scoateţi ştecherul din priză sau opriţi siguranţa.
3. Tăvile cu alimente congelate se depozitează într-un loc răcoros. Acumulatoarele de frig (dacă au fost livrate) se aşează pe alimente.

4. Deschideți scurgerea apei de dezgheţare. Fig. 19
5. Pentru captarea apei de dezgheţare poate fi folosit suportul pentru sticle mari. Pentru aceasta scoateți suportul pentru sticle mari (vezi capitolul „Curățarea aparatului”) şi aşezați-l sub scurgerea deschisă a apei de dezgheţare.
6. Pentru grăbirea procesului de dezgheţare se aşează în aparat două oale cu apă fierbinte, pe suporturi de oală.
7. După dezgheţare se goleşte apa de dezgheţare colectată. Restul de apă de dezgheţare de pe fundul compartimentului de congelare se şterge cu un burete.
8. Închideți scurgerea apei de dezgheţare.
9. Aşezați suportul pentru sticle mari la loc în uşă.
10. După dezgheţare racordați din nou aparatul şi porniți-l.

Curățarea aparatului

⚠ **Atenție**

- Nu folosiți substanţe de curăţat şi nici diluanți cu conţinut de nisip, clorură sau de acizi.
- Nu folosiți bureți care freacă sau zgârie.

  Pe suprafeţele metalice s-ar putea produce coroziune.
- Nu curăţați niciodată suporturile şi recipientele în maşina de spălat vase.

  Piesele s-ar putea deforma!

Procedați după cum urmează:

1. Opriți aparatul înainte de curăţare.
2. Scoateți ştecherul din priză sau opriți siguranţa.
3. Scoateți alimentele congelate şi depozitați-le într-un loc răcoros. Acumulatoarele frigorifice (dacă există) se aşează deasupra alimentelor.
4. Aşteptați, până când stratul de brumă s-a topit.
5. Curăţați aparatul cu o cârpă moale, apă călduţă şi puţin detergent cu pH neutru. Apa de spălare nu trebuie să ajungă la lampă.
6. Garnitura uşii se spală numai cu apă curată şi apoi se freacă până când devine uscată.
7. După curăţare: se racordează aparatul din nou şi se porneşte.
8. Introduceți alimentele congelate din nou.

Dotare

Toate piesele variabile ale aparatului pot fi scoase pentru a fi curăţate.

Scoaterea suporturilor de pe uşă
Fig. 6

Ridicați şi scoateți suporturile.

Scoaterea suporturilor de sticlă
Fig. 8

Se ridică suportul din sticlă, se trage în faţă, se coboară şi se scoate aplecându-se lateral.

Scoaterea recipientului detaşabil
Ridicați recipientul şi trageți-l afară.

Placa scurgerii apei de dezgheţare
Pentru curăţarea jgheabului de apă de dezgheţare suportul de deasupra recipientului de legume, Fig. 1/14, trebuie separat de placa de scurgere a apei de dezgheţare:

1. Scoateţi suportul de sticlă.
2. Ridicaţi şi scoateţi placa de scurgere a apei de dezgheţare. Fig. 12

Indicaţie

Curăţaţi regulat jgheabul apei de dezgheţare şi gaura de scurgere cu beţişoare cu vată sau altceva asemănător, pentru ca apa de dezgheţare să se poată scurge.

Cutia pentru legume
Fig. 15

Plăcuţa lăzii pentru legume poate fi scoasă pentru curăţare.

Apăsaţi butoanele laterale unul după altul şi scoateţi plăcuţa de pe lada pentru legume.

Scoaterea lăzilor
Fig. 5

Trageţi lăzile până la opritor, ridicaţi-le în faţă şi scoateţi-le.

Mirosuri

În cazul în care se observă mirosuri neplăcute:

1. Opriţi aparatul cu tasta Pornit/Oprit. Fig. 2/1
2. Scoateţi toate alimentele din aparat.
3. Curăţaţi interiorul (vezi „Curăţarea aparatului”).
4. Curăţaţi toate ambalajele.
5. Ambalaţi etanş alimentele puternic mirositoare, pentru a se împiedica formarea de miros.
6. Porniţi din nou aparatul.
7. Ordonaţi din nou alimentele în aparat.
8. După 24 de ore verificaţi, dacă s-a ajuns din nou la formarea de miros.

Iluminarea (LED)

Aparatul dvs. este dotat cu un iluminat LED care nu necesită întreţinere.

Reparaţiile la acest iluminat pot fi făcute numai de către un atelier de specialitate sau de către specialişti autorizaţi.

Economisirea de energie

- Instalaţi aparatul într-o cameră uscată, cu posibilitate de aerisire. Aparatul nu trebuie expus la soare şi nu trebuie să stea în apropierea unei surse de căldură (de ex. calorifer, sobă).

  Dacă este cazul, folosiţi o placă izolantă.
- Alimentele şi băuturile calde trebuie întâi lăsate să se răcească, apoi se aşează în aparat.
- Pentru dezgheţare puneţi alimentele congelate în compartimentul de răcire folosind frigul pentru răcirea alimentelor.
- Dezgheţaţi regulat stratul de gheaţă în compartimentul de congelare.

  Stratul de gheaţă diminuează transmiterea frigului la alimente şi măreşte consumul de curent.
- Uşa aparatului se va deschide pentru un timp cât mai scurt posibil.
- Pentru a evita un consum de curent majorat, curăţaţi ocazional partea din spate a aparatului.
- În cazul în care există:
  Montaţi distanţierul de perete, pentru a atinge preluarea de către aparat a energiei indicate (vezi „Instrucţiunea de montaj”). O distanţă mai redusă faţă de perete nu limitează aparatul în funcţionarea sa. Preluarea de energie poate să crească puţin. Distanţa de 75 mm nu poate fi depăşită.
- Dispunerea pieselor din dotare nu are influenţă asupra preluării de energie a aparatului.

Zgomote în timpul funcţionării

Zgomote normale

Indicaţie

Dacă este pornită super-congelarea, se pot produce zgomote de funcţionare mai intense.

Zgomot de fond
Motoarele funcţionează (de ex. agregatul frigorific, ventilatorul).

Zgomote bolborositoare, zumzăitoare sau gâlgâitoare
Soluţia de răcire curge prin ţevi.

Clic
Motorul, întrerupătorul sau ventilele magnetice se pornesc/se opresc.

Evitarea zgomotelor

Aparatul nu stă plan
Vă rugăm să egalizaţi aparatul cu ajutorul unei bule cu aer. Folosiţi pentru aceasta picioarele cu şurub sau aşezaţi ceva dedesubt.

Aparatul „se sprijină de ceva”
Rugăm deplasaţi aparatul de la mobila sau aparatul de care se sprijină.

Recipientele sau suprafeţele de depozitare se clatină sau sunt prinse
Verificaţi vă rog părţile care pot fi scoase şi eventual introduceţi-le din nou.

Sticlele sau vasele se ating
Aşezaţi vă rog sticlele sau vasele puţin depărtate între ele.

Cum puteți înlătura singur mici deficiențe

Înainte de a chema serviciul clienți:

Verificați dacă puteți să înlăturați singur defecțiunea în baza următoarelor indicații.

Dvs. trebuie să suportați cheltuielile de consiliere ale serviciului pentru clienți – chiar şi în perioada de garanție!

Deficiența	Cauze posibile	Remediere
Temperatura se abate foarte mult de la cea instalată.		În unele cazuri este suficient dacă se opreşte aparatul pentru 5 minute. Dacă temperatura este prea ridicată, verificați dacă a avut loc o apropiere a temperaturii. Dacă temperatura este prea joasă, mai verificați o dată temperatura în ziua următoare.
Nu se aprinde nici o lampă de semnalizare.	Cădere de curent; a sărit siguranța; ştecărul de rețea nu este bine fixat.	Introduceți ştecherul în priză. Verificați dacă există curent, verificați siguranțele.
Indicatorul de temperatură arată „E..”.	Sistemul electronic a recunoscut un defect.	Se cheamă serviciul Clienți.
Se emite sunetul de avertizare şi tasta Alarmă se aprinde continuu. Figura **2**/5 În compartimentul de congelare este prea cald! Pericol pentru alimentele congelate!		După oprirea sunetului de avertizare apăsați tasta Alarmă 5.
	Aparatul este deschis.	Închideți aparatul.
	Orificiile de aerisire sunt acoperite.	Asigurați aerisirea.
	S-au introdus prea multe alimente odată pentru congelare.	Nu depăşiți maximă de congelare.
		După remedierea defecțiunii, tasta Alarmă 5 se stinge după o anumită perioadă.

Deficiența	Cauze posibile	Remediere
Indicatorul de temperatură al compartimentului de congelare se aprinde intermitent, figura 2/4 Se emite sunetul de avertizare. Tasta Alarmă se aprinde continuu. Figura 2/5 În compartimentul de congelare este prea cald! Pericol pentru alimentele congelate!		Pentru oprirea sunetului de avertizare se apasă tasta Alarmă, Fig. 2/5.
	Aparatul este deschis.	Închideți aparatul.
	Orificiile de aerisire sunt acoperite.	Asigurați aerisirea.
	S-au introdus prea multe alimente odată pentru congelare.	Nu depăşiți maximă de congelare.
		După remedierea defecțiunii, indicatorul Alarmă se stinge după o anumită perioadă.
Indicatorul de temperatură al compartimentului de congelare, Fig. 2/4, clipeşte.	Datorită unei defecțiuni în compartimentul de congelare a fost în trecut prea cald.	După apăsarea tastei „alarmă” 5 se opreşte clipirea indicatorului de temperatură. Fig. 2/4 Indicatorul de temperatură arată timp de cinci secunde cea mai ridicată temperatură, care a dominat în compartimentul de congelare.
Aparatul nu răceşte, indicatorul de temperatură şi iluminatul funcționează.	Modul Demo este activat.	Țineți apăsată tasta „alarmă”, Fig. 2/5, pentru 10 secunde, până când se aude un sunet de acționare. Verificați după un timp dacă aparatul dvs. răceşte.
Nu porneşte super-congelarea automată.		Aparatul decide singur dacă este necesară super-congelarea automată şi o porneşte sau o opreşte automat.

Autotestarea aparatului

Aparatul dvs. dispune de un program automat de autotestare, care vă indică surse de erori, care pot fi remediate numai de către serviciul pentru clienți.

Pornirea autotestării aparatului

1. Opriți aparatul şi aşteptați 5 minute.
2. Porniți aparatul şi în primele 10 secunde țineți apăsată tasta „super”, Fig. 2/2, timp de 3-5 secunde, până când se aude un semnal acustic.

   Programul de autotestare porneşte.

   În timp ce funcționează autotestarea, se aude un semnal acustic lung.

Când autotestarea s-a terminat şi se aude de două ori un semnal acustic scurt, aparatul Dvs. este în ordine.

Dacă tasta „super” clipeşte timp de 10 secunde şi se aud 5 semnale acustice, este vorba de o defecțiune. Informați serviciul pentru clienți.

Terminarea autotestării aparatului

După terminarea programului aparatul trece în regimul normal de funcționare.

Serviciul pentru clienți, numărul produsului/ numărul de fabricație şi datele tehnice

Serviciul pentru clienți

În cazul în care aveți întrebări, dacă s-a produs o defecțiune la aparat pe care nu o puteți remedia pe cont propriu sau dacă este necesară repararea aparatului, adresați-vă Serviciului nostru pentru clienți.

Multe dintre defecțiunile care pot apărea pot fi remediate chiar de dumneavoastră; pentru aceasta, consultați informațiile privind remedierea defecțiunilor din cadrul acestui manual cu instrucțiuni sau de pe site-ul nostru Web. În cazul în care nu reuşiți să remediați pe cont propriu defecțiunile, adresați-vă Serviciului nostru pentru clienți.

Noi găsim întotdeauna o soluție potrivită, şi încercăm să evităm o vizită inutilă a tehnicianului de la Serviciul pentru clienți.

Asigurăm repararea aparatului atât în perioada de garanție acordată de producător, cât şi după expirarea acesteia, de către tehnicienii de service, care utilizează piese de schimb originale.

Din motive ce țin de siguranță, numai personalul de specialitate are dreptul de a executa reparații ale aparatului. Pretenția la prestațiile de garanție devine nulă dacă au fost efectuate intervenții sau reparații de către persoane neîmputernicite de noi în acest sens sau dacă aparatele noastre au fost prevăzute cu piese de schimb, piese suplimentare sau accesorii neoriginale şi din acest motiv au survenit defecțiuni.

Piesele de schimb originale, relevante pentru siguranță, conform Regulamentului corespunzător referitor la designul ecologic se procură de la Serviciul nostru pentru clienți, pentru o durată de minim 10 ani de la punerea în circulație în interiorul Spațiului Economic European.

Indicație

Reparațiile efectuate de personalul din cadrul Serviciului pentru clienți, în condițiile de garanție impuse de producător la locul utilizării, sunt gratuite.Durata minimă a garanției (garanția producătorului pentru consumatorii privați) în Spațiul Economic European este de 2 ani (cu excepția Danemarcei şi Suediei, unde durata este de 1 an), în conformitate cu condițiile de garanție valabile local. Condițiile de garanție nu au efect asupra altor drepturi sau pretenții care vi se cuvin în virtutea legislației locale.

Informații detaliate despre perioada şi condițiile de garanție din țara dvs. se obțin de la Serviciul nostru pentru clienți, de la distribuitorul dvs. sau de pe site-ul nostru Web.

Dacă apelați la Serviciul pentru clienți, trebuie să menționați numărul de identificare a produsului (E-Nr.) şi numărul de fabricație (FD) al aparatului dumneavoastră.

Datele de contact ale Serviciului pentru clienți se găsesc în lista ataşată a Serviciilor pentru clienți sau pe pagina noastră de internet.

Numărul de produs (E-Nr.) şi numărul de fabricație (FD)

Numărul produsului (E-Nr.) şi numărul de fabricație (FD) se găsesc pe plăcuța de tip a aparatului. Figura 20

Pentru a găsi rapid şi uşor datele aparatului dvs. şi numărul de telefon al Serviciului clienți le puteți nota undeva pentru a le avea la îndemână.

Date tehnice

Pe plăcuța de tip se găsesc date referitoare la agentul frigorific, la volumul util şi alte date tehnice. Figura 20

Pentru mai multe informații privind modelul dumneavoastră, accesați site-ul Web https://www.bsh-group.com/energylabel. (este valabil numai pentru țările din Spațiul Economic European). Acest site Web are o legătură la baza de date EPREL oficială a UE, pentru înregistrarea produselor, al cărei site Web nu mai este publicat din momentul trimiterii la tipar. Vă rugăm să urmați instrucțiunile din secțiunea de căutare a modelului. Identificatorul de model constă din caracterele din partea stângă a barei înclinate din numărul de produs (E-Nr.) de pe plăcuța de tip. Alternativ, identificatorul de model este reprezentat şi de primele caractere ale etichetei energetice UE.

Comandă de reparație şi consultanță în caz de defecțiune

Datele de contact ale tuturor țărilor le găsiți în lista de servicii pentru clienți anexată.

1-9
10
11
12
13
14
A
15
16
17
18
19
20
B
21
22

1

super
4 °C
holiday
alarm
- 18 °C
super

9 8 7 6 5 4 3 2 1

2

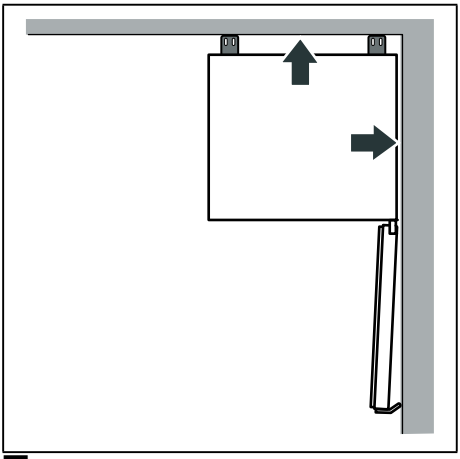

3

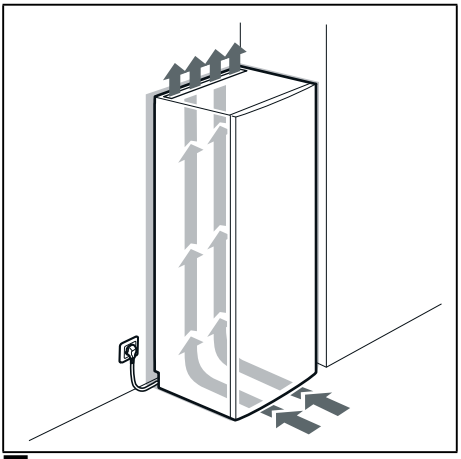

4

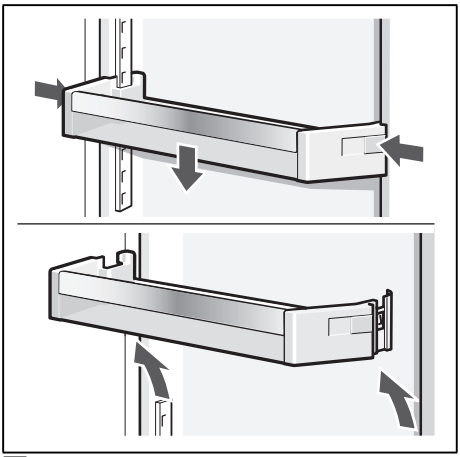

5

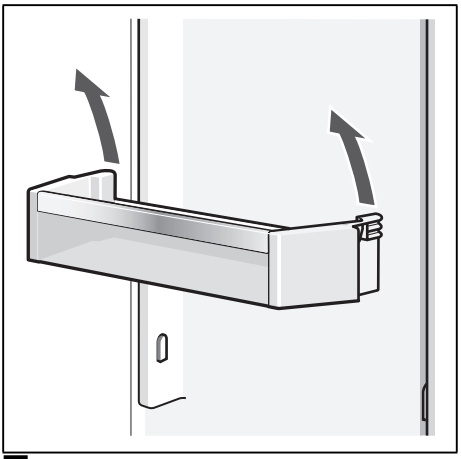

6

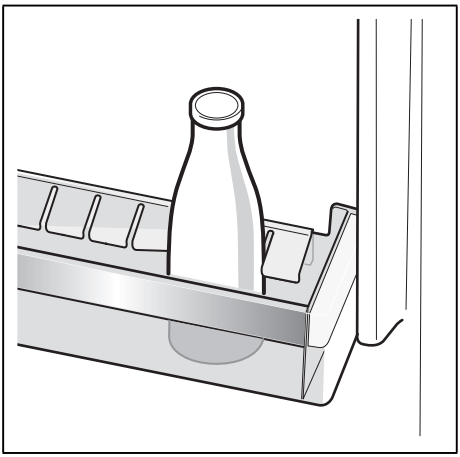

7

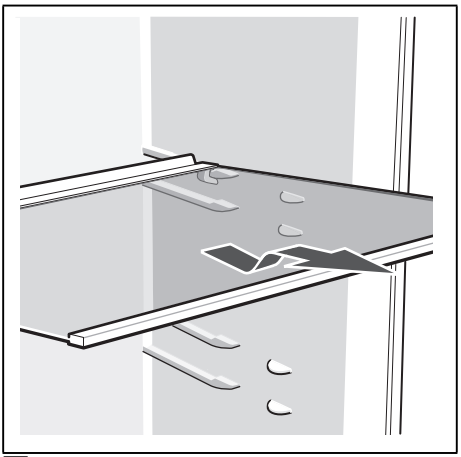

8

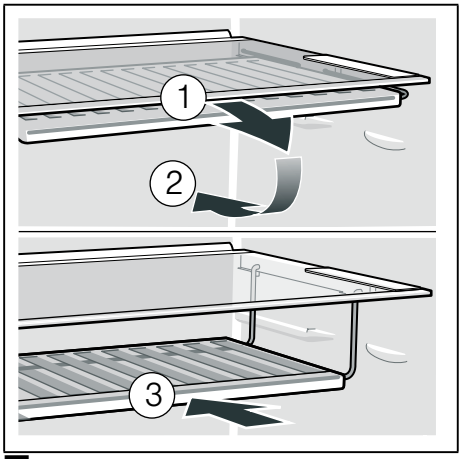

9

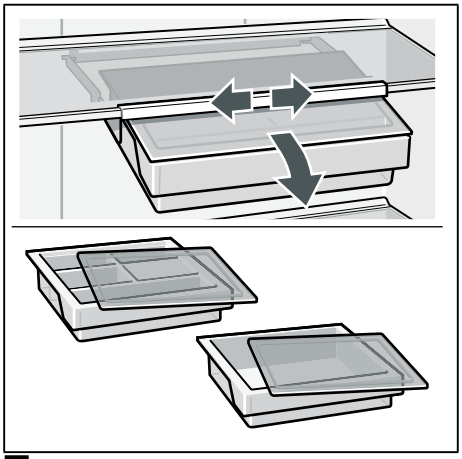

10

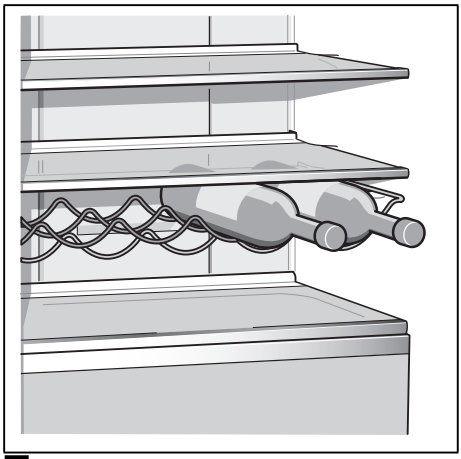

11

12

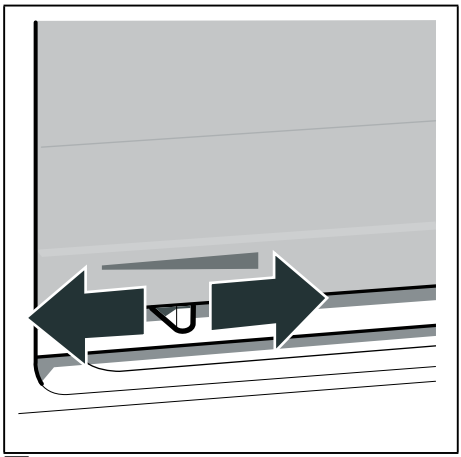

13

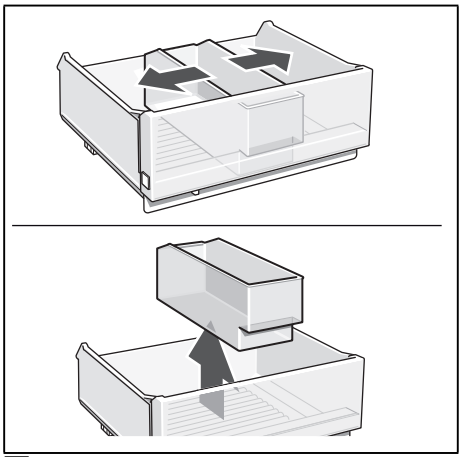

14

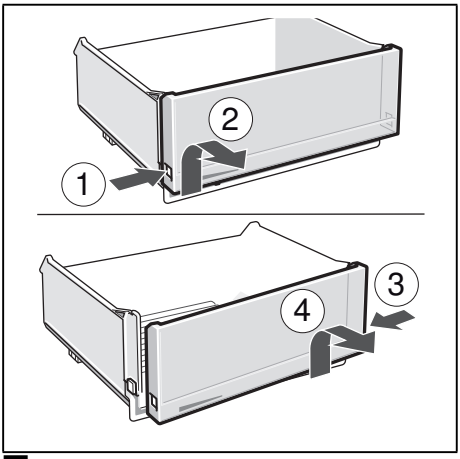

15

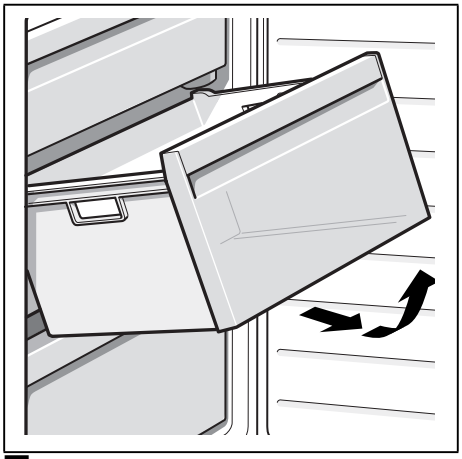

16

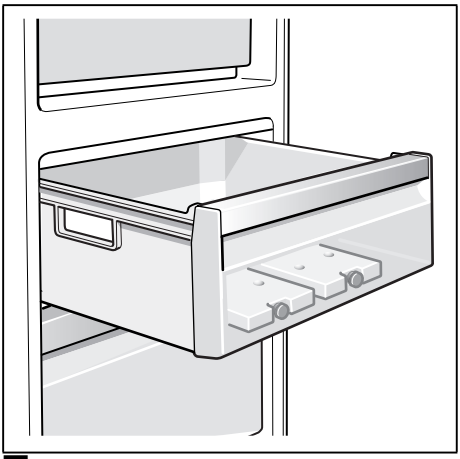

17

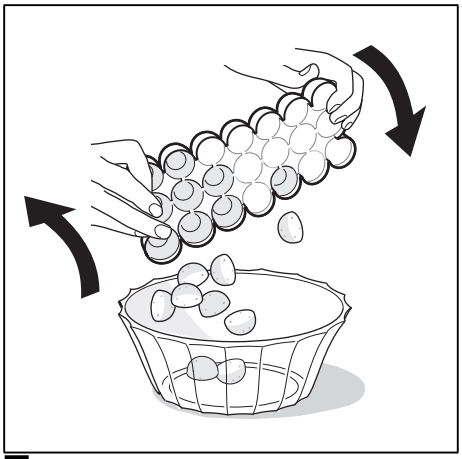

18

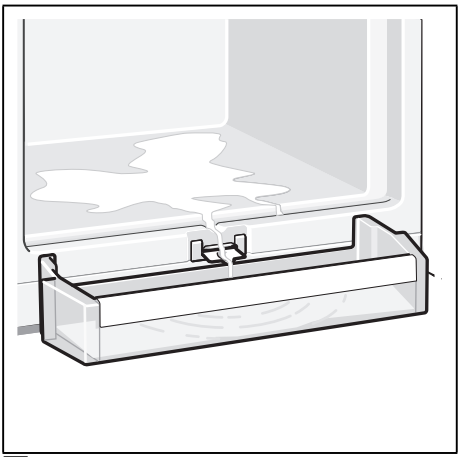

19

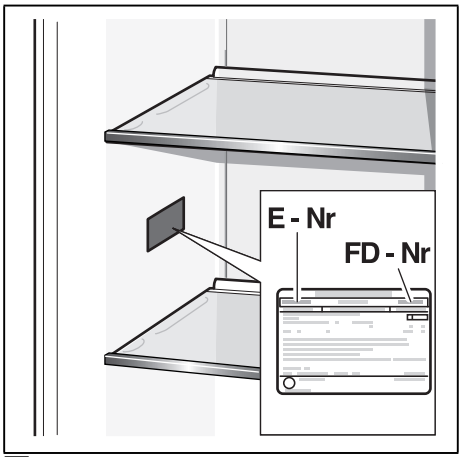

20

Thank you for buying a Bosch Home Appliance!

Register your new device on MyBosch now and profit directly from:

- **Expert tips & tricks for your appliance**
- **Warranty extension options**
- **Discounts for accessories & spare-parts**
- **Digital manual and all appliance data at hand**
- **Easy access to Bosch Home Appliances Service**

Free and easy registration – also on mobile phones:
www.bosch-home.com/welcome

Looking for help? You´ll find it here.

Expert advice for your Bosch home appliances, need help with problems or a repair from Bosch experts.
Find out everything about the many ways Bosch can support you:
www.bosch-home.com/service
Contact data of all countries are listed in the attachted service directory.

Bosch Home Appliance Group
P.O. Box 83 01 01
D-81701 Munich
Germany
www.bosch-home.com

8001194787 (0004)
ro