WFL 1870

BOSCH

es Instrucciones de uso
y de instalación

Internet:
http://www.
bosch-hausgeraete.de

Índice

Instrucciones de uso

Consejos para la eliminación del embalaje y desguace del aparato. 3

Protección del medio ambiente/ Consejos para reducir los consumos 4

Consejos de seguridad y advertencias de carácter general 6

Conozca su nuevo aparato 7

Primera puesta en marcha 9

Preparar la ropa, clasificarla e introducirla en la máquina 10

Detergentes y aditivos 15

Seleccionar un programa de lavado 16

Lavar la ropa 18

Tras concluir el ciclo de lavado 20

Funciones especiales 21

Limpieza y cuidados del aparato 23

Pequeñas averías de fácil solución 28

Servicio de Asistencia Técnica 32

Consumos 33

Instrucciones de montaje

Montaje, conexión y transporte del aparato 34

Lea atentamente las presentes instrucciones de uso, así como cualquier otra información suministrada conjuntamente con la lavadora, antes de poner en marcha el aparato.

Guarde las instrucciones de uso del aparato para cualquier consulta o para un posible propietario posterior.

Consejos para la eliminación del embalaje y desguace del aparato

Eliminación del embalaje

Su nuevo aparato está protegido durante el transporte hasta su hogar por un embalaje. Todos los materiales de embalaje utilizados son respetuosos con el medio ambiente y pueden ser reciclados o reutilizados. Contribuya activamente a la protección del medio ambiente practicando unos métodos de eliminación y recuperación de los materiales de embalaje respetuosos con el medio ambiente.

Su Distribuidor o Administración local le informará gustosamente sobre las vías y posibilidades más eficaces y actuales para la eliminación respetuosa con el medio ambiente de estos materiales.

⚠ **¡Peligro de asfixia!**
¡El material de embalaje no es ningún juguete!
¡Existe peligro de asfixia a causa de los cartones y las láminas de plástico!

Desguace del aparato usado

Los aparatos usados incorporan materiales valiosos que se pueden recuperar al final de su uso, entregando el aparato a dicho efecto en un centro oficial de recogida o recuperación de materiales reciclables.

⚠ ¡Peligro de muerte!
Antes de deshacerse de su aparato usado y sustituirlo por una unidad nueva, deberá inutilizarlo, cortando a dicho efecto el cable de conexión y retirándolo conjuntamente con el enchufe.

Desmonte los cierres o cerraduras de la puerta o inutilícelos a fin de impedir que los niños, al jugar con la lavadora, se queden encerrados en la misma y corran peligro de muerte (asfixia).

Protección del medio ambiente / Consejos para reducir los consumos

El consumo moderado de energía, agua y detergente no sólo contribuye a la protección del medio ambiente, sino también reduce los costes de funcionamiento del aparato. Los consumos exactos de su aparato figuran en la página 33 de las presentes instrucciones.

Para un lavado económico y respetuoso con el medio ambiente:

- no deberá sobrepasarse nunca la máxima carga de ropa admisible.

Ropa blanca y de color	5,0 kg
Tejidos delicados	3,0 kg
Tejidos muy delicados y prendas de lana	2,0 kg

  En caso de lavar cargas de ropa menores, el Sistema de Control Automático de Carga reduce los consumos de agua y energía en función de la cantidad de ropa que se ha cargado en el aparato.

- Seleccione el programa «60 Intensivo», en lugar de «Resistentes/Algod.», 90. En este programa, la mayor duración del ciclo de lavado reduce los consumos de energía alcanzándose un grado de limpieza en las prendas similar al lavado con una temperatura de 90 ºC.

- No utilice el programa de prelavado para ropa poco o normalmente sucia.

- Dosifique el detergente en función del grado de dureza del agua, del grado de suciedad de la ropa y de la cantidad de ropa a lavar, así como de las instrucciones específicas que figuran en los envases de los detergentes.

Consejos de seguridad y advertencias de carácter general

El aparato ha sido diseñado

- para el lavado de ropa en el ámbito doméstico,
- sólo para lavar prendas apropiadas para el lavado a máquina,
- para hacerlo funcionar con agua potable fría de la red pública de abastecimiento.

No dejar la máquina sin vigilancia en presencia de niños.

Mantener los animales domésticos alejados de la máquina.

Al lavar con programas que usan agua caliente, no tocar la puerta de carga durante el ciclo de trabajo de la máquina.

¡No acoplar ni retirar el cable de conexión del aparato de la toma de corriente teniendo las manos húmedas o mojadas!

!Estire de la propia clavija y no directamente del cable para desconectar el cable de conexión!

Prestar atención al evacuar el agua de lavado caliente.

No subirse encima del aparato ni pise o se apoye en la puerta de carga.

Conozca su nuevo aparato

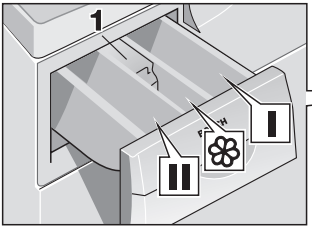

Poner detergente y aditivos
En la cámara **I**:
el detergente para el prelavado o ablandador.

En la cámara **II**:
el detergente para el lavado principal, descalcificador, almidón, agentes blanqueadores o sales quitamanchas.

En la cámara ❀:
Los aditivos, por ejemplo suavizantes (como máximo hasta el borde inferior de la pieza **1**).

Abrir la puerta de carga …

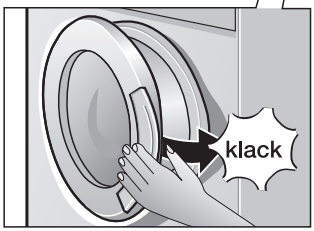

cerrar la puerta de carga

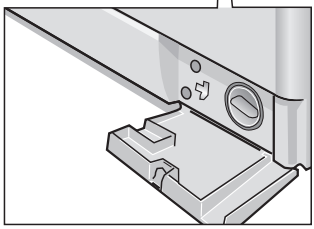

Vaciar el agua de la cuba, en caso necesario

Cuadro de mandos

1. **Mando selector de programas**
   Se puede girar en ambas direcciones.
   Conecta y desconecta la máquina.

2. **Pilotos indicadores del estado de la lavadora**
   «terminado», cuando el ciclo de lavado ha concluido.
   «activo», cuando se ha pulsado la tecla de puesta en marcha «◇».
   «preparado», cuando se está seleccionando un programa.
   Si algún piloto luce de forma intermitente, se ha producido una avería en la máquina.

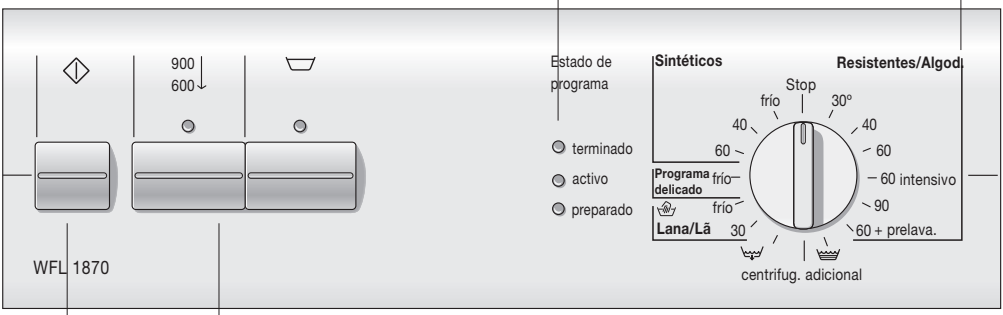

3. **Teclas para las funciones adicionales**
   (se pulsan además de las teclas de los programas de lavado básicos).

   «900/600↓»: Reduce la velocidad de centrifugado.

   «⊔»: La ropa permanece sumergida en el agua del último aclarado.

   Siempre es posible combinar varias teclas de funciones a la vez.

   Los pilotos de aviso de las teclas se iluminan estando activadas las funciones adicionales.

   Para desactivar las funciones adicionales, pulsar nuevamente la tecla correspondiente.

4. **Tecla de puesta en marcha «◇»**
   Al pulsar esta tecla, el programa de lavado se pone en marcha (hay que seleccionar previamente el programa de lavado).

Primera puesta en marcha

¡Atención!
Cerciorarse de que la lavadora se ha instalado y conectado correctamente. Véanse a este respecto las páginas 34 y siguientes de las presentes instrucciones.

Todos los aparatos son sometidos a severas revisiones y comprobaciones en fábrica bajo condiciones de funcionamiento normal. Por ello deberá efectuarse un primer ciclo de lavado sin ropa, para eliminar los restos de agua que aún pudiera haber en el interior de la máquina como resultado de las pruebas realizadas en fábrica.

- ❑ No introducir ropa en la lavadora.
- ❑ Abrir el grifo de la alimentación de agua.
- ❑ Tirar de la cubeta de detergente hacia afuera, hasta el tope.
- ❑ Llenar aproximadamente un litro de agua en la cámara **II** de la cubeta del detergente.
- ❑ Poner medio vaso graduado de detergente normal en la cámara **II**. No utilizar detergente para ropa delicada ni para lana, pues este tipo de detergente suele dar lugar a una excesiva cantidad de espuma.
- ❑ Colocar el mando selector de programas en la posición correspondiente a «Resistentes/ Algod., 90 ºC».
  El piloto de aviso «preparado» se ilumina.
- ❑ Pulsar la tecla «◇».
  El piloto de aviso «activo» se ilumina.

Al iluminarse el piloto de aviso «terminado»:

- ❑ Colocar el mando selector en la posición «**Stop**»

Preparar la ropa, clasificarla e introducirla en la máquina

Preparar la ropa

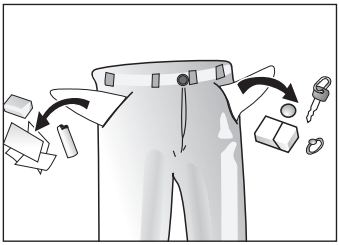

¡Atención!
Los cuerpos extraños y objetos metálicos (por ejemplo monedas, imperdibles, grapas, clips, etc.) pueden ocasionar daños en las prendas o en el interior de la lavadora (por ejemplo en el tambor).

- ❑ Vaciar los bolsillos de las prendas a lavar.
- ❑ Eliminar la arena acumulada en bolsillos y dobladillos cepillando las prendas.
- ❑ Cerrar las cremalleras y abotonar las fundas.
- ❑ Retirar los enganches de las cortinas o recogerlos en una red o bolsa.
- ❑ Lavar en una red o funda de cojín o almohada:
  - la ropa muy delicada como por ejemplo pantys o cortinas,
  - las prendas muy pequeñas como calcetines y pañuelos,
  - los sujetadores con elementos (aros) insertados (los aros se pueden desprender durante el lavado y caer a través de las perforaciones del tambor, ocasionando daños en el interior de la lavadora.
- ❑ Dar la vuelta a los pantalones, géneros de punto y tricotados, por ejemplo tejidos de punto, camisetas, sudaderas, etc.

Clasificar la ropa

¡Atención!
Si las prendas de color son nuevas, es aconsejable lavarlas por separado. ¡Peligro de coloración!

Por colores y grado de suciedad

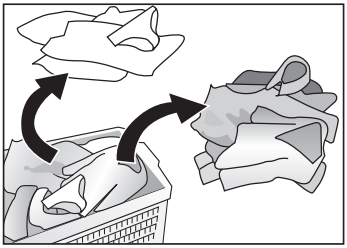

La ropa blanca puede volverse gris. Lave separadamente las prendas blancas y de color.

Ejemplos de los grados de suciedad de la ropa:

Ropa poco sucia
En las prendas no se aprecian suciedad ni manchas. Las prendas tal vez han tomado el olor del cuerpo.

- Ropa de verano ligera o ropa deportiva, usada sólo unas pocas horas.
- Camisetas, camisas, blusas usadas hasta un día.
- Ropa de cama, toallas de invitados usadas un sólo día.

Ropa normalmente sucia
Prendas con suciedad perceptible y/o ligeramente manchadas.

- Camisetas, camisas, blusas sudadas o con varias puestas.
- Calzoncillos, bragas, slips usados un día.
- Paños de cocina, toallas y ropa de cama hasta una semana en uso.
- Cortinas (sin suciedad de nicotina), en uso hasta medio año.

Ropa muy sucia
Suciedad y/o manchas perceptibles

- Paños de cocina en uso hasta una semana.
- Servilletas textiles.
- Baberos de niño.
- Ropa exterior de niños, camisetas y pantalones de deporte con manchas de hierba o tierra.
- Ropa de faena de mecánicos, panaderos, carniceros, etc.

Manchas típicas son

- Grasa cutánea, aceites y grasas comestibles, salsas, aceites minerales, ceras (con contenido de aceites o grasas).
- Té, café, vino tinto, fruta, verduras (susceptibles de ser blanqueadas).
- Sangre, huevo, leche, almidón (con contenido de albúmina o hidratos de carbono).
- Hollín, tierra, arena (pigmentos), ropa de tenis con manchas rojizas procedentes de la tierra batida.

Eliminar manchas
Las manchas deberán tratarse o eliminarse, en lo posible, inmediatamente después de producirse.

Inténtelo primero con agua y jabón. No frotar o restregar fuertemente sobre la ropa.

Las manchas fuertemente adheridas y ya resecas a veces sólo desaparecen al cabo de varios lavados.

Clasifique la ropa según los símbolos que figuran en las etiquetas

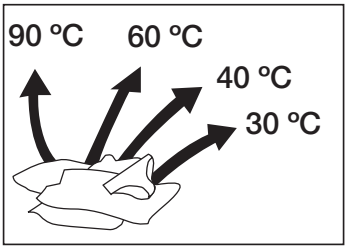

En la lavadora sólo deberá lavarse ropa que incorpore los símbolos siguientes en las etiquetas.

Ropa blanca de tejidos resistentes 90 ºC

Ropa de color (tejidos resistentes de colores sólidos) 60 ºC, 40 ºC, 30 ºC

Prendas delicadas y tejidos de colores delicados 60 ºC, 40 ºC, 30 ºC

Prendas muy delicadas 40 ºC, 30 ºC

Lana lavable a mano o a máquina 40 ºC, 30 ºC

Las prendas que incorporen los siguientes símbolos no deberán lavarse en la lavadora:

= no lavable

Introducir la ropa en la lavadora

⚠ **¡Peligro de explosión!**
Las prendas que hubieran sido tratadas previamente con detergentes con disolventes, por ejemplo agentes quitamanchas o gasolina de limpieza, pueden provocar explosiones tras introducirlas en la lavadora. Por ello, las prendas así tratadas deberán aclararse bien a mano antes de proceder a su lavado.

¡Atención!
Antes de introducir la ropa en la lavadora, asegúrese de que no hay cuerpos extraños en el interior del tambor ni animales encerrados.

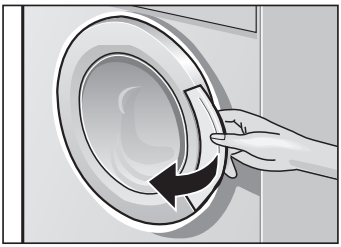

❑ Abrir la puerta de carga.

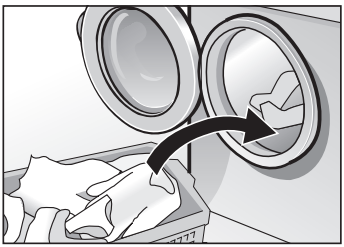

❑ Introduzca la ropa extendida y desdoblada en el tambor, mezclando las prendas grandes y pequeñas.
Las prendas de diferente tamaño se reparten mejor en el tambor durante el centrifugado.

❑ No sobrecargue la máquina. El lavado con una lavadora sobrecargada merma considerablemente su rendimiento y el resultado del lavado.

En caso de lavar cargas menores de ropa, los consumos de agua y energía son reducidos automáticamente.

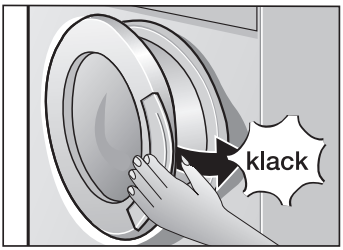

❑ Cerrar la puerta de carga.
Prestar atención a que no queden prendas enganchadas o aprisionadas entre la puerta de carga y la junta de goma.

Detergentes y aditivos

Dosificación del detergente

⚠ **¡Peligro de intoxicación!**
Guardar los detergentes y aditivos en un lugar seguro, fuera del alcance de los niños.

La cantidad del detergente a utilizar depende:

- ❑ del grado de dureza del agua.
  Solicite la información correspondiente a su empresa local de abastecimiento de agua.
- ❑ de la cantidad de ropa a lavar.
- ❑ del grado de suciedad de la ropa
  Véanse a este respecto las indicaciones que se facilitan a partir de la página 11 sobre el grado de suciedad.
- ❑ de la dosis aconsejada por el fabricante del detergente empleado. Una dosificación correcta del detergente es la base fundamental para proteger el medio ambiente y al mismo tiempo lograr un resultado de lavado satisfactorio.

En caso de utilizar un detergente líquido, llenarlo en el correspondiente dosificador.

Una cantidad insuficiente de detergente tiene como consecuencia:
Las prendas no quedan limpias o se vuelven de color gris al cabo de algún tiempo.
Se pueden formar manchas en forma de puntos, de color marrón grisáceo.
Se forman incrustaciones de cal en los elementos de calefacción del aparato.

Una cantidad excesiva de detergente tiene como consecuencia:
La contaminación innecesaria del medio ambiente, un escaso movimiento de la ropa en la lavadora a causa de la fuerte formación de espuma y, por lo tanto, un deficiente resultado del lavado.

Llenar los detergentes o aditivos

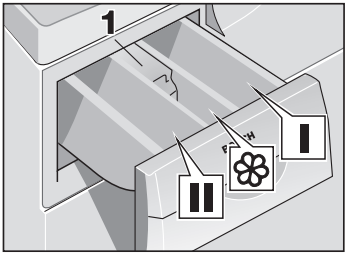

En la cámara **I**:
Detergente para el prelavado, ablandadores.

En la cámara **II**:
Detergente para el lavado principal, descalcificador, almidón, blanqueador, sal quitamanchas.

En la cámara ❀ :
Aditivos para el último aclarado, por ejemplo suavizantes.

– Llenar como máximo hasta el borde inferior de la pieza móvil **1**.

– Los suavizantes muy espesos deberán diluirse primero con una poca de agua a fin de evitar que el sifón del suavizante quede obstruido.

❑ Extraer la cubeta completamente del aparato, hasta el tope.

❑ Llenar el detergente o aditivo en la cámara correspondiente.

❑ Cerrar la cubeta.

Seleccionar un programa de lavado

Programas de lavado básicos

Seleccione el programa de lavado deseado – Véase también a dicho respecto la guía de los programas de lavado adjunta.

Tejidos resistentes

Ropa blanca muy sucia, 90 ºC (Resistentes/Algod.)
Programa intensivo de lavado para prendas de tejidos resistentes de algodón o lino.

Antes de evacuar el agua caliente del lavado, la lavadora mezcla el agua caliente con 7 litros de agua fría a fin de proteger las tuberías de la red de desagüe no resistentes a altas temperaturas.

60 intensivo
Programa de ahorro energético. La mayor duración del ciclo de lavado reduce los consumos de energía, alcanzándose un grado de limpieza en las prendas similar al lavado con una temperatura de 90 ºC.

Ropa blanca y de color, de tejidos resistentes y colores sólidos, 60 ºC, con prelavado (60+prelava.)
Para el lavado de prendas muy sucias.

Ropa de color 30, 40, 60 ºC
Prendas de tejidos resistentes.

Tejidos delicados

Prendas de tejidos delicados, frío, 40, 60 ºC (Sintéticos)
Para el lavado de prendas delicadas de algodón, tejidos sintéticos o mixtos.

Tejidos muy delicados

Prendas de tejidos muy delicados, frío, (Programa delicado)
Para el lavado de prendas muy delicadas de algodón, tejidos sintéticos o mixtos, cortinas. Estos programas no centrifugan entre los ciclos de aclarado.

Tejidos de lana

Lana, ,frío a 30 ºC
Para el lavado de prendas de lana o tejidos mixtos de lana lavables a máquina.

Programas adicionales seleccionables a través del mando selector de programas

Ciclo de aclarado seguido de un centrifugado poco enérgico apto incluso para prendas delicadas.

«centrifug. adicional»
Ciclo de centrifugado adicional. El agua de lavado o de aclarado es evacuada antes de centrifugar las prendas.

Evacúa el agua del aclarado tras haber seleccionado un programa de lavado con la opción «». Para el lavado cuidadoso de prendas delicadas.

Funciones adicionales

«900/600»
Reducción de la velocidad de centrifugado. Para asegurar el lavado cuidadoso de la ropa delicada, en los programas de lavado «Prendas de tejidos delicados», «Prendas de tejidos muy delicados» y «Lana» se centrifuga automáticamente con la menor velocidad de centrifugado, independientemente de la posición de la tecla.

«»
La ropa permanece sumergida en el agua del último aclarado para reducir la formación de arrugas.

Lavar la ropa

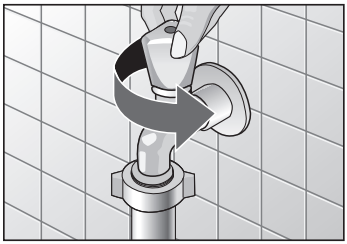

- Abra el grifo de la alimentación de agua.

Poner en marcha un programa

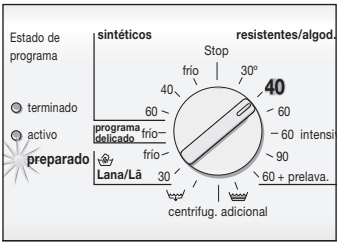

- Gire el selector de programas hasta colocarlo en el programa de lavado deseado. (Véase a este respecto también la guía de los programas de lavado adjunta).
  El piloto de aviso «preparado» se ilumina.

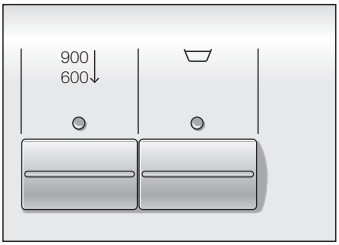

- Pulse la(s) tecla(s) de las funciones adicionales, en caso de desear activar alguna de ellas.

- Pulse la tecla «◇».
  El piloto de aviso «activo» se ilumina, el programa de lavado comienza su desarrollo.

El piloto de aviso «activo» permanece iluminado durante el desarrollo completo del programa de lavado seleccionado.

Modificar un programa seleccionado

Si usted ha seleccionado y puesto en marcha erróneamente un programa de lavado, esto se puede corregir del modo siguiente:

- Colocar el selector de programas en **«Stop».**
- Colocar el selector de programas en la posición correspondiente al programa de lavado deseado.
  El piloto de aviso «preparado» se ilumina.
- Pulsar la tecla «◇».
  El piloto de aviso «activo» se ilumina. Comienza el desarrollo del nuevo programa seleccionado.

Interrumpir un programa de lavado en curso

En caso de desear poner fin a un programa en curso:

- ❑ Colocar el selector de programas en **«Stop»**
- ❑ Colocar el selector de programas en la posición correspondiente a las opciones « » o «centrifug. adicional».
  ¡No seleccionar la opción « »!
  El piloto de aviso «preparado» se ilumina.
- ❑ Pulsar la tecla « ».
  El piloto de aviso «activo» se ilumina.

Tras concluir el ciclo de lavado

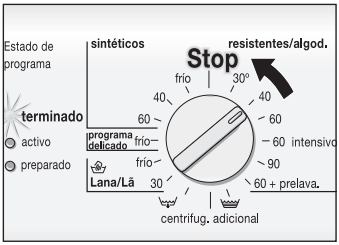

El piloto de aviso «terminado» se ilumina.

- ❑ Colocar el selector de programas en la posición **«Stop».**

En caso necesario:

- ❑ Seleccionar un programa adicional (« », «centrifug. adicional» o « »).
- ❑ Pulsar la tecla « ».
- ❑ Tras concluir el programa adicional seleccionado, colocar el selector de programas en la posición **«Stop»**.

Sacar la ropa de la máquina

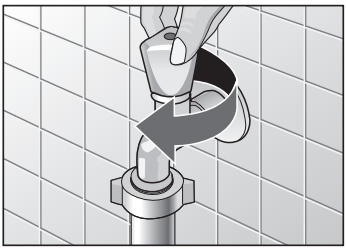

- ❑ Cerrar el grifo de agua.
- ❑ Abrir la puerta de carga.

En caso de no poder abrir la puerta de carga del aparato:
Aguardar 2 minutos (la función de seguridad de la máquina está activada)
o bien:
Tras seleccionar la opción « », queda agua en el interior del aparato. Seleccionar las funciones « » o «centrifug. adicional» para evacuar el agua.

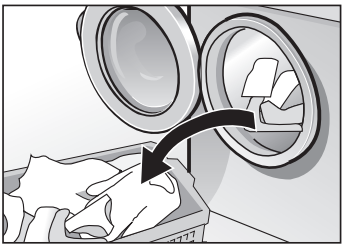

❑ Sacar la ropa de la máquina.

Dejar la puerta de carga del aparato abierta, para que el aire pueda circular por su interior y lo seque.

Funciones especiales

Remojo de prendas

❑ Cargue la lavadora sólo con ropa del mismo color.

❑ Poner el producto ablandador en la cámara **II.** Obsérvense a este respecto las instrucciones que se facilitan en la envoltura del producto.

❑ Colocar el mando selector de programas en la posición correspondiente a «Sintéticos». El piloto de aviso «preparado» se ilumina.

❑ Pulsar la tecla «◇». El piloto de aviso «activo» se ilumina. El programa comienza su desarrollo.

❑ Colocar al cabo de diez minutos el mando selector de programas en la posición **«Stop»**. La ropa queda sumergida en el agua.

❑ Una vez transcurrido el tiempo de remojo deseado, seleccionar el programa de lavado.

¡No poner detergente adicional! La solución de remojo también se puede utilizar para el ciclo de lavado regular de la ropa.

Almidonar prendas

Las prendas no deberán haberse tratado previamente con suavizante.

- ❑ Introducir las prendas en la lavadora.
- ❑ Dosificar el agente almidonante para 15 litros de agua. En caso de utilizar un agente almidonante en polvo, diluirlo previamente en agua según las instrucciones del fabricante.
- ❑ Verter el agente almidonante en la cámara **II**.
- ❑ Colocar el selector de programas en la posición «».
- ❑ En caso de desearlo, seleccionar la opción «».
- ❑ Pulsar la tecla «◇».

En caso de haber seleccionado la opción «», hay que ajustar a continuación la función «».

Teñir ropa

Utilice sólo tintes no agresivos y respetuosos con el medio ambiente, adecuados para el uso en lavadoras.

¡Atención!
No se excluye una coloración posterior de la ropa debido a los restos de tinte que pudieran quedar en la lavadora.

- ❑ Utilice el tinte según las instrucciones del fabricante.

Tras cada teñido:

- ❑ Ponga 1/2 vaso de detergente normal en la cámara **II**.
- ❑ Ejecutar un ciclo de lavado para ropa blanca resistente a 90 ºC, sin ropa en el interior de la lavadora.
- ❑ Limpiar el manguito.

Desteñir la ropa

¡Atención!
Con esta lavadora no es posible desteñir ropa, pues los productos decolorantes suelen contener azufre o cloro, que pueden dañar los órganos del aparato.

Limpieza y cuidados del aparato

⚠ **¡Peligro de descarga eléctrica!**
Desconectar siempre el aparato de la red eléctrica antes de proceder a su limpieza.

¡No limpiar el aparato proyectando contra el mismo un chorro de agua!

⚠ **¡Peligro de explosión!**
¡No utilizar nunca disolventes para la limpieza de la lavadora!

Limpieza del cuerpo del aparato y del cuadro de mandos

En caso necesario:

- ❑ Limpiar el cuerpo del aparato y los mandos sólo con agua jabonosa templada o un agente de limpieza de uso corriente. No emplear productos abrasivos o agresivos.
- ❑ Secar el aparato con un paño suave.

Limpiar el tambor

En caso de registrarse manchas de óxido originadas por objetos metálicos (monedas, clips, alfileres, etc.)

- ❑ Limpiarlas con detergentes que no contengan cloro. (¡Obsérvese la descripción de las substancias contenidas en los agentes que figura en las envolturas de los mismos!). ¡No usar nunca estropajo de acero!

Limpiar la cubeta del detergente

En caso de haberse acumulado restos de detergentes o aditivos en la cubeta:

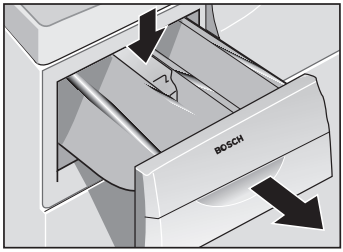

- ❑ Extraer la cubeta completamente del aparato, hasta el tope. Desenclavarla presionando hacia abajo la pieza móvil que se encuentra en la parte posterior de la cubeta, en la cámara del suavizante. Mantener oprimida la pieza móvil y extraer la cubeta del aparato.

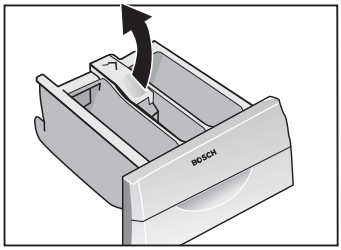

- ❑ Retirar la pieza móvil de la cubeta.
- ❑ Limpiar las cámaras y la pieza móvil con agua caliente, bajo el grifo de agua.

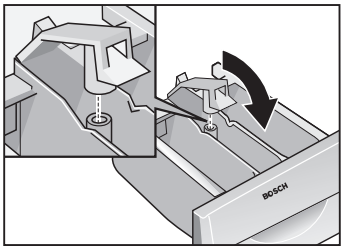

- ❑ Volver a colocar la pieza móvil en su sitio.
- ❑ Colocar asimismo la cubeta en el aparato.

Limpiar la bomba de desagüe

La limpieza de la bomba de desagüe es necesaria en caso de que haya quedado bloqueada por cuerpos extraños (por ejemplo botones, grapas, clips, etc.) o haber lavado prendas que sueltan abundante pelusa a una temperatura demasiado elevada.

Evacuar el agua de lavado

(Preparar un recipiente o cubo con unos 20 litros de capacidad en las proximidades del aparato).

⚠ **¡Peligro de quemadura!**
¡Dejar enfriar el agua del lavado!

- ❑ Colocar el mando selector de programas en la posición **«Stop»**.
- ❑ Abatir la tapa del zócalo del frontal de la lavadora.

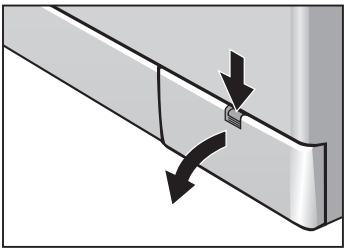

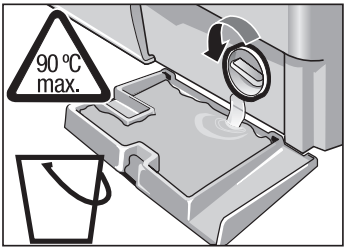

- ❑ Soltar cuidadosamente la tapa de la bomba de evacuación, sin retirarla completamente. Vaciar el agua en la tapa del zócalo del frontal.
- ❑ Una vez que la tapa del zócalo esté medio llena, apretar la tapa de la bomba de evacuación. Vaciar el agua de la tapa del zócalo del frontal de la máquina.
- ❑ Repetir las dos últimas operaciones hasta evacuar completamente el agua del aparato.

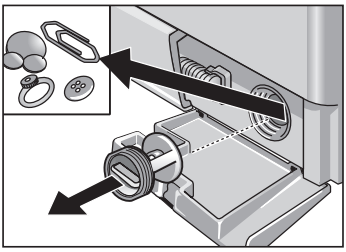

- ❑ Retirar completamente la tapa de la bomba.
- ❑ Retirar los cuerpos extraños y las pelusas que pudiera haber acumulados en el recinto interior de la bomba. Las aspas de la bomba deben moverse.
- ❑ Montar y fijar la tapa de la bomba de evacuación en su sitio.
- ❑ Montar la tapa protectora del zócalo y enclavarla.

Para evitar que en el próximo lavado se pierda parte del detergente sin haber sido usado:

- ❑ Verter dos litros de agua en la cámara **I** de la cubeta del detergente.
- ❑ Seleccionar la función «⊻».

Limpiar los filtros en la toma de agua del aparato

Los filtros en la toma de agua del aparato tienen que limpiarse cuando, estando abierto el grifo de agua, no entra agua en absoluto o sólo en muy poca cantidad en el aparato.

Evacuar primero la presión del agua de la manguera de alimentación:

- ❑ Cerrar el grifo de agua.
- ❑ Colocar el selector de los programas en un programa de lavado cualquiera (excepto «centrifug. adicional» o «⊻»).
- ❑ Pulsar la tecla «◇». Hacerlo funcionar durante unos 40 segundos.
- ❑ Colocar el mando selector de programas en la posición «**Stop**».

Limpiar el filtro del grifo de agua

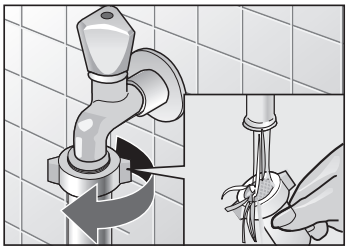

- ❑ Desenroscar la manguera de alimentación del grifo de agua.
- ❑ Enjuagar el filtro bajo el chorro de agua del grifo.
- ❑ Enroscar nuevamente la manguera al grifo.

Limpiar el filtro en la toma de agua de la máquina

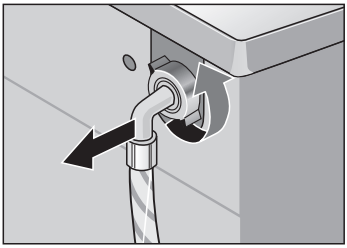

- ❑ Desenroscar la manguera de alimentación de agua de su empalme al aparato.

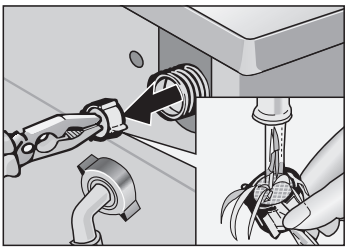

- ❑ Retirar el filtro con ayuda de unos alicates de boca plana; limpiarlo bajo el grifo de agua.
- ❑ Volverlo a montar en su emplazamiento. Acoplar y fijar la manguera en su acoplamiento.
- ❑ Abrir el grifo de agua y cerciorarse de que no se producen fugas de agua. En caso de comprobarse fugas de agua verificar el asiento correcto del filtro.
- ❑ Cerrar el grifo de agua.

Descalcificar el aparato

¡Atención!
Los agentes descalcificantes contienen ácidos que pueden atacar los elementos y órganos del aparato, así como provocar decoloraciones en la ropa.

Por lo general no es necesario descalcificar el aparato si se dosifica correctamente el detergente.

Si usted, no obstante, deseara descalcificar su aparato, deberá observar estrictamente las instrucciones del fabricante del producto descalcificante.

Pequeñas averías de fácil solución

⚠ **¡Peligro de descargas eléctricas!**
Las reparaciones que fuera necesario efectuar en el aparato sólo deben ser realizadas por el Servicio Oficial del Fabricante.

En caso de reparación o no poder solucionar la avería con ayuda de los consejos e indicaciones que se facilitan más abajo:

- ❑ Desconectar la lavadora. Extraer el cable de conexión de la toma de corriente. Cerrar el grifo de agua.
- ❑ Avisar al Servicio de Asistencia Técnica, véase al respecto la página 32.

Avería	Posible causa	Forma de subsanarla
La puerta de carga no se puede abrir.	Se ha seleccionado la opción «⊔».	Seleccionar las funciones «⊔» o «centrifug. adicional».
	La función de seguridad está activada.	Aguardar dos minutos.
Quedan restos de detergente en las cámaras.	El detergente está húmedo o apelotonado.	Limpiar y secar las cámaras del detergente antes de poner el detergente en las mismas. (Para su limpieza, véase página 24).
		Utilizar dosificadores para los detergentes líquidos.

Avería	Posible causa	Forma de subsanarla
Los pilotos de aviso no se iluminan.	El fusible de la red ha saltado.	Conectar o sustituir el fusible. En caso de repetirse la avería, avisar al Servicio de Asistencia Técnica.
	Se ha producido un corte del suministro de corriente eléctrica.	El programa seleccionado prosigue su desarrollo una vez que se ha restablecido el suministro de la corriente eléctrica. En caso de desear retirar la ropa de la lavadora, deberá procederse según se describe en el apartado «Limpiar la bomba de evacuación», página 25.
	El enchufe del aparato no está acoplado o está mal asentado en la toma de corriente de la red.	
El programa seleccionado no arranca. El piloto de aviso «preparado» destella.	La puerta de carga no está cerrada.	Verificar si ha quedado aprisionada alguna prenda. Cerrar la puerta de carga (se escucha un sonido audible en forma de «klack»).
El programa seleccionado no arranca.	No se ha pulsada la tecla «◇».	Pulsar la tecla «◇».
El aparato no carga agua o no arrastra el detergente. El piloto de aviso «activo» destella.	El grifo de agua está cerrado.	Abrir el grifo de agua.
	Los filtros en la alimentación de agua están sucios.	Limpiar los filtros. (Véanse a este respecto las páginas 26 y siguientes).
No se arrastra el detergente de la cámara **I**.	Se ha seleccionado un programa sin prelavado.	Seleccionar el programa «60 ºC + prelavado».
No se ve el agua al lavar.	No se trata de una avería. El agua permanece en el interior del aparato, debajo de la zona visible.	

Avería	Posible causa	Forma de subsanarla
El agua de lavado no es evacuada completamente. El piloto de aviso «terminado» destella.	La bomba de desagüe ha quedado atascada por cuerpos extraños.	Limpiar la bomba de evacuación. Véanse al respecto las páginas 25 y siguientes.
	Se han lavado prendas que sueltan abundante pelusa a unas temperaturas altas. El tubo o la manguera de desagüe están obstruidos.	Limpiar el tubo o la manguera de desagüe. Véanse al respecto las páginas 25 y siguientes.
Por debajo del aparato sale agua.	El racor de empalme de la manguera de alimentación está inestanco.	Apretar el racor de empalme de la manguera de alimentación.
	La manguera de desagüe está inestanca.	Sustituir la manguera de desagüe.
Por la cubeta del detergente sale espuma.	Se ha usado demasiado detergente.	Para detener la formación de espuma, poner en la cámara **II** de la cubeta del detergente una cucharada sopera de suavizante mezclada con medio litro de agua.
		Reducir la dosis de detergente en el siguiente lavado.
El ciclo de centrifugado se repite varias veces	No se trata de una avería. El sistema de control del equilibrado ha detectado un desequilibrio y lo intenta eliminar repitiendo el centrifugado.	

Avería	Posible causa	Forma de subsanarla
Mayor duración del programa.	No se trata de una avería. El sistema de control del equilibrado ha detectado un desequilibrio y lo intenta eliminar mediante varias distribuciones de la ropa.	Lavar siempre mezclando las prendas grandes y pequeñas con objeto de evitar o reducir los desequilibrios.
	El dispositivo de detección de la espuma ejecuta sendos ciclos adicionales de aclarado y centrifugado a fin de asegurar el resultado correcto del aclarado.	Adaptar la dosificación del detergente al grado de suciedad de la ropa en el próximo lavado.
El resultado del lavado no es satisfactorio.	El grado de suciedad de la ropa es mayor del supuesto.	Seleccionar el programa de lavado adecuado.
	La dosificación del detergente es insuficiente.	Dosificar el detergente según las instrucciones del fabricante.
La ropa sale con manchas claras (restos de detergente).	No se trata de una avería o resultado de lavado de las prendas deficiente, sino de los restos indisolubles que dejan algunos detergentes sin fosfatos y que tienden a acumularse en la ropa en forma de manchas de color claro.	Seleccionar inmediatamente la función «» o secar y cepillar la ropa.
La ropa sale con manchas grises.	Cuando la ropa tiene manchas de pomadas, grasas o aceites, a veces la dosis normal de detergente no es suficiente para eliminarlas.	Seleccionar en el ciclo de lavado siguiente la máxima dosificación de detergente y la máxima temperatura admisible para los tejidos en cuestión.

Servicio de Asistencia Técnica

Antes de llamar al Servicio de Asistencia Técnica, asegúrese de que no puede solucionar la avería por sí misma. (Véanse a este respecto la página 28 y siguientes).

De esta forma Usted se evitará gastos innecesarios pues la garantía no cubre estos casos en los que realmente no hay avería, ni aquellos en los que el Servicio Técnico se desplaza solamente para dar instrucciones.

Placa
de características

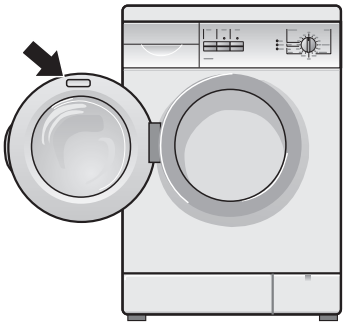

La dirección y el número de teléfono del Servicio de Asistencia Técnica más próximo a su domicilio, figura en el Directorio de Centros y Delegaciones Postventa adjunto. En caso de solicitar la intervención del Servicio de Asistencia Técnica, no olvide indicar el número de producto (E-Nr.) y el de fabricación (FD). Ambos números se encuentran en la placa de características del aparato.

Anote aquí los números de su aparato:

E-Nr. _____ **FD** _____

Número de producto **Número de fabricación**

Contribuya a evitar viajes y desplazamientos inútiles de nuestros técnicos señalando los números de producto y de fabricación correctos. Esto le ahorrará gastos innecesarios.

Consumos

Programa normal (sin funciones adicionales)	Carga de ropa	Consumos**		
		Corriente:	Agua:	Duración del programa:
Ropa de color (tejidos resistentes, colores delicados), 40 ˚C	5,0 kg*	0,55 kWh	54 litros	118 minutos
Ropa blanca y de color, de tejidos resistentes (colores sólidos), 60 ˚C	5,0 kg	0,95 kWh	54 litros	118 minutos
Resistentes algodón 60 ˚C Intensivo	5,0 kg *	0,95 kWh	49 litros	135 minutos
Ropa blanca, de tejidos resistentes, 90 ˚C (Antes de evacuar el agua caliente del lavado, la lavadora mezcla el agua caliente con 7 litros de agua fría a fin de proteger las tuberías de la red de desagüe no resistentes a altas temperaturas)	5,0 kg	1,9 kWh	61 litros	121 minutos
Prendas de tejidos delicados, 40 ˚C	3,0 kg *	0,5 kWh	50 litros	78 minutos
Prendas de tejidos muy delicados, (frío)	2,0 kg	0,3 kWh	50 litros	50 minutos
Lana, 30 ˚C	2,0 kg *	0,2 kWh	35 litros	50 minutos

* Consumos según norma EN 60456

** Los valores de consumo facilitados en el cuadro que figura más arriba sólo son orientativos y pueden divergir de los medidos realmente en función de la presión, el grado de dureza y la temperatura del agua de red con que es alimentada la lavadora, la temperatura del recinto o habitación en donde se ha instalado la lavadora, el tipo y la cantidad de ropa que se introduzca en la lavadora, el detergente usado, las fluctuaciones de tensión que se produzcan en la red eléctrica y las funciones adicionales seleccionadas.

Montaje, conexión y transporte del aparato

Consejos y advertencias de seguridad

⚠ **¡Peligro de lesiones!**
A causa del elevado peso del aparato se aconseja levantarlo con cuidado.

¡Atención!
Las mangueras congeladas (por las bajas temperaturas del entorno) pueden quedar inservibles a causa de grietas o fisuras, o incluso estallar.

Por ello no deberá instalarse la lavadora en zonas amenazadas por bajas temperaturas o en el exterior. ¡No levantar el aparato asiéndolo por los mandos o elementos sobresalientes (por ejemplo la puerta de carga)! El aparato puede sufrir desperfectos.

Aparte de las advertencias y consejos facilitados en las presentes instrucciones, deberán tenerse estrictamente en cuenta las advertencias e instrucciones facilitadas por las empresas locales de abastecimiento de agua y electricidad.

Volumen de suministro de la máquina

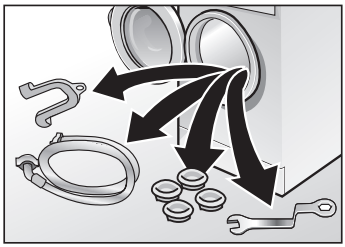

En el interior del tambor se encuentran:

- una llave,
- la manguera para la alimentación de agua,
- los tapones protectores de plástico para cubrir las aberturas del seguro de transporte,
- un codo para que el tubo de desagüe no se salga de su alojamiento (colocación opcional).

Todos los aparatos son sometidos a severas revisiones y comprobaciones en fábrica bajo condiciones de funcionamiento normal. Por ello es posible que exista un cierto grado de humedad o incluso agua residual en el tambor del aparato.

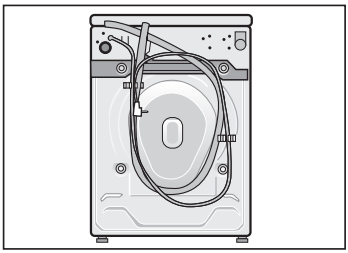

Fijadas al panel posterior del aparato:

- la manguera de desagüe,
- el cable de conexión a la red eléctrica.

Según las circunstancias concretas del emplazamiento elegido para la máquina, se pueden necesitar adicionalmente:

- varias abrazaderas (deberán adquirirse en el comercio especializado).

Herramientas prácticas

Las siguientes herramientas pueden ser de gran utilidad al realizar los trabajos de instalación y conexión:

- una llave de vaso, ancho de boca 13,
- un nivel de burbuja,
- un destornillador mediano (Torx T20).

Medidas

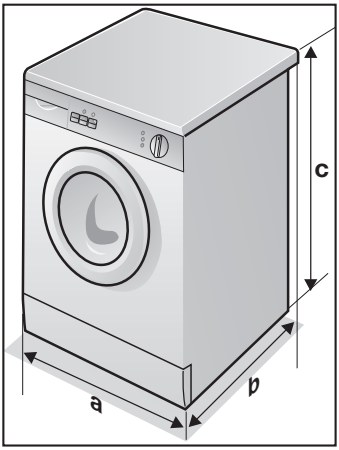

- **a** = 600 mm
- **b** = 590 mm
- **c** = 860 mm
- Peso aprox. 69 kg

Posicionamiento y nivelación

Con objeto de garantizar la posición segura y firme del aparato durante el centrifugado, la superficie o emplazamiento en donde vaya a instalarse el aparato deberá ser firme y plana.

Unos revestimientos de suelo blandos, como por ejemplo moquetas u otros materiales con revés de goma espumosa, no son emplazamientos adecuados para la máquina.

Retirar el seguro de transporte

¡Atención!
Antes de la puesta en marcha inicial del aparato es indispensable retirar las protecciones internas que incorpora en su parte posterior. Guarde las protecciones de transporte en previsión de un traslado posterior (por ejemplo cambio de domicilio).

- ❑ Extraer los tornillos **1**, **2**.
- ❑ Extraer los tornillos **3** y **4**. Retirar el travesaño **5**.

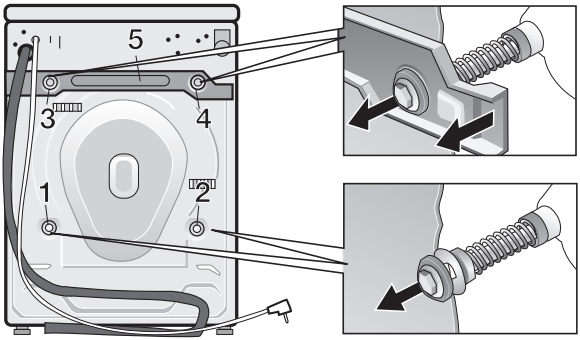

Los elementos interiores de las protecciones de transporte caen al suelo, debajo del aparato.

- ❑ Volcar la máquina ligeramente hacia atrás para recoger las piezas caídas.
- ❑ En caso de que las piezas no hubieran caído al suelo:
  Introducir la mano a través de la abertura de carga de la máquina y empujar ligeramente el tambor hacia adelante, hasta que las piezas caigan al suelo.
- ❑ Montar los tapones protectores que hay en la bolsa documentación en las aberturas de las protecciones de transporte.

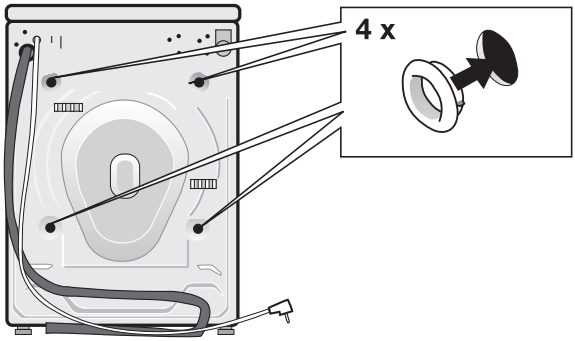

Longitud de las mangueras y el cable de conexión a la red eléctrica

Conexión en el lateral izquierdo del aparato

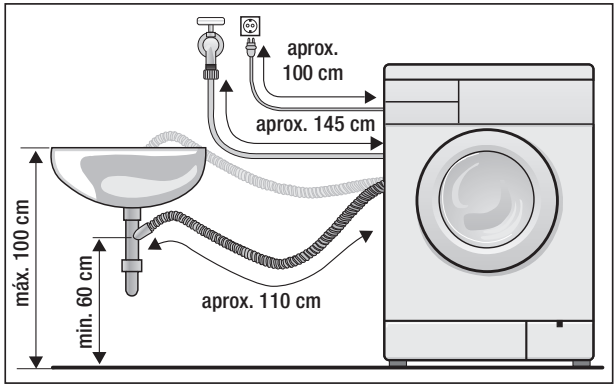

Conexión en el lateral derecho del aparato

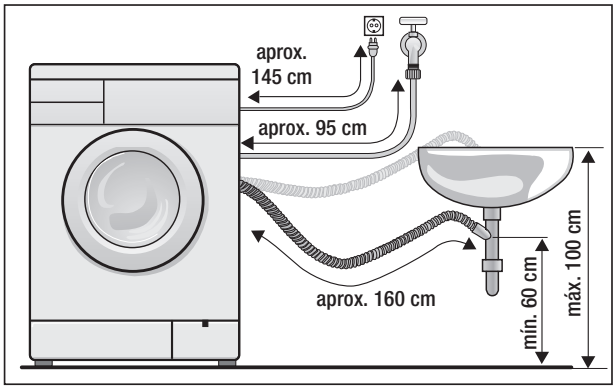

En caso necesario, instalar un cable de conexión de mayor longitud por un electricista o especialista del ramo.

Consultar con el Servicio Oficial del Fabricante en caso de necesitar estas piezas especiales.

Conexión a la red de agua

Alimentación de agua

!Atención!
Alimentar el aparato sólo con agua fría de uso corriente en hogares (red de agua potable). ¡No acoplar el aparato en ningún caso a una batería mezcladora sin presión de un calentador de agua!

En caso de duda deberá encomendarse el montaje y acoplamiento del aparato a las redes de alimentación de agua y desagüe a un especialista del ramo.

Prestar atención a que la manguera de alimentación

- no esté plegada ni aprisionada.
- no sea modificada ni cortada (la resistencia mecánica de la misma puede quedar mermada).

Apretar sólo a mano las contratuercas de plástico de los empalmes de la manguera. ¡No extraer los filtros de la manguera de alimentación!

Prestar atención a la presión de la red de agua:

- Presión mínima de red de 1 bar (estando abierto el grifo de agua a tope, deberán salir en un minuto aproximadamente 8 litros de agua).
- Presión máxima de red 10 bares (estando abierto el grifo de agua a tope, deberán salir en un minuto aproximadamente 80 litros de agua).
  En caso de que la presión de red del agua fuera superior a este valor, hay que intercalar una válvula reductora de la presión entre el aparato y la alimentación de agua.

Acoplar la manguera de alimentación del agua:

❑ a la toma de agua (empalme) que se encuentra en la parte posterior del aparato…

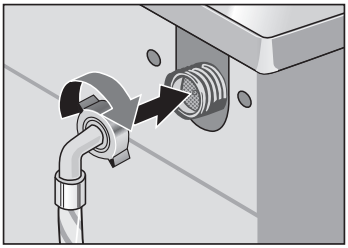

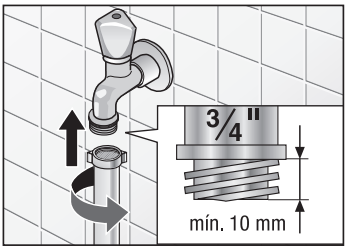

- y a la llave de paso (grifo).
- Tras acoplar la manguera:
  Abrir completamente el grifo de agua y verificar la estanqueidad de los empalmes.

Desagüe del aparato

¡Atención!
Al montar y acoplar el aparato a la red de desagüe, prestar atención a que la manguera no sea plegada ni estrangulada. ¡No tirar tampoco de la manguera!

La salida de desagüe deberá encontrarse a una distancia del suelo mínima de 60 cm y máxima de 100 cm.

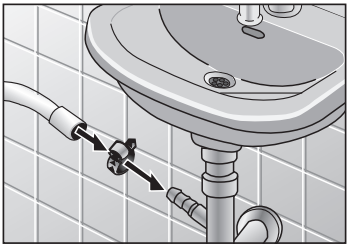

En caso de efectuar el desagüe a través de un sifón:

- Asegurar las uniones mediante unas abrazaderas, (a adquirir en el comercio especializado).

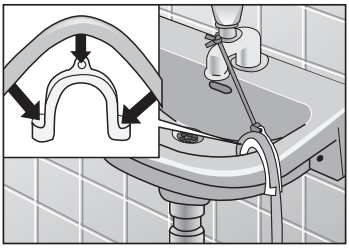

En caso de efectuar el desagüe a través de un lavabo:

¡Atención!
Cerciorarse de que el tapón del lavabo no esté colocado.

- Asegurarse de que la manguera de evacuación no pueda desplazarse de su sitio.
- Al desaguar la máquina, comprobar que el agua desagüe rápidamente.

Nivelar el aparato

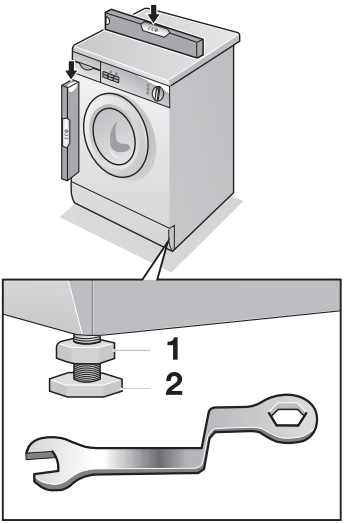

El aparato debe asentarse firmemente y en posición horizontal sobre sus cuatro soportes, no debiendo oscilar.

Para ello deberá nivelarse el aparato en sus cuatro laterales con ayuda de un nivel de burbuja. Corregir en caso necesario los desniveles o desequilibrios del aparato operando sobre los soportes regulables de la máquina.

- ❑ Soltar la contratuerca **1** de los soportes con ayuda de una llave.
- ❑ Corregir la altura del aparato girando el soporte **2.**
- ❑ Apretar firmemente las contratuercas a fin de evitar que los ajustes efectuados en los soportes puedan modificarse fortuitamente.

Conexión a la red eléctrica

¡Atención!
El aparato sólo se deberá conectar a una red eléctrica de corriente alterna a través de una toma de corriente instalada reglamentariamente y provista de toma de tierra.
Los valores de la tensión de conexión que figuran en la placa de características del aparato deberán coincidir con los de la red eléctrica en el lugar de emplazamiento del aparato.
Los valores de conexión, así como los fusibles necesarios figuran en la placa de características del aparato.

Cerciorarse de que

- la toma de corriente y la clavija (enchufe) de toma de corriente del aparato son compatibles,
- los cables poseen una suficiente sección transversal,
- existe una puesta a tierra reglamentaria.

En caso de tener que sustituir el cable de conexión del aparato, encargar dicho trabajo exclusivamente a un electricista.
En el Servicio de Asistencia Técnica hay disponible un cable de conexión de repuesto
(Nº de pedido 171253).

No deberán usarse enchufes, tomas o acoplamientos múltiples ni tampoco cables de prolongación.

En caso de utilizar un interruptor de corriente diferencial, sólo podrá usarse uno provisto del símbolo ⊟.
Sólo este tipo de interruptor de protección asegura el cumplimiento de las normas actuales válidas.

¡No efectuar los trabajos de conexión del aparato a la red eléctrica teniendo las manos húmedas o mojadas!

Extraer la clavija (enchufe) del aparato de la toma de corriente de la red eléctrica, tomándola sólo por el cuerpo del enchufe.

Transporte del aparato, por ejemplo al cambiar de domicilio

Antes de proceder al transporte de la máquina:

- Extraer la clavija (enchufe) del aparato de la toma de corriente.
- Evacuar completamente el agua de lavado que pudiera haber en el interior del aparato (véase página 25),
- Desmontar las mangueras de alimentación y desagüe.
- Montar las protecciones para el transporte del aparato.

8203 es
ROBERT BOSCH HAUSGERÄTE GMBH
5420 004 670