Tecnologia per la vita

BOSCH

# Manuale vendite elettrodomestici da incasso e da libero posizionamento

**Valido a partire da gennaio 2025.**

# Indice


## 6 Forni, apparecchi compatti e cucine

14 Forni a vapore
15 Forni con funzione microonde
16 Forni convenzionali
18 Forni compatti, forni a vapore compatti e vaporiera
22 Forni a microonde
23 Cassetto scaldavivande e macchina da caffè completamente automatica
24 Forni con emissione
25 Forni convenzionali
28 Forni a microonde
31 Cassetto scaldavivande
32 Set di cottura
38 Forni a libera installazione
39 Forno a microonde a libera installazione
40 Accessori speciali
160 Disegni di installazione

## 42 Piani cottura

46 Piani cottura con induzione
52 Piani cottura con vetroceramica
53 Piani cottura Domino
54 Piani cottura con sistema di aspirazione integrato

58 **Piani cottura a gas**
60 Piani cottura a gas
61 Accessori speciali
168 Schemi di montaggio

## 64 Cappe aspiranti

70 Cappe aspiranti a parete
78 Cappe aspiranti a isola
81 Cappe aspiranti a soffitto
83 Cappe di design integrate
86 Cappe aspiranti telescopiche
91 Cappe aspiranti integrabili a scomparsa
93 Cappa per montaggio tra due pensili
94 Cappe aspiranti sottopensile
95 Accessori speciali
181 Schemi di montaggio

## 96 Frigoriferi e congelatori

100 Frigoriferi combinati
107 Frigorifero sottopiano e congelatori sottopiano
108 Frigoriferi e congelatori monoporta e combinati
116 Congelatori monoporta
118 Cantinetta vino
119 Accessori speciali
189 Schemi di montaggio

## 120 Lavastoviglie

127 Lavastoviglie
142 Accessori speciali
202 Schemi di montaggio

## 144 Cura del bucato

150 Lavatrici automatiche e asciugatrici
156 Lavasciuga da incasso
157 Accessori speciali
204 Schemi di montaggio

## 158 Schemi di montaggio

160 Forni, apparecchi compatti e cucine
168 Piani cottura
181 Cappe aspiranti
189 Frigoriferi e congelatori
202 Lavastoviglie
204 Cura della biancheria

205 **Assistenza**

# Attivazioni demo del marchio Bosch.

## Benvenuto nel mondo digitale delle vendite!

Scansiona il codice QR e scopri l'attivazione demo in formato digitale!

https://media3.bosch-home.com/Documents/23294877_Bosch_Demoschaltung_Januar_2023_IT.pdf

**Il nostro focus è il tuo successo commerciale.**

# Il portale commerciale Bosch su Tradeplace.

Scopri il portale online di Bosch rielaborato e ottimizzato per la piattaforma commerciale Tradeplace. Abbiamo riunito qui tutto ciò di cui i nostri partner commerciali hanno bisogno per il loro successo e per **semplificare il lavoro di tutti i giorni!**
Sì perché **Tradeplace è ricca di informazioni** – con tutte le ultime novità e le promozioni di Bosch. Tradeplace è **efficiente** – con un'ampia varietà di informazioni di prodotto, pratiche opzioni e la funzione di tracciamento degli ordini.

Che si tratti di scaricare le schede tecniche del prodotti, inviare ordini fuori dall'orario di lavoro o creare la tua brochure personalizzata, la piattaforma consente di eseguire tutte queste operazioni **in ogni momento, gratuitamente e con estrema facilità.**

### Tutti i vantaggi in breve.

- Possibilità di ottenere informazioni sui prodotti in modo semplice ed esaustivo
- Possibilità di ordinare e gestire prodotti, accessori e pezzi di ricambio in modo semplice e rapido
- Servizi disponibili 24 ore al giorno, 365 giorni l'anno
- Utilizzo gratuito

### MyBooking:

- Prenotazione di interventi di assistenza online
- Inoltro degli ordini al Servizio Clienti BSH
- Possibilità di visualizzare l'aggiornamento dello stato dell'appuntamento

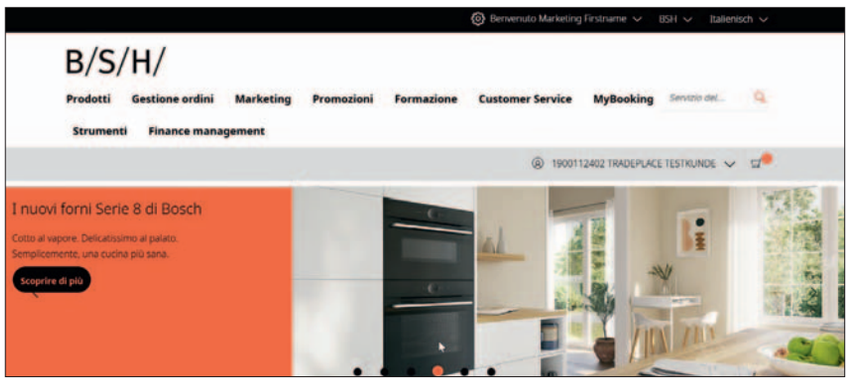


### Accesso a Tradeplace.

Accedi come di consueto con le tue credenziali di accesso su **www.tradeplace.com** e raggiungi il portale online di Bosch.

Se non hai ancora un account di accesso al portale online di Bosch, registrati all'indirizzo **tradeplace.com** in poche semplici mosse:

1. Tramite «Registrati» puoi creare un nuovo account utente con il tuo codice cliente
   - Seleziona semplicemente «nuovo account».
2. Nella procedura di registrazione seleziona «PORTALE ONLINE» alla voce di selezione dei servizi. Questo servizio è gratuito.

> Registrati ora

**La perfezione non è mai stata così semplice.**

# Forni, elettrodomestici compatti e cucine

Non importa quanto sembri complicato un piatto, adesso sarà semplice prepararlo. Potrai infatti contare sulle numerose funzioni dei forni dotati di sensori della Serie | 8.
Se lo desideri, questi apparecchi misurano e monitorano continuamente lo stato di cottura dei piatti e adattano automaticamente il processo di cottura ai dati raccolti.
Pollame, carne, pesce, verdure, pane o dolci: i tuoi piatti preferiti saranno sempre cotti a puntino. Comodamente e in modo semplicissimo. Finalmente puoi contare su un altro chef in cucina: il tuo forno.

# I forni CombiVapore Bosch a confronto.

## Ausilio della funzione a Vapore
2 livelli di intensità

Ideale per cottura al forno, arrosto, grill e rigenerazione con Vapore.

L'aggiunta del Vapore rende le pietanze croccanti fuori e succose dentro, come le patate con la squisita crosticina o il pane dalla crosta fragrante e il soffice interno.

Come funziona:

- Serbatoio dell'acqua tubolare (220 ml) integrato nel pannello comandi
  » Si può riempire durante la cottura
- Ausilio della funzione a Vapore - 2 livelli di intensità
- Vapore combinabile con le modalità di riscaldamento classiche Aria calda 3D / Grill ventilato / Riscaldamento superiore/inferiore
- Programmi Auto Pilot con ausilio della funzione Vapore automatico

Added steam function

**Ideale per:**
Pane | Cottura arrosto | Rigenerazione

Serie | 6

## Ausilio della funzione a Vapore
3 livelli di intensità

Ideale per cottura al forno, arrosto, grill e rigenerazione con Vapore.

L'aggiunta del Vapore rende le pietanze croccanti fuori e succose dentro, come le patate con la squisita crosticina o il pane dalla crosta fragrante e il soffice interno.

Come funziona:

- Serbatoio d'acqua (1l) dietro il pannello comandi
  » Si può riempire durante la cottura
- Ausilio della funzione a Vapore - 3 livelli di intensità
- Vapore combinabile con le modalità di riscaldamento classiche** Aria calda 4D / Grill Ventilato / Riscaldamento superiore/inferiore / Lievitazione / Mantenere in caldo / Scongelamento
- Programmi Assistente di Bosch con ausilio della funzione Vapore automatico
- Sensore di Vapore Perfect Steam** – misura costantemente il contenuto di umidità nel forno ed eroga automaticamente la quantità di Vapore ottimale
- Aggiunta di Vapore manuale - per una panificazione professionale. Dopo l'attivazione possono essere effettuate fino a 10 aggiunte di Vapore (ca. 3 min)

Added steam function

**Ideale per:**
Pane | Cottura arrosto | Rigenerazione

Serie | 8

*** Vapore fino a 120 °C rispetto alla preparazione tradizionale in acqua bollente, Università di Hohenheim Risultati dei test di maggio e ottobre 2022.**

****a seconda del modello**

# Secondo i tuoi gusti.

## Vapore fino a 120 °C
## Ausilio della funzione a Vapore

Ideale per Vapore e in forno, cottura arrosto, grill e rigenerazione con Vapore.
Funzione Vapore Plus Vapore fino a 120 °C - Cuoci le verdure e alimenti simili in modo particolarmente delicato e veloce, preservando fino al 54%* dei principi nutritivi.
L'aggiunta del Vapore rende le pietanze croccanti fuori e succose dentro, come le patate con la squisita crosticina o il pane dalla crosta fragrante e il soffice interno.

Come funziona:

- Serbatoio d'acqua (1l) dietro il pannello comandi**
  » Si può riempire durante la cottura
- Funzione Vapore Plus – combina il Vapore con l'aria calda per una cottura delicata
- Ausilio della funzione a Vapore - 3 livelli di intensità
- Vapore combinabile con le modalità di riscaldamento classiche Aria calda 4D / Grill ventilato / Riscaldamento superiore/inferiore / Lievitazione / Mantenere in caldo / Scongelamento
- Programmi Assistente di Bosch con ausilio della funzione Vapore automatico
- Sensore di Vapore Perfect Steam** – misura costantemente il contenuto di umidità nel forno ed eroga automaticamente la quantità di Vapore ottimale
- Aggiunta di Vapore manuale - per una panificazione professionale. Dopo l'attivazione possono essere effettuate fino a 10 aggiunte di Vapore (ca. 3 min)
- **Sous Vide** - Cottura al forno delicata sfruttando il vuoto

Up to 120 °C Steam Function Plus

**Ideale per:**
Verdura | Pesce
Sous-Vide

Added steam function

Pane |
Cottura arrosto
Rigenerazione

Serie | **8**

# I punti di forza dei forni.

Air Fry Function

**Air Fry.**
Hai voglia di patatine fritte fatte in casa? Oppure chips di verdure? Basta mettere gli ingredienti sulla teglia Air Fry & Grill*, aggiungere un filo d'olio e selezionare la modalità di riscaldamento „Air Fry“. Dopo pochissimo tempo potrai metterti comodo davanti alla televisione con il tuo spuntino.
Ancora una cosa: la teglia Air Fry & Grill* può essere utilizzata anche per preparare pietanze alla griglia.

*Disponibile come accessorio opzionale

PerfectRoast Plus

**Termometro per arrosti PerfectRoast Plus.**
Cucinare un arrosto come si deve richiede molta esperienza, oppure ci si affida a PerfectRoast Plus. Il roastingSensor misura la temperatura del cibo in tre diversi punti. Ciò che conta è la temperatura più bassa misurata: quando la temperatura interna selezionata viene raggiunta, la carne è cotta a puntino.
E grazie all'intelligenza artificiale, sai esattamente quanti minuti ci vogliono per cuocere l'arrosto alla perfezione. Così è più facile portare in tavola tutte le portate contemporaneamente.

PerfectBake Plus

**BakingSensor PerfectBake Plus.**
Cuocere al forno non è mai stato così semplice. Basta scegliere una ricetta ad esempio "Cupcakes" o "Muffins" e premere "Start". Il resto lo fa il forno. Il bello è che il bakingSensor misura costantemente l'umidità all'interno del forno e utilizza l'intelligenza artificiale per determinare quanti minuti ci vorranno prima che il piatto sia pronto.

## Le caratteristiche di forni e cucine dalla A alla Z.

**Aria calda 3D.**
I dolci, come ad esempio i biscotti, ora possono essere cotti su tre livelli (3, 1, 4) contemporaneamente. La funzione Aria calda 3D garantisce una distribuzione del calore rapida e uniforme in tutto il forno.

**Aria calda 4D - Serie | 8.**
Ancora più flessibilità durante la cottura: con Aria calda 4D, il calore viene distribuito in modo rapido e uniforme in tutto il forno. Non importa quale dei quattro livelli viene utilizzato per la teglia o la griglia, il risultato è sempre perfetto. E non è tutto: con Aria calda 4D, i biscotti possono essere cotti su quattro livelli contemporaneamente, per ricette che riescono sempre alla perfezione.

**Bosch Assist.**
Nella maggior parte dei libri di cucina e delle ricette tramandate in famiglia non troverai informazioni veramente precise su temperatura e tempo di cottura. Ma grazie a Bosch Assist, ora puoi rimediare: basta selezionare il piatto desiderato e il forno imposta automaticamente la modalità di riscaldamento, la temperatura e il tempo di preparazione ideali. Naturalmente, è possibile effettuare queste impostazioni anche manualmente.

**Auto Pilot – Serie| 6.**
Con l'Auto Pilot 10/30/40 ottieni piatti perfetti. Dopo aver posizionato la pietanza in forno o sulla cucina, seleziona il programma automatico necessario tra le diverse opzioni 10/30/40 del menu di visualizzazione. Immetti il peso della pietanza e premi «Avvio». Al resto pensa l'Auto Pilot, definendo il tipo di riscaldamento, la temperatura e i tempi di cottura. Poco prima della fine del tempo di cottura, disattiva persino il programma automaticamente. Poiché per alcune ricette l'Auto Pilot esige che la cottura avvenga con il recipiente coperto, il forno resta pulito. Cucinare non è mai stato così semplice.

**Funzione crisp.**
Durante la cottura arrosto o al forno l'umidità viene estratta direttamente dal vano cottura, rendendo la tua pietanza croccante al punto giusto.

**Anello di comando digitale – Serie | 8.**
L'anello luminoso permette di controllare le funzioni del forno in modo assolutamente intuitivo. Sfiora con il dito l'anello inciso sul display e conferma l'impostazione desiderata.

**Eco Clean Direct / Eco Clean Direct Plus.**
La pulizia del forno resa semplice: grazie a Eco Clean Direct, il sistema di ausilio al lavaggio che consente di risparmiare energia. Uno speciale rivestimento della parete posteriore e dei pannelli laterali del forno costituito da sfere microsottili in ceramica scompone gli schizzi già durante la cottura e lo fa per l'intera durata dell'apparecchio. Questo permette di risparmiare tempo ed energia. I modelli Eco Clean Direct Plus sono inoltre dotati del rivestimento antigrasso sulle pareti laterali e sul soffitto.

**Calore intenso.**
La combinazione di riscaldamento superiore e riscaldamento inferiore molto intenso permette di ottenere risultati di cottura eccezionali, con una base croccante e un ripieno morbido, ad esempio per tarte flambée o cheesecake.

**Sicurezza bambini.**
Attivando la sicurezza bambini, eviti che i bambini tocchino l'elettronica di comando e accendano accidentalmente il forno. In questo modo sono garantiti i più alti standard di sicurezza e si evita qualsiasi pericolo di lesione.

**Porta Comfort - completamente ammortizzata.**
Tutti i forni della serie | 8 dispongono della pratica funzione di apertura e chiusura Soft Open & Soft Close che consente di aprire e chiudere la porta del forno in modo delicato e silenzioso.

**Livello pizza.**
La combinazione di riscaldamento inferiore e aria calda è particolarmente adatta per la preparazione di prodotti surgelati come la pizza o le patatine fritte.

**Autopulizia pirolitica**
Attivando la funzione di pirolisi, l'apparecchio si riscalda e brucia i residui di cibo, i grassi e gli oli incrostati ad una temperatura di 480 °C. Rimane solo un po' di cenere, che puoi rimuovere facilmente una volta che il forno si è raffreddato. Ti basta selezionare uno o due livelli a seconda del grado di sporco e premere Avvio: al resto pensa il forno in automatico.

**Cottura lenta.**
Per la preparazione lenta e delicata di verdure particolarmente tenere o pollame a bassa temperatura, ad es. a 85°C.

**Elemento estraibile telescopico indipendente dal livello.**
L'elemento estraibile telescopico può essere inserito su qualsiasi livello del forno, per la massima flessibilità. Maneggevolezza, velocità e semplicità – utilizzabile anche con il livello grill. Semplice da pulire grazie alla resistenza pirolitica. Disponibile come pratico accessorio, anche per i forni della Serie | 8 con pirolisi, completamente a Vapore o tradizionali.

**Grill ventilato.**
Una volta raggiunta la temperatura desiderata la ventola si accende e garantisce una distribuzione ottimale dell'aria calda, soprattutto per piatti di grandi dimensioni; ideale per arrosti, pollame e pesce intero con una crosta perfetta e croccante.

BOSCH
BOSCH

# I pannelli di comando dei forni e delle cucine in sintesi.

## Serie | 8

**Display tattile TFT**
- Il menu intuitivo conduce passo passo con immagini dei cibi accattivanti e testi di facile comprensione. A seconda del programma selezionato, vengono visualizzate istruzioni semplici da seguire.
- Le immagini delle categorie di alimenti consentono di orientarsi facilmente.
- Facilità di pulizia grazie alla superficie liscia del display tattile.

**Anello di comando intuitivo**
- Basta una leggera pressione con un dito sull'anello di comando per effettuare le impostazioni desiderate.

Forno HMG778NB1 – **Display tattile TFT Pro**
- Ampio display tattile TFT ad alta risoluzione da 6.8 pollici con visualizzazione testi in chiaro e pulsanti direttamente selezionabili.

Forno HSG7361B1 – Display Touch TFT Plus
- Ampio display touch TFT Plus ad alta risoluzione con visualizzazione testi in chiaro e pulsanti direttamente selezionabili.

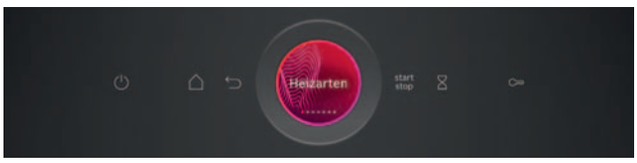


Forno HBG7741B1 – **Display tattile TFT**
- Ampio display tattile TFT ad alta risoluzione con visualizzazione testi in chiaro e pulsanti direttamente selezionabili.

## Serie | 6

Forno HRG5785S6

Forno - HBG578BS3

**Display LCD**
- Le cucine e i forni con display LCD a luce bianca sono dotati di manopole di comando a scomparsa.
- Indicazione temperatura e display con temperatura e linea luminosa rossa crescente.
- Fino a 9 modalità di riscaldamento selezionabili.
- Programmi Auto Pilot e funzione di pulizia controllabili tramite display.

## Serie | 4

Forno - HBA514BB3

Forno - HBA514BS3

**Display a LED**
- I forni con display a LED a luce rossa sono dotati di manopole.
- Fino a 7 modalità di riscaldamento selezionabili.

## Serie | 2

Forno HBF133BA0

Cucina - HEA510BS3

**Display a LED**
- I forni e le cucine con display a LED a luce rossa sono dotati di manopole.
- Fino a 5 modalità di riscaldamento selezionabili.

# Serie | 8 Forni CombiVapore

Home Connect

**CHF 3'950.–**
*CHF 3'654.02* TRA incl. **CHF 10.81** / *TRA escl. CHF 10.00*

Serie | **8**
**HSG7584B1 nero**

A+++ ↑ D — A+ | EcoClean Direct | Cleaning Assistance | Steam Function Plus | Steam Boost Function | PerfectBake Plus | PerfectRoast Plus | Air Fry Function

**Tipo di forno e modalità di riscaldamento**
- **Forno CombiVapore con 23 modalità di riscaldamento:** Aria calda 4D, Riscaldamento superiore/inferiore, Grill ventilato, Grill superficie grande, Grill superficie piccola, Funzione Pizza, Riscaldamento inferiore, Calore intenso, Cottura lenta, Preriscaldamento, Essiccatura, Mantenere in caldo, Aria calda delicata, Riscaldamento superiore/inferiore delicato, Vapore, Rigenerazione, Lievitazione, Scongelamento, **Air Fry**, Aria calda 4D + Vapore
- Funzioni di riscaldamento tramite app Home Connect: Lasciare riposare, Preriscaldare
- Regolazione temperatura elettronica da 30 °C a 250 °C
- **Funzione per la Vapore Plus**
- **Volume del vano di cottura: 71 l**

**Supporti per accessori/Sistema di estrazione**
- Livelli di inserimento: 5
- Elemento estraibile telescopico installabile successivamente

**Design**
- **Comandi Touch Control**
- Vetro porta oscurato
- Anello di comando digitale
- Forno (superficie interna): smaltato antracite

**Pulizia**
- Parete posteriore e pannelli laterali autopulenti con Eco Clean Direct Plus
- **Supporto per pulizia**
- Porta interna interamente in vetro

**Comfort**
- **Home Connect**
- **Display Touch TFT Pro**
- **PerfectRoast Plus**
- **PerfectBake Plus**
- Assistente del forno con controllo vocale (tramite Amazon Alexa)
- Controllo del riscaldamento, Suggerimento della temperatura, Indicazione temperatura reale, roastingSensor, Previsione del tempo residuo
- Funzione DishAssist
- Riscaldamento rapido
- Emissione Vapore manuale
- 3 diverse possibilità di aggiunta di Vapore: forte, medio, basso
- Illuminazione forno disattivabile, illuminazione interna a LED
- Indicatore di serbatoio dell'acqua vuoto
- Generazione di Vapore esterna
- Ventola di raffreddamento
- Sportello del forno con Soft Open e Soft Close
- Orologio elettronico

**Accessori**
- 1 x teglia smaltata, 1 x contenitore per la Vapore, forato, dimensione M, 1 x contenitore per la Vapore, forato, dimensione XL, 1 x contenitore per la Vapore, non forato, dimensione M, 1 x griglia combinata, 1 x leccarda

**Ambiente e sicurezza**
- Sportello Comfort con max. 40 °C
- Vetro dello sportello triplo
- Sicurezza bambini, autospegnimento di sicurezza, indicazione calore residuo, pulsante di avvio/arresto, interruttore a contatto porta

**Informazioni tecniche**
- Lunghezza del cavo di collegamento: 120 cm
- Dati apparecchio: 220–240 V / 3,6 kW
- Collegamento elettrico: 1L/N/PE 16 A
- Collegamento fisso
- Classe di efficienza energetica: A+[1]

**Dimensioni**
- Misure apparecchio: 595 x 594 x 548 mm
- Misure nicchia: 585-595 x 560-568 x 550 mm
- Osservare le misure e le istruzioni di montaggio per questo apparecchio riportate nel disegno tecnico

**Accessori speciali**
HEZ638D00 Elemento estraibile telescopico singolo, indipendente dal livello, utilizzabile con Vapore

Un'ampia varietà di accessori speciali incl. immagini è disponibile a partire da pagina 40.

Home Connect

**CHF 2'970.–**
*CHF 2'747.46* TRA incl. **CHF 10.81** / *TRA escl. CHF 10.00*

Serie | **8**
**HSG7361B1 nero**

A+++ ↑ D — A+ | EcoClean Direct | Cleaning Assistance | Steam Function Plus | Steam Boost Function | Assist | Air Fry Function

**Tipo di forno e modalità di riscaldamento**
- **Forno CombiVapore con 21 modalità di riscaldamento:** Aria calda 4D, Riscaldamento superiore/inferiore, Grill ventilato, Grill superficie grande, Grill superficie piccola, Funzione Pizza, Riscaldamento inferiore, Cottura lenta, Scongelamento, Preriscaldamento, Mantenere in caldo, Aria calda delicata, Riscaldamento superiore/inferiore delicato**, Air Fry**, Vapore, Rigenerazione, Lievitazione, Grill ventilato + Vapore, Riscaldamento + Vapore, Aria calda 4D + Vapore, Riscaldamento superiore/inferiore + Vapore
- Regolazione temperatura elettronica da 30 °C a 250 °C
- **Funzione per la Vapore Plus**
- **Volume del vano di cottura: 71 l**

**Supporti per accessori/Sistema di estrazione**
- Livelli di inserimento: 5
- Elemento estraibile telescopico installabile successivamente

**Design**
- **Comandi Touch Control**
- Vetro porta oscurato
- Anello di comando digitale
- Forno (superficie interna): smaltato antracite

**Pulizia**
- Eco Clean Direct: parete posteriore
- **Supporto per pulizia**
- Porta interna interamente in vetro

**Comfort**
- **Home Connect**
- **Display Touch TFT Plus**
- Assistente del forno con controllo vocale (tramite Amazon Alexa)
- Controllo del riscaldamento ottico, Suggerimento della temperatura, Indicazione temperatura reale
- Bosch Assist
- Riscaldamento rapido
- Emissione Vapore manuale
- 3 diverse possibilità di aggiunta di Vapore: forte, medio, basso
- Illuminazione forno disattivabile, illuminazione interna a LED
- Indicatore di serbatoio dell'acqua vuoto
- Generazione di Vapore esterna
- Ventola di raffreddamento
- Sportello del forno con Soft Open e Soft Close
- Orologio elettronico

**Accessori**
- 1 x teglia smaltata, 1 x contenitore per la Vapore, forato, dimensione M, 1 x contenitore per la Vapore, forato, dimensione XL, 1 x contenitore per la Vapore, non forato, dimensione M, 1 x griglia combinata, 1 x leccarda

**Ambiente e sicurezza**
- Sportello Comfort con max. 40 °C
- Vetro dello sportello triplo
- Sicurezza bambini, autospegnimento di sicurezza, indicazione calore residuo, pulsante di avvio/arresto, interruttore a contatto porta

**Informazioni tecniche**
- Lunghezza del cavo di collegamento: 120 cm
- Dati apparecchio: 220–240 V / 3,6 kW
- Collegamento elettrico: 1L/N/PE 16 A
- Collegamento fisso
- Classe di efficienza energetica: A+[1]

**Dimensioni**
- Misure apparecchio: 595 x 594 x 548 mm
- Misure nicchia: 585-595 x 560-568 x 550 mm
- Osservare le misure e le istruzioni di montaggio per questo apparecchio riportate nel disegno tecnico

**Accessori speciali**
HEZ638D00 Elemento estraibile telescopico singolo, indipendente dal livello, utilizzabile con Vapore

Un'ampia varietà di accessori speciali incl. immagini è disponibile a partire da pagina 40.

[1] Su una scala di classe di efficienza energetica da A+++ a D (sec. UE n. 65/2014).
I prezzi riportati sono in franchi svizzeri incl. IVA/escl. IVA. I prezzi non includono la tassa di riciclaggio anticipata dovuta per legge (TRA).
I prezzi indicati non sono vincolanti; i nostri rivenditori hanno completa libertà nella definizione del prezzo di vendita.

# Serie | 8 Forni con funzione microonde

Home Connect

**CHF 4'050.–**
*CHF 3'746.53* TRA incl. **CHF 10.81** / *TRA escl. CHF 10.00*

Serie | **8**
**HMG778NB1 nero**

Cleaning Assistance · PerfectBake Plus · PerfectRoast Plus · Air Fry Function · Hotair Gentle

**Tipo di forno e modalità di riscaldamento**
– **Forno con funzione microonde con 22 modalità di riscaldamento:** Aria calda 4D, Riscaldamento superiore/Inferiore, Grill ventilato, Grill superficie grande, Grill superficie piccola, Funzione Pizza, Riscaldamento inferiore, Calore intenso, Cottura lenta, Scongelamento, Preriscaldamento, Essiccatura, Mantenere in caldo, Aria calda delicata, Riscaldamento superiore/inferiore delicato, **Air Fry**, Microonde, Aria calda 4D + Microonde, Riscaldamento Superiore/Inferiore + Microonde, Grill superficie grande + Microonde, Grill superficie piccola + Microonde, Grill ventilato + Microonde
– Funzioni di riscaldamento tramite app Home Connect: Lasciare riposare, Preriscaldare
– Potenza max.: 800 W; 5 livelli di potenza microonde (90 W, 180 W, 360 W, 600 W, boost) con Inverter (MW)
– Tecnologia Inverter intelligente: la potenza massima viene regolata fino a 600 W in caso di funzionamento prolungato
– Regolazione della temperatura da 30 °C a 300 °C
– Volume del vano di cottura: 67 l

**Supporti per accessori/Sistema di estrazione**
– Livelli di inserimento: 5
– Elemento estraibile telescopico singolo, trattabile con pulizia pirolitica (nessun altro elemento estraibile possibile)

**Design**
– **Comandi Touch Control**
– Vetro porta oscurato
– Anello di comando digitale
– Forno (superficie interna): smaltato antracite

**Pulizia**
– **Tecnologia di autopulizia (pirolisi)**
– **Supporto per pulizia**

**Comfort**
– **Home Connect**
– **Display Touch TFT Pro**
– **PerfectRoast Plus**
– **PerfectBake Plus**
– Assistente del forno con controllo vocale (tramite Amazon Alexa)
– Controllo del riscaldamento, Suggerimento della temperatura, Indicazione temperatura reale, roastingSensor, Previsione del tempo residuo
– Funzione DishAssist
– Riscaldamento rapido
– Crisp Finish
– Illuminazione forno disattivabile, illuminazione interna a LED
– Ventola di raffreddamento
– Sportello del forno con Soft Open e Soft Close
– Orologio elettronico

**Accessori**
– 1 x teglia da forno smaltata, 1 x griglia combinata, 1 x leccarda

**Ambiente e sicurezza**
– Sportello Premium con massimo 30 °C
– Vetro dello sportello quadruplo
– Sicurezza bambini, blocco porta elettronico, autospegnimento di sicurezza, indicazione calore residuo, pulsante di avvio/arresto, interruttore a contatto porta

**Informazioni tecniche**
– Lunghezza del cavo di collegamento: 120 cm
– Dati apparecchio: 220–240 V / 3,6 kW
– Collegamento elettrico: 1L/N/PE 16 A
– Collegamento fisso

**Dimensioni**
– Misure apparecchio: 595 x 594 x 548 mm
– Misure nicchia: 585-595 x 560-568 x 550 mm
– Osservare le misure e le istruzioni di montaggio per questo apparecchio riportate nel disegno tecnico

**Accessori speciali**
HEZ631070 Teglia smaltata, antracite, altezza 30 mm
HEZ532010 Leccarda, con rivestimento antiaderente in ceramica, altezza 38 mm
HEZ629070 Teglia Air Fry, smaltata, antracite

Ulteriori accessori speciali incl. immagini sono disponibili a partire da pagina 40.

Home Connect

**CHF 3'000.–**
*CHF 2'775.21* TRA incl. **CHF 10.81** / *TRA escl. CHF 10.00*

Serie | **8**
**HMG7361B1 nero**

EcoClean Direct · Cleaning Assistance · Air Fry Function · Assist · Hotair Gentle

**Tipo di forno e modalità di riscaldamento**
– **Forno con microonde con 20 modalità di riscaldamento:** Aria calda 4D, Riscaldamento Superiore/Inferiore, Grill Ventilato, Grill superficie grande, Grill superficie piccola, Funzione Pizza, Riscaldamento inferiore, Cottura lenta, Scongelamento, Preriscaldamento, Mantenere in caldo, Aria calda delicata, Riscaldamento superiore/inferiore delicato**,** **Air Fry**, Microonde, Aria calda 4D + Microonde, Riscaldamento Superiore/Inferiore + Microonde, Grill superficie grande + Microonde, Grill superficie piccola + Microonde, Grill ventilato + Microonde
– Potenza max.: 800 W; 5 livelli di potenza microonde (90 W, 180 W, 360 W, 600 W, boost) con Inverter (MW)
– Tecnologia Inverter intelligente: la potenza massima viene regolata fino a 600 W in caso di funzionamento prolungato
– Regolazione della temperatura da 30 °C a 300 °C
– Volume del vano di cottura: 67 l

**Supporti per accessori/Sistema di estrazione**
– Livelli di inserimento: 5
– Nessun elemento estraibile possibile

**Design**
– **Comandi Touch Control**
– Vetro porta oscurato
– Anello di comando digitale
– Forno (superficie interna): smaltato antracite

**Pulizia**
– Eco Clean Direct: parete posteriore
– **Supporto per pulizia**

**Comfort**
– **Home Connect**
– **Display Touch TFT Plus**
– Assistente del forno con controllo vocale (tramite Amazon Alexa)
– Controllo del riscaldamento ottico, Suggerimento della temperatura, Indicazione temperatura reale
– Bosch Assist
– Riscaldamento rapido
– Crisp Finish
– Illuminazione forno disattivabile, illuminazione interna a LED
– Ventola di raffreddamento
– Sportello del forno con Soft Open e Soft Close
– Orologio elettronico

**Accessori**
– 1 x teglia da forno smaltata, 1 x griglia combinata, 1 x leccarda

**Ambiente e sicurezza**
– Sportello Comfort con max. 40 °C
– Vetro dello sportello triplo
– Sicurezza bambini, autospegnimento di sicurezza, indicazione calore residuo, pulsante di avvio/arresto, interruttore a contatto porta

**Informazioni tecniche**
– Lunghezza del cavo di collegamento: 120 cm
– Dati apparecchio: 220–240 V / 3,6 kW
– Collegamento elettrico: 1L/N/PE 16 A
– Collegamento fisso

**Dimensioni**
– Misure apparecchio: 595 x 594 x 548 mm
– Misure nicchia: 585-595 x 560-568 x 550 mm
– Osservare le misure e le istruzioni di montaggio per questo apparecchio riportate nel disegno tecnico

**Accessori speciali**
HEZ631070 Teglia smaltata, antracite, altezza 30 mm
HEZ532010 Leccarda, con rivestimento antiaderente in ceramica, altezza 38 mm
HEZ629070 Teglia Air Fry, smaltata, antracite

Ulteriori accessori speciali incl. immagini sono disponibili a partire da pagina 40.

I prezzi riportati sono in franchi svizzeri incl. IVA/escl. IVA. I prezzi non includono la tassa di riciclaggio anticipata dovuta per legge (TRA).
I prezzi indicati non sono vincolanti; i nostri rivenditori hanno completa libertà nella definizione del prezzo di vendita.

# Serie | 8 Forni, convenzionali

Home Connect

**CHF 3'090.–**
*CHF 2'858.46* TRA incl. **CHF 10.81** / *TRA escl. CHF 10.00*

Serie | **8**
**HBG7784B1 nero**

A+++ ↑ D — A+ — Cleaning Assistance — PerfectBake Plus — PerfectRoast Plus — Air Fry Function — Hotair Gentle

**Tipo di forno e modalità di riscaldamento**
- **Forno con 14 modalità di riscaldamento:** Aria calda 4D, Riscaldamento Superiore/Inferiore, Grill ventilato, Grill superficie grande, Grill superficie piccola, Funzione Pizza, Riscaldamento inferiore, Cottura lenta, Scongelamento, Preriscaldamento, Mantenere in caldo, Aria calda delicata, Riscaldamento superiore/inferiore delicato**, Air Fry**
- Regolazione della temperatura da 30 °C a 300 °C
- **Volume del vano di cottura: 71 l**

**Supporti per accessori/Sistema di estrazione**
- Livelli di inserimento: 5
- Elemento estraibile telescopico installabile successivamente, trattabile con pulizia pirolitica

**Design**
- **Comandi Touch Control**
- Vetro porta oscurato
- Anello di comando digitale
- Forno (superficie interna): smaltato antracite

**Pulizia**
- **Tecnologia di autopulizia (pirolisi)**
- **Supporto per pulizia**
- Porta interna interamente in vetro

**Comfort**
- **Home Connect**
- **Display Touch TFT Pro**
- **PerfectRoast Plus**
- **PerfectBake Plus**
- Assistente del forno con controllo vocale (tramite Amazon Alexa)
- Controllo del riscaldamento, Suggerimento della temperatura, Indicazione temperatura reale, roastingSensor, Previsione del tempo residuo
- Funzione DishAssist
- Riscaldamento rapido
- Crisp Finish
- Illuminazione forno disattivabile, illuminazione interna a LED
- Ventola di raffreddamento
- Sportello del forno con Soft Open e Soft Close
- Orologio elettronico

**Accessori**
- 1 x teglia da forno smaltata, 1 x griglia combinata, 1 x leccarda

**Ambiente e sicurezza**
- Sportello Premium con massimo 30 °C*
- Temperatura bassa durante la pulizia pirolitica
- Vetro dello sportello quadruplo
- Sicurezza bambini, blocco porta elettronico, autospegnimento di sicurezza, indicazione calore residuo, pulsante di avvio/arresto, interruttore a contatto porta

**Informazioni tecniche**
- Lunghezza del cavo di collegamento: 120 cm
- Dati apparecchio: 220–240 V / 3,6 kW
- Collegamento elettrico: 1L/N/PE 16 A
- Collegamento fisso
- Classe di efficienza energetica: A+[1]

**Dimensioni**
- Misure apparecchio: 595 x 594 x 548 mm
- Misure nicchia: 585-595 x 560-568 x 550 mm
- Osservare le misure e le istruzioni di montaggio per questo apparecchio riportate nel disegno tecnico

**Accessori speciali**
HEZ631070 Teglia smaltata, antracite, altezza 30 mm
HEZ629070 Teglia Air Fry, smaltata, antracite

Ulteriori accessori speciali incl. immagini sono disponibili a partire da pagina 40.

Home Connect

**CHF 2'800.–**
*CHF 2'590.19* TRA incl. **CHF 10.81** / *TRA escl. CHF 10.00*

Serie | **8**
**HBG7764B1C nero**

A+++ ↑ D — A+ — Cleaning Assistance — PerfectBake Plus — PerfectRoast Plus — Air Fry Function — Hotair Gentle

**Tipo di forno e modalità di riscaldamento**
- **Forno con 14 modalità di riscaldamento:** Aria calda 4D, Riscaldamento Superiore/Inferiore, Grill ventilato, Grill superficie grande, Grill superficie piccola, Funzione Pizza, Riscaldamento inferiore, Cottura lenta, Scongelamento, Preriscaldamento, Mantenere in caldo, Aria calda delicata, Riscaldamento superiore/inferiore delicato**, Air Fry**
- Regolazione della temperatura da 30 °C a 300 °C
- **Volume del vano di cottura: 71 l**

**Supporti per accessori/Sistema di estrazione**
- Livelli di inserimento: 5
- Elemento estraibile telescopico installabile successivamente, trattabile con pulizia pirolitica

**Design**
- **Comandi Touch Control**
- Vetro porta oscurato
- Anello di comando digitale
- Forno (superficie interna): smaltato antracite

**Pulizia**
- **Tecnologia di autopulizia (pirolisi)**
- **Supporto per pulizia**
- Porta interna interamente in vetro

**Comfort**
- **Home Connect**
- **Display Touch TFT Plus**
- **PerfectRoast Plus**
- **PerfectBake Plus**
- Assistente del forno con controllo vocale (tramite Amazon Alexa)
- Controllo del riscaldamento, Suggerimento della temperatura, Indicazione temperatura reale, roastingSensor, Previsione del tempo residuo
- Funzione DishAssist
- Riscaldamento rapido
- Crisp Finish
- Illuminazione forno disattivabile, illuminazione interna a LED
- Ventola di raffreddamento
- Sportello del forno con Soft Open e Soft Close
- Orologio elettronico

**Accessori**
- 1 x teglia da forno smaltata, 1 x griglia combinata, 1 x leccarda

**Ambiente e sicurezza**
- Sportello Premium con massimo 30 °C*
- Temperatura bassa durante la pulizia pirolitica
- Vetro dello sportello quadruplo
- Sicurezza bambini, blocco porta elettronico, autospegnimento di sicurezza, indicazione calore residuo, pulsante di avvio/arresto, interruttore a contatto porta

**Informazioni tecniche**
- Dati apparecchio: 220–240 V / 3,6 kW
- Collegamento elettrico: 2-3 L/N/PE 10 A
- Collegamento fisso
- Classe di efficienza energetica: A+[1]

**Dimensioni**
- Misure apparecchio: 595 x 594 x 548 mm
- Misure nicchia: 585-595 x 560-568 x 550 mm
- Osservare le misure e le istruzioni di montaggio per questo apparecchio riportate nel disegno tecnico

**Accessori speciali**
HEZ631070 Teglia smaltata, antracite, altezza 30 mm
HEZ629070 Teglia Air Fry, smaltata, antracite

Ulteriori accessori speciali incl. immagini sono disponibili a partire da pagina 40.

[1] Su una scala di classe di efficienza energetica da A+++ a D (sec. UE n. 65/2014).
I prezzi riportati sono in franchi svizzeri incl. IVA/escl. IVA. I prezzi non includono la tassa di riciclaggio anticipata dovuta per legge (TRA).
I prezzi indicati non sono vincolanti; i nostri rivenditori hanno completa libertà nella definizione del prezzo di vendita.

# Serie | 8 Forni, convenzionali

Home Connect

**CHF 2'270.–**
*CHF 2'099.91* TRA incl. **CHF 10.81** / *TRA escl. CHF 10.00*

Serie | **8**
**HBG7741B1 nero**

**Tipo di forno e modalità di riscaldamento**
- **Forno con 14 modalità di riscaldamento:** Aria calda 3D, Riscaldamento Superiore/Inferiore, Grill ventilato, Grill superficie grande, Grill superficie piccola, Funzione Pizza, Riscaldamento Inferiore, Cottura lenta, Scongelamento, Preriscaldamento, Mantenere in caldo, Aria calda delicata, Riscaldamento Superiore/Inferiore delicato**, Air Fry**
- Regolazione della temperatura da 30 °C a 300 °C
- **Volume del vano di cottura: 71 l**

**Supporti per accessori/Sistema di estrazione**
- Livelli di inserimento: 5
- Elemento estraibile telescopico installabile successivamente, trattabile con pulizia pirolitica

**Design**
- **Comandi Touch Control**
- Vetro porta oscurato
- Anello di comando digitale
- Forno (superficie interna): smaltato antracite

**Pulizia**
- **Tecnologia di autopulizia (pirolisi)**
- **Supporto per pulizia**
- Porta interna interamente in vetro

**Comfort**
- **Home Connect**
- **Display Touch TFT**
- Assistente del forno con controllo vocale (tramite Amazon Alexa)
- Controllo del riscaldamento ottico, Suggerimento della temperatura, Indicazione temperatura reale
- Bosch Assist
- Riscaldamento rapido
- Illuminazione forno disattivabile, illuminazione interna alogena
- Ventola di raffreddamento
- Sportello del forno con Soft Open e Soft Close
- Orologio elettronico

**Accessori**
- 1 x teglia da forno smaltata, 1 x griglia combinata, 1 x leccarda

**Ambiente e sicurezza**
- Sportello Premium con massimo 30 °C
- Temperatura bassa durante la pulizia pirolitica
- Vetro dello sportello quadruplo
- Sicurezza bambini, blocco porta con funzionamento pirolisi, autospegnimento di sicurezza, indicazione calore residuo, pulsante di avvio/arresto, interruttore a contatto porta

**Informazioni tecniche**
- Lunghezza del cavo di collegamento: 120 cm
- Dati apparecchio: 220–240 V / 3,6 kW
- Collegamento elettrico: 1L/N/PE 16 A
- Collegamento fisso
- Classe di efficienza energetica: A+[1]

**Dimensioni**
- Misure apparecchio: 595 x 594 x 548 mm
- Misure nicchia: 585-595 x 560-568 x 550 mm
- Osservare le misure e le istruzioni di montaggio per questo apparecchio riportate nel disegno tecnico

**Accessori speciali**
HEZ631070 Teglia smaltata, antracite, altezza 30 mm
HEZ532010 Leccarda, con rivestimento antiaderente in ceramica, altezza 38 mm
HEZ629070 Teglia Air Fry, smaltata, antracite

Ulteriori accessori speciali incl. immagini sono disponibili a partire da pagina 40.

Home Connect

**CHF 1'930.–**
*CHF 1'785.38* TRA incl. **CHF 10.81** / *TRA escl. CHF 10.00*

Serie | **8**
**HBG7541B1C nero**

**Tipo di forno e modalità di riscaldamento**
- **Forno con 14 modalità di riscaldamento:** Aria calda 3D Plus, Riscaldamento Superiore/Inferiore, Grill ventilato, Grill superficie grande, Grill superficie piccola, Funzione Pizza, Riscaldamento Inferiore, Cottura lenta, Scongelamento, Preriscaldamento, Mantenere in caldo, Aria calda delicata, Riscaldamento Superiore/Inferiore delicato**, Air Fry**
- Regolazione della temperatura da 30 °C a 300 °C
- **Volume del vano di cottura: 71 l**

**Supporti per accessori/Sistema di estrazione**
- Livelli di inserimento: 5
- Elemento estraibile telescopico installabile successivamente

**Design**
- **Comandi Touch Control**
- Vetro porta oscurato
- Anello di comando digitale
- Forno (superficie interna): smaltato antracite

**Pulizia**
- Parete posteriore e pannelli laterali autopulenti con Eco Clean Direct Plus
- **Supporto per pulizia**
- Porta interna interamente in vetro

**Comfort**
- **Home Connect**
- **Display Touch TFT**
- Assistente del forno con controllo vocale (tramite Amazon Alexa)
- Controllo del riscaldamento, Suggerimento della temperatura, indicazione temperatura reale
- Funzione DishAssist
- Riscaldamento rapido
- Illuminazione forno disattivabile, illuminazione interna alogena
- Ventola di raffreddamento
- Sportello del forno con Soft Open e Soft Close
- Orologio elettronico

**Accessori**
- 1 x teglia da forno smaltata, 1 x griglia combinata, 1 x leccarda

**Ambiente e sicurezza**
- Sportello Comfort con max. 40 °C
- Vetro dello sportello triplo
- Sicurezza bambini, autospegnimento di sicurezza, indicazione calore residuo, pulsante di avvio/arresto, interruttore a contatto porta

**Informazioni tecniche**
- Dati apparecchio: 220–240 V / 3,6 kW
- Collegamento elettrico: 2-3 L/N/PE 10 A
- Collegamento fisso
- Classe di efficienza energetica: A+[1]

**Dimensioni**
- Misure apparecchio: 595 x 594 x 548 mm
- Misure nicchia: 585-595 x 560-568 x 550 mm
- Osservare le misure e le istruzioni di montaggio per questo apparecchio riportate nel disegno tecnico

**Accessori speciali**
HEZ631070 Teglia smaltata, antracite, altezza 30 mm
HEZ532010 Leccarda, con rivestimento antiaderente in ceramica, altezza 38 mm
HEZ629070 Teglia Air Fry, smaltata, antracite

Ulteriori accessori speciali incl. immagini sono disponibili a partire da pagina 40.

[1] Su una scala di classe di efficienza energetica da A+++ a D (sec. UE n. 65/2014).
I prezzi riportati sono in franchi svizzeri incl. IVA/escl. IVA. I prezzi non includono la tassa di riciclaggio anticipata dovuta per legge (TRA).
I prezzi indicati non sono vincolanti; i nostri rivenditori hanno completa libertà nella definizione del prezzo di vendita.

## Serie | 8 Forni tradizionali

Home Connect

**CHF 1'690.–**
*CHF 1'563.37* TRA incl. **CHF 10.81** / *TRA escl. CHF 10.00*

Serie | **8**
**HBG7341B1 nero**

A+++ ↑ D — A+ | EcoClean Direct | Cleaning Assistance | Air Fry Function | Assist

**Tipo di forno e modalità di riscaldamento**
– **Forno con 14 modalità di riscaldamento:** Aria calda 3D, Riscaldamento Superiore/Inferiore, Grill ventilato, Grill superficie grande, Grill superficie piccola, Funzione Pizza, Riscaldamento Inferiore, Cottura lenta, Scongelamento, Preriscaldamento, Mantenere in caldo, Aria calda delicata, Riscaldamento Superiore/Inferiore delicato**, Air Fry**
– Regolazione della temperatura da 30 °C a 300 °C
– **Volume del vano di cottura: 71 l**

**Supporti per accessori/Sistema di estrazione**
– Livelli di inserimento: 5
– Elemento estraibile telescopico installabile successivamente

**Design**
– **Comandi Touch Control**
– Vetro porta oscurato
– Anello di comando digitale
– Forno (superficie interna): smaltato antracite

**Pulizia**
– Eco Clean Direct: parete posteriore
– **Supporto per pulizia**
– Porta interna interamente in vetro

**Comfort**
– **Home Connect**
– **Display Touch TFT**
– Assistente del forno con controllo vocale (tramite Amazon Alexa)
– Controllo del riscaldamento ottico, Suggerimento della temperatura, Indicazione temperatura reale
– Bosch Assist
– Riscaldamento rapido
– Illuminazione forno disattivabile, illuminazione interna alogena
– Ventola di raffreddamento
– Sportello del forno con Soft Open e Soft Close
– Orologio elettronico

**Accessori**
– 1 x teglia da forno smaltata, 1 x griglia combinata, 1 x leccarda

**Ambiente e sicurezza**
– Sportello Comfort con max. 40 °C
– Vetro dello sportello triplo
– Sicurezza bambini, autospegnimento di sicurezza, indicazione calore residuo, pulsante di avvio/arresto, interruttore a contatto porta

**Informazioni tecniche**
– Lunghezza del cavo di collegamento: 120 cm
– Dati apparecchio: 220–240 V / 3,6 kW
– Collegamento elettrico: 1L/N/PE 16 A
– Collegamento fisso
– Classe di efficienza energetica: A+[1]

**Dimensioni:**
– Misure apparecchio: 595 x 594 x 548 mm
– Misure nicchia: 585-595 x 560-568 x 550 mm
– Osservare le misure e le istruzioni di montaggio per questo apparecchio riportate nel disegno tecnico

**Accessori speciali**
HEZ631070 Teglia smaltata, antracite, altezza 30 mm
HEZ532010 Leccarda, con rivestimento antiaderente in ceramica, altezza 38 mm
HEZ629070 Teglia Air Fry, smaltata, antracite

Ulteriori accessori speciali incl. immagini sono disponibili a partire da pagina 40.

## Serie | 8 Forno CombiVapore compatto da 45 cm

Home Connect

**CHF 3'620.–**
*CHF 3'348.75* TRA incl. **CHF 10.81** / *TRA escl. CHF 10.00*

Serie | **8**
**CSG7584B1 nero**

A+++ ↑ D — A+ | EcoClean Direct | Cleaning Assistance | Air Fry Function | Steam Function Plus | Steam Boost Function | PerfectBake Plus | PerfectRoast Plus

**Tipo di forno e modalità di riscaldamento**
– **Forno CombiVapore compatto con 23 modalità di riscaldamento:** Aria calda 4D, Riscaldamento Superiore/Inferiore, Grill ventilato, Grill superficie grande, Grill superficie piccola, Funzione Pizza, Riscaldamento Inferiore, Calore intenso, Cottura lenta, Preriscaldamento, Essiccatura, Mantenere in caldo, Aria calda delicata, Riscaldamento Superiore/Inferiore delicato, Vapore, Rigenerazione, Lievitazione, Scongelamento**, Air Fry**, Aria calda 4D + Vapore
– Regolazione della temperatura da 30 °C a 250 °C
– **Funzione per la Vapore Plus**
– Volume del vano di cottura: 47 l

**Supporti per accessori/Sistema di estrazione**
– Livelli di inserimento: 3
– Elemento estraibile telescopico installabile successivamente

**Design**
– **Comandi Touch Control**
– Vetro porta oscurato
– Anello di comando digitale
– Forno (superficie interna): smaltato antracite

**Pulizia**
– Parete posteriore e pannelli laterali autopulenti con Eco Clean Direct Plus
– **Supporto per pulizia**
– Porta interna interamente in vetro

**Comfort**
– **Home Connect**
– **Display Touch TFT Pro**
– **PerfectRoast Plus**
– **PerfectBake Plus**
– Funzione Air Fry
– Assistente del forno con controllo vocale (tramite Amazon Alexa)
– Controllo del riscaldamento, Suggerimento della temperatura, Indicazione temperatura reale, roastingSensor, Previsione del tempo residuo
– Funzione DishAssist
– Riscaldamento rapido, Ventola di raffreddamento, orologio elettronico
– Emissione di Vapore manuale, generazione di Vapore esterna
– 3 diverse possibilità di aggiunta di Vapore: forte, medio, basso
– Illuminazione forno disattivabile, illuminazione interna a LED
– Sportello del forno con Soft Open e Soft Close
– Indicatore di serbatoio dell'acqua vuoto

**Accessori**
– 1 x contenitore per la Vapore, forato, dimensione M, 1 x contenitore per la Vapore, forato, dimensione XL,
1 x contenitore per la Vapore, non forato, dimensione M,
1 x griglia, 1 x leccarda,

**Ambiente e sicurezza**
– Sportello Comfort con max. 40 °C
– Vetro dello sportello triplo
– Sicurezza bambini, autospegnimento di sicurezza, indicazione calore residuo, pulsante di avvio/arresto, interruttore a contatto porta

**Informazioni tecniche**
– Lunghezza del cavo di collegamento: 150 cm
– Dati apparecchio: 220–240 V / 3,3 kW
– Collegamento elettrico: 1L/N/PE 16 A
– Collegamento fisso
– Classe di efficienza energetica: A+[1]

**Dimensioni**
– Misure apparecchio: 455 x 594 x 548 mm
– Misure nicchia: 450-455 x 560-568 x 550 mm
– Osservare le misure e le istruzioni di montaggio per questo apparecchio riportate nel disegno tecnico

**Accessori speciali**
HEZ631070 Teglia smaltata, antracite, altezza 30 mm
HEZ532010 Leccarda, con rivestimento antiaderente in ceramica, altezza 38 mm
HEZ629070 Teglia Air Fry, smaltata, antracite

Ulteriori accessori speciali incl. immagini sono disponibili a partire da pagina 40.

[1] Su una scala di classe di efficienza energetica da A+++ a D (sec. UE n. 65/2014).
I prezzi riportati sono in franchi svizzeri incl. IVA/escl. IVA. I prezzi non includono la tassa di riciclaggio anticipata dovuta per legge (TRA).
I prezzi indicati non sono vincolanti; i nostri rivenditori hanno completa libertà nella definizione del prezzo di vendita.

## Serie | 8 Forno CombiVapore compatto da 45 cm

Home Connect

**CHF 2'980.–**
*CHF 2'756.71* TRA incl. **CHF 10.81** / *TRA escl. CHF 10.00*

Serie | **8**
**CSG7361B1 nero**

A+++ ↑ D A+ | EcoClean Direct | Cleaning Assistance | Steam Function Plus | Air Fry Function | Assist

**Tipo di forno e modalità di riscaldamento**
– **Forno CombiVapore compatto con 21 modalità di riscaldamento:** Aria calda 4D, Riscaldamento Superiore/Inferiore, Grill ventilato, Grill superficie grande, Grill superficie piccola, Funziona Pizza, Riscaldamento Inferiore, Cottura lenta, Preriscaldamento, Mantenere in caldo, Aria calda delicata, Riscaldamento Superiore/Inferiore delicato**, Air Fry**, Vapore, Rigenerare, Lievitazione, Scongelamento, Grill ventilato + Vapore, Riscaldamento + Vapore, Aria calda 4D + Vapore, Riscaldamento Superiore/Inferiore + Vapore
– Regolazione temperatura elettronica da 30 °C a 250 °C
– **Funzione per la Vapore Plus**
– Volume del vano di cottura: 47 l

**Supporti per accessori/Sistema di estrazione**
– Livelli di inserimento: 3
– Elemento estraibile telescopico installabile successivamente

**Design**
– **Comandi Touch Control**
– Vetro porta oscurato
– Anello di comando digitale
– Forno (superficie interna): smaltato antracite

**Pulizia**
– Eco Clean Direct: parete posteriore
– **Supporto per pulizia**
– Porta interna interamente in vetro

**Comfort**
– **Home Connect**
– **Display Touch TFT Plus**
– Funzione Air Fry
– Assistente del forno con controllo vocale (tramite Amazon Alexa)
– Controllo del riscaldamento, Suggerimento temperatura, Controllo della temperatura effettiva
– Riscaldamento rapido, Ventola di raffreddamento, orologio elettronico
– Emissione di Vapore manuale, generazione di Vapore esterna
– 3 diverse possibilità di aggiunta di Vapore: forte, medio, basso
– Illuminazione forno disattivabile, illuminazione interna a LED
– Sportello del forno con Soft Open e Soft Close
– Indicatore di serbatoio dell'acqua vuoto

**Accessori**
– 1 x contenitore per la Vapore, forato, dimensione M, 1 x contenitore per la Vapore, forato, dimensione XL,
1 x contenitore per la Vapore, non forato, dimensione M,
1 x griglia, 1 x leccarda,

**Ambiente e sicurezza**
– Sportello Comfort con max. 40 °C
– Vetro dello sportello triplo
– Sicurezza bambini, autospegnimento di sicurezza, indicazione calore residuo, pulsante di avvio/arresto, interruttore a contatto porta

**Informazioni tecniche**
– Lunghezza del cavo di collegamento: 150 cm
– Dati apparecchio: 220–240 V / 3,3 kW
– Collegamento elettrico: 1L/N/PE 16 A
– Collegamento fisso
– Classe di efficienza energetica: A+[1]

**Dimensioni**
– Misure apparecchio: 455 x 594 x 548 mm
– Misure nicchia: 450-455 x 560-568 x 550 mm
– Osservare le misure e le istruzioni di montaggio per questo apparecchio riportate nel disegno tecnico

**Accessori speciali**
HEZ631070 Teglia smaltata, antracite, altezza 30 mm
HEZ532010 Leccarda, con rivestimento antiaderente in ceramica, altezza 38 mm
HEZ629070 Teglia Air Fry, smaltata, antracite

Ulteriori accessori speciali incl. immagini sono disponibili a partire da pagina 40.

## Serie | 8 Vaporiera compatta da 45 cm

Home Connect

**CHF 2'320.–**
*CHF 2'146.16* TRA incl. **CHF 10.81** / *TRA escl. CHF 10.00*

Serie | **8**
**CDG714XB1 nero**

Steam function | Assist | Oven Assistant

**Tipo di forno e modalità di riscaldamento**
– **Vaporiera compatta con 4 modalità di riscaldamento:** Vapore, Rigenerare, Lievitare con Vapore, Scongelamento
– Regolazione della temperatura da 30 °C a 100 °C
– Volume del vano di cottura: 38 l

**Supporti per accessori/Sistema di estrazione**
– Livelli di inserimento: 3
– Nessun elemento estraibile possibile

**Design**
– **Comandi Touch Control**
– Vetro porta oscurato
– Anello di comando digitale
– Forno (superficie interna): acciaio inox

**Pulizia**
– Porta interna interamente in vetro

**Comfort**
– **Home Connect**
– **Display Touch TFT**
– Assistente del forno con controllo vocale (tramite Amazon Alexa)
– Controllo del riscaldamento, Suggerimento temperatura, Controllo della temperatura effettiva
– Funzione DishAssist
– Produzione di Vapore interna
– Ventola di raffreddamento
– Orologio elettronico
– Illuminazione forno disattivabile, illuminazione interna a LED
– Sportello del forno con Soft Open e Soft Close
– Indicatore di serbatoio dell'acqua vuoto

**Accessori**
– 1 x contenitore per la Vapore, forato, dimensione L,
1 x contenitore per la Vapore, non forato, dimensione L,
1 x spugna

**Ambiente e sicurezza**
– Sportello Comfort con max. 40 °C
– Sicurezza bambini, autospegnimento di sicurezza, pulsante di avvio/arresto, interruttore a contatto porta

**Informazioni tecniche**
– Lunghezza del cavo di collegamento: 150 cm
– Dati apparecchio: 220–240 V / 1,75 kW
– Collegamento elettrico: 1 L/N/PE 10 A senza spina

**Dimensioni**
– Misure apparecchio 455 x 594 x 548 mm
– Misure nicchia: 450-455 x 560-568 x 550 mm
– Osservare le misure e le istruzioni di montaggio per questo apparecchio riportate nel disegno tecnico

**Accessori speciali**
HEZ915003 Pirofila in vetro 5,4 l

Ulteriori accessori speciali incl. immagini sono disponibili a partire da pagina 40.

[1] Su una scala di classe di efficienza energetica da A+++ a D (sec. UE n. 65/2014).
I prezzi riportati sono in franchi svizzeri incl. IVA/escl. IVA. I prezzi non includono la tassa di riciclaggio anticipata dovuta per legge (TRA).
I prezzi indicati non sono vincolanti; i nostri rivenditori hanno completa libertà nella definizione del prezzo di vendita.

# Serie | 8 Forni compatti con funzione microonde da 45 cm

Home Connect

**CHF 3'550.–**
*CHF 3'284.00* TRA incl. **CHF 10.81** / *TRA escl. CHF 10.00*

Serie | **8**
**CMG778NB1 nero**

**Tipo di forno e modalità di riscaldamento**
– **Forno compatto con funzione microonde con 22 modalità di riscaldamento:**
Aria calda 4D, Riscaldamento Superiore/Inferiore, Grill ventilato, Grill superficie grande, Grill superficie piccola, Funzione Pizza, Riscaldamento Inferiore, Calore intenso, Cottura lenta, Scongelamento, Preriscaldamento, Essiccatura, Mantenere in caldo, Aria calda delicata, Riscaldamento Superiore/Inferiore delicato, **Air Fry**, Microonde, Aria calda 4D + Microonde, Riscaldamento Superiore/Inferiore + Microonde, Grill superficie grande + Microonde, Grill superficie piccola + Microonde, Grill ventilato + Microonde
– Potenza max.: 900 W; 5 livelli di potenza microonde (90 W, 180 W, 360 W, 600 W, boost) con Inverter (MW)
– Tecnologia Inverter intelligente: la potenza massima viene regolata fino a 600 W in caso di funzionamento prolungato
– Regolazione della temperatura da 30 °C a 300 °C
– Volume del vano di cottura: 45 l

**Supporti per accessori/Sistema di estrazione**
– Livelli di inserimento: 3
– Elemento estraibile telescopico singolo installabile successivamente, trattabile con pulizia pirolitica

**Design**
– **Comandi Touch Control**
– Vetro porta oscurato
– Anello di comando digitale
– Forno (superficie interna): smaltato antracite

**Pulizia**
– **Tecnologia di autopulizia (pirolisi)**
– **Supporto per pulizia**

**Comfort**
– **Home Connect**
– **Display Touch TFT Pro**
– **PerfectRoast Plus**
– **PerfectBake Plus**
– Assistente del forno con controllo vocale (tramite Amazon Alexa)
– Controllo del riscaldamento, Suggerimento della temperatura, Indicazione temperatura reale, roastingSensor, Previsione del tempo residuo
– Funzione DishAssist
– Riscaldamento rapido
– Crisp Finish
– Illuminazione forno disattivabile, illuminazione interna a LED
– Ventola di raffreddamento
– Sportello del forno con Soft Open e Soft Close
– Orologio elettronico

**Accessori**
– 1 x teglia da forno smaltata, 1 x griglia combinata, 1 x leccarda

**Ambiente e sicurezza**
– Sportello Premium con massimo 30 °C*
– Vetro dello sportello quadruplo
– Sicurezza bambini, blocco porta elettronico, autospegnimento di sicurezza, indicazione calore residuo, pulsante di avvio/arresto, interruttore a contatto porta

**Informazioni tecniche**
– Lunghezza del cavo di collegamento: 150 cm
– Dati apparecchio: 220–240 V / 3,6 kW
– Collegamento elettrico: 1L/N/PE 16 A
– Collegamento fisso

**Dimensioni**
– Misure apparecchio: 455 x 594 x 548 mm
– Misure nicchia: 450-455 x 560-568 x 550 mm
– Osservare le misure e le istruzioni di montaggio per questo apparecchio riportate nel disegno tecnico

**Accessori speciali**
HEZ631070 Teglia smaltata, antracite, altezza 30 mm
HEZ532010 Leccarda, con rivestimento antiaderente in ceramica, altezza 38 mm
HEZ629070 Teglia Air Fry, smaltata, antracite

Ulteriori accessori speciali incl. immagini sono disponibili a partire da pagina 40.

Home Connect

**CHF 2'930.–**
*CHF 2'710.45* TRA incl. **CHF 10.81** / *TRA escl. CHF 10.00*

Serie | **8**
**CMG7761B1 nero**

**Tipo di forno e modalità di riscaldamento**
– **Forno compatto con funzione microonde con 20 modalità di riscaldamento:**
Aria calda 4D, Riscaldamento Superiore/Inferiore, Grill ventilato, Grill superficie grande, Grill superficie piccola, Funzione Pizza, Riscaldamento Inferiore, Cottura lenta, Scongelamento, Preriscaldamento, Mantenere in caldo, Aria calda delicata, Riscaldamento Superiore/Inferiore delicato**,** **Air Fry**, Microonde, Aria calda 4D + Microonde, Riscaldamento Superiore/Inferiore + Microonde, Grill superficie grande + Microonde, Grill superficie piccola + Microonde, Grill ventilato + Microonde
– Potenza max.: 900 W; 5 livelli di potenza microonde (90 W, 180 W, 360 W, 600 W, boost) con Inverter (MW)
– Tecnologia Inverter intelligente: la potenza massima viene regolata fino a 600 W in caso di funzionamento prolungato
– Regolazione della temperatura da 30 °C a 300 °C
– Volume del vano di cottura: 45 l

**Supporti per accessori/Sistema di estrazione**
– Livelli di inserimento: 3
– Nessun elemento estraibile possibile

**Design**
– Vetro porta oscurato
– Anello di comando digitale
– Forno (superficie interna): smaltato antracite

**Pulizia**
– **Tecnologia di autopulizia (pirolisi)**
– **Supporto per pulizia**

**Comfort**
– **Home Connect**
– **Display Touch TFT Plus**
– Funzione Air Fry
– Assistente del forno con controllo vocale (tramite Amazon Alexa)
– Controllo del riscaldamento ottico, Suggerimento della temperatura, Indicazione temperatura reale
– Bosch Assist
– Riscaldamento rapido
– Crisp Finish
– Illuminazione forno disattivabile, illuminazione interna a LED
– Ventola di raffreddamento
– Sportello del forno con Soft Open e Soft Close
– Orologio elettronico

**Accessori**
– 1 x leccarda, 1 x griglia combinata

**Ambiente e sicurezza**
– Sportello Premium con massimo 30 °C
– Vetro dello sportello quadruplo
– Sicurezza bambini, blocco porta con funzionamento pirolisi, autospegnimento di sicurezza, indicazione calore residuo, pulsante di avvio/arresto, interruttore a contatto porta

**Informazioni tecniche**
– Lunghezza del cavo di collegamento: 150 cm
– Dati apparecchio: 220–240 V / 3,6 kW
– Collegamento elettrico: 1L/N/PE 16 A
– Collegamento fisso

**Dimensioni**
– Misure apparecchio: 455 x 594 x 548 mm
– Misure nicchia: 450-455 x 560-568 x 550 mm
– Osservare le misure e le istruzioni di montaggio per questo apparecchio riportate nel disegno tecnico

**Accessori speciali**
HEZ631070 Teglia smaltata, antracite, altezza 30 mm
HEZ532010 Leccarda, con rivestimento antiaderente in ceramica, altezza 38 mm
HEZ629070 Teglia Air Fry, smaltata, antracite

I prezzi riportati sono in franchi svizzeri incl. IVA/escl. IVA. I prezzi non includono la tassa di riciclaggio anticipata dovuta per legge (TRA).
I prezzi indicati non sono vincolanti; i nostri rivenditori hanno completa libertà nella definizione del prezzo di vendita.

# Serie | 8 Forni compatti con funzione microonde da 45 cm

Home Connect

**CHF 2'150.–**
*CHF 1'988.90* TRA incl. **CHF 10.81** / *TRA escl. CHF 10.00*

Serie | **8**
**CMG7241B1 nero**

Cleaning Assistance | Air Fry Function | Assist | Oven Assistant

**Tipo di forno e modalità di riscaldamento**
- **Forno compatto con funzione microonde con 16 modalità di riscaldamento:**
  Riscaldamento Superiore/Inferiore, Grill ventilato, Grill superficie grande, Grill superficie piccola, Riscaldamento Inferiore, Preriscaldamento, Aria calda delicata, Riscaldamento Superiore/Inferiore delicato, Aria calda 2D**, Air Fry**, Microonde, Ricircolo + Microonde, Riscaldamento Superiore/Inferiore + Microonde, Grill superficie grande + Microonde, Grill superficie piccola + Microonde, Grill ventilato + Microonde
- Potenza max.: 900 W; 5 livelli di potenza microonde (90 W, 180 W, 360 W, 600 W, boost) con Inverter (MW)
- Tecnologia Inverter intelligente: la potenza massima viene regolata fino a 600 W in caso di funzionamento prolungato
- Regolazione della temperatura da 30 °C a 230 °C
- Volume del vano di cottura: 45 l

**Supporti per accessori/Sistema di estrazione**
- Livelli di inserimento: 3
- Nessun elemento estraibile possibile

**Design**
- **Comandi Touch Control**
- Vetro porta oscurato
- Anello di comando digitale
- Forno (superficie interna): smaltato antracite

**Pulizia**
- **Supporto per pulizia**

**Comfort**
- **Home Connect**
- **Display Touch TFT**
- Funzione Air Fry
- Assistente del forno con controllo vocale (tramite Amazon Alexa)
- Controllo del riscaldamento, Suggerimento temperatura, Controllo della temperatura effettiva
- Funzione DishAssist
- Riscaldamento rapido
- Illuminazione forno disattivabile, illuminazione interna a LED
- Ventola di raffreddamento
- Orologio elettronico
- Sportello del forno con Soft Open e Soft Close

**Accessori**
- 1 x leccarda, 1 x griglia combinata

**Ambiente e sicurezza**
- Sportello Comfort con max. 40 °C
- Vetro dello sportello triplo
- Sicurezza bambini, autospegnimento di sicurezza, indicazione calore residuo, pulsante di avvio/arresto, interruttore a contatto porta

**Informazioni tecniche**
- Lunghezza del cavo di collegamento: 150 cm
- Dati apparecchio: 220–240 V / 3,6 kW
- Collegamento elettrico: 1L/N/PE 16 A
- Collegamento fisso

**Dimensioni**
- Misure apparecchio: 455 x 594 x 548 mm
- Misure nicchia: 450-455 x 560-568 x 550 mm
- Osservare le misure e le istruzioni di montaggio per questo apparecchio riportate nel disegno tecnico

**Accessori speciali**

| | |
|---|---|
| HEZ631070 | Teglia smaltata, antracite, altezza 30 mm |
| HEZ532010 | Leccarda, con rivestimento antiaderente in ceramica, altezza 38 mm |
| HEZ629070 | Teglia Air Fry, smaltata, antracite |

Ulteriori accessori speciali incl. immagini sono disponibili a partire da pagina 40.

I prezzi riportati sono in franchi svizzeri incl. IVA/escl. IVA. I prezzi non includono la tassa di riciclaggio anticipata dovuta per legge (TRA).
I prezzi indicati non sono vincolanti; i nostri rivenditori hanno completa libertà nella definizione del prezzo di vendita.

## Serie | 8 Forno compatto da 45 cm

Home Connect

**CHF 1'800.–**
*CHF 1'665.12* TRA incl. **CHF 10.81** / *TRA escl. CHF 10.00*

Serie | **8**
**CBG7341B1 nero**

A+++ ↑ D A+ | EcoClean Direct | Cleaning Assistance | Air Fry Function | Assist

**Tipo di forno e modalità di riscaldamento**
– **Forno compatto con 12 modalità di riscaldamento:** Riscaldamento Superiore/Inferiore, Grill ventilato, Grill superficie grande, Grill superficie piccola, Riscaldamento Inferiore, Scongelamento, Preriscaldamento, Mantenere in caldo, Aria calda delicata, Riscaldamento Superiore/Inferiore delicato**, Air Fry**, Aria calda 2D
– Regolazione della temperatura da 30 °C a 300 °C
– Volume del vano di cottura: 47 l

**Supporti per accessori/Sistema di estrazione**
– Livelli di inserimento: 3
– Elemento estraibile telescopico installabile successivamente

**Design**
– **Comandi Touch Control**
– Vetro porta oscurato
– Anello di comando digitale
– Forno (superficie interna): smaltato antracite

**Pulizia**
– Eco Clean Direct: parete posteriore
– **Supporto per pulizia**
– Porta interna interamente in vetro

**Comfort**
– **Home Connect**
– **Display Touch TFT**
– Funzione Air Fry
– Assistente del forno con controllo vocale (tramite Amazon Alexa)
– Controllo del riscaldamento, Suggerimento temperatura, Controllo della temperatura effettiva
– Funzione DishAssist
– Riscaldamento rapido
– Illuminazione forno disattivabile, illuminazione interna alogena
– Ventola di raffreddamento, orologio elettronico
– Sportello del forno con Soft Open e Soft Close

**Accessori**
– 1 x griglia combinata, 1 x leccarda

**Ambiente e sicurezza**
– Sportello Comfort con max. 40 °C
– Vetro dello sportello triplo
– Sicurezza bambini, autospegnimento di sicurezza, indicazione calore residuo, pulsante di avvio/arresto, interruttore a contatto porta

**Informazioni tecniche**
– Lunghezza del cavo di collegamento: 150 cm
– Dati apparecchio: 220–240 V / 2,9 kW
– Collegamento elettrico: 1L/N/PE 13 A
– Collegamento fisso
– Classe di efficienza energetica: A+[1]

**Dimensioni**
– Misure apparecchio: 455 x 594 x 548 mm
– Misure nicchia: 450-455 x 560-568 x 550 mm
– Osservare le misure e le istruzioni di montaggio per questo apparecchio riportate nel disegno tecnico

**Accessori speciali**
HEZ631070 Teglia smaltata, antracite, altezza 30 mm
HEZ532010 Leccarda, con rivestimento antiaderente in ceramica, altezza 38 mm
HEZ629070 Teglia Air Fry, smaltata, antracite

Ulteriori accessori speciali incl. immagini sono disponibili a partire da pagina 40.

## Serie | 8 Forno a microonde da incasso 38 cm

**CHF 1'270.–**
*CHF 1'174.84* TRA incl. **CHF 6.01** / *TRA escl. CHF 5.56*

Serie | **8**
**BFL7221B1 nero, cerniera porta a sinistra**
**BFR7221B1 nero, cerniera porta a destra**

Cleaning Assistance | Auto Pilot 7 | LED Light

**Microonde e modalità di riscaldamento**
– Potenza max.: 900 W; 5 livelli di potenza microonde: (90 W, 180 W, 360 W, 600 W, 900 W)
– Tecnologia Inverter intelligente: la potenza massima viene regolata fino a 600 W in caso di funzionamento prolungato
– Volume del vano di cottura: 21 l

**Design**
– **Comandi Touch Control**
– Vetro porta oscurato
– Vano di cottura in acciaio inox con base in vetro

**Pulizia**
– **Supporto per pulizia**

**Comfort**
– **Display Touch TFT**
– **7 programmi Auto Pilot:** 3 programmi di cottura e 4 programmi di scongelamento nel funzionamento a microonde
– Porta a cerniera con finestra di ispezione
– Quick Start: massima potenza microonde per 30 secondi
– Apertura porta elettronica
– Illuminazione interna a LED
– Comandi con tasto a sensore
– Orologio elettronico
– Ventola di raffreddamento

**Ambiente e sicurezza**
– Pulsante di avvio/arresto, interruttore a contatto porta

**Informazioni tecniche**
– Elettrodomestico da incasso per pensile largo 60 cm, adatto per mobili a colonna da 60 cm di larghezza
– Lunghezza cavo di alimentazione: 175 cm
– Dati apparecchio: 220–240 V / 1,22 kW
– Collegamento elettrico: 1L/N/PE 10 A
– Pronto da collegare

**Dimensioni**
– Misure apparecchio: 382 x 594 x 318 mm
– Misure nicchia: 362-382 x 560-568 x 300 mm
– Osservare le misure e le istruzioni di montaggio per questo apparecchio riportate nel disegno tecnico

[1] Su una scala di classe di efficienza energetica da A+++ a D (sec. UE n. 65/2014).
I prezzi riportati sono in franchi svizzeri incl. IVA/escl. IVA. I prezzi non includono la tassa di riciclaggio anticipata dovuta per legge (TRA).
I prezzi indicati non sono vincolanti; i nostri rivenditori hanno completa libertà nella definizione del prezzo di vendita.

## Serie | 8 Scaldavivande da 14 cm

Home Connect

**CHF 990.–**
*CHF 915.82* TRA incl. **CHF 6.01** / *TRA escl. CHF 5.56*

Serie | **8**
**BIC7101B1**

**Cassetto scaldavivande multifunzione con modalità di riscaldamento:**
Cottura lenta, Mantenere in caldo, Preriscaldamento piatti, Preriscaldamento tazze
– Volume del vano di cottura: 20 l
– Carico fino a 25 kg
– Carico max. tazze espresso: 64 pezzi o carico massimo piatti (26 cm): 12 pezzi
– Regolazione della temperatura su 6 livelli: da 30 °C a 80 °C ca. (temperatura della superficie in vetro)

**Design**
– **Comandi Touch Control illuminati**
– Senza maniglia (push & pull)

**Comfort**
– Piastra riscaldante in vetro
– Comandi con tasto a sensore

**Informazioni tecniche**
– Lunghezza del cavo di collegamento: 175 cm
– Tensione nominale: 220 - 240 V
– Dati apparecchio: 220–240 V / 0,82 kW
– Collegamento elettrico: 1L/N/PE 10 A
– Pronto da collegare

**Dimensioni (A x L x P)**
– Misure apparecchio: 140 x 594 x 518 mm
– Misure nicchia: 140 x 560 - 568 x 550 mm
– Osservare le misure e le istruzioni di montaggio per questo apparecchio riportate nel disegno tecnico

## Serie | 8 Macchina da caffè automatica

Home Connect

**CHF 3'950.–**
*CHF 3'654.02* TRA incl. **CHF 6.01** / *TRA escl. CHF 5.56*

Serie | **8**
**CTL7181B0 nero**

A+++ ↑ D B

**Sapore**
– Fino a 32 bevande (compresi latte, schiuma di latte e acqua calda) nell'apparecchio e nell'App Home Connect
– Funzioni latte caldo, schiuma latte e acqua calda
– Aroma Select: 3 diversi tipi di aroma (delicato, equilibrato o caratteristico)
– Quantità di latte regolabile per le classiche bevande a base di latte
– regolazione intelligente dell'intensità: gestione del caffè variabile in base a intensità e dimensioni
– Aroma Double Shot: retrogusto amaro ridotto nelle bevande di grandi dimensioni con due diversi processi di preparazione

**Performance**
– Ceram Drive: macinacaffè di alta qualità in ceramica resistente all'usura
– Pompa dell'acqua con una pressione di 19 bar

**Altrui**
– contenitore per il latte da 0,7 l integrato
– Contenitore per caffè in chicchi da 500 g con coperchio salvaaroma
– Grado di macinazione regolabile (multilivello)
– chiusura di sicurezza per bambini

**Hygiene**
– Auto Milk Clean: dopo ogni preparazione si avvia un sistema automatico di lavaggio a Vapore
– Calc 'n Clean: programma anticalcare e di pulizia per risparmiare tempo e fatica
– unità di preparazione removibile: per una pulizia facile e igienica
– lavabile in lavastoviglie: erogatore di bevande, raccogligocce e vaschette
– Avviso automatico per la pulizia, l'avvio del programma anticalcare o la sostituzione del filtro dell'acqua

**Comfort**
– **Display tattile TFT Pro**
– Preferiti: è possibile salvare fino a 30 personalised beverages
– Erogatore di bevande regolabile in altezza (per bicchieri alti fino a 15 cm)
– One Touch Double Cup – per preparare contemporaneamente due tazze toccando semplicemente un pulsante
– serbatoio acqua da 2.4 l rimovibile

**Accessori**
– **accessori inclusi: Strisce per stabilire la durezza acqua**

**Home Connect**
– Coffee Playlist – Selezionate diverse bevande nell'app per prepararle nell'ordine che preferite.
– conoscenze e approfondimenti in materia di caffè
– Aggiornamento automatico - sempre il software più recente

**Informazioni tecniche**
– Lunghezza del cavo di collegamento: 170 cm
– Dati apparecchio: 220–240 V
– Collegamento elettrico: 1L/N/PE 10 A
– con spina
– Classe di efficienza energetica: B1

**Dimensioni**
– Misure apparecchio: 455 x 594 x 385 mm
– Misure nicchia 449 x 558 x 376 mm
– Osservare le misure e le istruzioni di montaggio per questo apparecchio riportate nel disegno tecnico

**Accessori speciali**

| | |
|---|---|
| TCZ7003 | Filtro dell'acqua |
| TCZ7033 | Filtro dell'acqua |
| TCZ8001A | Pastiglie per pulizia TES5 |
| TCZ8002A | Compresse decalcificanti per TES5 |
| TCZ8004A | Care set espresso |

[1] Su una scala di classe di efficienza energetica da A+++ a D (sec. UE n. 65/2014).
I prezzi riportati sono in franchi svizzeri incl. IVA/escl. IVA. I prezzi non includono la tassa di riciclaggio anticipata dovuta per legge (TRA).
I prezzi indicati non sono vincolanti; i nostri rivenditori hanno completa libertà nella definizione del prezzo di vendita.

# Serie | 6 Forno con supporto della funzione a Vapore

Novità

**CHF 2'160.–**
*CHF 1'998.15* TRA incl. **CHF 10.81** / *TRA escl. CHF 10.00*

Serie | **6**
**HRG578CB7 nero**

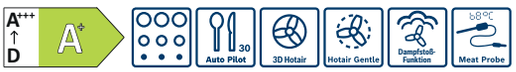


**Tipo di forno e modalità di riscaldamento**
– **Forno con 12 modalità di riscaldamento:**
Aria calda 3D, Riscaldamento superiore/inferiore, Grill ventilato, Grill Superficie grande, Livello Pizza, Cottura lenta, Scongelamento, Aria calda delicata, Rigenerazione
– **Modalità di riscaldamento combinabili con emissione di Vapore:**
Aria calda, Grill ventilato, Riscaldamento Superiore/Inferiore
– **Funzioni di riscaldamento tramite app Home Connect :**
Air Fry, Riscaldamento inferiore, Riposo, Preriscaldamento
– Regolazione della temperatura da 30 °C a 275 °C
– Volume del vano di cottura: 71 l

**Supporti per accessori/Sistema di estrazione**
– Livelli di inserimento: 5
– Elemento estraibile telescopico, installabile successivamente

**Design**
– Manopola a scomparsa
– Forno (superficie interna): smaltato antracite

**Pulizia**
– **Tecnologia di autopulizia (pirolisi)**
– Porta interna interamente in vetro

**Comfort**
– **30 programmi Auto Pilot**
– Comandi con display LCD
– Orologio elettronico
– Suggerimento della temperatura, controllo visivo del riscaldamento, Autostart , Termometro per arrosti
– Illuminazione forno disattivabile, illuminazione interna alogena
– Riscaldamento rapido
– Ventola di raffreddamento
– Impugnatura ad asta
– Sportello del forno con Soft Open e Soft Close
– Funzioni aggiuntive, programma di decalcificazione
– Sensore di temperatura a punto singolo
– Sono selezionabili diverse intensità di Vapore: aggiunta di Vapore elevata, aggiunta di Vapore ridotta
– Indicatore di serbatoio dell'acqua vuoto
– Posizione del generatore di Vapore all'esterno del vano di cottura
– Home Connect

**Accessori**
– 1 x griglia combinata, 1 x leccarda, 1 x teglia Air Fry/griglia speciale

**Ambiente e sicurezza**
– Sportello Premium con massimo 30 °C*
– Temperatura bassa durante la pulizia pirolitica
– Vetro dello sportello quadruplo
– Sicurezza bambini, blocco porta elettronico, autospegnimento di sicurezza, indicazione calore residuo, interruttore a contatto porta

**Informazioni tecniche**
– Lunghezza cavo di alimentazione: 120 cm
– Dati apparecchio: 220–240 V / 3,6 kW
– Collegamento elettrico: 1L/N/PE 16 A
– Senza spina, collegamento fisso
– Classe di efficienza energetica: A+[1]

**Dimensioni**
– Misure apparecchio: 595 x 594 x 548 mm
– Misure nicchia: 585-595 x 560-568 x 550 mm
– Osservare le misure e le istruzioni di montaggio per questo apparecchio riportate nel disegno tecnico

**Accessori speciali**

| | |
|---|---|
| HEZ531010 | Teglia in ceramica, con rivestimento antiaderente |
| HEZ532010 | Leccarda, con rivestimento antiaderente in ceramica, altezza 38 mm |
| HEZ629070 | Teglia Air Fry, smaltata, antracite |
| HEZ631070 | Teglia smaltata, antracite, altezza 30 mm |
| HEZ636000 | Tegame di vetro |
| HEZ660060 | Delimitazione della mensola |
| HEZ915003 | Pirofila in vetro da 5,4 l |

Ulteriori accessori speciali incl. immagini sono disponibili a partire da pagina 40.

[1] Su una scala di classe di efficienza energetica da A+++ a D (sec. UE n. 65/2014).
I prezzi riportati sono in franchi svizzeri incl. IVA/escl. IVA. I prezzi non includono la tassa di riciclaggio anticipata dovuta per legge (TRA).
I prezzi indicati non sono vincolanti; i nostri rivenditori hanno completa libertà nella definizione del prezzo di vendita.

## Serie | 6 Forni, convenzionali

Novità

**CHF 1'660.–**
*CHF 1'535.62* TRA incl. **CHF 10.81** / *TRA escl. CHF 10.00*

Serie | **6**
**HBG578BS3 acciaio inox**

A+++ ↑ D — A+ — Cleaning Assistance — Auto Pilot 30 — 3D Hotair — Hotair Gentle — Air Fry Function

**Tipo di forno e modalità di riscaldamento**
– **Forno con 10 modalità di riscaldamento:**
Aria calda 3D, Riscaldamento Superiore/Inferiore, Grill ventilato, Grill superficie grande, Funzione Pizza, Riscaldamento Inferiore, Cottura lenta, Scongelamento, Aria calda delicata**, Air Fry**
– Regolazione della temperatura da 30 °C a 275 °C
– **Volume del vano di cottura: 71 l**

**Supporti per accessori/Sistema di estrazione**
– Livelli di inserimento: 5
– Elemento estraibile telescopico, installabile successivamente

**Design**
– Manopola a scomparsa
– Forno (superficie interna): smaltato antracite

**Pulizia**
– **Tecnologia di autopulizia (pirolisi)**
– **Supporto per pulizia**
– Porta interna interamente in vetro

**Comfort**
– **30 programmi Auto Pilot**
– Comandi con display LCD
– Orologio elettronico
– Suggerimento della temperatura, Controllo visivo del riscaldamento, Autostart
– Illuminazione forno disattivabile, illuminazione interna alogena
– Riscaldamento rapido
– Ventola di raffreddamento
– Impugnatura ad asta
– Sportello del forno con Soft Open e Soft Close

**Accessori**
– 1 x griglia combinata, 1 x leccarda, 1 x teglia Air Fry/griglia speciale

**Ambiente e sicurezza**
– Sportello Premium con massimo 30 °C*
– Temperatura bassa durante la pulizia pirolitica
– Vetro dello sportello quadruplo
– Sicurezza bambini, Blocco porta elettronico, Autospegnimento di sicurezza, Indicatore calore residuo

**Informazioni tecniche**
– Lunghezza cavo di alimentazione: 120 cm
– Dati apparecchio: 220–240 V / 3,6 kW
– Collegamento elettrico: 1 L/N/PE 16 A, senza spina, collegamento fisso
– Classe di efficienza energetica: A+[1]

**Dimensioni**
– Misure apparecchio: 595 x 594 x 548 mm
– Misure nicchia: 585-595 x 560-568 x 550 mm
– Osservare le misure e le istruzioni di montaggio per questo apparecchio riportate nel disegno tecnico

**Accessori speciali**

| | |
|---|---|
| HEZ530000 | 2 leccarde, formato piccolo |
| HEZ531010 | Teglia in ceramica, con rivestimento antiaderente |
| HEZ532010 | Leccarda, con rivestimento antiaderente in ceramica, altezza 38 mm |
| HEZ538000 | Elemento estraibile telescopico singolo, indipendente dal livello |
| HEZ629070 | Teglia Air Fry, smaltata, antracite |
| HEZ631070 | Teglia smaltata, antracite, altezza 30 mm |
| HEZ632070 | Leccarda smaltata, antracite, trattabile con pulizia pirolitica |
| HEZ636000 | Tegame di vetro |
| HEZ660060 | Delimitazione della mensola |
| HEZ915003 | Pirofila in vetro da 5,4 l |

Ulteriori accessori speciali incl. immagini sono disponibili a partire da pagina 40.

Novità

**CHF 1'660.–**
*CHF 1'535.62* TRA incl. **CHF 10.81** / *TRA escl. CHF 10.00*

Serie | **6**
**HBG578BB3 nero**

A+++ ↑ D — A+ — Cleaning Assistance — Auto Pilot 30 — 3D Hotair — Hotair Gentle — Air Fry Function

**Tipo di forno e modalità di riscaldamento**
– **Forno con 10 modalità di riscaldamento:**
Aria calda 3D, Riscaldamento Superiore/Inferiore, Grill ventilato, Grill superficie grande, Funzione Pizza, Riscaldamento Inferiore, Cottura lenta, Scongelamento, Aria calda delicata**, Air Fry**
– Regolazione della temperatura da 30 °C a 275 °C
– **Volume del vano di cottura: 71 l**

**Supporti per accessori/Sistema di estrazione**
– Livelli di inserimento: 5
– Elemento estraibile telescopico, installabile successivamente

**Design**
– Manopola a scomparsa
– Forno (superficie interna): smaltato antracite

**Pulizia**
– **Tecnologia di autopulizia (pirolisi)**
– **Supporto per pulizia**
– Porta interna interamente in vetro

**Comfort**
– **30 programmi Auto Pilot**
– Comandi con display LCD
– Orologio elettronico
– Suggerimento della temperatura, controllo visivo del riscaldamento, funzione Shabbat, Autostart
– Illuminazione forno disattivabile, illuminazione interna alogena
– Riscaldamento rapido
– Ventola di raffreddamento
– Impugnatura ad asta
– Sportello del forno con Soft Open e Soft Close

**Accessori**
– 1 x griglia combinata, 1 x leccarda, 1 x teglia Air Fry/griglia speciale

**Ambiente e sicurezza**
– Sportello Premium con massimo 30 °C*
– Temperatura bassa durante la pulizia pirolitica
– Vetro dello sportello quadruplo
– Sicurezza bambini, Blocco porta elettronico, Autospegnimento di sicurezza, Indicatore calore residuo

**Informazioni tecniche**
– Lunghezza cavo di alimentazione: 120 cm
– Dati apparecchio: 220–240 V / 3,6 kW
– Collegamento elettrico: 1 L/N/PE 16 A, senza spina, collegamento fisso
– Classe di efficienza energetica: A+[1]

**Dimensioni**
– Misure apparecchio: 595 x 594 x 548 mm
– Misure nicchia: 585-595 x 560-568 x 550 mm
– Osservare le misure e le istruzioni di montaggio per questo apparecchio riportate nel disegno tecnico

**Accessori speciali**

| | |
|---|---|
| HEZ530000 | 2 leccarde, formato piccolo |
| HEZ531010 | Teglia in ceramica, con rivestimento antiaderente |
| HEZ532010 | Leccarda, con rivestimento antiaderente in ceramica, altezza 38 mm |
| HEZ538000 | Elemento estraibile telescopico singolo, indipendente dal livello |
| HEZ629070 | Teglia Air Fry, smaltata, antracite |
| HEZ631070 | Teglia smaltata, antracite, altezza 30 mm |
| HEZ632070 | Leccarda smaltata, antracite, trattabile con pulizia pirolitica |
| HEZ636000 | Tegame di vetro |
| HEZ660060 | Delimitazione della mensola |
| HEZ915003 | Pirofila in vetro da 5,4 l |

Ulteriori accessori speciali incl. immagini sono disponibili a partire da pagina 40.

[1] Su una scala di classe di efficienza energetica da A+++ a D (sec. UE n. 65/2014).
I prezzi riportati sono in franchi svizzeri incl. IVA/escl. IVA. I prezzi non includono la tassa di riciclaggio anticipata dovuta per legge (TRA).
I prezzi indicati non sono vincolanti; i nostri rivenditori hanno completa libertà nella definizione del prezzo di vendita.

## Serie | 4 Forni, convenzionali

Novità

**CHF 1'440.–**
*CHF 1'332.10* TRA incl. **CHF 10.81** / *TRA escl. CHF 10.00*

Serie | **4**
**HBA514BS3 Acciaio inox**

A+++ ↑ D — A+ — Cleaning Assistance — 3D Hotair — Hotair Gentle

**Tipo di forno e modalità di riscaldamento**
– **Forno con 7 modalità di riscaldamento:**
Aria calda 3D, Riscaldamento Superiore/Inferiore, Grill ventilato, Grill superficie grande, Funzione Pizza, Riscaldamento Inferiore, Aria calda delicata
– Regolazione della temperatura da 50 °C a 275 °C
– **Volume del vano di cottura: 71 l**

**Supporti per accessori/Sistema di estrazione**
– Livelli di inserimento: 5
– Elemento estraibile telescopico, installabile successivamente

**Design**
– Manopola a scomparsa
– Forno (superficie interna): smaltato antracite

**Pulizia**
– **Supporto per pulizia**
– Porta interna interamente in vetro

**Comfort**
– Funzionamento con display a LED
– Orologio elettronico
– Controllo del riscaldamento, Autostart
– Illuminazione interna alogena
– Riscaldamento rapido
– Impugnatura ad asta
– Ventola di raffreddamento

**Accessori**
– 1 x griglia combinata, 1 x leccarda

**Ambiente e sicurezza**
– Sportello Comfort con max. 40 °C
– Vetro dello sportello triplo
– Sicurezza bambini

**Informazioni tecniche**
– Lunghezza cavo di alimentazione: 120 cm
– Dati apparecchio: 220–240 V / 3,4 kW
– Collegamento elettrico: 1 L/N/PE 16 A, senza spina, collegamento fisso
– Classe di efficienza energetica: A+[1]

**Dimensioni**
– Misure apparecchio: 595 x 594 x 548 mm
– Misure nicchia: 585-595 x 560-568 x 550 mm
– Osservare le misure e le istruzioni di montaggio per questo apparecchio riportate nel disegno tecnico

**Accessori speciali**
HEZ530000 2 leccarde, formato piccolo
HEZ531010 Teglia in ceramica, con rivestimento antiaderente
HEZ532010 Leccarda, con rivestimento antiaderente in ceramica, altezza 38 mm
HEZ538000 Elemento estraibile telescopico singolo, indipendente dal livello
HEZ631070 Teglia smaltata, antracite, altezza 30 mm
HEZ632070 Leccarda smaltata, antracite, trattabile con pulizia pirolitica
HEZ636000 Tegame di vetro
HEZ660060 Delimitazione della mensola
HEZ915003 Pirofila in vetro da 5,4 l

Ulteriori accessori speciali incl. immagini sono disponibili a partire da pagina 40.

Novità

**CHF 1'440.–**
*CHF 1'332.10* TRA incl. **CHF 10.81** / *TRA escl. CHF 10.00*

Serie | **4**
**HBA514BB3 nero**

A+++ ↑ D — A+ — Cleaning Assistance — 3D Hotair — Hotair Gentle

**Tipo di forno e modalità di riscaldamento**
– **Forno con 7 modalità di riscaldamento:**
Aria calda 3D, Riscaldamento Superiore/Inferiore, Grill ventilato, Grill superficie grande, Funzione Pizza, Riscaldamento Inferiore, Aria calda delicata
– Regolazione della temperatura da 50 °C a 275 °C
– **Volume del vano di cottura: 71 l**

**Supporti per accessori/Sistema di estrazione**
– Livelli di inserimento: 5
– Elemento estraibile telescopico, installabile successivamente

**Design**
– Manopola a scomparsa
– Forno (superficie interna): smaltato antracite

**Pulizia**
– **Supporto per pulizia**
– Porta interna interamente in vetro

**Comfort**
– Funzionamento con display a LED
– Orologio elettronico
– Controllo del riscaldamento, Autostart
– Illuminazione interna alogena
– Riscaldamento rapido
– Impugnatura ad asta
– Ventola di raffreddamento

**Accessori**
– 1 x griglia combinata, 1 x leccarda

**Ambiente e sicurezza**
– Sportello Comfort con max. 40 °C
– Vetro dello sportello triplo
– Sicurezza bambini

**Informazioni tecniche**
– Lunghezza cavo di alimentazione: 120 cm
– Dati apparecchio: 220–240 V / 3,4 kW
– Collegamento elettrico: 1 L/N/PE 16 A, senza spina, collegamento fisso
– Classe di efficienza energetica: A+[1]

**Dimensioni**
– Misure apparecchio: 595 x 594 x 548 mm
– Misure nicchia: 585-595 x 560-568 x 550 mm
– Osservare le misure e le istruzioni di montaggio per questo apparecchio riportate nel disegno tecnico

**Accessori speciali**
HEZ530000 2 leccarde, formato piccolo
HEZ531010 Teglia in ceramica, con rivestimento antiaderente
HEZ532010 Leccarda, con rivestimento antiaderente in ceramica, altezza 38 mm
HEZ538000 Elemento estraibile telescopico singolo, indipendente dal livello
HEZ631070 Teglia smaltata, antracite, altezza 30 mm
HEZ632070 Leccarda smaltata, antracite, trattabile con pulizia pirolitica
HEZ636000 Tegame di vetro
HEZ660060 Delimitazione della mensola
HEZ915003 Pirofila in vetro da 5,4 l

Ulteriori accessori speciali incl. immagini sono disponibili a partire da pagina 40.

[1] Su una scala di classe di efficienza energetica da A+++ a D (sec. UE n. 65/2014).
I prezzi riportati sono in franchi svizzeri incl. IVA/escl. IVA. I prezzi non includono la tassa di riciclaggio anticipata dovuta per legge (TRA).
I prezzi indicati non sono vincolanti; i nostri rivenditori hanno completa libertà nella definizione del prezzo di vendita.

## Serie | 2 Forni, convenzionali

**Fino ad esaurimento scorte.**

**CHF 950.–**
*CHF 878.82* TRA incl. **CHF 10.81** / *TRA escl. CHF 10.00*

Serie | **2**
**HBF133BA0 nero**

A+++ ↑ D A

**Tipo di forno e modalità di riscaldamento**
– **Forno con 5 modalità di riscaldamento:**
Aria calda 3D, Riscaldamento superiore/inferiore, Grill ventilato, Grill Superficie grande Vario, Aria calda delicata
– Regolazione della temperatura da 50 °C a 275 °C
– **Volume del vano di cottura: 66 l**

**Supporti per accessori/Sistema di estrazione**
– Livelli di inserimento: 5
– Elemento estraibile telescopico, installabile successivamente

**Design**
– Manopola tonda
– Granito smaltato

**Pulizia**
– **Pulizia Eco Clean Direct per parete posteriore**
– Porta interna interamente in vetro

**Comfort**
– Funzionamento con display a LED
– Orologio elettronico
– Autostart
– Illuminazione interna alogena
– Riscaldamento rapido
– Impugnatura ad asta
– Ventola di raffreddamento

**Accessori**
– 1 x griglia combinata, 1 x leccarda

**Ambiente e sicurezza**
– Sicurezza bambini

**Informazioni tecniche**
– Lunghezza cavo di alimentazione: 120 cm
– Dati apparecchio: 220–240 V / 3,3 kW
– Collegamento elettrico: 1 L/N/PE 16 A, senza spina, collegamento fisso
– Classe di efficienza energetica: A[1]

**Dimensioni**
– Misure apparecchio: 595 x 594 x 548 mm
– Misure nicchia: 575-597 x 560-568 x 550 mm
– Osservare le misure e le istruzioni di montaggio per questo apparecchio riportate nel disegno tecnico

**Accessori speciali**
HEZ327000 Pietra refrattaria
HEZ915003 Pirofila in vetro 5,4 l

Ulteriori accessori speciali incl. immagini sono disponibili a partire da pagina 40.

[1] Su una scala di classe di efficienza energetica da A+++ a D (sec. UE n. 65/2014).
I prezzi riportati sono in franchi svizzeri incl. IVA/escl. IVA. I prezzi non includono la tassa di riciclaggio anticipata dovuta per legge (TRA).
I prezzi indicati non sono vincolanti; i nostri rivenditori hanno completa libertà nella definizione del prezzo di vendita.

# Serie | 6 Forni a microonde da incasso 45 cm

Novità

**CHF 1'630.–**
*CHF 1'507.86* TRA incl. **CHF 10.81** / *TRA escl. CHF 10.00*

Serie | **6**
**CMA585GS1 Acciaio inox**

Cleaning Assistance · Auto Pilot 15 · Hotair

**Microonde e grill**
– **Microonde da incasso con funzione aria calda con le seguenti modalità di riscaldamento:**
Microonde, Aria calda standard, Grill ventilato, Grill Superficie grande, Mantenere in caldo
– Regolazione della temperatura da 40 °C a 230 °C
– Potenza max.: 900 W;
5 livelli di potenza microonde:
90 W, 180 W, 360 W, 600 W, 900 W
– Grill con livelli di potenza microonde
90 W, 180 W, 360 W, 600 W combinabile
– Grill 1,75 kW
– Microonde e grill utilizzabili singolarmente o in combinazione
– Volume del vano di cottura: 44 l

**Design**
– Vano di cottura in acciaio inox con base in vetro

**Pulizia**
– **Supporto per pulizia**

**Comfort**
– **15 programmi Auto Pilot:**
4 programmi di scongelamento e 3 programmi di cottura nel funzionamento a microonde, 8 programmi per la modalità combinata
– Comandi con display LCD
– Orologio elettronico
– Manopola, manopola di comando rotonda, pulsante di avvio/arresto, manopola a scomparsa, comandi Touch Control
– Ventola in acciaio inox
– Lampada LED
– Cerniera per posta inferiore
– Impugnatura ad asta
– Comandi con tasto a sensore
– Riscaldamento rapido
– Ventola di raffreddamento

**Accessori**
– 1 x griglia

**Ambiente e sicurezza**
– Sicurezza bambini, autospegnimento di sicurezza, interruttore a contatto porta

**Informazioni tecniche**
– Adatto per mobile a colonna largo 60 cm
– Dati apparecchio: 220–240 V/3,35 kW
– Collegamento elettrico: 1 L/N/PE 16 A, senza spina, collegamento fisso
– Lunghezza cavo di alimentazione: 180 cm

**Dimensioni**
– Misure apparecchio: 454 x 594 x 570 mm
– Misure nicchia: 450-458 x 560-568 x 550 mm
– Osservare le misure e le istruzioni di montaggio per questo apparecchio riportate nel disegno tecnico
– Vi consigliamo di scegliere prodotti complementari all'interno della Serie 6 per garantire una combinazione di design ottimale per i vostri apparecchi da incasso.

**Accessori speciali**
HEZ915003 Pirofila in vetro 5,4 l

Novità

**CHF 1'630.–**
*CHF 1'507.86* TRA incl. **CHF 10.81** / *TRA escl. CHF 10.00*

Serie | **6**
**CMA585GB1 nero**

Cleaning Assistance · Auto Pilot 15 · Hotair

**Microonde e grill**
– **Microonde da incasso con funzione aria calda con le seguenti modalità di riscaldamento:**
Microonde, Aria calda standard, Grill ventilato, Grill Superficie grande, Mantenere in caldo
– Regolazione della temperatura da 40 °C a 230 °C
– Potenza max.: 900 W;
5 livelli di potenza microonde:
90 W, 180 W, 360 W, 600 W, 900 W
– Grill con livelli di potenza microonde
90 W, 180 W, 360 W, 600 W combinabile
– Grill 1,75 kW
– Microonde e grill utilizzabili singolarmente o in combinazione
– Volume del vano di cottura: 44 l

**Design**
– Vano di cottura in acciaio inox con base in vetro

**Pulizia**
– **Supporto per pulizia**

**Comfort**
– **15 programmi Auto Pilot:**
4 programmi di scongelamento e 3 programmi di cottura nel funzionamento a microonde, 8 programmi per la modalità combinata
– Comandi con display LCD
– Orologio elettronico
– Manopola, manopola di comando rotonda, pulsante di avvio/arresto, manopola a scomparsa, comandi Touch Control
– Ventola in acciaio inox
– Lampada LED
– Cerniera per posta inferiore
– Impugnatura ad asta
– Comandi con tasto a sensore
– Riscaldamento rapido
– Ventola di raffreddamento

**Accessori**
– 1 x griglia

**Ambiente e sicurezza**
– Sicurezza bambini, autospegnimento di sicurezza, interruttore a contatto porta

**Informazioni tecniche**
– Adatto per mobile a colonna largo 60 cm
– Dati apparecchio: 220–240 V/3,35 kW
– Collegamento elettrico: 1 L/N/PE 16 A, senza spina, collegamento fisso
– Lunghezza cavo di alimentazione: 180 cm

**Dimensioni**
– Misure apparecchio: 454 x 594 x 570 mm
– Misure nicchia: 450-458 x 560-568 x 550 mm
– Osservare le misure e le istruzioni di montaggio per questo apparecchio riportate nel disegno tecnico
– Vi consigliamo di scegliere prodotti complementari all'interno della Serie 6 per garantire una combinazione di design ottimale per i vostri apparecchi da incasso.

**Accessori speciali**
HEZ915003 Pirofila in vetro 5,4 l

I prezzi riportati sono in franchi svizzeri incl. IVA/escl. IVA. I prezzi non includono la tassa di riciclaggio anticipata dovuta per legge (TRA).
I prezzi indicati non sono vincolanti; i nostri rivenditori hanno completa libertà nella definizione del prezzo di vendita.

# Serie | 6 Forni a microonde da incasso 38 cm

Novità

**CHF 730.–**
*CHF 675.30* TRA incl. **CHF 10.81** / *TRA escl. CHF 10.00*

Serie | **6**
**BEL554MB0 nero**

**Microonde e grill**
– Potenza max.: 900 W;
5 livelli di potenza microonde:
90 W, 180 W, 360 W, 600 W, 900 W
– Grill con livelli di potenza microonde
90 W, 180 W, 360 W combinabile
– Grill 1,2 kW
– Microonde e grill utilizzabili singolarmente o in combinazione
– Volume del vano di cottura: 25 l

**Design**
– Vano di cottura in acciaio inox

**Pulizia**
– **Supporto per pulizia**

**Comfort**
– **8 programmi Auto Pilot:**
4 programmi di scongelamento e 3 programmi di cottura in modalità microonde, 1 programma per la modalità combinata
– Funzionamento con display a LED
– Orologio elettronico
– Manopola, manopola di comando rotonda, pulsante di avvio/arresto, manopola a scomparsa, comandi Touch Control
– Funzione memoria (1 posizione)
– Lampada LED
– Piatto girevole di vetro da 31,5 cm
– Porta battente, cerniera porta a sinistra
– Pulsante di apertura, elettrico
– Comandi con tasto a sensore
– Ventola di raffreddamento

**Accessori**
– 1 x griglia, 1 x piatto girevole

**Ambiente e sicurezza**
– Autospegnimento di sicurezza, interruttore a contatto porta

**Informazioni tecniche**
– Adatto per mobile a colonna largo 60 cm
– Dati apparecchio: 220–240 V/1,45 kW
– Collegamento elettrico: 1 L/N/PE 10 A, senza spina, collegamento fisso
– Lunghezza cavo di alimentazione: 130 cm

**Dimensioni**
– Misure apparecchio: 382 x 594 x 388 mm
– Misure nicchia: 380-382 x 560-568 x 550 mm
– Osservare le misure e le istruzioni di montaggio per questo apparecchio riportate nel disegno tecnico

**CHF 610.–**
*CHF 564.29* TRA incl. **CHF 6.01** / *TRA escl. CHF 5.56*

Serie | **6**
**BFL554MS0 acciaio inox**

**Microonde**
– Potenza max.: 900 W;
5 livelli di potenza microonde:
90 W, 180 W, 360 W, 600 W, 900 W
– Volume del vano di cottura: 25 l

**Design**
– Vano di cottura in acciaio inox

**Pulizia**
– **Supporto per pulizia**

**Comfort**
– **7 programmi Auto Pilot:**
4 programmi di scongelamento e 3 di cottura in modalità microonde
– Orologio elettronico
– Manopola, manopola di comando rotonda, pulsante di avvio/arresto, manopola a scomparsa
– Funzionamento con display a LED
– Funzione memoria (1 posizione)
– Illuminazione interna a LED
– Piatto girevole di vetro da 31,5 cm
– Porta battente, cerniera porta a sinistra
– Apertura porta elettronica
– Comandi con tasto a sensore
– Ventola di raffreddamento

**Accessori**
– 1 x piatto girevole

**Ambiente e sicurezza**
– Autospegnimento di sicurezza, interruttore a contatto porta

**Informazioni tecniche**
– Adatto per mobile a colonna largo 60 cm
– Dati apparecchio: 220–240 V/1,45 kW
– Collegamento elettrico: 1 L/N/PE 10 A, pronto da collegare
– Lunghezza cavo di alimentazione: 130 cm

**Dimensioni**
– Misure apparecchio: 382 x 594 x 388 mm
– Misure nicchia: 380-382 x 560-568 x 550 mm
– Osservare le misure e le istruzioni di montaggio per questo apparecchio riportate nel disegno tecnico

I prezzi riportati sono in franchi svizzeri incl. IVA/escl. IVA. I prezzi non includono la tassa di riciclaggio anticipata dovuta per legge (TRA).
I prezzi indicati non sono vincolanti; i nostri rivenditori hanno completa libertà nella definizione del prezzo di vendita.

## Serie | 4 Forno a microonde da incasso 38 cm

**CHF 680.–**
*CHF 629.05* TRA incl. **CHF 6.01** / *TRA escl. CHF 5.56*

Serie | **4**
**BEL523MS0 acciaio inox**

**Microonde e grill**
– Potenza max.: 800 W;
5 livelli di potenza microonde:
90 W, 180 W, 360 W, 600 W, 800 W
– Grill con livelli di potenza microonde
180 W, 360 W combinabile
– Microonde e grill utilizzabili singolarmente o in combinazione
– Volume del vano di cottura: 20 l

**Design**
– Vano di cottura in acciaio inox
– Manopola a scomparsa

**Pulizia**
– **Supporto per pulizia**

**Comfort**
– **8 programmi Auto Pilot:**
4 programmi di scongelamento e 3 programmi di cottura in modalità microonde, 1 programma per la modalità combinata
– Funzionamento con display a LED
– Orologio elettronico
– Comandi Touch Control
– Funzione memoria (1 posizione)
– Illuminazione interna a LED
– Piatto girevole di vetro da 25,5 cm
– Porta battente, cerniera porta a sinistra
– Apertura porta elettronica
– Comandi con tasto a sensore
– Ventola di raffreddamento

**Accessori**
– 1 x griglia, 1 x piatto girevole

**Ambiente e sicurezza**
– Autospegnimento di sicurezza, interruttore a contatto porta

**Informazioni tecniche**
– Elettrodomestico da incasso per pensile largo 60 cm,
Adatto per mobile a colonna largo 60 cm
– Dati apparecchio: 220–240 V/1,27 kW
– Collegamento elettrico: 1 L/N/PE 10 A, pronto da collegare
– Lunghezza cavo di alimentazione: 130 cm

**Dimensioni**
– Misure apparecchio: 382 x 594 x 317 mm
– Misure nicchia: 362-365 x 560-568 x 300 mm
– Osservare le misure e le istruzioni di montaggio per questo apparecchio riportate nel disegno tecnico

## Serie | 2 Forno a microonde da incasso 38 cm

**CHF 410.–**
*CHF 379.28* TRA incl. **CHF 6.01** / *TRA escl. CHF 5.56*

Serie | **2**
**BEL623MS3 Acciaio inox**

**Microonde e grill**
– Potenza max.: 800 W;
5 livelli di potenza microonde:
90 W, 180 W, 360 W, 600 W, 800 W
– Grill con livelli di potenza microonde
90 W, 180 W, 360 W combinabile
– Microonde e grill utilizzabili singolarmente o in combinazione
– Volume del vano di cottura: 20 l

**Design**
– Vano cottura verniciato nero

**Pulizia**
– **Supporto per pulizia**

**Comfort**
– **8 programmi Auto Pilot:**
4 programmi di scongelamento e 3 programmi di cottura in modalità microonde, 1 programma per la modalità combinata
– Orologio elettronico
– Illuminazione interna a LED
– Piatto girevole di vetro da 27 cm
– Porta battente, cerniera porta a sinistra
– Funzionamento con display a LED
– Tasto Preferiti per impostazioni personalizzate
– Quick Start: massima potenza microonde per 30 secondi
– Pulsante di apertura
– Ventola di raffreddamento

**Accessori**
– 1 x griglia, 1 x piatto girevole

**Ambiente e sicurezza**
– Sicurezza bambini, autospegnimento di sicurezza, interruttore a contatto porta

**Informazioni tecniche**
– Adatto per pensili e mobili a colonna larghi 60 cm
– Dati apparecchio: 220–240 V/1,27 kW
– Collegamento elettrico: 1 L/N/PE 10 A, pronto da collegare
– Lunghezza cavo di alimentazione: 130 cm

**Dimensioni**
– Misure apparecchio: 382 x 595 x 335 mm
– Misure nicchia: 362-365 x 560-568 x 320 mm
– Osservare le misure e le istruzioni di montaggio per questo apparecchio riportate nel disegno tecnico

I prezzi riportati sono in franchi svizzeri incl. IVA/escl. IVA. I prezzi non includono la tassa di riciclaggio anticipata dovuta per legge (TRA).
I prezzi indicati non sono vincolanti; i nostri rivenditori hanno completa libertà nella definizione del prezzo di vendita.

## Serie | 2 Forno a microonde da incasso 38 cm

Fino ad esaurimento scorte Successore BFL623MB4 con manopola nera.

**CHF 340.–**
*CHF 314.52* TRA incl. **CHF 6.01** / *TRA escl. CHF 5.56*

Serie | **2**
**BFL623MB3 nero**

**Microonde**
– Potenza max.: 800 W;
5 livelli di potenza microonde:
90 W, 180 W, 360 W, 600 W, 800 W
– Volume del vano di cottura: 20 l

**Design**
– Vano cottura verniciato nero
– Manopola, tasti a membrana, pulsante di avvio/arresto

**Pulizia**
– **Supporto per pulizia**

**Comfort**
– **7 programmi Auto Pilot:**
4 programmi di scongelamento e 3 di cottura in modalità microonde
– Display a LED (rosso)
– Illuminazione interna a LED
– Piatto girevole di vetro da 27 cm
– Orologio elettronico
– Porta a cerniera con finestra di ispezione, cerniera a sinistra
– Tasto Preferiti per impostazioni personalizzate
– Quick Start: massima potenza microonde per 30 secondi
– Tasto per l'apertura della porta
– Ventola di raffreddamento

**Accessori**
– 1 x piatto girevole

**Ambiente e sicurezza**
– Sicurezza bambini, autospegnimento di sicurezza, interruttore a contatto porta

**Informazioni tecniche**
– Adatto per pensili e mobili a colonna larghi 60 cm
– Dati apparecchio: 220–240 V/1,27 kW
– Collegamento elettrico: 1 L/N/PE 10 A, pronto da collegare
– Lunghezza cavo di alimentazione: 130 cm

**Dimensioni**
– Misure apparecchio: 338 x 442 x 315 mm
– Misure nicchia: 365 x 560 x 320 mm
– Osservare le misure e le istruzioni di montaggio per questo apparecchio riportate nel disegno tecnico

## Serie | 6 Scaldavivande da 14 cm

**CHF 770.–**
*CHF 712.30* TRA incl. **CHF 2.50** / *TRA escl. CHF 2.31*

Serie | **6**
**BIC510NB0 nero**

**Design**
– Senza maniglia (push & pull)

**Comfort**
– Carico fino a 15 kg
– Carico max. tazze espresso:
64 pezzi o carico massimo piatti (26 cm): 14 pezzi
– 4 modalità di utilizzo: Mantenere in caldo gli alimenti, Preriscaldamento piatto, Lievitazione impasti lievitati, Scongelamento alimenti
– Regolazione temperatura continua
– Manopola
– Volume del vano di cottura: 23 l

**Accessori**
– 1 x tappetino antiscivolo

**Informazioni tecniche**
– Lunghezza cavo di alimentazione: 150 cm
– Dati apparecchio: 220–240 V/0,4 kW
– Collegamento elettrico: L/N/PE 10 A, pronto da collegare
– Misure apparecchio: 140 x 594 x 540 mm
– Misure nicchia: 140 x 560 - 568 x 550 mm
– Osservare le misure e le istruzioni di montaggio per questo apparecchio riportate nel disegno tecnico

I prezzi riportati sono in franchi svizzeri incl. IVA/escl. IVA. I prezzi non includono la tassa di riciclaggio anticipata dovuta per legge (TRA).
I prezzi indicati non sono vincolanti; i nostri rivenditori hanno completa libertà nella definizione del prezzo di vendita.

# Possibili combinazioni cucina da incasso/Piani di cottura elettrici con vetroceramica

Novità

**CHF 1'950.–**
*CHF 1'803.89* TRA incl. **CHF 10.81** / *TRA escl. CHF 10.00*

Serie | **6**
**HEB578BB3 nero**

**Tipo di forno e modalità di riscaldamento**
– **Cucina da incasso con 10 modalità di riscaldamento:**
Aria calda 3D, Riscaldamento superiore/inferiore, Grill ventilato, Grill superficie grande, Funzione Pizza, Riscaldamento inferiore, Cottura lenta, Scongelamento, Mantenere in caldo, Aria calda delicata
– Regolazione della temperatura da 30 °C a 275 °C
– **Volume del vano di cottura: 71 l**

**Supporti per accessori/Sistema di estrazione**
– Livelli di inserimento: 5
– **Carrello**

**Design**
– Manopola a scomparsa
– Forno (superficie interna): smaltato antracite

**Pulizia**
– **Tecnologia di autopulizia (pirolisi)**
– **Supporto per pulizia**
– Porta interna interamente in vetro

**Comfort**
– **30 programmi Auto Pilot**
– Comandi con display LCD
– Orologio elettronico
– Suggerimento della temperatura, controllo visivo del riscaldamento, funzione Shabbat, Autostart
– Illuminazione forno disattivabile, illuminazione interna alogena
– Riscaldamento rapido
– Ventola di raffreddamento
– Impugnatura ad asta

**Accessori**
– 1 x griglia combinata, 1 x leccarda

**Ambiente e sicurezza**
– Sportello Premium con massimo 30 °C*
– Temperatura bassa durante la pulizia pirolitica
– Vetro dello sportello quadruplo
– Sicurezza bambini, Blocco porta elettronico, Autospegnimento di sicurezza, Indicatore calore residuo

**Informazioni tecniche**
– Dati apparecchio: 220–240 V/11,4 kW
– Collegamento elettrico: 3L/N/PE 16 A, collegamento diretto
– Classe di efficienza energetica: A+[1]
– **Questa cucina può essere utilizzata solo in combinazione con un piano cottura NKE611GA2E oppure NKN645GA2E adatto**

**Dimensioni**
– Misure apparecchio: 595 x 594 x 548 mm
– Misure nicchia: 600-604 x 560-568 x 550 mm
– Osservare le misure e le istruzioni di montaggio per questo apparecchio riportate nel disegno tecnico
– Vi consigliamo di scegliere prodotti complementari all'interno della Serie 6 per garantire una combinazione di design ottimale per i vostri apparecchi da incasso.

**Accessori speciali**
HEZ327000 Pietra refrattaria
HEZ32WA00 Termometro per alimenti senza cavo
HEZ541000 Teglia smaltata, grigia (carrello)
HEZ542000 Leccarda, smaltata, grigia (carrello)
HEZ636000 Tegame di vetro
HEZ915003 Pirofila in vetro da 5,4 l

Ulteriori accessori speciali incl. immagini sono disponibili a partire da pagina 40.

Novità

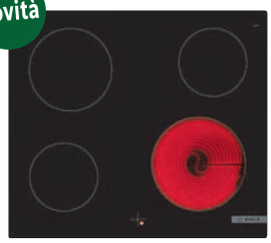

**CHF 710.–**
*CHF 656.80* TRA incl. **CHF 2.50** / *TRA escl. CHF 2.31*

Serie | **4**
**NKE611GA2E Sovrapposizione senza telaio**

**Design**
– Vetroceramica, non decorato, Sovrapposizione senza telaio

**Facile da usare**
– Nella cucina: comanda la potenza della zona cottura con le manopole sulla cucina

**Potenza e dimensioni**
– 4 zone di cottura High Speed
– Zone di cottura:
Anteriore sinistra: 145 mm, 1,2 kW Posteriore sinistra: 180 mm, 2 kW
Posteriore destra: 145 mm, 1,2 kW Anteriore destra: 210 mm, 2,2 kW

**Ambiente e sicurezza**
– Indicazione del calore residuo su 4 posizioni: indica quali zone di cottura sono ancora calde

**Informazioni tecniche**
– **Questo piano cottura può essere utilizzato solo in combinazione con una cucina HEB578BB3 adatta**

**Dimensioni (A x L x P)**
– Misure apparecchio: 45 x 592 x 522 mm
– Dimensioni di montaggio: 45 x 560 x 490-500 mm

**Accessori speciali incl. immagini sono disponibili a partire da pagina 61.**

Novità

**CHF 1'050.–**
*CHF 971.32* TRA incl. **CHF 2.50** / *TRA escl. CHF 2.31*

Serie | **4**
**NKN645GA2E Cornice perimetrale**

**Design**
– Vetroceramica, non decorato, Cornice perimetrale

**Facilità d'uso**
– Controllo del piano cottura tramite le manopole sulla cucina

**Potenza e dimensioni**
– 4 zone di cottura ad alta velocità, di cui 1 zona arrosto e 1 zona a doppio circuito
– Zone di cottura:
Anteriore sinistra: 180 mm, 2 kW Posteriore sinistra: 170 mm, 265 mm, 1,6 kW
Posteriore destro: 145 mm, 1,2 kW Anteriore destro: 145 mm, 210 mm, 1 kW

**Ambiente e sicurezza**
– Indicatore di calore residuo a 4 livelli: mostra quali zone di cottura sono ancora calde

**Informazioni tecniche**
– **Il piano di cottura può essere utilizzato solo in combinazione con un piano di cottura HEG578BB3**

**Dimensioni (H x L x P)**
– Dimensioni dell'apparecchio: 43 x 583 x 513 mm
– Dimensioni di installazione: 43 x 560 x 490-500 mm

**Gli accessori speciali, con relative illustrazioni, sono disponibili a partire da pagina 61.**

[1] Su una scala di classe di efficienza energetica da A+++ a D (sec. UE n. 65/2014).
I prezzi riportati sono in franchi svizzeri incl. IVA/escl. IVA. I prezzi non includono la tassa di riciclaggio anticipata dovuta per legge (TRA).
I prezzi indicati non sono vincolanti; i nostri rivenditori hanno completa libertà nella definizione del prezzo di vendita.

# Possibili combinazioni cucina da incasso/Piani di cottura elettrici con vetroceramica

Novità

**CHF 1'890.–**
*CHF 1'748.38* TRA incl. **CHF 10.81** / *TRA escl. CHF 10.00*

Serie | **6**
**HEG578BB3 nero**

**Tipo di forno e modalità di riscaldamento**
- **Cucina da incasso con 10 modalità di riscaldamento:** Aria calda 3D, Riscaldamento Superiore/Inferiore, Grill ventilato, Grill superficie grande, Funzione Pizza, Riscaldamento Inferiore, Cottura lenta, Scongelamento, Aria calda delicata**, Air Fry**
- Regolazione della temperatura da 30 °C a 275 °C
- **Volume del vano di cottura: 71 l**

**Supporti per accessori/Sistema di estrazione**
- Livelli di inserimento: 5
- Elemento estraibile telescopico, installabile successivamente

**Design**
- Manopola a scomparsa
- Forno (superficie interna): smaltato antracite

**Pulizia**
- **Tecnologia di autopulizia (pirolisi)**
- **Supporto per pulizia**
- Porta interna interamente in vetro

**Comfort**
- **30 programmi Auto Pilot**
- Comandi con display LCD
- Orologio elettronico
- Suggerimento della temperatura, controllo visivo del riscaldamento, funzione Shabbat, Autostart
- Illuminazione forno disattivabile, illuminazione interna alogena
- Riscaldamento rapido
- Ventola di raffreddamento
- Impugnatura ad asta
- Sportello del forno con Soft Open e Soft Close

**Accessori**
- 1 x griglia combinata, 1 x leccarda, 1 x teglia Air Fry/griglia speciale

**Ambiente e sicurezza**
- Sportello Premium con massimo 30 °C*
- Temperatura bassa durante la pulizia pirolitica
- Vetro dello sportello quadruplo
- Sicurezza bambini, Blocco porta elettronico, Autospegnimento di sicurezza, Indicatore calore residuo

**Informazioni tecniche**
- Dati apparecchio: 220–240 V/11,4 kW
- Collegamento elettrico: 3L/N/PE 16 A, collegamento diretto
- Classe di efficienza energetica: A+[1]
- **Questa cucina può essere utilizzata solo in combinazione con un piano cottura NKE611GA2E oppure NKN645GA2E adatto**

**Dimensioni**
- Misure apparecchio: 595 x 594 x 548 mm
- Misure nicchia: 600-604 x 560-568 x 550 mm
- Osservare le misure e le istruzioni di montaggio per questo apparecchio riportate nel disegno tecnico
- Vi consigliamo di scegliere prodotti complementari all'interno della Serie 6 per garantire una combinazione di design ottimale per i vostri apparecchi da incasso.

**Accessori speciali**

| | |
|---|---|
| HEZ530000 | 2 leccarde, formato piccolo |
| HEZ531010 | Teglia in ceramica, con rivestimento antiaderente |
| HEZ532010 | Leccarda, con rivestimento antiaderente in ceramica, altezza 38 mm |
| HEZ538000 | Elemento estraibile telescopico singolo, indipendente dal livello |
| HEZ629070 | Teglia Air Fry, smaltata, antracite |
| HEZ631070 | Teglia smaltata, antracite, altezza 30 mm |
| HEZ632070 | Leccarda smaltata, antracite, trattabile con pulizia pirolitica |
| HEZ636000 | Tegame di vetro |
| HEZ660060 | Delimitazione della mensola |
| HEZ915003 | Pirofila in vetro da 5,4 l |

Ulteriori accessori speciali incl. immagini sono disponibili a partire da pagina 40.

Novità

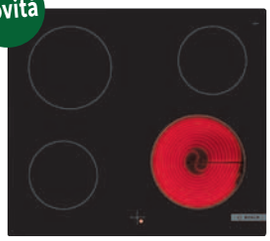

**CHF 710.–**
*CHF 656.80* TRA incl. **CHF 2.50** / *TRA escl. CHF 2.31*

Serie | **4**
**NKE611GA2E Sovrapposizione senza telaio**

**Design**
- Vetroceramica, non decorato, Sovrapposizione senza telaio

**Facile da usare**
- Nella cucina: comanda la potenza della zona cottura con le manopole sulla cucina

**Potenza e dimensioni**
- 4 zone di cottura High Speed
- Zone di cottura:
  Anteriore sinistra: 145 mm, 1,2 kW Posteriore sinistra: 180 mm, 2 kW
  Posteriore destra: 145 mm, 1,2 kW Anteriore destra: 210 mm, 2,2 kW

**Ambiente e sicurezza**
- Indicazione del calore residuo su 4 posizioni: indica quali zone di cottura sono ancora calde

**Informazioni tecniche**
- **Questo piano cottura può essere utilizzato solo in combinazione con una cucina HEG578BB3 adatta**

**Dimensioni (A x L x P)**
- Misure apparecchio: 45 x 592 x 522 mm
- Dimensioni di montaggio: 45 x 560 x 490-500 mm

**Accessori speciali incl. immagini sono disponibili a partire da pagina 61.**

Novità

**CHF 1'050.–**
*CHF 971.32* TRA incl. **CHF 2.50** / *TRA escl. CHF 2.31*

Serie | **4**
**NKN645GA2E Cornice perimetrale**

**Design**
- Vetroceramica, non decorato, Cornice perimetrale

**Facilità d'uso**
- Controllo del piano cottura tramite le manopole sulla cucina

**Potenza e dimensioni**
- 4 zone di cottura ad alta velocità, di cui 1 zona arrosto e 1 zona a doppio circuito
- Zone di cottura:
  Anteriore sinistra: 180 mm, 2 kW Posteriore sinistra: 170 mm, 265 mm, 1,6 kW
  Posteriore destro: 145 mm, 1,2 kW Anteriore destro: 145 mm, 210 mm, 1 kW

**Ambiente e sicurezza**
- Indicatore di calore residuo a 4 livelli: mostra quali zone di cottura sono ancora calde

**Informazioni tecniche**
- **Il piano di cottura può essere utilizzato solo in combinazione con un piano di cottura HEG578BB3**

**Dimensioni (H x L x P)**
- Dimensioni dell'apparecchio: 43 x 583 x 513 mm
- Dimensioni di installazione: 43 x 560 x 490-500 mm

**Gli accessori speciali, con relative illustrazioni, sono disponibili a partire da pagina 61.**

[1] Su una scala di classe di efficienza energetica da A+++ a D (sec. UE n. 65/2014).
I prezzi riportati sono in franchi svizzeri incl. IVA/escl. IVA. I prezzi non includono la tassa di riciclaggio anticipata dovuta per legge (TRA).
I prezzi indicati non sono vincolanti; i nostri rivenditori hanno completa libertà nella definizione del prezzo di vendita.

# Possibili combinazioni cucina da incasso/Piani di cottura elettrici con vetroceramica

Novità

**CHF 1'350.–**
*CHF 1'248.84* TRA incl. **CHF 10.81** / *TRA escl. CHF 10.00*

Serie | **4**
**HEA513BS3 Acciaio inox**

**Tipo di forno e modalità di riscaldamento**
– **Cucina da incasso con 5 modalità di riscaldamento:** Aria calda 3D, Riscaldamento Superiore/Inferiore, Grill superficie grande, Aria calda delicata
– Regolazione della temperatura da 50 °C a 275 °C
– **Volume del vano di cottura: 71 l**

**Supporti per accessori/Sistema di estrazione**
– Livelli di inserimento: 5
– Elemento estraibile telescopico, installabile successivamente

**Design**
– Manopola a scomparsa
– Forno (superficie interna): smaltato antracite

**Pulizia**
– Porta interna interamente in vetro

**Comfort**
– Controllo del riscaldamento, Autostart
– Funzionamento con display a LED
– Orologio elettronico
– Illuminazione interna alogena
– Riscaldamento rapido
– Impugnatura ad asta
– Ventola di raffreddamento

**Accessori**
– 1 x griglia combinata, 1 x leccarda

**Ambiente e sicurezza**
– Sportello Comfort con max. 40 °C
– Vetro dello sportello triplo
– Sicurezza bambini

**Informazioni tecniche**
– Dati apparecchio: 220–240 V/11,2 kW
– Collegamento elettrico: 3L/N/PE 16 A, collegamento diretto
– Classe di efficienza energetica: A+[1]
– **Questa cucina può essere utilizzata solo in combinazione con un piano cottura NKE611GA2E oppure NKN645GA2E adatto**

**Dimensioni**
– Misure apparecchio: 595 x 594 x 548 mm
– Misure nicchia: 600-604 x 560-568 x 550 mm
– Osservare le misure e le istruzioni di montaggio per questo apparecchio riportate nel disegno tecnico

**Accessori speciali**
HEZ530000 2 leccarde, formato piccolo
HEZ531010 Teglia in ceramica, con rivestimento antiaderente
HEZ532010 Leccarda, con rivestimento antiaderente in ceramica, altezza 38 mm
HEZ538000 Elemento estraibile telescopico singolo, indipendente dal livello
HEZ631070 Teglia smaltata, antracite, altezza 30 mm
HEZ632070 Leccarda smaltata, antracite, trattabile con pulizia pirolitica
HEZ636000 Tegame di vetro
HEZ660060 Delimitazione della mensola
HEZ915003 Pirofila in vetro da 5,4 l

Ulteriori accessori speciali incl. immagini sono disponibili a partire da pagina 40.

Novità

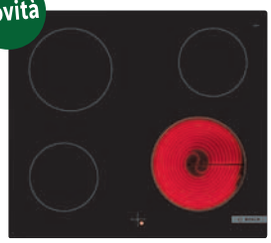

**CHF 710.–**
*CHF 656.80* TRA incl. **CHF 2.50** / *TRA escl. CHF 2.31*

Serie | **4**
**NKE611GA2E Sovrapposizione senza telaio**

**Design**
– Vetroceramica, non decorato, Sovrapposizione senza telaio

**Facile da usare**
– Nella cucina: comanda la potenza della zona cottura con le manopole sulla cucina

**Potenza e dimensioni**
– 4 zone di cottura High Speed
– Zone di cottura:
Anteriore sinistra: 145 mm, 1,2 kW Posteriore sinistra: 180 mm, 2 kW
Posteriore destra: 145 mm, 1,2 kW Anteriore destra: 210 mm, 2,2 kW

**Ambiente e sicurezza**
– Indicazione del calore residuo su 4 posizioni: indica quali zone di cottura sono ancora calde

**Informazioni tecniche**
– **Questo piano cottura può essere utilizzato solo in combinazione con una cucina HEA513BS3 adatta**

**Dimensioni (A x L x P)**
– Misure apparecchio: 45 x 592 x 522 mm
– Dimensioni di montaggio: 45 x 560 x 490-500 mm

**Accessori speciali incl. immagini sono disponibili a partire da pagina 61.**

Novità

**CHF 1'050.–**
*CHF 971.32* TRA incl. **CHF 2.50** / *TRA escl. CHF 2.31*

Serie | **4**
**NKN645GA2E Cornice perimetrale**

**Design**
– Vetroceramica, non decorato, Cornice perimetrale

**Facilità d'uso**
– Controllo del piano cottura tramite le manopole sulla cucina

**Potenza e dimensioni**
– 4 zone di cottura ad alta velocità, di cui 1 zona arrosto e 1 zona a doppio circuito
– Zone di cottura:
Anteriore sinistra: 180 mm, 2 kW Posteriore sinistra: 170 mm, 265 mm, 1,6 kW
Posteriore destro: 145 mm, 1,2 kW Anteriore destro: 145 mm, 210 mm, 1 kW

**Ambiente e sicurezza**
– Indicatore di calore residuo a 4 livelli: mostra quali zone di cottura sono ancora calde

**Informazioni tecniche**
– **Il piano di cottura può essere utilizzato solo in combinazione con un piano di cottura HEA513BS3**

**Dimensioni (H x L x P)**
– Dimensioni dell'apparecchio: 43 x 583 x 513 mm
– Dimensioni di installazione: 43 x 560 x 490-500 mm

**Gli accessori speciali, con relative illustrazioni, sono disponibili a partire da pagina 61.**

[1] Su una scala di classe di efficienza energetica da A+++ a D (sec. UE n. 65/2014).
I prezzi riportati sono in franchi svizzeri incl. IVA/escl. IVA. I prezzi non includono la tassa di riciclaggio anticipata dovuta per legge (TRA).
I prezzi indicati non sono vincolanti; i nostri rivenditori hanno completa libertà nella definizione del prezzo di vendita.

# Possibili combinazioni cucina da incasso/Piani di cottura elettrici con vetroceramica

Novità

**CHF 1'350.–**
*CHF 1'248.84* TRA incl. **CHF 10.81** / *TRA escl. CHF 10.00*

Serie | **4**
**HEA513BW3 bianco**

**Tipo di forno e modalità di riscaldamento**
– **Cucina da incasso con 5 modalità di riscaldamento:**
Aria calda 3D, Riscaldamento Superiore/Inferiore, Grill superficie grande, Aria calda delicata
– Regolazione della temperatura da 50 °C a 275 °C
– **Volume del vano di cottura: 71 l**

**Supporti per accessori/Sistema di estrazione**
– Livelli di inserimento: 5
– Elemento estraibile telescopico, installabile successivamente

**Design**
– Manopola a scomparsa
– Forno (superficie interna): smaltato antracite

**Pulizia**
– Porta interna interamente in vetro

**Comfort**
– Controllo del riscaldamento, Autostart
– Funzionamento con display a LED
– Orologio elettronico
– Illuminazione interna alogena
– Riscaldamento rapido
– Impugnatura ad asta
– Ventola di raffreddamento

**Accessori**
– 1 x griglia combinata, 1 x leccarda

**Ambiente e sicurezza**
– Sportello Comfort con max. 40 °C
– Vetro dello sportello triplo
– Sicurezza bambini

**Informazioni tecniche**
– Dati apparecchio: 220–240 V/11,2 kW
– Collegamento elettrico: 3L/N/PE 16 A, collegamento diretto
– Classe di efficienza energetica: A+[1]
– **Questa cucina può essere utilizzata solo in combinazione con un piano cottura NKE611GA2E oppure NKN645GA2E adatto**

**Dimensioni**
– Misure apparecchio: 595 x 594 x 548 mm
– Misure nicchia: 600-604 x 560-568 x 550 mm
– Osservare le misure e le istruzioni di montaggio per questo apparecchio riportate nel disegno tecnico
– Vi consigliamo di scegliere prodotti complementari all'interno della Serie 4 per garantire una combinazione di design ottimale per i vostri apparecchi da incasso.

**Accessori speciali**

| | |
|---|---|
| HEZ530000 | 2 leccarde, formato piccolo |
| HEZ531010 | Teglia in ceramica, con rivestimento antiaderente |
| HEZ532010 | Leccarda, con rivestimento antiaderente in ceramica, altezza 38 mm |
| HEZ538000 | Elemento estraibile telescopico singolo, indipendente dal livello |
| HEZ631070 | Teglia smaltata, antracite, altezza 30 mm |
| HEZ632070 | Leccarda smaltata, antracite, trattabile con pulizia pirolitica |
| HEZ636000 | Tegame di vetro |
| HEZ660060 | Delimitazione della mensola |
| HEZ915003 | Pirofila in vetro da 5,4 l |

Ulteriori accessori speciali incl. immagini sono disponibili a partire da pagina 40.

Novità

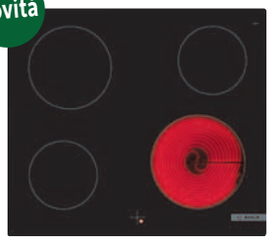

**CHF 710.–**
*CHF 656.80* TRA incl. **CHF 2.50** / *TRA escl. CHF 2.31*

Serie | **4**
**NKE611GA2E Sovrapposizione senza telaio**

**Design**
– Vetroceramica, non decorato, Sovrapposizione senza telaio

**Facile da usare**
– Nella cucina: comanda la potenza della zona cottura con le manopole sulla cucina

**Potenza e dimensioni**
– 4 zone di cottura High Speed
– Zone di cottura:
Anteriore sinistra: 145 mm, 1,2 kW Posteriore sinistra: 180 mm, 2 kW
Posteriore destra: 145 mm, 1,2 kW Anteriore destra: 210 mm, 2,2 kW

**Ambiente e sicurezza**
– Indicazione del calore residuo su 4 posizioni: indica quali zone di cottura sono ancora calde

**Informazioni tecniche**
– **Questo piano cottura può essere utilizzato solo in combinazione con una cucina HEA513BW3 adatta**

**Dimensioni (A x L x P)**
– Misure apparecchio: 45 x 592 x 522 mm
– Dimensioni di montaggio: 45 x 560 x 490-500 mm

**Accessori speciali incl. immagini sono disponibili a partire da pagina 61.**

Novità

**CHF 1'050.–**
*CHF 971.32* TRA incl. **CHF 2.50** / *TRA escl. CHF 2.31*

Serie | **4**
**NKN645GA2E Cornice perimetrale**

**Design**
– Vetroceramica, non decorato, Cornice perimetrale

**Facilità d'uso**
– Controllo del piano cottura tramite le manopole sulla cucina

**Potenza e dimensioni**
– 4 zone di cottura ad alta velocità, di cui 1 zona arrosto e 1 zona a doppio circuito
– Zone di cottura:
Anteriore sinistra: 180 mm, 2 kW Posteriore sinistra: 170 mm, 265 mm, 1,6 kW
Posteriore destro: 145 mm, 1,2 kW Anteriore destro: 145 mm, 210 mm, 1 kW

**Ambiente e sicurezza**
– Indicatore di calore residuo a 4 livelli: mostra quali zone di cottura sono ancora calde

**Informazioni tecniche**
– **Il piano di cottura può essere utilizzato solo in combinazione con un piano di cottura HEA513BW3**

**Dimensioni (H x L x P)**
– Dimensioni dell'apparecchio: 43 x 583 x 513 mm
– Dimensioni di installazione: 43 x 560 x 490-500 mm

**Gli accessori speciali, con relative illustrazioni, sono disponibili a partire da pagina 61.**

[1] Su una scala di classe di efficienza energetica da A+++ a D (sec. UE n. 65/2014).
I prezzi riportati sono in franchi svizzeri incl. IVA/escl. IVA. I prezzi non includono la tassa di riciclaggio anticipata dovuta per legge (TRA).
I prezzi indicati non sono vincolanti; i nostri rivenditori hanno completa libertà nella definizione del prezzo di vendita.

# Possibili combinazioni cucina da incasso/Piano di cottura elettrico in vetroceramica

**CHF 1'130.–**
*CHF 1'045.33* TRA incl. **CHF 10.81** / *TRA escl. CHF 10.00*

Serie | **2**
**HEA510BA0C nero**

A++ ↑ D A

**Tipo di forno e modalità di riscaldamento**
– **Cucina da incasso con 5 modalità di riscaldamento:**
Aria calda, Riscaldamento superiore/inferiore, Grill ventilato, Grill superficie grande, Aria calda delicata
– Regolazione della temperatura da 50 °C a 275 °C
– Volume del vano di cottura: 71 l

**Sistema di estrazione**
– Livelli di inserimento: 5
– Elemento estraibile telescopico, installabile successivamente

**Comfort**
– Illuminazione interna alogena
– Granito smaltato

**Accessori**
– 1 x griglia combinata, 1 x leccarda

**Ambiente e sicurezza**
– Classe di efficienza energetica: A[1]

**Informazioni tecniche**
– Dati apparecchio: 400 V/11,2 kW
– Collegamento elettrico: 3L/N/PE 16 A, collegamento fisso
– **Questa cucina può essere utilizzata solo in combinazione con un piano cottura NKE645GA2C adatto.**

**Dimensioni (AxLxP)**
– Misure apparecchio: 595 x 594 x 548 mm
– Misure nicchia: 600-604 x 560-568 x 550 mm

**Accessori speciali**
HEZ317000 Teglia per pizza smaltata, colore grigio
HEZ327000 Pietra refrattaria
HEZ538000 Elemento estraibile telescopico singolo, indipendente dal livello
HEZ636000 Tegame di vetro
HEZ638300 Elemento estraibile telescopico triplo
HEZ915003 Pirofila per arrosti di vetro

Ulteriori accessori speciali incl. immagini sono disponibili a partire da pagina 40.

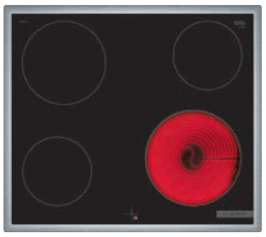

**CHF 710.–**
*CHF 656.80* TRA incl. **CHF 2.50** / *TRA escl. CHF 2.31*

Serie | **4**
**NKE645GA2C Cornice perimetrale**

60 cm

**Design**
– Vetroceramica, non decorato
– Cornice perimetrale

**Facile da usare**
– Nella cucina: comanda la potenza della zona cottura con le manopole sulla cucina

**Potenza e dimensioni**
– 4 zone di cottura High Speed
– Zone di cottura:
Anteriore sinistra: 145 mm, 1,2 kW
Posteriore sinistra: 180 mm, 2 kW
Posteriore destra: 145 mm, 1,2 kW
Anteriore destra: 210 mm, 2,2 kW

**Ambiente e sicurezza**
– Indicazione del calore residuo su 4 posizioni: indica quali zone di cottura sono ancora calde

**Informazioni tecniche**
– Potenza totale di assorbimento: 6,6 kW
– Spessore piano di lavoro min.: 16 mm
– **Questo piano cottura può essere utilizzato solo in combinazione con una cucina HEA510BA0C adatta.**

**Dimensioni (A x L x P)**
– Misure apparecchio: 43 x 583 x 513 mm
– Dimensioni di montaggio: 43 x 560 x 490-500 mm
– Osservare le misure e le istruzioni di montaggio per questo apparecchio riportate nel disegno tecnico

**Accessori speciali**
HEZ32WA00 Termometro per alimenti senza cavo
HEZ9FE280 padella 19 cm, ghisa

Ulteriori accessori speciali incl. immagini sono disponibili a partire da pagina 61.

[1] Su una scala di classe di efficienza energetica da A+++ a D (sec. UE n. 65/2014).
I prezzi riportati sono in franchi svizzeri incl. IVA/escl. IVA. I prezzi non includono la tassa di riciclaggio anticipata dovuta per legge (TRA).
I prezzi indicati non sono vincolanti; i nostri rivenditori hanno completa libertà nella definizione del prezzo di vendita.

# Possibili combinazioni cucina da incasso/Piani di cottura elettrici con vetroceramica

Novità

**CHF 1'050.–**
*CHF 971.32* TRA incl. **CHF 10.81** / *TRA escl. CHF 10.00*

Serie | **2**
**HEA510BS3 Acciaio inox**

A+++ ↑ D A | 3D Hotair Plus | Hotair Gentle

**Tipo di forno e modalità di riscaldamento**
– **Cucina da incasso con 5 modalità di riscaldamento:** Aria calda 3D, Riscaldamento Superiore/Inferiore, Grill superficie grande, Aria calda delicata
– Regolazione della temperatura da 50 °C a 275 °C
– **Volume del vano di cottura: 71 l**

**Supporti per accessori/Sistema di estrazione**
– Livelli di inserimento: 5
– Elemento estraibile telescopico, installabile successivamente

**Design**
– Manopola a scomparsa
– Forno (superficie interna): smaltato antracite

**Pulizia**
– Porta interna interamente in vetro

**Comfort**
– Controllo del riscaldamento, Autostart
– Illuminazione interna alogena
– Riscaldamento rapido
– Impugnatura ad asta
– Ventola di raffreddamento

**Accessori**
– 1 x griglia combinata, 1 x leccarda

**Ambiente e sicurezza**
– Sportello Comfort con max. 40 °C
– Vetro dello sportello triplo

**Informazioni tecniche**
– Dati apparecchio: 220–240 V/11,2 kW
– Collegamento elettrico: 3L/N/PE 16 A, collegamento diretto
– Classe di efficienza energetica: A[1]
– **Questa cucina può essere utilizzata solo in combinazione con un piano cottura NKE611GA2E oppure NKN645GA2E adatto**

**Dimensioni**
– Misure apparecchio: 595 x 594 x 548 mm
– Misure nicchia: 600-604 x 560-568 x 550 mm
– Osservare le misure e le istruzioni di montaggio per questo apparecchio riportate nel disegno tecnico

**Accessori speciali**

| | |
|---|---|
| HEZ530000 | 2 leccarde, formato piccolo |
| HEZ531010 | Teglia in ceramica, con rivestimento antiaderente |
| HEZ532010 | Leccarda, con rivestimento antiaderente in ceramica, altezza 38 mm |
| HEZ538000 | Elemento estraibile telescopico singolo, indipendente dal livello |
| HEZ631070 | Teglia smaltata, antracite, altezza 30 mm |
| HEZ632070 | Leccarda smaltata, antracite, trattabile con pulizia pirolitica |
| HEZ636000 | Tegame di vetro |
| HEZ660060 | Delimitazione della mensola |
| HEZ915003 | Pirofila in vetro da 5,4 l |

Ulteriori accessori speciali incl. immagini sono disponibili a partire da pagina 40.

Novità

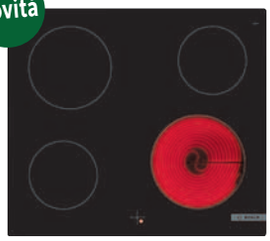

**CHF 710.–**
*CHF 656.80* TRA incl. **CHF 2.50** / *TRA escl. CHF 2.31*

Serie | **4**
**NKE611GA2E Sovrapposizione senza telaio**

60 cm

**Design**
– Vetroceramica, non decorato, Sovrapposizione senza telaio

**Facile da usare**
– Nella cucina: comanda la potenza della zona cottura con le manopole sulla cucina

**Potenza e dimensioni**
– 4 zone di cottura High Speed
– Zone di cottura:
Anteriore sinistra: 145 mm, 1,2 kW Posteriore sinistra: 180 mm, 2 kW
Posteriore destra: 145 mm, 1,2 kW Anteriore destra: 210 mm, 2,2 kW

**Ambiente e sicurezza**
– Indicazione del calore residuo su 4 posizioni: indica quali zone di cottura sono ancora calde

**Informazioni tecniche**
– **Questo piano cottura può essere utilizzato solo in combinazione con una cucina HEA510BS3 adatta**

**Dimensioni (A x L x P)**
– Misure apparecchio: 45 x 592 x 522 mm
– Dimensioni di montaggio: 45 x 560 x 490-500 mm

**Accessori speciali incl. immagini sono disponibili a partire da pagina 61.**

Novità

**CHF 1'050.–**
*CHF 971.32* TRA incl. **CHF 2.50** / *TRA escl. CHF 2.31*

Serie | **4**
**NKN645GA2E Cornice perimetrale**

60 cm

**Design**
– Vetroceramica, non decorato, Cornice perimetrale

**Facilità d'uso**
– Controllo del piano cottura tramite le manopole sulla cucina

**Potenza e dimensioni**
– 4 zone di cottura ad alta velocità, di cui 1 zona arrosto e 1 zona a doppio circuito
– Zone di cottura:
Anteriore sinistra: 180 mm, 2 kW Posteriore sinistra: 170 mm, 265 mm, 1,6 kW
Posteriore destro: 145 mm, 1,2 kW Anteriore destro: 145 mm, 210 mm, 1 kW

**Ambiente e sicurezza**
– Indicatore di calore residuo a 4 livelli: mostra quali zone di cottura sono ancora calde

**Informazioni tecniche**
– **Il piano di cottura può essere utilizzato solo in combinazione con un piano di cottura HEA510BS3**

**Dimensioni (H x L x P)**
– Dimensioni dell'apparecchio: 43 x 583 x 513 mm
– Dimensioni di installazione: 43 x 560 x 490-500 mm

**Gli accessori speciali, con relative illustrazioni, sono disponibili a partire da pagina 61.**

[1] Su una scala di classe di efficienza energetica da A+++ a D (sec. UE n. 65/2014).
I prezzi riportati sono in franchi svizzeri incl. IVA/escl. IVA. I prezzi non includono la tassa di riciclaggio anticipata dovuta per legge (TRA).
I prezzi indicati non sono vincolanti; i nostri rivenditori hanno completa libertà nella definizione del prezzo di vendita.

## Serie | 6 Cucina elettrica a libera installazione

**CHF 1'840.–**
*CHF 1'702.13* TRA incl. **CHF 10.81** / *TRA escl. CHF 10.00*

Serie | **6**
**HKS79R220 bianco**

A+++ ↑ D A | Auto Pilot 30 | 3D Hotair Plus | Hotair Gentle

**Tipo di forno e modalità di riscaldamento**
– 9 modalità di riscaldamento:
Aria calda 3D, Riscaldamento superiore/inferiore, Grill ventilato, Livello Pizza, Riscaldamento inferiore, Aria calda delicata, Grill superficie grande Vario, Cottura lenta, Scongelamento
– Regolazione della temperatura da 30 °C a 300 °C
– Volume del vano di cottura: 63 l

**Piano cottura**
– Vetroceramica
– Anteriore sinistra: zona cottura standard 1,2 kW
– Posteriore sinistra: zona di cottura a doppio cerchio 2,2 kW
– Posteriore destra: zona cottura standard 1,8 kW
– Anteriore destra: zona di cottura a doppio cerchio 1,7 kW

**Supporti per accessori/Sistema di estrazione**
– Telaio per sospensione
– Elemento estraibile telescopico installabile successivamente

**Design**
– Manopola a scomparsa

**Pulizia**
– **Tecnologia di autopulizia (pirolisi)**
– Porta interna interamente in vetro

**Comfort**
– Controllo display LCD, elettronico
– Orologio elettronico
– 30 programmi automatici Auto Pilot
– Riscaldamento rapido
– Sportello del forno con Soft Close
– Estrazione stoviglie standard

**Accessori**
– 1 x leccarda, 1 x griglia

**Ambiente e sicurezza**
– Indicatore di calore residuo a 4 livelli
– Sportello Premium con massimo 30 °C*
– Sicurezza bambini, Spegnimento di sicurezza, Blocco porta elettronico
– Classe di efficienza energetica: A[1]
– Consumo di energia per ciclo in combinazione con modalità standard: 0,93 kWh.
– Consumo di energia per ciclo in combinazione con modalità ventilato: 0,77 kWh.

**Informazioni tecniche**
– Lunghezza cavo di alimentazione: 150 cm
– Dati apparecchio: 220–240 V/9,7 kW
– Collegamento elettrico: 3L/N/PE 16 A, collegamento fisso
– Misure dell'apparecchio (AxLxP): 850 x 600 x 600 mm
– Piedini regolabili in altezza

**Accessori speciali**
HEZ317000 Teglia per pizza smaltata, colore grigio
HEZ327000 Pietra refrattaria
HEZ438301 Elemento estraibile telescopico triplo
HEZ915003 Pirofila in vetro da 5,4 l

## Serie | 2 Cucina elettrica a libera installazione

Novità

**CHF 1'330.–**
*CHF 1'230.34* TRA incl. **CHF 10.81** / *TRA escl. CHF 10.00*

Serie | **2**
**HKA090220 bianco**

A+++ ↑ D A | 3D Hotair | Hotair Gentle

**Tipo di forno e modalità di riscaldamento**
– 7 modalità di riscaldamento:
Aria calda 3D, Riscaldamento superiore/inferiore, Grill ventilato, Livello Pizza, Riscaldamento inferiore, Aria calda delicata, Grill Superficie grande Vario
– Regolazione della temperatura da 50 °C a 275 °C
– Volume del vano di cottura: 66 l

**Piano cottura**
– Vetroceramica
– Anteriore sinistra: zona cottura standard 1,8 kW
– Posteriore sinistra: zona cottura per pirofila 2,4 kW
– Posteriore destra: zona cottura standard 1,2 kW
– Anteriore destra: zona di cottura a doppio cerchio 2,2 kW

**Supporti per accessori/Sistema di estrazione**
– Telaio per sospensione

**Design**
– Manopola

**Pulizia**
– Porta interna interamente in vetro

**Comfort**
– Riscaldamento rapido
– Illuminazione interna alogena
– Estrazione stoviglie standard

**Accessori**
– 1 x leccarda, 1 x griglia

**Ambiente e sicurezza**
– Indicatore di calore residuo a 4 livelli
– Classe di efficienza energetica: A[1]
– Consumo di energia per ciclo in combinazione con modalità standard: 0,98 kWh.
– Consumo di energia per ciclo in combinazione con modalità ventilato: 0,79 kWh.

**Informazioni tecniche**
– Lunghezza cavo di alimentazione: 150 cm
– Dati apparecchio: 220–240 V/10,8 kW
– Collegamento elettrico: 3 L/N/PE 16 A senza spina
– Misure dell'apparecchio (AxLxP): 850 x 600 x 600 mm
– Piedini regolabili in altezza

**Accessori speciali**
HEZ327000 Pietra refrattaria
HEZ915003 Pirofila in vetro 5,4 l

[1] Su una scala di classe di efficienza energetica da A+++ a D (sec. UE n. 65/2014).
I prezzi riportati sono in franchi svizzeri incl. IVA/escl. IVA. I prezzi non includono la tassa di riciclaggio anticipata dovuta per legge (TRA).
I prezzi indicati non sono vincolanti; i nostri rivenditori hanno completa libertà nella definizione del prezzo di vendita.

# Serie | 2 Forno a microonde a libera installazione

**CHF 210.–**
*CHF 194.26* TRA incl. **CHF 2.50** / *TRA escl. CHF 2.31*

Serie | **2**
**FFL020MW0C bianco**

**Microonde**
– Potenza max.: 800 W;
5 livelli di potenza microonde:
90 W, 180 W, 360 W, 600 W, 800 W
– Volume del vano di cottura: 20 l

**Design**
– Vano cottura verniciato nero
– Manopola

**Pulizia**
– **Supporto per pulizia**

**Comfort**
– Illuminazione interna a LED
– Piatto girevole di vetro da 27 cm
– Porta battente, cerniera porta a sinistra
– Pulsante di apertura
– Ventola di raffreddamento

**Ambiente e sicurezza**
– Autospegnimento di sicurezza, interruttore a contatto porta

**Informazioni tecniche**
– Lunghezza cavo di alimentazione: 130 cm
– Dati apparecchio: 220–230 V/1,27 kW
– Collegamento elettrico: L/N/PE 10 A, pronto da collegare

**Dimensioni**
– Misure apparecchio: 260 x 442 x 345 mm

I prezzi riportati sono in franchi svizzeri incl. IVA/escl. IVA. I prezzi non includono la tassa di riciclaggio anticipata dovuta per legge (TRA).
I prezzi indicati non sono vincolanti; i nostri rivenditori hanno completa libertà nella definizione del prezzo di vendita.

## Accessori speciali per forni e cucine

**Leccarda stretta per accontentare tutti i palati.**
Di norma, oggi le pietanze vengono preparate più spesso in diverse varianti, ad esempio, pizza con e senza prosciutto cotto o dolci con e senza uvetta. Le nuove leccarde universali smaltate strette sono perfettamente adatte per preparare piccole quantità o una pietanza in due varianti.

Ad esempio, le patate a spicchi possono essere preparate su una teglia, mentre i pomodori vengono cotti sulla seconda teglia senza che il loro succo si riversi sulle patate.

HEZ530000
Preparazione separata di varietà di verdure diverse.

Le teglie possono essere inserite nel forno una dietro l'altra oppure su livelli diversi.

HEZ531010
**Leccarda e teglia con rivestimento antiaderente in ceramica.**
Grazie allo speciale rivestimento in ceramica, la superficie della leccarda/teglia è più facile da pulire. Non è più necessario utilizzare la carta da forno, né tantomeno ungere la leccarda/teglia. Usare il forno per pane, dolci e arrosti diventa ancora più facile, come anche pulirlo.

HEZ629070
Teglia Air Fry/Griglia speciale per una frittura perfetta con poco olio.

HEZ32WA00
Il termometro per alimenti senza cavo è dotato di quattro sensori in un ago extra sottile e garantisce risultati perfetti ogni volta.

# Accessori speciali forni, cucine e elettrodomestici compatti[1]

**HEZ638000**
Elemento estraibile telescopico singolo, indipendente dal livello
**CHF 125.–** *CHF 115.63*

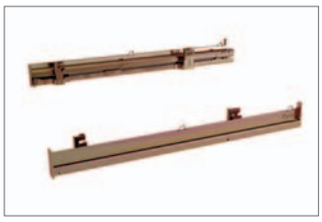

**HEZ638070**
Elemento estraibile telescopico singolo, indipendente dal livello, utilizzabile con la pyrolisi
**CHF 200.–** *CHF 185.01*

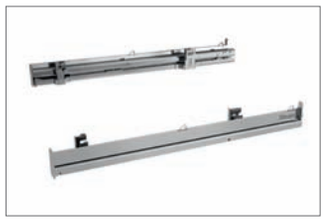

**HEZ638D00**
Elemento estraibile telescopico singolo, indipendente dal livello, utilizzabile con Vapore[2]
**CHF 150.–** *CHF 138.76*

**HEZ327000**
Pietra refrattaria
**CHF 186.–** *CHF 172.06*

**HEZ32WA00**
Termometro per alimenti senza cavo
**CHF 120.–** *CHF 111.01*

**HEZ66D52**
Contenitore per la Vapore forato dimensione M[2]
**CHF 74.–** *CHF 68.46*

**HEZ636000**
Teglia in vetro
**CHF 90.–** *CHF 83.26*

**HEZ530000**
2 leccarde, formato stretto
**CHF 74.–** *CHF 68.46*

**HEZ633070**
Padella professionale smaltata, color antracite
**CHF 88.–** *CHF 81.41*

**HEZ532010**
Leccarda, rivestimento antiaderente in ceramica[2]
**CHF 77.–** *CHF 71.23*

**HEZ531010**
Teglia, rivestimento antiaderente in ceramica[2]
**CHF 74.–** *CHF 68.46*

**HEZ631070**
Teglia smaltata, color antracite,
**CHF 51.–** *CHF 47.18*

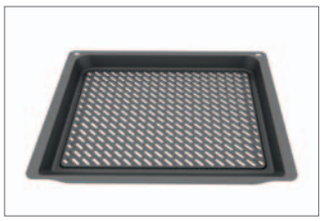

**HEZ629070**
Teglia Air Fry, smaltata, antracite
**CHF 89.–** *CHF 82.33*

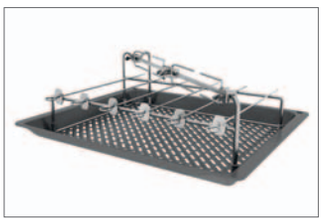

**HEZ635001**
Vassoio Air Fry & Set Grill
**CHF 142.–** *CHF 131.36*

**HEZ915003**
Pirofila in vetro 5.4 l
**CHF 69.–** *CHF 63.83*

**HEZ632070**
Leccarda smaltata, antracite, trattabile con pulizia pirolitica[2]
**CHF 61.–** *CHF 56.43*

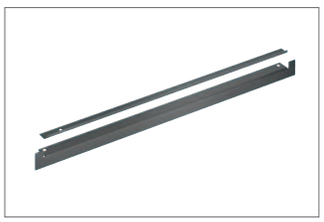

**HEZ660060**
Delimitazione della mensola con listello di compensazione
**CHF 47.–** *CHF 43.48*

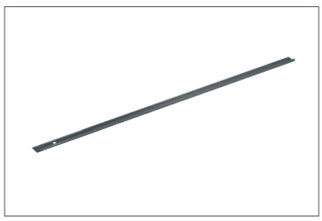

**HEZ660050**
Listello di compensazione per zoccolo
**CHF 30.–** *CHF 27.75*

[1] Immagine al solo scopo riepilogativo. Gli accessori specifici per il prodotto sono riportato direttamente sotto il rispettivo modello. [2] Immagine simile.
I prezzi riportati sono in franchi svizzeri incl. IVA/escl. IVA. I prezzi non includono la tassa di riciclaggio anticipata dovuta per legge (TRA).
I prezzi indicati non sono vincolanti; i nostri rivenditori hanno completa libertà nella definizione del prezzo di vendita

La perfezione non è mai stata così semplice.

# Piani cottura autosufficienti.

Il piano cottura è l'anima della cucina. Affinché tutto vada secondo le tue aspettative, ti mettiamo a disposizione alcuni pratici aiuti per sollevarti dagli aspetti meno piacevoli del cucinare.

BOSCH

# I punti di forza dei piani cottura.

**fryingSensor PerfectFry Plus.**
Nella cottura in padella la temperatura ideale è decisiva. Un calore eccessivo può bruciare anche la migliore bistecca. Con il sensore fryingSensor PerfectFry Plus imposti la temperatura desiderata e il sensore regola i livelli di potenza automaticamente. Funziona anche per molte altre pietanze. Scegli tra undici temperature, tra 70 e 220 °C, e otterrai risultati perfetti.

**11 livelli di temperatura da 70 °C a 220 °C.**

70/80 °C: fusione
Fondere cioccolato, burro, o formaggio, per esempio per la fonduta

70/80 °C: mantenere in caldo.
Gli ospiti sono in ritardo? Nessun problema con la temperatura di mantenimento in caldo.

90/100 °C: riscaldamento
Riscaldamento di alimenti, ad esempio brasare il gulasch

110/120 °C: preparare e ridurre salse, cuocere a Vapore le verdure, cuocere arrosto con olio extravergine di oliva, burro o margarina

140 °C: cottura arrosto
Cuocere arrosto con olio extravergine di oliva, burro o margarina, ad esempio un'omelette

160 °C: cottura arrosto
Cuocere arrosto ad esempio pesce, polpette o würstel

180/200 °C: cottura arrosto
Cuocere arrosto bistecche (cottura media o ben cotte) e alimenti congelati, impanati e sottili, ad esempio cotolette, ragù fresco o verdure

220 °C: cottura arrosto
Cuocere arrosto pietanze che richiedono una temperatura elevata, ad esempio bistecche (al sangue), frittelle di patate, patatine fritte o popcorn

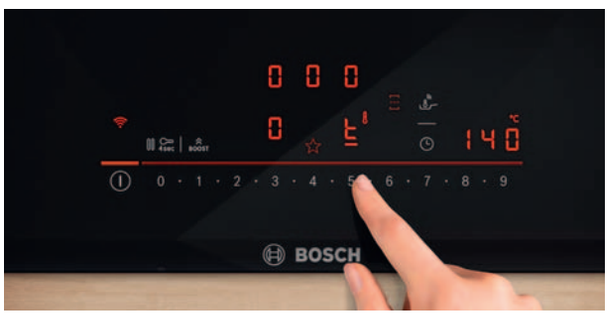


**Comando Direct Select.**
Ti capita di perdere il quadro generale delle impostazioni del piano cottura? Grazie al pannello di comando intuitivo e alla pratica linea luminosa, puoi selezionare le zone di cottura con Direct Select e impostare manualmente il livello di potenza desiderato in modo diretto, veloce e semplice.

**Zone Easy Flex.**
Adeguare le impostazioni delle zone cottura è diventato ancora più semplice: puoi farlo anche solo muovendo semplicemente la pentola. Il piano cottura riconosce la posizione e la misura dell'utensile e adatta la zona cottura di conseguenza. Non appena sposti una pentola o una padella in un'altra posizione, le impostazioni delle zone cotture si adeguano automaticamente alle nuove condizioni senza che tu debba far altro che confermare premendo brevemente un tasto sul pannello comandi.
Nota: valido solo per le zone Flex delle zone FlexInduction.

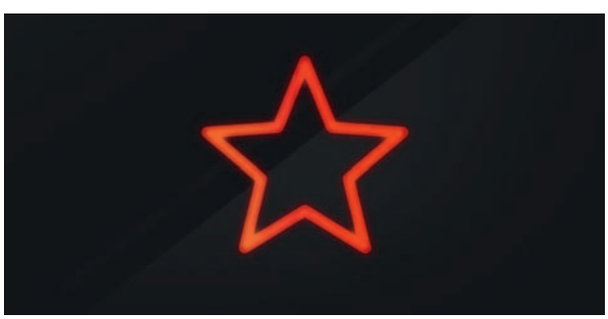

**Tasto Preferiti.**
Goditi le tue abitudini quotidiane in cucina, come la cottura perfetta delle uova in 5:45 minuti esatti, senza più pensieri! Con il tasto Preferiti puoi memorizzare la tua combinazione ideale di impostazioni come il livello di potenza o il tempo. O anche aggiungere l'illuminazione che preferisci alla cappa aspirante. Ti basta collegare il piano cottura con il tuo account Home Connect registrato e la tua giornata inizia subito con il piede giusto. Sfrutta l'app Home Connect per controllare la cappa o memorizzare le combinazioni di impostazioni ideali per le tue esigenze.

## Le caratteristiche dei piani cottura.

**Funzione Assistente.**Il piano cottura suggerisce automaticamente le impostazioni per la tua ricetta e fornisce indicazioni pratiche tramite il Display touch TFT

**Zona Combi.**
Se hai bisogno di posizionare un recipiente più lungo sul piano cottura, grazie alla zona Combi si possono trasformare e controllare le due zone cottura singole in una più grande combinata (38 x 21 cm).

**Timer progressivo.**Se desideri sapere quanto devono cuocere ad esempio i tuoi spaghetti ed evitare di perdere l'attimo per scolarli perfettamente al dente, il timer progressivo ti indica esattamente da quanto tempo sono in cottura.

**Direct Select Premium.**
Il comando Direct Select Premium consente una selezione semplice e intuitiva del livello di cottura desiderato e di altre utili funzioni. Il pannello di comando ti mostra infatti soltanto le funzioni delle quali hai davvero bisogno nel momento specifico.

**Visualizzazione del consumo energetico.** Sul display trasparente puoi controllare il consumo energetico anche di un processo di cottura appena concluso. Potrai così prevedere una regolazione più precisa e consapevole al prossimo utilizzo.

**Zona Flex ampliata.**Puoi utilizzare il tuo piano cottura come un tradizionale piano cottura a induzione, ad esempio con quattro zone di cottura distinte, oppure, premendo un tasto, creare due ampie e uniformi zone di cottura FlexInduction moderne. Grazie alla nuova zona FlexInduction ampliabile, vi trovano posto in maniera decisamente flessibile anche pentole e padelle particolarmente grandi con un diametro di 30 cm oppure anche pirofile in ghisa e accessori con una lunghezza di 40 cm.

**Sicurezza bambini.**
Attivando la sicurezza bambini eviti che i bambini tocchino l'elettronica di comando e accendano accidentalmente il piano cottura.

**Move Mode**
La zona Flex Zone, in seguito all'attivazione della modalità Move Mode, si suddivide in tre aree con i livelli di cottura preimpostati: 9 davanti, 5 al centro e 1,5 dietro. Non dovrai fare altro che spostare la pentola. Nella Zona Combi, la funzione Move Mode ha 2 livelli: davanti 9 e dietro 1,5.

**Pulsante Pausa**
Se attivato, interrompe i livelli di potenza e il timer e avrai 10 minuti per ripristinare tutte le impostazioni al ritorno.

**Sensore di cottura PerfectCook.** Se lo utilizzi per cucinare, il sensore di cottura PerfectCook controlla la temperatura della pentola e la regola in maniera assolutamente automatica, ponendo quindi fine a pietanze scotte, bruciate o che traboccano dalle pentole. Sono disponibili le seguenti temperature: 70 °C per mantenere in caldo, 90 °C per far riposare riso o canederli, 100 °C per far bollire l'acqua, 120 °C per la cottura in pentola a pressione e 160 °C per friggere.

**fryingSensor PerfectFry.** Il fryingSensor PerfectFry con 5 livelli controlla costantemente la temperatura della padella durante la cottura e la adatta in maniera precisa - niente più pietanze bruciate!

**Indicatore di calore residuo.**
Con l'indicatore del calore residuo riconosci a colpo d'occhio le zone cottura ancora calde. Si riduce così il rischio di bruciarsi le dita. Per l'indicazione del calore residuo semplice è presente una spia di controllo per ciascuna zona di cottura, mentre con l'indicazione del calore residuo a due livelli, compare una «H» maiuscola o una «h» minuscola, a seconda della temperatura.

## Panoramica delle cornici.

**Incasso a filo.**
Nessuna soluzione di continuità tra il piano cottura e il piano di lavoro.

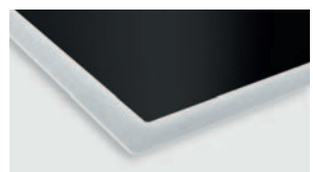

**Cornice perimetrale.**
Il vetro è circondato su tutti i lati da una cornice.

**Sovrapposizione senza telaio.**
Installazione elegante sul piano di lavoro.

**Profilo Comfort.**
Vetro leggermente inclinato sul lato frontale e listelli in metallo laterali.

**Bordo molato frontale.**
Vetro con molatura di precisione sul lato frontale.

# Piani cottura a induzione con FlexInduction da 90 cm e 80 cm

Home Connect

**CHF 3'060.–**
*CHF 2'830.71* TRA incl. **CHF 6.01** / *TRA escl. CHF 5.56*

| Serie \| **8** | Serie \| **8** |
|---|---|
| **PXV901DV1E** | **PXV975DV1E** |
| **Incasso a filo** | **Profilo Comfort** |

**Design**
– Profilo Comfort / Incasso a filo

**Caratteristiche**
– **Direct Select Premium**
– **Funzione Home Connect (WLAN)**
– Sistema di controllo della cappa basato sul piano cottura (con cappa aspirante adatta)
– **fryingSensor PerfectFry con 5 livelli di temperatura**
– Re Start, Quick Start, Move Mode (3 livelli)
– Timer con funzione di spegnimento per zona di cottura
– Timer, Timer progressivo

**Rapidità**
– Funzione Power Boost per tutte le zone di cottura
– Pan Boost: funzione Power Boost per padelle

**Potenza e dimensioni**
– 5 zone cottura FlexInduction con riconoscimento pentola
– **2 zone FlexInduction**
– 17 livelli di potenza
– Zone di cottura:
1 x Ø 400 mm x 230 mm, 3,3 kW (livello potenza max. 3,7 kW) o
2 x Ø 230 mm, 2,2 kW (livello potenza max. 3,7 kW)
1 x Ø 210 mm, 2,2 kW (livello potenza max. 3,7 kW)
1 x Ø 400 mm x 230 mm, 3,3 kW (livello potenza max. 3,7 kW) o
2 x Ø 230 mm, 2,2 kW (livello potenza max. 3,7 kW)

**Ambiente e sicurezza**
– Indicatore del consumo d'energia
– Indicazione del calore residuo a 2 livelli per ciascuna zona di cottura
– Riconoscimento pentola, funzione Power Management, autospegnimento di sicurezza, sicurezza bambini, funzione di protezione per la pulizia

**Dimensioni Incasso a filo (A x L x P)**
– Misure apparecchio: 56 x 892 x 512 mm
– Dimensioni di montaggio: 56 x 896 x 516 mm
– Potenza assorbita: 11,1 kW
– Collegamento elettrico: 400 V/11,1 kW, 3L/N/PE 16 A, collegamento fisso
– Cavo di collegamento (1,1 m)
– Cavo di collegamento incluso nella confezione
– Spessore piano di lavoro min.: 16 mm
– Per l'installazione su piani di lavoro in pietra, granito o plastica. Altri materiali del piano di lavoro richiedono prove di idoneità a cura del costruttore del piano di lavoro.
– Spessore piano di lavoro min.: 16 mm

**Dimensioni Profilo Comfort (A x L x P)**
– Misure apparecchio: 51 x 916 x 527 mm
– Dimensioni di montaggio: 51 x 880 x 490-500 mm
– Potenza assorbita: 11,1 kW
– Collegamento elettrico: 400 V/11,1 kW, 3L/N/PE 16 A, collegamento fisso
– Cavo di collegamento (1,1 m)
– Cavo di collegamento incluso nella confezione
– Spessore piano di lavoro min.: 16 mm

**Accessori speciali**
HEZ32WA00 Termosonda senza fili
HEZ390522 Griglia
HEZ9CF240 Padella rivestita Ø 24 cm
HEZ9CF280 Padella rivestita Ø 28 cm

Ulteriori accessori speciali incl. immagini sono disponibili a partire da pagina 61.

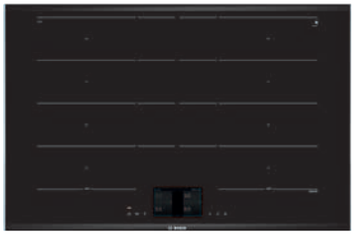

Home Connect

**CHF 3'400.–**
*CHF 3'145.24* TRA incl. **CHF 6.01** / *TRA escl. CHF 5.56*

| Serie \| **8** | Serie \| **8** |
|---|---|
| **PXY801KW1E** | **PXY875KW1E** |
| **Incasso a filo** | **Profilo Comfort** |

**Design**
– Profilo Comfort / Incasso a filo

**Caratteristiche**
– **Display TFT FullTouch**
– **Funzione Home Connect (WLAN)**
– **compatibile con sensore di cottura PerfectCook (sensore disponibile come accessorio speciale)**
– **fryingSensor PerfectFry con 5 livelli di temperatura**
– Re Start, Move Mode (3 livelli)
– Timer con funzione di spegnimento per zona di cottura
– Contaminuti

**Rapidità**
– Funzione Power Boost per tutte le zone di cottura
– Pan Boost: funzione Power Boost per padelle

**Potenza e dimensioni**
– 4 zone cottura FlexInduction con riconoscimento pentola
– **2 zone cottura FlexInduction ampliabili**
– 17 livelli di potenza
– Zone di cottura:
1 x Ø 400 mm x 230 mm, 3,3 kW (livello potenza max. 3,7 kW) o
2 x Ø 200 mm, 2,2 kW (livello potenza max. 3,7 kW)
1 x Ø 400 mm x 230 mm, 3,3 kW (livello potenza max. 3,7 kW) o
2 x Ø 200 mm, 2,2 kW (livello potenza max. 3,7 kW)

**Ambiente e sicurezza**
– Indicatore del consumo d'energia
– Indicazione del calore residuo a 2 livelli per ciascuna zona di cottura
– Riconoscimento pentola, funzione Power Management, spegnimento di sicurezza, sicurezza bambini, funzione di protezione per la pulizia, interruttore principale

**Dimensioni Incasso a filo (A x L x P)**
– Misure apparecchio: 56 x 792 x 512 mm
– Dimensioni di montaggio: 56 x 796 x 516 mm
– Potenza assorbita: 7,4 kW
– Collegamento elettrico: 400 V/7,4 kW, 2L/N/PE 16 A, collegamento fisso
– Cavo di collegamento (1,1 m)
– Cavo di collegamento incluso nella confezione
– Spessore piano di lavoro min.: 16 mm
– Per l'installazione su piani di lavoro in pietra o granito
– L'incasso in altri piani di lavoro è possibile solo utilizzando accessori speciali (cornici d'incasso).

**Dimensioni Profilo Comfort (A x L x P)**
– Misure apparecchio: 51 x 816 x 527 mm
– Dimensioni di montaggio: 51 x 750 x 490-500 mm
– Potenza assorbita: 7,4 kW
– Collegamento elettrico: 400 V/7,4 kW, 2L/N/PE 16 A, collegamento fisso
– Cavo di collegamento (1,1 m)
– Cavo di collegamento incluso nella confezione
– Spessore piano di lavoro min.: 16 mm

**Accessori speciali**
HEZ32WA00 Termosonda senza fili
HEZ39050 Sensore temperatura senza cavo per piano cottura
HEZ390522 Griglia
HEZ9CF240 Padella rivestita Ø 24 cm
HEZ9CF280 Padella rivestita Ø 28 cm

Ulteriori accessori speciali incl. immagini sono disponibili a partire da pagina 61.

I prezzi riportati sono in franchi svizzeri incl. IVA/escl. IVA. I prezzi non includono la tassa di riciclaggio anticipata dovuta per legge (TRA).
I prezzi indicati non sono vincolanti; i nostri rivenditori hanno completa libertà nella definizione del prezzo di vendita.

# Piani cottura a induzione con FlexInduction da 80 cm

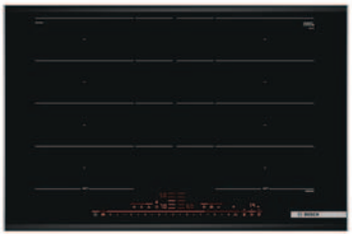

Home Connect

**CHF 2'840.–**
*CHF 2'627.20* TRA incl. **CHF 6.01** / *TRA escl. CHF 5.56*

Serie | **8**
**PXY801DW4E**
**Incasso a filo**

Serie | **8**
**PXY875DW4E**
**Profilo Comfort**

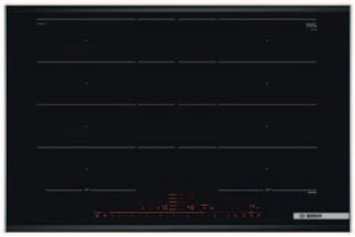

**CHF 2'760.–**
*CHF 2'553.19* TRA incl. **CHF 6.01** / *TRA escl. CHF 5.56*

Serie | **8**
**PXY875DC1E**
**Profilo Comfort**

| | |
|---|---|
| **Design**<br>– Profilo Comfort / Incasso a filo | **Design**<br>– Profilo Comfort |
| **Caratteristiche**<br>– **Direct Select Premium**<br>– **Funzione Home Connect (WLAN)**<br>– Sistema di controllo della cappa basato sul piano cottura (con cappa aspirante adatta)<br>– **compatibile con sensore di cottura PerfectCook (sensore disponibile come accessorio speciale)**<br>– **fryingSensor PerfectFry con 5 livelli di temperatura**<br>– Re Start, Quick Start, Move Mode (3 livelli)<br>– Timer con funzione di spegnimento per zona di cottura<br>– Timer, Timer progressivo | **Caratteristiche**<br>– **Direct Select Premium**<br>– **fryingSensor PerfectFry con 5 livelli di temperatura**<br>– Re Start, Quick Start, Move Mode (3 livelli)<br>– Timer con funzione di spegnimento per zona di cottura<br>– Timer, Timer progressivo |
| **Rapidità**<br>– Funzione Power Boost per tutte le zone di cottura<br>– Pan Boost: funzione Power Boost per padelle | **Rapidità**<br>– Funzione Power Boost per tutte le zone di cottura<br>– Pan Boost: funzione Power Boost per padelle |
| **Potenza e dimensioni**<br>– 4 zone cottura FlexInduction con riconoscimento pentola<br>– **2 zone FlexInduction ampliate**<br>– 17 livelli di potenza<br>– Zone di cottura:<br>Anteriore sinistra: 230 mm, 200 mm, 2,2 kW (potenza massima 3,7 kW)<br>Posteriore sinistra: 230 mm, 200 mm, 2,2 kW (potenza massima 3,7 kW)<br>Posteriore destra: 230 mm, 200 mm, 2,2 kW (potenza massima 3,7 kW)<br>Anteriore destra: 230 mm, 200 mm, 2,2 kW (potenza massima 3,7 kW) | **Potenza e dimensioni**<br>– 4 zone cottura FlexInduction con riconoscimento pentola<br>– **2 zone FlexInduction ampliate**<br>– 17 livelli di potenza<br>– Zone di cottura:<br>Anteriore sinistra: 230 mm, 200 mm, 2,2 kW (potenza massima 3,7 kW)<br>Posteriore sinistra: 230 mm, 200 mm, 2,2 kW (potenza massima 3,7 kW)<br>Posteriore: 210 mm, 260 mm, 320 mm, 2,2 kW (potenza massima 3,7 kW)<br>Posteriore destra: 230 mm, 200 mm, 2,2 kW (potenza massima 3,7 kW)<br>Anteriore destra: 230 mm, 200 mm, 2,2 kW (potenza massima 3,7 kW) |
| **Ambiente e sicurezza**<br>– Indicatore del consumo d'energia<br>– Indicazione del calore residuo a 2 livelli per ciascuna zona di cottura<br>– Riconoscimento pentola, funzione Power Management, autospegnimento di sicurezza, sicurezza bambini, funzione di protezione per la pulizia | **Ambiente e sicurezza**<br>– Indicatore del consumo d'energia<br>– Indicazione del calore residuo a 2 livelli per ciascuna zona di cottura<br>– Riconoscimento pentola, funzione Power Management, autospegnimento di sicurezza, sicurezza bambini, funzione di protezione per la pulizia |
| **Dimensioni Incasso a filo (A x L x P)**<br>– Misure apparecchio: 56 x 792 x 512 mm<br>– Dimensioni di montaggio: 56 x 796 x 516 mm<br>– Potenza assorbita: 7,4 kW<br>– Collegamento elettrico: 400 V/7,4 kW, 2L/N/PE 16 A, collegamento fisso<br>– Cavo di collegamento (1,1 m)<br>– Cavo di collegamento incluso nella confezione<br>– Spessore piano di lavoro min.: 16 mm<br>– Per l'installazione su piani di lavoro in pietra, granito o plastica. Altri materiali del piano di lavoro richiedono prove di idoneità a cura del costruttore del piano di lavoro. | |
| **Dimensioni Profilo Comfort (A x L x P)**<br>– Misure apparecchio: 51 x 816 x 527 mm<br>– Dimensioni di montaggio: 51 x 750 x 490-500 mm<br>– Potenza assorbita: 7,4 kW<br>– Collegamento elettrico: 400 V/7,4 kW, 2L/N/PE 16 A, collegamento fisso<br>– Cavo di collegamento (1,1 m)<br>– Cavo di collegamento incluso nella confezione<br>– Spessore piano di lavoro min.: 16 mm | **Dimensioni Profilo Comfort (A x L x P)**<br>– Misure apparecchio: 51 x 816 x 527 mm<br>– Dimensioni di montaggio: 51 x 750 x 490-500 mm<br>– Potenza assorbita: 7,4 kW<br>– Collegamento elettrico: 400 V/7,4 kW, 2L/N/PE 16 A, collegamento fisso<br>– Cavo di collegamento (1,1 m)<br>– Cavo di collegamento incluso nella confezione<br>– Spessore piano di lavoro min.: 16 mm |
| **Accessori speciali**<br>HEZ32WA00 Termosonda senza fili<br>HEZ39050 Sensore temperatura senza cavo per piano cottura<br>HEZ390522 Griglia<br>HEZ9CF240 Padella rivestita Ø 24 cm<br>HEZ9CF280 Padella rivestita Ø 28 cm<br><br>Ulteriori accessori speciali incl. immagini sono disponibili a partire da pagina 61. | **Accessori speciali**<br>HEZ32WA00 Termosonda senza fili<br>HEZ390522 Griglia<br>HEZ9CF240 Padella rivestita Ø 24 cm<br>HEZ9CF280 Padella rivestita Ø 28 cm<br><br>Ulteriori accessori speciali incl. immagini sono disponibili a partire da pagina 61. |

I prezzi riportati sono in franchi svizzeri incl. IVA/escl. IVA. I prezzi non includono la tassa di riciclaggio anticipata dovuta per legge (TRA).
I prezzi indicati non sono vincolanti; i nostri rivenditori hanno completa libertà nella definizione del prezzo di vendita.

## Piano cottura a induzione con FlexInduction da 80 cm

Home Connect

**CHF 2'370.–**
*CHF 2'192.41* TRA incl. **CHF 6.01** / *TRA escl. CHF 5.56*

Serie | **8**
**PXE801DC1E**
**Incasso a filo**

Serie | **8**
**PXE875DC1E**
**Profilo Comfort**

80 cm | IN | MoveMode | DirectSelect Premium | PerfectFry

**Design**
– Profilo Comfort / Incasso a filo

**Caratteristiche**
– **Direct Select Premium**
– **Funzione Home Connect (WLAN)**
– Sistema di controllo della cappa basato sul piano cottura (con cappa aspirante adatta)
– **fryingSensor PerfectFry con 5 livelli di temperatura**
– Re Start, Quick Start, Move Mode (3 livelli)
– Timer con funzione di spegnimento per zona di cottura
– Timer, Timer progressivo

**Rapidità**
– Funzione Power Boost per tutte le zone di cottura
– Pan Boost: funzione Power Boost per padelle

**Potenza e dimensioni**
– 4 zone cottura FlexInduction con riconoscimento pentola
– **1 Zona FlexInduction**
– 17 livelli di potenza
– Zone di cottura:
Anteriore sinistra: 240 mm, 200 mm, 2,2 kW (potenza massima 3,7 kW)
Posteriore sinistra: 240 mm, 200 mm, 2,2 kW (potenza massima 3,7 kW)
Posteriore destra: 280 mm, 2,6 kW (potenza massima 3,7 kW)
Anteriore destra: 145 mm, 1,4 kW (potenza massima 2,2 kW)

**Ambiente e sicurezza**
– Indicatore del consumo d'energia
– Indicazione del calore residuo a 2 livelli per ciascuna zona di cottura
– Riconoscimento pentola, funzione Power Management, autospegnimento di sicurezza, sicurezza bambini, funzione di protezione per la pulizia

**Dimensioni Incasso a filo (A x L x P)**
– Misure apparecchio: 56 x 792 x 512 mm
– Dimensioni di montaggio: 56 x 796 x 516 mm
– Potenza assorbita: 7,4 kW
– Collegamento elettrico: 400 V/7,4 kW, 2L/N/PE 16 A, collegamento fisso
– Cavo di collegamento (1,1 m)
– Cavo di collegamento incluso nella confezione
– Spessore piano di lavoro min.: 16 mm
– Per l'installazione su piani di lavoro in pietra, granito o plastica. Altri materiali del piano di lavoro richiedono prove di idoneità a cura del costruttore del piano di lavoro.

**Dimensioni Profilo Comfort (A x L x P)**
– Misure apparecchio: 51 x 816 x 527 mm
– Dimensioni di montaggio: 51 x 750 x 490-500 mm
– Potenza assorbita: 7,4 kW
– Collegamento elettrico: 400 V/7,4 kW, 2L/N/PE 16 A, collegamento fisso
– Cavo di collegamento (1,1 m)
– Cavo di collegamento incluso nella confezione
– Spessore piano di lavoro min.: 16 mm

**Accessori speciali**
HEZ32WA00 Termosonda senza fili
HEZ390522 Griglia
HEZ9CF240 Padella rivestita Ø 24 cm
HEZ9CF280 Padella rivestita Ø 28 cm

Ulteriori accessori speciali incl. immagini sono disponibili a partire da pagina 61.

## Piano cottura a induzione con zona Combi da 80 cm

Home Connect

**CHF 2'270.–**
*CHF 2'099.91* TRA incl. **CHF 6.01** / *TRA escl. CHF 5.56*

Serie | **6**
**PVS831HC1E**
**Bordi molati frontali**

80 cm | IN | CombiZone | DirectSelect | PerfectFry Plus

**Design**
– Bordi molati anteriori, sovrapposizione

**Caratteristiche**
– Comando Direct Select
– **fryingSensor PerfectFry Plus con 11 livelli di temperatura**
– **Funzione Home Connect (WLAN)**
– Sistema di controllo della cappa basato sul piano cottura (con cappa aspirante adatta)
– Assistente in cucina tramite Home Connect
– Tasto Preferiti
– Re Start
– Avvio rapido
– Timer di spegnimento

**Rapidità**
– Funzione Power Boost per tutte le zone di cottura

**Potenza e dimensioni**
– 4 zone cottura FlexInduction con riconoscimento pentola
– **1 zona Combi**
– 17 livelli di potenza
– Zone di cottura:
Anteriore sinistra: 190 mm, 210 mm, 2,5 kW (potenza massima 3,7 kW)
Posteriore sinistra: 190 mm, 210 mm, 2,5 kW (potenza massima 3,7 kW)
Posteriore destra: 280 mm, 3 kW (potenza massima 3,7 kW)
Anteriore destra: 145 mm, 1,6 kW (potenza massima 2,2 kW)

**Ambiente e sicurezza**
– Indicazione del calore residuo a 2 livelli per ciascuna zona di cottura
– Funzione Power Management, spegnimento di sicurezza automatico, sicurezza bambini, interruttore principale, sensore principale con pausa

**Dimensioni Bordi molati frontali (A x L x P)**
– Misure apparecchio: 51 x 802 x 522 mm
– Dimensioni di montaggio: 51 x 750 x 490-500 mm
– Potenza assorbita: 7,4 kW
– Collegamento elettrico: 400 V/7,4 kW, 2L/N/PE 16 A, collegamento fisso
– Cavo di collegamento (1,1 m)
– Spessore piano di lavoro min.: 16 mm

**Accessori speciali**
HEZ32WA00 Termosonda senza fili
HEZ9CF240 Padella rivestita Ø 24 cm
HEZ9CF280 Padella rivestita Ø 28 cm

Ulteriori accessori speciali incl. immagini sono disponibili a partire da pagina 61.

I prezzi riportati sono in franchi svizzeri incl. IVA/escl. IVA. I prezzi non includono la tassa di riciclaggio anticipata dovuta per legge (TRA).
I prezzi indicati non sono vincolanti; i nostri rivenditori hanno completa libertà nella definizione del prezzo di vendita.

## Piano cottura a induzione con FlexInduction da 80 cm

Home Connect

**CHF 2'270.–**
*CHF 2'099.91* TRA incl. **CHF 6.01** / *TRA escl. CHF 5.56*

Serie | **6**
**PXE845HC1E**
**Cornice perimetrale**

80 cm | IN | DirectSelect | PerfectFry Plus

| | |
|---|---|
| **Design**<br>– Cornice perimetrale | **Design**<br>– Profilo Comfort |
| **Caratteristiche**<br>– comando Direct Select<br>– **Funzione Home Connect (WLAN)**<br>– Sistema di controllo della cappa aspirante basato sul piano cottura (con cappa adatta)<br>– **fryingSensor PerfectFry Plus con 11 livelli di temperatura**<br>– Tasto Preferiti<br>– Re Start, Quick Start, Easy Flex Zone<br>– Timer di spegnimento | **Caratteristiche**<br>– **Direct Select Premium**<br>– **fryingSensor PerfectFry con 5 livelli di temperatura**<br>– Re Start, Quick Start, Move Mode (3 livelli)<br>– Display digitale Top Control<br>– Timer con funzione di spegnimento per zona di cottura<br>– Timer, Timer progressivo<br>– Funzione scaldavivande |
| **Rapidità**<br>– Funzione Power Boost per tutte le zone di cottura | **Rapidità**<br>– Funzione Power Boost per tutte le zone di cottura<br>– Pan Boost: funzione Power Boost per padelle |
| **Potenza e dimensioni**<br>– 4 zone cottura FlexInduction con riconoscimento pentola<br>– **1 Zona FlexInduction**<br>– 17 livelli di potenza<br>– Zone di cottura:<br>Anteriore sinistra: 190 mm, 230 mm, 2,2 kW (potenza massima 3,7 kW)<br>Posteriore sinistra: 190 mm, 230 mm, 2,2 kW (potenza massima 3,7 kW)<br>Posteriore destra: 280 mm, 3 kW (potenza massima 3,7 kW)<br>Anteriore destra: 145 mm, 1,6 kW (potenza massima 2,2 kW) | **Potenza e dimensioni**<br>– 4 zone cottura FlexInduction con riconoscimento pentola<br>– **2 zone FlexInduction**<br>– 17 livelli di potenza<br>– Zone di cottura:<br>Anteriore sinistra: 240 mm, 190 mm, 2,2 kW (potenza massima 3,7 kW)<br>Posteriore sinistra: 240 mm, 190 mm, 2,2 kW (potenza massima 3,7 kW)<br>Posteriore destra: 240 mm, 190 mm, 2,2 kW (potenza massima 3,7 kW)<br>Anteriore destra: 240 mm, 190 mm, 2,2 kW (potenza massima 3,7 kW) |
| **Ambiente e sicurezza**<br>– Indicazione del calore residuo a 2 livelli per ciascuna zona di cottura<br>– Funzione Power Management, spegnimento di sicurezza automatico, sicurezza bambini, interruttore principale, sensore principale con pausa | **Ambiente e sicurezza**<br>– Indicatore del consumo d'energia<br>– Indicazione del calore residuo a 2 livelli per ciascuna zona di cottura<br>– Riconoscimento pentola, funzione Power Management, autospegnimento di sicurezza, sicurezza bambini, funzione di protezione per la pulizia |
| **Misure Cornice perimetrale (A x L x P)**<br>– Misure apparecchio: 55 x 802 x 523 mm<br>– Dimensioni di montaggio: 55 x 780 x 500 mm<br>– Potenza assorbita: 7,4 kW<br>– Collegamento elettrico: 400 V/7,4 kW, 2L/N/PE 16 A, collegamento fisso<br>– Cavo di collegamento (1,1 m)<br>– Spessore piano di lavoro min.: 16 mm | **Dimensioni Profilo Comfort (A x L x P)**<br>– Misure apparecchio: 51 x 606 x 527 mm<br>– Dimensioni di montaggio: 51 x 560 x 490-500 mm<br>– Potenza assorbita: 7,4 kW<br>– Collegamento elettrico: 400 V/7,4 kW, 2L/N/PE 16 A, collegamento fisso<br>– Cavo di collegamento (1,1 m) incluso nella confezione<br>– Spessore piano di lavoro min.: 16 mm |
| **Accessori speciali**<br>HEZ32WA00 Termosonda senza fili<br>HEZ390522 Griglia<br>HEZ9CF240 Padella rivestita Ø 24 cm<br>HEZ9CF280 Padella rivestita Ø 28 cm<br><br>Ulteriori accessori speciali incl. immagini sono disponibili a partire da pagina 61. | **Accessori speciali**<br>HEZ32WA00 Termosonda senza fili<br>HEZ390522 Griglia<br>HEZ9CF240 Padella rivestita Ø 24 cm<br>HEZ9CF280 Padella rivestita Ø 28 cm<br><br>Ulteriori accessori speciali incl. immagini sono disponibili a partire da pagina 61. |

## Piano cottura a induzione con FlexInduction da 60 cm

**CHF 2'270.–**
*CHF 2'099.91* TRA incl. **CHF 6.01** / *TRA escl. CHF 5.56*

Serie | **8**
**PXX675DC1E**
**Profilo Comfort**

60 cm | IN | ProfiloComfort | MoveMode | DirectSelect Premium | PerfectFry

## Piano cottura a induzione con FlexInduction da 60 cm

Home Connect

**CHF 1'900.–**
*CHF 1'757.63* TRA incl. **CHF 6.01** / *TRA escl. CHF 5.56*

| Serie \| **8** | Serie \| **8** |
|---|---|
| **PXE601DC1E** | **PXE675DC1E** |
| **Incasso a filo** | **Cornice perimetrale** |

60 cm | IN | DirectSelect Premium | PerfectFry

**Design**
– Cornice perimetrale / Incasso a filo

**Caratteristiche**
– **Direct Select Premium**
– **fryingSensor PerfectFry Plus con 5 livelli di temperatura**
– **Funzione Home Connect (WLAN)**
– Sistema di controllo della cappa basato sul piano cottura (con cappa aspirante adatta)
– Assistente in cucina tramite Home Connect
– Tasto Preferiti
– Re Start, Quick Start, Easy Flex Zone
– Timer di spegnimento

**Rapidità**
– Funzione Power Boost per tutte le zone di cottura

**Potenza e dimensioni**
– 4 zone cottura FlexInduction con riconoscimento pentola
– **1 Zona FlexInduction**
– 17 livelli di potenza
– Zone di cottura:
Anteriore sinistra: 240 mm, 190 mm, 2,2 kW (potenza massima 3,7 kW)
Posteriore sinistra: 240 mm, 190 mm, 2,2 kW (potenza massima 3,7 kW)
Posteriore destra: 145 mm, 1.4 kW (potenza massima 2,2 kW)
Anteriore destra: 210 mm, 2,2 kW (potenza massima 3,7 kW)

**Ambiente e sicurezza**
– Indicazione del calore residuo a 2 livelli per ciascuna zona di cottura
– Funzione Power Management, spegnimento di sicurezza automatico, sicurezza bambini, interruttore principale, sensore principale con pausa

**Dimensioni Incasso a filo (A x L x P)**
– Misure apparecchio: 56 x 572 x 512 mm
– Dimensioni di montaggio: 56 x 576 x 516 mm
– Potenza assorbita: 7,4 kW
– Collegamento elettrico: 400 V/7,4 kW, 2L/N/PE 16 A, collegamento fisso
– Cavo di collegamento (1,1 m)
– Spessore piano di lavoro min.: 16 mm

**Misure Cornice perimetrale (A x L x P)**
– Misure apparecchio: 51 x 606 x 527 mm
– Dimensioni di montaggio: 51 x 560 x 490-500 mm
– Potenza assorbita: 7,4 kW
– Collegamento elettrico: 400 V/7,4 kW, 2L/N/PE 16 A, collegamento fisso
– Cavo di collegamento (1,1 m)
– Spessore piano di lavoro min.: 16 mm

**Accessori speciali**
HEZ32WA00 Termosonda senza fili
HEZ390522 Griglia
HEZ9CF240 Padella rivestita Ø 24 cm
HEZ9CF280 Padella rivestita Ø 28 cm

Ulteriori accessori speciali incl. immagini sono disponibili a partire da pagina 61.

## Piani cottura a induzione con zona Combi 60 cm

Home Connect

**CHF 1'800.–**
*CHF 1'665.12* TRA incl. **CHF 2.50** / *TRA escl. CHF 2.31*

| Serie \| **6** | Serie \| **6** |
|---|---|
| **PVS601HB1E** | **PVS645HB1E** |
| **Incasso a filo** | **Cornice perimetrale** |

60 cm | IN | CombiZone | DirectSelect | H|h h|H

**Design**
– Cornice perimetrale / Incasso a filo

**Caratteristiche**
– Comando Direct Select
– **Funzione Home Connect (WLAN)**
– Sistema di controllo della cappa basato sul piano cottura (con cappa aspirante adatta)
– Tasto Preferiti
– Re Start
– Avvio rapido
– Timer di spegnimento

**Rapidità**
– Funzione Power Boost per tutte le zone di cottura

**Potenza e dimensioni**
– 4 zone cottura FlexInduction con riconoscimento pentola
– **1 zona Combi**
– 17 livelli di potenza
– Zone di cottura:
Anteriore sinistra: 190 mm, 210 mm, 2,5 kW (potenza massima 3,7 kW)
Posteriore sinistra: 190 mm, 210 mm, 2,5 kW (potenza massima 3,7 kW)
Posteriore destra: 145 mm, 1,6 kW (potenza massima 2,2 kW)
Anteriore destra: 180 mm, 2,0 kW (potenza massima 3,1 kW)

**Ambiente e sicurezza**
– Indicazione del calore residuo a 2 livelli per ciascuna zona di cottura
– Funzione Power Management, spegnimento di sicurezza automatico, sicurezza bambini, interruttore principale, sensore principale con pausa

**Dimensioni Incasso a filo (A x L x P)**
– Misure apparecchio: 56 x 572 x 512 mm
– Dimensioni di montaggio: 56 x 576 x 516 mm
– Potenza assorbita: 6,9 kW
– Collegamento elettrico: 400 V/6,9 kW, 2L/N/PE 16 A, collegamento fisso
– Cavo di collegamento (1,1 m)
– Spessore piano di lavoro min.: 16 mm

**Misure Cornice perimetrale (A x L x P)**
– Misure apparecchio: 55 x 583 x 513 mm
– Dimensioni di montaggio: 55 x 560 x 490-500 mm
– Potenza assorbita: 6,9 kW
– Collegamento elettrico: 400 V/6,9 kW, 2L/N/PE 16 A, collegamento fisso
– Cavo di collegamento (1,1 m)
– Spessore piano di lavoro min.: 16 mm

**Accessori speciali**
HEZ32WA00 Termosonda senza fili
HEZ390090 Set wok 3 pezzi
HEZ9FE280 Padella in ferro Ø 18 / 28 cm
HEZ9ES100 Moka 4 tazze
HEZ9SE030 Set da 3 pezzi composto da 2 pentole + 1 padella
HEZ9SE040 Set di pentole da 4 pezzi
HEZ9SE060 Set di pentole da 6 pezzi

Ulteriori accessori speciali incl. immagini sono disponibili a partire da pagina 61.

I prezzi riportati sono in franchi svizzeri incl. IVA/escl. IVA. I prezzi non includono la tassa di riciclaggio anticipata dovuta per legge (TRA).
I prezzi indicati non sono vincolanti; i nostri rivenditori hanno completa libertà nella definizione del prezzo di vendita.

# Piani cottura a induzione 60 cm

Home Connect

**CHF 1'650.–**
*CHF 1'526.36* TRA incl. **CHF 2.50** / *TRA escl. CHF 2.31*

Serie | **6**
**PIE645HB1E**
**Cornice perimetrale**

**Design**
– Cornice perimetrale

**Caratteristiche**
– Comando Direct Select
– **Funzione Home Connect (WLAN)**
– Sistema di controllo della cappa basato sul piano cottura (con cappa aspirante adatta)
– Tasto Preferiti
– Re Start
– Avvio rapido
– Timer di spegnimento

**Rapidità**
– Funzione Power Boost per tutte le zone di cottura

**Potenza e dimensioni**
– 4 zone cottura FlexInduction con riconoscimento pentola
– 17 livelli di potenza
– Zone di cottura:
Anteriore sinistra: 180 mm, 2,0 kW (potenza massima 3,1 kW)
Posteriore sinistra: 180 mm, 2,0 kW (potenza massima 3,1 kW)
Posteriore destra: 145 mm, 1,6 kW (potenza massima 2,2 kW)
Anteriore destra: 210 mm, 2,5 kW (potenza massima 3,7 kW)

**Ambiente e sicurezza**
– Indicazione del calore residuo a 2 livelli per ciascuna zona di cottura
– Funzione Power Management, spegnimento di sicurezza automatico, sicurezza bambini, interruttore principale, sensore principale con pausa

**Misure Cornice perimetrale (A x L x P)**
– Misure apparecchio: 55 x 583 x 513 mm
– Dimensioni di montaggio: 55 x 560 x 490 - 500 mm
– Potenza assorbita: 7,4 kW
– Collegamento elettrico: 400 V/7,4 kW, 2L/N/PE 16 A, collegamento fisso
– Cavo di collegamento (1,1 m)
– Spessore piano di lavoro min.: 16 mm

**Accessori speciali**
HEZ32WA00 Termosonda senza fili
HEZ390090 Set wok 3 pezzi
HEZ9FE280 Padella in ferro Ø 18 / 28 cm
HEZ9ES100 Moka 4 tazze
HEZ9SE030 Set da 3 pezzi composto da 2 pentole + 1 padella
HEZ9SE040 Set di pentole da 4 pezzi
HEZ9SE060 Set di pentole da 6 pezzi

Ulteriori accessori speciali incl. immagini sono disponibili a partire da pagina 61.

Home Connect

**CHF 1'720.–**
*CHF 1'591.12* TRA incl. **CHF 2.50** / *TRA escl. CHF 2.31*

Serie | **6**
**PIF645HB1E**
**Cornice perimetrale**

**Design**
– Cornice perimetrale

**Caratteristiche**
– Comando Direct Select
– **Funzione Home Connect (WLAN)**
– Sistema di controllo della cappa aspirante basato sul piano cottura (con cappa adatta)
– Tasto Preferiti
– Re Start
– Avvio rapido
– Timer di spegnimento

**Rapidità**
– Funzione Power Boost per tutte le zone di cottura

**Potenza e dimensioni**
– 4 zone cottura FlexInduction con riconoscimento pentola, di cui 1 zona cottura per pirofila
– 17 livelli di potenza
– Zone di cottura:
Anteriore sinistra: 180 mm, 2,0 kW (potenza massima 3,1 kW)
Posteriore sinistra: 180 mm, 280 mm, 2,0 kW (potenza massima 3,1 kW)
Posteriore destra: 145 mm, 1,6 kW (potenza massima 2,2 kW)
Anteriore destra: 210 mm, 2,5 kW (potenza massima 3,7 kW)

**Ambiente e sicurezza**
– Indicazione del calore residuo a 2 livelli per ciascuna zona di cottura
– Funzione Power Management, spegnimento di sicurezza automatico, sicurezza bambini, interruttore principale, sensore principale con pausa

**Misure Cornice perimetrale (A x L x P)**
– Misure apparecchio: 55 x 583 x 513 mm
– Dimensioni di montaggio: 55 x 560 x 490 - 500 mm
– Potenza assorbita: 7,4 kW
– Collegamento elettrico: 400 V/7,4 kW, 2L/N/PE 16 A, collegamento fisso
– Cavo di collegamento (1,1 m)
– Spessore piano di lavoro min.: 16 mm

**Accessori speciali**
HEZ32WA00 Termosonda senza fili
HEZ390090 Set wok 3 pezzi
HEZ9FE280 Padella in ferro Ø 18 / 28 cm
HEZ9ES100 Moka 4 tazze
HEZ9SE030 Set da 3 pezzi composto da 2 pentole + 1 padella
HEZ9SE040 Set di pentole da 4 pezzi
HEZ9SE060 Set di pentole da 6 pezzi

Ulteriori accessori speciali incl. immagini sono disponibili a partire da pagina 61.

I prezzi riportati sono in franchi svizzeri incl. IVA/escl. IVA. I prezzi non includono la tassa di riciclaggio anticipata dovuta per legge (TRA).
I prezzi indicati non sono vincolanti; i nostri rivenditori hanno completa libertà nella definizione del prezzo di vendita.

# Piani cottura elettrici in vetroceramica da 80 cm e 60 cm

**CHF 1'600.–**
*CHF 1'480.11* TRA incl. **CHF 2.50** / *TRA escl. CHF 2.31*

Serie | **6**
**PKC845FP2C (400 V/16 A)**
**Cornice perimetrale**

**Design**
– Cornice perimetrale

**Caratteristiche**
– Direct Select
– Re Start
– Timer con funzione di spegnimento per zona di cottura
– Contaminuti

**Rapidità**
– Funzione Power Boost per tutte le zone di cottura

**Potenza e dimensioni**
– 4 zone di cottura HighSpeed, di cui 2 zone di cottura a doppio cerchio attivabili in seguito
1 zona di cottura per pirofila attivabile in seguito
– Ampliamento zona cottura mediante tasto sensore separato
– 17 livelli di potenza
– Zone di cottura:
Anteriore sinistra: 145 mm, 210 mm, 1,2 kW (potenza massima 2,6 kW)
Posteriore sinistra: 145 mm, 1,2 kW
Centro: 180 mm, 230 mm, 1,7 kW (potenza massima 3,4 kW)
Posteriore destra: 145 mm, 200 mm, 350 mm, 0,9 kW

**Ambiente e sicurezza**
– Indicatore del consumo d'energia
– Indicazione del calore residuo a 2 livelli per ciascuna zona di cottura
– Autospegnimento di sicurezza, sicurezza bambini, funzione di protezione per la pulizia, interruttore principale, spia di funzionamento

**Misure Cornice perimetrale (A x L x P)**
– Misure apparecchio: 48 x 795 x 517 mm
– Dimensioni di montaggio: 48 x 780 x 500 mm
– Fornire cavo di collegamento
– Potenza totale di assorbimento 9.3 kW
– Collegamento elettrico: 400 V/9,3 kW, 3L/N/PE 16 A, collegamento diretto
– Spessore piano di lavoro min.: 16 mm

**Accessori speciali**
HEZ390090 Set wok 3 pezzi
HEZ392800 Ripiano intermedio 80 cm
HEZ9FE280 Padella in ferro Ø 18 / 28 cm

Ulteriori accessori speciali incl. immagini sono disponibili a partire da pagina 61.

**CHF 1'110.–**
*CHF 1'026.83* TRA incl. **CHF 2.50** / *TRA escl. CHF 2.31*

Serie | **6**
**PKF645FP2C (400 V/16 A)**
**Cornice perimetrale**

**Design**
– Cornice perimetrale

**Caratteristiche**
– Direct Select
– Re Start
– Timer con funzione di spegnimento per zona di cottura
– Contaminuti
– Timer progressivo
– Funzione scaldavivande

**Rapidità**
– Funzione Power Boost per tutte le zone di cottura

**Potenza e dimensioni**
– 4 zone di cottura HighSpeed, di cui 1 zona di cottura a doppio cerchio
– 17 livelli di potenza
– Zone di cottura:
Anteriore sinistra: 145 mm, 1,2 kW
Posteriore sinistra: 120 mm, 210 mm, 0,75 kW
Posteriore destra: 145 mm, 1,2 kW
Anteriore destra: 180 mm, 2 kW
(potenza massima 2,3 kW)

**Ambiente e sicurezza**
– Indicatore del consumo d'energia
– Indicazione del calore residuo a 2 livelli per ciascuna zona di cottura
– Autospegnimento di sicurezza, sicurezza bambini, funzione di protezione per la pulizia, interruttore principale, spia di funzionamento

**Misure Cornice perimetrale (A x L x P)**
– Misure apparecchio: 48 x 583 x 513 mm
– Dimensioni di montaggio: 48 x 560 x 490-500 mm
– Fornire cavo di collegamento
– Potenza assorbita: 6,9 kW
– Collegamento elettrico: 400 V/6,9 kW 2-3L/N/PE 16 A/10 A, collegamento diretto
– Spessore piano di lavoro min.: 16 mm

**Accessori speciali**
HEZ32WA00 Termosonda senza fili
HEZ390090 Set wok 3 pezzi
HEZ392617 Ripiano intermedio 60 cm

Ulteriori accessori speciali incl. immagini sono disponibili a partire da pagina 61.

**CHF 830.–**
*CHF 767.81* TRA incl. **CHF 2.50** / *TRA escl. CHF 2.31*

Serie | **2**
**PKE645CA2E (230 V/10 A/16 A)**
**Cornice perimetrale**

**Design**
– Cornice perimetrale

**Caratteristiche**
– Manopole di comando delle zone cottura
– Re Start

**Potenza e dimensioni**
– 4 zone di cottura High Speed
– 9 livelli di potenza
– Zone di cottura:
Anteriore sinistra: 145 mm, 1,2 kW
Posteriore sinistra: 210 mm, 2,2 kW
Posteriore destra: 145 mm, 1,2 kW
Anteriore destra: 180 mm, 2 kW

**Ambiente e sicurezza**
– Indicazione del calore residuo a 4 livelli per ciascuna zona di cottura

**Misure Cornice perimetrale (A x L x P)**
– Misure apparecchio: 48 x 583 x 513 mm
– Dimensioni di montaggio: 48 x 560 x 490-500 mm
– Fornire cavo di collegamento
– Potenza assorbita: 6,6 kW
– Collegamento elettrico: 400 V/6,9 kW 2-3L/N/PE 16 A/10 A, collegamento diretto
– Spessore piano di lavoro min.: 16 mm

**Accessori speciali**
HEZ32WA00 Termosonda senza fili
HEZ390090 Set wok 3 pezzi

Ulteriori accessori speciali incl. immagini sono disponibili a partire da pagina 61.

I prezzi riportati sono in franchi svizzeri incl. IVA/escl. IVA. I prezzi non includono la tassa di riciclaggio anticipata dovuta per legge (TRA).
I prezzi indicati non sono vincolanti; i nostri rivenditori hanno completa libertà nella definizione del prezzo di vendita.

# Piano cottura a induzione Domino e piano cottura elettrico in vetroceramica da 30 cm

**CHF 1'180.–**
*CHF 1'091.58* TRA incl. **CHF 2.50** / *TRA escl. CHF 2.31*

Serie | **6**
**PIB375FB1E (230 V/16 A)**
**Profilo Comfort**

| | |
|---|---|
| **Design**<br>– Profilo Comfort | **Design**<br>– Profilo Comfort |
| **Caratteristiche**<br>– Direct Select<br>– Re Start<br>– Avvio rapido<br>– Timer con funzione di spegnimento per zona di cottura<br>– Contaminuti<br>– Timer progressivo | **Caratteristiche**<br>– Direct Select<br>– Re Start<br>– Timer con funzione di spegnimento per zona di cottura<br>– Contaminuti<br>– Timer progressivo |
| **Rapidità**<br>– Funzione Power Boost per tutte le zone di cottura | **Rapidità**<br>– Funzione Power Boost per tutte le zone di cottura |
| **Potenza e dimensioni**<br>– 2 zone cottura FlexInduction con riconoscimento pentola<br>– 17 livelli di potenza<br>– Zone di cottura:<br>Anteriore: 210 mm, 2.2 kW (potenza massima 3.7 kW)<br>Posteriore: 145 mm, 1.4 kW (potenza massima 2.2 kW) | **Potenza e dimensioni**<br>– 1 zona di cottura a doppio cerchio<br>– 17 livelli di potenza<br>– Zone di cottura:<br>Anteriore: 120 mm, 180 mm, 1 kW (potenza massima 2.3 kW)<br>Posteriore: 145 mm, 1.2 kW |
| **Ambiente e sicurezza**<br>– Indicatore del consumo d'energia<br>– Indicazione del calore residuo a 2 livelli per ciascuna zona di cottura<br>– Funzione Power Management<br>– Autospegnimento automatico<br>– Blocco di sicurezza per bambini<br>– Interruttore principale | **Ambiente e sicurezza**<br>– Indicatore del consumo d'energia<br>– Indicazione del calore residuo a 2 livelli per ciascuna zona di cottura<br>– Riconoscimento della pentola<br>– Funzione Power Management<br>– Autospegnimento automatico<br>– Blocco di sicurezza per bambini<br>– Interruttore principale |
| **Dimensioni Profilo Comfort (A x L x P)**<br>– Misure apparecchio: 51 x 306 x 527 mm<br>– Dimensioni di montaggio: 51 x 270 x 490-500 mm<br>– Potenza assorbita: 3,7 kW<br>– Collegamento elettrico: 220–240 V/3,7 kW, 1L/N/PE 16 A, collegamento fisso<br>– Cavo di collegamento (1,1 m) incluso nella confezione<br>– Spessore piano di lavoro min.: 16 mm | **Dimensioni Profilo Comfort (A x L x P)**<br>– Misure apparecchio: 38 x 306 x 527 mm<br>– Dimensioni di montaggio: 38 x 270 x 490-500 mm<br>– Potenza assorbita: 3,5 kW<br>– Collegamento elettrico: 220–240 V/3,5 kW, 1L/N/PE 16 A, collegamento fisso<br>– Cavo di collegamento (1,0 m) incluso nella confezione<br>– Spessore piano di lavoro min.: 16 mm |
| **Accessori speciali**<br>HEZ32WA00 Termosonda senza fili<br>HEZ9FE280 Padella in ferro Ø 18 / 28 cm<br>HEZ9ES100 Moka 4 tazze<br>HEZ9SE060 Set di pentole da 6 pezzi<br>HEZ9SE040 Set di pentole da 4 pezzi<br><br>Ulteriori accessori speciali incl. immagini sono disponibili a partire da pagina 61. | **Accessori speciali**<br>HEZ32WA00 Termosonda senza fili<br>HEZ390090 Set wok 3 pezzi<br>HEZ394301 Elemento di congiunzione<br><br>Ulteriori accessori speciali incl. immagini sono disponibili a partire da pagina 61. |

**CHF 760.–**
*CHF 703.05* TRA incl. **CHF 0.61** / *TRA escl. CHF 0.56*

Serie | **6**
**PKF375FP2E (230 V/16 A)**
**Profilo Comfort**

I prezzi riportati sono in franchi svizzeri incl. IVA/escl. IVA. I prezzi non includono la tassa di riciclaggio anticipata dovuta per legge (TRA).
I prezzi indicati non sono vincolanti; i nostri rivenditori hanno completa libertà nella definizione del prezzo di vendita.

# Piani cottura a induzione con cappa aspirante integrata da 80 cm

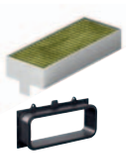

Con tutti i piani cottura con cappa sono compresi 4 filtri antiodori e lo slider Clean Air Plus.

**CHF 4'370.–**
*CHF 4'042.55* TRA incl. **CHF 6.01** / *TRA escl. CHF 5.56*

Serie | **8**
**PXX801D67E**
**Incasso a filo**

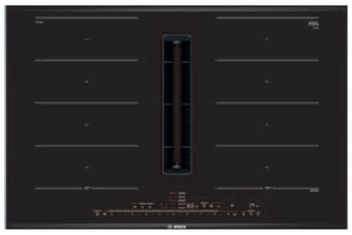

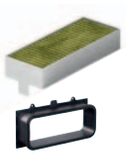

Con tutti i piani cottura con cappa sono compresi 4 filtri antiodori e lo slider Clean Air Plus.

**CHF 4'370.–**
*CHF 4'042.55* TRA incl. **CHF 6.01** / *TRA escl. CHF 5.56*

Serie | **8**
**PXX875D67E**
**Profilo Comfort**

## Dotazione del piano cottura

**Design**
– Incasso a filo / Profilo Comfort

**Caratteristiche**
– **Direct Select Premium**
– **Funzione Home Connect (WLAN)**
– Sistema di controllo della cappa basato sul piano cottura (con cappa aspirante adatta)
– **compatibile con sensore di cottura PerfectCook (sensore disponibile come accessorio speciale)**
– **fryingSensor PerfectFry con 5 livelli di temperatura**
– 5 zone di cottura per pirofila e 5 zone cottura: il sensore regola automaticamente la temperatura evitando che il cibo bruci
– Re Start, Quick Start, Move Mode (3 livelli)
– Timer con funzione di spegnimento per zona di cottura
– Funzione scaldavivande
– Contaminuti

**Rapidità**
– Funzione Power Boost per tutte le zone cottura
– Pan Boost: funzione Power Boost per padelle
– Funzione Quick Start

**Potenza e dimensioni**
– 4 zone cottura FlexInduction con riconoscimento pentola
– **2 zone FlexInduction**
– 17 livelli di potenza: il calore può essere impostato con la massima precisione su 17 livelli di potenza (9 livelli principali e 8 livelli intermedi)
– Zone di cottura:
Anteriore sinistra: 200 mm, 240 mm, 2,2 kW (potenza massima 3,7 kW)
Posteriore sinistra: 200 mm, 240 mm, 2,2 kW (potenza massima 3,7 kW)
Posteriore destra: 200 mm, 240 mm, 2,2 kW (potenza massima 3,7 kW)
Anteriore destra: 200 mm, 240 mm, 2,2 kW (potenza massima 3,7 kW)

**Ambiente e sicurezza**
– Indicatore del consumo d'energia
– Indicazione del calore residuo a 2 livelli per ciascuna zona di cottura
– Riconoscimento pentola, funzione Power Management, autospegnimento di sicurezza, sicurezza bambini, funzione di protezione per la pulizia, interruttore principale

**Dimensioni (A x L x P)**
**PXX801D67E Incasso a filo**
– Misure apparecchio: 227 x 792 x 512 mm
– Dimensioni di montaggio: 227 x 796 x 516 mm

**PXX875D67E Profilo Comfort**
– Misure apparecchio: 223 x 816 x 527 mm
– Dimensioni di montaggio: 223 x 750 x 490 mm

– Potenza assorbita: 7,4 kW
– Collegamento elettrico: 400 V/7,4 kW, 2L/N/PE 16 A, collegamento fisso
– Cavo di collegamento (1,1 m)
– Cavo di collegamento incluso nella confezione
– Spessore piano di lavoro min.: 16 mm
– Per l'installazione su piani di lavoro in pietra, granito o plastica. Altri materiali del piano di lavoro richiedono prove di idoneità a cura del costruttore del piano di lavoro

**Accessori speciali**
HEZ32WA00 Termosonda senza fili
HEZ39050 Sensore temperatura senza cavo per piano cottura
HEZ390522 Griglia
HEZ9CF240 Padella rivestita Ø 24 cm
HEZ9CF280 Padella rivestita Ø 28 cm

Ulteriori accessori speciali incl. immagini sono disponibili a partire da pagina 61.

## Dotazione cappa aspirante

**Modalità di funzionamento e potenza**
– Classe di efficienza energetica B[1,2]
– Consumo energetico: 57 kWh/anno[1]
– Classe di efficienza del ventilatore: A[1]
– Classe di efficienza del filtro antigrasso: B[1]
– Valori sonori min./max. al livello normale: 42 dB / 69 dB[1]
– Potenza estrazione (secondo EN 61591): livello normale min.: 154 m³/h, livello normale max.: 500 m³/h, livello intensivo/boost: 622 m³/h
– Potenza ricircolo (secondo EN 61591): livello normale min.: 132 m³/h, livello normale max.: 499 m³/h, livello intensivo/boost: 595 m³/h
– Valori sonori con funzionamento a estrazione: min. livello normale 42 dB(A) re 1 pW max. livello normale 69 dB(A) re 1 pW, livello boost/intensivo 74 dB(A) re 1 pW
– Valori sonori con funzionamento a ricircolo: min. livello normale 41 dB(A) re 1 pW max. livello normale 68 dB(A) re 1 pW, livello boost/intensivo 72 dB(A) re 1 pW

**Comfort**
– Piano cottura a induzione con potente modulo di aspirazione downdraft a scomparsa totale
– Funzionamento selezionabile a estrazione/a ricircolo; gli accessori per il ricircolo non canalizzato, che comprendono quattro filtri antiodori CleanAir e un elemento di scorrimento telescopico sono inclusi nella fornitura del piano cottura. Gli accessori per altre possibilità di incasso sono disponibili su richiesta; vedere le precauzioni di montaggio per dettagli
– Sistema di ventilazione con 17 livelli di potenza della ventola controllati elettronicamente e 2 livelli ventola boost/intensivi (con reset automatico) tramite interfaccia utente Direct Select Premium. Sistema di ventilazione con modalità di funzionamento intelligente, completamente automatico
– Ventola potente e silenziosa con tecnologia BLDC ad alta efficienza energetica. Prestazioni di estrazione elevate e rumorosità ridotta a frequenze gradevoli grazie alla conduzione dell'aria ottimizzata dal punto di vista aerodinamico e psicoacustico in ambiente interno e una ventola incapsulata non visibile. Molto stabile alla pressione anche con condutture lunghe e complesse. Attivazione automatica del sistema di ventilazione quando è in uso una zona di cottura
– Spegnimento automatico ritardato dopo la cottura per eliminare gli odori residui (con specifico livello di ventilazione ultra-silenzioso, 12 min. (estrazione), 30 min. (ricircolo), disattivabile manualmente)
– Possibilità di controllo manuale tramite Direct Select Premium
– Comoda rimozione con una mano dell'unità filtrante tramite l'impugnatura centrale in vetroceramica inclinabile
– Ampi filtri antigrasso ad alte prestazioni in acciaio inox con 12 strati filtranti e uno strato di copertura nero per la miglior integrazione estetica. Efficienza di filtrazione dei grassi del 94%
– Tutte le parti sono facili da pulire, lavabili in lavastoviglie e resistenti al calore
– Unità di raccolta liquidi e condensa (superiore), ca. 200 ml di capacità
– Sistema di scarico liquidi ad alte prestazioni per versamenti di più di 200 ml di liquido
– Collettore di sicurezza (lavabile in lavastoviglie) con capacità aggiuntiva di 700 ml. Facilmente accessibile e rimovibile dal basso
– Capacità di assorbenza totale di 900 ml (200 ml + 700 ml)
– Sistema di ventilazione a tenuta ermetica

**Accessori speciali**
HEZ9VDSB1 Curva del canale piatto 90° orizzontale
HEZ9VDSB2 Curva del canale piatto 90° verticale
HEZ9VDSM1 Elemento canale piatto diritto 500 mm
HEZ9VDSM2 Elemento canale piatto diritto 1000 mm
HEZ9VRCR1 Ricambio filtro aria di ricircolo Clean Air Plus

[1] Secondo il regolamento UE N. 65/2014. [2] Su una scala di classe di efficienza energetica da A+++ a D (sec. UE n. 65/2014).
I prezzi riportati sono in franchi svizzeri incl. IVA/escl. IVA. I prezzi non includono la tassa di riciclaggio anticipata dovuta per legge (TRA).
I prezzi indicati non sono vincolanti; i nostri rivenditori hanno completa libertà nella definizione del prezzo di vendita.

## Piani cottura con sistema di aspirazione integrato

PXX801D67E, PXX875D67E
PVS801B16E, PVS811B16E
PVS601B16E, PVS611B16E

| | Piani cottura con sistema di aspirazione integrato, 80 cm | Piani cottura con sistema di aspirazione integrato, 70 cm | Piani cottura con sistema di aspirazione integrato, 60 cm |
|---|---|---|---|
| **compreso nella fornitura** | **Ricircolo** senza canalizzazione [1] 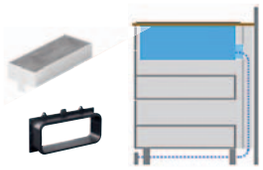 | **Ricircolo** senza canalizzazione [1] 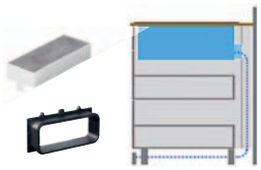 | **Ricircolo** senza canalizzazione [1] 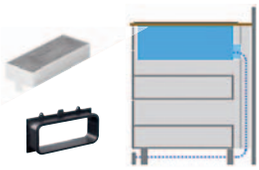 |
| **Set di tubazioni ideale per ricircolo**<br>**Da 60 cm**<br>**Profondità del piano di lavoro**<br>**HEZ9VDKR1**<br>comprende:<br>1× HEZ9VDSB4<br>1× HEZ9VDSB2<br>3× HEZ9VDSS1<br>1× HEZ9VDSM2<br>1× HEZ9VRPD1<br>**CHF 180.–**/*166.51* | **Ricircolo** con canalizzazione (parziale) [1] 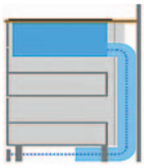 | **Ricircolo** con canalizzazione (parziale) [1] 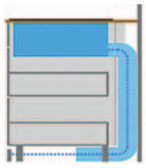 | **Ricircolo** con canalizzazione (parziale) [1] 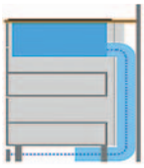 |
| **Set di tubazioni ideale per ricircolo**<br>**Da 70 cm**<br>**Profondità del piano di lavoro**<br>**HEZ9VDKR0**<br>comprende:<br>2× HEZ9VDSB2<br>3× HEZ9VDSS1<br>1× HEZ9VDSM2<br>1× HEZ9VRPD1<br>**CHF 180.–**/*166.51* | **Ricircolo** con canalizzazione (parziale) [1] 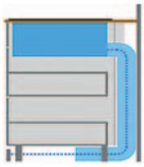 | **Ricircolo** con canalizzazione (parziale) [1] 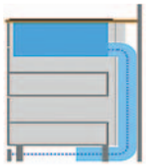 | **Ricircolo** con canalizzazione (parziale) [1] 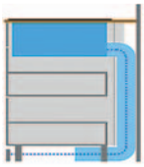 |

**Assemblare la canalizzazione individualmente per la modalità ad estrazione**

[1] Nella fornitura degli accessori non sono inclusi altri elementi per canali piatti. Devono essere ordinati separatamente in base al singolo progetto. Per prestazioni ottimali, consigliamo gli elementi per canali piatti di Bosch.

# Piani cottura a induzione con cappa aspirante integrata da 80 cm

Novità

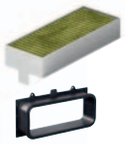

Con tutti i piani cottura con cappa sono compresi 4 filtri antiodori e lo slider Clean Air Plus.

**CHF 3'280.–**
*CHF 3'034.23* TRA incl. **CHF 6.01** / *TRA escl. CHF 5.56*

Serie | **4**
**PVS801B16E**
**Incasso a filo**

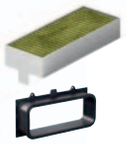

Con tutti i piani cottura con cappa sono compresi 4 filtri antiodori e lo slider Clean Air Plus.

**CHF 3'280.–**
*CHF 3'034.23* TRA incl. **CHF 6.01** / *TRA escl. CHF 5.56*

Serie | **4**
**PVS811B16E**
**Sovrapposizione senza telaio**

A+++ ↑ D | B | 80 cm | IN | H h / h H | TouchControl | CombiZone

## Dotazione del piano cottura

**Design**
– Incasso a filo / Sovrapposizione senza telaio

**Caratteristiche**
– **Touch Control**
– Re Start, Avvio rapido
– Timer con funzione di spegnimento per zona di cottura
– Contaminuti

**Rapidità**
– Funzione Power Boost per tutte le zone di cottura

**Potenza e dimensioni**
– 4 zone cottura FlexInduction con riconoscimento pentola
– **1 zona Combi**
– 17 livelli di potenza
– Zone di cottura:
Anteriore sinistra: 210 mm, 190 mm, 2,2 kW (potenza massima 3,7 kW)
Posteriore sinistra: 190 mm, 210 mm, 2,2 kW (potenza massima 3,7 kW)
Posteriore destra: 180 mm, 1,8 kW (potenza massima 3,1 kW)
Anteriore destra: 210 mm, 2,2 kW (potenza massima 3,7 kW)

**Ambiente e sicurezza**
– Indicatore del consumo d'energia
– Indicazione del calore residuo a 2 livelli per ciascuna zona di cottura
– Riconoscimento pentola, funzione Power Management, spegnimento di sicurezza, sicurezza bambini, interruttore principale

**Dimensioni (A x L x P)**
**PVS801B16E Incasso a filo**
– Misure apparecchio: 227 x 792 x 512 mm
– Dimensioni di montaggio: 227 x 796 x 516 mm

**PVS811B16E Sovrapposizione senza telaio**
– Misure apparecchio: 223 x 802 x 522 mm
– Dimensioni di montaggio: 223 x 750 x 490 mm

– Potenza assorbita: 7,4 kW
– Collegamento elettrico: 400 V/7,4 kW, 2L/N/PE 16 A, collegamento fisso
– Cavo di collegamento (1,1 m)
– Cavo di collegamento incluso nella confezione
– Spessore piano di lavoro min.: 16 mm

**Accessori speciali**
HEZ32WA00 Termosonda senza fili
HEZ9ES100 Moka 4 tazze,
HEZ9FE280 Padella in ferro Ø 18 / 28 cm
HEZ9SE040 Set di pentole da 4 pezzi
HEZ9SE060 Set di pentole da 6 pezzi

Ulteriori accessori speciali incl. immagini sono disponibili a partire pagina 61.

## Dotazione cappa aspirante

**Modalità di funzionamento e potenza**
– Classe di efficienza energetica B[1,2]
– Consumo energetico: 57 kWh/anno[1]
– Classe di efficienza del ventilatore: A[1]
– Classe di efficienza del filtro antigrasso: B[1]
– Valori sonori min./max. al livello normale: 61 dB / 69 dB[1]
– Potenza estrazione (secondo EN 61591): livello normale min.: 330 m³/h, livello normale max.: 500 m³/h, livello intensivo/boost: 622 m³/h
– Potenza ricircolo (secondo EN 61591): livello normale min.: 252 m³/h, livello normale max.: 441 m³/h, livello intensivo/boost: 595 m³/h
– Valori sonori con funzionamento a estrazione: min. livello normale 61 dB(A) re 1 pW max. livello normale 69 dB(A) re 1 pW, livello boost/intensivo 74 dB(A) re 1 pW
– Valori sonori con funzionamento a ricircolo: min. livello normale 55 dB(A) re 1 pW max. livello normale 66 dB(A) re 1 pW, livello boost/intensivo 72 dB(A) re 1 pW

**Comfort**
– Piano cottura a induzione con potente modulo di aspirazione downdraft a scomparsa totale
– Funzionamento selezionabile a estrazione/a ricircolo; gli accessori per il ricircolo non canalizzato, che comprendono quattro filtri antiodori CleanAir e un elemento di scorrimento telescopico sono inclusi nella fornitura del piano cottura. Gli accessori per altre possibilità di incasso sono disponibili su richiesta; vedere le precauzioni di montaggio per dettagli
– Sistema di ventilazione con 3 livelli di potenza della ventola comandati elettronicamente e 1 livello di potenza ventola boost/intensivo (con reset automatico) tramite Touch Control +/- (EasyTouch)
– Ventola potente e silenziosa con tecnologia BLDC ad alta efficienza energetica. Prestazioni di estrazione elevate e rumorosità ridotta a frequenze gradevoli grazie alla conduzione dell'aria ottimizzata dal punto di vista aerodinamico e psicoacustico in ambiente interno e una ventola incapsulata non visibile. Molto stabile alla pressione anche con condutture lunghe e complesse
– Spegnimento automatico ritardato dopo la cottura per eliminare gli odori residui (con specifico livello di ventilazione ultra-silenzioso, 12 min. (estrazione), 30 min. (ricircolo), disattivabile manualmente)
– Possibilità di controllo completamente manuale tramite Touch Control +/- (EasyTouch)
– Comoda rimozione con una mano dell'unità filtrante tramite l'impugnatura centrale in vetroceramica inclinabile
– Ampi filtri antigrasso ad alte prestazioni in acciaio inox con 12 strati filtranti e uno strato di copertura nero per la miglior integrazione estetica. Efficienza di filtrazione dei grassi del 94%
– Tutte le parti sono facili da pulire, lavabili in lavastoviglie e resistenti al calore
– Unità di raccolta liquidi e condensa (superiore), ca. 200 ml di capacità
– Sistema di scarico liquidi ad alte prestazioni per versamenti di più di 200 ml di liquido
– Collettore di sicurezza (lavabile in lavastoviglie) con capacità aggiuntiva di 700 ml. Facilmente accessibile e rimovibile dal basso
– Capacità di assorbenza totale di 900 ml (200 ml + 700 ml)
– Sistema di ventilazione a tenuta ermetica

**Accessori speciali**
HEZ9VDSB1 Curva del canale piatto 90 orizzontale
HEZ9VDSB2 Curva del canale piatto L 90 verticale
HEZ9VDSB4 Curva del canale piatto S 90° verticale
HEZ9VDSI0 Adattatore tondo-piatto
HEZ9VDSI1 Adattatore 90° tondo-piatto
HEZ9VDSM1 Elemento canale piatto diritto 500 mm
HEZ9VDSM2 Elemento canale piatto diritto 1000 mm
HEZ9VDSS1 Manicotto di giunzione (femmina)
HEZ9VDSS2 Manicotto flessibile (femmina)
HEZ9VRCR1 Filtro antiodori Clean Air Plus
HEZ9VRPD1 Diffusore nello zoccolo

[1] Secondo il regolamento UE N. 65/2014. [2] Su una scala di classe di efficienza energetica da A+++ a D (sec. UE n. 65/2014).
I prezzi riportati sono in franchi svizzeri incl. IVA/escl. IVA. I prezzi non includono la tassa di riciclaggio anticipata dovuta per legge (TRA).
I prezzi indicati non sono vincolanti; i nostri rivenditori hanno completa libertà nella definizione del prezzo di vendita.

# Piani cottura a induzione con cappa aspirante integrata da 60 cm

Con tutti i piani cottura con cappa sono compresi 4 filtri antiodori e lo slider Clean Air Plus.

**CHF 2'940.–**
*CHF 2'719.70* TRA incl. **CHF 6.01** / *TRA escl. CHF 5.56*

Serie | **4**
**PVS601B16E**
**Incasso a filo**

Con tutti i piani cottura con cappa sono compresi 4 filtri antiodori e lo slider Clean Air Plus.

**CHF 2'940.–**
*CHF 2'719.70* TRA incl. **CHF 6.01** / *TRA escl. CHF 5.56*

Serie | **4**
**PVS611B16E**
**Sovrapposizione senza telaio**

A+++ ↑ D | B | 60 cm | IN | TouchControl | CombiZone

## Dotazione del piano cottura

**Design**
– Incasso a filo / Sovrapposizione senza telaio

**Caratteristiche**
– **Touch Control**
– Re Start, Avvio rapido
– Timer con funzione di spegnimento per zona di cottura
– Contaminuti

**Rapidità**
– Funzione Power Boost per tutte le zone di cottura

**Potenza e dimensioni**
– 4 zone cottura FlexInduction con riconoscimento pentola
– **1 zona Combi**
– 17 livelli di potenza
– Zone di cottura:
Anteriore sinistra: 190 mm, 210 mm, 2,2 kW (potenza massima 3,7 kW)
Posteriore sinistra: 190 mm, 210 mm, 2,2 kW (potenza massima 3,7 kW)
Posteriore destra: 145 mm, 1,4 kW (potenza massima 2,2 kW)
Anteriore destra: 210 mm, 2,2 kW (potenza massima 3,7 kW)

**Ambiente e sicurezza**
– Indicatore del consumo d'energia
– Indicazione del calore residuo a 2 livelli per ciascuna zona di cottura
– Riconoscimento pentola, funzione Power Management, spegnimento di sicurezza, sicurezza bambini, interruttore principale

**Dimensioni (A L x P)**
**PVS601B16E Incasso a filo**
– Misure apparecchio: 227 x 572 x 512 mm
– Dimensioni di montaggio: 227 x 576 x 516 mm

**PVS611B16E Sovrapposizione senza telaio**
– Misure apparecchio: 223 x 592 x 522 mm
– Dimensioni di montaggio: 223 x 560 x 490 mm

– Potenza assorbita: 7,4 kW
– Collegamento elettrico: 400 V/7,4 kW, 2L/N/PE 16 A, collegamento fisso
– Cavo di collegamento (1,1 m)
– Cavo di collegamento incluso nella confezione
– Spessore piano di lavoro min.: 16 mm

**Accessori**
– Filtro antiodori Clean Air
– Elemento a scorrimento telescopico per ricircolo

**Accessori speciali**

| | |
|---|---|
| HEZ32WA00 | Termosonda senza fili |
| HEZ9ES100 | Moka 4 tazze |
| HEZ9FE280 | Padella in ferro Ø 18 / 28 cm |
| HEZ9SE040 | Set di pentole da 4 pezzi |
| HEZ9SE060 | Set di pentole da 6 pezzi |

Ulteriori accessori speciali incl. immagini sono disponibili a partire da pagina 61.

## Dotazione cappa aspirante

**Modalità di funzionamento e potenza**
– Classe di efficienza energetica B[1,2]
– Consumo energetico: 57 kWh/anno[1]
– Classe di efficienza del ventilatore: A[1]
– Classe di efficienza del filtro antigrasso: B[1]
– Valori sonori min./max. al livello normale: 61 dB / 69 dB[1]
– Potenza estrazione (secondo EN 61591): min. livello normale 330 m³/h, max. livello normale 500 m³/h, livello intensivo/boost 622 m³/h
– Potenza ricircolo (secondo EN 61591): min livello normale 252 m³/h, max. livello normale 441 m³/h, livello intensivo/boost 595 m³/h
– Valori sonori con funzionamento a estrazione: min. livello normale 61 dB(A) re 1 pW max. livello normale 69 dB(A) re 1 pW, livello boost/intensivo 74 dB(A) re 1 pW
– Valori sonori con funzionamento a ricircolo: min. livello normale 55 dB(A) re 1 pW max. livello normale 66 dB(A) re 1 pW, livello boost/intensivo 72 dB(A) re 1 pW

**Comfort**
– Piano cottura a induzione con potente modulo di aspirazione downdraft a scomparsa totale
– Funzionamento selezionabile a estrazione/a ricircolo; gli accessori per il ricircolo non canalizzato, che comprendono quattro filtri antiodori CleanAir e un elemento di scorrimento telescopico sono inclusi nella fornitura del piano cottura. Gli accessori per altre possibilità di incasso sono disponibili su richiesta; vedere le precauzioni di montaggio per dettagli
– Sistema di ventilazione con 3 livelli di potenza della ventola comandati elettronicamente e 1 livello di potenza ventola boost/intensivo (con reset automatico) tramite Touch Control +/- (EasyTouch)
– Ventola potente e silenziosa con tecnologia BLDC ad alta efficienza energetica. Prestazioni di estrazione elevate e rumorosità ridotta a frequenze gradevoli grazie alla conduzione dell'aria ottimizzata dal punto di vista aerodinamico e psicoacustico in ambiente interno e una ventola incapsulata non visibile. Molto stabile alla pressione anche con condutture lunghe e complesse
– Spegnimento automatico ritardato dopo la cottura per eliminare gli odori residui (con specifico livello di ventilazione ultra-silenzioso, 12 min. (estrazione), 30 min. (ricircolo), disattivabile manualmente)
– Possibilità di controllo completamente manuale tramite Touch Control +/- (EasyTouch)
– Comoda rimozione con una mano dell'unità filtrante tramite l'impugnatura centrale in vetroceramica inclinabile
– Ampi filtri antigrasso ad alte prestazioni in acciaio inox con 12 strati filtranti e uno strato di copertura nero per la miglior integrazione estetica. Efficienza di filtrazione dei grassi del 94%
– Tutte le parti sono facili da pulire, lavabili in lavastoviglie e resistenti al calore
– Unità di raccolta liquidi e condensa (superiore), ca. 200 ml di capacità
– Sistema di scarico liquidi ad alte prestazioni per versamenti di più di 200 ml di liquido
– Collettore di sicurezza (lavabile in lavastoviglie) con capacità aggiuntiva di 700 ml. Facilmente accessibile e rimovibile dal basso
– Capacità di assorbenza totale di 900 ml (200 ml + 700 ml)
– Sistema di ventilazione a tenuta ermetica

**Accessori speciali**

| | |
|---|---|
| HEZ9VDSB1 | Curva del canale piatto 90 orizzontale |
| HEZ9VDSB2 | Curva del canale piatto L 90 verticale |
| HEZ9VDSB4 | Curva del canale piatto S 90° verticale |
| HEZ9VDSI0 | Adattatore tondo-piatto |
| HEZ9VDSI1 | Adattatore 90° tondo-piatto |
| HEZ9VDSM1 | Elemento canale piatto diritto 500 mm |
| HEZ9VDSM2 | Elemento canale piatto diritto 1000 mm |
| HEZ9VDSS1 | Manicotto di giunzione (femmina) |
| HEZ9VDSS2 | Manicotto flessibile (femmina) |
| HEZ9VRCR1 | Filtro antiodori Clean Air Plus |
| HEZ9VRPD1 | Diffusore nello zoccolo |

[1] Secondo il regolamento UE N. 65/2014. [2] Su una scala di classe di efficienza energetica da A+++ a D (sec. UE n. 65/2014).
I prezzi riportati sono in franchi svizzeri incl. IVA/escl. IVA. I prezzi non includono la tassa di riciclaggio anticipata dovuta per legge (TRA).
I prezzi indicati non sono vincolanti; i nostri rivenditori hanno completa libertà nella definizione del prezzo di vendita.

## La perfezione non è mai stata così semplice.

# Piani cottura a gas.

I piani cottura a gas con FlameSelect sono dotati della tecnologia più all'avanguardia e offrono una precisione di regolazione della fiamma mai raggiunta finora grazie ai livelli di potenza predefiniti.

# Con i piani cottura a gas di Bosch.

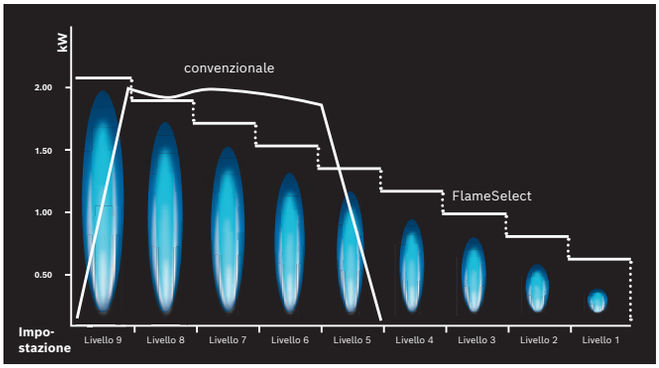


**FlameSelect.**
Cucinare può essere facile, sicuro e divertente. È per questo che abbiamo sviluppato FlameSelect. Con i piani cottura a gas tradizionali non è possibile regolare la temperatura in modo esatto. Con FlameSelect di Bosch invece sì. La tecnologia delle valvole brevettata consente una regolazione della temperatura su 9 livelli di potenza predefiniti. La regolazione avviene per mezzo della manopola di comando di Bosch su livelli facili da controllare.

**Nove livelli di potenza precisi.**
Con FlameSelect regoli esattamente l'intensità della fiamma da debole a intensa, su nove livelli predefiniti. La fiamma è costantemente sotto controllo, caratteristica particolarmente importante quando si cucina in un range di temperatura intermedio.

**Le superfici dei nostri piani cottura.**
Abbiamo la superficie del piano cottura adatta a ogni cucina e gusto: preziosa vetroceramica nera con Profilo comfort o acciaio inossidabile Steel Design.

**Tutto bene in vista.**
L'indicatore a 7 segmenti mostra in modo evidente e permanente il livello di potenza selezionato. L'indicatore calore residuo segnala subito dopo lo spegnimento i supporti per le pentole ancora caldi, proteggendo le dita di adulti e bambini. Con l'interruttore principale è possibile spegnere direttamente e contemporaneamente tutti i bruciatori.

**I nostri supporti pentola.**
I nostri robusti supporti pentola semipassanti in ghisa o acciaio garantiscono la massima stabilità contro il ribaltamento e possono essere lavati in lavastoviglie.

**Ottimizzati per una pulizia senza pensieri.**
Grazie ai bordi arrotondati i nostri piani cottura a gas sono facili da pulire in quanto non trattengono lo sporco.
Le superfici in acciaio inossidabile attorno ai bruciatori resistono alle decolorazioni in maniera quasi assoluta. La pulizia è ancora più facile con i supporti pentola smaltati amovibili. Lo speciale rivestimento antisporco li rende resistenti a corrosione, crepe e decolorazioni e adatti al lavaggio in lavastoviglie.

# Piani cottura a gas[1] da 60 cm

**CHF 1'520.–**
*CHF 1'406.11* TRA incl. **CHF 2.50** / *TRA escl. CHF 2.31*

Serie | **8**
**PRP6A6B70D nero**

**CHF 590.–**
*CHF 545.79* TRA incl. **CHF 2.50** / *TRA escl. CHF 2.31*

Serie | **2**
**PBP6B5B80 acciaio inox**

| | |
|---|---|
| **Design**<br>– Superficie in vetroceramica, nera<br>– Bordo ant.+post., profili later., allum., spazzolato<br>– Griglie di supporto pentole in ghisa<br>– Bruciatore di design: particolarmente piatto rispetto ai bruciatori-standard, bruciatore dal design elegante con pochi componenti | **Design**<br>– Supporto pentole in acciaio |
| **Facile da usare**<br>– FlameSelect: controllo della potenza su 9 livelli: Regola la fiamma con precisione assoluta su nove livelli predefiniti.<br>– Supporti pentola adatti alla lavastoviglie: possono essere lavati in lavastoviglie, per la massima praticità.<br>– Interruttori integrati: manopole facilmente accessibili e controllabili nell'area frontale, semplici da ruotare.<br>– Accensione a 1 mano: per accendere la fiamma, basta premere e ruotare la manopola. | |
| **Bruciatori e potenza**<br>– 4 zone cottura a gas, regolabile a livelli<br>– Anteriore sinistra: bruciatore standard fino a 1.9 kW (a seconda del tipo di gas)<br>– Posteriore sinistra: bruciatore a risparmio energetico fino a 1.1 kW (a seconda del tipo di gas)<br>– Posteriore destra: bruciatore a fiamma alta fino a 2.8 kW (a seconda del tipo di gas)<br>– Anteriore destra: bruciatore standard fino a 1.9 kW (a seconda del tipo di gas) | **Bruciatori e potenza**<br>– 4 bruciatori gas<br>– 1 bruciatore a fiamma alta, 2 standard, 1 a risparmio energetico<br>– Anteriore sinistra: bruciatore a fiamma alta 3 kW<br>– Posteriore sinistra: bruciatore standard 1.7 kW<br>– Posteriore destra: bruciatore standard 1.7 kW<br>– Anteriore destra: bruciatore a risparmio energetico 1 kW<br>– Accensione a 1 mano |
| **Sicurezza**<br>– Dispositivo di controllo termoelettrico: evita la fuoriuscita di gas in caso di spegnimento della fiamma. | **Sicurezza**<br>– Dispositivo di controllo |
| **Installazione (tipi di gas e misure)**<br>– Utilizzabile per: metano L/LL G25/20mbar (DE)<br>– Metano H/E 20mbar, E+ 20/25mbar<br>– Metano H 25 mbar (HU)<br>– Metano L 25 mbar (NL)<br>– Gas liquido G30.31 28-30/37mbar<br>– Gas liquido G30 37 mbar (PL)<br>– Gas liquido 50 mbar<br>– Preimpostazione metano (20mbar)<br>– Set di ugelli per gas liquido (50mbar) in dotazione (necessari per l'utilizzo in Germania). Ugelli per altri tipi di gas possono essere ordinati tramite il servizio di assistenza clienti. Per il cambio degli ugelli rivolgersi al servizio di assistenza clienti. | **Installazione (tipi di gas e misure)**<br>– Preimpostazione metano (20mbar)<br>– Ugelli per gas liquido in dotazione (28-30/37mbar)<br>– Cavo di collegamento 1 m senza spina |
| **Dimensioni (A x L x P)**<br>– Misure apparecchio: 47 x 606 x 527 mm<br>– Dimensioni di montaggio: 45 x 560 x 490-502 mm<br>– Potenza totale di assorbimento: 7,7 kW<br>– Cavo di collegamento 1,5 m (per l'accensione) Potenza assorbita 0,6 KW/220-240 V<br>– Cavo di collegamento da 1,5 m con spina: Plug and Play, non è richiesto l'intervento di un elettricista per l'installazione.<br>– Spessore piano di lavoro min.: 30 mm | **Dimensioni (A x L x P)**<br>– Cavo di collegamento 1,0 m senza spina (per l'accensione) Potenza assorbita 0,6 KW/220-240 V |
| **Informazioni tecniche**<br>– N. SVGW 16-029-1 | **Informazioni tecniche**<br>– N. SVGW 15-029-1 |

[1] Per i piani cottura a gas con una potenza totale di assorbimento superiore a 11 kW, devono essere soddisfatte ulteriori condizioni, tra cui una ventilazione controllata dell'ambiente, come ad esempio una cappa aspirante con funzionamento a estrazione. Concordare con l'installatore.

I prezzi riportati sono in franchi svizzeri incl. IVA/escl. IVA. I prezzi non includono la tassa di riciclaggio anticipata dovuta per legge (TRA).

I prezzi indicati non sono vincolanti; i nostri rivenditori hanno completa libertà nella definizione del prezzo di vendita.

## Accessori speciali per FlexInduction

**HEZ9FF040**
Set padelle Flex da 4 pezzi
**CHF 510.–** *CHF 471.79*

**HEZ9FF030**
Set padelle Flex da 3 pezzi
**CHF 310.–** *CHF 286.77*

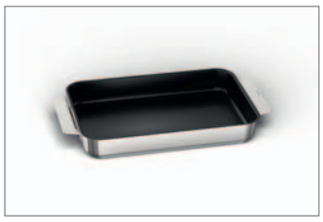

**HEZ9FF010**
Padelle Flex, 353 mm, acciaio inox
**CHF 220.–** *CHF 203.52*

**HEZ9CF280**
Padella rivestita Ø 28 cm
**CHF 95.–** *CHF 87.88*

**HEZ9CF240**
Padella rivestita Ø 24 cm
**CHF 80.–** *CHF 74.01*

## Accessori speciali per FlexInduction e zone Combi

**HEZ390522**
**Piastra grill**
**CHF 292.–** *CHF 270.12*

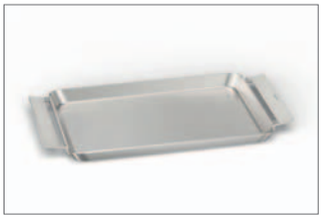

**HEZ9TY010**
Teppan Yaki, 340 mm
**CHF 250.–** *CHF 231.27*

## Accessori speciali per piani cottura a induzione compatibili con sensore

**HEZ39050**
Sensore di temperatura senza fili per piano cottura
**CHF 223.–** *CHF 206.29*

I prezzi riportati sono in franchi svizzeri incl. IVA/escl. IVA. I prezzi non includono la tassa di riciclaggio anticipata dovuta per legge (TRA).
I prezzi indicati non sono vincolanti; i nostri rivenditori hanno completa libertà nella definizione del prezzo di vendita.

## Accessori speciali per piani cottura

**HEZ9SE060**
Set di pentole da 6 pezzi
**CHF 307.–** *CHF 284.00*

**HEZ9SE040**
Set di pentole da 4 pezzi
**CHF 276.–** *CHF 255.32*

**HEZ390011**
Pirofila in acciaio inox con coperchio in vetro
**CHF 226.–** *CHF 209.07*

**HEZ9FE280**
Padella in ferro Ø 18 / 28 cm
**CHF 170.–** *CHF 157.26*

**HEZ390230**
Padella di sistema Ø 21 cm
**CHF 143.–** *CHF 132.28*

**HEZ390090**
Set wok da 3 pezzi Ø 36 cm
**CHF 143.–** *CHF 132.28*

**HEZ9ES100**
Moka per 4 tazze
**CHF 98.–** *CHF 90.66*

## Accessori speciali per l'incasso

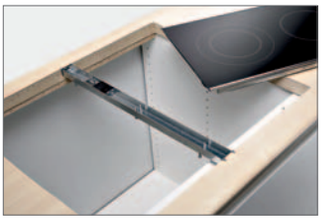

**HEZ394301**
Elemento di congiunzione
**CHF 88.–** *CHF 81.41*

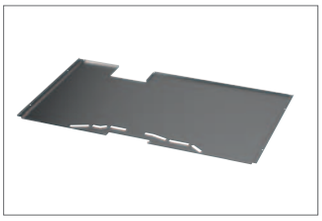

**HEZ392800**
Ripiano intermedio 80 cm
**CHF 50.–** *CHF 46.25*

I prezzi riportati sono in franchi svizzeri incl. IVA/escl. IVA. I prezzi non includono la tassa di riciclaggio anticipata dovuta per legge (TRA).
I prezzi indicati non sono vincolanti; i nostri rivenditori hanno completa libertà nella definizione del prezzo di vendita.

## Accessori speciali per concetti di aspirazione da piano

**HEZ9VDKR0**
Set accessori per ricircolo con canale parziale per profondità di piano di lavoro di 70 cm o superiori.
**CHF 180.–** *CHF 166.51*

**HEZ9VDKR1**
Set accessori per ricircolo parzialmente canalizzato per profondità di piano di lavoro di 60 cm (o superiori).
**CHF 180.–** *CHF 166.51*

**HEZ9VDSS2**
Manicotto flessibile di collegamento femmina per collegare elementi per canali piatti maschi.
**CHF 69.–** *CHF 63.83*

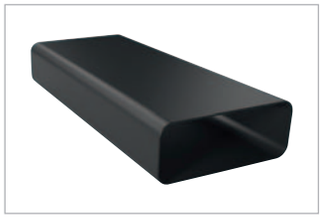

**HEZ9VDSM2**
Elemento canale piatto dritto (maschio, 1000 mm).
**CHF 80.–** *CHF 74.01*

**HEZ9VRPD1**
Componenti per tubazioni in caso di funzionamento a estrazione, per la distribuzione dell'aria.
**CHF 69.–** *CHF 63.83*

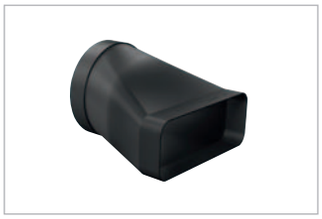

**HEZ9VDSI0**
Adattatore maschio per collegare elementi per elementi canale piatti e tondi
**CHF 64.–** *CHF 59.20*

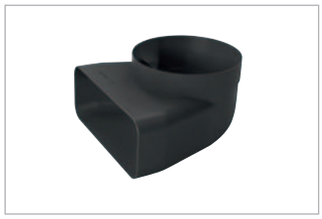

**HEZ9VDSI1**
Adattatore maschio di 90° per collegare elementi per canali piatti e tondi
**CHF 58.–** *CHF 53.65*

**HEZ9VDSB1**
Elemento orizzontale a gomito di 90° per canali piatti (maschio).
**CHF 64.–** *CHF 59.20*

**HEZ9VDSB4**
Elemento verticale a gomito di 90° per canali piatti (maschio). Adatto per profondità del piano di lavoro a partire da 60 cm.
**CHF 53.–** *CHF 49.03*

**HEZ9VDSB2**
Elemento verticale a gomito di 90° per canali piatti "L" (maschio). Adatto per profondità del piano di lavoro a partire da 70 cm.
**CHF 48.–** *CHF 44.40*

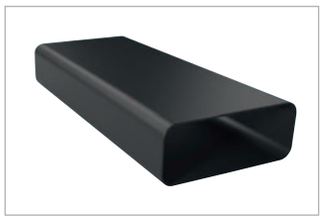

**HEZ9VDSM1**
Elemento canale piatto dritto (maschio, 500 mm).
**CHF 42.–** *CHF 38.85*

**HEZ9VDSS1**
Manicotto di collegamento femmina per collegare elementi per canali piatti maschi
**CHF 27.–** *CHF 24.98*

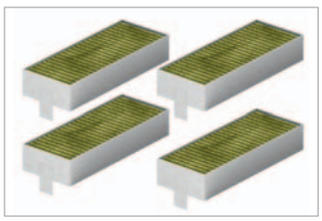

**HEZ9VRCR1**
4 potenti filtri antiodori Clean Air Plus direttamente integrati (nel funzionamento a ricircolo) per esigenza di sostituzione.
**CHF 122.–** *CHF 112.86*

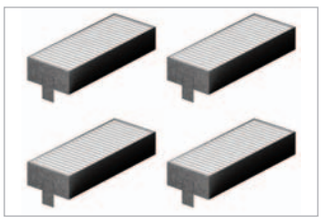

**HEZ9VEDU0**
4 potenti filtri acustici a basso rumore per una riduzione significativa del rumore e un miglioramento marcato della psicoacustica.
**CHF 117.–** *CHF 108.23*

Tutti gli elementi per canali piatti hanno un raggio angolare esterno di 20 mm.
I prezzi riportati sono in franchi svizzeri incl. IVA/escl. IVA. I prezzi non includono la tassa di riciclaggio anticipata dovuta per legge (TRA).
I prezzi indicati non sono vincolanti; i nostri rivenditori hanno completa libertà nella definizione del prezzo di vendita.

**La perfezione non è mai stata così semplice.**

# Cappe aspiranti.

In cucina la si sente appena. Nella bolletta quasi non si nota. Straordinariamente silenziose, estremamente efficienti, particolarmente intensive: con le nostre cappe aspiranti cucinare diventa un'esperienza impareggiabile per tutti i cinque sensi.

# I punti di forza delle cappe aspiranti.

**Smart Hood Automatic Serie | 8 e Serie | 4.**
**Aspirazione dell'aria automatica grazie alla comunicazione tra piano cottura e cappa tramite Home Connect.**
Con Home Connect è possibile: la cappa aspirante comunica con il piano cottura per impostare la potenza di aspirazione richiesta. Con l'attivazione di una zona cottura la cappa aspirante si avvia con il livello di potenza inferiore. Durante la cottura l'algoritmo automatico adatta continuamente il livello di potenza della cappa aspirante. Quando finisci di cucinare e spegni il piano cottura, il programma avvia automaticamente il ritardo di disinserimento della ventola preconfigurato.

**Controllo della cappa dal piano cottura. Due che si capiscono al volo.**
Se entrambi sono dotati di Home Connect, il piano cottura e la cappa aspirante interagiscono permettendoti di controllare la prima dal secondo. Puoi ad esempio far sì che l'illuminazione della cappa si attivi all'accensione del piano cottura. Non appena accendi una delle zone cottura, si avvia anche la cappa, per eliminare gli odori già dal primo istante. Se la cappa aspirante è anche provvista del sensore della qualità dell'aria PerfectAir o della funzione Smart Hood Automatic, persino il livello di potenza si regola da solo in maniera completamente automatica. Il comando e l'illuminazione della cappa possono essere gestiti anche solo tramite il tocco di un dito direttamente dal piano cottura. Dopo la cottura la cappa aspirante resta per un breve periodo in funzione, finché tutti gli odori più sgradevoli non sono realmente spariti dall'aria della tua cucina. Così, mentre cucini, non devi preoccuparti di nient'altro fuorché della perfetta riuscita dei tuoi piatti preferiti.

**Impostazione della temperatura della luce per Serie | 4 e Serie | 8.**
Desideri che la cappa aspirante sia perfettamente integrata nel concetto di illuminazione della tua cucina? Nessun problema con le cappe a parete Serie | 4 e Serie | 8. Ti basta selezionare la temperatura del colore da bianco caldo a bianco freddo tramite l'app Home Connect.

# Le caratteristiche delle cappe aspiranti dalla A alla Z.

**Modalità ad estrazione.**
Le cappe aspiranti con funzionamento a estrazione dirottano gli odori della cucina direttamente verso l'esterno attraverso un condotto di estrazione. La depressione prodotta dall'estrazione produce un flusso di aria fresca verso l'interno. È pertanto necessario accertarsi che l'apporto di aria fresca sia sufficiente.

**Filtro Clean Air Plus.**
La superficie lamellare dello speciale filtro antiodori riduce il rumore fino a 5 dB in più rispetto alle soluzioni standard, assorbendo oltre il 90% di tutti gli odori e aumentando la potenza di filtrazione fino a 100 $m^3$/h. Lo speciale trattamento impregnante consente al filtro di eliminare persino lo sgradevole e persistente odore di pesce. Anche chi soffre di allergie può respirare facilmente. Il polline e la polvere vengono assorbiti in modo affidabile dal nostro filtro Clean Air Plus e dall'aria nella stanza viene rimosso il 99% di tutto il polline. Per preservare questo livello di efficacia, si consiglia di sostituire il filtro ogni 12 – 18 mesi.

**Filtro Long Life.**
Questo filtro garantisce fino al 90% di assorbimento degli odori. Per garantire questo livello di risultati fino a dieci anni, è sufficiente rigenerare il filtro in forno a 200 °C per due ore. E il tuo filtro torna come nuovo.

**Eco Silence Drive™.**
Motore ad alta efficienza. Risparmia energia senza rinunciare alla potenza: azionato da un magnete permanente, il motore Eco Silence Drive™ evita quasi totalmente l'attrito meccanico, azzerando quindi la dispersione dell'energia. Queste caratteristiche ne fanno un dispositivo non solo estremamente robusto, silenzioso e durevole, ma anche efficiente. Grazie all'impiego di una ventola ad elevate prestazioni con tecnologia del motore Eco Silence Drive™, le cappe aspiranti Bosch risparmiano più dell'80% di energia all'anno* rispetto alle cappe aspiranti Bosch tradizionali.

**Disinserimento ritardato della ventola.**
Il disinserimento ritardato automatico della ventola evita che resti anche la minima traccia di odori nella tua cucina. La ventilazione resta attiva per altri 10 minuti, dopodiché la cappa aspirante si spegne automaticamente.

**Livello intensivo.**
Odori particolarmente forti, come ad esempio, l'odore di pentole bruciate, vengono aspirati in modo assolutamente efficace azionando il livello intensivo. Nonostante la massima potenza, anche in questo caso le cappe aspiranti Bosch si dimostrano particolarmente silenziose.

**Illuminazione LED.**
L'illluminazione LED convince per la durata estrema e i consumi particolarmente contenuti. Inoltre, è possibile impostare la temperatura del colore desiderato su tutti gli apparecchi dotati di Home Connect.

**Filtro antigrasso in metallo.**
I filtri antigrasso in metallo sono necessari che per la modalità a ricircolo, per separare il grasso e altre sostanze residue dall'aria aspirata. Per garantirne l'elevata efficienza nel tempo, occorre lavarli a mano o in lavastoviglie almeno una volta al mese.

**Soft Light.**
Grazie alla Soft Light con funzione dimmer, adesso è possibile impostare la luminosità direttamente dal piano cottura. Per illuminare in modo discreto ed elegante la tua cucina, ma anche per quando hai bisogno di una buona illuminazione del piano cottura. All'accensione della lampada, l'intensità luminosa aumenta gradualmente, e diminuisce progressivamente quando la si spegne.

**Funzionamento a ricircolo d'aria.**
Il funzionamento a ricircolo d'aria della cappa aspirante si base sul principio dello scambio d'aria. Anziché soffiare i vapori verso l'esterno tramite l'apposito tubo e far entrare aria fresca dalle aperture di casa, con il funzionamento a ricircolo l'aria viene filtrata, depurata e reimmessa nel locale. Il ricircolo continuo rinnova continuamente l'aria. Per questo procedimento è sempre necessaria l'installazione di un filtro antiodori, nel formato standard o come set di ricircolo Clean Air Plus.

*Con un funzionamento medio della ventola di un'ora a livello 2 al giorno e un funzionamento della luce per 2 ore al giorno.

## Mai più aria pesante in cucina.

# Tecnologia di ricircolo efficiente per respirare aria pura anche in cucina.

I moduli a ricircolo di Bosch sono basati su una tecnologia di ricircolo all'avanguardia e offrono soluzioni per le più svariate esigenze dei nostri clienti. Oltre al filtro standard, il filtro Clean Air Plus ad alta efficienza con funzione antipolline garantisce la migliore qualità dell'aria ambiente; i filtri rigenerabili producono una riduzione dei rumori altamente affidabile per una durata fino a 10 anni.

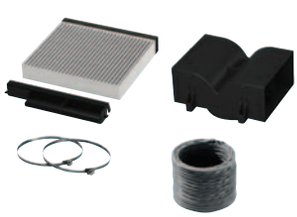

**Set di ricircolo Clean Air Standard**

- Rumorosità ridotta fino all'80%
- Intervallo di sostituzione: 6 - 12 mesi
- Apposito rivestimento per gli odori di pesce

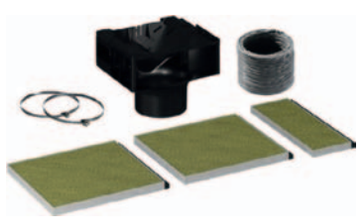

**Set ricircolo Clean Air Plus**

- Riduzione degli odori oltre il 90%
- Intervallo di sostituzione: 12 - 18 mesi
- Apposito rivestimento per gli odori di pesce
- Grazie alla forma lamellare del filtro si ottiene una riduzione della rumorosità fino a 5 dB e fino a 100 $m^3/h$ di potenza in più
- Filtra il 99% del polline dall'ari

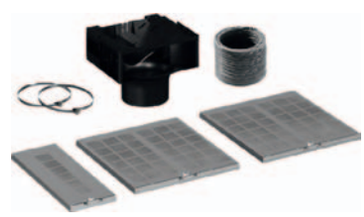

**Set ricircolo Long Life**

- Riduzione degli odori oltre il 90%
- Durata fino a 10 anni
- Ciclo di rigenerazione ogni 4 mesi
- Rigenerazione: min. 120 minuti con aria calda a 200 °C in forno

# Cappe aspiranti a muro e a isola.

# Cappe a parete da 80 cm

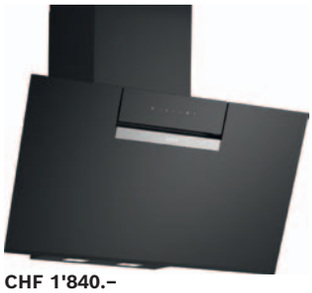

**CHF 1'840.–**
*CHF 1'702.13* TRA incl. **CHF 6.01** / *TRA escl. CHF 5.56*

Serie | **4**
**DWK87FN60**

**Design:**
– Montaggio a muro
– Lastra di vetro: vetro trasparente stampato in nero
– Funzionamento selezionabile a estrazione/a ricircolo
– Con ricircolo funzionamento senza canale possibile
– Per il funzionamento a ricircolo è richiesto il set di ricircolo Clean Air Plus (accessorio)

**Caratteristiche più importanti:**
– Eco Silence Drive
– Illuminazione: 2 pz., LED, 3 W, con temperatura colore impostabile
– Soft Light: l'illuminazione si accende e si spegne gradualmente
– Funzione dimmer: intensità della luce regolabile
– Temperatura di colore: 3500 K
– Intensità di illuminazione: 502 Lux
– Aspirazione sul lato anteriore e inferiore
– 2 filtri antigrasso in metallo

**Funzioni comfort:**
– Touch Select
– 3 livelli di potenza e 1 modalità intensiva
– Reset automatico da livello intensivo a normale dopo 6 minuti
– Disinserimento ritardato della ventola 10 minuti

**Funzioni digitali:**
– Home Connect: comando, controllo e impostazione della cappa aspirante tramite smartphone o tablet
– Comando cappa dal piano cottura

**Praticità per la pulizia:**
– angolo di apertura ampio della piastra in vetro con funzione di arresto per facilitare l'accesso al filtro e la pulizia
– Superfici e materiali lisci e facili da pulire
– Filtro antigrasso in metallo, lavabile in lavastoviglie

**Potenza di estrazione:**
– Secondo EN 61591 e EN/IEC 60704-2-13 l'apparecchio può raggiungere i seguenti valori con funzionamento a estrazione:
Livello di potenza 1: potenza ventola (a): 223 m³/h; rumorosità (b): 39 dB(A) re1pW
Livello di potenza 2: a: 319 m³/h; b: 48 dB (A) re1pW
Livello di potenza 3: a: 431 m³/h; b: 56 dB (A) re1pW
Livello intensivo 1: a: 768 m³/h; b: 68 dB (A) re1pW
– Classe di efficienza energetica: A+[1,2]
– Consumo energetico medio: 31.7 kWh/anno[1]
– Classe di efficienza ventola: A[1]
– Classe di efficienza dell'illuminazione: A[1]
– Classe di efficienza del filtro: C[1]

**Dati tecnici e sostenibilità:**
– Tensione: 220–240 V
– Potenza totale di assorbimento 140 W

**Informazioni per progettazione e installazione:**
– Misure apparecchio estrazione (AxLxP): 753-996 x 790 x 433 mm
– Misure apparecchio ricircolo (AxLxP): 790-1083 x 790 x 433 mm
– Misure funzionamento a ricircolo, senza canale (AxLxP): 360 mm x 790 mm x 433 mm
– Attacco aria di scarico Ø 150 mm
– Lunghezza cavo di collegamento: 1,3 m con spina
– Fornitura con aletta unidirezionale

**Accessorio speciale**
DWZ1KK1I6 Set di ricircolo Clean Air Plus
DWZ1KK1V6 Set di ricircolo Clean Air Plus (senza canale)

Ulteriori accessori speciali incl. immagini sono disponibili a partire da pagina 71 e pagina 95.

**CHF 1'550.–**
*CHF 1'433.86* TRA incl. **CHF 2.50** / *TRA escl. CHF 2.31*

Serie | **2**
**DWK85DK60**

**Design:**
– Montaggio a muro
– Lastra di vetro: vetro trasparente stampato in nero
– Funzionamento selezionabile a estrazione/a ricircolo
– Per la modalità a ricircolo è necessario il set di ricircolo standard (accessorio speciale)

**Caratteristiche più importanti:**
– Motore a condensatore
– Illuminazione dell'area di lavoro con 2 moduli LED da 3 W
– Temperatura di colore: 4000 K
– Intensità di illuminazione: 127 Lux
– 1 filtri antigrasso in metallo

**Funzioni comfort:**
– Controllo elettronico tramite Touch Control con retroilluminazione
– 3 livelli di potenza e 1 modalità intensiva
– Reset automatico da livello intensivo a normale dopo 5 minuti
– Indicatore di saturazione filtro grassi e antiodori

**Praticità per la pulizia:**
– angolo di apertura ampio della piastra in vetro con funzione di arresto per facilitare l'accesso al filtro e la pulizia
– Superfici e materiali lisci e facili da pulire
– Filtro antigrasso in metallo, lavabile in lavastoviglie

**Potenza di estrazione:**
– Secondo EN 61591 e EN/IEC 60704-2-13 l'apparecchio può raggiungere i seguenti valori con funzionamento a estrazione:
Livello di potenza 1: potenza ventola (a): 220 m3/h; rumorosità (b): 46 dB(A) re1pW
Livello di potenza 2: a: 315 m3/h; b: 53 dB (A) re1pW
Livello di potenza 3: a: 430 m3/h; b: 60 dB (A) re1pW
Livello intensivo 1: a: 550 m3/h; b: 65 dB (A) re1pW
– Classe di efficienza energetica: A[1,2]
– Consumo energetico medio: 43.8 kWh/anno[1]
– Classe di efficienza ventola: A[1]
– Classe di efficienza dell'illuminazione: A[1]
– Classe di efficienza energetica del filtro grassi: E[1]

**Dati tecnici e sostenibilità:**
– Tensione: 220–240 V
– Potenza totale di assorbimento 223 W

**Informazioni per progettazione e installazione:**
– Misure apparecchio estrazione (AxLxP): 690-900 x 790 x 325 mm
– Misure apparecchio ricircolo (AxLxP): 720-975 x 790 x 325 mm
– Attacco aria di scarico Ø 150 mm
– Lunghezza cavo di collegamento: 1.5 m con spina
– Fornitura con aletta unidirezionale

**Accessori speciali**
DWZ1GK1U2 Set ricircolo standard

Ulteriori accessori speciali incl. immagini sono disponibili a partire da pagina 71 e pagina 95.

[1] Secondo il regolamento UE N. 65/2014. [2] Su una scala di classe di efficienza energetica da A+++ a D. [3] Modalità di funzionamento e potenza sono riferite sempre al funzionamento a estrazione. Non sono disponibili dati per apparecchi unicamente a ricircolo. [4] Ulteriori dati sull'apparecchio sono disponibili sul nostro sito web: https://www.bosch-home.com/ch
I prezzi riportati sono in franchi svizzeri incl. IVA/escl. IVA. I prezzi non includono la tassa di riciclaggio anticipata dovuta per legge (TRA).
I prezzi indicati non sono vincolanti; i nostri rivenditori hanno completa libertà nella definizione del prezzo di vendita.

## Gli accessori Bosch perfetti per cappe a parete con funzionamento a ricircolo.

### I set base per il ricircolo in sintesi

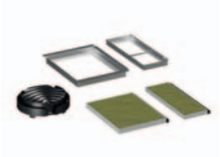

| **Denominazione** | Set ricircolo Clean Air Plus (senza canale) | Set ricircolo standard | Set di ricircolo Clean Air Plus (con canale) |
|---|---|---|---|
| **Nota** | Filtro nell'apparecchio, uscita dell'aria direttamente sopra l'apparecchio | Filtro nell'apparecchio, uscita dell'aria direttamente sopra nel canale | Filtro nell'apparecchio, uscita dell'aria direttamente sopra nel canale |
| **Eliminazione di odori e vapori in %** | >90 % | Standard | >90 % |
| **Durata** | 12 – 18 mesi | 3 mesi | 12 – 18 mesi |
| **Ciclo di pulizia** (in forno ventilato a max. 200°C per 120 minuti) | pulizia non possibile | pulizia non possibile | pulizia non possibile |
| **Funzione antipesce** | ● | – | ● |
| **Funzione antipolline** | ● | – | ● |
| **Accessori** / **Design cappa inclinata** | **DWZ1KK1V6** **CHF 146.–** *CHF 135.06* | **DWZ1GK1U2** **CHF 146.–** *CHF 135.06* | **DWZ1KK1I6** **CHF 146.–** *CHF 135.06* |
| **DWK87FN60** | ● | – | ● |
| **DWK85DK60** | – | ● | – |

## Accessori speciali[1]

## per cappe a parete

**DHZ5605** Set d'avviamento per funzionamento a ricircolo d'aria
**CHF 148.–**
*CHF 136.91*

**DWZ1IB6K1**
Prolunga canale, nera, 450-854 mm
**CHF 280.–**
*CHF 259.02*

**DWZ1IB6N1**
Prolunga canale, nera, 187-360 mm[2]
**CHF 220.–**
*CHF 203.52*

[1] Immagine al solo scopo riepilogativo. Gli accessori specifici per il prodotto sono riportato direttamente sotto il rispettivo modello. [2] Immagine simile
I prezzi riportati sono in franchi svizzeri incl. IVA/escl. IVA. I prezzi non includono la tassa di riciclaggio anticipata dovuta per legge (TRA).
I prezzi indicati non sono vincolanti; i nostri rivenditori hanno completa libertà nella definizione del prezzo di vendita.

# Cappa a parete da 90 cm

**CHF 1'900.–**
*CHF 1'757.63* TRA incl. **CHF 6.01** / *TRA escl. CHF 5.56*

Serie | **6**
**DWB98JQ50**

**Modalità di funzionamento e potenza**
– Funzionamento selezionabile a estrazione/a ricircolo
– Per la modalità a ricircolo è necessario un set base o un set di ricircolo Clean Air (accessorio speciale)
– Potenza della ventola con funzionamento a estrazione secondo EN 61591: max. livello normale: 430 $m^3$/h, livello intensivo: 844 $m^3$/h
– Funzionamento a risparmio energetico grazie all'efficiente tecnologia BLDC

**Comandi**
– Controllo elettronico
– Controllo elettronico tramite Touch Control con lightline
– Touch Control (3 livelli di potenza + 2 livelli intensivi) con lightline

**Comfort**
– Livello intensivo con reset automatico
– Sensore della qualità dell'aria PerfectAir
– Indicatore di saturazione filtro grassi e antiodori
– Filtro antigrasso in metallo, lavabile in lavastoviglie
– Disinserimento ritardato automatico della ventola 10 minuti

**Design**
– Modello Box, acciaio inox
– Illuminazione dell'area di lavoro con 3 moduli LED da 1.5 W
– Soft Light
– Funzione dimmer
– Intensità di illuminazione: 389 Lux
– Temperatura di colore: 3500 K
– Copertura filtro in acciaio inox, forata e lavabile in lavastoviglie

**Ambiente e sicurezza**
– Classe di efficienza energetica: A+[1,2]
– Consumo energetico medio: 30.1 kWh/anno[1]
– Classe di efficienza ventola: A[1]
– Classe di efficienza dell'illuminazione: A[1]
– Classe di efficienza energetica del filtro grassi: B[1]
– Valori sonori min./max. al livello normale: 46/55 dB[1]

**Informazioni tecniche**
– Per il montaggio a parete sopra piano cottura
– Misure apparecchio estrazione (AxLxP): 614-954 x 898 x 500 mm
– Misure apparecchio ricircolo (AxLxP): 614-1064 x 898 x 500 mm
– Attacco aria di scarico Ø 150 mm (120 mm in dotazione)
– Con aletta unidirezionale
– Potenza assorbita: 165 W
– Lunghezza cavo di collegamento: 1.3 m con spina

**Accessori speciali**

| | |
|---|---|
| DHZ1223 | Prolunga canale 1000 mm |
| DHZ1233 | Prolunga canale 1500 mm |
| DWZ0XX0J5 | Set ricircolo Long Life |
| DWZ2CB1I4 | Set di ricircolo Clean Air Standard |

Ulteriori accessori speciali incl. immagini sono disponibili a partire da pagina 76 e pagina 95.

[1] Secondo il regolamento UE N. 65/2014. [2] Su una scala di classe di efficienza energetica da A+++ a D. [3] Modalità di funzionamento e potenza sono riferite sempre al funzionamento a estrazione. Non sono disponibili dati per apparecchi unicamente a ricircolo. [4] Ulteriori dati sull'apparecchio sono disponibili sul nostro sito web: https://www.bosch-home.com/ch
I prezzi riportati sono in franchi svizzeri incl. IVA/escl. IVA. I prezzi non includono la tassa di riciclaggio anticipata dovuta per legge (TRA).
I prezzi indicati non sono vincolanti; i nostri rivenditori hanno completa libertà nella definizione del prezzo di vendita.

# Cappe aspiranti a parete 90 cm e 60 cm

**CHF 1'080.–**
*CHF 999.07* TRA incl. **CHF 2.50** / *TRA escl. CHF 2.31*

Serie | **4**
**DWB97FM50**

A+++ ↑ D B | 90 cm | LED Light

**Modalità di funzionamento e potenza**
– Funzionamento selezionabile a estrazione/a ricircolo
– Per la modalità a ricircolo è necessario un set base o un set di ricircolo Clean Air (accessorio speciale)
– Prestazioni dell'aria di scarico secondo DIN/EN 61591: max. livello normale: 453 $m^3$/h, livello intensivo: 739 $m^3$/h
– Ventola a doppio flusso ad alte prestazioni
– Motore a condensatore ad alta efficienza energetica

**Comandi**
– Controllo elettronico tramite Touch Control
– Controllo elettronico tramite Touch Control con indicatore LED
– 3 livelli di potenza e 1 modalità intensiva
– Livello intensivo con reset automatico

**Comfort**
– Filtro antigrasso in metallo, lavabile in lavastoviglie

**Design**
– Modello Box, acciaio inox
– Illuminazione dell'area di lavoro con 2 moduli LED da 1.5 W
– Intensità di illuminazione: 242 Lux
– Temperatura di colore: 3500 K
– Copertura filtro in acciaio inox, forata e lavabile in lavastoviglie

**Ambiente e sicurezza**
– Classe di efficienza energetica: B[1,2]
– Consumo energetico medio: 60.3 kWh/anno[1]
– Classe di efficienza ventola: B[1]
– Classe di efficienza dell'illuminazione: A[1]
– Classe di efficienza energetica del filtro grassi: B[1]
– Valori sonori min./max. al livello normale: 52/65 dB[1]

**Informazioni tecniche**
– Per il montaggio a parete sopra piano cottura
– Misure apparecchio estrazione (AxLxP): 635-965 x 900 x 500 mm
– Misure apparecchio ricircolo (AxLxP): 635-1075 x 900 x 500 mm
– Attacco aria di scarico Ø 150
– Con aletta unidirezionale
– Potenza assorbita: 255 W
– Lunghezza cavo di collegamento: 1.3 m con spina

**Accessori speciali**

| | |
|---|---|
| DHZ1225 | Prolunga canale 1000 mm |
| DHZ1235 | Prolunga canale 1500 mm |
| DWZ0DX0U0 | Set ricircolo standard |
| DWZ0XX0J0 | Set ricircolo Long Life |
| DWZ1DX1I4 | Set ricircolo Clean Air Standard |
| DWZ1DX1I6 | Set ricircolo Clean Air Plus |
| DWZ1FX5C6 | Set ricircolo Clean Air Plus esterno |
| DWZ1FX5D1 | Set ricircolo Long Life esterno |

Ulteriori accessori speciali incl. immagini sono disponibili a partire da pagina 76 e pagina 95.

**CHF 980.–**
*CHF 906.57* TRA incl. **CHF 2.50** / *TRA escl. CHF 2.31*

Serie | **4**
**DWB67FM50**

A+++ ↑ D B | 60 cm | LED Light

**Modalità di funzionamento e potenza**
– Funzionamento selezionabile a estrazione/a ricircolo
– Per la modalità a ricircolo è necessario un set base o un set di ricircolo Clean Air (accessorio speciale)
– Prestazioni di estrazione secondo DIN/EN 61591 max. funzionamento normale 458 $m^3$/h livello intensivo 752 $m^3$/h
– Ventola a doppio flusso ad alte prestazioni
– Motore a condensatore ad alta efficienza energetica

**Comandi**
– Controllo elettronico tramite Touch Control
– Controllo elettronico tramite Touch Control con indicatore LED
– 3 livelli di potenza e 1 modalità intensiva
– Livello intensivo con reset automatico

**Comfort**
– Filtro antigrasso in metallo, lavabile in lavastoviglie

**Design**
– Modello Box, acciaio inox
– Illuminazione dell'area di lavoro con 2 moduli LED da 1.5 W
– Intensità di illuminazione: 242 Lux
– Temperatura di colore: 3500 K
– Copertura filtro in acciaio inox, forata e lavabile in lavastoviglie

**Ambiente e sicurezza**
– Classe di efficienza energetica: B[1,2]
– Consumo energetico medio: 60.3 kWh/anno[1]
– Classe di efficienza ventola: B[1]
– Classe di efficienza dell'illuminazione: A[1]
– Classe di efficienza energetica del filtro grassi: B[1]
– Valori sonori min./max. al livello normale: 52/64 dB[1]

**Informazioni tecniche**
– Per il montaggio a parete sopra piano cottura
– Misure apparecchio estrazione (AxLxP): 635-965 x 600 x 500 mm
– Misure apparecchio ricircolo (AxLxP): 635-1075 x 600 x 500 mm
– Attacco aria di scarico Ø 150
– Con aletta unidirezionale
– Potenza assorbita: 255 W
– Lunghezza cavo di collegamento: 1.3 m con spina

**Accessori speciali**

| | |
|---|---|
| DHZ1225 | Prolunga canale 1000 mm |
| DHZ1235 | Prolunga canale 1500 mm |
| DWZ0DX0U0 | Set ricircolo standard |
| DWZ0XX0J0 | Set ricircolo Long Life |
| DWZ1DX1I4 | Set ricircolo Clean Air Standard |
| DWZ1DX1I6 | Set ricircolo Clean Air Plus |
| DWZ1FX5C6 | Set ricircolo Clean Air Plus esterno |
| DWZ1FX5D1 | Set ricircolo Long Life esterno |

Ulteriori accessori speciali incl. immagini sono disponibili a partire da pagina 76 e pagina 95.

[1] Secondo il regolamento UE N. 65/2014. [2] Su una scala di classe di efficienza energetica da A+++ a D. [3] Modalità di funzionamento e potenza sono riferite sempre al funzionamento a estrazione. Non sono disponibili dati per apparecchi unicamente a ricircolo. [4] Ulteriori dati sull'apparecchio sono disponibili sul nostro sito web: https://www.bosch-home.com/ch
I prezzi riportati sono in franchi svizzeri incl. IVA/escl. IVA. I prezzi non includono la tassa di riciclaggio anticipata dovuta per legge (TRA).
I prezzi indicati non sono vincolanti; i nostri rivenditori hanno completa libertà nella definizione del prezzo di vendita.

# Cappe aspiranti a parete 90 cm e 60 cm

**CHF 960.–**
*CHF 888.07* TRA incl. **CHF 2.50** / *TRA escl. CHF 2.31*

Serie | **4**
**DWB97IM50**

A+++ ↑ D | B | 90 cm | LED Light

**Modalità di funzionamento e potenza**
– Funzionamento selezionabile a estrazione/a ricircolo
– Per la modalità a ricircolo è necessario un set base o un set di ricircolo Clean Air (accessorio speciale)
– Prestazioni di estrazione secondo DIN/EN 61591 max. funzionamento normale 453 $m^3$/h livello intensivo 739 $m^3$/h
– Ventola a doppio flusso ad alte prestazioni
– Motore a condensatore ad alta efficienza energetica

**Comandi**
– Controllo elettronico tramite Touch Control
– Controllo elettronico tramite Touch Control con indicatore LED
– 3 livelli di potenza e 1 modalità intensiva
– Livello intensivo con reset automatico

**Comfort**
– Filtro antigrasso in metallo, lavabile in lavastoviglie

**Design**
– Modello Box, acciaio inox
– Illuminazione dell'area di lavoro con 2 moduli LED da 1.5 W
– Intensità di illuminazione: 214 Lux
– Temperatura di colore: 3500 K
– Copertura filtro in acciaio inox, forata e lavabile in lavastoviglie

**Ambiente e sicurezza**
– Classe di efficienza energetica: B[1,2]
– Consumo energetico medio: 62.5 kWh/anno[1]
– Classe di efficienza ventola: B[1]
– Classe di efficienza dell'illuminazione: A[1]
– Classe di efficienza energetica del filtro grassi: B[1]
– Valori sonori min./max. al livello normale: 52/65 dB[1]

**Informazioni tecniche**
– Per il montaggio a parete sopra piano cottura
– Misure apparecchio estrazione (AxLxP): 635-965 x 900 x 500 mm
– Misure apparecchio ricircolo (AxLxP): 635-1075 x 900 x 500 mm
– Attacco aria di scarico Ø 150 mm (120 mm in dotazione)
– Con aletta unidirezionale
– Potenza assorbita: 255 W
– Lunghezza cavo di collegamento: 1.3 m con spina

**Accessori speciali**

| | |
|---|---|
| DWZ0DX0U0 | Set ricircolo standard |
| DWZ0XX0J0 | Set ricircolo Long Life |
| DHZ1225 | Prolunga canale 1000 mm |
| DHZ1235 | Prolunga canale 1500 mm |
| DWZ1DX1I4 | Set ricircolo Clean Air Standard |
| DWZ1DX1I6 | Set ricircolo Clean Air Plus |
| DWZ1FX5C6 | Set ricircolo Clean Air Plus esterno |
| DWZ1FX5D1 | Set ricircolo Long Life esterno |

Ulteriori accessori speciali incl. immagini sono disponibili a partire da pagina 76 e pagina 95.

**CHF 870.–**
*CHF 804.81* TRA incl. **CHF 2.50** / *TRA escl. CHF 2.31*

Serie | **4**
**DWB67IM50**

A+++ ↑ D | B | 60 cm | LED Light

**Modalità di funzionamento e potenza**
– Funzionamento selezionabile a estrazione/a ricircolo
– Per la modalità a ricircolo è necessario un set base o un set di ricircolo Clean Air (accessorio speciale)
– Prestazioni di estrazione secondo DIN/EN 61591 max. funzionamento normale 458 $m^3$/h livello intensivo 752 $m^3$/h
– Ventola a doppio flusso ad alte prestazioni
– Motore a condensatore ad alta efficienza energetica

**Comandi**
– Controllo elettronico tramite Touch Control
– Controllo elettronico tramite Touch Control con indicatore LED
– 3 livelli di potenza e 1 modalità intensiva
– Livello intensivo con reset automatico

**Comfort**
– Filtro antigrasso in metallo, lavabile in lavastoviglie

**Design**
– Modello Box, acciaio inox
– Illuminazione dell'area di lavoro con 2 moduli LED da 1.5 W
– Intensità di illuminazione: 242 Lux
– Temperatura di colore: 3500 K
– Copertura filtro in acciaio inox, forata e lavabile in lavastoviglie

**Ambiente e sicurezza**
– Classe di efficienza energetica: B[1,2]
– Consumo energetico medio: 60.3 kWh/anno[1]
– Classe di efficienza ventola: B[1]
– Classe di efficienza dell'illuminazione: A[1]
– Classe di efficienza energetica del filtro grassi: B[1]
– Valori sonori min./max. al livello normale: 52/64 dB[1]

**Informazioni tecniche**
– Per il montaggio a parete sopra piano cottura
– Misure apparecchio estrazione (AxLxP): 635-965 x 600 x 500 mm
– Misure apparecchio ricircolo (AxLxP): 635-1075 x 600 x 500 mm
– Attacco aria di scarico Ø 150 mm (120 mm in dotazione)
– Con aletta unidirezionale
– Potenza assorbita: 255 W
– Lunghezza cavo di collegamento: 1.3 m con spina

**Accessori speciali**

| | |
|---|---|
| DWZ1DX1I4 | Set ricircolo Clean Air Standard |
| DWZ1DX1I6 | Set ricircolo Clean Air Plus |
| DWZ1FX5C6 | Set ricircolo Clean Air Plus esterno |
| DWZ1FX5D1 | Set ricircolo Long Life esterno |
| DWZ0DX0U0 | Set ricircolo standard |
| DWZ0XX0J0 | Set ricircolo Long Life |
| DHZ1225 | Prolunga canale 1000 mm |
| DHZ1235 | Prolunga canale 1500 mm |

Ulteriori accessori speciali incl. immagini sono disponibili a partire da pagina 76 e pagina 95.

[1] Secondo il regolamento UE N. 65/2014. [2] Su una scala di classe di efficienza energetica da A+++ a D. [3] Modalità di funzionamento e potenza sono riferite sempre al funzionamento a estrazione. Non sono disponibili dati per apparecchi unicamente a ricircolo. [4] Ulteriori dati sull'apparecchio sono disponibili sul nostro sito web: https://www.bosch-home.com/ch
I prezzi riportati sono in franchi svizzeri incl. IVA/escl. IVA. I prezzi non includono la tassa di riciclaggio anticipata dovuta per legge (TRA).
I prezzi indicati non sono vincolanti; i nostri rivenditori hanno completa libertà nella definizione del prezzo di vendita.

# Cappe aspiranti a parete 90 cm e 60 cm

**CHF 700.–**
*CHF 647.55* TRA incl. **CHF 2.50** / *TRA escl. CHF 2.31*

Serie | **2**
**DWB96BC50**

A+++ ↑ D B | 90 cm | LED Light

**Modalità di funzionamento e potenza**
– Per la modalità a ricircolo è necessario un set base o un set di ricircolo Clean Air (accessorio speciale)
– Potenza di estrazione secondo la norma DIN/EN 61591
– max. 619 $m^3$/h
– Ventola a doppio flusso ad alte prestazioni
– Motore a condensatore ad alta efficienza energetica

**Comandi**
– Tasti a pressione
– 3 livelli di potenza

**Comfort**
– Filtro antigrasso in metallo, lavabile in lavastoviglie

**Design**
– Modello Box, acciaio inox
– Illuminazione dell'area di lavoro con 2 moduli LED da 1.5 W
– Intensità di illuminazione: 91 Lux
– Temperatura di colore: 3500 K

**Ambiente e sicurezza**
– Classe di efficienza energetica: B[1,2]
– Consumo energetico medio: 47.4 kWh/anno[1]
– Classe di efficienza ventola: A[1]
– Classe di efficienza dell'illuminazione: A[1]
– Classe di efficienza energetica del filtro grassi: B[1]

**Informazioni tecniche**
– Per il montaggio a parete sopra piano cottura
– Misure apparecchio ricircolo (AxLxP): 635-1075 x 900 x 500 mm
– Misure apparecchio estrazione (AxLxP): 635-965 x 900 x 500 mm
– Attacco aria di scarico 150 mm (120 mm in dotazione)
– Con aletta unidirezionale
– Potenza assorbita: 255 W
– Lunghezza cavo di collegamento: 1,3 m con spina

**Accessori speciali**
DWZ0DX0U0 Set ricircolo standard
DWZ0XX0J0 Set ricircolo Long Life
DHZ1225 Prolunga canale 1000 mm
DHZ1235 Prolunga canale 1500 mm
DWZ1DX1I4 Set ricircolo Clean Air Standard
DWZ1DX1I6 Set ricircolo Clean Air Plus
DWZ1FX5C6 Set ricircolo Clean Air Plus esterno
DWZ1FX5D1 Set ricircolo Long Life esterno

Ulteriori accessori speciali incl. immagini sono disponibili a partire da pagina 76 e pagina 95.

**CHF 600.–**
*CHF 555.04* TRA incl. **CHF 2.50** / *TRA escl. CHF 2.31*

Serie | **2**
**DWB66BC50**

A+++ ↑ D B | 60 cm | LED Light

**Modalità di funzionamento e potenza**
– Funzionamento selezionabile a estrazione/a ricircolo
– Per la modalità a ricircolo è necessario un set base o un set di ricircolo Clean Air (accessorio speciale)
– Potenza di estrazione secondo la norma DIN/EN 61591
– max. 621 $m^3$/h
– Ventola a doppio flusso ad alte prestazioni

**Comandi**
– Tasti a pressione
– 3 livelli di potenza

**Comfort**
– Filtro antigrasso in metallo, lavabile in lavastoviglie

**Design**
– Modello Box, acciaio inox
– Illuminazione dell'area di lavoro con 2 moduli LED da 1.5 W
– Intensità di illuminazione: 99 Lux
– Temperatura di colore: 3500 K

**Ambiente e sicurezza**
– Classe di efficienza energetica: B[1,2]
– Consumo energetico medio: 46.5 kWh/anno[1]
– Classe di efficienza ventola: A[1]
– Classe di efficienza dell'illuminazione: A[1]
– Classe di efficienza energetica del filtro grassi: B[1]
– Valori sonori min./max. al livello normale: 48/69 dB[1]

**Informazioni tecniche**
– Per il montaggio a parete sopra piano cottura
– Misure apparecchio estrazione (AxLxP): 635-965 x 600 x 500 mm
– Misure apparecchio ricircolo (AxLxP): 635-1075 x 600 x 500 mm
– Attacco aria di scarico Ø 150 mm (120 mm in dotazione)
– Con aletta unidirezionale
– Potenza assorbita: 255 W
– Lunghezza cavo di collegamento: 1.3 m con spina

**Accessori speciali**
DHZ1225 Prolunga canale 1000 mm
DHZ1235 Prolunga canale 1500 mm
DWZ0DX0U0 Set ricircolo standard
DWZ0XX0J0 Set ricircolo Long Life
DWZ1DX1I4 Set ricircolo Clean Air Standard
DWZ1DX1I6 Set ricircolo Clean Air Plus
DWZ1FX5C6 Set ricircolo Clean Air Plus esterno
DWZ1FX5D1 Set ricircolo Long Life esterno

Ulteriori accessori speciali incl. immagini sono disponibili a partire da pagina 76 e pagina 95.

[1] Secondo il regolamento UE N. 65/2014. [2] Su una scala di classe di efficienza energetica da A+++ a D. [3] Modalità di funzionamento e potenza sono riferite sempre al funzionamento a estrazione. Non sono disponibili dati per apparecchi unicamente a ricircolo. [4] Ulteriori dati sull'apparecchio sono disponibili sul nostro sito web: https://www.bosch-home.com/ch
I prezzi riportati sono in franchi svizzeri incl. IVA/escl. IVA. I prezzi non includono la tassa di riciclaggio anticipata dovuta per legge (TRA).
I prezzi indicati non sono vincolanti; i nostri rivenditori hanno completa libertà nella definizione del prezzo di vendita.

## Gli accessori Bosch perfetti per cappe a ricircolo con design box.

### I set base per il ricircolo in sintesi

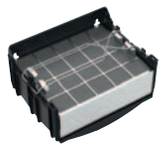

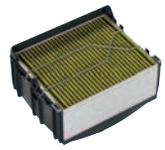

| | | | | | | | |
|---|---|---|---|---|---|---|---|
| **Denominazione** | Set ricircolo Long Life, esterno | | Set ricircolo Long Life, integrato | | Set ricircolo Clean Air Plus, esterno | | Set ricircolo Clean Air Plus, integrato |
| **Nota** | Il set ricircolo base è posizionato sopra il canale, i filtri nel set di ricircolo | | Filtro nel canale, uscita dell'aria direttamente sopra nel canale | | Il set ricircolo base è posizionato sopra il canale, i filtri nel set di ricircolo | | Filtro nel canale, uscita dell'aria direttamente sopra nel canale |
| **Eliminazione di odori e vapori in %** | >80 % | | >80 % | | >90 % | | >90 % |
| **Durata** | 10 anni | | 10 anni | | 12 – 18 mesi | | 12 – 18 mesi |
| **Ciclo di pulizia** (in forno ventilato a max. 200°C per 120 minuti) | ogni 3 – 4 mesi | | ogni 3 – 4 mesi | | pulizia non possibile | | pulizia non possibile |
| **Funzione antipesce** | – | | – | | ● | | ● |
| **Funzione antipolline** | – | | – | | ● | | ● |
| **Accessori** / **Design box** | **DWZ1FX5D1** **CHF 647.–** *CHF 598.52* | **DIZ2FX5D1** **CHF 816.–** *CHF 754.86* | **DWZ0XX0J5** **CHF 519.–** *CHF 480.11* | **DWZ0XX0J0** **CHF 519.–** *CHF 480.11* | **DWZ1FX5C6** **CHF 329.–** *CHF 304.35* | **DIZ2CX5C6** **CHF 657.–** *CHF 607.77* | **DWZ1DX1I6** **CHF 191.–** *CHF 176.69* |
| **DWB98JQ50** | – | ● | ● | – | – | ● | – |
| **DWB97FM50** | ● | – | – | ● | ● | – | ● |
| **DWB67FM50** | ● | – | – | ● | ● | – | ● |
| **DWB67IM50** | ● | – | – | ● | ● | – | ● |
| **DWB97IM50** | ● | – | – | ● | ● | – | ● |
| **DWB66BC60** | – | – | – | ● | – | – | ● |
| **DWB96BC60** | – | – | – | ● | – | – | ● |

**Elegante, invisibile e particolarmente efficace: il set di ricircolo aria con design integrato.**

Set di ricircolo con design integrato per tutte le cappe aspiranti Bosch a muro con design box.
A differenza del classico set di ricircolo aria posizionato sul canale, la soluzione integrata è nascosta all'interno del canale e risulta quindi invisibile.
Per la sostituzione del filtro, si deve prevedere una distanza minima di 25 cm dal soffitto.

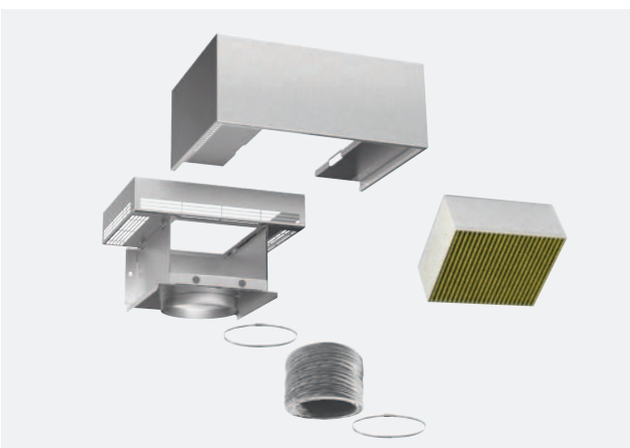

**Esempio: modulo a ricircolo Clean Air Plus esterno con pannello di design per montaggio a parete e sul canale.**

I prezzi riportati sono in franchi svizzeri incl. IVA/escl. IVA. I prezzi non includono la tassa di riciclaggio anticipata dovuta per legge (TRA).
I prezzi indicati non sono vincolanti; i nostri rivenditori hanno completa libertà nella definizione del prezzo di vendita.

# Gli accessori Bosch perfetti per cappe a ricircolo con design box.

## I set base per il ricircolo in sintesi incl. esigenze di sostituzione

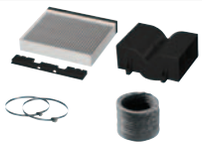

| | | |
|---|---|---|
| **Denominazione** | Set di ricircolo Clean Air Standard | |
| **Nota** | Filtro nell'apparecchio, uscita dell'aria direttamente sopra nel canale | |
| **Eliminazione di odori e vapori in %** | fino a 80% | |
| **Durata** | 6 – 12 mesi | |
| **Ciclo di pulizia** (in forno ventilato a max. 200°C per 120 minuti) | pulizia non possibile | |
| **Funzione antipesce** | ● | |
| **Funzione antipolline** | – | |
| **Accessori** / **Design box** | **DWZ2CB1I4** **CHF 136.–** *CHF 125.81* | **DWZ1DX1I4** **CHF 136.–** *CHF 125.81* |
| **DWB98JQ50** | ● | – |
| **DWB97FM50** | – | ● |
| **DWB67FM50** | – | ● |
| **DWB67IM50** | – | ● |
| **DWB97IM50** | – | ● |
| **DWB66BC50** | – | ● |
| **DWB96BC50** | – | ● |

I prezzi riportati sono in franchi svizzeri incl. IVA/escl. IVA. I prezzi non includono la tassa di riciclaggio anticipata dovuta per legge (TRA).
I prezzi indicati non sono vincolanti; i nostri rivenditori hanno completa libertà nella definizione del prezzo di vendita.

# Cappa aspirante a isola da 90 cm

**CHF 1'900.–**
*CHF 1'757.63* TRA incl. **CHF 10.81** / *TRA escl. CHF 10.00*

Serie | **4**
**DIB97IM50**

**Modalità di funzionamento e potenza**
– Funzionamento selezionabile a estrazione/a ricircolo
– Per la modalità a ricircolo è necessario un set base o un set di ricircolo Clean Air (accessorio speciale)
– Prestazioni di estrazione secondo DIN/EN 61591 max. funzionamento normale 438 $m^3$/h livello intensivo 754 $m^3$/h
– Motore a condensatore ad alta efficienza energetica

**Comandi**
– Controllo elettronico
– Touch Control (3 livelli di potenza e 1 livello intensivo) con indicatore LED
– Livello intensivo con reset automatico

**Comfort**
– Filtro antigrasso in metallo, lavabile in lavastoviglie

**Design**
– Modello Box, acciaio inox
– Illuminazione dell'area di lavoro con 4 moduli LED da 1.5 W
– Intensità di illuminazione: 409 Lux
– Temperatura di colore: 3500 K

**Ambiente e sicurezza**
– Classe di efficienza energetica: B[1,2]
– Consumo energetico medio: 74.3 kWh/anno[1]
– Classe di efficienza ventola: B[1]
– Classe di efficienza dell'illuminazione: A[1]
– Classe di efficienza energetica del filtro grassi: B[1]
– Valori sonori min./max. al livello normale: 45/57 dB[1]

**Informazioni tecniche**
– Per il montaggio al soffitto al di sopra di un'isola
– Misure apparecchio estrazione (AxLxP): 744-924 x 898 x 600 mm
– Misure apparecchio ricircolo (AxLxP): 744-1044 x 898 x 600 mm
– Potenza assorbita: 256 W
– Attacco aria di scarico Ø 150 mm (120 mm in dotazione)
– Con aletta unidirezionale
– Potenza assorbita: 256 W
– Lunghezza cavo di collegamento: 1.3 m con spina

**Accessori speciali**

| | |
|---|---|
| DHZ1256 | Prolunga canale 1600 mm |
| DHZ5385 | Set ricircolo standard |
| DIZ2CB1I4 | Set ricircolo Clean Air Standard |
| DIZ2CX5C6 | Set ricircolo Clean Air Plus esterno |
| DIZ2FX5D1 | Set ricircolo Long Life esterno |
| DHZ1231 | Adattatore per tetto inclinato sx / dx |
| DHZ1241 | Adattatore per tetto inclinato avanti / dietro |
| DHZ1246 | Prolunga canale 1100 mm |
| DHZ1251 | Prolunga torre di montaggio 500 mm |
| DHZ1253 | Prolunga torre di montaggio 1000 mm |

Ulteriori accessori speciali incl. immagini sono disponibili a partire da pagina 79 e pagina 95.

[1] Secondo il regolamento UE N. 65/2014. [2] Su una scala di classe di efficienza energetica da A+++ a D. [3] Modalità di funzionamento e potenza sono riferite sempre al funzionamento a estrazione. Non sono disponibili dati per apparecchi unicamente a ricircolo. [4] Ulteriori dati sull'apparecchio sono disponibili sul nostro sito web: https://www.bosch-home.com/ch
I prezzi riportati sono in franchi svizzeri incl. IVA/escl. IVA. I prezzi non includono la tassa di riciclaggio anticipata dovuta per legge (TRA).
I prezzi indicati non sono vincolanti; i nostri rivenditori hanno completa libertà nella definizione del prezzo di vendita.

# Gli accessori Bosch perfetti per cappe a isola con funzionamento a ricircolo.

## I set base per il ricircolo in sintesi

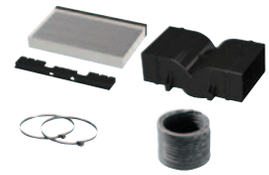

| | | | |
|---|---|---|---|
| **Denominazione** | Set ricircolo Long Life, esterno | Set ricircolo Clean Air Plus, esterno | Set ricircolo Clean Air Standard |
| **Nota** | Il set ricircolo base è posizionato sopra il canale, i filtri nel set di ricircolo | Il set ricircolo base è posizionato sopra il canale, i filtri nel set di ricircolo | Filtro nell'apparecchio, uscita dell'aria direttamente sopra nel canale |
| **Eliminazione di odori e vapori in %** | >80 % | >90 % | fino a 80% |
| **Durata** | 10 anni | 12 – 18 mesi | 6 – 12 mesi |
| **Ciclo di pulizia** (in forno ventilato a max. 200°C per 120 minuti) | ogni 3 – 4 mesi | pulizia non possibile | pulizia non possibile |
| **Funzione antipesce** | – | ● | ● |
| **Funzione antipolline** | – | ● | – |
| **Accessori** / **Cappa a isola** | **DIZ2FX5D1**<br>**CHF 816.–**<br>*CHF 754.86* | **DIZ2CX5C6**<br>**CHF 657.–**<br>*CHF 607.77* | **DIZ2CB1I4**<br>**CHF 146.–**<br>*CHF 135.06* |
| **DIB97IM50** | ● | ● | ● |



I prezzi riportati sono in franchi svizzeri incl. IVA/escl. IVA. I prezzi non includono la tassa di riciclaggio anticipata dovuta per legge (TRA).
I prezzi indicati non sono vincolanti; i nostri rivenditori hanno completa libertà nella definizione del prezzo di vendita.

# Soluzioni di ventilazione integrate.

**Cappe aspiranti a soffitto**
Pagina 81 – 82

**Cappe di design integrate**
Pagina 83 – 85

**Cappe aspiranti telescopiche**
Pagina 86 - 90

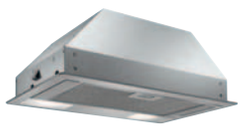

**Cappe aspiranti integrabili a scomparsa**
Pagina 91 – 92

**Cappe aspiranti per montaggio tra due pensili e cappe sottopensile**
Pagina 93 – 94

# Cappe aspiranti a soffitto da 90 cm

Home Connect

**CHF 3'900.–**
*CHF 3'607.77* TRA incl. **CHF 6.01** / *TRA escl. CHF 5.56*

Serie | **8**
**DRC99PS20**

A+++ ↑ D A | 90 cm | EcoSilence Drive | LED Light | PerfectAir

**Modalità di funzionamento e potenza**
– Funzionamento selezionabile a estrazione/a ricircolo
– Per la modalità a ricircolo è necessario un modulo di ricircolo Clean Air (accessorio speciale)
– Prestazioni di estrazione secondo DIN/EN 61591 max. funzionamento normale 458 $m^3$/h livello intensivo 933 $m^3$/h
– Funzionamento a risparmio energetico grazie all'efficiente tecnologia BLDC

**Comfort**
– Filtro antigrasso in metallo, lavabile in lavastoviglie
– Indicatore di saturazione filtro grassi e antiodori
– Compatibile con Home Connect tramite WLAN per il collegamento in rete degli elettrodomestici e comando tramite smartphone o tablet (solo nei paesi in cui è disponibile il servizio Home Connect)
– Possibilità di controllo vocale tramite i comuni assistenti vocali (solo nei paesi in cui il servizio è disponibile)
– Funzione Silence (tramite Home Connect)
– Sistema di controllo della cappa da piano cottura (con piano cottura adatto)
– Sensore della qualità dell'aria PerfectAir
– Cappa aspirante completamente automatica
– Comando a distanza a infrarossi
– Telaio interno bianco, facile da pulire
– Disinserimento ritardato automatico della ventola 10 minuti
– Aspirazione perimetrale
– Copertura filtro vetro, filtro antigrasso metallico

**Comandi**
– Controllo elettronico mediante telecomando
– 3 livelli di potenza + 2 livelli intensivi
– Funzione di intervallo (tramite Home Connect)
– Livello intensivo con reset automatico
– Cassetta con cornice in acciaio inox

**Design**
– Telaio interno bianco
– Funzione dimmer
– Soft Light
– Illuminazione dell'area di lavoro con 6 moduli LED da 3 W
– Intensità di illuminazione: 1128 Lux
– Temperatura di colore: 3500 K

**Ambiente e sicurezza**
– Classe di efficienza energetica: A[1,2]
– Consumo energetico medio: 46.8 kWh/anno[1]
– Classe di efficienza ventola: A[1]
– Classe di efficienza dell'illuminazione: A[1]
– Classe di efficienza energetica del filtro grassi: E[1]
– Valori sonori min./max. al livello normale: 41/56 dB[1]

**Informazioni tecniche**
– Per il montaggio al soffitto al di sopra di un'isola
– Misure apparecchio (LxP): 910 x 510 mm
– Attacco aria di scarico Ø 150 mm
– Ventola a doppio flusso ad alte prestazioni
– Cappa aspirante girevole, uscita dell'aria possibile da tutti e quattro i lati
– Potenza assorbita: 256 W
– Lunghezza cavo di collegamento: 1.3 m con spina

**Accessori speciali**

| | |
|---|---|
| DIZ0JC2D0 | Set ricircolo Long Life esterno bianco |
| DIZ0JC5D0 | Set ricircolo Long Life esterno inox |
| DIZ1JC2C6 | Set ricircolo Clean Air Plus esterno bianco |
| DIZ1JC5C6 | Set ricircolo Clean Air Plus esterno inox |

Ulteriori accessori speciali incl. immagini sono disponibili a partire da pagina 82 e pagina 95.

[1] Secondo il regolamento UE N. 65/2014. [2] Su una scala di classe di efficienza energetica da A+++ a D. [3] Modalità di funzionamento e potenza sono riferite sempre al funzionamento a estrazione. Non sono disponibili dati per apparecchi unicamente a ricircolo. [4] Ulteriori dati sull'apparecchio sono disponibili sul nostro sito web: https://www.bosch-home.com/ch
I prezzi riportati sono in franchi svizzeri incl. IVA/escl. IVA. I prezzi non includono la tassa di riciclaggio anticipata dovuta per legge (TRA).
I prezzi indicati non sono vincolanti; i nostri rivenditori hanno completa libertà nella definizione del prezzo di vendita.

# Gli accessori Bosch perfetti per cappe a soffitto con funzionamento a ricircolo.

## I set base per il ricircolo in sintesi

| | | | | |
|---|---|---|---|---|
| **Denominazione** | Set ricircolo Long Life, acciaio inox | Set ricircolo Long Life, bianco | Set ricircolo Clean Air Plus, esterno, acciaio inox | Set ricircolo Clean Air Plus, esterno, bianco |
| **Nota** | Il set di ricircolo Clean Air Plus è posizionato nel punto preciso in cui l'aria viene reimmessa nel locale. | Il set di ricircolo Clean Air Plus è posizionato nel punto preciso in cui l'aria viene reimmessa nel locale. | Il set di ricircolo Clean Air Plus è posizionato nel punto preciso in cui l'aria viene reimmessa nel locale. | Il set di ricircolo Clean Air Plus è posizionato nel punto preciso in cui l'aria viene reimmessa nel locale. |
| **Eliminazione di odori e vapori in %** | >80 % | >80 % | >90 % | >90 % |
| **Durata** | 10 anni | 10 anni | 12 – 18 mesi | 12 – 18 mesi |
| **Ciclo di pulizia** (in forno ventilato a max. 200°C per 120 minuti) | ogni 3 – 4 mesi | ogni 3 – 4 mesi | pulizia non possibile | pulizia non possibile |
| **Funzione antipesce** | – | – | ● | ● |
| **Funzione antipolline** | – | – | ● | ● |
| **Accessori** / **Cappe aspiranti a soffitto** | **DIZ0JC5D0** **CHF 848.–** *CHF 784.46* | **DIZ0JC2D0** **CHF 1'071.–** *CHF 990.75* | **DIZ1JC5C6** **CHF 657.–** *CHF 607.77* | **DIZ1JC2C6** **CHF 657.–** *CHF 607.77* |
| **DRC99PS20** | ● | ● | ● | ● |

I prezzi riportati sono in franchi svizzeri incl. IVA/escl. IVA. I prezzi non includono la tassa di riciclaggio anticipata dovuta per legge (TRA).
I prezzi indicati non sono vincolanti; i nostri rivenditori hanno completa libertà nella definizione del prezzo di vendita.

# Cappe di design integrate

**CHF 1'170.–**
*CHF 1'082.33* TRA incl. **CHF 2.50** / *TRA escl. CHF 2.31*

Serie | **6**
**DBB97AM60**

A+++ ↑ D B | 90 cm | LED Light | TouchControl

**Modalità di funzionamento e potenza**
– Funzionamento selezionabile a estrazione/a ricircolo
– Per il funzionamento a ricircolo d'aria sono necessari set di ricircolo disponibili come accessori in vari modelli
– Potenza della ventola con funzionamento a estrazione secondo EN 61591: max. livello normale: 460 $m^3$/h, livello intensivo: 749 $m^3$/h
– Utilizzando i set di ricircolo Clean Air Plus disponibili separatamente (accessori speciali), l'apparecchio raggiunge i seguenti valori con funzionamento a ricircolo: livello ricircolo: max. funzionamento normale: 451 $m^3$/h livello intensivo: 652 $m^3$/h.
– Valori sonori con funzionamento a ricircolo: max. livello normale: 67 dB(A) re 1 pW, livello intensivo 74 dB(A) re 1 pW
– Valori sonori min./max. al livello normale: 50/63 dB[1]

**Design**
– Nero con lastra di vetro
– Installazione a filo per la perfetta integrazione nel pensile
– Design compatto per ancora più spazio per riporre oggetti accanto alla cappa, max. 10 kg per lato
– Lastra di vetro con controllo touch per un controllo semplice e un miglior assorbimento del Vapore

**Comfort**
– Filtro antigrasso in metallo, lavabile in lavastoviglie
– Controllo elettronico tramite Touch Control con indicatore LED
– 3 livelli di potenza e 1 modalità intensiva
– Livello intensivo con reset automatico
– La ventola e l'illuminazione si attivano e disattivano automaticamente con l'apertura e la chiusura della lastra di vetro
– L'illuminazione può essere accesa o spenta sfiorando semplicemente il pannello comandi, anche con il vetro chiuso
– 3 LED da 2 W
– Soft Light
– Temperatura di colore: 3500 K
– Intensità di illuminazione: 517 Lux
– Motore a condensatore ad alta efficienza energetica
– Cassetta con cornice in acciaio inox
– Superfici e materiali lisci e facili da pulire

**Informazioni per la progettazione e l'installazione**
– Per l'installazione in un pensile di larghezza pari a 90 cm
– Adatte per l'installazione in pensili senza fondo
– I listelli terminali a parete per l'installazione in pensili profondi max. 360 mm sono inclusi nella fornitura dell'apparecchio
– La dotazione include anche tappetini per proteggere l'interno dei pensili da graffi e sporco sui lati coperti
– Per l'installazione in mobili a pensile ad altezza maggiorata sono disponibili prolunghe per i canali come accessori speciali, compatibili anche con i set di ricircolo base, anch'essi disponibili su richiesta
– Misure dell'apparecchio (AxLxP): 340 x 897 x 298 mm
– Dimensioni di montaggio (AxLxP): 340 x 860 x 300 mm
– Attacco aria di scarico Ø 150 mm (120 mm in dotazione)
– Con aletta unidirezionale
– Osservare le misure e le istruzioni di montaggio per questo apparecchio riportate nel disegno tecnico

**Ambiente e sicurezza**
– Classe di efficienza energetica: B[1,2]
– Consumo energetico medio: 64.7 kWh/anno[1]
– Classe di efficienza ventola: B[1]
– Classe di efficienza dell'illuminazione: A[1]
– Classe di efficienza energetica del filtro grassi: B[1]
– Potenza assorbita: 259 W
– Lunghezza cavo di collegamento: 1.3 m con spina

**Accessori speciali**
DWZ1IX1C6 Set ricircolo Clean Air Plus esterno
DWZ6IB1I4 Set ricircolo Clean Air Standard
DWZ1IT1D1 Set ricircolo Long Life esterno
DWZ1IB6K1 Prolunga canale 450-854 mm
DWZ1IB6N1 Prolunga canale 187-360 mm

Ulteriori accessori speciali incl. immagini sono disponibili a partire da pagina 85.

**CHF 1'070.–**
*CHF 989.82* TRA incl. **CHF 2.50** / *TRA escl. CHF 2.31*

Serie | **6**
**DBB67AM60**

A+++ ↑ D B | 60 cm | LED Light | TouchControl

**Modalità di funzionamento e potenza**
– Funzionamento selezionabile a estrazione/a ricircolo
– Per il funzionamento a ricircolo d'aria sono necessari set di ricircolo disponibili come accessori in vari modelli
– Potenza della ventola con funzionamento a estrazione secondo EN 61591: max. livello normale: 460 $m^3$/h, livello intensivo: 749 $m^3$/h
– Utilizzando i set di ricircolo Clean Air Plus disponibili separatamente (accessori speciali), l'apparecchio raggiunge i seguenti valori con funzionamento a ricircolo: livello ricircolo: max. funzionamento normale: 451 $m^3$/h livello intensivo: 652 $m^3$/h.
– Valori sonori con funzionamento a ricircolo: max. livello normale: 67 dB(A) re 1 pW, livello intensivo 74 dB(A) re 1 pW
– Valori sonori min./max. al livello normale: 50/63 dB[1]

**Design**
– Nero con lastra di vetro
– Installazione a filo per la perfetta integrazione nel pensile
– Design compatto per ancora più spazio per riporre oggetti accanto alla cappa, max. 10 kg per lato
– Lastra di vetro con controllo touch per un controllo semplice e un miglior assorbimento del Vapore

**Comfort**
– Filtro antigrasso in metallo, lavabile in lavastoviglie
– Controllo elettronico tramite Touch Control con indicatore LED
– 3 livelli di potenza e 1 modalità intensiva
– Livello intensivo con reset automatico
– La ventola e l'illuminazione si attivano e disattivano automaticamente con l'apertura e la chiusura della lastra di vetro
– L'illuminazione può essere accesa o spenta sfiorando semplicemente il pannello comandi, anche con il vetro chiuso
– 2 LED da 2 W
– Soft Light
– Temperatura di colore: 3500 K
– Intensità di illuminazione: 451 Lux
– Motore a condensatore ad alta efficienza energetica
– Cassetta con cornice in acciaio inox
– Superfici e materiali lisci e facili da pulire

**Informazioni per la progettazione e l'installazione**
– Per il montaggio in un pensile largo 60 cm
– Adatte per l'installazione in pensili senza fondo
– I listelli terminali a parete per l'installazione in pensili profondi max. 360 mm sono inclusi nella fornitura dell'apparecchio
– La dotazione include anche tappetini per proteggere l'interno dei pensili da graffi e sporco sui lati coperti
– Per l'installazione in mobili a pensile ad altezza maggiorata sono disponibili prolunghe per i canali come accessori speciali, compatibili anche con i set di ricircolo base, anch'essi disponibili su richiesta
– Misure dell'apparecchio (AxLxP): 340 x 597 x 298 mm
– Dimensioni di montaggio (AxLxP): 340 x 560 x 300 mm
– Attacco aria di scarico Ø 150 mm (120 mm in dotazione)
– Con aletta unidirezionale
– Osservare le misure e le istruzioni di montaggio per questo apparecchio riportate nel disegno tecnico

**Ambiente e sicurezza**
– Classe di efficienza energetica: B[1,2]
– Consumo energetico medio: 62.7 kWh/anno[1]
– Classe di efficienza ventola: B[1]
– Classe di efficienza dell'illuminazione: A[1]
– Classe di efficienza energetica del filtro grassi: B[1]
– Potenza assorbita: 256 W
– Lunghezza cavo di collegamento: 1.3 m con spina

**Accessori speciali**
DWZ1IB6K1 Prolunga canale 450-854 mm
DWZ1IB6N1 Prolunga canale 187-360 mm
DWZ1IT1D1 Set ricircolo Long Life esterno
DWZ1IX1C6 Set ricircolo Clean Air Plus esterno
DWZ6IB1I4 Set ricircolo Clean Air Standard

Ulteriori accessori speciali incl. immagini sono disponibili a partire da pagina 85.

[1] Secondo il regolamento UE N. 65/2014. [2] Su una scala di classe di efficienza energetica da A+++ a D. [3] Modalità di funzionamento e potenza sono riferite sempre al funzionamento a estrazione. Non sono disponibili dati per apparecchi unicamente a ricircolo. [4] Ulteriori dati sull'apparecchio sono disponibili sul nostro sito web: https://www.bosch-home.com/ch
I prezzi riportati sono in franchi svizzeri incl. IVA/escl. IVA. I prezzi non includono la tassa di riciclaggio anticipata dovuta per legge (TRA).
I prezzi indicati non sono vincolanti; i nostri rivenditori hanno completa libertà nella definizione del prezzo di vendita.

# Cappe di design integrate

**CHF 780.–**
*CHF 721.55* TRA incl. **CHF 2.50** / *TRA escl. CHF 2.31*

Serie | **4**
**DBB96AF60**

A+++ ↑ D — A — 90 cm — LED Light

**Modalità di funzionamento e potenza**
– Funzionamento selezionabile a estrazione/a ricircolo
– Per il funzionamento a ricircolo sono necessari set di ricircolo disponibili come accessori in vari modelli
– Potenza di estrazione secondo la norma DIN/EN 61591 max. 620 $m^3$/h
– Utilizzando i set di ricircolo Clean Air Plus disponibili separatamente (accessori speciali), l'apparecchio raggiunge i seguenti valori con funzionamento a ricircolo:
livello ricircolo: max. funzionamento normale: 598 $m^3$/h
– Valori sonori con funzionamento a ricircolo:
max. livello normale: 75 dB(A) re 1 pW
– Valori sonori min./max. al livello normale: 50/70 dB[1]

**Design**
– Installazione a filo per la perfetta integrazione nel pensile
– Schermo di vetro inclinato, inclinabile

**Comfort**
– Filtro antigrasso in metallo, lavabile in lavastoviglie
– Controllo meccanico
– Manopola a scomparsa
– 3 livelli di potenza
– 2 LED da 2 W
– Temperatura di colore: 3500 K
– Intensità di illuminazione: 76 Lux
– Motore a condensatore ad alta efficienza energetica
– Cassetta con telaio in alluminio
– Superfici e materiali lisci e facili da pulire

**Informazioni per la progettazione e l'installazione**
– Per l'installazione in un pensile di larghezza pari a 90 cm
– Adatte per l'installazione in pensili senza fondo
– Listelli terminali a parete per l'installazione in pensili profondi max. 350 mm
– Misure dell'apparecchio (AxLxP): 356 x 894 x 310 mm
– Dimensioni di montaggio (AxLxP): 356 x 862 x 310 mm
– Attacco aria di scarico Ø 150 mm
– Con aletta unidirezionale
– Potenza assorbita: 255 W
– Lunghezza cavo di collegamento: 1.5 m con spina
– Osservare le misure e le istruzioni di montaggio per questo apparecchio riportate nel disegno tecnico

**Ambiente e sicurezza**
– Classe di efficienza energetica: A[1,2]
– Consumo energetico medio: 56.5 kWh/anno[1]
– Classe di efficienza ventola: A[1]
– Classe di efficienza dell'illuminazione: A[1]
– Classe di efficienza del filtro per grassi: C[1]
– Potenza assorbita: 255 W

**Accessori speciali**
DWZ1IT1D1 Set ricircolo Long Life esterno
DWZ1IX1C6 Set ricircolo Clean Air Plus esterno
DWZ0IB0U0 Set di ricircolo standard

Ulteriori accessori speciali incl. immagini sono disponibili a partire da pagina 85.

**CHF 690.–**
*CHF 638.30* TRA incl. **CHF 2.50** / *TRA escl. CHF 2.31*

Serie | **4**
**DBB66AF60**

A+++ ↑ D — A — 60 cm — LED Light

**Modalità di funzionamento e potenza**
– Funzionamento selezionabile a estrazione/a ricircolo
– Per il funzionamento a ricircolo sono necessari set di ricircolo disponibili come accessori in vari modelli
– Potenza di estrazione secondo la norma DIN/EN 61591 max. 620 $m^3$/h
– Utilizzando i set di ricircolo Clean Air Plus disponibili separatamente (accessori speciali), l'apparecchio raggiunge i seguenti valori con funzionamento a ricircolo:
livello ricircolo: max. funzionamento normale: 594 $m^3$/h
– Valori sonori con funzionamento a ricircolo:
max. livello normale: 76 dB(A) re 1 pW
– Valori sonori min./max. al livello normale: 50/70 dB[1]

**Design**
– Installazione a filo per la perfetta integrazione nel pensile
– Schermo di vetro inclinato, inclinabile

**Comfort**
– Filtro antigrasso in metallo, lavabile in lavastoviglie
– Controllo meccanico
– Manopola a scomparsa
– 3 livelli di potenza
– 2 LED da 2 W
– Temperatura di colore: 3500 K
– Intensità di illuminazione: 76 Lux
– Motore a condensatore ad alta efficienza energetica
– Cassetta con telaio in alluminio
– Superfici e materiali lisci e facili da pulire

**Informazioni per la progettazione e l'installazione**
– Per il montaggio in un pensile largo 60 cm
– Adatte per l'installazione in pensili senza fondo
– Listelli terminali a parete per l'installazione in pensili profondi max. 350 mm
– Misure dell'apparecchio (AxLxP): 356 x 594 x 310 mm
– Dimensioni di montaggio (AxLxP): 356 x 562 x 310 mm
– Attacco aria di scarico Ø 150 mm
– Con aletta unidirezionale
– Potenza assorbita: 255 W
– Lunghezza cavo di collegamento: 1.5 m con spina
– Osservare le misure e le istruzioni di montaggio per questo apparecchio riportate nel disegno tecnico

**Ambiente e sicurezza**
– Classe di efficienza energetica: A[1,2]
– Consumo energetico medio: 56.5 kWh/anno[1]
– Classe di efficienza ventola: A[1]
– Classe di efficienza dell'illuminazione: A[1]
– Classe di efficienza del filtro per grassi: C[1]
– Potenza assorbita: 255 W

**Accessori speciali**
DWZ0IB0U0 Set di ricircolo standard
DWZ1IT1D1 Set ricircolo Long Life esterno
DWZ1IX1C6 Set ricircolo Clean Air Plus esterno

Ulteriori accessori speciali incl. immagini sono disponibili a partire da pagina 85.

[1] Secondo il regolamento UE N. 65/2014. [2] Su una scala di classe di efficienza energetica da A+++ a D. [3] Modalità di funzionamento e potenza sono riferite sempre al funzionamento a estrazione. Non sono disponibili dati per apparecchi unicamente a ricircolo. [4] Ulteriori dati sull'apparecchio sono disponibili sul nostro sito web: https://www.bosch-home.com/ch
I prezzi riportati sono in franchi svizzeri incl. IVA/escl. IVA. I prezzi non includono la tassa di riciclaggio anticipata dovuta per legge (TRA).
I prezzi indicati non sono vincolanti; i nostri rivenditori hanno completa libertà nella definizione del prezzo di vendita.

# Gli accessori Bosch perfetti per cappe di design integrate con funzionamento a ricircolo.

## I set base per il ricircolo in sintesi

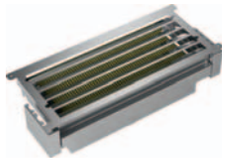
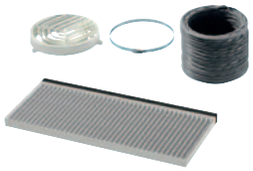

| **Denominazione** | Set ricircolo Long Life esterno | Set ricircolo Clean Air Plus | Set ricircolo Clean Air Standard | Set ricircolo standard |
|---|---|---|---|---|
| **Nota** | Il set ricircolo base è posizionato sopra il canale, i filtri nel set di ricircolo | Il set ricircolo base è posizionato sopra il canale, i filtri nel set di ricircolo | Filtro nell'apparecchio, uscita dell'aria direttamente sopra nel canale | Filtro nell'apparecchio, uscita dell'aria direttamente sopra nel canale |
| **Eliminazione di odori e vapori in %** | >80 % | >90 % | fino all'80% | fino all'80% |
| **Durata** | 10 anni | 12 – 18 mesi | 6 – 12 mesi | 6 – 12 mesi |
| **Ciclo di pulizia** (in forno ventilato a max. 200°C per 120 minuti) | ogni 3 – 4 mesi | pulizia non possibile | pulizia non possibile | pulizia non possibile |
| **Funzione antipesce** | – | ● | ● | ● |
| **Funzione antipolline** | – | ● | – | – |
| **Accessori** / **Cappe di design integrate** | **DWZ1IT1D1** **CHF 625.–** *CHF 578.17* | **DWZ1IX1C6** **CHF 329.–** *CHF 304.35* | **DWZ6IB1I4** **CHF 90.–** *CHF 83.26* | **DWZ0IB0U0** **CHF 180.–** *CHF 166.51* |
| **DBB97AM60** | ● | ● | ● | – |
| **DBB67AM60** | ● | ● | ● | – |
| **DBB96AF60** | ● | ● | – | ● |
| **DBB66AF60** | ● | ● | – | ● |



I prezzi riportati sono in franchi svizzeri incl. IVA/escl. IVA. I prezzi non includono la tassa di riciclaggio anticipata dovuta per legge (TRA).
I prezzi indicati non sono vincolanti; i nostri rivenditori hanno completa libertà nella definizione del prezzo di vendita.

# Cappe integrabili telescopiche 90 cm e 60 cm

**CHF 1'770.–**
*CHF 1'637.37* TRA incl. **CHF 2.50** / *TRA escl. CHF 2.31*

Serie | **8**
**DFS097K51**

A+++ ↑ D B | 90 cm | LED Light

**Modalità di funzionamento e potenza**
- Acciaio inox
- Per il montaggio in un pensile largo 60 cm o 90 cm
- Funzionamento selezionabile a estrazione/a ricircolo
- Per la modalità a ricircolo è necessario un set base o un set di ricircolo Clean Air (accessorio speciale)

**Comfort**
- Controllo elettronico tramite Touch Control con lightline con funzionamento automatico
- 3 livelli di potenza + 2 livelli intensivi
- Livello intensivo con reset automatico
- Persistenza di funzionamento della ventola automatica
- Sensore della qualità dell'aria

**Caratteristiche**
- Illuminazione dell'area di lavoro con 3 moduli LED da 1.5 W
- Funzione dimmer
- Soft Light
- Temperatura di colore: 3500 K
- Intensità di illuminazione: 355 Lux
- Copertura filtro in acciaio inox, forata e lavabile in lavastoviglie
- Filtro antigrasso in metallo, lavabile in lavastoviglie
- Indicatore di saturazione filtro grassi e antiodori

**Comandi**
- Prestazioni di estrazione secondo DIN/EN 61591 max. funzionamento normale 395 $m^3$/h livello intensivo 700 $m^3$/h
- Potenza della ventola con funzionamento a estrazione secondo EN 61591: max. livello normale: 395 $m^3$/h, livello intensivo: 700 $m^3$/h
- Potenza di estrazione secondo la norma DIN/EN 61591 max. 395 $m^3$/h
- Valori sonori min./max. al livello normale: 41/53 dB[1]
- Utilizzando i set di ricircolo Clean Air Plus disponibili separatamente (accessori speciali), l'apparecchio raggiunge i seguenti valori con funzionamento a ricircolo: livello ricircolo: max. funzionamento normale: 358 $m^3$/h, livello intensivo: 628 $m^3$/h
- Valori sonori con funzionamento a ricircolo: max. livello normale: 60 dB(A) re 1 pW, livello intensivo 71 dB(A) re 1 pW
- 2 ventole ad alte prestazioni
- Funzionamento a risparmio energetico grazie all'efficiente tecnologia BLDC

**Informazioni per la progettazione e l'installazione**
- Fissaggio comfort della cappa telescopica
- Misure dell'apparecchio (AxLxP): 426 x 898 x 290 mm
- Dimensioni di montaggio (AxLxP): 385 x 524 x 290 mm
- Attacco aria di scarico Ø 150 mm (120 mm in dotazione)
- Con aletta unidirezionale
- Estensione telescopica con maniglia integrata

**Ambiente e sicurezza**
- Classe di efficienza energetica: B[1,2]
- Consumo energetico medio: 38.8 kWh/anno[1]
- Classe di efficienza ventola: B[1]
- Classe di efficienza dell'illuminazione: A[1]
- Classe di efficienza energetica del filtro grassi: B[1]
- Potenza assorbita: 146 W
- Lunghezza cavo di collegamento: 1.75 m con spina

**Accessori speciali**

| | |
|---|---|
| DSZ4565 | Set ricircolo standard |
| DSZ4920 | Set montaggio pensile da 90 cm |
| DSZ4961 | Cornice di abbassamento |
| DWZ2IT1I4 | Set ricircolo Clean Air Standard |
| DWZ1IX1C6 | Set ricircolo Clean Air Plus esterno |
| DWZ1IT1D1 | Set ricircolo Long Life esterno |

Ulteriori accessori speciali incl. immagini sono disponibili a partire da pagina 90 e pagina 95.

**CHF 1'650.–**
*CHF 1'526.36* TRA incl. **CHF 2.50** / *TRA escl. CHF 2.31*

Serie | **8**
**DFS067K51**

A+++ ↑ D A | 60 cm | LED Light

**Modalità di funzionamento e potenza**
- Acciaio inox
- Per il montaggio in un pensile largo 60 cm
- Funzionamento selezionabile a estrazione/a ricircolo
- Per la modalità a ricircolo è necessario un set base o un set di ricircolo Clean Air (accessorio speciale)

**Comfort**
- Controllo elettronico tramite Touch Control con lightline con funzione automatica
- 3 livelli di potenza + 2 livelli intensivi
- Livello intensivo con reset automatico
- Persistenza di funzionamento della ventola automatica
- Sensore della qualità dell'aria

**Caratteristiche**
- Illuminazione dell'area di lavoro con 2 moduli LED da 1,5 W
- Funzione dimmer
- Soft Light
- Temperatura di colore: 3500 K
- Intensità di illuminazione: 294 lux
- Copertura filtro in acciaio inox, forata e lavabile in lavastoviglie
- Filtro antigrasso in metallo, lavabile in lavastoviglie
- Indicatore di saturazione filtro grassi e antiodori

**Comandi**
- Prestazioni dell'aria di scarico secondo DIN/EN 61591 max. funzionamento normale 392 $m^3$/h livello intensivo 717 $m^3$/h
- Potenza della ventola con funzionamento a estrazione secondo EN 61591: max. livello normale: 392 $m^3$/h, livello intensivo: 717 $m^3$/h
- Prestazioni dell'aria di scarico secondo la norma DIN/EN 61591 max. 392 $m^3$/h
- Valori sonori min./max. al livello normale: 41/53 dB[1]
- Utilizzando i set di ricircolo Clean Air Plus disponibili separatamente (accessori speciali), l'apparecchio raggiunge i seguenti valori con funzionamento a ricircolo: livello ricircolo: max. funzionamento normale: 358 $m^3$/h, livello intensivo: 628 $m^3$/h
- Valori sonori con funzionamento a ricircolo: max. livello normale: 60 dB(A) re 1 pW, livello intensivo 71 dB(A) re 1 pW
- 2 ventole ad alte prestazioni
- Funzionamento a risparmio energetico grazie all'efficiente tecnologia BLDC

**Informazioni per la progettazione e l'installazione**
- Fissaggio comfort della cappa telescopica
- Misure dell'apparecchio (AxLxP): 426 x 598 x 290 mm
- Dimensioni di montaggio (AxLxP): 385 x 524 x 290 mm
- Attacco aria di scarico 150 mm (120 mm in dotazione)
- Con aletta unidirezionale
- Estensione telescopica con maniglia integrata

**Ambiente e sicurezza**
- Classe di efficienza energetica: A[1,2]
- Consumo energetico medio: 37,8 kWh/anno[1]
- Classe di efficienza ventola: B[1]
- Classe di efficienza dell'illuminazione: A[1]
- Classe di efficienza energetica del filtro grassi: B[1]
- Potenza assorbita: 144 W
- Lunghezza cavo di collegamento: 1,75 m con spina

**Accessori speciali**

| | |
|---|---|
| DSZ4660 | Cornice di abbassamento |
| DWZ1IT1D1 | Set ricircolo Long Life esterno |
| DWZ1IX1C6 | Set ricircolo Clean Air Plus esterno |
| DWZ2IT1I4 | Set ricircolo Clean Air Standard |

Ulteriori accessori speciali incl. immagini sono disponibili a partire da pagina 90 e pagina 95.

[1] Secondo il regolamento UE N. 65/2014. [2] Su una scala di classe di efficienza energetica da A+++ a D. [3] Modalità di funzionamento e potenza sono riferite sempre al funzionamento a estrazione. Non sono disponibili dati per apparecchi unicamente a ricircolo. [4] Ulteriori dati sull'apparecchio sono disponibili sul nostro sito web: https://www.bosch-home.com/ch
I prezzi riportati sono in franchi svizzeri incl. IVA/escl. IVA. I prezzi non includono la tassa di riciclaggio anticipata dovuta per legge (TRA).
I prezzi indicati non sono vincolanti; i nostri rivenditori hanno completa libertà nella definizione del prezzo di vendita.

# Cappa integrabile telescopica 60 cm

**CHF 990.–**
*CHF 915.82* TRA incl. **CHF 2.50** / *TRA escl. CHF 2.31*

Serie | **6**
**DFR067T51**

**Modalità di funzionamento e potenza**
- Acciaio inox
- Per il montaggio in un pensile largo 60 cm
- Funzionamento selezionabile a estrazione/a ricircolo
- Per la modalità a ricircolo è necessario un set base o un set di ricircolo Clean Air (accessorio speciale)

**Comfort**
- Controllo elettronico mediante tasti di accesso diretto con display digitale
- 3 livelli di potenza + 2 livelli intensivi
- Livello intensivo con reset automatico
- Disinserimento ritardato della ventola selezionabile (da 1 a 9 minuti)

**Caratteristiche**
- Illuminazione dell'area di lavoro con 2 moduli LED da 1.5 W
- Funzione dimmer
- Soft Light
- Temperatura di colore: 3500 K
- Intensità di illuminazione: 294 Lux
- Copertura filtro in acciaio inox, forata e lavabile in lavastoviglie
- Filtro antigrasso in metallo, lavabile in lavastoviglie
- Indicatore di saturazione filtro grassi e antiodori

**Comandi**
- Prestazioni di estrazione secondo DIN/EN 61591 max. funzionamento normale 392 $m^3$/h livello intensivo 717 $m^3$/h
- Potenza della ventola con funzionamento a estrazione secondo EN 61591: max. livello normale: 392 $m^3$/h, livello intensivo: 717 $m^3$/h
- Potenza di estrazione secondo la norma DIN/EN 61591 max. 392 $m^3$/h
- Valori sonori min./max. al livello normale: 41/53 dB[1]
- Utilizzando i set di ricircolo Clean Air Plus disponibili separatamente (accessori speciali), l'apparecchio raggiunge i seguenti valori con funzionamento a ricircolo: livello ricircolo: max. funzionamento normale: 358 $m^3$/h, livello intensivo: 628 $m^3$/h
- Valori sonori con funzionamento a ricircolo: max. livello normale: 60 dB(A) re 1 pW, livello intensivo 71 dB(A) re 1 pW
- 2 ventole ad alte prestazioni
- Funzionamento a risparmio energetico grazie all'efficiente tecnologia BLDC

**Informazioni per la progettazione e l'installazione**
- Fissaggio comfort della cappa telescopica
- Misure dell'apparecchio (AxLxP): 426 x 598 x 290 mm
- Dimensioni di montaggio (AxLxP): 385 x 524 x 290 mm
- Attacco aria di scarico Ø 150 mm (120 mm in dotazione)
- Sistema telescopico senza pannello, rivestimento con maniglia integrata (accessorio speciale) o barra luminosa originale del costruttore dei mobili della cucina

**Ambiente e sicurezza**
- Classe di efficienza energetica: A[1,2]
- Consumo energetico medio: 37.8 kWh/anno[1]
- Classe di efficienza ventola: B[1]
- Classe di efficienza dell'illuminazione: A[1]
- Classe di efficienza energetica del filtro grassi: B[1]
- Potenza assorbita: 144 W
- Lunghezza cavo di collegamento: 1.75 m con spina

**Accessori speciali**

| | |
|---|---|
| DWZ1IX1C6 | Set ricircolo Clean Air Plus esterno |
| DWZ2IT1I4 | Set ricircolo Clean Air Standard |
| DWZ1IT1D1 | Set ricircolo Long Life esterno |
| DSZ4565 | Set ricircolo standard |
| DSZ4660 | Cornice di abbassamento |
| DSZ4682 | Maniglia integrata bianca |
| DSZ4685 | Maniglia integrata in acciaio inox |
| DSZ4686 | Maniglia integrata nera |

Ulteriori accessori speciali incl. immagini sono disponibili a partire da pagina 90 e pagina 95.

[1] Secondo il regolamento UE N. 65/2014. [2] Su una scala di classe di efficienza energetica da A+++ a D. [3] Modalità di funzionamento e potenza sono riferite sempre al funzionamento a estrazione. Non sono disponibili dati per apparecchi unicamente a ricircolo. [4] Ulteriori dati sull'apparecchio sono disponibili sul nostro sito web: https://www.bosch-home.com/ch
I prezzi riportati sono in franchi svizzeri incl. IVA/escl. IVA. I prezzi non includono la tassa di riciclaggio anticipata dovuta per legge (TRA).
I prezzi indicati non sono vincolanti; i nostri rivenditori hanno completa libertà nella definizione del prezzo di vendita.

# Cappe aspiranti telescopiche 90 cm e 60 cm

**CHF 980.–**
*CHF 906.57* TRA incl. **CHF 2.50** / *TRA escl. CHF 2.31*

Serie | **4**
**DFS097A51**

A+++ ↑ D | A | 90 cm | LED Light

**Modalità di funzionamento e potenza**
– Per il montaggio in un pensile largo 60 cm o 90 cm
– Funzionamento selezionabile a estrazione/a ricircolo
– Per la modalità a ricircolo è necessario un set base o un set di ricircolo Clean Air (accessorio speciale)

**Comfort**
– Controllo elettronico mediante tasti di accesso diretto con display a LED
– 3 livelli di potenza e 1 modalità intensiva
– Livello intensivo con reset automatico
– Persistenza di funzionamento della ventola automatica

**Caratteristiche**
– Argento metallizzato
– Illuminazione dell'area di lavoro con 3 moduli LED da 1.5 W
– Temperatura di colore: 3500 K
– Intensità di illuminazione: 355 Lux
– Copertura filtro in acciaio inox, forata e lavabile in lavastoviglie
– Filtro antigrasso in metallo, lavabile in lavastoviglie

**Comandi**
– Prestazioni di estrazione secondo DIN/EN 61591 max. funzionamento normale 397 $m^3$/h livello intensivo 729 $m^3$/h
– Potenza della ventola con funzionamento a estrazione secondo EN 61591: max. livello normale: 397 $m^3$/h, livello intensivo: 729 $m^3$/h
– Potenza di estrazione secondo la norma DIN/EN 61591 max. 397 $m^3$/h
– Valori sonori min./max. al livello normale: 41/53 dB[1]
– Utilizzando i set di ricircolo Clean Air Plus disponibili separatamente (accessori speciali), l'apparecchio raggiunge i seguenti valori con funzionamento a ricircolo: livello ricircolo: max. funzionamento normale: 358 $m^3$/h, livello intensivo: 628 $m^3$/h
– Valori sonori con funzionamento a ricircolo: max. livello normale: 60 dB(A) re 1 pW, livello intensivo 71 dB(A) re 1 pW
– 2 ventole ad alte prestazioni
– Funzionamento a risparmio energetico grazie all'efficiente tecnologia BLDC

**Informazioni per la progettazione e l'installazione**
– Fissaggio comfort della cappa telescopica
– Misure dell'apparecchio (AxLxP): 426 x 898 x 290 mm
– Dimensioni di montaggio (AxLxP): 385 x 524 x 290 mm
– Attacco aria di scarico Ø 150 mm (120 mm in dotazione)
– Con aletta unidirezionale
– Acciaio inox con logo

**Ambiente e sicurezza**
– Classe di efficienza energetica: A[1,2]
– Consumo energetico medio: 38.1 kWh/anno[1]
– Classe di efficienza ventola: B[1]
– Classe di efficienza dell'illuminazione: A[1]
– Classe di efficienza energetica del filtro grassi: B[1]
– Potenza assorbita: 146 W
– Lunghezza cavo di collegamento: 1.75 m con spina

**Accessori speciali**

| | |
|---|---|
| DWZ2IT1I4 | Set ricircolo Clean Air Standard |
| DWZ1IT1D1 | Set ricircolo Long Life esterno |
| DWZ1IX1C6 | Set ricircolo Clean Air Plus esterno |
| DSZ4920 | Set montaggio pensile da 90 cm |
| DSZ4961 | Cornice di abbassamento |
| DSZ4982 | Maniglia integrata bianca |
| DSZ4986 | Maniglia integrata nera |

Ulteriori accessori speciali incl. immagini sono disponibili a partire da pagina 90 e pagina 95.

**CHF 770.–**
*CHF 712.30* TRA incl. **CHF 2.50** / *TRA escl. CHF 2.31*

Serie | **4**
**DFS067A51C**

A+++ ↑ D | A | 60 cm | LED Light

**Modalità di funzionamento e potenza**
– Per il montaggio in un pensile largo 60 cm
– Funzionamento selezionabile a estrazione/a ricircolo
– Per la modalità a ricircolo è necessario un set base o un set di ricircolo Clean Air (accessorio speciale)

**Comfort**
– Controllo elettronico mediante tasti di accesso diretto con display a LED
– 3 livelli di potenza e 1 modalità intensiva
– Livello intensivo con reset automatico
– Persistenza di funzionamento della ventola automatica

**Caratteristiche**
– Argento metallizzato
– Illuminazione dell'area di lavoro con 2 moduli LED da 1.5 W
– Temperatura di colore: 3500 K
– Intensità di illuminazione: 294 Lux
– Copertura filtro in acciaio inox, forata e lavabile in lavastoviglie
– Filtro antigrasso in metallo, lavabile in lavastoviglie

**Comandi**
– Potenza di estrazione secondo la norma DIN/EN 61591 max. 399 $m^3$/h
– Valori sonori min./max. al livello normale: 41/53 dB[1]
– Utilizzando i set di ricircolo Clean Air Plus disponibili separatamente (accessori speciali), l'apparecchio raggiunge i seguenti valori con funzionamento a ricircolo: livello ricircolo: max. funzionamento normale: 358 $m^3$/h, livello intensivo: 628 $m^3$/h
– Valori sonori con funzionamento a ricircolo: max. livello normale: 60 dB(A) re 1 pW, livello intensivo 71 dB(A) re 1 pW
– 2 ventole ad alte prestazioni
– Funzionamento a risparmio energetico grazie all'efficiente tecnologia BLDC

**Informazioni per la progettazione e l'installazione**
– Fissaggio comfort della cappa telescopica
– Misure dell'apparecchio (AxLxP): 426 x 598 x 290 mm
– Dimensioni di montaggio (AxLxP): 385 x 524 x 290 mm
– Attacco aria di scarico Ø 150 mm (120 mm in dotazione)
– Acciaio inox con logo

**Ambiente e sicurezza**
– Classe di efficienza energetica: A[1,2]
– Consumo energetico medio: 37.9 kWh/anno[1]
– Classe di efficienza ventola: B[1]
– Classe di efficienza dell'illuminazione: A[1]
– Classe di efficienza energetica del filtro grassi: B[1]
– Potenza assorbita: 144 W
– Lunghezza cavo di collegamento: 1.75 m con spina

**Accessori speciali**

| | |
|---|---|
| DWZ2IT1I4 | Set ricircolo Clean Air Standard |
| DSZ4660 | Cornice di abbassamento |
| DSZ4682 | Maniglia integrata bianca |
| DSZ4686 | Maniglia integrata nera |
| DWZ1IT1D1 | Set ricircolo Long Life esterno |
| DWZ1IX1C6 | Set ricircolo Clean Air Plus esterno |

Ulteriori accessori speciali incl. immagini sono disponibili a partire da pagina 90 e pagina 95.

[1] Secondo il regolamento UE N. 65/2014. [2] Su una scala di classe di efficienza energetica da A+++ a D. [3] Modalità di funzionamento e potenza sono riferite sempre al funzionamento a estrazione. Non sono disponibili dati per apparecchi unicamente a ricircolo. [4] Ulteriori dati sull'apparecchio sono disponibili sul nostro sito web: https://www.bosch-home.com/ch
I prezzi riportati sono in franchi svizzeri incl. IVA/escl. IVA. I prezzi non includono la tassa di riciclaggio anticipata dovuta per legge (TRA).
I prezzi indicati non sono vincolanti; i nostri rivenditori hanno completa libertà nella definizione del prezzo di vendita.

# Cappe aspiranti telescopiche 60 cm

**CHF 690.–**
*CHF 638.30* TRA incl. **CHF 2.50** / *TRA escl. CHF 2.31*

Serie | **4**
**DFM064A51C**

A+++ ↑ D A | 60 cm | LED Light

**Modalità di funzionamento e potenza**
– Per il montaggio in un pensile largo 60 cm
– Funzionamento selezionabile a estrazione/a ricircolo
– Per la modalità a ricircolo è necessario un set base (accessorio speciale).

**Comfort**
– Controllo elettronico mediante tasti di accesso diretto con display a LED
– 3 livelli di potenza e 1 modalità intensiva
– Livello intensivo con reset automatico
– Persistenza di funzionamento della ventola automatica

**Caratteristiche**
– Argento metallizzato
– Illuminazione dell'area di lavoro con 2 moduli LED da 1.5 W
– Temperatura di colore: 3500 K
– Intensità di illuminazione: 294 Lux
– Cassetta con telaio in alluminio
– Filtro antigrasso in metallo, lavabile in lavastoviglie

**Comandi**
– Prestazioni di estrazione secondo DIN/EN 61591 max. funzionamento normale 268 $m^3$/h livello intensivo 400 $m^3$/h
– Potenza della ventola con funzionamento a estrazione secondo EN 61591: max. livello normale: 268 $m^3$/h, livello intensivo: 400 $m^3$/h
– Potenza di estrazione secondo la norma DIN/EN 61591 max. 268 $m^3$/h
– Valori sonori min./max. al livello normale: 49/62 dB[1]
– 1 ventole ad alte prestazioni
– Funzionamento a risparmio energetico grazie all'efficiente tecnologia BLDC

**Informazioni per la progettazione e l'installazione**
– Misure dell'apparecchio (AxLxP): 203 x 598 x 290 mm
– Dimensioni di montaggio (AxLxP): 162 x 526 x 290 mm
– Attacco aria di scarico Ø 150 mm (120 mm in dotazione)
– Acciaio inox con logo

**Ambiente e sicurezza**
– Classe di efficienza energetica: A[1,2]
– Consumo energetico medio: 21 kWh/anno[1]
– Classe di efficienza ventola: B[1]
– Classe di efficienza dell'illuminazione: A[1]
– Classe di efficienza del filtro per grassi: C[1]
– Potenza assorbita: 74 W
– Lunghezza cavo di collegamento: 1.75 m con spina

**Accessori speciali**
DSZ4682 Maniglia integrata bianca
DSZ4686 Maniglia integrata nera
DWZ1IT1I4 Set ricircolo Clean Air Standard

Ulteriori accessori speciali incl. immagini sono disponibili a partire da pagina 90 e pagina 95.

**CHF 450.–**
*CHF 416.28* TRA incl. **CHF 2.50** / *TRA escl. CHF 2.31*

Serie | **2**
**DFM064W51C**

A+++ ↑ D B | 60 cm | LED Light

**Modalità di funzionamento e potenza**
– Per il montaggio in un pensile largo 60 cm
– Funzionamento selezionabile a estrazione/a ricircolo
– Per la modalità a ricircolo è necessario un set base (accessorio speciale).

**Comfort**
– Accensione e spegnimento automatici con l'azionamento della superficie filtrante mobile
– Interruttori a bilanciere
– 3 livelli di potenza

**Caratteristiche**
– Argento metallizzato
– Illuminazione dell'area di lavoro con 2 moduli LED da 1.5 W
– Temperatura di colore: 3500 K
– Intensità di illuminazione: 131 Lux
– Cassetta con telaio in alluminio
– Filtro antigrasso in metallo, lavabile in lavastoviglie

**Comandi**
– Potenza di estrazione secondo la norma DIN/EN 61591 max. 389 $m^3$/h
– Valori sonori min./max. al livello normale: 59/67 dB[1]
– 1 ventole ad alte prestazioni
– Motore a condensatore

**Informazioni per la progettazione e l'installazione**
– Misure dell'apparecchio (AxLxP): 203 x 598 x 290 mm
– Dimensioni di montaggio (AxLxP): 162 x 526 x 290 mm
– Attacco aria di scarico Ø 150 mm (120 mm in dotazione)
– Acciaio inox con logo

**Ambiente e sicurezza**
– Classe di efficienza energetica: B[1,2]
– Consumo energetico medio: 40.3 kWh/anno[1]
– Classe di efficienza ventola: C[1]
– Classe di efficienza dell'illuminazione: A[1]
– Classe di efficienza energetica del filtro grassi: B[1]
– Potenza assorbita: 108 W
– Lunghezza cavo di collegamento: 1.75 m con spina

**Accessori speciali**
DSZ4686 Maniglia integrata nera
DWZ1IT1I4 Set ricircolo Clean Air Standard
DSZ4682 Maniglia integrata bianca

Ulteriori accessori speciali incl. immagini sono disponibili a partire da pagina 90 e pagina 95.

[1] Secondo il regolamento UE N. 65/2014. [2] Su una scala di classe di efficienza energetica da A+++ a D. [3] Modalità di funzionamento e potenza sono riferite sempre al funzionamento a estrazione. Non sono disponibili dati per apparecchi unicamente a ricircolo. [4] Ulteriori dati sull'apparecchio sono disponibili sul nostro sito web: https://www.bosch-home.com/ch
I prezzi riportati sono in franchi svizzeri incl. IVA/escl. IVA. I prezzi non includono la tassa di riciclaggio anticipata dovuta per legge (TRA).
I prezzi indicati non sono vincolanti; i nostri rivenditori hanno completa libertà nella definizione del prezzo di vendita.

# Gli accessori Bosch perfetti per cappe aspiranti telescopiche con funzionamento a ricircolo.

## I set base per il ricircolo in sintesi

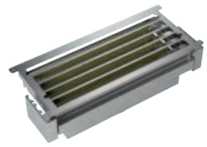
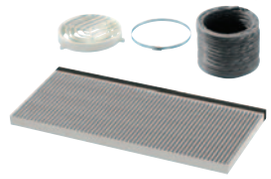
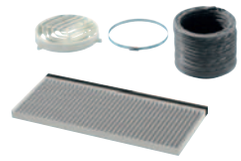

| **Denominazione** | Set ricircolo Long Life | Set ricircolo Clean Air Plus | Set di ricircolo Clean Air Standard | Set di ricircolo Clean Air Standard |
|---|---|---|---|---|
| **Nota** | Il set ricircolo base è posizionato sopra il canale, i filtri nel set di ricircolo | Il set ricircolo base è posizionato sopra il canale, i filtri nel set di ricircolo | Filtro nell'apparecchio, uscita dell'aria direttamente sopra nel canale | Filtro nell'apparecchio, uscita dell'aria direttamente sopra nel canale |
| **Eliminazione di odori e vapori in %** | >80 % | >90 % | fino a 80% | fino a 80% |
| **Durata** | 10 anni | 12 – 18 mesi | 6 – 12 mesi | 6 – 12 mesi |
| **Ciclo di pulizia** (in forno ventilato a max. 200°C per 120 minuti) | ogni 3 – 4 mesi | pulizia non possibile | pulizia non possibile | pulizia non possibile |
| **Funzione antipesce** | – | ● | ● | ● |
| **Funzione antipolline** | – | ● | – | – |
| **Accessori** / **Cappe aspiranti telescopiche** | **DWZ1IT1D1** **CHF 625.–** *CHF 578.17* | **DWZ1IX1C6** **CHF 329.–** *CHF 304.35* | **DWZ2IT1I4** **CHF 90.–** *CHF 83.26* | **DWZ1IT1I4** **CHF 85.–** *CHF 78.63* |
| **DFS097K51** | ● | ● | ● | – |
| **DFS067K51** | ● | ● | ● | – |
| **DFR067T51** | ● | ● | ● | – |
| **DFS097A51** | ● | ● | ● | – |
| **DFS067A51C** | ● | ● | ● | – |
| **DFM064A51C** | – | – | – | ● |
| **DFM064W51C** | – | – | – | ● |

## Necessità di sostituzione

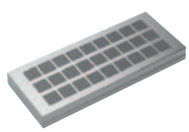
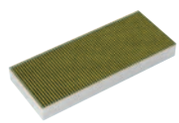
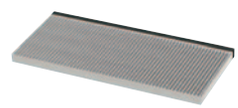
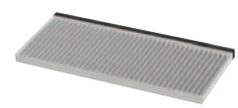

| **Denominazione** | Filtro antiodori Long Life | Filtro antiodori Clean Air Plus | Filtro antiodori Clean Air Standard | Filtro antiodori Clean Air Standard |
|---|---|---|---|---|
| **Nota** | adatto per set ricircolo Long Life: **DWZ1IT1D1** | adatto per set ricircolo Clean Air Plus: **DWZ1IX1C6** | adatto per set ricircolo Clean Air Standard: **DWZ2IT1I4** | adatto per set ricircolo Clean Air Standard: **DWZ1IT1I4** |
| **Eliminazione di odori e vapori in %** | >80 % | >90 % | 80% | 80% |
| **Durata** | 10 anni | 12 – 18 mesi | 6 – 12 mesi | 6 – 12 mesi |
| **Ciclo di pulizia** (in forno ventilato a max. 200°C per 120 minuti) | ogni 3 – 4 mesi | pulizia non possibile | pulizia non possibile | pulizia non possibile |
| **Funzione antipesce** | – | ● | ● | ● |
| **Funzione antipolline** | – | ● | – | – |
| **Accessori** / **Cappe aspiranti telescopiche** | **DWZ0IT0P0** | **DWZ1IX1B6** | **DWZ2IT1B4** | **DWZ1IT1B4** |
| **DFS097K51** | ● | ● | ● | – |
| **DFS067K51** | – | – | – | – |
| **DFR067T51** | ● | ● | ● | – |
| **DFS097A51** | ● | ● | ● | – |
| **DFS067A51C** | ● | ● | ● | – |
| **DFM064A51C** | – | – | – | ● |
| **DFM064W51C** | – | – | – | ● |

I prezzi riportati sono in franchi svizzeri incl. IVA/escl. IVA. I prezzi non includono la tassa di riciclaggio anticipata dovuta per legge (TRA).
I prezzi indicati non sono vincolanti; i nostri rivenditori hanno completa libertà nella definizione del prezzo di vendita.

# Cappe aspiranti integrabili a scomparsa da 53 cm

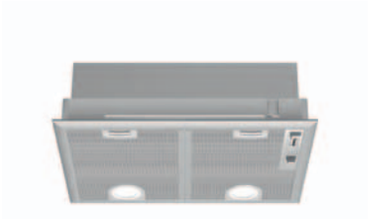

**CHF 690.–**
*CHF 638.30* TRA incl. **CHF 2.50** / *TRA escl. CHF 2.31*

Serie | **4**
**DHL555BL**

A+++ ↑ D C | 53 cm | LED Licht

**Modalità di funzionamento e potenza**
– Funzionamento selezionabile a estrazione/a ricircolo
– Per la modalità a ricircolo è necessario un filtro a carbone attivo (accessorio speciale)
– Potenza della ventola con funzionamento a estrazione secondo EN 61591: max. livello normale: 362 $m^3$/h, livello intensivo: 618 $m^3$/h
– 2 motori ventola

**Comandi**
– Interruttore a scorrimento
– 3 livelli di potenza e 1 modalità intensiva

**Comfort**
– Filtro antigrasso in metallo con telaio in alluminio, lavabile in lavastoviglie

**Ambiente e sicurezza**
– Classe di efficienza energetica: C[1,2]
– Consumo energetico medio: 79.8 kWh/anno[1]
– Classe di efficienza ventola: D[1]
– Classe di efficienza dell'illuminazione: A[1]
– Classe di efficienza energetica del filtro grassi: B[1]
– Valori sonori min./max. al livello normale: 38/56 dB[1]

**Informazioni tecniche**
– Per mobili, ecc. predisposti e al di sopra di un'isola
– Intensità di illuminazione: 438 Lux
– Temperatura di colore: 3500 K
– Portata max.: 618 $m^3$/h
– Misure dell'apparecchio (AxLxP): 255 x 530 x 380 mm
– Attacco aria di scarico Ø 150 mm, 120 mm
– Con aletta unidirezionale
– Potenza assorbita: 206 W
– Lunghezza cavo di collegamento: 1.75 m con spina

**Accessori speciali**
DHZ7305 Filtro antiodori standard
DHZ7402 Supporto di montaggio per cappe aspiranti integrabili a scomparsa

Ulteriori accessori speciali incl. immagini sono disponibili a partire da pagina 92 e pagina 95.

**CHF 400.–**
*CHF 370.03* TRA incl. **CHF 2.50** / *TRA escl. CHF 2.31*

Serie | **2**
**DLN53AA70**

A+++ ↑ D D | 53 cm | LED Licht

**Modalità di funzionamento e potenza**
– Funzionamento selezionabile a estrazione/a ricircolo
– Per la modalità a ricircolo è necessario un set base (accessorio speciale)
– Cappa aspirante integrabile a scomparsa
– 1 motore

**Comandi**
– Interruttore a scorrimento
– 3 livelli di potenza

**Comfort**
– Filtro antigrasso in metallo, lavabile in lavastoviglie

**Ambiente e sicurezza**
– Classe di efficienza energetica: D[1,2]
– Consumo energetico medio: 67.7 kWh/anno[1]
– Classe di efficienza ventola: E[1]
– Classe di efficienza dell'illuminazione: D[1]
– Classe di efficienza del filtro per grassi: D[1]
– Valori sonori min./max. al livello normale: 46/62 dB[1]
– Valori sonori secondo EN 60704-3 e EN 60704-2-13 con funzionamento a estrazione: max. livello normale: 62 dB(A) re 1 pW (48 dB(A) re 20 µPa pressione sonora)

**Informazioni tecniche**
– nel mobile
– Intensità di illuminazione: 78 Lux
– Temperatura di colore: 2700 K
– Illuminazione dell'area di lavoro con 2 moduli LED da 3W E14
– Portata max.: 302 m3/h
– Misure dell'apparecchio (AxLxP): 208 x 534 x 300 mm
– Dimensioni di montaggio (AxLxP): 208 x 493 x 257 mm
– Attacco aria di scarico Ø 120 mm
– Con aletta unidirezionale
– Potenza assorbita: 121 W
– Lunghezza cavo di collegamento: 1.5 m con spina

**Accessori speciali**
DWZ0IN0T0 Set ricircolo standard

Ulteriori accessori speciali incl. immagini sono disponibili a partire da pagina 92 e pagina 95.

[1] Secondo il regolamento UE N. 65/2014. [2] Su una scala di classe di efficienza energetica da A+++ a D. [3] Modalità di funzionamento e potenza sono riferite sempre al funzionamento a estrazione. Non sono disponibili dati per apparecchi unicamente a ricircolo. [4] Ulteriori dati sull'apparecchio sono disponibili sul nostro sito web: https://www.bosch-home.com/ch
I prezzi riportati sono in franchi svizzeri incl. IVA/escl. IVA. I prezzi non includono la tassa di riciclaggio anticipata dovuta per legge (TRA).
I prezzi indicati non sono vincolanti; i nostri rivenditori hanno completa libertà nella definizione del prezzo di vendita.

# Gli accessori Bosch perfetti per cappe aspiranti integrabili a scomparsa con funzionamento a ricircolo.

## I set base per il ricircolo in sintesi

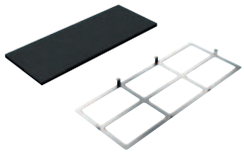

| **Denominazione** | Filtro antiodori standard | Set ricircolo standard |
|---|---|---|
| **Nota** | Filtro nell'apparecchio, uscita dell'aria in alto nel canale (disponibile anche necessità di sostituzione) | Filtro nell'apparecchio, uscita dell'aria in alto nel canale (disponibile anche necessità di sostituzione) |
| **Eliminazione di odori e vapori in %** | fino a 80% | fino a 80% |
| **Durata** | 6 – 12 mesi | 6 – 12 mesi |
| **Ciclo di pulizia** (in forno ventilato a max. 200°C per 120 minuti) | pulizia non possibile | pulizia non possibile |
| **Funzione antipesce** | ● | – |
| **Funzione antipolline** | – | – |
| **Accessori** / **Cappe aspiranti integrabili a scomparsa** | **DHZ7305** **CHF 95.–** *CHF 87.88* | **DWZ0IN0T0** **CHF 72.–** *CHF 66.60* |
| **DHL555BL** | ● | – |
| **DLN53AA70** | – | ● |

I prezzi riportati sono in franchi svizzeri incl. IVA/escl. IVA. I prezzi non includono la tassa di riciclaggio anticipata dovuta per legge (TRA).
I prezzi indicati non sono vincolanti; i nostri rivenditori hanno completa libertà nella definizione del prezzo di vendita.

# Cappa da 60 cm per montaggio tra due pensili

**CHF 490.–**
*CHF 453.28* TRA incl. **CHF 2.50** / *TRA escl. CHF 2.31*

Serie | **2**
**DEM63AC00 argento**

**Modalità di funzionamento e potenza**
– Funzionamento selezionabile a estrazione/a ricircolo
– Per la modalità a ricircolo è necessario un filtro a carbone attivo (accessorio speciale)
– Potenza di estrazione secondo la norma DIN/EN 61591 max. 368 $m^3$/h
– 1 motore

**Comandi**
– Tasti a pressione
– 3 livelli di potenza

**Comfort**
– Filtro antigrasso in metallo, lavabile in lavastoviglie

**Ambiente e sicurezza**
– Classe di efficienza energetica: D[1,2]
– Consumo energetico medio: 65.7 kWh/anno[1]
– Classe di efficienza ventola: E[1]
– Classe di efficienza dell'illuminazione: A[1]
– Classe di efficienza del filtro per grassi: C[1]
– Valori sonori min./max. al livello normale: 52/62 dB[1]

**Informazioni tecniche**
– Per montaggio tra due pensili
– Illuminazione dell’area di lavoro con 2 moduli LED da 3W E14
– Intensità di illuminazione: 188 lux
– Temperatura di colore: 2700 K
– Funzionamento a estrazione possibile verso dietro o verso l’alto
– Attacco aria di scarico Ø 150 mm, 120 mm
– Potenza assorbita: 126 W
– Lunghezza cavo di collegamento: 1,5 m con spina

[1] Secondo il regolamento UE N. 65/2014. [2] Su una scala di classe di efficienza energetica da A+++ a D. [3] Modalità di funzionamento e potenza sono riferite sempre al funzionamento a estrazione. Non sono disponibili dati per apparecchi unicamente a ricircolo. [4] Ulteriori dati sull'apparecchio sono disponibili sul nostro sito web: https://www.bosch-home.com/ch
I prezzi riportati sono in franchi svizzeri incl. IVA/escl. IVA. I prezzi non includono la tassa di riciclaggio anticipata dovuta per legge (TRA).
I prezzi indicati non sono vincolanti; i nostri rivenditori hanno completa libertà nella definizione del prezzo di vendita.

# Cappa aspirante sottopensile da 60 cm

**CHF 410.–**
*CHF 379.28* TRA incl. **CHF 2.50** / *TRA escl. CHF 2.31*

Serie | **4**
**DUL63CC50 acciaio inox**

A+++ ↑ D | D | 60 cm | LED Light

**Comandi**
– Tasti a pressione per 3 livelli di potenza

**Modalità di funzionamento e potenza**
– Funzionamento selezionabile a estrazione/a ricircolo
– Cappa sottopensile
– 3 livelli di potenza
– Potenza della ventola max. 350 m³/h con funzionamento a estrazione secondo EN 61591

**Comfort**
– Filtro antigrasso in metallo, lavabile in lavastoviglie
– Schermo deflettore a regolazione continua

**Informazioni tecniche**
– Per installazione sotto un pensile o a parete
– Misure apparecchio estrazione (AxLxP): 150 x 600 x 482 mm
– Misure apparecchio ricircolo (AxLxP): 150 x 600 x 482 mm
– 1 motore
– Illuminazione dell'area di lavoro con 2 moduli LED da 4 W E14
– Intensità di illuminazione: 45 Lux
– Temperatura di colore: 3000 K
– Valori sonori secondo EN 60704-3 e EN 60704-2-13 con funzionamento a estrazione: max. livello normale: 72 dB(A) re 1 pW (58 dB(A) re 20 µPa pressione sonora)
– Attacco aria di scarico Ø 120 mm, 100 mm
– Potenza assorbita: 146 W
– Lunghezza cavo di collegamento: 1.45 m con spina

**Ambiente e sicurezza**
– Classe di efficienza energetica: D[1,2]
– Consumo energetico medio: 93.3 kWh/anno[1]
– Classe di efficienza ventola: E[1]
– Classe di efficienza dell'illuminazione: E[1]
– Classe di efficienza del filtro per grassi: C[1]
– Valori sonori min./max. al livello normale: 56/72 dB[1]

**Accessori speciali**
DHZ2701 Filtro antiodori standard

**CHF 340.–**
*CHF 314.52* TRA incl. **CHF 2.50** / *TRA escl. CHF 2.31*

Serie | **4**
**DUL63CC20 bianco**

A+++ ↑ D | D | 60 cm | LED Light

**Comandi**
– Tasti a pressione per 3 livelli di potenza

**Modalità di funzionamento e potenza**
– Funzionamento selezionabile a estrazione/a ricircolo
– Cappa sottopensile
– 3 livelli di potenza
– Potenza della ventola max. 350 m³/h con funzionamento a estrazione secondo EN 61591

**Comfort**
– Filtro antigrasso in metallo, lavabile in lavastoviglie
– Schermo deflettore a regolazione continua

**Informazioni tecniche**
– Per installazione sotto un pensile o a parete
– Misure apparecchio estrazione (AxLxP): 150 x 600 x 482 mm
– Misure apparecchio ricircolo (AxLxP): 150 x 600 x 482 mm
– 1 motore
– Illuminazione dell'area di lavoro con 2 moduli LED da 4 W E14
– Intensità di illuminazione: 45 Lux
– Temperatura di colore: 3000 K
– Valori sonori secondo EN 60704-3 e EN 60704-2-13 con funzionamento a estrazione: max. livello normale: 72 dB(A) re 1 pW (58 dB(A) re 20 µPa pressione sonora)
– Attacco aria di scarico Ø 120 mm, 100 mm
– Potenza assorbita: 146 W
– Lunghezza cavo di collegamento: 1.45 m con spina

**Ambiente e sicurezza**
– Classe di efficienza energetica: D[1,2]
– Consumo energetico medio: 93.3 kWh/anno[1]
– Classe di efficienza ventola: E[1]
– Classe di efficienza dell'illuminazione: E[1]
– Classe di efficienza del filtro per grassi: C[1]
– Valori sonori min./max. al livello normale: 56/72 dB[1]

**Accessori speciali**
DHZ2701 Filtro antiodori standard

**CHF 250.–**
*CHF 231.27* TRA incl. **CHF 2.50** / *TRA escl. CHF 2.31*

Serie | **2**
**DUL62FA21**

A+++ ↑ D | D | 60 cm | LED Light

**Comandi**
– Interruttore a scorrimento

**Modalità di funzionamento e potenza**
– Funzionamento selezionabile a estrazione/a ricircolo
– Per la modalità a ricircolo è necessario un filtro a carbone attivo (accessorio speciale)
– 3 livelli di potenza
– Potenza di estrazione secondo la norma DIN/EN 61591: max. 250 m³/h

**Comfort**
– Filtro in feltro
– Schermo deflettore a regolazione continua

**Informazioni tecniche**
– Per installazione sotto un pensile o a parete
– Misure apparecchio estrazione (AxLxP): 150 x 600 x 482 mm
– Misure apparecchio ricircolo (AxLxP): 150 x 600 x 482 mm
– 1 motore
– Illuminazione dell'area di lavoro con 1 modulo LED da 4 W E14
– Intensità di illuminazione: 45 Lux
– Temperatura di colore: 3000 K
– Attacco aria di scarico Ø 120 mm, 100 mm
– Con aletta unidirezionale
– Potenza assorbita: 119 W
– Lunghezza cavo di collegamento: 1.45 m con spina

**Ambiente e sicurezza**
– Classe di efficienza energetica: D[1,2]
– Consumo energetico medio: 69.3 kWh/anno[1]
– Classe di efficienza ventola: E[1]
– Classe di efficienza dell'illuminazione: E[1]
– Classe di efficienza del filtro per grassi: D[1]
– Valori sonori min./max. al livello normale: 53/68 dB[1]

**Accessori speciali**
DHZ2140 Filtro per grassi
DHZ2701 Filtro antiodori standard
DHZ1620 Filtro antigrasso in metallo

[1] Secondo il regolamento UE N. 65/2014. [2] Su una scala di classe di efficienza energetica da A+++ a D. [3] Modalità di funzionamento e potenza sono riferite sempre al funzionamento a estrazione. Non sono disponibili dati per apparecchi unicamente a ricircolo. [4] Ulteriori dati sull'apparecchio sono disponibili sul nostro sito web: https://www.bosch-home.com/ch
I prezzi riportati sono in franchi svizzeri incl. IVA/escl. IVA. I prezzi non includono la tassa di riciclaggio anticipata dovuta per legge (TRA).
I prezzi indicati non sono vincolanti; i nostri rivenditori hanno completa libertà nella definizione del prezzo di vendita.

# Accessori speciali[1]

## Per cappe a isola

**DHZ1256**
Prolunga canale 1600 mm²
**CHF 435.–**
*CHF 402.41*

## Per cappe a parete

**DHZ1225**
Prolunga canale 1000 mm²
**CHF 360.–**
*CHF 333.02*

**DHZ1235**
Prolunga canale 1500 mm²
**CHF 435.–**
*CHF 402.41*

**DHZ1223**
Prolunga canale 1000 mm²
**CHF 360.–**
*CHF 333.02*

**DHZ1233**
Prolunga canale 1500 mm²
**CHF 435.–**
*CHF 402.41*

**DWZ1IB6K1**
Prolunga canale, nera, 450-854 mm
**CHF 280.–**
*CHF 259.02*

**DWZ1IB6N1**
Prolunga canale, nera, 187-360 mm²
**CHF 220.–**
*CHF 203.52*

## Per cappe aspiranti a padiglione

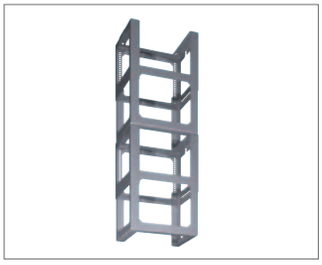

**DHZ1251**
Prolunga torre di montaggio 500 mm²
**CHF 154.–**
*CHF 142.46*

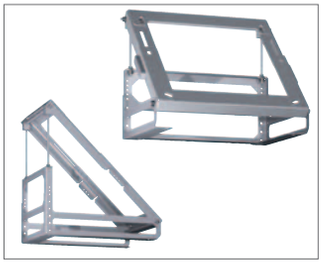

**DHZ1241**
Adattatore per tetto inclinato avanti/dietro
**CHF 180.–**
*CHF 166.51*

**DHZ1231**
Adattatore per tetto inclinato sinistra/destra
**CHF 180.–**
*CHF 166.51*

## Per cappe integrabili telescopiche

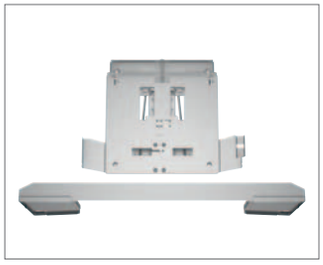

**DSZ4961** Cornice di abbassamento
**CHF 307.–**
*CHF 284.–*

**DSZ4660** Cornice di abbassamento
**CHF 281.–**
*CHF 259.94*

**DSZ4986** maniglia integrata nera
**CHF 99.–**
*CHF 91.58*

**DSZ4686** maniglia integrata nera
**CHF 90.–**
*CHF 83.26*

**DSZ4682** Maniglia integrata bianca
**CHF 90.–**
*CHF 83.26*

## Per cappe aspiranti integrabili a scomparsa

**DSZ4920**
Set montaggio pensile da 90 cm
**CHF 111.–**
*CHF 102.68*

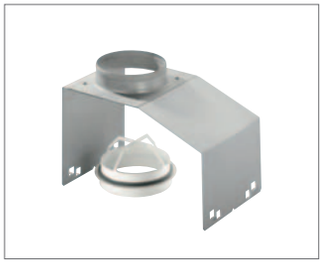

**DHZ7402**
Istruzioni di montaggio
**CHF 64.–**
*CHF 59.20*

[1] Immagine al solo scopo riepilogativo. Gli accessori specifici per il prodotto sono riportato direttamente sotto il rispettivo modello. [2] Immagine simile
I prezzi riportati sono in franchi svizzeri incl. IVA/escl. IVA. I prezzi non includono la tassa di riciclaggio anticipata dovuta per legge (TRA).
I prezzi indicati non sono vincolanti; i nostri rivenditori hanno completa libertà nella definizione del prezzo di vendita.

## La perfezione non è mai stata così semplice.

# Frigoriferi e congelatori.

EcoAirflow
VitaFresh
VitaFresh
NoFrost

# I sistemi di mantenimento della freschezza VitaFresh*

## VitaFresh Pro

- Nei due cassetti con circuito del freddo separato viene mantenuta una temperatura costante di 0 °C.
- I cassetti sono montati su guide telescopiche e sono facilmente accessibili.
- Nel cassetto per la frutta e la verdura, l'umidità si regola su più livelli grazie alla modalità «Humidity Control».
- Il cassetto secco garantisce la conservazione ottimale di carne e pesce, che rimangono freschi a lungo.

## VitaFresh XXL ◀0 °C▶

- Ancora più spazio a disposizione con il sistema VitaFresh XXL◀0 °C▶. Gli alimenti restano freschi più a lungo, riducendo gli sprechi di cibo e risparmiando denaro.
- La conservazione ideale del pesce e della carne intorno a 0 °C è assicurata dall'apposito cassetto che mantiene le condizioni ottimali di freddo asciutto. È inoltre disponibile un cassetto molto capiente per la frutta e la verdura in cui l'umidità viene mantenuta costantemente sul livello ottimale.

## VitaFresh XXL

- Nel cassetto super capiente per la frutta e la verdura, l'umidità può essere regolata con la modalità «Humidity Control» tramite un interruttore a scorrimento.

## VitaFresh Plus

- Nel cassetto più piccolo, carne e pesce si conservano in modo igienico e inodore a temperature di circa 0 °C.
- Il flusso d'aria fredda può ad esempio servire per raffreddare in fretta le bevande.
- Nel cassetto super capiente per la frutta e la verdura, l'umidità può essere regolata con la modalità «Humidity Control» tramite un interruttore a scorrimento.

## Multi Box XXL

- Il **Multi Box XXL** è particolarmente adatto alla conservazione di frutta e verdura.
- Il Box offre spazio sufficiente per tutti gli alimenti freschi, in particolare i più voluminosi, come cespi di insalata e cocomeri
- Il fondo ondulato è un'ulteriore protezione contro il ristagno di umidità.

* Sistemi di mantenimento della freschezza in base al modello

# Le caratteristiche dei frigoriferi combinati.

**2 circuiti del freddo separati.**
Negli apparecchi con circuiti del freddo separati è possibile controllare individualmente comparto frigo e comparto freezer. Grazie all'elettronica di comando intuitiva le temperature possono essere regolate separatamente.

**Rivestimento anti-impronta.**
Protezione ottimale contro le impronte digitali grazie al rivestimento permanente del pannello frontale in acciaio inox. La superficie è più resistente, rimane pulita più a lungo ed è più facile da pulire.

**Segnale di avvertimento visivo e acustico in caso di porta aperta.**
Il sistema di avvertimento emette segnali acustici e visivi in caso di aumento indesiderato della temperatura, di porte lasciate aperte e di un'interruzione dell'alimentazione elettrica.

**Ripiani in vetro estraibili.**
I ripiani in vetro infrangibile senza telaio si inseriscono e si estraggono facilmente grazie alla pratica meccanica di estrazione che assicura la massima visibilità sugli alimenti conservati.

**Easy Access Zone.**
È più facile togliere e mettere in frigorifero e nel congelatore gli alimenti che devono essere conservati in posizione verticale.

**Regolazione elettronica della temperatura.**
I frigoriferi combinati sfruttano la tecnologia di controllo e regolazione della temperatura all'avanguardia per impostare esattamente la temperatura target limitando al massimo il consumo di energia. In questo modo si può essere sempre sicuri di aver scelto la tipologia di funzionamento più economica.

**Cerniera piatta.**
Il moderno sistema a cerniera piatta è un collegamento fisso tra l'anta del mobile e la porta dell'elettrodomestico. L'elevata resistenza e l'ampio raggio di apertura della cerniera rendono questo meccanismo una caratteristica aggiuntiva molto vantaggiosa.

**Cerniera piatta con chiusura soft.**
Grazie alla cerniera piatta con chiusura soft, la porta del frigorifero si chiude quasi senza rumore e, con un angolo di apertura ridotto, anche automaticamente.

**Cerniera a traino.**
La cerniera a traino, regolabile in altezza e in profondità, costituisce un collegamento scorrevole tra l'anta del mobile e la porta dell'elettrodomestico. In caso di sostituzione dell'elettrodomestico, il nuovo frigorifero, se di dimensioni uguali al vecchio modello, si inserisce nella nicchia e nel frontale della cucina.

**Ripiano multiuso Flex Shelf.**
Pratico ripiano ribaltabile per prodotti da frigorifero appiattiti come tubetti o lattine. Se successivamente devi riporre in basso un oggetto di grandi dimensioni, il ripiano si può riportare in alto per creare più spazio.

**Fresh Sense.**
I sensori Fresh Sense controllano e regolano in modo permanente la temperatura dei comparti frigorifero e freezer e dell'ambiente. Il risultato è una temperatura interna costante e indipendente da quella esterna.

**Regolazione separata della temperatura.**
La regolazione della temperatura elettronica separata consente distinte regolazioni della temperatura per il comparto frigo e comparto freezer. In questo modo è possibile regolare le temperature a piacere anche nel comparto freezer grazie a circuiti del freddo regolabili separatamente e a una comoda elettronica di comando.

**Home Connect.**
L'app Home Connect ti permette di supervisionare e controllare il tuo frigorifero o congelatore dallo smartphone o dal tablet.

**Classe climatica.**
La classe climatica indica entro quali range di temperatura ambiente un apparecchio funziona correttamente (norma DIN DIN EN ISO 15502):
Classe climatica SN (norma ampliata): da +10 °C a +32 °C
Classe climatica N (norma): da +16 °C a +32 °C
Classe climatica ST (subtropicale): da +18 °C a +38 °C
Classe climatica T (tropicale): da +18 °C a +43 °C

**Low Frost.**
Riduce notevolmente la formazione di ghiaccio, risparmiandoti un bel po' di lavoro. I frigoriferi combinati con funzione Low Frost necessitano di sbrinamenti molto meno frequenti e il consumo di energia resta costante.

**Sistema Multi Airflow.**
Per mantenere a lungo gli aromi e per evitare che il cibo si secchi. I delicati flussi d'aria fredda ventilata assicurano una distribuzione uniforme dell'aria fredda a tutti i livelli.

**No Frost.**
Bosch non sviluppa le tecnologie più avanzate solo per i frigoriferi, ma anche per la vita. Quando si parla di apparecchi di refrigerazione, per Bosch vivere bene significa anche, ad esempio, risparmiare tempo e fatica grazie al sistema No Frost.

**PerfectFit.**
L'apparecchio può essere installato a filo, senza dover mantenere una distanza minima dalle pareti o dai mobili.

**Super congelamento.**
Evita che gli alimenti congelati si scongelino mentre si inseriscono nuovi prodotti. Gli alimenti da congelare raggiungono più rapidamente la temperatura richiesta. Gli apparecchi con congelamento automatico tornano nella modalità di funzionamento normale non appena viene raggiunta la temperatura richiesta. Evitando in tal modo un consumo eccessivo di energia.

**Super raffreddamento.**
Se la funzione Super raffreddamento è attiva, i prodotti appena inseriti nel frigorifero si raffreddano più velocemente. E si evita che quelli già dentro si riscaldino. La temperatura viene ridotta almeno di 2 °C premendo un tasto. Per evitare consumi energetici inutili, la funzione si reimposta automaticamente dopo ca. 6 ore.

**Circuito risparmio vacanze.**
Attivando la funzione viene mantenuta una temperatura di circa +14 °C nel comparto frigo e di ca. −18 °C nel comparto freezer. Gli alimenti congelati restano protetti e non si hanno sprechi di energia nel comparto frigo.

**Vario Zone.**
I pratici scomparti e i ripiani in vetro possono essere tolti e riposizionati comodamente e velocemente in modo da lasciare più spazio per alimenti particolarmente ingombranti.

# Frigoriferi combinati per nicchia da 177,5 cm

**CHF 2'620.–**
*CHF 2'423.68* TRA incl. **CHF 28.10** / *TRA escl. CHF 26.00*

**CHF 2'490.–**
*CHF 2'303.42* TRA incl. **CHF 28.10** / *TRA escl. CHF 26.00*

**CHF 2'070.–**
*CHF 1'914.89* TRA incl. **CHF 28.10** / *TRA escl. CHF 26.00*

| Serie \| **8**<br>**KIF86PFE0 Cerniera piatta** | Serie \| **6**<br>**KIN86ADD0 Cerniera piatta con chiusura soft** | Serie \| **6**<br>**KIS87ADE0H Cerniera porta a destra**<br>**KIS87ADE0Y Cerniera porta a sinistra** (+ CHF 60.00 netto)<br>**Cerniera piatta con chiusura soft** |
|---|---|---|
| A↑G E · 177,5 cm · VitaFresh · NoFrost · Super Cooling · SuperFreeze | A↑G D · 177,5 cm · VitaFresh XXL <0 °C> · NoFrost · Super Cooling · SuperFreeze | A↑G E · 177,5 cm · VitaFresh · LowFrost · Super Cooling · SuperFreeze |
| **Potenza e consumi**<br>– Classe di efficienza energetica: E<br>– Volume netto totale: 223 litri<br>– Consumo energetico annuo (kWh)[1]: 252<br>– Rumorosità: 36 dB | **Potenza e consumi**<br>– Classe di efficienza energetica: D<br>– Volume netto totale: 260 litri<br>– Consumo energetico annuo (kWh)[1]: 186<br>– Rumorosità: 35 dB | **Potenza e consumi**<br>– Classe di efficienza energetica: E<br>– Volume netto totale: 272 litri<br>– Consumo energetico annuo (kWh)[1]: 207<br>– Rumorosità: 36 dB |
| **Design**<br>– Illuminazione a LED nel comparto frigo | **Design**<br>– Illuminazione a LED nel comparto frigo | **Design**<br>– Illuminazione a LED nel comparto frigo |
| **Comfort e sicurezza**<br>– Regolazione elettronica della temperatura con indicazione digitale precisa<br>– Fresh Sense<br>– Regolazione separata della temperatura per comparto frigo e freezer<br>– Circuito risparmio vacanze<br>– Segnale di avvertimento porta aperta: acustico<br>– Vario Zone – piastre in vetro di sicurezza estraibili per ancora più spazio! | **Comfort e sicurezza**<br>– Indicazione della regolazione elettronica separata della temperatura tramite LED<br>– Regolazione separata della temperatura per comparto frigo e freezer<br>– Segnale di avvertimento porta aperta - visivo e acustico<br>– Vario Zone – piastre in vetro di sicurezza estraibili per ancora più spazio! | **Comfort e sicurezza**<br>– Regolazione elettronica della temperatura con indicazione digitale precisa<br>– Fresh Sense<br>– Regolazione separata della temperatura per comparto frigo e freezer<br>– Circuito risparmio vacanze<br>– Segnale di avvertimento porta aperta: acustico<br>– Allarme visivo e acustico in caso di aumento della temperatura, con funzione memory<br>– Vario Zone – piastre in vetro di sicurezza estraibili per ancora più spazio! |
| **Comparto frigo**<br>– Volume netto comparto frigo: 156 litri<br>– 3 ripiani in vetro di sicurezza (2 regolabili in altezza), di cui 1 vario Shelf divisibile e inseribile sotto il ripiano superiore<br>– 2 balconcini controporta, di cui 1 vaschetta burro/formaggi<br>– Super raffreddamento | **Comparto frigo**<br>– Volume netto comparto frigo: 184 litri<br>– 4 ripiani in vetro di sicurezza, di cui 2 regolabili in altezza e un Flex Shelf<br>– Speciale griglia fermabottiglie, cromata lucida<br>– 3 balconcini controporta, di cui 1 vaschetta burro/formaggi<br>– Super raffreddamento | **Comparto frigo**<br>– Volume netto comparto frigo: 209 litri<br>– 5 ripiani in vetro di sicurezza (4 regolabili in altezza), di cui 1 vario Shelf divisibile e inseribile sotto il ripiano superiore, 1 Easy Access Shelf, estraibile<br>– 5 balconcini controporta, di cui 1 vaschetta burro/formaggi<br>– Super raffreddamento con disattivazione automatica |
| **Sistema di mantenimento del fresco**<br>– **1 cassetto VitaFresh Pro** 0 °C con regolazione dell'umidità – mantiene frutta e verdura ricche di vitamine e fresche fino a 3 volte più a lungo<br>– **1 cassetto VitaFresh Pro** – Pesce e carne rimangono freschi fino a 3 volte più a lungo | **Sistema di mantenimento del fresco**<br>– **1 cassetto VitaFresh XXL** con regolazione dell'umidità – mantiene frutta e verdura ricche di vitamine e fresche più a lungo<br>– **1 cassetto VitaFresh ◂0 °C▸** – Pesce e carne rimangono freschi più a lungo | **Sistema di mantenimento del fresco**<br>– **1 cassetto VitaFresh Plus** con regolazione dell'umidità – mantiene frutta e verdura ricche di vitamine e fresche fino a 2 volte più a lungo |
| **Comparto freezer**<br>– **No Frost – Mai più sbrinamenti!**<br>– Volume netto comparto freezer: 67 litri<br>– Capacità di congelamento (kg/24 ore): 7<br>– Tempo di conservazione in caso di guasto: 8 ore<br>– 3 cassetti trasparenti per i surgelati, di cui 1 Big Box<br>– Super congelamento | **Comparto freezer**<br>– **No Frost – Mai più sbrinamenti!**<br>– Volume netto comparto freezer: 76 litri<br>– Capacità di congelamento (kg/24 ore): 8<br>– Tempo di conservazione in caso di guasto: 11 ore<br>– 3 cassetti trasparenti per i surgelati<br>– Super congelamento<br>– Freezer Light | **Comparto freezer**<br>– Low Frost – minore formazione di ghiaccio, sbrinamento più rapido<br>– Volume netto comparto freezer: 63 litri<br>– Capacità di congelamento (kg/24 ore): 5<br>– Tempo di conservazione in caso di guasto: 12 ore<br>– 2 cassetti trasparenti per i surgelati di cui 1 Big Box<br>– Super congelamento con disattivazione automatica |
| **Informazioni tecniche**<br>– Misure elettrodomestico (A x L x P): 177,2 x 55,8 x 54,5 cm<br>– Misure nicchia (A x L x P): 177,5 x 56 x 55 cm<br>– Cerniera porta a destra, reversibile<br>– 220–240 V<br>– Classe climatica: SN-ST | **Informazioni tecniche**<br>– Misure elettrodomestico (A x L x P): 177,2 x 55,8 x 54,8 cm<br>– Misure nicchia (A x L x P): 177,5 x 56 x 55 cm<br>– Cerniera porta a destra, reversibile<br>– Piedini regolabili in altezza davanti, ruote dietro<br>– 220–240 V<br>– Lunghezza cavo di collegamento: 230 cm<br>– Classe climatica: SN-ST | **Informazioni tecniche**<br>– Misure elettrodomestico (A x L x P): 177,2 x 55,8 x 54,5 cm<br>– Misure nicchia (A x L x P): 177,5 x 56 x 55 cm<br>– Cerniera porta a destra, reversibile<br>– 220–240 V<br>– Maniglie di trasporto<br>– Classe climatica: SN-ST |
| **Accessori**<br>– 1 x vaschetta per cubetti di ghiaccio, 1 x fermabottiglie nel balconcino controporta | **Accessori**<br>– 1 x vaschetta per cubetti di ghiaccio | **Accessori**<br>– 1 x vaschetta per cubetti di ghiaccio, 1 x fermabottiglie nel balconcino controporta |
| **Accessori speciali**<br>KSZ10020 Ripiano<br><br>Ulteriori accessori speciali incl. immagini sono disponibili a partire da pagina 119. | | **Accessori speciali**<br>KSZ10020 Ripiano<br><br>Ulteriori accessori speciali incl. immagini sono disponibili a partire da pagina 119. |

[1] Sulla base dei risultati di un controllo normalizzato su 24 ore. Il consumo effettivo dipende dall'utilizzo e dalla posizione dell'elettrodomestico.
I prezzi riportati sono in franchi svizzeri incl. IVA/escl. IVA. I prezzi non includono la tassa di riciclaggio anticipata dovuta per legge (TRA).
I prezzi indicati non sono vincolanti; i nostri rivenditori hanno completa libertà nella definizione del prezzo di vendita.

# Frigoriferi combinati per nicchia da 177,5 cm e da 158 cm

Novità

**CHF 1'920.–**
*CHF 1'776.13* TRA incl. **CHF 28.10** / *TRA escl. CHF 26.00*

**CHF 1'980.–**
*CHF 1'831.64* TRA incl. **CHF 28.10** / *TRA escl. CHF 26.00*

| Serie \| **4**<br>**KIN86VFE0 Cerniera piatta** | Serie \| **6**<br>**KIS77AFE0 Cerniera piatta** |
|---|---|
| A↑G E · 177,5 cm · VitaFresh XXL · NoFrost · Super Cooling · SuperFreeze | A↑G E · 158 cm · VitaFresh plus · LowFrost · Super Cooling · SuperFreeze |
| **Potenza e consumi**<br>– Classe di efficienza energetica: E<br>– Volume netto totale: 260 litri<br>– Consumo energetico annuo (kWh)[1]: 234<br>– Rumorosità: 35 dB | **Potenza e consumi**<br>– Classe di efficienza energetica: E<br>– Volume netto totale: 231 litri<br>– Consumo energetico annuo (kWh)[1]: 207<br>– Rumorosità: 36 dB |
| **Design**<br>– Illuminazione a LED nel comparto frigo | **Design**<br>– Illuminazione a LED nel comparto frigo |
| **Comfort e sicurezza**<br>– Indicazione della regolazione elettronica della temperatura tramite LED<br>– Segnale di avvertimento porta aperta - visivo e acustico | **Comfort e sicurezza**<br>– Regolazione elettronica della temperatura con indicazione digitale precisa<br>– Regolazione separata della temperatura per comparto frigo e freezer<br>– Fresh Sense<br>– Circuito risparmio vacanze<br>– Segnale di avvertimento porta aperta: acustico<br>– Allarme visivo e acustico in caso di aumento della temperatura, con funzione memory<br>– Vario Zone – piastre in vetro di sicurezza estraibili per ancora più spazio! |
| **Comparto frigo**<br>– Volume netto comparto frigo: 184 litri<br>– 4 ripiani in vetro di sicurezza, di cui 3 regolabili in altezza e un Flex Shelf<br>– 3 balconcini controporta<br>– Super raffreddamento con disattivazione automatica | **Comparto frigo**<br>– Volume netto comparto frigo: 169 litri<br>– 4 ripiani in vetro di sicurezza (3 regolabili in altezza), di cui 1 vario Shelf divisibile e inseribile sotto il ripiano superiore, 1 Easy Access Shelf, estraibile<br>– 4 balconcini controporta, di cui 1 vaschetta burro/formaggi<br>– Super raffreddamento |
| **Sistema di mantenimento del fresco**<br>– **1 cassetto VitaFresh XXL** con regolazione dell'umidità – mantiene frutta e verdura ricche di vitamine e fresche più a lungo<br>– **1 cassetto VitaFresh ◄0 °C►** – Pesce e carne rimangono freschi più a lungo | **Sistema di mantenimento del fresco**<br>– **1 cassetto VitaFresh Plus** con regolazione dell'umidità – mantiene frutta e verdura ricche di vitamine e fresche fino a 2 volte più a lungo |
| **Comparto freezer**<br>– **No Frost – Mai più sbrinamenti!**<br>– Volume netto comparto freezer: 76 litri<br>– Capacità di congelamento (kg/24 ore): 4<br>– Tempo di conservazione in caso di guasto: 10 ore<br>– 3 cassetti trasparenti per i surgelati<br>– Super congelamento con disattivazione automatica | **Comparto freezer**<br>– Low Frost – minore formazione di ghiaccio, sbrinamento più rapido<br>– Volume netto comparto freezer: 62 litri<br>– Capacità di congelamento (kg/24 ore): 5<br>– Tempo di conservazione in caso di guasto: 12 ore<br>– 2 cassetti trasparenti per i surgelati di cui 1 Big Box<br>– Super congelamento |
| **Informazioni tecniche**<br>– Misure elettrodomestico (A x L x P): 177,2 x 54,1 x 54,8 cm<br>– Misure nicchia (A x L x P): 177,5 x 56 x 55 cm<br>– Cerniera porta a destra, reversibile<br>– 220–240 V<br>– Classe climatica: SN-ST | **Informazioni tecniche**<br>– Misure elettrodomestico (A x L x P): 157,8 x 55,8 x 54,5 cm<br>– Misure nicchia (A x L x P): 158 x 56 x 55 cm<br>– Cerniera porta a destra, reversibile<br>– 220–240 V<br>– Classe climatica: SN-ST |
| **Accessori**<br>– 1 x vaschetta per cubetti di ghiaccio | **Accessori**<br>– 1 x vaschetta per cubetti di ghiaccio,<br>1 x fermabottiglie nel balconcino controporta |
| **Accessori speciali**<br>KSZB6R00 Portabottiglie<br><br>Ulteriori accessori speciali incl. immagini sono disponibili a partire da pagina 119. | **Accessori speciali**<br>KSZ10020 Ripiano<br><br>Ulteriori accessori speciali incl. immagini sono disponibili a partire da pagina 119. |

[1] Sulla base dei risultati di un controllo normalizzato su 24 ore. Il consumo effettivo dipende dall'utilizzo e dalla posizione dell'elettrodomestico.
I prezzi riportati sono in franchi svizzeri incl. IVA/escl. IVA. I prezzi non includono la tassa di riciclaggio anticipata dovuta per legge (TRA).
I prezzi indicati non sono vincolanti; i nostri rivenditori hanno completa libertà nella definizione del prezzo di vendita.

# Frigoriferi con comparto freezer per nicchia da 177,5 cm

**CHF 2'650.–**
*CHF 2'451.43* TRA incl. **CHF 28.10** / *TRA escl. CHF 26.00*

Serie | **8**
**KIF82PFE0 Cerniera piatta**

**Potenza e consumi**
– Classe di efficienza energetica: E
– Volume netto totale: 269 litri
– Consumo energetico annuo (kWh)[1]: 184
– Rumorosità: 36 dB

**Design**
– Illuminazione a LED nel comparto frigo

**Comfort e sicurezza**
– Regolazione elettronica della temperatura con indicazione precisa
– Segnale di avvertimento porta aperta: acustico
– Sbrinamento automatico nel comparto frigo

**Comparto frigo**
– Volume netto comparto frigo: 254 litri
– 5 ripiani in vetro di sicurezza, di cui 5 regolabili in altezza e un Flex Shelf
– 5 balconcini controporta, di cui 1 vaschetta burro/formaggi
– Super raffreddamento

**Sistema di mantenimento del fresco**
– **1 cassetto VitaFresh Pro** 0 °C con regolazione dell'umidità – mantiene frutta e verdura ricche di vitamine e fresche fino a 3 volte più a lungo
– **2 cassetti VitaFresh Pro** – Pesce e carne rimangono freschi fino a 3 volte più a lungo

**Comparto freezer**
– Volume netto comparto freezer: 15 litri
– Capacità di congelamento (kg/24 ore): 2,8
– Tempo di conservazione in caso di guasto: 9,5 ore
– Super congelamento

**Informazioni tecniche**
– Misure elettrodomestico (A x L x P): 177,2 x 55,8 x 54,5 cm
– Misure nicchia (A x L x P): 177,5 x 56 x 55 cm
– Cerniera porta a destra, reversibile
– Piedini regolabili in altezza davanti, ruote dietro
– Lunghezza cavo di collegamento: 230 cm
– 220–240 V
– Classe climatica: SN-ST

**Accessori**
– 1 x vaschetta per cubetti di ghiaccio, 1 x fermabottiglie nel balconcino controporta

**CHF 2'280.–**
*CHF 2'109.16* TRA incl. **CHF 28.10** / *TRA escl. CHF 26.00*

Serie | **4**
**KIL82VFE0 Cerniera piatta**

**Potenza e consumi**
– Classe di efficienza energetica: E
– Consumo energetico annuo (kWh)[1]: 177
– Volume netto totale: 280 litri
– Rumorosità: 35 dB

**Design**
– Illuminazione a LED nel comparto frigo

**Comfort e sicurezza**
– Indicazione della regolazione elettronica della temperatura tramite LED
– Segnale di avvertimento porta aperta - visivo e acustico
– Sbrinamento automatico nel comparto frigo

**Comparto frigo**
– Volume netto comparto frigo: 246 litri
– 6 ripiani in vetro di sicurezza, di cui 4 regolabili in altezza e un Flex Shelf
– 5 balconcini controporta
– Speciale griglia fermabottiglie, cromata lucida
– Super raffreddamento

**Sistema di mantenimento del fresco**
– 2 Multi Box XXL – Cassetti trasparenti con fondo ondulato, ideali per conservare frutta e verdura

**Comparto freezer**
– Volume netto comparto freezer: 34 litri
– Capacità di congelamento (kg/24 ore): 2,5
– Tempo di conservazione in caso di guasto: 18 ore
– Comparto freezer compatibile per pizza
– 1 comparto freezer con sportello
– Super congelamento

**Informazioni tecniche**
– Misure elettrodomestico (A x L x P): 177,2 x 54,1 x 54,8 cm
– Misure nicchia (A x L x P): 177,5 x 56 x 55 cm
– Cerniera porta a destra, reversibile
– Lunghezza cavo di collegamento: 230 cm
– 220–240 V
– Classe climatica: SN-ST

**Accessori**
– 1 x supporto per cerniera ad alta resistenza, 1 x vaschetta per cubetti di ghiaccio

**CHF 2'140.–**
*CHF 1'979.65* TRA incl. **CHF 28.10** / *TRA escl. CHF 26.00*

Serie | **2**
**KIL82NSE0 Cerniera a traino**

**Potenza e consumi**
– Classe di efficienza energetica: E
– Volume netto totale: 280 litri
– Consumo energetico annuo (kWh)[1]: 177
– Rumorosità: 35 dB

**Design**
– Illuminazione a LED nel comparto frigo

**Comfort e sicurezza**
– Indicazione della regolazione elettronica della temperatura tramite LED
– Segnale di avvertimento porta aperta - visivo e acustico
– Sbrinamento automatico nel comparto frigo

**Comparto frigo**
– Volume netto comparto frigo: 246 litri
– 6 ripiani in vetro di sicurezza, di cui 4 regolabili in altezza e un Flex Shelf
– 5 balconcini controporta
– Super raffreddamento

**Sistema di mantenimento del fresco**
– 2 Multi Box XXL – Cassetti trasparenti con fondo ondulato, ideali per conservare frutta e verdura

**Comparto freezer**
– Volume netto comparto freezer: 34 litri
– Capacità di congelamento (kg/24 ore): 2,5
– Tempo di conservazione in caso di guasto: 18 ore
– Comparto freezer compatibile per pizza
– 1 comparto freezer con sportello

**Informazioni tecniche**
– Misure elettrodomestico (A x L x P): 177,2 x 54,1 x 54,8 cm
– Misure nicchia (A x L x P) 177,5 x 56 x 55 cm
– Cerniera porta a destra, reversibile
– Piedini regolabili in altezza davanti, ruote dietro
– Lunghezza cavo di collegamento: 230 cm
– 220–240 V
– Classe climatica: SN-ST

**Accessori**
– 1 x vaschetta per cubetti di ghiaccio

**Accessori speciali**
KSZB6R00 Portabottiglie cromato per apparecchi da incasso

Ulteriori accessori speciali incl. immagini sono disponibili a partire da pagina 119.

[1] Sulla base dei risultati di un controllo normalizzato su 24 ore. Il consumo effettivo dipende dall'utilizzo e dalla posizione dell'elettrodomestico.
I prezzi riportati sono in franchi svizzeri incl. IVA/escl. IVA. I prezzi non includono la tassa di riciclaggio anticipata dovuta per legge (TRA).
I prezzi indicati non sono vincolanti; i nostri rivenditori hanno completa libertà nella definizione del prezzo di vendita.

# Frigoriferi con comparto freezer per nicchia da 158 cm e da 122,5 cm

**CHF 2'070.–**
*CHF 1'914.89* TRA incl. **CHF 28.10** / *TRA escl. CHF 26.00*

Serie | **6**
**KIL72AFE0 Cerniera porta a destra**
**KIL72AFE0Y Cerniera porta a sinistra** (+ CHF 60.00 netto)
**Cerniera piatta**

A↑G E | 158 cm | VitaFresh Plus | Super Cooling | SuperFreeze | LED Light

**Potenza e consumi**
– Classe di efficienza energetica: E
– Volume netto totale: 248 litri
– Consumo energetico annuo (kWh)[1]: 174
– Rumorosità: 36 dB

**Design**
– Illuminazione a LED nel comparto frigo

**Comfort e sicurezza**
– Regolazione elettronica della temperatura con indicazione precisa
– Fresh Sense
– Sbrinamento automatico nel comparto frigo
– Segnale di avvertimento porta aperta: acustico

**Comparto frigo**
– Volume netto comparto frigo: 214 litri
– 4 ripiani in vetro di sicurezza (3 regolabili in altezza), di cui 1 vario Shelf divisibile e inseribile sotto il ripiano superiore, 1 Easy Access Shelf, estraibile
– 4 balconcini controporta, di cui 1 vaschetta burro/formaggi
– Super raffreddamento

**Sistema di mantenimento del fresco**
– **1 cassetto VitaFresh Plus** su guide telescopiche con regolazione dell'umidità – mantiene frutta e verdura ricche di vitamine e fresche fino a 2 volte più a lungo
– **1 Multi Box XXL** su guide telescopiche – Cassetto trasparente con fondo ondulato, ideale per conservare frutta e verdura

**Comparto freezer**
– Volume netto comparto freezer: 34 litri
– Capacità di congelamento (kg/24 ore): 4.6
– Tempo di conservazione in caso di guasto: 16 ore
– Comparto freezer compatibile per pizza
– 1 comparto freezer con sportello
– Super congelamento

**Informazioni tecniche**
– Misure elettrodomestico (A x L x P): 157,7 x 55,8 x 54,5 cm
– Misure nicchia (A x L x P): 158 x 56 x 55 cm
Cerniera porta a destra, reversibile
– 220–240 V
– Classe climatica: SN-ST

**Accessori**
– 1 x vaschetta per cubetti di ghiaccio, 1 x fermabottiglie nel balconcino controporta

**Accessori speciali**
KSZ10020 Ripiano

Ulteriori accessori speciali incl. immagini sono disponibili a partire da pagina 119.

**CHF 1'770.–**
*CHF 1'637.37* TRA incl. **CHF 28.10** / *TRA escl. CHF 26.00*

Serie | **6**
**KIL42ADD1H Cerniera porta a destra**
**KIL42ACD1H Cerniera porta a sinistra** (+ CHF 60.00 netto)
**Cerniera piatta con chiusura soft**

A↑G D | 122,5 cm | VitaFresh XXL | Super Cooling | SuperFreeze | LED Light

**Potenza e consumi**
– Classe di efficienza energetica: D
– Volume netto totale: 187 litri
– Consumo energetico annuo (kWh)[1]: 118
– Rumorosità: 27 dB

**Design**
– Illuminazione a LED nel comparto frigo

**Comfort e sicurezza**
– Indicazione della regolazione elettronica della temperatura tramite LED

**Comparto frigo**
– Volume netto comparto frigo: 172 litri
– 4 ripiani in vetro di sicurezza, di cui 3 regolabili in altezza e un Flex Shelf
– 1 balconcino controporta, in alto
– 4 balconcini controporta, di cui 1 vaschetta burro/formaggi
– Speciale griglia fermabottiglie, cromata lucida
– Super raffreddamento

**Sistema di mantenimento del fresco**
– **1 cassetto VitaFresh XXL** con regolazione dell'umidità – mantiene frutta e verdura ricche di vitamine e fresche più a lungo

**Comparto freezer**
– Volume netto comparto freezer: 15 litri
– Capacità di congelamento (kg/24 ore): 3
– Tempo di conservazione in caso di guasto: 11 ore
– Super congelamento

**Informazioni tecniche**
– Misure elettrodomestico (A x L x P): 122,1 x 55,8 x 54,8 cm
– Misure nicchia (A x L x P): 122,5 x 56 x 55 cm
Lunghezza cavo di collegamento: 230 cm
– 220–240 V
– Classe climatica: SN-ST

**Accessori**
– 1 x vaschetta per cubetti di ghiaccio

**Accessori speciali**
KFZ40AX0 Anta decorativa con telaio in alluminio

Ulteriori accessori speciali incl. immagini sono disponibili a partire da pagina 119.

**CHF 1'160.–**
*CHF 1'073.08* TRA incl. **CHF 28.10** / *TRA escl. CHF 26.00*

Serie | **4**
**KIL42VFE0 Cerniera piatta**

A↑G E | 122,5 cm | Super Cooling | SuperFreeze | LED Light

**Potenza e consumi**
– Classe di efficienza energetica: E
– Volume netto totale: 187 litri
– Consumo energetico annuo (kWh)[1]: 147
– Rumorosità: 35 dB

**Design**
– Illuminazione a LED nel comparto frigo

**Comfort e sicurezza**
– Indicazione della regolazione elettronica della temperatura tramite LED
– Segnale di avvertimento porta aperta: acustico

**Comparto frigo**
– Volume netto comparto frigo: 172 litri
– 4 ripiani in vetro di sicurezza, di cui 3 regolabili in altezza
– 4 balconcini controporta
– Super raffreddamento

**Sistema di mantenimento del fresco**
– 1 Multi Box XXL – Cassetto trasparente con fondo ondulato, ideale per conservare frutta e verdura

**Comparto freezer**
– Volume netto comparto freezer: 15 litri
– Capacità di congelamento (kg/24 ore): 3
– Tempo di conservazione in caso di guasto: 10 ore
– 1 comparto freezer con sportello
– Super congelamento

**Informazioni tecniche**
– Misure elettrodomestico (A x L x P): 122,1 x 54,1 x 54,8 cm
– Misure nicchia (A x L x P): 122,5 x 56 x 55 cm
– Cerniera porta a destra, reversibile
– Piedini regolabili in altezza davanti, ruote dietro
– 220–240 V
– Classe climatica: SN-ST

**Accessori**
– 1 x vaschetta per cubetti di ghiaccio

**Accessori speciali**
KFZ40AX0 Anta decorativa con telaio in alluminio
KSZB6R00 Portabottiglie cromato per apparecchi da incasso

Ulteriori accessori speciali incl. immagini sono disponibili a partire da pagina 119.

[1] Sulla base dei risultati di un controllo normalizzato su 24 ore. Il consumo effettivo dipende dall'utilizzo e dalla posizione dell'elettrodomestico.
I prezzi riportati sono in franchi svizzeri incl. IVA/escl. IVA. I prezzi non includono la tassa di riciclaggio anticipata dovuta per legge (TRA).
I prezzi indicati non sono vincolanti; i nostri rivenditori hanno completa libertà nella definizione del prezzo di vendita.

# Frigoriferi con comparto freezer per nicchia da 102,5 cm e da 88 cm

**CHF 1'600.–**
*CHF 1'480.11* TRA incl. **CHF 28.10** / *TRA escl. CHF 26.00*

Serie | **6**
**KIL32ADD1 Cerniera piatta con chiusura soft**

**Potenza e consumi**
– Classe di efficienza energetica: D
– Volume netto totale: 147 litri
– Consumo energetico annuo (kWh)[1]: 116
– Rumorosità: 35 dB

**Design**
– Illuminazione a LED nel comparto frigo

**Comfort e sicurezza**
– Indicazione della regolazione elettronica della temperatura tramite LED
– Segnale di avvertimento porta aperta - visivo e acustico

**Comparto frigo**
– Volume netto comparto frigo: 132 litri
– 3 ripiani in vetro di sicurezza, di cui 2 regolabili in altezza
– 1 onda, 2x plastica
– 3 balconcini controporta, di cui 1 vaschetta burro/formaggi
– Super raffreddamento

**Sistema di mantenimento del fresco**
– **1 cassetto VitaFresh XXL** con regolazione dell'umidità – mantiene frutta e verdura ricche di vitamine e fresche più a lungo

**Comparto freezer**
– Volume netto comparto freezer: 15 litri
– Capacità di congelamento (kg/24 ore): 3
– Tempo di conservazione in caso di guasto: 11 ore
– 1 comparto freezer con sportello
– Super congelamento

**Informazioni tecniche**
– Misure elettrodomestico (A x L x P): 102,1 x 55,8 x 54,8 cm
– Misure nicchia (A x L x P): 102,5 x 56 x 55 cm Cerniera porta a destra, reversibile
– Piedini regolabili in altezza davanti, ruote dietro
– Lunghezza cavo di collegamento: 230 cm
– 220–240 V
– Classe climatica: SN-ST

**Accessori**
– 1 x vaschetta per cubetti di ghiaccio, 1 x portabottiglie

**Accessori speciali**
KFZ30AX0 Pannello porta
KSZB6R00 Portabottiglie cromato per apparecchi da incasso

Ulteriori accessori speciali incl. immagini sono disponibili a partire da pagina 119.

**CHF 1'480.–**
*CHF 1'369.10* TRA incl. **CHF 28.10** / *TRA escl. CHF 26.00*

Serie | **6**
**KIL22ADD1 Cerniera piatta con chiusura soft**

**Potenza e consumi**
– Classe di efficienza energetica: D
– Volume netto totale: 119 litri
– Consumo energetico annuo (kWh)[1]: 115
– Rumorosità: 35 dB

**Design**
– Illuminazione a LED nel comparto frigo

**Comfort e sicurezza**
– Indicazione della regolazione elettronica della temperatura tramite LED
– Segnale di avvertimento porta aperta - visivo e acustico

**Comparto frigo**
– Volume netto comparto frigo: 104 litri
– 2 ripiani in vetro di sicurezza, di cui 1 regolabili in altezza
– 1 onda, 2x plastica
– 2 balconcini controporta, di cui 1 vaschetta burro/formaggi
– Super raffreddamento

**Sistema di mantenimento del fresco**
– **1 cassetto VitaFresh XXL** con regolazione dell'umidità – mantiene frutta e verdura ricche di vitamine e fresche più a lungo

**Comparto freezer**
– Volume netto comparto freezer: 15 litri
– Capacità di congelamento (kg/24 ore): 3
– Tempo di conservazione in caso di guasto: 11 ore
– 1 comparto freezer con sportello
– Super congelamento

**Informazioni tecniche**
– Misure elettrodomestico (A x L x P): 87,4 x 55,8 x 54,8 cm
– Misure nicchia (A x L x P x T): 88 x 56 x 55 cm Cerniera porta a destra, reversibile
– Piedini regolabili in altezza davanti, ruote dietro
– Lunghezza cavo di collegamento: 230 cm
– 220–240 V
– Classe climatica: SN-ST

**Accessori**
– 1 x vaschetta per cubetti di ghiaccio, 1 x portabottiglie

**Accessori speciali**
KFZ20AX0 Pannello porta
KSZB6R00 Portabottiglie cromato per apparecchi da incasso

Ulteriori accessori speciali incl. immagini sono disponibili a partire da pagina 119.

[1] Sulla base dei risultati di un controllo normalizzato su 24 ore. Il consumo effettivo dipende dall'utilizzo e dalla posizione dell'elettrodomestico.
I prezzi riportati sono in franchi svizzeri incl. IVA/escl. IVA. I prezzi non includono la tassa di riciclaggio anticipata dovuta per legge (TRA).
I prezzi indicati non sono vincolanti; i nostri rivenditori hanno completa libertà nella definizione del prezzo di vendita.

# Frigoriferi senza comparto freezer per nicchia da 177,5 cm e da 140 cm

**CHF 2'500.–**
*CHF 2'312.67* TRA incl. **CHF 28.10** / *TRA escl. CHF 26.00*

Serie | **8**
**KIF81PFE0 Cerniera piatta**

A↑G E | 177,5 cm | VitaFresh | Super Cooling | LED Light

**Potenza e consumi**
– Classe di efficienza energetica: E
– Volume netto totale: 289 litri
– Consumo energetico annuo (kWh)[1]: 150
– Rumorosità: 37 dB

**Design**
– Illuminazione a LED nel comparto frigo

**Comfort e sicurezza**
– Regolazione elettronica della temperatura con indicazione precisa
– Fresh Sense
– Segnale di avvertimento porta aperta: acustico

**Comparto frigo**
– Volume netto comparto frigo: 289 litri
– 7 ripiani in vetro di sicurezza (6 regolabili in altezza), di cui 1 vario Shelf divisibile e inseribile sotto il ripiano superiore, 1 Easy Access Shelf, estraibile
– 5 balconcini controporta, di cui 1 vaschetta burro/formaggi
– Super raffreddamento

**Sistema di mantenimento del fresco**
– **1 cassetto VitaFresh Pro** 0 °C con regolazione dell'umidità – mantiene frutta e verdura ricche di vitamine e fresche fino a 3 volte più a lungo
– **2 cassetto VitaFresh Pro** – Pesce e carne rimangono freschi fino a 3 volte più a lungo

**Informazioni tecniche**
– Misure elettrodomestico (A x L x P): 177,2 x 55,8 x 54,5 cm
– Misure nicchia (A x L x P): 177,5 x 56 x 55 cm
– Cerniera porta a destra, reversibile
– 220–240 V
– Classe climatica: SN-ST

**Accessori**
– 1 x fermabottiglie nel balconcino controporta

**CHF 2'290.–**
*CHF 2'118.41* TRA incl. **CHF 28.10** / *TRA escl. CHF 26.00*

Serie | **4**
**KIR81VFE0 Cerniera piatta**

A↑G E | 177,5 cm | Super Cooling | LED Light

**Potenza e consumi**
– Classe di efficienza energetica: E
– Volume netto totale: 310 litri
– Consumo energetico annuo (kWh)[1]: 114
– Rumorosità: 35 dB

**Design**
– Illuminazione a LED nel comparto frigo

**Comfort e sicurezza**
– Indicazione della regolazione elettronica della temperatura tramite LED
– Segnale di avvertimento porta aperta - visivo e acustico
– Sbrinamento automatico nel comparto frigo

**Comparto frigo**
– Volume netto comparto frigo: 310 litri
– 7 ripiani in vetro di sicurezza, di cui 5 regolabili in altezza e un Flex Shelf
– 5 balconcini controporta
– Speciale griglia fermabottiglie, cromata lucida
– Super raffreddamento

**Sistema di mantenimento del fresco**
– **2 Multi Box XXL** – Cassetti trasparenti con fondo ondulato, ideali per conservare frutta e verdura

**Informazioni tecniche**
– Misure elettrodomestico (A x L x P): 177,2 x 54,1 x 54,8 cm
– Misure nicchia (A x L x P): 177,5 x 56 x 55 cm
– Cerniera porta a destra, reversibile
– Montaggio integrabile
– Ventilazione nell'area dello zoccolo
– Lunghezza cavo di collegamento: 230 cm
– 220–240 V
– Classe climatica: SN-ST

**Accessori**
– 1 x Supporto per cerniera ad alta resistenza

**CHF 1'800.–**
*CHF 1'665.12* TRA incl. **CHF 28.10** / *TRA escl. CHF 26.00*

Serie | **8**
**KIF51AFE0 Cerniera piatta**

A↑G E | 140 cm | VitaFresh | Super Cooling | LED Light

**Potenza e consumi**
– Classe di efficienza energetica: E
– Volume netto totale: 220 litri
– Consumo energetico annuo (kWh)[1]: 139
– Rumorosità: 37 dB

**Design**
– Illuminazione a LED nel comparto frigo

**Comfort e sicurezza**
– Regolazione elettronica della temperatura con indicazione precisa
– Fresh Sense
– Segnale di avvertimento porta aperta: acustico
– Sbrinamento automatico nel comparto frigo

**Comparto frigo**
– Volume netto comparto frigo: 220 litri
– 5 ripiani in vetro di sicurezza (4 regolabili in altezza), di cui 1 vario Shelf divisibile e inseribile sotto il ripiano superiore
– 4 balconcini controporta, di cui 1 vaschetta burro/formaggi
– Super raffreddamento

**Sistema di mantenimento del fresco**
– **1 cassetto VitaFresh Pro** 0 °C con regolazione dell'umidità – mantiene frutta e verdura ricche di vitamine e fresche fino a 3 volte più a lungo
– **1 cassetto VitaFresh Pro** 0 °C – Pesce e carne rimangono freschi fino a 3 volte più a lungo

**Informazioni tecniche**
– Misure elettrodomestico (A x L x P): 139,7 x 55,8 x 54,5 cm
– Misure nicchia (A x L x P): 140 x 56 x 55 cm
– Cerniera porta a destra, reversibile
– 220–240 V
– Classe climatica: SN-ST

**Accessori speciali**
KSZ10020 Portabottiglie

Ulteriori accessori speciali incl. immagini sono disponibili a partire da pagina 119.

[1] Sulla base dei risultati di un controllo normalizzato su 24 ore. Il consumo effettivo dipende dall'utilizzo e dalla posizione dell'elettrodomestico.
I prezzi riportati sono in franchi svizzeri incl. IVA/escl. IVA. I prezzi non includono la tassa di riciclaggio anticipata dovuta per legge (TRA).
I prezzi indicati non sono vincolanti; i nostri rivenditori hanno completa libertà nella definizione del prezzo di vendita.

# Frigoriferi senza comparto freezer per nicchia da 122,5 cm

**CHF 1'970.–**
*CHF 1'822.39* TRA incl. **CHF 28.10** / *TRA escl. CHF 26.00*

Serie | **8**
**KIF41ADD0 Cerniera piatta con chiusura soft**

A↑G D | 122,5 cm | VitaFresh** | Super Cooling | LED Light

**Potenza e consumi**
– Classe di efficienza energetica: D
– Volume netto totale: 187 litri
– Consumo energetico annuo (kWh)[1]: 110
– Rumorosità: 38 dB

**Design**
– Illuminazione a LED nel comparto frigo

**Comfort e sicurezza**
– Regolazione elettronica della temperatura con indicazione precisa
– Fresh Sense
– Sbrinamento automatico nel comparto frigo
– Segnale di avvertimento porta aperta: acustico

**Comparto frigo**
– Volume netto comparto frigo: 187 litri
– 4 ripiani in vetro di sicurezza (3 regolabili in altezza), di cui 1 vario Shelf divisibile e inseribile sotto il ripiano superiore, 1 Easy Access Shelf, estraibile
– 3 balconcini controporta, di cui 1 vaschetta burro/formaggi
– Super raffreddamento

**Sistema di mantenimento del fresco**
– **1 cassetto VitaFresh Pro** 0 °C con regolazione dell'umidità – mantiene frutta e verdura ricche di vitamine e fresche fino a 3 volte più a lungo
– **1 cassetto VitaFresh Pro** – Pesce e carne rimangono freschi fino a 3 volte più a lungo

**Informazioni tecniche**
– Misure elettrodomestico (A x L x P): 122,1 x 55,8 x 54,5 cm
– Misure nicchia (A x L x P): 122,5 x 56 x 55 cm
– Cerniera porta a destra, reversibile
– 220–240 V
– Classe climatica: SN-ST

**Accessori**
– 1 x fermabottiglie nel balconcino controporta

**Accessori speciali**
KSZ10020 Ripiano
KFZ40AX0 Pannello porta

Ulteriori accessori speciali incl. immagini sono disponibili a partire da pagina 119.

**CHF 1'710.–**
*CHF 1'581.87* TRA incl. **CHF 28.10** / *TRA escl. CHF 26.00*

Serie | **6**
**KIR41ADD1 Cerniera piatta con chiusura soft**

A↑G D | 122,5 cm | VitaFresh XXL | Super Cooling | LED Light

**Potenza e consumi**
– Classe di efficienza energetica: D
– Volume netto totale: 204 litri
– Consumo energetico annuo (kWh)[1]: 81
– Rumorosità: 28 dB

**Design**
– Illuminazione a LED nel comparto frigo

**Comfort e sicurezza**
– Indicazione della regolazione elettronica della temperatura tramite LED

**Comparto frigo**
– Volume netto comparto frigo: 204 litri
– 5 ripiani in vetro di sicurezza, di cui 4 regolabili in altezza e un Flex Shelf
– 4 balconcini controporta, di cui 1 vaschetta burro/formaggi
– Super raffreddamento

**Sistema di mantenimento del fresco**
– **1 cassetto VitaFresh XXL** con regolazione dell'umidità – mantiene frutta e verdura ricche di vitamine e fresche più a lungo

**Informazioni tecniche**
– Misure elettrodomestico (A x L x P): 122,1 x 54,1 x 54,8 cm
– Misure nicchia (A x L x P): 122,5 x 56 x 55 cm
– Lunghezza cavo di collegamento: 230 cm
– 220–240 V
– Classe climatica: SN-ST

**Accessori speciali**
KFZ40AX0 Pannello porta

Ulteriori accessori speciali incl. immagini sono disponibili a partire da pagina 119.

**CHF 1'160.–**
*CHF 1'073.08* TRA incl. **CHF 28.10** / *TRA escl. CHF 26.00*

Serie | **4**
**KIR41VFE0 Cerniera piatta**

A↑G E | 122,5 cm | Super Cooling | LED Light

**Potenza e consumi**
– Classe di efficienza energetica: E
– Volume netto totale: 204 litri
– Consumo energetico annuo (kWh)[1]: 101
– Rumorosità: 35 dB

**Design**
– Illuminazione a LED nel comparto frigo

**Comfort e sicurezza**
– Indicazione della regolazione elettronica della temperatura tramite LED

**Comparto frigo**
– Volume netto comparto frigo: 204 litri
– 5 ripiani in vetro di sicurezza, di cui 4 regolabili in altezza e un Flex Shelf
– 4 balconcini controporta
– Super raffreddamento

**Sistema di mantenimento del fresco**
– **1 Multi Box XXL** - Cassetto trasparente con fondo ondulato, ideale per conservare frutta e verdura

**Informazioni tecniche**
– Misure elettrodomestico (A x L x P): 122,1 x 54,1 x 54,8 cm
– Misure nicchia (A x L x P): 122,5 x 56 x 55 cm
– Lunghezza cavo di collegamento: 230 cm
– 220–240 V
– Classe climatica: SN-ST

**Accessori speciali**
KFZ40AX0 Pannello porta
KSZB6R00 Portabottiglie cromato per apparecchi da incasso

Ulteriori accessori speciali incl. immagini sono disponibili a partire da pagina 119.

[1] Sulla base dei risultati di un controllo normalizzato su 24 ore. Il consumo effettivo dipende dall'utilizzo e dalla posizione dell'elettrodomestico.
I prezzi riportati sono in franchi svizzeri incl. IVA/escl. IVA. I prezzi non includono la tassa di riciclaggio anticipata dovuta per legge (TRA).
I prezzi indicati non sono vincolanti; i nostri rivenditori hanno completa libertà nella definizione del prezzo di vendita.

## Frigorifero sottopiano con comparto freezer per nicchia da 82 cm

## Congelatori per nicchia da 88 cm e da 72 cm

Home Connect

**CHF 1'440.–**
*CHF 1'332.10* TRA incl. **CHF 28.10** / *TRA escl. CHF 26.00*

Serie | **6**
**KUL22ADD0H Cerniera porta a destra**
**KUL22ADDYH Cerniera porta a sinistra** (+ CHF 60.00 netto)
**Cerniera piatta con chiusura soft**

A↑G D | 82 cm | Super Cooling | LED Light

**Potenza e consumi**
– Classe di efficienza energetica: D
– Volume netto totale: 110 litri
– Consumo energetico annuo (kWh)[1]: 119
– Rumorosità: 35 dB

**Design**
– LED con Soft Start

**Comfort e sicurezza**
– **Home Connect**
– Indicazione della regolazione elettronica della temperatura tramite LED
– Modalità risparmio energetico
– Freschezza modalità Shabbat
– Segnale di avvertimento porta aperta - visivo e acustico
– Sbrinamento automatico nel comparto frigo

**Comparto frigo**
– Volume netto comparto frigo: 93 litri
– 2 ripiani in vetro di sicurezza, di cui 1 regolabili in altezza e un Flex Shelf
– 3 balconcini controporta
– 1 onda, 2x plastica
– Comparto inferiore con coperchio a scorrimento: zona di conservazione separata ad es. per bottiglie
– Super raffreddamento

**Comparto freezer**
– Volume netto comparto freezer: 17 litri
– Tempo di conservazione in caso di guasto: 9 ore
– Capacità di congelamento (kg/24 ore): 3
– Comparto freezer compatibile per pizza
– 1 comparto freezer con sportello

**Informazioni tecniche**
– Misure elettrodomestico (A x L x P): 82 x 59,8 x 54,8 cm
– Misure nicchia (A x L x P): 82 x 60 x 55 cm
– Cerniera porta a destra, reversibile
– Installazione sottopiano
– Ventilazione nell'area dello zoccolo
– Lunghezza cavo di collegamento: 230 cm
– 220–240 V
– Classe climatica: SN-T

**Accessori**
– 1 x vaschetta per cubetti di ghiaccio

**Accessori speciali**
KFZ10AX0 Pannello porta

Ulteriori accessori speciali incl. immagini sono disponibili a partire da pagina 119.

**CHF 1'310.–**
*CHF 1'211.84* TRA incl. **CHF 28.10** / *TRA escl. CHF 26.00*

Serie | **4**
**GIV21AFE0 Cerniera piatta**

A↑G E | 88 cm | LowFrost | SuperFreeze

**Potenza e consumi**
– Classe di efficienza energetica: E
– Volume netto totale: 96 litri
– Consumo energetico annuo (kWh)[1]: 176
– Rumorosità: 36 dB

**Comfort e sicurezza**
– Cerniera piatta integrabile
– Indicazione della regolazione elettronica della temperatura tramite LED
– Allarme acustico, indicazione visiva in caso di aumento della temperatura

**Comparto freezer**
– Low Frost – minore formazione di ghiaccio, sbrinamento più rapido
– Volume netto comparto freezer: 96 litri
– Capacità di congelamento (kg/24 ore): 5
– Tempo di conservazione in caso di guasto: 13 ore
– 3 cassetti trasparenti per i surgelati, di cui 1 Big Box
– Super congelamento

**Informazioni tecniche**
– Misure elettrodomestico (A x L x P): 87,4 x 55,8 x 54,5 cm
– Misure nicchia (A x L x P): 88 x 56 x 55 cm
– Cerniera porta a destra, reversibile
– 220–240 V
– Classe climatica: SN-T

**Accessori**
– 1 x vaschetta per cubetti di ghiaccio

**Accessori speciali**
KFZ20AX0 Pannello porta

Ulteriori accessori speciali incl. immagini sono disponibili a partire da pagina 119.

**CHF 1'210.–**
*CHF 1'119.33* TRA incl. **CHF 28.10** / *TRA escl. CHF 26.00*

Serie | **6**
**GIV11ADE0 Cerniera piatta con chiusura soft**

A↑G E | 72 cm | LowFrost | SuperFreeze

**Potenza e consumi**
– Classe di efficienza energetica: E
– Volume netto totale: 72 litri
– Consumo energetico annuo (kWh)[1]: 167
– Rumorosità: 36 dB

**Comfort e sicurezza**
– Cerniera piatta integrabile
– Indicazione della regolazione elettronica della temperatura tramite LED
– Allarme acustico, indicazione visiva in caso di aumento della temperatura

**Comparto freezer**
– Low Frost – minore formazione di ghiaccio, sbrinamento più rapido
– Volume netto comparto freezer: 72 litri
– Capacità di congelamento (kg/24 ore): 4.4
– Tempo di conservazione in caso di guasto: 13 ore
– 3 cassetti trasparenti per i surgelati
– Super congelamento

**Informazioni tecniche**
– Misure elettrodomestico (A x L x P): 71,2 x 55,8 x 54,5 cm
– Misure nicchia (A x L x P): 72 x 56 x 55 cm
– Cerniera porta a destra, reversibile
– 220–240 V
– Classe climatica: SN-T

**Accessori**
– 1 x vaschetta per cubetti di ghiaccio

**Accessori speciali**
KFZ10AX0 Pannello porta

Ulteriori accessori speciali incl. immagini sono disponibili a partire da pagina 119.

[1] Sulla base dei risultati di un controllo normalizzato su 24 ore. Il consumo effettivo dipende dall'utilizzo e dalla posizione dell'elettrodomestico.
I prezzi riportati sono in franchi svizzeri incl. IVA/escl. IVA. I prezzi non includono la tassa di riciclaggio anticipata dovuta per legge (TRA).
I prezzi indicati non sono vincolanti; i nostri rivenditori hanno completa libertà nella definizione del prezzo di vendita.

# Frigoriferi combinati XXL a libera installazione

**CHF 2'990.–**
*CHF 2'765.96* TRA incl. **CHF 28.10** / *TRA escl. CHF 26.00*

**CHF 1'850.–**
*CHF 1'711.38* TRA incl. **CHF 28.10** / *TRA escl. CHF 26.00*

| Serie \| **6**<br>**KGN86AIDR Acciaio inox anti-impronta** | Serie \| **4**<br>**KGV58VLEAS Effetto acciaio inox** |
|---|---|
| A↑G D · VitaFresh plus · NoFrost · Super Cooling · SuperFreeze · LED Light | A↑G E · VitaFresh · LowFrost · SuperFreeze · LED Light |
| **Potenza e consumi**<br>– Classe di efficienza energetica: D<br>– Volume netto totale: 631 litri<br>– Consumo energetico annuo (kWh)[1]: 246<br>– Rumorosità: 39 dB | **Potenza e consumi**<br>– Classe di efficienza energetica: E<br>– Volume netto totale: 503 litri<br>– Consumo energetico annuo (kWh)[1]: 266<br>– Rumorosità: 40 dB |
| **Design**<br>– Porta in acciaio inox anti-impronta, pareti laterali Pearl Grey<br>– Impugnatura verticale ad asta<br>– LED con Soft Start nel comparto frigo | **Design**<br>– Porta effetto acciaio inox, pareti laterali Pearl Grey<br>– Maniglia verticale integrata<br>– Illuminazione a LED nel comparto frigo |
| **Comfort e sicurezza**<br>– Indicazione della regolazione elettronica separata della temperatura tramite LED<br>– Regolazione separata della temperatura per comparto frigo e freezer<br>– Segnale di avvertimento porta aperta - visivo e acustico | **Comfort e sicurezza**<br>– Indicazione della regolazione elettronica della temperatura tramite LED<br>– Sbrinamento automatico nel comparto frigo<br>– Vario Zone – piastre in vetro di sicurezza estraibili per ancora più spazio! |
| **Comparto frigo**<br>– Volume netto comparto frigo: 479 litri<br>– 3 ripiani in vetro di sicurezza (2 regolabili in altezza), di cui 2 Easy Access Shelf, estraibili<br>– 1 onda, 2x plastica<br>– 1 balconcino controporta grande, 3 balconcini controporta piccoli<br>– Super raffreddamento | **Comparto frigo**<br>– Volume netto comparto frigo: 377 litri<br>– Raffreddamento dinamico tramite ventilatore interno<br>– 5 ripiani in vetro di sicurezza, di cui 2 regolabili in altezza<br>– Speciale griglia fermabottiglie, cromata lucida<br>– 4 balconcini controporta |
| **Sistema di mantenimento del fresco**<br>– **2 cassetti VitaFresh Plus ◄0 °C►** con regolazione della temperatura su ripiano estraibile - Pesce e carne rimangono freschi 2 volte più a lungo<br>– **2 Cassetti VitaFresh Plus** con regolazione dell'umidità – mantengono frutta e verdura ricche di vitamine e fresche fino a 2 volte più a lungo | **Sistema di mantenimento del fresco**<br>– **1 Cassetto VitaFresh** con regolazione dell'umidità - mantiene frutta e verdura ricche di vitamine e fresche più a lungo |
| **Comparto freezer**<br>– **No Frost – Mai più sbrinamenti!**<br>– Volume netto comparto freezer: 152 litri<br>– Capacità di congelamento (kg/24 ore): 10<br>– Tempo di conservazione in caso di guasto: 17 ore<br>– 2 cassetti trasparenti per i surgelati<br>– Super congelamento | **Comparto freezer**<br>– Low Frost – minore formazione di ghiaccio, sbrinamento più rapido<br>– Volume netto comparto freezer: 126 litri<br>– Capacità di congelamento (kg/24 ore): 7,5<br>– Tempo di conservazione in caso di guasto: 27 ore<br>– 2 cassetti trasparenti per i surgelati di cui 1 Big Box<br>– Super congelamento |
| **Informazioni tecniche**<br>– Misure elettrodomestico (A x L x P): 186 x 86 x 81 cm<br>– Cerniera porta a destra, reversibile<br>– Piedini regolabili in altezza davanti, ruote dietro<br>– Lunghezza cavo di collegamento: 240 cm<br>– 220–240 V<br>– Classe climatica: SN-T | **Informazioni tecniche**<br>– Misure elettrodomestico (A x L x P): 191 x 70 x 77 cm<br>– Cerniera porta a destra, reversibile<br>– Piedini regolabili in altezza davanti, ruote dietro<br>– Scarico acqua di sbrinamento<br>– 220–240 V<br>– Classe climatica: SN-T |
| **Accessori**<br>– 1 x vaschetta per cubetti di ghiaccio, 1 x fermabottiglie nel balconcino controporta | |
| | **Accessori speciali**<br>KSZ10010 Contenitore<br><br>Ulteriori accessori speciali incl. immagini sono disponibili a partire da pagina 119. |

[1] Sulla base dei risultati di un controllo normalizzato su 24 ore. Il consumo effettivo dipende dall'utilizzo e dalla posizione dell'elettrodomestico.
I prezzi riportati sono in franchi svizzeri incl. IVA/escl. IVA. I prezzi non includono la tassa di riciclaggio anticipata dovuta per legge (TRA).
I prezzi indicati non sono vincolanti; i nostri rivenditori hanno completa libertà nella definizione del prezzo di vendita.

## Frigorifero combinato a libera installazione XXL

**CHF 1'980.–**
*CHF 1'831.64* TRA incl. **CHF 28.10** / *TRA escl. CHF 26.00*

Serie | **6**
**KGE49AWCA Bianco**

A↑G C | VitaFresh | LowFrost | Super Cooling | SuperFreeze | LED Light

**Potenza e consumi**
– Classe di efficienza energetica: C
– Volume netto totale: 419 litri
– Consumo energetico annuo (kWh)[1]: 163
– Rumorosità: 38 dB

**Design**
– Porta bianca, pareti laterali bianche
– Maniglia verticale integrata
– Illuminazione a LED nel comparto frigo

**Comfort e sicurezza**
– Regolazione elettronica della temperatura con indicazione digitale precisa
– Regolazione separata della temperatura per comparto frigo e freezer
– Sbrinamento automatico nel comparto frigo
– Segnale di avvertimento porta aperta: acustico porta comparto frigo
– Allarme visivo e acustico in caso di aumento non consentito della temperatura nel comparto freezer con funzione memory
– Circuito risparmio vacanze

**Comparto frigo**
– Volume netto comparto frigo: 302 litri
– 5 ripiani in vetro di sicurezza, di cui 2 regolabili in altezza
– 4 balconcini controporta
– Speciale griglia fermabottiglie, cromata lucida
– Super raffreddamento

**Sistema di mantenimento del fresco**
– **1 cassetto VitaFresh ◂0 °C▸** – Pesce e carne rimangono freschi più a lungo
– **1 Cassetto VitaFresh** su rotelle con regolazione dell'umidità - mantiene frutta e verdura ricche di vitamine e fresche più a lungo

**Comparto freezer**
– Low Frost – minore formazione di ghiaccio, sbrinamento più rapido
– Volume netto comparto freezer: 117 litri
– Capacità di congelamento (kg/24 ore): 6,5
– Tempo di conservazione in caso di guasto: 20 ore
– 3 cassetti trasparenti per i surgelati, di cui 1 Big Box
– Super congelamento

**Informazioni tecniche**
– Misure elettrodomestico (A x L x P): 201 x 70 x 65 cm
– Cerniera porta a destra, reversibile
– Piedini regolabili in altezza davanti, ruote dietro
– Scarico acqua di sbrinamento
– 220–240 V
– Classe climatica: SN-T

**Accessori speciali**
KSZ10010 Contenitore

Ulteriori accessori speciali incl. immagini sono disponibili a partire da pagina 119.

## Frigorifero combinato multidoor

**CHF 5'390.–**
*CHF 4'986.12* TRA incl. **CHF 50.05** / *TRA escl. CHF 46.30*

Serie | **6**
**KFI96APEA acciaio inox anti-impronta**

A↑G E | VitaFresh XXL <0 °C> | NoFrost | Super Cooling | SuperFreeze | LED Light

**Potenza e consumi**
– Classe di efficienza energetica: E
– Volume netto totale: 574 litri
– Consumo energetico annuo (kWh)[1]: 327
– Rumorosità: 39 dB

**Design**
– Porta in acciaio inox anti-impronta, pareti laterali acciaio inox metallizzato cromato
– Maniglia orizzontale e verticale integrata
– Illuminazione a LED nel comparto frigo
– Parete posteriore in acciaio
– Interni con applicazioni in metallo

**Comfort e sicurezza**
– **Home Connect : Home Connect disponibile tramite WLAN**
– Regolazione elettronica della temperatura con indicazione digitale precisa
– Sbrinamento automatico nel comparto frigo
– Allarme acustico, indicazione visiva in caso di aumento della temperatura
– Regolazione separata della temperatura per comparto frigo e freezer
– Sistema Multi Airflow per una distribuzione di aria fredda ottimale e uniforme

**Ghiaccio e acqua**
– Cubetti, ghiaccio tritato o acqua del rubinetto con un semplice pulsante, illuminazione alla pressione del pulsante dell'erogatore
– Dispenser per acqua potabile, ghiaccio tritato e cubetti di ghiaccio
– Produzione di ghiaccio/giorno in kg:
5 kg - Capacità - Serbatoio d'acqua L: 3,8 litri

**Comparto frigo**
– Volume netto comparto frigo: 375 litri
– 5 ripiani in vetro di sicurezza, di cui 4 regolabili in altezza
– Flex Shelf (ripiano multifunzione)
– Vaschetta burro/formaggi con sportellino
– 1 divisibile con possibilità di stazionamento nell'apparecchio
– 1 portabottiglie
– Super raffreddamento

**Sistema di mantenimento del fresco**
– **1 cassetto VitaFresh XXL** con regolazione dell'umidità – mantiene frutta e verdura ricche di vitamine e fresche più a lungo
– **1 cassetto VitaFresh ◂0 °C▸** – Pesce e carne rimangono freschi più a lungo

**Comparto freezer**
– **No Frost – Mai più sbrinamenti!**
– Volume netto comparto freezer: 199 litri
– Capacità di congelamento (kg/24 ore): 16
– Tempo di conservazione in caso di guasto: 11 ore
– 6 cassetti trasparenti per i surgelati
– Super congelamento - Freezer Light

**Informazioni tecniche**
– Misure elettrodomestico (A x L x P): 183 x 90,5 x 73,1 cm
– Apparecchio su 4 ruote, regolabili
– Lunghezza cavo di collegamento: 240 cm
– 220–240 V
– Classe climatica: SN-T
– Lunghezza tubo flessibile di carico: 2 m

[1] Sulla base dei risultati di un controllo normalizzato su 24 ore. Il consumo effettivo dipende dall'utilizzo e dalla posizione dell'elettrodomestico.
I prezzi riportati sono in franchi svizzeri incl. IVA/escl. IVA. I prezzi non includono la tassa di riciclaggio anticipata dovuta per legge (TRA).
I prezzi indicati non sono vincolanti; i nostri rivenditori hanno completa libertà nella definizione del prezzo di vendita.

# Frigoriferi combinati multidoor

**CHF 3'870.–**
*CHF 3'580.02* TRA incl. **CHF 50.05** / *TRA escl. CHF 46.30*

Serie | **4**
**KFN96VPEA Acciaio inox con anti-impronta**

| |
|---|
| **Potenza e consumi**<br>– Classe di efficienza energetica: E<br>– Volume netto totale: 605 litri<br>– Consumo energetico annuo (kWh)[1]: 333<br>– Rumorosità: 38 dB |
| **Design**<br>– Porta in acciaio inox anti-impronta, pareti laterali acciaio inox metallizzato cromato<br>– Illuminazione a LED nel comparto frigo<br>– Parete posteriore in bianco extralucido<br>– Interni con applicazioni in metallo |
| **Comfort e sicurezza**<br>– Regolazione elettronica della temperatura con indicazione digitale precisa<br>– Sbrinamento automatico nel comparto frigo<br>– Allarme acustico, indicazione visiva in caso di aumento della temperatura |
| **Comparto frigo**<br>– Volume netto comparto frigo: 405 litri<br>– 3 ripiani in vetro di sicurezza, di cui 2 regolabili in altezza ed estraibili<br>– 2 balconcino controporta grande, 2 balconcini controporta piccoli<br>– Super raffreddamento |
| **Sistema di mantenimento del fresco**<br>– **1 cassetto VitaFresh XXL** con regolazione dell'umidità – mantiene frutta e verdura ricche di vitamine e fresche più a lungo<br>– **1 cassetto VitaFresh ◂0 °C▸** – Pesce e carne rimangono freschi più a lungo |
| **Comparto freezer**<br>– **No Frost – Mai più sbrinamenti!**<br>– Volume netto comparto freezer: 200 litri<br>– Capacità di congelamento (kg/24 ore): 13<br>– Tempo di conservazione in caso di guasto: 15 ore<br>– 6 cassetti trasparenti per i surgelati<br>– Vaschetta per cubetti di ghiaccio<br>– Super congelamento |
| **Informazioni tecniche**<br>– Misure elettrodomestico (A x L x P): 183 x 90,5 x 73,1 cm<br>– 4 ruote per facilitare il trasporto, di cui 3 regolabili in altezza per allineamento<br>– Lunghezza cavo di collegamento: 240 cm<br>– 220–240 V<br>– Classe climatica: SN-T |
| **Accessori**<br>– 1 x vaschetta per cubetti di ghiaccio |

**CHF 4'490.–**
*CHF 4'153.56* TRA incl. **CHF 50.05**/ *TRA escl. CHF 46.30*

Serie | **4**
**KMC85LEEA Grigio**
**KMC85LBEA Nero**

| |
|---|
| **Potenza e consumi**<br>– Classe di efficienza energetica: E<br>– Volume netto totale: 547 litri<br>– Consumo energetico annuo (kWh)[1]: 322<br>– Rumorosità: 38 dB |
| **Design**<br>– KMC85LEEA: grigio metallizzato, pareti laterali ghisa<br>– KMC85LBEA: nero, pareti laterali ghisa<br>– Illuminazione a LED nel comparto frigo<br>– Maniglia orizzontale integrata |
| **Comfort e sicurezza**<br>– Regolazione elettronica della temperatura con indicazione digitale precisa<br>– Regolazione separata della temperatura per comparto frigo e freezer<br>– Segnale di avvertimento porta aperta: acustico frigorifero/congelatore<br>– Sistema Multi Airflow per una distribuzione di aria fredda ottimale e uniforme |
| **Comparto frigo**<br>– Volume netto comparto frigo: 324 litri<br>– 2 portabottiglie<br>– Super raffreddamento |
| **Sistema di mantenimento del fresco**<br>– **1 cassetto VitaFresh XXL** con regolazione dell'umidità – mantiene frutta e verdura ricche di vitamine e fresche più a lungo<br>– **1 cassetto VitaFresh ◂0 °C▸** – Pesce e carne rimangono freschi più a lungo |
| **Comparto freezer**<br>– **No Frost – Mai più sbrinamenti!**<br>– Volume netto comparto freezer: 223 litri<br>– Capacità di congelamento (kg/24 ore): 15<br>– Tempo di conservazione in caso di guasto: 10 ore<br>– 8 cassetti trasparenti per i surgelati<br>– Super congelamento |
| **Informazioni tecniche**<br>– Misure elettrodomestico (A x L x P): 189,5 x 85,5 x 66,6 cm<br>– Apparecchio su 4 ruote, regolabili<br>– Lunghezza cavo di collegamento: 240 cm<br>– 220–240 V<br>– Classe climatica: SN-T |

[1] Sulla base dei risultati di un controllo normalizzato su 24 ore. Il consumo effettivo dipende dall'utilizzo e dalla posizione dell'elettrodomestico.
I prezzi riportati sono in franchi svizzeri incl. IVA/escl. IVA. I prezzi non includono la tassa di riciclaggio anticipata dovuta per legge (TRA).
I prezzi indicati non sono vincolanti; i nostri rivenditori hanno completa libertà nella definizione del prezzo di vendita.

# Frigoriferi combinati Side-by-Side

Novità

**CHF 4'950.–**
*CHF 4'579.09* TRA incl. **CHF 50.05** / *TRA escl. CHF 46.30*

Serie | **6**
**KAG93AIEP Acciaio inox con anti-impronta**

A↑G E NoFrost Super Cooling SuperFreeze LED Light

**Potenza e consumi**
– Classe di efficienza energetica: E
– Volume netto totale: 560 litri
– Consumo energetico annuo (kWh)[1]: 323
– Rumorosità: 42 dB

**Design**
– Porta in acciaio inox anti-impronta, pareti laterali grigio
– Illuminazione a LED nel comparto frigo
– Impugnatura verticale ad asta

**Comfort e sicurezza**
– Elettronica di controllo touch con display digitale integrata nella porta - visibilità e controllo perfetti!
– Regolazione separata della temperatura per comparto frigo e freezer
– Segnale di avvertimento porta aperta - visivo e acustico
– Sistema Multi Airflow per una distribuzione di aria fredda ottimale e uniforme

**Ghiaccio e acqua**
– Cubetti, ghiaccio tritato o acqua del rubinetto con un semplice pulsante, illuminazione alla pressione del pulsante dell'erogatore
– Produzione automatica di cubetti di ghiaccio
– Filtro dell'acqua all'interno

**Comparto frigo**
– Volume netto comparto frigo: 369 litri
– 5 ripiani in vetro di sicurezza, di cui 0 regolabili in altezza
– 3 balconcini controporta
– Super raffreddamento

**Sistema di mantenimento del fresco**
– 2 Multi Box su rotelle – Cassetti trasparenti con fondo ondulato, ideali per conservare frutta e verdura

**Comparto freezer**
– **No Frost – Mai più sbrinamenti!**
– Volume netto comparto freezer: 191 litri
– Capacità di congelamento (kg/24 ore): 12
– 2 cassetti trasparenti per i surgelati
– 3 balconcini controporta nel comparto freezer
– Super congelamento

**Informazioni tecniche**
– Misure elettrodomestico (AxLxP): 178,7 x 90,8 x 70,7 cm
– Apparecchio su 4 ruote, regolabili
– 220–240 V
– Classe climatica: SN-T
– Lunghezza tubo flessibile di carico: 2 m

**Accessori**
– 1 x tubo flessibile di collegamento

**CHF 4'450.–**
*CHF 4'116.56* TRA incl. **CHF 50.05** / *TRA escl. CHF 46.30*

Serie | **6**
**KAD93AIEP Acciaio inox con anti-impronta**

A↑G E NoFrost Super Cooling SuperFreeze LED Light

**Potenza e consumi**
– Classe di efficienza energetica: E
– Volume netto totale: 562 litri
– Consumo energetico annuo (kWh)[1]: 323
– Rumorosità: 42 dB

**Design**
– Porta in acciaio inox anti-impronta, pareti laterali grigio
– Illuminazione a LED nel comparto frigo
– Impugnatura verticale ad asta

**Comfort e sicurezza**
– Elettronica di controllo touch con display digitale integrata nella porta - visibilità e controllo perfetti!
– Regolazione separata della temperatura per comparto frigo e freezer
– Segnale di avvertimento porta aperta - visivo e acustico

**Ghiaccio e acqua**
– Cubetti, ghiaccio tritato o acqua del rubinetto con un semplice pulsante, illuminazione alla pressione del pulsante dell'erogatore
– Produzione automatica di cubetti di ghiaccio
– Filtro dell'acqua all'interno

**Comparto frigo**
– Volume netto comparto frigo: 371 litri
– 5 ripiani in vetro di sicurezza
– 3 balconcini controporta
– Super raffreddamento

**Sistema di mantenimento del fresco**
– 2 Multi Box su rotelle – Cassetti trasparenti con fondo ondulato, ideali per conservare frutta e verdura

**Comparto freezer**
– **No Frost – Mai più sbrinamenti!**
– Volume netto comparto freezer: 191 litri
– Capacità di congelamento (kg/24 ore): 12
– 2 cassetti trasparenti per i surgelati
– 3 balconcini controporta nel comparto freezer
– Super congelamento

**Informazioni tecniche**
– Misure elettrodomestico (AxLxP): 178,7 x 90,8 x 70,7 cm
– Apparecchio su 4 ruote, regolabili
– 220–240 V
– Classe climatica: SN-T
– Lunghezza tubo flessibile di carico: 2 m

**Accessori**
– 1 x flessibile di collegamento

[1] Sulla base dei risultati di un controllo normalizzato su 24 ore. Il consumo effettivo dipende dall'utilizzo e dalla posizione dell'elettrodomestico.
I prezzi riportati sono in franchi svizzeri incl. IVA/escl. IVA. I prezzi non includono la tassa di riciclaggio anticipata dovuta per legge (TRA).
I prezzi indicati non sono vincolanti; i nostri rivenditori hanno completa libertà nella definizione del prezzo di vendita.

# Frigoriferi combinati a libera installazione larghezza di 60 cm

Novità

Green Collection[2]

**CHF 3'490.–**
*CHF 3'228.49* TRA incl. **CHF 28.10** / *TRA escl. CHF 26.00*

**CHF 1'550.–**
*CHF 1'433.86* TRA incl. **CHF 28.10** / *TRA escl. CHF 26.00*

| Serie \| **4**<br>**KGN39OCAF Antracite** | Serie \| **6**<br>**KGE36AWCA Bianco** |
|---|---|
| A↑G A NoFrost VitaFresh XXL <0 °C> Super Cooling SuperFreeze LED Light | A↑G C VitaFresh LowFrost Super Cooling SuperFreeze |
| **Potenza e consumi**<br>– Classe di efficienza energetica: A<br>– Volume netto totale: 363 litri<br>– Consumo energetico annuo (kWh)[1]: 112<br>– Rumorosità: 29 dB | **Potenza e consumi**<br>– Classe di efficienza energetica: C<br>– Volume netto totale: 308 litri<br>– Consumo energetico annuo (kWh)[1]: 149<br>– Rumorosità: 38 dB |
| **Design**<br>– Antracite, pareti laterali ghisa<br>– LED con Soft Start nel comparto frigo<br>– Maniglia verticale integrata | **Design**<br>– Porta bianca, pareti laterali bianche<br>– Maniglia verticale integrata<br>– Illuminazione a LED nel comparto frigo |
| **Comfort e sicurezza**<br>– Indicazione della regolazione elettronica separata della temperatura tramite LED<br>– Regolazione separata della temperatura per comparto frigo e freezer<br>– Segnale di avvertimento porta aperta - visivo e acustico<br>– Allarme visivo e acustico in caso di aumento non consentito della temperatura nel comparto freezer<br>– Sistema Multi Airflow per una distribuzione di aria fredda ottimale e uniforme | **Comfort e sicurezza**<br>– Regolazione elettronica della temperatura con indicazione digitale precisa<br>– Regolazione separata della temperatura per comparto frigo e freezer<br>– Segnale di avvertimento porta aperta: acustico porta comparto frigo<br>– Allarme visivo e acustico in caso di aumento non consentito della temperatura nel comparto freezer<br>– Circuito risparmio vacanze<br>– Sbrinamento automatico nel comparto frigo<br>– Vario Zone – piastre in vetro di sicurezza estraibili per ancora più spazio! |
| **Comparto frigo**<br>– Volume netto comparto frigo: 260 litri<br>– 5 ripiani in vetro di sicurezza, di cui 3 regolabili in altezza<br>– 4 balconcini controporta<br>– Speciale griglia fermabottiglie, cromata lucida<br>– Super raffreddamento | **Comparto frigo**<br>– Volume netto comparto frigo: 214 litri<br>– 4 ripiani in vetro di sicurezza, di cui 2 regolabili in altezza<br>– 3 balconcini controporta<br>– Speciale griglia fermabottiglie, cromata lucida<br>– Super raffreddamento |
| **Sistema di mantenimento del fresco**<br>– **1 cassetto VitaFresh XXL** con regolazione dell'umidità – mantiene frutta e verdura ricche di vitamine e fresche più a lungo<br>– **1 cassetto VitaFresh ◂0 °C▸** – Pesce e carne rimangono freschi più a lungo | **Sistema di mantenimento del fresco**<br>– **1 cassetto VitaFresh ◂0 °C▸** – Pesce e carne rimangono freschi più a lungo<br>– **1 cassetto VitaFresh** su rotelle con regolazione dell'umidità - mantiene frutta e verdura ricche di vitamine e fresche più a lungo |
| **Comparto freezer**<br>– **No Frost – Mai più sbrinamenti!**<br>– Volume netto comparto freezer: 103 litri<br>– Capacità di congelamento (kg/24 ore): 10<br>– Tempo di conservazione in caso di guasto: 18 ore<br>– 3 cassetti trasparenti per i surgelati<br>– Super congelamento | **Comparto freezer**<br>– Low Frost – minore formazione di ghiaccio, sbrinamento più rapido<br>– Volume netto comparto freezer: 94 litri<br>– Capacità di congelamento (kg/24 ore): 5,5<br>– Tempo di conservazione in caso di guasto: 18 ore<br>– 3 cassetti trasparenti per i surgelati, di cui 1 Big Box<br>– Super congelamento |
| **Informazioni tecniche**<br>– Misure elettrodomestico (A x L x P): 203 x 60 x 66,5 cm<br>– Cerniera porta a destra, reversibile<br>– Piedini regolabili in altezza davanti, ruote dietro<br>– Lunghezza cavo di collegamento: 220 cm<br>– 220–240 V<br>– Classe climatica: SN-T | **Informazioni tecniche**<br>– Misure elettrodomestico (A x L x P): 186 x 60 x 65 cm<br>– Cerniera porta a destra, reversibile<br>– Piedini regolabili in altezza davanti, ruote dietro<br>– Scarico acqua di sbrinamento<br>– 220–240 V<br>– Classe climatica: SN-T |
| **Accessori**<br>– 1 x vaschetta per cubetti di ghiaccio, 1 x accumulatore del freddo | |
| | **Accessori speciali**<br>KSZ10010 Contenitore |

[1] Sulla base dei risultati di un controllo normalizzato su 24 ore. Il consumo effettivo dipende dall'utilizzo e dalla posizione dell'elettrodomestico.
[2] Realizzato in acciaio ecologico e bioplastica, riduce l'impronta di carbonio del 50%* rispetto ai modelli standard. Il sistema VitaFresh XXL garantisce inoltre una freschezza più duratura e quindi meno sprechi di cibo.
I prezzi riportati sono in franchi svizzeri incl. IVA/escl. IVA. I prezzi non includono la tassa di riciclaggio anticipata dovuta per legge (TRA).
I prezzi indicati non sono vincolanti; i nostri rivenditori hanno completa libertà nella definizione del prezzo di vendita.

# Frigoriferi combinati a libera installazione larghezza di 60 cm

**CHF 1'770.–**
*CHF 1'637.37* TRA incl. **CHF 28.10** / *TRA escl. CHF 26.00*

Serie | **4**
**KGN36VWED Bianco**

**CHF 1'480.–**
*CHF 1'369.10* TRA incl. **CHF 28.10** / *TRA escl. CHF 26.00*

Serie | **2**
**KGN36NWEA Bianco**

| | |
|---|---|
| **Potenza e consumi**<br>– Classe di efficienza energetica: E<br>– Volume netto totale: 326 litri<br>– Consumo energetico annuo (kWh)[1]: 238<br>– Rumorosità: 39 dB | **Potenza e consumi**<br>– Classe di efficienza energetica: E<br>– Volume netto totale: 305 litri<br>– Consumo energetico annuo (kWh)[1]: 239<br>– Rumorosità: 42 dB |
| **Design**<br>– Porta bianca, pareti laterali bianche<br>– Maniglia verticale integrata<br>– LED con Soft Start nel comparto frigo | **Design**<br>– Porta bianca, pareti laterali bianche<br>– Maniglia orizzontale integrata<br>– LED con Soft Start nel comparto frigo |
| **Comfort e sicurezza**<br>– Indicazione della regolazione elettronica separata della temperatura tramite LED<br>– Regolazione separata della temperatura per comparto frigo e freezer<br>– Segnale di avvertimento porta aperta - visivo e acustico<br>– Allarme visivo e acustico in caso di aumento non consentito della temperatura nel comparto freezer | **Comfort e sicurezza**<br>– Indicazione della regolazione elettronica della temperatura tramite LED<br>– Allarme visivo e acustico in caso di aumento della temperatura<br>– Vario Zone – piastre in vetro di sicurezza estraibili per ancora più spazio! |
| **Comparto frigo**<br>– Volume netto comparto frigo: 237 litri<br>– Caratteristiche No Frost: Chiller<br>– 4 ripiani in vetro di sicurezza (2 regolabili in altezza), di cui 3 Easy Access Shelf, estraibili<br>– Speciale griglia fermabottiglie, cromata lucida<br>– 3 balconcini controporta<br>– Super raffreddamento | **Comparto frigo**<br>– Volume netto comparto frigo: 216 litri<br>– Caratteristiche No Frost: Multi Airflow<br>– 4 ripiani in vetro di sicurezza, di cui 3 regolabili in altezza<br>– 4 balconcini controporta |
| **Sistema di mantenimento del fresco**<br>– **1 cassetto VitaFresh ◂0 °C▸** – Pesce e carne rimangono freschi più a lungo<br>– **1 cassetto VitaFresh** su rotelle con regolazione dell'umidità - mantiene frutta e verdura ricche di vitamine e fresche più a lungo | **Sistema di mantenimento del fresco**<br>– 1 Multi Box – Cassetto trasparente con fondo ondulato, ideale per conservare frutta e verdura |
| **Comparto freezer**<br>– **No Frost – Mai più sbrinamenti!**<br>– Volume netto comparto freezer: 89 litri<br>– Capacità di congelamento (kg/24 ore): 10<br>– Tempo di conservazione in caso di guasto: 13 ore<br>– 3 cassetti trasparenti per i surgelati<br>– Super congelamento | **Comparto freezer**<br>– **No Frost – Mai più sbrinamenti!**<br>– Volume netto comparto freezer: 89 litri<br>– Capacità di congelamento (kg/24 ore): 10<br>– Tempo di conservazione in caso di guasto: 12 ore<br>– 3 cassetti trasparenti per i surgelati di cui 1 Easy Access Freezer Box<br>– Sistema Etagenfrost<br>– Super congelamento |
| **Informazioni tecniche**<br>– Misure elettrodomestico (A x L x P): 186 x 60 x 66 cm<br>– Cerniera porta a destra, reversibile<br>– Piedini regolabili in altezza davanti, ruote dietro<br>– 220–240 V<br>– Classe climatica: SN-T | **Informazioni tecniche**<br>– Misure elettrodomestico (A x L x P): 186 x 60 x 66 cm<br>– Cerniera porta a destra, reversibile<br>– Piedini regolabili in altezza davanti, ruote dietro<br>– 220–240 V<br>– Classe climatica: SN-T |
| **Accessori**<br>– 1 x vaschetta per cubetti di ghiaccio | |

[1] Sulla base dei risultati di un controllo normalizzato su 24 ore. Il consumo effettivo dipende dall'utilizzo e dalla posizione dell'elettrodomestico.
I prezzi riportati sono in franchi svizzeri incl. IVA/escl. IVA. I prezzi non includono la tassa di riciclaggio anticipata dovuta per legge (TRA).
I prezzi indicati non sono vincolanti; i nostri rivenditori hanno completa libertà nella definizione del prezzo di vendita.

# Frigorifero combinato a libera installazione e frigorifero larghezza 60 cm

**CHF 1'120.–**
*CHF 1'036.08* TRA incl. **CHF 28.10** / *TRA escl. CHF 26.00*

Serie | **4**
**KGV33VWEA Bianco**

**Potenza e consumi**
– Classe di efficienza energetica: E
– Volume netto totale: 289 litri
– Consumo energetico annuo (kWh)[1]: 228
– Rumorosità: 39 dB

**Design**
– Porta bianca, pareti laterali bianche
– Maniglia verticale integrata
– Illuminazione a LED nel comparto frigo

**Comfort e sicurezza**
– Indicazione della regolazione elettronica della temperatura tramite LED
– Vario Zone – piastre in vetro di sicurezza estraibili per ancora più spazio!

**Comparto frigo**
– Volume netto comparto frigo: 195 litri
– 4 ripiani in vetro di sicurezza, di cui 2 regolabili in altezza
– Sbrinamento automatico nel comparto frigo
– 3 balconcini controporta

**Sistema di mantenimento del fresco**
– 1 cassetto VitaFresh con regolazione dell'umidità – mantiene frutta e verdura ricche di vitamine e fresche più a lungo

**Comparto freezer**
– Low Frost – minore formazione di ghiaccio, sbrinamento più rapido
– Volume netto comparto freezer: 94 litri
– Capacità di congelamento (kg/24 ore): 4,5
– Tempo di conservazione in caso di guasto: 17 ore
– 3 cassetti trasparenti per i surgelati, di cui 1 Big Box
– Super congelamento

**Informazioni tecniche**
– Misure elettrodomestico (A x L x P): 176 x 60 x 65 cm
– Cerniera porta a destra, reversibile
– Piedini regolabili in altezza davanti, ruote dietro
– Scarico acqua di sbrinamento
– 220–240 V
– Classe climatica: SN-T

**Accessori speciali**
KSZ10010 Contenitore

Ulteriori accessori speciali incl. immagini sono disponibili a partire da pagina 119.

**CHF 1'520.–**
*CHF 1'406.11* TRA incl. **CHF 28.10** / *TRA escl. CHF 26.00*

Serie | **4**
**KSV36VWEP Bianco**

**Potenza e consumi**
– Classe di efficienza energetica: E
– Volume netto totale: 346 litri
– Consumo energetico annuo (kWh)[1]: 116
– Rumorosità: 39 dB

**Design**
– Porta bianca, pareti laterali bianche
– Impugnatura verticale ad asta
– Illuminazione a LED nel comparto frigo

**Comfort e sicurezza**
– Indicazione della regolazione elettronica della temperatura tramite LED
– Fresh Sense

**Comparto frigo**
– Volume netto comparto frigo: 346 litri
– Raffreddamento dinamico tramite ventilatore interno
– Sbrinamento automatico nel comparto frigo
– 7 ripiani in vetro di sicurezza, di cui 5 regolabili in altezza
– Speciale griglia fermabottiglie, cromata lucida
– 5 balconcini controporta, di cui 1 vaschetta burro/formaggi
– Super raffreddamento

**Sistema di mantenimento del fresco**
– 1 cassetto VitaFresh con regolazione dell'umidità – mantiene frutta e verdura ricche di vitamine e fresche più a lungo

**Informazioni tecniche**
– Misure elettrodomestico (A x L x P): 186 x 60 x 65 cm
– Cerniera porta a sinistra, invertibile
– Piedini regolabili in altezza davanti, ruote dietro
– Angolo d'apertura porta 90°
– 220–240 V
– Classe climatica: SN-T

**Accessori speciali**
KSZ10010 Contenitore

Ulteriori accessori speciali incl. immagini sono disponibili a partire da pagina 119.

[1] Sulla base dei risultati di un controllo normalizzato su 24 ore. Il consumo effettivo dipende dall'utilizzo e dalla posizione dell'elettrodomestico.
I prezzi riportati sono in franchi svizzeri incl. IVA/escl. IVA. I prezzi non includono la tassa di riciclaggio anticipata dovuta per legge (TRA).
I prezzi indicati non sono vincolanti; i nostri rivenditori hanno completa libertà nella definizione del prezzo di vendita.

# Frigoriferi da tavolo a libera installazione larghezza 56 cm

Novità

**CHF 840.–**
*CHF 777.06* TRA incl. **CHF 28.10** / *TRA escl. CHF 26.00*

Serie | **2**
**KTL15NWEB Bianco**

A↑G E | Super Cooling | LED Light

**Potenza e consumi**
– Classe di efficienza energetica: E
– Volume netto totale: 120 litri
– Consumo energetico annuo (kWh)[1]: 139
– Rumorosità: 39 dB

**Design**
– Illuminazione a LED nel comparto frigo

**Comfort e sicurezza**
– Regolazione elettronica della temperatura

**Comparto frigo**
– Volume netto comparto frigo: 106 litri
– 2 ripiani in vetro di sicurezza, di cui 1 regolabili in altezza
– 1 portabottiglie, 2 balconcini controporta
– Super raffreddamento

**Sistema di mantenimento del fresco**
– 1 Multi Box – Cassetto trasparente con fondo ondulato, ideali per conservare frutta e verdura

**Comparto freezer**
– Volume netto comparto freezer: 14 litri
– Capacità di congelamento (kg/24 ore): 5
– Tempo di conservazione in caso di guasto: 9 ore
– 1 comparto freezer con sportello

**Informazioni tecniche**
– Misure elettrodomestico (A x L x P): 85 x 56 x 58 cm
– Cerniera porta a destra, reversibile
– Lunghezza cavo di collegamento: 200 cm
– 220–240 V
– Classe climatica: SN-ST

Novità

**CHF 790.–**
*CHF 730.80* TRA incl. **CHF 28.10** / *TRA escl. CHF 26.00*

Serie | **2**
**KTR15NWEB Bianco**

A↑G E | Super Cooling | LED Light

**Potenza e consumi**
– Classe di efficienza energetica: E
– Volume netto totale: 134 litri
– Consumo energetico annuo (kWh)[1]: 91
– Rumorosità: 39 dB

**Design**
– Porta - Bianco
– Maniglia orizzontale integrata
– Illuminazione a LED nel comparto frigo

**Comfort e sicurezza**
– Regolazione elettronica della temperatura
– Segnale di avvertimento porta aperta - visivo e acustico

**Comparto frigo**
– Volume netto comparto frigo: 134 litri
– 3 ripiani in vetro di sicurezza, di cui 1 regolabili in altezza
– 1 portabottiglie, 2 balconcini controporta
– Super raffreddamento

**Sistema di mantenimento del fresco**
– 1 Multi Box – Cassetto trasparente con fondo ondulato, ideali per conservare frutta e verdura

**Informazioni tecniche**
– Misure elettrodomestico (A x L x P): 85 x 56 x 58 cm
– Cerniera porta a destra, reversibile
– Lunghezza cavo di collegamento: 200 cm
– 220–240 V
– Classe climatica: SN-T

[1] Sulla base dei risultati di un controllo normalizzato su 24 ore. Il consumo effettivo dipende dall'utilizzo e dalla posizione dell'elettrodomestico.
I prezzi riportati sono in franchi svizzeri incl. IVA/escl. IVA. I prezzi non includono la tassa di riciclaggio anticipata dovuta per legge (TRA).
I prezzi indicati non sono vincolanti; i nostri rivenditori hanno completa libertà nella definizione del prezzo di vendita.

# Congelatori a libera installazione larghezza 70 cm

**CHF 1'980.–**
*CHF 1'831.64* TRA incl. **CHF 28.10** / *TRA escl. CHF 26.00*

Serie | **6**
**GSN58AWDPH bianco**

**CHF 1'920.–**
*CHF 1'776.13* TRA incl. **CHF 28.10** / *TRA escl. CHF 26.00*

Serie | **6**
**GSN54AWDPH bianco**

**CHF 1'830.–**
*CHF 1'692.88* TRA incl. **CHF 28.10** / *TRA escl. CHF 26.00*

Serie | **6**
**GSN51DWDP Bianco**

| | | |
|---|---|---|
| **Potenza e consumi**<br>– Classe di efficienza energetica: D<br>– Volume netto totale: 366 litri<br>– Consumo energetico annuo (kWh)[1]: 222<br>– Rumorosità: 38 dB | **Potenza e consumi**<br>– Classe di efficienza energetica: D<br>– Volume netto totale: 328 litri<br>– Consumo energetico annuo (kWh)[1]: 212<br>– Rumorosità: 38 dB | **Potenza e consumi**<br>– Classe di efficienza energetica: D<br>– Volume netto totale: 290 litri<br>– Consumo energetico annuo (kWh)[1]: 201<br>– Rumorosità: 38 dB |
| **Design**<br>– Porta bianca, pareti laterali bianche<br>– Impugnatura verticale ad asta<br>– Illuminazione a LED nel comparto freezer | **Design**<br>– Porta bianca, pareti laterali bianche<br>– Impugnatura verticale ad asta<br>– Illuminazione a LED nel comparto freezer | **Design**<br>– Porta bianca, pareti laterali bianche<br>– Impugnatura verticale ad asta<br>– Illuminazione a LED nel comparto freezer |
| **Comfort e sicurezza**<br>– Regolazione elettronica della temperatura con indicazione precisa<br>– Allarme visivo e acustico in caso di aumento non consentito della temperatura nel comparto freezer<br>– Sistema multiallarme con funzione memory, allarme porta e indicazione guasto alimentazione elettrica<br>– Fresh Sense<br>– Apertura della porta tramite sistema a canale d'aria<br>– Vario Zone – piastre in vetro di sicurezza estraibili per ancora più spazio! | **Comfort e sicurezza**<br>– Regolazione elettronica della temperatura con indicazione precisa<br>– Allarme visivo e acustico in caso di aumento non consentito della temperatura nel comparto freezer<br>– Sistema multiallarme con funzione memory, allarme porta e indicazione guasto alimentazione elettrica<br>– Fresh Sense<br>– Vario Zone – piastre in vetro di sicurezza estraibili per ancora più spazio! | **Comfort e sicurezza**<br>– Regolazione elettronica della temperatura con indicazione precisa<br>– Allarme visivo e acustico in caso di aumento non consentito della temperatura nel comparto freezer<br>– Sistema multiallarme con funzione memory, allarme porta e indicazione guasto alimentazione elettrica<br>– Fresh Sense<br>– Apertura della porta tramite sistema a canale d'aria<br>– Vario Zone – piastre in vetro di sicurezza estraibili per ancora più spazio! |
| **Comparto freezer**<br>– **No Frost – Mai più sbrinamenti!**<br>– Volume netto comparto freezer: 366 litri<br>– Capacità di congelamento (kg/24 ore): 20,8<br>– Tempo di conservazione in caso di guasto: 12 ore<br>– Twister ghiaccio<br>– 5 cassetti trasparenti per i surgelati, di cui 1 Big Box<br>– Super congelamento | **Comparto freezer**<br>– **No Frost – Mai più sbrinamenti!**<br>– Volume netto comparto freezer: 328 litri<br>– Capacità di congelamento (kg/24 ore): 19.7<br>– Tempo di conservazione in caso di guasto: 13 ore<br>– Twister ghiaccio<br>– 4 cassetti trasparenti per i surgelati, di cui 1 Big Box<br>– Super congelamento | **Comparto freezer**<br>– **No Frost – Mai più sbrinamenti!**<br>– Volume netto comparto freezer: 290 litri<br>– Capacità di congelamento (kg/24 ore): 19.4<br>– Tempo di conservazione in caso di guasto: 14 ore<br>– 4 cassetti trasparenti per i surgelati, di cui 1 Big Box<br>– Super congelamento |
| **Informazioni tecniche**<br>– Misure elettrodomestico (A x L x P): 191 x 70 x 78 cm<br>– Cerniera porta a destra, reversibile<br>– Piedini regolabili in altezza davanti, ruote dietro<br>– Angolo d'apertura porta 90°<br>– Maniglie di trasporto<br>– 220–240 V<br>– Classe climatica: SN-T | **Informazioni tecniche**<br>– Misure elettrodomestico (A x L x P): 176 x 70 x 78 cm<br>– Cerniera porta a destra, reversibile<br>– Piedini regolabili in altezza davanti, ruote dietro<br>– Angolo d'apertura porta 90°<br>– 220–240 V<br>– Classe climatica: SN-T | **Informazioni tecniche**<br>– Misure elettrodomestico (A x L x P): 161 x 70 x 78 cm<br>– Cerniera porta a sinistra, invertibile<br>– Piedini regolabili in altezza davanti, ruote dietro<br>– Angolo d'apertura porta 90°<br>– 220–240 V<br>– Classe climatica: SN-T |
| **Accessori**<br>– 2 x accumulatori del freddo | **Accessori**<br>– 2 x accumulatori del freddo | **Accessori**<br>– 2 x accumulatori del freddo, 1 x vaschetta per cubetti di ghiaccio |

[1] Sulla base dei risultati di un controllo normalizzato su 24 ore. Il consumo effettivo dipende dall'utilizzo e dalla posizione dell'elettrodomestico.
I prezzi riportati sono in franchi svizzeri incl. IVA/escl. IVA. I prezzi non includono la tassa di riciclaggio anticipata dovuta per legge (TRA).
I prezzi indicati non sono vincolanti; i nostri rivenditori hanno completa libertà nella definizione del prezzo di vendita.

## Congelatori a libera installazione larghezza 60 cm

**CHF 1'610.–**
*CHF 1'489.36* TRA incl. **CHF 28.10** / *TRA escl. CHF 26.00*

Serie | **4**
**GSN33EWEV Bianco**

**Potenza e consumi**
– Classe di efficienza energetica: E
– Volume netto totale: 225 litri
– Consumo energetico annuo (kWh)[1]: 229
– Rumorosità: 39 dB

**Design**
– Porta bianca, pareti laterali bianche
– Maniglia con assistente apertura porta

**Comfort e sicurezza**
– Indicazione della regolazione elettronica della temperatura tramite LED
– Allarme visivo e acustico in caso di aumento non consentito della temperatura nel comparto freezer
– Fresh Sense
– Vario Zone – piastre in vetro di sicurezza estraibili per ancora più spazio!

**Comparto freezer**
– **No Frost – Mai più sbrinamenti!**
– Volume netto comparto freezer: 225 litri
– Capacità di congelamento (kg/24 ore): 19
– Tempo di conservazione in caso di guasto: 9 ore
– 5 cassetti trasparenti per i surgelati, di cui 1 Big Box
– Super congelamento

**Informazioni tecniche**
– Misure elettrodomestico (A x L x P): 176 x 60 x 65 cm
– Cerniera porta a sinistra, invertibile
– Piedini regolabili in altezza davanti, ruote dietro
– Angolo d'apertura porta 90°
– 220–240 V
– Classe climatica: SN-T

**Accessori**
– 2 x accumulatori del freddo, 1 x vaschetta per cubetti di ghiaccio

**Accessori speciali**
KSZ39AW00 Kit di collegamento Frigoriferi combinati

Ulteriori accessori speciali incl. immagini sono disponibili a partire da pagina 119.

**CHF 1'580.–**
*CHF 1'461.61* TRA incl. **CHF 28.10** / *TRA escl. CHF 26.00*

Serie | **4**
**GSN29VWEP Bianco**

**Potenza e consumi**
– Classe di efficienza energetica: E
– Volume netto totale: 200 litri
– Consumo energetico annuo (kWh)[1]: 221
– Rumorosità: 39 dB

**Design**
– Porta bianca, pareti laterali bianche
– Impugnatura verticale ad asta

**Comfort e sicurezza**
– Indicazione della regolazione elettronica della temperatura tramite LED
– Allarme visivo e acustico in caso di aumento non consentito della temperatura nel comparto freezer
– Fresh Sense
– Vario Zone – piastre in vetro di sicurezza estraibili per ancora più spazio!

**Comparto freezer**
– **No Frost – Mai più sbrinamenti!**
– Volume netto comparto freezer: 200 litri
– Capacità di congelamento (kg/24 ore): 16
– Tempo di conservazione in caso di guasto: 9 ore
– Easy Access Zone
– Vaschetta per cubetti di ghiaccio
– 4 cassetti trasparenti per i surgelati, di cui 1 Big Box
– Super congelamento

**Informazioni tecniche**
– Misure elettrodomestico (A x L x P): 161 x 60 x 65 cm
– Cerniera porta a destra, reversibile
– Piedini regolabili in altezza davanti, ruote dietro
– Angolo d'apertura porta 90°
– 220–240 V
– Classe climatica: SN-T

**Accessori**
– 2 x accumulatori del freddo, 1 x vaschetta per cubetti di ghiaccio

**Accessori speciali**
KSZ39AW00 Kit di collegamento Frigoriferi combinati

Ulteriori accessori speciali incl. immagini sono disponibili a partire da pagina 119.

## Congelatore da tavolo a libera installazione larghezza 56 cm

**CHF 660.–**
*CHF 610.55* TRA incl. **CHF 28.10** / *TRA escl. CHF 26.00*

Serie | **2**
**GTV15NWEB Bianco**

**Potenza e consumi**
– Classe di efficienza energetica: E
– Volume netto totale: 83 litri
– Consumo energetico annuo (kWh)[1]: 164
– Rumorosità: 39 dB

**Design**
– Porta bianca, pareti laterali bianche
– Maniglia orizzontale integrata

**Comfort e sicurezza**
– Regolazione elettronica della temperatura
– Allarme visivo e acustico in caso di aumento della temperatura
– Allarme temperatura
– Sistema Etagenfrost
– Interni con applicazioni in metallo

**Comparto freezer**
– Volume netto comparto freezer: 83 litri
– Capacità di congelamento (kg/24 ore): 4
– Tempo di conservazione in caso di guasto: 15,5 ore
– 3 cassetti trasparenti per i surgelati
– Super congelamento con disattivazione automatica

**Informazioni tecniche**
– Misure elettrodomestico (A x L x P): 85 x 56 x 58 cm
– Cerniera porta a destra, reversibile
– Lunghezza cavo di collegamento: 200 cm
– 220–240 V
– Classe climatica: SN-T

**Accessori**
– 1 x vaschetta per cubetti di ghiaccio

[1] Sulla base dei risultati di un controllo normalizzato su 24 ore. Il consumo effettivo dipende dall'utilizzo e dalla posizione dell'elettrodomestico.
I prezzi riportati sono in franchi svizzeri incl. IVA/escl. IVA. I prezzi non includono la tassa di riciclaggio anticipata dovuta per legge (TRA).
I prezzi indicati non sono vincolanti; i nostri rivenditori hanno completa libertà nella definizione del prezzo di vendita.

# Cantinetta vino da libero posizionamento

reddot winner 2022

DESIGN AWARD 2022

**CHF 2'120.–**
*CHF 1'961.15* TRA incl. **CHF 28.10** / *TRA escl. CHF 26.00*

Serie | **6**
**KWK16ABGB nero**

A↑G G

38 dB

**Potenza e consumi**
– Classe di efficienza energetica: G
– Questo apparecchio è progettato esclusivamente per la conservazione del vino
– Volume netto totale: 120 litri
– Rumorosità: 38 dB

**Design**
– Cantinetta vino da tavolo con porta in vetro
– Porta in vetro bombato
– Porta in vetro: vetro triplo

**Comfort e sicurezza**
– LED con Soft Start
– Luce di presenza: sì
– Segnale di avvertimento porta aperta - visivo e acustico
– Blocco di sicurezza per bambini
– Raffreddamento dinamico tramite ventilatore interno

**Conservazione del vino**
– Numero di zone di temperatura: 2
– Range di temperatura: 5-20 °C
– 5 ripiani per fino a 44 bottiglie DIN da 0.75 l
– Numero di griglie in legno per raffreddamento: 3 pz.

**Informazioni tecniche**
– Misure elettrodomestico (A x L x P): 82 x 60 x 59 cm
– Aerazione completamente attraverso lo zoccolo
– Angolo d'apertura porta 115°
– Porta dell'apparecchio con serratura: sì
– Cerniera porta a destra, invertibile
– Classe climatica: SN-ST

I prezzi riportati sono in franchi svizzeri incl. IVA/escl. IVA. I prezzi non includono la tassa di riciclaggio anticipata dovuta per legge (TRA).
I prezzi indicati non sono vincolanti; i nostri rivenditori hanno completa libertà nella definizione del prezzo di vendita.

# Accessori speciali per frigoriferi

**KSZB0S00 – Supporto per cerniera ad alta resistenza**
**CHF 54.–**
*CHF 49.95*

**KFZ10AX0 – Pannello porta**
**CHF 80.–**
*CHF 74.01*

**KFZ20AX0 – Pannello porta**
**CHF 90.–**
*CHF 83.26*

**KFZ30AX0 – Pannello porta**
**CHF 117.–**
*CHF 108.23*

**KFZ40AX0 – Pannello porta**
**CHF 130.–**
*CHF 120.26*

**KSZ10010 – Contenitore**
**CHF 50.–**
*CHF 46.25*

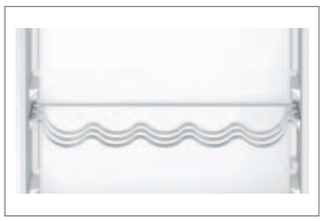

**KSZB6R00 – Portabottiglie cromato per apparecchi da incasso**
**CHF 45.–**
*CHF 41.63*

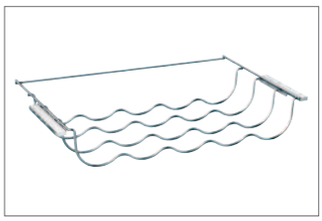

**KSZ10020 – Portabottiglie cromato per apparecchi da incasso**
Adatto a:
KIL22..., KIL32..., KIR41..., KIL42..., KIL72..., KIR81..., KIL82...
**CHF 45.–**
*CHF 41.63*

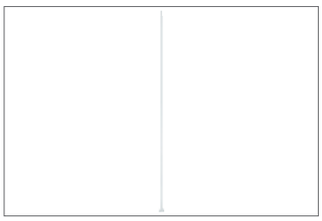

**KSZ39AW00 – Kit di collegamento Frigoriferi combinati**
Adatto a:
GSN36..., GSD36..., KSF36..., KSW36..., KSV36...
**CHF 91.–**
*CHF 84.18*



I prezzi riportati sono in franchi svizzeri incl. IVA/escl. IVA. I prezzi non includono la tassa di riciclaggio anticipata dovuta per legge (TRA).
I prezzi indicati non sono vincolanti; i nostri rivenditori hanno completa libertà nella definizione del prezzo di vendita.

BOSCH
BOSCH

**La perfezione non è mai stata così semplice.**

# Lavastoviglie.

Oltre ad assicurare una pulizia delicata delle stoviglie, gli apparecchi PerfectDry forniscono risultati di asciugatura mai raggiunti finora su porcellana, vetro e persino plastica, grazie all'innovativa tecnologia Zeolith® e all'opzione Asciugatura Extra.

# I punti di forza e le caratteristiche delle lavastoviglie.

**Rackmatik triplo.**
Grazie al triplo sistema Rackmatic™ è possibile regolare l'altezza del cestello superiore, persino quando è già carico. Ciò significa ancora più flessibilità e maggiori possibilità di regolazione, a seconda del carico.

**Emotion Light.**
L'Emotion Light è un'affascinante innovazione di design per i clienti più esigenti. Le due potenti luci a LED collocate nel telaio superiore dello sportello creano un ambiente suggestivo durante il riempimento e lo svuotamento della lavastoviglie.

**Scorrimento agevolato.**
I nuovi rulli con cuscinetti a sfera consentono al cestello di scorrere in modo particolarmente fluido e comodo. Questa caratteristica di comfort è offerta dai sistemi a cestelli Max Flex Pro e Max Flex di serie e per tutti e tre i livelli di carico.

**Open Assist.**
Con l'apertura porta automatica Open Assist le lavastoviglie a scomparsa totale si aprono con un solo tocco del frontale. La porta si apre leggermente consentendo di caricare e scaricare la lavastoviglie in modo semplice. Il pannello frontale senza maniglia si integra perfettamente nelle moderne cucine di design con parti frontali dei mobili uniformi senza ridurre il comfort d'uso.

**Vario Hinge.**
Finora l'installazione a colonna delle lavastoviglie a scomparsa totale era possibile solo lasciando grandi intercapedini tra i frontali dei mobili. Grazie alla Vario Hinge, non dovrai più scendere a compromessi: il pannello del mobile a scomparsa totale scorre leggermente verso l'alto all'apertura dell'apparecchio. In questo modo, la distanza tra le unità della colonna si riduce sensibilmente. La cerniera Vario si dimostra la soluzione ideale per mantenere il più possibile omogenee le misure delle intercapedini tra i pannelli frontali, anche con un'altezza dello zoccolo compresa tra 5 e 9 cm.

**Terzo cestello**
L'innovativo terzo cestello offre maggiore stabilità, pulizia e il 25% di spazio in più per riporre le stoviglie, in particolare gli oggetti più piccoli e ingombranti, che finora non trovavano mai posto nella lavastoviglie. Il design ondulato del fondo del cestello impedisce agli oggetti inseriti di scivolare via. L'etagere amovibile consente di sistemare in sicurezza i coltelli più lunghi.

**Extra Clean Zone**
Non hai più bisogno di lasciare in ammollo o pretrattare le tue stoviglie, nemmeno le più sporche. I tre ugelli dell'acqua rotanti nel cestello superiore garantiscono una pulizia profonda. Premendo un semplice tasto è possibile attivare, al bisogno, gli ugelli dell'acqua supplementari che indirizzeranno l'acqua in modo costante verso le stoviglie da lavare, riuscendo a rimuovere completamente persino le incrostazioni di cibo più ostinate.

**Sistema AquaStop.**
Composto da uno speciale tubo flessibile di mandata a doppia parete, da una valvola di sicurezza e da una vasca di fondo con interruttore galleggiante, il sistema AquaStop offre una sicurezza assoluta in caso di danni legati all'acqua, garantita da Bosch per tutta la vita utile dell'apparecchio.

**Sicurezza bambini.**
Il meccanismo di blocco della porta impedisce l'apertura della lavastoviglie mentre è in funzione garantendo maggior sicurezza a tutta la famiglia. Anche il pericolo di lesioni causate dalla fuoriuscita di Vapore caldo è scongiurato!

**Preselezione dell'orario di inizio.**
Con la preselezione dell'orario di inizio è possibile scegliere liberamente quando far iniziare il ciclo di lavaggio. Così puoi azionare comodamente il tuo apparecchio, durante il giorno, la sera o mentre sei al lavoro. Inoltre, dopo l'avvio del programma, un display visualizza la durata residua minuto per minuto.

**Programma Silence.**
Il programma Silence rende il ciclo di lavaggio fino a 3 dB più silenzioso che con tutti gli altri programmi, fino a soli 39 dB in alcuni modelli, attivando il massimo livello di insonorizzazione.

**Silence on Demand**
Hai bisogno di silenzio per una telefonata importante o per riuscire -a concentrarti di più mentre lavori da casa? Ora puoi averlo! Basta impostare la nuova funzione Silence on Demand tramite l'app Home Connect. Questa funzione riduce al minimo la rumorosità del lavaggio per un massimo di 30 minuti, per ogni programma. Facile e comoda da attivare dal vostro smartphone.

**Programma Preferiti**
Con il pulsante Preferiti puoi personalizzare ancora di più la tua lavastoviglie. Potendo attivare i programmi e le opzioni più utilizzati con un unico pulsante, la selezione del ciclo di lavaggio diventa più rapida, pratica e personalizzata. Memorizza la tua combinazione di programmi di lavaggio e opzioni preferita e potrai recuperarla quando vorrai premendo un semplice tasto, tramite l'app Home Connect o chiedendo all'assistente vocale Alexa di farlo al tuo posto.

**Info Light.**
Un punto luminoso rosso sul pavimento ti informa se la lavastoviglie a scomparsa totale è ancora in funzione o se il lavaggio è terminato.

**Status Light.**
La pratica spia a LED consente di sapere sempre se la lavastoviglie è ancora in funzione o se è già pronta per essere svuotata. Questa speciale funzione è stata concepita con la Vario Hinge ed è particolarmente utile in caso di installazione in mobili a colonna.

**Time Light.**
Con la funzione Time Light sai non solo se la tua lavastoviglie è in funzione, ma anche per quanto tempo, grazie all'indicazione della durata residua o dell'avanzamento in tempo reale proiettata sul pavimento. Viene visualizzato anche lo stato di avanzamento del programma.

**Display TFT.**
Il display fornisce informazioni in modo chiaro e veloce. Le immagini e i messaggi ben visibili del display multicolore forniscono informazioni su opzioni e programmi selezionati, avanzamento del programma, tempo rimanente e molto altro ancora. Le pratiche indicazioni visualizzate nel corso dei programmi forniscono informazioni utili per un utilizzo corretto e per l'ottimizzazione dei consumi di acqua ed energia.

**Comandi Clear Control Touch – Selezione dei programmi intuitiva e chiara.**
Comandi Clear Control Touch per un risultato di lavaggio perfetto. Il funzionamento intuitivo del programma facilita una selezione chiara e intuitiva dei programmi per ogni ciclo di lavaggio.

**Niente più fatica per completare l'asciugatura a mano.**

# Le stoviglie escono già perfettamente asciutte.

Con le nostre lavastoviglie hai la certezza assoluta di non dover più ripassare le stoviglie per completare l'asciugatura a mano. Persino gli oggetti in plastica possono essere riposti direttamente nell'armadietto. E grazie alla nuova funzione comfort Efficient Dry la lavastoviglie si apre da sola.
Alcune delle nostre lavastoviglie, grazie alla combinazione di Efficient Dry e PerfectDry, offrono non solo la massima efficienza energetica con classe EEK A, ma anche un'asciugatura particolarmente efficace.

### PerfectDry con Zeolith®

Le lavastoviglie PerfectDry di Bosch sfruttano l'effetto naturale del minerale di zeolite®. Questo immagazzina naturalmente l'umidità presente nella lavastoviglie senza richiedere energia e lo restituisce sotto forma di calore. L'aria calda circola in maniera uniforme e asciuga in modo potente ma delicato grazie all'innovativo flusso d'aria 3D. Ottieni risultati di lavaggio e asciugatura perfetti con tutte le tue stoviglie, persino quelle in plastica particolarmente difficili da asciugare.

### Efficient Dry (Assistente di asciugatura)

La funzione Efficient Dry completa la dotazione tecnologica di Bosch per l'asciugatura offrendo al contempo numerose caratteristiche in termini di comfort:

- L'apertura automatica della porta al termine del programma può essere impostata permanentemente per quasi tutti i programmi, oppure come opzione premendo l'apposito tasto (esclusivo solo per Bosch).
- Tramite Home Connect puoi aprire la lavastoviglie anche da remoto mentre sei fuori casa.
- Durante la fase di asciugatura la temperatura viene ridotta. In questo modo le stoviglie sono protette e si raffreddano gradualmente permettendoti di svuotare la lavastoviglie immediatamente.
- In caso di assenza prolungata la porta aperta impedisce che l'umidità residua all'interno dell'elettrodomestico inizi a produrre odori sgradevoli. E le stoviglie si raffreddano completamente.

### Asciugatura Extra

Per risultati di asciugatura ancora più eccellenti puoi attivare la funzione supplementare di Asciugatura extra. Basta premere un pulsante per aumentare la temperatura durante il risciacquo e prolungare la fase di asciugatura. In questo modo ottieni un risultato di asciugatura migliore anche con stoviglie difficili da asciugare.

**Più spazio, più pulizia, più informazioni tecniche e accessori.**

# I cestelli in sintesi.

**Cassetto per le posate**

Ideale per piccoli oggetti

**Cestello superiore**

Extra Clean Zone per lo sporco più ostinato

**Cestello inferiore**

Curato fino all'ultimo dettaglio

## I tuttofare flessibili.

# I livelli di carico in dettaglio.

| | Max Flex Pro<br>Serie \| 8 | Max Flex<br>Serie \| 6 | Flex<br>Serie \| 4 |
|---|---|---|---|
| **3° livello di carico*** | <br>Cassetto per le posate | 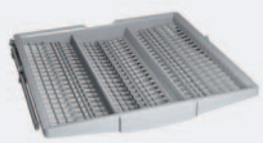 <br>Cassetto per le posate | 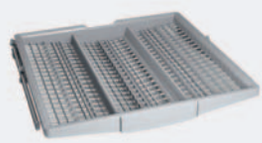 <br>Cassetto per le posate |
| **Cestello superiore** | 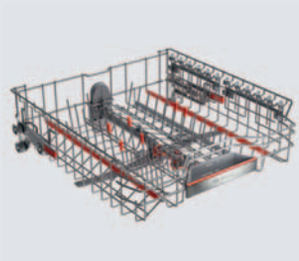 <br>▶ Extra Clean Zone<br>▶ Protezione antisdrucciolo per calici e bicchieri<br>▶ 6 rastrelliere ribaltabili | 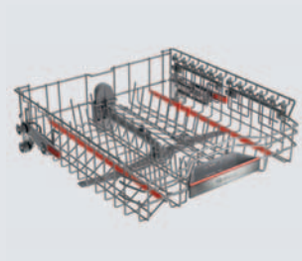 <br>▶ Extra Clean Zone<br>▶ Protezione antisdrucciolo per bicchieri<br>▶ 2 rastrelliere ribaltabili | 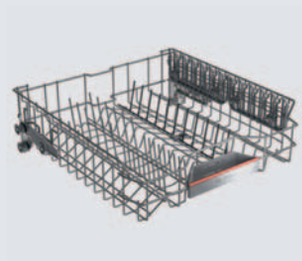 <br>▶ Assistente di dosaggio<br>▶ 2 rastrelliere ribaltabili |
| **Cestello inferiore** | <br>▶ Pareti laterali più alte<br>▶ 6 rastrelliere ribaltabili<br>▶ Portabicchieri<br>▶ Arresto cestello (arresto ripiano) per evitare uno scorrimento eccessivo del cestello inferiore | 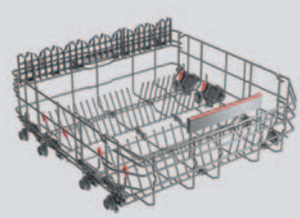 <br>▶ Pareti laterali più alte<br>▶ 6 rastrelliere ribaltabili<br>▶ Arresto cestello (arresto ripiano) per evitare uno scorrimento eccessivo del cestello inferiore | <br>▶ Pareti laterali più alte<br>▶ 2 rastrelliere ribaltabili<br>▶ Arresto cestello (arresto ripiano) per evitare uno scorrimento eccessivo del cestello inferiore |

*in base al modello / accessorio speciale

# I pannelli comandi delle lavastoviglie in sintesi.

On / Off | Selezione del programma | Display del tempo reale | Selezione di opzioni e funzioni, per es. Speed Perfect+, Manutenzione apparecchio | Avvio

SMV6ZCX16E

## Serie | 8

SMD8TCX04E

- Display Touch TFT Plus ad alta risoluzione con simboli grafici e testi in chiaro
- Comandi touch a sensore per selezione del programma, comandi sul lato superiore

## Serie | 6

SMI6ZCS16E

SMV6ZCX16E

- Display Touch TFT Plus ad alta risoluzione con simboli grafici e testi in chiaro
- Comandi Touch a sensore pe la selezione del programma

## Serie | 4

SMI4ECS28E

SMH4ECX28E

- Display elettronico del tempo residuo
- Pulsanti per la selezione del programma

# Lavastoviglie, a scomparsa totale 60 cm

Novità

Home Connect

Green Collection[6]

**CHF 2'690.–**
*CHF 2'488.44* TRA incl. **CHF 10.81** / *TRA escl. CHF 10.00*

Serie | **8**
**SMD8TCX04E**
**altezza 81,5 cm**

**SBD8TCX04E**
**altezza 86,5 cm**

A↑G A | Water 9,5 L | 42 dB | 41 dB Silence Program | Zeolith® Drying | 01:08 TimeLight | EmotionLight | PerfectDry | Rackmatic

**Potenza e consumi**
- Classe di efficienza energetica[1]: A
- Energia[2] / Acqua[3]: 54 kWh / 9,5 litri
- Capacità: 14 coperti
- Durata del programma[4]: 4:55 (h:min)
- Rumorosità: 42 dB(A) re 1 pW
- Classe di efficienza acustica: B
- Rumorosità nel programma Silence: 41 dB(A) re 1 pW

**Programmi e opzioni**
- 8 Programmi: Eco 50 °C, Auto 45–65 °, Intelligent Programm, Intensivo 70 °C, Express 60 °, Bicchieri 40 °C, Silence 50 °C, Preferiti
- Prelavaggio
- 5 funzioni speciali: Home Connect, Asciugatura Extra, Intensive Zone, Igiene Plus, Speed Perfect+
- Programma di manutenzione elettrodomestico
- Funzione aggiuntiva disponibile tramite Home Connect: Silence on Demand

**Tecnologia di lavaggio**
- **Asciugatura Zeolith®**
- Sistema di risparmio energetico ad alta efficienza
- Efficient Dry (asciugatura Eco) con scambiatore di calore
- Aquasensor
- Assistente di dosaggio
- Eco Silence Drive
- Funzione automatica detersivo
- Sistema con triplo filtro autopulente ondulato
- Recipiente interno: acciaio inox

**Sistema a cestelli**
- Sistema a cestelli Max Flex Pro con touchpoint colorati
- Extra Clean Zone
- Cassetto Vario Pro
- Cestello superiore regolabile in altezza con Rackmatic (3 livelli)
- Sistema di estrazione Easy Slide per il cestello superiore
- Rotelle comfort sul cestello inferiore
- Rivestimento antiscivolo colorato nel cestello superiore
- Arresto cestello (arresto ripiano) per evitare uno scorrimento eccessivo del cestello inferiore
- Rastrelliera piatti pieghevole nel cestello superiore (6x)
- Rastrelliera piatti pieghevole nel cestello inferiore (8x)
- Supporti tazze con elemento frontale in silicone nel cestello superiore (2x)
- Supporti tazze nel cestello inferiore (2x)
- Portabicchieri nel cestello inferiore

**Visualizzazioni e utilizzo**
- Home Connect disponibile tramite WLAN
- Display Touch TFT Plus ad alta risoluzione con simboli grafici e testi in chiaro
- Emotion Light
- Time Light
- Orologio tempo reale
- Segnale acustico di fine programma
- Preselezione elettronica orario di inizio: 1-24 ore

**Informazioni tecniche e accessori**
- AquaStop: la garanzia Bosch per i danni legati all'acqua, per tutta la vita utile dell'elettrodomestico.[5]
- Sicurezza bambini (Apertura premendo due volte lo sportello)
- Open Assist
- Tecnologia di precisione per proteggere i bicchieri
- Imbuto per il sale
- Incl. protezione antivapore
- Misure elettrodomestico (A x L x P): 81,5 x 59,8 x 55 cm (SMD...)
- Misure elettrodomestico (A x L x P): 86,5 x 59,8 x 55 cm (SBD...)

Novità

Home Connect

**CHF 2'250.–**
*CHF 2'081.41* TRA incl. **CHF 10.81** / *TRA escl. CHF 10.00*

Serie | **6**
**SMV6ZCX16E**
**altezza 81,5 cm**

**SBV6ZCX16E**
**altezza 86,5 cm**

A↑G B | Water 9 L | 40 dB | 39 dB Silence Program | Zeolith® Drying | 01:08 TimeLight | EmotionLight | PerfectDry | Rackmatic

**Potenza e consumi**
- Classe di efficienza energetica[1]: B
- Energia[2] / Acqua[3]: 65 kWh / 9 litri
- Capacità: 14 coperti
- Durata del programma[4]: 3:35 (h:min)
- Rumorosità: 40 dB(A) re 1 pW
- Classe di efficienza acustica: B
- Rumorosità nel programma Silence: 39 dB(A) re 1 pW

**Programmi e opzioni**
- 8 Programmi: Eco 50 °C, Auto 45–65 °, Intelligent Programm, Intensivo 70 °C, Express 60 °, Bicchieri 40 °C, Silence 50 °C, Preferiti
- Prelavaggio
- 4 funzioni speciali: Home Connect, Asciugatura Extra, Intensive Zone, Speed Perfect+
- Programma di manutenzione elettrodomestico
- Funzione aggiuntiva disponibile tramite Home Connect: Igiene Plus, Silence on Demand

**Tecnologia di lavaggio**
- **Asciugatura Zeolith®**
- Scambiatore di calore
- Aquasensor
- Assistente di dosaggio
- Eco Silence Drive
- Funzione automatica detersivo
- Sistema con triplo filtro autopulente ondulato
- Recipiente interno: acciaio inox

**Sistema a cestelli**
- Sistema a cestelli Max Flex con touchpoint colorati
- Extra Clean Zone
- Cassetto Vario
- Cestello superiore regolabile in altezza con Rackmatic (3 livelli)
- Sistema di estrazione Easy Slide per il cestello superiore
- Rotelle comfort sul cestello inferiore
- Rivestimento antiscivolo colorato nel cestello superiore
- Arresto cestello (arresto ripiano) per evitare uno scorrimento eccessivo del cestello inferiore
- Rastrelliera piatti pieghevole nel cestello superiore (2x)
- Rastrelliera piatti pieghevole nel cestello inferiore (6x)
- Supporti tazze con elemento frontale in silicone nel cestello superiore (2x)
- Supporti tazze nel cestello inferiore (2x)

**Visualizzazioni e utilizzo**
- Home Connect disponibile tramite WLAN
- Emotion Light
- Time Light
- Display elettronico del tempo residuo in minuti
- Segnale acustico di fine programma
- Preselezione elettronica orario di inizio: 1-24 ore

**Informazioni tecniche e accessori**
- AquaStop: la garanzia Bosch per i danni legati all'acqua, per tutta la vita utile dell'elettrodomestico.[5]
- Tecnologia di protezione bicchieri
- Imbuto per il sale
- Incl. protezione antivapore
- Misure elettrodomestico (A x L x P): 81,5 x 59,8 x 55 cm (SMV...)
- Misure elettrodomestico (AxLxP): 86,5 x 59,8 x 55 cm (SBV...)

[1] Su una scala di efficienza energetica da A a G [2] Consumo di energia in kWh/100 cicli (nel programma Eco 50 °C).
[3] Consumo di acqua in litri per ciclo (nel programma Eco 50 °C) [4] Durata del programma Eco 50 °C
[5] Condizioni di garanzia in dettaglio all'indirizzo www.bosch-home.com/ch/de/garantiebedingungen
[6] L'acciaio inossidabile a ridotto contenuto di $CO_2$ è composto per il 95% da materiali riciclati di alta qualità. Il confronto dell'impronta di $CO_2$ si riferisce all'acciaio inossidabile convenzionale utilizzato nella produzione delle nostre lavastoviglie. La valutazione viene effettuata tramite il metodo di compensazione di massa con verifica esterna (TÜV Rheinland).
I prezzi riportati sono in franchi svizzeri incl. IVA/escl. IVA. I prezzi non includono la tassa di riciclaggio anticipata dovuta per legge (TRA).
I prezzi indicati non sono vincolanti; i nostri rivenditori hanno completa libertà nella definizione del prezzo di vendita.

# Lavastoviglie, a scomparsa totale 60 cm

Novità

Home Connect

Green Collection[6]

**CHF 2'290.–**
*CHF 2'118.41* TRA incl. **CHF 10.81** / *TRA escl. CHF 10.00*

Novità

Home Connect

**CHF 1'990.–**
*CHF 1'840.89* TRA incl. **CHF 10.81** / *TRA escl. CHF 10.00*

| Serie \| 6<br>**SMD6ECX12E**<br>**altezza 81,5 cm** | Serie \| 6<br>**SBD6ECX12E**<br>**altezza 86,5 cm** | Serie \| 6<br>**SMV6ZCX10E**<br>**altezza 81,5 cm** | Serie \| 6<br>**SBV6ZCX10E**<br>**altezza 86,5 cm** |
|---|---|---|---|
| A↑G A, Water 9L, 42 dB, 41 dB Silence Program, TimeLight, OpenAssist, ExtraDry, Rackmatic | | A↑G B, Water 9L, 40 dB, 39 dB Silence Program, Zeolith® Drying, TimeLight, PerfectDry, Rackmatic | |
| **Potenza e consumi**<br>– Classe di efficienza energetica[1]: A<br>– Energia[2] / Acqua[3]: 54 kWh / 9 litri<br>– Capacità: 14 coperti<br>– Durata del programma[4]: 4:30 (h:min)<br>– Rumorosità: 42 dB(A) re 1 pW<br>– Classe di efficienza acustica: B<br>– Rumorosità nel programma Silence: 41 dB(A) re 1 pW | | **Potenza e consumi**<br>– Classe di efficienza energetica[1]: B<br>– Energia[2] / Acqua[3]: 65 kWh / 9 litri<br>– Capacità: 14 coperti<br>– Durata del programma[4]: 3:35 (h:min)<br>– Rumorosità: 40 dB(A) re 1 pW<br>– Classe di efficienza acustica: B<br>– Rumorosità nel programma Silence: 39 dB(A) re 1 pW | |
| **Programmi e opzioni**<br>– 8 Programmi: Eco 50 °C, Auto 45–65 °C, Intensivo 70 °C, Express 60 °C, Express 45 °C, Bicchieri 40 °C, Silence 50°C<br>– Prelavaggio<br>– 4 funzioni speciali: Home Connect, Asciugatura Extra, Intensive Zone, Speed Perfect+<br>– Programma di manutenzione elettrodomestico<br>– Funzione aggiuntiva disponibile tramite Home Connect: Igiene Plus, Silence on Demand | | **Programmi e opzioni**<br>– 6 Programmi: Eco 50°C, Auto 45-65°C, Intensivo 70°C, Express 60 °C, Silence, Preferiti<br>– Prelavaggio<br>– 4 funzioni speciali: Home Connect, Asciugatura Extra, Mezzo Carico, Speed Perfect+<br>– Programma di manutenzione elettrodomestico<br>– Funzione aggiuntiva disponibile tramite Home Connect: Igiene Plus, Silence on Demand | |
| **Tecnologia di lavaggio**<br>– Efficient Dry (asciugatura Eco) con scambiatore di calore<br>– Aquasensor<br>– Assistente di dosaggio<br>– Eco Silence Drive<br>– Funzione automatica detersivo<br>– Sistema con triplo filtro autopulente ondulato<br>– Recipiente interno: acciaio inox | | **Tecnologia di lavaggio**<br>– **Asciugatura Zeolith®**<br>– Scambiatore di calore<br>– Aquasensor<br>– Assistente di dosaggio<br>– Eco Silence Drive<br>– Funzione automatica detersivo<br>– Sistema con triplo filtro autopulente ondulato<br>– Recipiente interno: acciaio inox | |
| **Sistema a cestelli**<br>– Sistema a cestelli Max Flex con touchpoint colorati<br>– Extra Clean Zone<br>– Cassetto Vario<br>– Cestello superiore regolabile in altezza con Rackmatic (3 livelli)<br>– Sistema di estrazione Easy Slide per il cestello superiore<br>– Rotelle comfort sul cestello inferiore<br>– Rivestimento antiscivolo colorato nel cestello superiore<br>– Arresto cestello (arresto ripiano) per evitare uno scorrimento eccessivo del cestello inferiore<br>– Rastrelliera piatti pieghevole nel cestello superiore (2x)<br>– Rastrelliera piatti pieghevole nel cestello inferiore (6x)<br>– Supporti tazze con elemento frontale in silicone nel cestello superiore (2x)<br>– Supporti tazze nel cestello inferiore (2x) | | **Sistema a cestelli**<br>– Sistema a cestelli Flex<br>– Cassetto Vario<br>– Cestello superiore regolabile in altezza con Rackmatic (3 livelli)<br>– Rotelle comfort sul cestello inferiore<br>– Arresto cestello (arresto ripiano) per evitare uno scorrimento eccessivo del cestello inferiore<br>– Rastrelliera piatti pieghevole nel cestello superiore (2x)<br>– Rastrelliera piatti pieghevole nel cestello inferiore (2x)<br>– Supporti tazze nel cestello superiore (2x)<br>– Supporti tazze nel cestello inferiore (2x) | |
| **Visualizzazioni e utilizzo**<br>– Home Connect disponibile tramite WLAN<br>– Time Light<br>– Display elettronico del tempo residuo in minuti<br>– Segnale acustico di fine programma<br>– Preselezione elettronica orario di inizio: 1-24 ore | | **Visualizzazioni e utilizzo**<br>– Home Connect disponibile tramite WLAN<br>– Time Light<br>– Display elettronico del tempo residuo in minuti<br>– Segnale acustico di fine programma<br>– Preselezione elettronica orario di inizio: 1-24 ore | |
| **Informazioni tecniche e accessori**<br>– AquaStop: la garanzia Bosch per i danni legati all'acqua, per tutta la vita utile dell'elettrodomestico.[5]<br>– Sicurezza bambini (Apertura premendo due volte lo sportello)<br>– Open Assist<br>– Tecnologia di protezione bicchieri<br>– Imbuto per il sale<br>– Incl. protezione antivapore<br>– Misure elettrodomestico (A x L x P): 81,5 x 59,8 x 55 cm (SMD...)<br>– Misure elettrodomestico (A x L x P): 86,5 x 59,8 x 55 cm (SBD...) | | **Informazioni tecniche e accessori**<br>– AquaStop: la garanzia Bosch per i danni legati all'acqua, per tutta la vita utile dell'elettrodomestico.[5]<br>– Tecnologia di protezione bicchieri<br>– Imbuto per il sale<br>– Incl. protezione antivapore<br>– Misure elettrodomestico (A x L x P): 81,5 x 59,8 x 55 cm (SMV...)<br>– Misure elettrodomestico (AxLxP): 86,5 x 59,8 x 55 cm (SBV...) | |
| **Altri accessori disponibili su richiesta**<br>SGZ0BI01 Listelli di compensazione in acciaio inox 81,5 cm (SMD...)<br>SGZ0BI11 Listelli di compensazione in acciaio inox 86,5 cm (SBD...)<br><br>Ulteriori accessori speciali incl. immagini sono disponibili a partire da pagina 142. | | **Altri accessori disponibili su richiesta**<br>SGZ0BI01 Listelli di compensazione in acciaio inox 81,5 cm (SMV...)<br>SGZ0BI11 Listelli di compensazione in acciaio inox 86,5 cm (SBV...)<br><br>Ulteriori accessori speciali incl. immagini sono disponibili a partire da pagina 142. | |

[1] Su una scala di efficienza energetica da A a G [2] Consumo di energia in kWh/100 cicli (nel programma Eco 50 °C).
[3] Consumo di acqua in litri per ciclo (nel programma Eco 50 °C) [4] Durata del programma Eco 50 °C
[5] Condizioni di garanzia in dettaglio all'indirizzo www.bosch-home.com/ch/de/garantiebedingungen
[6] L'acciaio inossidabile a ridotto contenuto di $CO_2$ è composto per il 95% da materiali riciclati di alta qualità. Il confronto dell'impronta di $CO_2$ si riferisce all'acciaio inossidabile convenzionale utilizzato nella produzione delle nostre lavastoviglie. La valutazione viene effettuata tramite il metodo di compensazione di massa con verifica esterna (TÜV Rheinland).
I prezzi riportati sono in franchi svizzeri incl. IVA/escl. IVA. I prezzi non includono la tassa di riciclaggio anticipata dovuta per legge (TRA).
I prezzi indicati non sono vincolanti; i nostri rivenditori hanno completa libertà nella definizione del prezzo di vendita.

# Lavastoviglie, a scomparsa totale 60 cm

Novità

Home Connect

Green Collection[6]

**CHF 1'780.–**
*CHF 1'646.62* TRA incl. **CHF 10.81** / *TRA escl. CHF 10.00*

Serie | **4**
**SMH4ECX28E Cerniera Vario altezza 81,5 cm**
**SBH4ECX28E Vario Hinge altezza 86,5 cm**

A↑G A | Water 9L | 42 dB | 41 dB Silence Program | Status Light | Vario Hinge | ExtraDry | Rackmatic

**Potenza e consumi**
– Classe di efficienza energetica[1]: A
– Energia[2] / Acqua[3]: 54 kWh / 9 litri
– Capacità: 14 coperti
– Durata del programma[4]: 4:30 (h:min)
– Rumorosità: 42 dB(A) re 1 pW
– Classe di efficienza acustica: B
– Rumorosità nel programma Silence: 41 dB(A) re 1 pW

**Programmi e opzioni**
– 6 Programmi: Eco 50 °C, Auto 45-65 °C, Intensivo 70 °C, Express 60 °C, Silence, Preferiti
– Prelavaggio
– 4 funzioni speciali: Home Connect, Asciugatura Extra, Mezzo Carico, Speed Perfect+
– Programma di manutenzione elettrodomestico
– Funzione aggiuntiva disponibile tramite Home Connect: Igiene Plus, Silence on Demand

**Tecnologia di lavaggio**
– Efficient Dry (asciugatura Eco) con scambiatore di calore
– Aquasensor
– Assistente di dosaggio
– Eco Silence Drive
– Funzione automatica detersivo
– Sistema con triplo filtro autopulente ondulato
– Recipiente interno: acciaio inox

**Sistema a cestelli**
– Sistema a cestelli Flex
– Cassetto Vario
– Cestello superiore regolabile in altezza con Rackmatic (3 livelli)
– Rotelle comfort sul cestello inferiore
– Arresto cestello (arresto ripiano) per evitare uno scorrimento eccessivo del cestello inferiore
– Rastrelliera piatti pieghevole nel cestello superiore (2x)
– Rastrelliera piatti pieghevole nel cestello inferiore (2x)
– Supporti tazze nel cestello superiore (2x)
– Supporti tazze nel cestello inferiore (2x)

**Visualizzazioni e utilizzo**
– Home Connect disponibile tramite WLAN
– Status Light
– Display elettronico del tempo residuo in minuti
– Segnale acustico di fine programma
– Preselezione elettronica orario di inizio: 1-24 ore

**Informazioni tecniche e accessori**
– AquaStop: la garanzia Bosch per i danni legati all'acqua, per tutta la vita utile dell'elettrodomestico.[5]
– **Vario Hinge**
– Tecnologia di protezione bicchieri
– Imbuto per il sale
– Incl. protezione antivapore
– Misure elettrodomestico (A x L x P): 81,5 x 59,8 x 55 cm (SMH...)
– Misure elettrodomestico (A x L x P): 86,5 x 59,8 x 55 cm (SBH...)

**Altri accessori disponibili su richiesta**
SGZ0BI01 Listelli di compensazione in acciaio inox 81,5 cm (SMH...)
SGZ0BI11 Listelli di compensazione in acciaio inox 86,5 cm (SBH...)
SGZ0IC00 Supporto per piccoli oggetti per cestello superiore
SGZ1010 Prolunga tubo flessibile mandata/ritorno
SGZ8BI00 Binario di collegamento per frontali divisi
SMZ2014 Inserto cestello p. calici
SMZ5035 Kit di compensazione in acciaio inox (81,5 cm) per installazione a colonna
SMZ5045 Kit di compensazione in acciaio inox (86,5 cm) per installazione a colonna
Ulteriori accessori speciali incl. immagini sono disponibili a partire da pagina 142.

Novità

Home Connect

Green Collection[6]

**CHF 1'730.–**
*CHF 1'600.37* TRA incl. **CHF 10.81** / *TRA escl. CHF 10.00*

Serie | **4**
**SMV4ECX28E altezza 81,5 cm**
**SBV4ECX28E altezza 86,5 cm**

A↑G A | Water 9L | 42 dB | 41 dB Silence Program | InfoLight | ExtraDry | Rackmatic

**Potenza e consumi**
– Classe di efficienza energetica[1]: A
– Energia[2] / Acqua[3]: 54 kWh / 9 litri
– Capacità: 14 coperti
– Durata del programma[4]: 4:30 (h:min)
– Rumorosità: 42 dB(A) re 1 pW
– Classe di efficienza acustica: B
– Rumorosità nel programma Silence: 41 dB(A) re 1 pW

**Programmi e opzioni**
– 6 Programmi: Eco 50 °C, Auto 45-65 °C, Intensivo 70 °C, Express 60 °C, Silence, Preferiti
– Prelavaggio
– 4 funzioni speciali: Home Connect, Asciugatura Extra, Mezzo Carico, Speed Perfect+
– Programma di manutenzione elettrodomestico
– Funzione aggiuntiva disponibile tramite Home Connect: Igiene Plus, Silence on Demand

**Tecnologia di lavaggio**
– Efficient Dry (asciugatura Eco) con scambiatore di calore
– Aquasensor
– Assistente di dosaggio
– Eco Silence Drive
– Funzione automatica detersivo
– Sistema con triplo filtro autopulente ondulato
– Recipiente interno: acciaio inox

**Sistema a cestelli**
– Sistema a cestelli Flex
– Cassetto Vario
– Cestello superiore regolabile in altezza con Rackmatic (3 livelli)
– Rotelle comfort sul cestello inferiore
– Arresto cestello (arresto ripiano) per evitare uno scorrimento eccessivo del cestello inferiore
– Rastrelliera piatti pieghevole nel cestello superiore (2x)
– Rastrelliera piatti pieghevole nel cestello inferiore (2x)
– Supporti tazze nel cestello superiore (2x)
– Supporti tazze nel cestello inferiore (2x)

**Visualizzazioni e utilizzo**
– Home Connect disponibile tramite WLAN
– Info Light (rossa)
– Display elettronico del tempo residuo in minuti
– Segnale acustico di fine programma
– Preselezione elettronica orario di inizio: 1-24 ore

**Informazioni tecniche e accessori**
– AquaStop: la garanzia Bosch per i danni legati all'acqua, per tutta la vita utile dell'elettrodomestico.[5]
– Tecnologia di protezione bicchieri
– Imbuto per il sale
– Incl. protezione antivapore
– Misure elettrodomestico (A x L x P): 81,5 x 59,8 x 55 cm (SMV...)
– Misure elettrodomestico (AxLxP): 86,5 x 59,8 x 55 cm (SBV...)

**Altri accessori disponibili su richiesta**
SGZ0BI01 Listelli di compensazione in acciaio inox 81,5 cm (SMV...)
SGZ0BI11 Listelli di compensazione in acciaio inox 86,5 cm (SBV...)
SGZ0IC00 Supporto per piccoli oggetti per cestello superiore
SGZ1010 Prolunga tubo flessibile mandata/ritorno
SGZ8BI00 Binario di collegamento per frontali divisi
SMZ5003 Cerniera apribile per corpi del mobile alti
SMZ5035 Kit di compensazione in acciaio inox (81,5 cm) per installazione a colonna
SMZ5045 Kit di compensazione in acciaio inox (86,5 cm) per installazione a colonna
Ulteriori accessori speciali incl. immagini sono disponibili a partire da pagina 142.

[1] Su una scala di efficienza energetica da A a G [2] Consumo di energia in kWh/100 cicli (nel programma Eco 50 °C).
[3] Consumo di acqua in litri per ciclo (nel programma Eco 50 °C) [4] Durata del programma Eco 50 °C
[5] Condizioni di garanzia in dettaglio all'indirizzo www.bosch-home.com/ch/de/garantiebedingungen
[6] L'acciaio inossidabile a ridotto contenuto di $CO_2$ è composto per il 95% da materiali riciclati di alta qualità. Il confronto dell'impronta di $CO_2$ si riferisce all'acciaio inossidabile convenzionale utilizzato nella produzione delle nostre lavastoviglie. La valutazione viene effettuata tramite il metodo di compensazione di massa con verifica esterna (TÜV Rheinland).
I prezzi riportati sono in franchi svizzeri incl. IVA/escl. IVA. I prezzi non includono la tassa di riciclaggio anticipata dovuta per legge (TRA).
I prezzi indicati non sono vincolanti; i nostri rivenditori hanno completa libertà nella definizione del prezzo di vendita.

# Lavastoviglie con cerniera Vario

## Modalità di funzionamento

**La soluzione ad incasso perfetta per le tendenze più moderne in cucina.**

Le cucine componibili moderne si distinguono per la presenza di soluzioni su misura, intercapedini ridotte al minimo tra i frontali e altezze di lavoro maggiorate. Finora con le tradizionali lavastoviglie da incasso non era possibile seguire qualsiasi tipo di tendenza di design. Grazie alla cerniera Vario, tuttavia, non è più necessario scendere a compromessi: il pannello del mobile a scomparsa totale scorre leggermente verso l'alto all'apertura dell'apparecchio.

Con questa soluzione, gli spazi che si formano con l'installazione a colonna delle lavastoviglie appartengono finalmente al passato. Neanche i frontali più lunghi dovuti alla maggior altezza di lavoro e alle dimensioni ridotte dello zoccolo, sono più di ostacolo per l'apertura della lavastoviglie.

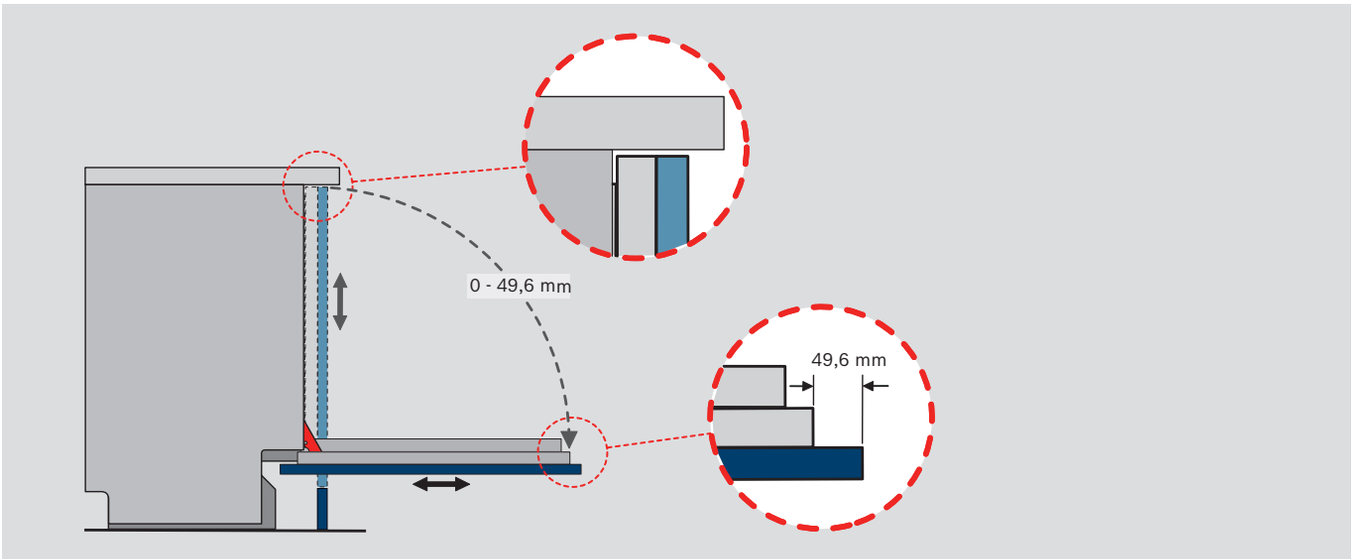

**Senza cerniera Vario:**
Finora l'installazione a colonna delle lavastoviglie a scomparsa totale era possibile solo lasciando grandi intercapedini.

**Con la cerniera Vario:**
Così lo spazio tra le unità della colonna può essere ridotta sensibilmente.

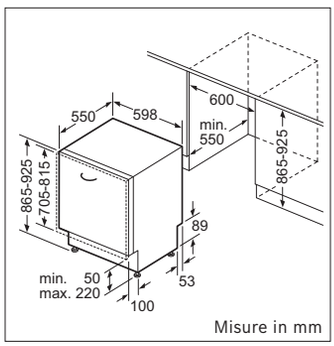


SBH...
Peso frontale: 4.5 – 11.0 kg

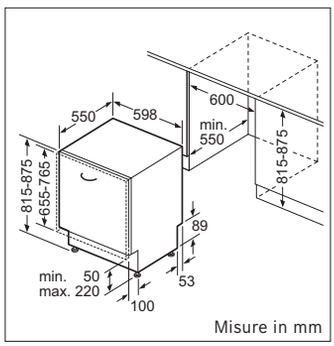


SMH...
Peso frontale: 4.5 – 11.0 kg

Grazie alla cerniera Vario, i frontali raggiungono un peso inferiore, compreso tra 4.5 e 11.0 kg, l'altezza dello zoccolo è limitata a 50 mm.

# Panoramica delle lavastoviglie con e senza cerniera Vario

Altezza frontale per lavastoviglie 655 - 765 mm

Altezza frontale per lavastoviglie 705 - 815 mm

Altezza nicchia in mm

| Altezza dello zoccolo in mm | 815 | 820 | 825 | 830 | 835 | 840 | 845 | 850 | 855 | 860 | 865 | 870 | 875 | 880 | 885 | 890 | 895 | 900 | 905 | 910 | 915 | 920 | 925 |
|---|---|---|---|---|---|---|---|---|---|---|---|---|---|---|---|---|---|---|---|---|---|---|---|
| 50 | 81,5 | 81,5 | 81,5 | 81,5 | 81,5 | 81,5 | 81,5 | 81,5 | 81,5 | 81,5 | 86,5 | 86,5 | 86,5 | 86,5 | 86,5 | 86,5 | 86,5 | 86,5 | 86,5 | 86,5 | 86,5 | 86,5 | 86,5 |
| 55 | 81,5 | 81,5 | 81,5 | 81,5 | 81,5 | 81,5 | 81,5 | 81,5 | 81,5 | 81,5 | 86,5 | 86,5 | 86,5 | 86,5 | 86,5 | 86,5 | 86,5 | 86,5 | 86,5 | 86,5 | 86,5 | 86,5 | 86,5 |
| 60 | 81,5 | 81,5 | 81,5 | 81,5 | 81,5 | 81,5 | 81,5 | 81,5 | 81,5 | 81,5 | 86,5 | 86,5 | 86,5 | 86,5 | 86,5 | 86,5 | 86,5 | 86,5 | 86,5 | 86,5 | 86,5 | 86,5 | 86,5 |
| 65 | 81,5 | 81,5 | 81,5 | 81,5 | 81,5 | 81,5 | 81,5 | 81,5 | 81,5 | 81,5 | 86,5 | 86,5 | 86,5 | 86,5 | 86,5 | 86,5 | 86,5 | 86,5 | 86,5 | 86,5 | 86,5 | 86,5 | 86,5 |
| 70 | 81,5 | 81,5 | 81,5 | 81,5 | 81,5 | 81,5 | 81,5 | 81,5 | 81,5 | 81,5 | 86,5 | 86,5 | 86,5 | 86,5 | 86,5 | 86,5 | 86,5 | 86,5 | 86,5 | 86,5 | 86,5 | 86,5 | 86,5 |
| 75 | 81,5 | 81,5 | 81,5 | 81,5 | 81,5 | 81,5 | 81,5 | 81,5 | 81,5 | 81,5 | 86,5 | 86,5 | 86,5 | 86,5 | 86,5 | 86,5 | 86,5 | 86,5 | 86,5 | 86,5 | 86,5 | 86,5 | 86,5 |
| 80 | 81,5 | 81,5 | 81,5 | 81,5 | 81,5 | 81,5 | 81,5 | 81,5 | 81,5 | 81,5 | 86,5 | 86,5 | 86,5 | 86,5 | 86,5 | 86,5 | 86,5 | 86,5 | 86,5 | 86,5 | 86,5 | 86,5 | 86,5 |
| 85 | 81,5 | 81,5 | 81,5 | 81,5 | 81,5 | 81,5 | 81,5 | 81,5 | 81,5 | 81,5 | 86,5 | 86,5 | 86,5 | 86,5 | 86,5 | 86,5 | 86,5 | 86,5 | 86,5 | 86,5 | 86,5 | 86,5 | 86,5 |
| 90 | 81,5 | 81,5 | 81,5 | 81,5 | 81,5 | 81,5 | 81,5 | 81,5 | 81,5 | 81,5 | 86,5 | 86,5 | 86,5 | 86,5 | 86,5 | 86,5 | 86,5 | 86,5 | 86,5 | 86,5 | 86,5 | 86,5 | 86,5 |
| 95 | 81,5 | 81,5 | 81,5 | 81,5 | 81,5 | 81,5 | 81,5 | 81,5 | 81,5 | 81,5 | 86,5 | 86,5 | 86,5 | 86,5 | 86,5 | 86,5 | 86,5 | 86,5 | 86,5 | 86,5 | 86,5 | 86,5 | 86,5 |
| 100 | 81,5 | 81,5 | 81,5 | 81,5 | 81,5 | 81,5 | 81,5 | 81,5 | 81,5 | 81,5 | 81,5 86,5 | 86,5 | 86,5 | 86,5 | 86,5 | 86,5 | 86,5 | 86,5 | 86,5 | 86,5 | 86,5 | 86,5 | 86,5 |
| 105 | 81,5 | 81,5 | 81,5 | 81,5 | 81,5 | 81,5 | 81,5 | 81,5 | 81,5 | 81,5 | 81,5 86,5 | 81,5 86,5 | 86,5 | 86,5 | 86,5 | 86,5 | 86,5 | 86,5 | 86,5 | 86,5 | 86,5 | 86,5 | 86,5 |
| 110 | 81,5 | 81,5 | 81,5 | 81,5 | 81,5 | 81,5 | 81,5 | 81,5 | 81,5 | 81,5 | 81,5 86,5 | 81,5 86,5 | 81,5 86,5 | 86,5 | 86,5 | 86,5 | 86,5 | 86,5 | 86,5 | 86,5 | 86,5 | 86,5 | 86,5 |
| 115 | 81,5 | 81,5 | 81,5 | 81,5 | 81,5 | 81,5 | 81,5 | 81,5 | 81,5 | 81,5 | 81,5 86,5 | 81,5 86,5 | 81,5 86,5 | 86,5 | 86,5 | 86,5 | 86,5 | 86,5 | 86,5 | 86,5 | 86,5 | 86,5 | 86,5 |
| 120 | 81,5 | 81,5 | 81,5 | 81,5 | 81,5 | 81,5 | 81,5 | 81,5 | 81,5 | 81,5 | 81,5 86,5 | 81,5 86,5 | 81,5 86,5 | 86,5 | 86,5 | 86,5 | 86,5 | 86,5 | 86,5 | 86,5 | 86,5 | 86,5 | 86,5 |
| 125 | 81,5 | 81,5 | 81,5 | 81,5 | 81,5 | 81,5 | 81,5 | 81,5 | 81,5 | 81,5 | 81,5 86,5 | 81,5 86,5 | 81,5 86,5 | 86,5 | 86,5 | 86,5 | 86,5 | 86,5 | 86,5 | 86,5 | 86,5 | 86,5 | 86,5 |
| 130 | 81,5 | 81,5 | 81,5 | 81,5 | 81,5 | 81,5 | 81,5 | 81,5 | 81,5 | 81,5 | 81,5 86,5 | 81,5 86,5 | 81,5 86,5 | 86,5 | 86,5 | 86,5 | 86,5 | 86,5 | 86,5 | 86,5 | 86,5 | 86,5 | 86,5 |
| 135 | 81,5 | 81,5 | 81,5 | 81,5 | 81,5 | 81,5 | 81,5 | 81,5 | 81,5 | 81,5 | 81,5 86,5 | 81,5 86,5 | 81,5 86,5 | 86,5 | 86,5 | 86,5 | 86,5 | 86,5 | 86,5 | 86,5 | 86,5 | 86,5 | 86,5 |
| 140 | 81,5 | 81,5 | 81,5 | 81,5 | 81,5 | 81,5 | 81,5 | 81,5 | 81,5 | 81,5 | 81,5 86,5 | 81,5 86,5 | 81,5 86,5 | 86,5 | 86,5 | 86,5 | 86,5 | 86,5 | 86,5 | 86,5 | 86,5 | 86,5 | 86,5 |
| 145 | 81,5 | 81,5 | 81,5 | 81,5 | 81,5 | 81,5 | 81,5 | 81,5 | 81,5 | 81,5 | 81,5 86,5 | 81,5 86,5 | 81,5 86,5 | 86,5 | 86,5 | 86,5 | 86,5 | 86,5 | 86,5 | 86,5 | 86,5 | 86,5 | 86,5 |
| 150 | 81,5 | 81,5 | 81,5 | 81,5 | 81,5 | 81,5 | 81,5 | 81,5 | 81,5 | 81,5 | 81,5 86,5 | 81,5 86,5 | 81,5 86,5 | 86,5 | 86,5 | 86,5 | 86,5 | 86,5 | 86,5 | 86,5 | 86,5 | 86,5 | 86,5 |
| 155 | 81,5 | 81,5 | 81,5 | 81,5 | 81,5 | 81,5 | 81,5 | 81,5 | 81,5 | 81,5 | 81,5 86,5 | 81,5 86,5 | 81,5 86,5 | 86,5 | 86,5 | 86,5 | 86,5 | 86,5 | 86,5 | 86,5 | 86,5 | 86,5 | 86,5 |
| 160 | 81,5 | 81,5 | 81,5 | 81,5 | 81,5 | 81,5 | 81,5 | 81,5 | 81,5 | 81,5 | 81,5 86,5 | 81,5 86,5 | 81,5 86,5 | 86,5 | 86,5 | 86,5 | 86,5 | 86,5 | 86,5 | 86,5 | 86,5 | 86,5 | 86,5 |
| 165 | | 81,5 | 81,5 | 81,5 | 81,5 | 81,5 | 81,5 | 81,5 | 81,5 | 81,5 | 81,5 | 81,5 86,5 | 81,5 86,5 | 86,5 | 86,5 | 86,5 | 86,5 | 86,5 | 86,5 | 86,5 | 86,5 | 86,5 | 86,5 |
| 170 | | | 81,5 | 81,5 | 81,5 | 81,5 | 81,5 | 81,5 | 81,5 | 81,5 | 81,5 | 81,5 | 81,5 86,5 | 86,5 | 86,5 | 86,5 | 86,5 | 86,5 | 86,5 | 86,5 | 86,5 | 86,5 | 86,5 |
| 175 | | | | 81,5 | 81,5 | 81,5 | 81,5 | 81,5 | 81,5 | 81,5 | 81,5 | 81,5 | 81,5 | 86,5 | 86,5 | 86,5 | 86,5 | 86,5 | 86,5 | 86,5 | 86,5 | 86,5 | 86,5 |
| 180 | | | | | 81,5 | 81,5 | 81,5 | 81,5 | 81,5 | 81,5 | 81,5 | 81,5 | 81,5 | | 86,5 | 86,5 | 86,5 | 86,5 | 86,5 | 86,5 | 86,5 | 86,5 | 86,5 |
| 185 | | | | | | 81,5 | 81,5 | 81,5 | 81,5 | 81,5 | 81,5 | 81,5 | 81,5 | | | 86,5 | 86,5 | 86,5 | 86,5 | 86,5 | 86,5 | 86,5 | 86,5 |
| 190 | | | | | | | 81,5 | 81,5 | 81,5 | 81,5 | 81,5 | 81,5 | 81,5 | | | | 86,5 | 86,5 | 86,5 | 86,5 | 86,5 | 86,5 | 86,5 |
| 195 | | | | | | | | 81,5 | 81,5 | 81,5 | 81,5 | 81,5 | 81,5 | | | | | 86,5 | 86,5 | 86,5 | 86,5 | 86,5 | 86,5 |
| 200 | | | | | | | | | 81,5 | 81,5 | 81,5 | 81,5 | 81,5 | | | | | | 86,5 | 86,5 | 86,5 | 86,5 | 86,5 |
| 205 | | | | | | | | | | 81,5 | 81,5 | 81,5 | 81,5 | | | | | | | 86,5 | 86,5 | 86,5 | 86,5 |
| 210 | | | | | | | | | | | 81,5 | 81,5 | 81,5 | | | | | | | | 86,5 | 86,5 | 86,5 |
| 215 | | | | | | | | | | | | 81,5 | 81,5 | | | | | | | | | 86,5 | 86,5 |
| 220 | | | | | | | | | | | | | 81,5 | | | | | | | | | | 86,5 |

81,5 Montaggio a incasso lavastoviglie 81,5 cm con cerniera normale

81,5 Montaggio a incasso lavastoviglie 81,5 cm con cerniera Vario50

81,5 Montaggio a incasso lavastoviglie da 81,5 cm con pannello mobile a due pezzi e cerniera ripiegabile

86,5 Montaggio a incasso lavastoviglie 86,5 cm con cerniera normale

86,5 Montaggio a incasso lavastoviglie 86,5 cm con cerniera Vario50

86,5 Montaggio a incasso lavastoviglie da 86,5 cm con pannello mobile a due pezzi e cerniera ripiegabile

Per apparecchi con funzione Time Light non ha senso il montaggio al di sotto della linea di demarcazione, perché Time Light non sarebbe visibile

Altezza frontale per lavastoviglie = distanza verticale dal bordo superiore dell'apparecchio al bordo inferiore della cornice decorativa

# Installazione a colonna delle lavastoviglie <u>senza</u> smussatura dei frontali dei cassetti

## con varioHinge50 (Perfect Built-In)

| Altezza nicchia A (mm) | Spessore pannello B (mm) | Altezza zoccolo C (mm) | | | | | | | | | | | | | | | | | | | | | | | | |
|---|---|---|---|---|---|---|---|---|---|---|---|---|---|---|---|---|---|---|---|---|---|---|---|---|---|---|
| | | 50 | 55 | 60 | 65 | 70 | 75 | 80 | 85 | 90 | 95 | 100 | 105 | 110 | 115 | 120 | 125 | 130 | 135 | 140 | 145 | 150 | 155 | 160 | 165 | 170 |
| 815 | 16 | 3 | 3 | 3 | 3 | 3 | 3 | 3 | 3 | 3 | 3 | 3,5 | 3,5 | 3,5 | 3,5 | 3,5 | 4 | 4 | 4 | 6 | | | | | | |
| | 19 | 3 | 3 | 3,5 | 3,5 | 3,5 | 3,5 | 3,5 | 3,5 | 3,5 | 4 | 4 | 4 | 4 | 4,5 | 4,5 | 4,5 | 5 | 5 | 8 | | | | | | |
| | 22 | 3,5 | 3,5 | 3,5 | 4 | 4 | 4 | 4 | 4 | 4,5 | 4,5 | 4,5 | 4,5 | 5 | 5 | 5,5 | 5,5 | 6 | 6,5 | 11 | | | | | | |
| 820 | 16 | | 3 | 3 | 3 | 3 | 3 | 3 | 3 | 3 | 3 | 3 | 3,5 | 3,5 | 3,5 | 3,5 | 3,5 | 4 | 4 | 4 | 6 | | | | | |
| | 19 | | 3 | 3 | 3,5 | 3,5 | 3,5 | 3,5 | 3,5 | 3,5 | 3,5 | 4 | 4 | 4 | 4 | 4,5 | 4,5 | 4,5 | 5 | 5 | 8 | | | | | |
| | 22 | | 3,5 | 3,5 | 3,5 | 4 | 4 | 4 | 4 | 4 | 4,5 | 4,5 | 4,5 | 4,5 | 5 | 5 | 5,5 | 5,5 | 6 | 6,5 | 11 | | | | | |
| 825 | 16 | | | 3 | 3 | 3 | 3 | 3 | 3 | 3 | 3 | 3 | 3 | 3,5 | 3,5 | 3,5 | 3,5 | 3,5 | 4 | 4 | 4 | 6 | | | | |
| | 19 | | | 3 | 3 | 3,5 | 3,5 | 3,5 | 3,5 | 3,5 | 3,5 | 3,5 | 4 | 4 | 4 | 4 | 4,5 | 4,5 | 4,5 | 5 | 5 | 8 | | | | |
| | 22 | | | 3,5 | 3,5 | 3,5 | 4 | 4 | 4 | 4 | 4 | 4,5 | 4,5 | 4,5 | 4,5 | 5 | 5 | 5,5 | 5,5 | 6 | 6,5 | 11 | | | | |
| 830 | 16 | | | | 3 | 3 | 3 | 3 | 3 | 3 | 3 | 3 | 3 | 3 | 3,5 | 3,5 | 3,5 | 3,5 | 3,5 | 4 | 4 | 4 | 6 | | | |
| | 19 | | | | 3 | 3 | 3,5 | 3,5 | 3,5 | 3,5 | 3,5 | 3,5 | 3,5 | 4 | 4 | 4 | 4 | 4,5 | 4,5 | 4,5 | 5 | 5 | 8 | | | |
| | 22 | | | | 3,5 | 3,5 | 3,5 | 4 | 4 | 4 | 4 | 4 | 4,5 | 4,5 | 4,5 | 4,5 | 5 | 5 | 5,5 | 5,5 | 6 | 6,5 | 11 | | | |
| 835 | 16 | | | | | 3 | 3 | 3 | 3 | 3 | 3 | 3 | 3 | 3 | 3 | 3,5 | 3,5 | 3,5 | 3,5 | 3,5 | 4 | 4 | 4 | 6 | | |
| | 19 | | | | | 3 | 3 | 3,5 | 3,5 | 3,5 | 3,5 | 3,5 | 3,5 | 3,5 | 4 | 4 | 4 | 4 | 4,5 | 4,5 | 4,5 | 5 | 5 | 8 | | |
| | 22 | | | | | 3,5 | 3,5 | 3,5 | 4 | 4 | 4 | 4 | 4 | 4,5 | 4,5 | 4,5 | 4,5 | 5 | 5 | 5,5 | 5,5 | 6 | 6,5 | 11 | | |
| 840 | 16 | | | | | | 3 | 3 | 3 | 3 | 3 | 3 | 3 | 3 | 3 | 3 | 3,5 | 3,5 | 3,5 | 3,5 | 3,5 | 4 | 4 | 4 | 6 | |
| | 19 | | | | | | 3 | 3 | 3,5 | 3,5 | 3,5 | 3,5 | 3,5 | 3,5 | 3,5 | 4 | 4 | 4 | 4 | 4,5 | 4,5 | 4,5 | 5 | 5 | 8 | |
| | 22 | | | | | | 3,5 | 3,5 | 3,5 | 4 | 4 | 4 | 4 | 4 | 4,5 | 4,5 | 4,5 | 4,5 | 5 | 5 | 5,5 | 5,5 | 6 | 6,5 | 11 | |
| 845 | 16 | | | | | | | 3 | 3 | 3 | 3 | 3 | 3 | 3 | 3 | 3 | 3 | 3,5 | 3,5 | 3,5 | 3,5 | 3,5 | 4 | 4 | 4 | 6 |
| | 19 | | | | | | | 3 | 3 | 3,5 | 3,5 | 3,5 | 3,5 | 3,5 | 3,5 | 3,5 | 4 | 4 | 4 | 4 | 4,5 | 4,5 | 4,5 | 5 | 5 | 8 |
| | 22 | | | | | | | 3,5 | 3,5 | 3,5 | 4 | 4 | 4 | 4 | 4 | 4,5 | 4,5 | 4,5 | 4,5 | 5 | 5 | 5,5 | 5,5 | 6 | 6,5 | 11 |
| 850 | 16 | | | | | | | | 3 | 3 | 3 | 3 | 3 | 3 | 3 | 3 | 3 | 3 | 3,5 | 3,5 | 3,5 | 3,5 | 3,5 | 4 | 4 | 4 |
| | 19 | | | | | | | | 3 | 3 | 3,5 | 3,5 | 3,5 | 3,5 | 3,5 | 3,5 | 3,5 | 4 | 4 | 4 | 4 | 4,5 | 4,5 | 4,5 | 5 | 5 |
| | 22 | | | | | | | | 3,5 | 3,5 | 3,5 | 4 | 4 | 4 | 4 | 4 | 4,5 | 4,5 | 4,5 | 4,5 | 5 | 5 | 5,5 | 5,5 | 6 | 6,5 |
| 855 | 16 | | | | | | | | | 3 | 3 | 3 | 3 | 3 | 3 | 3 | 3 | 3 | 3 | 3,5 | 3,5 | 3,5 | 3,5 | 3,5 | 4 | 4 |
| | 19 | | | | | | | | | 3 | 3 | 3,5 | 3,5 | 3,5 | 3,5 | 3,5 | 3,5 | 3,5 | 4 | 4 | 4 | 4 | 4,5 | 4,5 | 4,5 | 5 |
| | 22 | | | | | | | | | 3,5 | 3,5 | 3,5 | 4 | 4 | 4 | 4 | 4 | 4,5 | 4,5 | 4,5 | 4,5 | 5 | 5 | 5,5 | 5,5 | 6 |
| 860 | 16 | | | | | | | | | | 3 | 3 | 3 | 3 | 3 | 3 | 3 | 3 | 3 | 3 | 3,5 | 3,5 | 3,5 | 3,5 | 3,5 | 4 |
| | 19 | | | | | | | | | | 3 | 3 | 3,5 | 3,5 | 3,5 | 3,5 | 3,5 | 3,5 | 3,5 | 4 | 4 | 4 | 4 | 4,5 | 4,5 | 4,5 |
| | 22 | | | | | | | | | | 3,5 | 3,5 | 3,5 | 4 | 4 | 4 | 4 | 4 | 4,5 | 4,5 | 4,5 | 4,5 | 5 | 5 | 5,5 | 5,5 |
| 865 | 16 | 3 | 3 | 3 | 3 | 3 | 3 | 3 | 3 | 3 | 3 | 3,5 | 3,5 | 3,5 | 3,5 | 3,5 | 4 | 4 | 4 | 6 | | | | | | |
| | 19 | 3 | 3 | 3,5 | 3,5 | 3,5 | 3,5 | 3,5 | 3,5 | 3,5 | 4 | 4 | 4 | 4 | 4,5 | 4,5 | 4,5 | 5 | 5 | 8 | | | | | | |
| | 22 | 3,5 | 3,5 | 3,5 | 4 | 4 | 4 | 4 | 4 | 4,5 | 4,5 | 4,5 | 4,5 | 5 | 5 | 5,5 | 5,5 | 6 | 6,5 | 11 | | | | | | |
| 870 | 16 | | 3 | 3 | 3 | 3 | 3 | 3 | 3 | 3 | 3 | 3 | 3,5 | 3,5 | 3,5 | 3,5 | 3,5 | 4 | 4 | 4 | 6 | | | | | |
| | 19 | | 3 | 3 | 3,5 | 3,5 | 3,5 | 3,5 | 3,5 | 3,5 | 3,5 | 4 | 4 | 4 | 4 | 4,5 | 4,5 | 4,5 | 5 | 5 | 8 | | | | | |
| | 22 | | 3,5 | 3,5 | 3,5 | 4 | 4 | 4 | 4 | 4 | 4,5 | 4,5 | 4,5 | 4,5 | 5 | 5 | 5,5 | 5,5 | 6 | 6,5 | 11 | | | | | |
| 875 | 16 | | | 3 | 3 | 3 | 3 | 3 | 3 | 3 | 3 | 3 | 3 | 3,5 | 3,5 | 3,5 | 3,5 | 3,5 | 4 | 4 | 4 | 6 | | | | |
| | 19 | | | 3 | 3 | 3,5 | 3,5 | 3,5 | 3,5 | 3,5 | 3,5 | 3,5 | 4 | 4 | 4 | 4 | 4,5 | 4,5 | 4,5 | 5 | 5 | 8 | | | | |
| | 22 | | | 3,5 | 3,5 | 3,5 | 4 | 4 | 4 | 4 | 4 | 4,5 | 4,5 | 4,5 | 4,5 | 5 | 5 | 5,5 | 5,5 | 6 | 6,5 | 11 | | | | |
| 880 | 16 | | | | 3 | 3 | 3 | 3 | 3 | 3 | 3 | 3 | 3 | 3 | 3,5 | 3,5 | 3,5 | 3,5 | 3,5 | 4 | 4 | 4 | 6 | | | |
| | 19 | | | | 3 | 3 | 3,5 | 3,5 | 3,5 | 3,5 | 3,5 | 3,5 | 3,5 | 4 | 4 | 4 | 4 | 4,5 | 4,5 | 4,5 | 5 | 5 | 8 | | | |
| | 22 | | | | 3,5 | 3,5 | 3,5 | 4 | 4 | 4 | 4 | 4 | 4,5 | 4,5 | 4,5 | 4,5 | 5 | 5 | 5,5 | 5,5 | 6 | 6,5 | 11 | | | |
| 885 | 16 | | | | | 3 | 3 | 3 | 3 | 3 | 3 | 3 | 3 | 3 | 3 | 3,5 | 3,5 | 3,5 | 3,5 | 3,5 | 4 | 4 | 4 | 6 | | |
| | 19 | | | | | 3 | 3 | 3,5 | 3,5 | 3,5 | 3,5 | 3,5 | 3,5 | 3,5 | 4 | 4 | 4 | 4 | 4,5 | 4,5 | 4,5 | 5 | 5 | 8 | | |
| | 22 | | | | | 3,5 | 3,5 | 3,5 | 4 | 4 | 4 | 4 | 4 | 4,5 | 4,5 | 4,5 | 4,5 | 5 | 5 | 5,5 | 5,5 | 6 | 6,5 | 11 | | |
| 890 | 16 | | | | | | 3 | 3 | 3 | 3 | 3 | 3 | 3 | 3 | 3 | 3 | 3,5 | 3,5 | 3,5 | 3,5 | 3,5 | 4 | 4 | 4 | 6 | |
| | 19 | | | | | | 3 | 3 | 3,5 | 3,5 | 3,5 | 3,5 | 3,5 | 3,5 | 3,5 | 4 | 4 | 4 | 4 | 4,5 | 4,5 | 4,5 | 5 | 5 | 8 | |
| | 22 | | | | | | 3,5 | 3,5 | 3,5 | 4 | 4 | 4 | 4 | 4 | 4,5 | 4,5 | 4,5 | 4,5 | 5 | 5 | 5,5 | 5,5 | 6 | 6,5 | 11 | |
| 895 | 16 | | | | | | | 3 | 3 | 3 | 3 | 3 | 3 | 3 | 3 | 3 | 3 | 3,5 | 3,5 | 3,5 | 3,5 | 3,5 | 4 | 4 | 4 | 6 |
| | 19 | | | | | | | 3 | 3 | 3,5 | 3,5 | 3,5 | 3,5 | 3,5 | 3,5 | 3,5 | 4 | 4 | 4 | 4 | 4,5 | 4,5 | 4,5 | 5 | 5 | 8 |
| | 22 | | | | | | | 3,5 | 3,5 | 3,5 | 4 | 4 | 4 | 4 | 4 | 4,5 | 4,5 | 4,5 | 4,5 | 5 | 5 | 5,5 | 5,5 | 6 | 6,5 | 11 |
| 900 | 16 | | | | | | | | 3 | 3 | 3 | 3 | 3 | 3 | 3 | 3 | 3 | 3 | 3,5 | 3,5 | 3,5 | 3,5 | 3,5 | 4 | 4 | 4 |
| | 19 | | | | | | | | 3 | 3 | 3,5 | 3,5 | 3,5 | 3,5 | 3,5 | 3,5 | 3,5 | 4 | 4 | 4 | 4 | 4,5 | 4,5 | 4,5 | 5 | 5 |
| | 22 | | | | | | | | 3,5 | 3,5 | 3,5 | 4 | 4 | 4 | 4 | 4 | 4,5 | 4,5 | 4,5 | 4,5 | 5 | 5 | 5,5 | 5,5 | 6 | 6,5 |
| 905 | 16 | | | | | | | | | 3 | 3 | 3 | 3 | 3 | 3 | 3 | 3 | 3 | 3 | 3,5 | 3,5 | 3,5 | 3,5 | 3,5 | 4 | 4 |
| | 19 | | | | | | | | | 3 | 3 | 3,5 | 3,5 | 3,5 | 3,5 | 3,5 | 3,5 | 3,5 | 4 | 4 | 4 | 4 | 4,5 | 4,5 | 4,5 | 5 |
| | 22 | | | | | | | | | 3,5 | 3,5 | 3,5 | 4 | 4 | 4 | 4 | 4 | 4,5 | 4,5 | 4,5 | 4,5 | 5 | 5 | 5,5 | 5,5 | 6 |
| 910 | 16 | | | | | | | | | | 3 | 3 | 3 | 3 | 3 | 3 | 3 | 3 | 3 | 3 | 3,5 | 3,5 | 3,5 | 3,5 | 3,5 | 4 |
| | 19 | | | | | | | | | | 3 | 3 | 3,5 | 3,5 | 3,5 | 3,5 | 3,5 | 3,5 | 3,5 | 4 | 4 | 4 | 4 | 4,5 | 4,5 | 4,5 |
| | 22 | | | | | | | | | | 3,5 | 3,5 | 3,5 | 4 | 4 | 4 | 4 | 4 | 4,5 | 4,5 | 4,5 | 4,5 | 5 | 5 | 5,5 | 5,5 |
| 915 | 16 | | | | | | | | | | | 3 | 3 | 3 | 3 | 3 | 3 | 3 | 3 | 3 | 3 | 3,5 | 3,5 | 3,5 | 3,5 | 3,5 |
| | 19 | | | | | | | | | | | 3 | 3 | 3,5 | 3,5 | 3,5 | 3,5 | 3,5 | 3,5 | 3,5 | 4 | 4 | 4 | 4 | 4,5 | 4,5 |
| | 22 | | | | | | | | | | | 3,5 | 3,5 | 3,5 | 4 | 4 | 4 | 4 | 4 | 4,5 | 4,5 | 4,5 | 4,5 | 5 | 5 | 5,5 |
| 920 | 16 | | | | | | | | | | | | 3 | 3 | 3 | 3 | 3 | 3 | 3 | 3 | 3 | 3 | 3,5 | 3,5 | 3,5 | 3,5 |
| | 19 | | | | | | | | | | | | 3 | 3 | 3,5 | 3,5 | 3,5 | 3,5 | 3,5 | 3,5 | 3,5 | 4 | 4 | 4 | 4 | 4,5 |
| | 22 | | | | | | | | | | | | 3,5 | 3,5 | 3,5 | 4 | 4 | 4 | 4 | 4,5 | 4,5 | 4,5 | 4,5 | 4,5 | 5 | 5 |
| 925 | 16 | | | | | | | | | | | | | 3 | 3 | 3 | 3 | 3 | 3 | 3 | 3 | 3 | 3 | 3,5 | 3,5 | 3,5 |
| | 19 | | | | | | | | | | | | | 3 | 3 | 3,5 | 3,5 | 3,5 | 3,5 | 3,5 | 3,5 | 3,5 | 4 | 4 | 4 | 4 |
| | 22 | | | | | | | | | | | | | 3,5 | 3,5 | 3,5 | 4 | 4 | 4 | 4 | 4 | 4,5 | 4,5 | 4,5 | 4,5 | 5 |

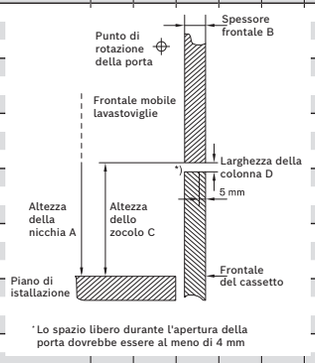


## GV640 senza varioHinge

| Altezza nicchia A (mm) | Spessore pannello B (mm) | Altezza zoccolo C (mm) | | | | | | | |
|---|---|---|---|---|---|---|---|---|---|
| | | 90 | 100 | 110 | 120 | 130 | 140 | 150 | 160 | 170 |
| 815 | 16 | 10,5 | 11 | 12 | 13 | 14,5 | 16,5 | 19 | 22,5 | |
| | 19 | 12 | 12,5 | 13,5 | 15 | 16,5 | 18,5 | 22 | 25,5 | |
| | 22 | 13,5 | 14,5 | 15,5 | 16,5 | 18,5 | 21 | 24,5 | 28,5 | |
| 825 | 16 | | 10,5 | 11 | 12 | 13 | 14,5 | 16,5 | 19 | 22,5 |
| | 19 | | 12 | 12,5 | 13,5 | 15 | 16,5 | 18,5 | 22 | 25,5 |
| | 22 | | 13,5 | 14,5 | 15,5 | 16,5 | 18,5 | 21 | 24,5 | 28,5 |
| 835 | 16 | | | 10,5 | 11 | 12 | 13 | 14,5 | 16,5 | 19 |
| | 19 | | | 12 | 12,5 | 13,5 | 15 | 16,5 | 18,5 | 22 |
| | 22 | | | 13,5 | 14,5 | 15,5 | 16,5 | 18,5 | 21 | 24,5 |
| 845 | 16 | | | | 10,5 | 11 | 12 | 13 | 14,5 | 16,5 |
| | 19 | | | | 12 | 12,5 | 13,5 | 15 | 16,5 | 18,5 |
| | 22 | | | | 13,5 | 14,5 | 15,5 | 16,5 | 18,5 | 21 |
| 855 | 16 | | | | | 10,5 | 11 | 12 | 13 | 14,5 |
| | 19 | | | | | 12 | 12,5 | 13,5 | 15 | 16,5 |
| | 22 | | | | | 13,5 | 14,5 | 15,5 | 16,5 | 18,5 |
| 865 | 16 | 10,5 | 11 | 12 | 13 | 14,5 | 16,5 | 19 | 22,5 | |
| | 19 | 12 | 12,5 | 13,5 | 15 | 16,5 | 18,5 | 22 | 25,5 | |
| | 22 | 13,5 | 14,5 | 15,5 | 16,5 | 18,5 | 21 | 24,5 | 28,5 | |

| Altezza nicchia A (mm) | Spessore pannello B (mm) | Altezza zoccolo C (mm) | | | | | | | |
|---|---|---|---|---|---|---|---|---|---|
| | | 90 | 100 | 110 | 120 | 130 | 140 | 150 | 160 | 170 |
| 875 | 16 | | 10,5 | 11 | 12 | 13 | 14,5 | 16,5 | 19 | 22,5 |
| | 19 | | 12 | 12,5 | 13,5 | 15 | 16,5 | 18,5 | 22 | 25,5 |
| | 22 | | 13,5 | 14,5 | 15,5 | 16,5 | 18,5 | 21 | 24,5 | 28,5 |
| 885 | 16 | | | 10,5 | 11 | 12 | 13 | 14,5 | 16,5 | 19 |
| | 19 | | | 12 | 12,5 | 13,5 | 15 | 16,5 | 18,5 | 22 |
| | 22 | | | 13,5 | 14,5 | 15,5 | 16,5 | 18,5 | 21 | 24,5 |
| 895 | 16 | | | | 10,5 | 11 | 12 | 13 | 14,5 | 16,5 |
| | 19 | | | | 12 | 12,5 | 13,5 | 15 | 16,5 | 18,5 |
| | 22 | | | | 13,5 | 14,5 | 15,5 | 16,5 | 18,5 | 21 |
| 905 | 16 | | | | | 10,5 | 11 | 12 | 13 | 14,5 |
| | 19 | | | | | 12 | 12,5 | 13,5 | 15 | 16,5 |
| | 22 | | | | | 13,5 | 14,5 | 15,5 | 16,5 | 18,5 |
| 915 | 16 | | | | | | 10,5 | 11 | 12 | 13 |
| | 19 | | | | | | 12 | 12,5 | 13,5 | 15 |
| | 22 | | | | | | 13,5 | 14,5 | 15,5 | 16,5 |
| 925 | 16 | | | | | | | 10,5 | 11 | 12 |
| | 19 | | | | | | | 12 | 12,5 | 13,5 |
| | 22 | | | | | | | 13,5 | 14,5 | 15,5 |

# Installazione a colonna delle lavastoviglie con smussatura dei frontali dei cassetti

## con varioHinge50 (Perfect Built-In)

| Altezza nicchia A (mm) | Spessore pannello B (mm) | Altezza zoccolo C (mm) 50 | 55 | 60 | 65 | 70 | 75 | 80 | 85 | 90 | 95 | 100 | 105 | 110 | 115 | 120 | 125 | 130 | 135 | 140 | 145 | 150 | 155 | 160 | 165 | 170 |
|---|---|---|---|---|---|---|---|---|---|---|---|---|---|---|---|---|---|---|---|---|---|---|---|---|---|---|
| 815 | 16 | 2,5 | 2,5 | 2,5 | 2,5 | 2,5 | 2,5 | 2,5 | 2,5 | 2,5 | 2,5 | 2,5 | 2,5 | 2,5 | 2,5 | 3 | 3 | 3 | 3,5 | 6 | | | | | | |
| | 19 | 2,5 | 2,5 | 2,5 | 2,5 | 2,5 | 2,5 | 2,5 | 2,5 | 2,5 | 2,5 | 2,5 | 3 | 3 | 3 | 3 | 3 | 3,5 | 4 | 8 | | | | | | |
| | 22 | 2,5 | 2,5 | 2,5 | 2,5 | 2,5 | 2,5 | 2,5 | 3 | 3 | 3 | 3 | 3 | 3 | 3 | 3 | 3,5 | 3,5 | 5 | 11 | | | | | | |
| 820 | 16 | | 2,5 | 2,5 | 2,5 | 2,5 | 2,5 | 2,5 | 2,5 | 2,5 | 2,5 | 2,5 | 2,5 | 2,5 | 2,5 | 2,5 | 3 | 3 | 3 | 3,5 | 6 | | | | | |
| | 19 | | 2,5 | 2,5 | 2,5 | 2,5 | 2,5 | 2,5 | 2,5 | 2,5 | 2,5 | 2,5 | 2,5 | 3 | 3 | 3 | 3 | 3 | 3,5 | 4 | 8 | | | | | |
| | 22 | | 2,5 | 2,5 | 2,5 | 2,5 | 2,5 | 2,5 | 2,5 | 3 | 3 | 3 | 3 | 3 | 3 | 3 | 3 | 3,5 | 3,5 | 5 | 11 | | | | | |
| 825 | 16 | | | 2,5 | 2,5 | 2,5 | 2,5 | 2,5 | 2,5 | 2,5 | 2,5 | 2,5 | 2,5 | 2,5 | 2,5 | 2,5 | 2,5 | 3 | 3 | 3 | 3,5 | 6 | | | | |
| | 19 | | | 2,5 | 2,5 | 2,5 | 2,5 | 2,5 | 2,5 | 2,5 | 2,5 | 2,5 | 2,5 | 2,5 | 3 | 3 | 3 | 3 | 3 | 3,5 | 4 | 8 | | | | |
| | 22 | | | 2,5 | 2,5 | 2,5 | 2,5 | 2,5 | 2,5 | 2,5 | 3 | 3 | 3 | 3 | 3 | 3 | 3 | 3 | 3,5 | 3,5 | 5 | 11 | | | | |
| 830 | 16 | | | | 2,5 | 2,5 | 2,5 | 2,5 | 2,5 | 2,5 | 2,5 | 2,5 | 2,5 | 2,5 | 2,5 | 2,5 | 2,5 | 2,5 | 3 | 3 | 3 | 3,5 | 6 | | | |
| | 19 | | | | 2,5 | 2,5 | 2,5 | 2,5 | 2,5 | 2,5 | 2,5 | 2,5 | 2,5 | 2,5 | 2,5 | 3 | 3 | 3 | 3 | 3 | 3,5 | 4 | 8 | | | |
| | 22 | | | | 2,5 | 2,5 | 2,5 | 2,5 | 2,5 | 2,5 | 2,5 | 3 | 3 | 3 | 3 | 3 | 3 | 3 | 3 | 3,5 | 3,5 | 5 | 11 | | | |
| 835 | 16 | | | | | 2,5 | 2,5 | 2,5 | 2,5 | 2,5 | 2,5 | 2,5 | 2,5 | 2,5 | 2,5 | 2,5 | 2,5 | 2,5 | 2,5 | 3 | 3 | 3 | 3,5 | 6 | | |
| | 19 | | | | | 2,5 | 2,5 | 2,5 | 2,5 | 2,5 | 2,5 | 2,5 | 2,5 | 2,5 | 2,5 | 3 | 3 | 3 | 3 | 3 | 3 | 3,5 | 4 | 8 | | |
| | 22 | | | | | 2,5 | 2,5 | 2,5 | 2,5 | 2,5 | 2,5 | 2,5 | 3 | 3 | 3 | 3 | 3 | 3 | 3 | 3 | 3,5 | 3,5 | 5 | 11 | | |
| 840 | 16 | | | | | | 2,5 | 2,5 | 2,5 | 2,5 | 2,5 | 2,5 | 2,5 | 2,5 | 2,5 | 2,5 | 2,5 | 2,5 | 2,5 | 2,5 | 3 | 3 | 3 | 3,5 | 6 | |
| | 19 | | | | | | 2,5 | 2,5 | 2,5 | 2,5 | 2,5 | 2,5 | 2,5 | 2,5 | 2,5 | 2,5 | 2,5 | 3 | 3 | 3 | 3 | 3 | 3,5 | 4 | 8 | |
| | 22 | | | | | | 2,5 | 2,5 | 2,5 | 2,5 | 2,5 | 2,5 | 2,5 | 3 | 3 | 3 | 3 | 3 | 3 | 3 | 3 | 3,5 | 3,5 | 5 | 11 | |
| 845 | 16 | | | | | | | 2,5 | 2,5 | 2,5 | 2,5 | 2,5 | 2,5 | 2,5 | 2,5 | 2,5 | 2,5 | 2,5 | 2,5 | 2,5 | 2,5 | 3 | 3 | 3 | 3,5 | 6 |
| | 19 | | | | | | | 2,5 | 2,5 | 2,5 | 2,5 | 2,5 | 2,5 | 2,5 | 2,5 | 2,5 | 2,5 | 2,5 | 3 | 3 | 3 | 3 | 3,5 | 4 | 8 | |
| | 22 | | | | | | | 2,5 | 2,5 | 2,5 | 2,5 | 2,5 | 2,5 | 2,5 | 3 | 3 | 3 | 3 | 3 | 3 | 3 | 3 | 3,5 | 3,5 | 5 | 11 |
| 850 | 16 | | | | | | | | 2,5 | 2,5 | 2,5 | 2,5 | 2,5 | 2,5 | 2,5 | 2,5 | 2,5 | 2,5 | 2,5 | 2,5 | 2,5 | 2,5 | 3 | 3 | 3 | 3,5 |
| | 19 | | | | | | | | 2,5 | 2,5 | 2,5 | 2,5 | 2,5 | 2,5 | 2,5 | 2,5 | 2,5 | 2,5 | 2,5 | 3 | 3 | 3 | 3 | 3 | 3,5 | 4 |
| | 22 | | | | | | | | 2,5 | 2,5 | 2,5 | 2,5 | 2,5 | 2,5 | 2,5 | 3 | 3 | 3 | 3 | 3 | 3 | 3 | 3 | 3,5 | 3,5 | 5 |
| 855 | 16 | | | | | | | | | 2,5 | 2,5 | 2,5 | 2,5 | 2,5 | 2,5 | 2,5 | 2,5 | 2,5 | 2,5 | 2,5 | 2,5 | 2,5 | 2,5 | 3 | 3 | 3 |
| | 19 | | | | | | | | | 2,5 | 2,5 | 2,5 | 2,5 | 2,5 | 2,5 | 2,5 | 2,5 | 2,5 | 2,5 | 2,5 | 3 | 3 | 3 | 3 | 3 | 3,5 |
| | 22 | | | | | | | | | 2,5 | 2,5 | 2,5 | 2,5 | 2,5 | 2,5 | 2,5 | 3 | 3 | 3 | 3 | 3 | 3 | 3 | 3 | 3,5 | 3,5 |
| 860 | 16 | | | | | | | | | | 2,5 | 2,5 | 2,5 | 2,5 | 2,5 | 2,5 | 2,5 | 2,5 | 2,5 | 2,5 | 2,5 | 2,5 | 2,5 | 2,5 | 3 | 3 |
| | 19 | | | | | | | | | | 2,5 | 2,5 | 2,5 | 2,5 | 2,5 | 2,5 | 2,5 | 2,5 | 2,5 | 2,5 | 2,5 | 3 | 3 | 3 | 3 | 3 |
| | 22 | | | | | | | | | | 2,5 | 2,5 | 2,5 | 2,5 | 2,5 | 2,5 | 2,5 | 3 | 3 | 3 | 3 | 3 | 3 | 3 | 3 | 3,5 |
| 865 | 16 | 2,5 | 2,5 | 2,5 | 2,5 | 2,5 | 2,5 | 2,5 | 2,5 | 2,5 | 2,5 | 2,5 | 2,5 | 2,5 | 2,5 | 3 | 3 | 3 | 3,5 | 6 | | | | | | |
| | 19 | 2,5 | 2,5 | 2,5 | 2,5 | 2,5 | 2,5 | 2,5 | 2,5 | 2,5 | 2,5 | 2,5 | 3 | 3 | 3 | 3 | 3 | 3,5 | 4 | 8 | | | | | | |
| | 22 | 2,5 | 2,5 | 2,5 | 2,5 | 2,5 | 2,5 | 2,5 | 3 | 3 | 3 | 3 | 3 | 3 | 3 | 3 | 3,5 | 3,5 | 5 | 11 | | | | | | |
| 870 | 16 | | 2,5 | 2,5 | 2,5 | 2,5 | 2,5 | 2,5 | 2,5 | 2,5 | 2,5 | 2,5 | 2,5 | 2,5 | 2,5 | 2,5 | 3 | 3 | 3 | 3,5 | 6 | | | | | |
| | 19 | | 2,5 | 2,5 | 2,5 | 2,5 | 2,5 | 2,5 | 2,5 | 2,5 | 2,5 | 2,5 | 2,5 | 3 | 3 | 3 | 3 | 3 | 3,5 | 4 | 8 | | | | | |
| | 22 | | 2,5 | 2,5 | 2,5 | 2,5 | 2,5 | 2,5 | 2,5 | 3 | 3 | 3 | 3 | 3 | 3 | 3 | 3 | 3,5 | 3,5 | 5 | 11 | | | | | |
| 875 | 16 | | | 2,5 | 2,5 | 2,5 | 2,5 | 2,5 | 2,5 | 2,5 | 2,5 | 2,5 | 2,5 | 2,5 | 2,5 | 2,5 | 2,5 | 3 | 3 | 3,5 | 6 | | | | | |
| | 19 | | | 2,5 | 2,5 | 2,5 | 2,5 | 2,5 | 2,5 | 2,5 | 2,5 | 2,5 | 2,5 | 2,5 | 3 | 3 | 3 | 3 | 3,5 | 4 | 8 | | | | | |
| | 22 | | | 2,5 | 2,5 | 2,5 | 2,5 | 2,5 | 2,5 | 2,5 | 3 | 3 | 3 | 3 | 3 | 3 | 3 | 3 | 3,5 | 3,5 | 5 | 11 | | | | |
| 880 | 16 | | | | 2,5 | 2,5 | 2,5 | 2,5 | 2,5 | 2,5 | 2,5 | 2,5 | 2,5 | 2,5 | 2,5 | 2,5 | 2,5 | 3 | 3 | 3,5 | 6 | | | | | |
| | 19 | | | | 2,5 | 2,5 | 2,5 | 2,5 | 2,5 | 2,5 | 2,5 | 2,5 | 2,5 | 2,5 | 2,5 | 3 | 3 | 3 | 3 | 3,5 | 4 | 8 | | | | |
| | 22 | | | | 2,5 | 2,5 | 2,5 | 2,5 | 2,5 | 2,5 | 2,5 | 3 | 3 | 3 | 3 | 3 | 3 | 3 | 3 | 3,5 | 3,5 | 5 | 11 | | | |
| 885 | 16 | | | | | 2,5 | 2,5 | 2,5 | 2,5 | 2,5 | 2,5 | 2,5 | 2,5 | 2,5 | 2,5 | 2,5 | 2,5 | 2,5 | 2,5 | 3 | 3 | 3 | 3,5 | 6 | | |
| | 19 | | | | | 2,5 | 2,5 | 2,5 | 2,5 | 2,5 | 2,5 | 2,5 | 2,5 | 2,5 | 2,5 | 2,5 | 3 | 3 | 3 | 3 | 3 | 3,5 | 4 | 8 | | |
| | 22 | | | | | 2,5 | 2,5 | 2,5 | 2,5 | 2,5 | 2,5 | 2,5 | 3 | 3 | 3 | 3 | 3 | 3 | 3 | 3 | 3,5 | 3,5 | 5 | 11 | | |
| 890 | 16 | | | | | | 2,5 | 2,5 | 2,5 | 2,5 | 2,5 | 2,5 | 2,5 | 2,5 | 2,5 | 2,5 | 2,5 | 2,5 | 2,5 | 3 | 3 | 3 | 3,5 | 6 | | |
| | 19 | | | | | | 2,5 | 2,5 | 2,5 | 2,5 | 2,5 | 2,5 | 2,5 | 2,5 | 2,5 | 2,5 | 2,5 | 3 | 3 | 3 | 3 | 3 | 3,5 | 4 | 8 | |
| | 22 | | | | | | 2,5 | 2,5 | 2,5 | 2,5 | 2,5 | 2,5 | 2,5 | 3 | 3 | 3 | 3 | 3 | 3 | 3 | 3 | 3,5 | 3,5 | 5 | 11 | |
| 895 | 16 | | | | | | | 2,5 | 2,5 | 2,5 | 2,5 | 2,5 | 2,5 | 2,5 | 2,5 | 2,5 | 2,5 | 2,5 | 2,5 | 2,5 | 2,5 | 3 | 3 | 3 | 3,5 | 6 |
| | 19 | | | | | | | 2,5 | 2,5 | 2,5 | 2,5 | 2,5 | 2,5 | 2,5 | 2,5 | 2,5 | 2,5 | 2,5 | 3 | 3 | 3 | 3 | 3 | 3,5 | 4 | 8 |
| | 22 | | | | | | | 2,5 | 2,5 | 2,5 | 2,5 | 2,5 | 2,5 | 2,5 | 3 | 3 | 3 | 3 | 3 | 3 | 3 | 3 | 3,5 | 3,5 | 5 | 11 |
| 900 | 16 | | | | | | | | 2,5 | 2,5 | 2,5 | 2,5 | 2,5 | 2,5 | 2,5 | 2,5 | 2,5 | 2,5 | 2,5 | 2,5 | 2,5 | 2,5 | 3 | 3 | 3 | 3,5 |
| | 19 | | | | | | | | 2,5 | 2,5 | 2,5 | 2,5 | 2,5 | 2,5 | 2,5 | 2,5 | 2,5 | 2,5 | 3 | 3 | 3 | 3 | 3 | 3,5 | 4 | |
| | 22 | | | | | | | | 2,5 | 2,5 | 2,5 | 2,5 | 2,5 | 2,5 | 2,5 | 3 | 3 | 3 | 3 | 3 | 3 | 3 | 3,5 | 3,5 | 5 | |
| 905 | 16 | | | | | | | | | 2,5 | 2,5 | 2,5 | 2,5 | 2,5 | 2,5 | 2,5 | 2,5 | 2,5 | 2,5 | 2,5 | 2,5 | 2,5 | 2,5 | 3 | 3 | 3 |
| | 19 | | | | | | | | | 2,5 | 2,5 | 2,5 | 2,5 | 2,5 | 2,5 | 2,5 | 2,5 | 2,5 | 2,5 | 3 | 3 | 3 | 3 | 3 | 3 | 3,5 |
| | 22 | | | | | | | | | 2,5 | 2,5 | 2,5 | 2,5 | 2,5 | 2,5 | 2,5 | 3 | 3 | 3 | 3 | 3 | 3 | 3 | 3 | 3,5 | 3,5 |
| 910 | 16 | | | | | | | | | | 2,5 | 2,5 | 2,5 | 2,5 | 2,5 | 2,5 | 2,5 | 2,5 | 2,5 | 2,5 | 2,5 | 2,5 | 2,5 | 2,5 | 3 | 3 |
| | 19 | | | | | | | | | | 2,5 | 2,5 | 2,5 | 2,5 | 2,5 | 2,5 | 2,5 | 2,5 | 2,5 | 2,5 | 2,5 | 3 | 3 | 3 | 3 | 3 |
| | 22 | | | | | | | | | | 2,5 | 2,5 | 2,5 | 2,5 | 2,5 | 2,5 | 2,5 | 3 | 3 | 3 | 3 | 3 | 3 | 3 | 3 | 3,5 |
| 915 | 16 | | | | | | | | | | | 2,5 | 2,5 | 2,5 | 2,5 | 2,5 | 2,5 | 2,5 | 2,5 | 2,5 | 2,5 | 2,5 | 2,5 | 2,5 | 2,5 | 3 |
| | 19 | | | | | | | | | | | 2,5 | 2,5 | 2,5 | 2,5 | 2,5 | 2,5 | 2,5 | 2,5 | 2,5 | 2,5 | 2,5 | 3 | 3 | 3 | 3 |
| | 22 | | | | | | | | | | | 2,5 | 2,5 | 2,5 | 2,5 | 2,5 | 2,5 | 2,5 | 3 | 3 | 3 | 3 | 3 | 3 | 3 | 3 |
| 920 | 16 | | | | | | | | | | | | 2,5 | 2,5 | 2,5 | 2,5 | 2,5 | 2,5 | 2,5 | 2,5 | 2,5 | 2,5 | 2,5 | 2,5 | 2,5 | 2,5 |
| | 19 | | | | | | | | | | | | 2,5 | 2,5 | 2,5 | 2,5 | 2,5 | 2,5 | 2,5 | 2,5 | 2,5 | 2,5 | 2,5 | 3 | 3 | 3 |
| | 22 | | | | | | | | | | | | 2,5 | 2,5 | 2,5 | 2,5 | 2,5 | 2,5 | 2,5 | 3 | 3 | 3 | 3 | 3 | 3 | 3 |
| 925 | 16 | | | | | | | | | | | | | 2,5 | 2,5 | 2,5 | 2,5 | 2,5 | 2,5 | 2,5 | 2,5 | 2,5 | 2,5 | 2,5 | 2,5 | 2,5 |
| | 19 | | | | | | | | | | | | | 2,5 | 2,5 | 2,5 | 2,5 | 2,5 | 2,5 | 2,5 | 2,5 | 2,5 | 2,5 | 2,5 | 3 | 3 |
| | 22 | | | | | | | | | | | | | 2,5 | 2,5 | 2,5 | 2,5 | 2,5 | 2,5 | 2,5 | 3 | 3 | 3 | 3 | 3 | 3 |

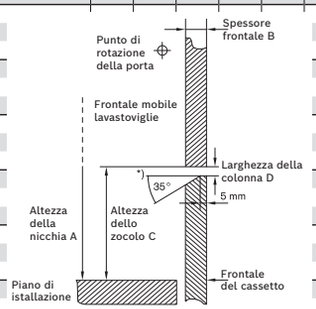


*Lo spazio libero durante l'apertura della porta dovrebbe essere al meno di 4 mm

## GV640 con varioHinge

| Altezza nicchia A (mm) | Spessore pannello B (mm) | Altezza zoccolo C (mm) 90 | 100 | 110 | 120 | 130 | 140 | 150 | 160 | 170 |
|---|---|---|---|---|---|---|---|---|---|---|
| 815 | 16 | 6,5 | 6,5 | 7 | 7,5 | 8 | 9 | 12 | 15,5 | |
| | 19 | 7 | 7,5 | 8 | 8,5 | 9,5 | 11 | 13 | 17 | |
| | 22 | 7,5 | 7,5 | 8 | 9 | 9,5 | 11,5 | 14 | 18 | |
| 825 | 16 | | 6,5 | 6,5 | 7 | 7,5 | 8 | 9 | 12 | 15,5 |
| | 19 | | 7 | 7,5 | 8 | 8,5 | 9,5 | 11 | 13 | 17 |
| | 22 | | 7,5 | 7,5 | 8 | 9 | 9,5 | 11,5 | 14 | 18 |
| 835 | 16 | | | 6,5 | 6,5 | 7 | 7,5 | 8 | 9 | 12 |
| | 19 | | | 7 | 7,5 | 8 | 8,5 | 9,5 | 11 | 13 |
| | 22 | | | 7,5 | 7,5 | 8 | 9 | 9,5 | 11,5 | 14 |
| 845 | 16 | | | | 6,5 | 6,5 | 7 | 7,5 | 8 | 9 |
| | 19 | | | | 7 | 7,5 | 8 | 8,5 | 9,5 | 11 |
| | 22 | | | | 7,5 | 7,5 | 8 | 9 | 9,5 | 11,5 |
| 855 | 16 | | | | | 6,5 | 6,5 | 7 | 7,5 | 8 |
| | 19 | | | | | 7 | 7,5 | 8 | 8,5 | 9,5 |
| | 22 | | | | | 7,5 | 7,5 | 8 | 9 | 9,5 |
| 865 | 16 | 6,5 | 6,5 | 7 | 7,5 | 8 | 9 | 12 | 15,5 | |
| | 19 | 7 | 7,5 | 8 | 8,5 | 9,5 | 11 | 13 | 17 | |
| | 22 | 7,5 | 7,5 | 8 | 9 | 9,5 | 11,5 | 14 | 18 | |

| Altezza nicchia A (mm) | Spessore pannello B (mm) | Altezza zoccolo C (mm) 90 | 100 | 110 | 120 | 130 | 140 | 150 | 160 | 170 |
|---|---|---|---|---|---|---|---|---|---|---|
| 875 | 16 | | 6,5 | 6,5 | 7 | 7,5 | 8 | 9 | 12 | 15,5 |
| | 19 | | 7 | 7,5 | 8 | 8,5 | 9,5 | 11 | 13 | 17 |
| | 22 | | 7,5 | 7,5 | 8 | 9 | 9,5 | 11,5 | 14 | 18 |
| 885 | 16 | | | 6,5 | 6,5 | 7 | 7,5 | 8 | 9 | 12 |
| | 19 | | | 7 | 7,5 | 8 | 8,5 | 9,5 | 11 | 13 |
| | 22 | | | 7,5 | 7,5 | 8 | 9 | 9,5 | 11,5 | 14 |
| 895 | 16 | | | | 6,5 | 6,5 | 7 | 7,5 | 8 | 9 |
| | 19 | | | | 7 | 7,5 | 8 | 8,5 | 9,5 | 11 |
| | 22 | | | | 7,5 | 7,5 | 8 | 9 | 9,5 | 11,5 |
| 905 | 16 | | | | | 6,5 | 6,5 | 7 | 7,5 | 8 |
| | 19 | | | | | 7 | 7,5 | 8 | 8,5 | 9,5 |
| | 22 | | | | | 7,5 | 7,5 | 8 | 9 | 9,5 |
| 915 | 16 | | | | | | 6,5 | 6,5 | 7 | 7,5 |
| | 19 | | | | | | 7 | 7,5 | 8 | 8,5 |
| | 22 | | | | | | 7,5 | 7,5 | 8 | 9 |
| 925 | 16 | | | | | | | 6,5 | 6,5 | 7 |
| | 19 | | | | | | | 7 | 7,5 | 8 |
| | 22 | | | | | | | 7,5 | 7,5 | 8 |

# Lavastoviglie, integrabile 60 cm

Novità

Home Connect

**CHF 2'270.–**
*CHF 2'099.91* TRA incl. **CHF 10.81** / *TRA escl. CHF 10.00*

Serie | **6**
**SMI6ZCS16E acciaio spazzolato**
**altezza 81,5 cm**

A↑G B | Water 9 L | 40 dB | 39 dB Silence Program | EmotionLight | Zeolith® Drying | PerfectDry

| | |
|---|---|
| **Potenza e consumi**<br>– Classe di efficienza energetica[1]: B<br>– Energia[2] / Acqua[3]: 65 kWh / 9 litri<br>– Capacità: 14 coperti<br>– Durata del programma[4]: 3:35 (h:min)<br>– Rumorosità: 40 dB(A) re 1 pW<br>– Classe di efficienza acustica: B<br>– Rumorosità nel programma Silence: 39 dB(A) re 1 pW | |
| **Programmi e opzioni**<br>– 8 Programmi: Eco 50 °C, Auto 45-65 °C, Intelligent Programm, Intensivo 70 °C, Express 60 °C, Bicchieri 40 °C, Silence 50 °C, Preferiti<br>– Prelavaggio<br>– 4 funzioni speciali: Home Connect, Asciugatura Extra, Intensive Zone, Speed Perfect+<br>– Programma di manutenzione elettrodomestico<br>– Funzione aggiuntiva disponibile tramite Home Connect: Igiene Plus, Silence on Demand | |
| **Tecnologia di lavaggio**<br>– **Asciugatura Zeolith®**<br>– Scambiatore di calore<br>– Aquasensor<br>– Assistente di dosaggio<br>– Eco Silence Drive<br>– Funzione automatica detersivo<br>– Sistema con triplo filtro autopulente ondulato<br>– Recipiente interno: acciaio inox | |
| **Sistema a cestelli**<br>– Sistema a cestelli Max Flex con touchpoint colorati<br>– Extra Clean Zone<br>– Cassetto Vario<br>– Cestello superiore regolabile in altezza con Rackmatic (3 livelli)<br>– Sistema di estrazione Easy Slide per il cestello superiore<br>– Rotelle comfort sul cestello inferiore<br>– Rivestimento antiscivolo colorato nel cestello superiore<br>– Arresto cestello (arresto ripiano) per evitare uno scorrimento eccessivo del cestello inferiore<br>– Rastrelliera piatti pieghevole nel cestello superiore (2x)<br>– Rastrelliera piatti pieghevole nel cestello inferiore (6x)<br>– Supporti tazze con elemento frontale in silicone nel cestello superiore (2x)<br>– Supporti tazze nel cestello inferiore (2x) | |
| **Visualizzazioni e utilizzo**<br>– Home Connect disponibile tramite WLAN<br>– Emotion Light<br>– Display elettronico del tempo residuo in minuti<br>– Display di avanzamento del programma<br>– Preselezione elettronica orario di inizio: 1-24 ore | |
| **Informazioni tecniche e accessori**<br>– AquaStop: la garanzia Bosch per i danni legati all'acqua, per tutta la vita utile dell'elettrodomestico.[5]<br>– Sicurezza bambini: blocco pulsanti<br>– Tecnologia di protezione bicchieri<br>– Imbuto per il sale<br>– Incl. protezione antivapore<br>– Misure elettrodomestico (A x L x P): 81,5 x 59,8 x 57,3 cm | |
| **Altri accessori disponibili su richiesta**<br>SGZ0BI01 Listelli di compensazione in acciaio inox 81,5 cm<br>SGZ0IC00 Supporto per piccoli oggetti per cestello superiore<br><br>Ulteriori accessori speciali incl. immagini sono disponibili a partire da pagina 142. | |

Novità

Home Connect

Green Collection[6]

**CHF 1'710.–**
*CHF 1'581.87* TRA incl. **CHF 10.81** / *TRA escl. CHF 10.00*

Serie | **4**
**SMI4ECS28E acciaio spazzolato** **SBI4ECS28E acciaio spazzolato**
**altezza 81,5 cm** **altezza 86,5 cm**

A↑G A | Water 9 L | 42 dB | 41 dB Silence Program | ExtraDry

| | |
|---|---|
| **Potenza e consumi**<br>– Classe di efficienza energetica[1]: A<br>– Energia[2] / Acqua[3]: 54 kWh / 9 litri<br>– Capacità: 14 coperti<br>– Durata del programma[4]: 4:30 (h:min)<br>– Rumorosità: 42 dB(A) re 1 pW<br>– Classe di efficienza acustica: B<br>– Rumorosità nel programma Silence: 41 dB(A) re 1 pW | |
| **Programmi e opzioni**<br>– 6 Programmi: Eco 50 °C, Auto 45-65 °C, Intensivo 70 °C, Express 60 °C, Silence, Preferiti<br>– Prelavaggio<br>– 4 funzioni speciali: Home Connect, Asciugatura Extra, Mezzo Carico, Speed Perfect+<br>– Programma di manutenzione elettrodomestico<br>– Funzione aggiuntiva disponibile tramite Home Connect: Igiene Plus, Silence on Demand | |
| **Tecnologia di lavaggio**<br>– Efficient Dry (asciugatura Eco) con scambiatore di calore<br>– Aquasensor<br>– Assistente di dosaggio<br>– Eco Silence Drive<br>– Funzione automatica detersivo<br>– Sistema con triplo filtro autopulente ondulato<br>– Recipiente interno: acciaio inox | |
| **Sistema a cestelli**<br>– Sistema a cestelli Flex<br>– Cassetto Vario<br>– Cestello superiore regolabile in altezza con Rackmatic (3 livelli)<br>– Rotelle comfort sul cestello inferiore<br>– Arresto cestello (arresto ripiano) per evitare uno scorrimento eccessivo del cestello inferiore<br>– Rastrelliera piatti pieghevole nel cestello superiore (2x)<br>– Rastrelliera piatti pieghevole nel cestello inferiore (2x)<br>– Supporti tazze nel cestello superiore (2x)<br>– Supporti tazze nel cestello inferiore (2x) | |
| **Visualizzazioni e utilizzo**<br>– Home Connect disponibile tramite WLAN<br>– Display elettronico del tempo residuo in minuti<br>– Preselezione elettronica orario di inizio: 1-24 ore | |
| **Informazioni tecniche e accessori**<br>– AquaStop: la garanzia Bosch per i danni legati all'acqua, per tutta la vita utile dell'elettrodomestico.[5]<br>– Sicurezza bambini: blocco pulsanti<br>– Tecnologia di protezione bicchieri<br>– Imbuto per il sale<br>– Incl. protezione antivapore<br>– Misure elettrodomestico (A x L x P): 81,5 x 59,8 x 57,3 cm (SMI...)<br>– Misure elettrodomestico (A x L x P): 86,5 x 59,8 x 57,3 cm (SBI...) | |
| **Altri accessori disponibili su richiesta**<br>SGZ0BI01 Listelli di compensazione in acciaio inox 81,5 cm (SMI...)<br>SGZ0BI11 Listelli di compensazione in acciaio inox 86,5 cm (SBI ...)<br><br>Ulteriori accessori speciali incl. immagini sono disponibili a partire da pagina 142. | |

[1] Su una scala di efficienza energetica da A a G [2] Consumo di energia in kWh/100 cicli (nel programma Eco 50 °C).
[3] Consumo di acqua in litri per ciclo (nel programma Eco 50 °C) [4] Durata del programma Eco 50 °C
[5] Condizioni di garanzia in dettaglio all'indirizzo www.bosch-home.com/ch/de/garantiebedingungen
[6] L'acciaio inossidabile a ridotto contenuto di $CO_2$ è composto per il 95% da materiali riciclati di alta qualità. Il confronto dell'impronta di $CO_2$ si riferisce all'acciaio inossidabile convenzionale utilizzato nella produzione delle nostre lavastoviglie. La valutazione viene effettuata tramite il metodo di compensazione di massa con verifica esterna (TÜV Rheinland).
I prezzi riportati sono in franchi svizzeri incl. IVA/escl. IVA. I prezzi non includono la tassa di riciclaggio anticipata dovuta per legge (TRA).
I prezzi indicati non sono vincolanti; i nostri rivenditori hanno completa libertà nella definizione del prezzo di vendita.

# Lavastoviglie, integrabile 60 cm

Novità

Home Connect

**CHF 1'540.–**
*CHF 1'424.61* TRA incl. **CHF 10.81** / *TRA escl. CHF 10.00*

Serie | **4**
**SMI4HCB19E nero**
**altezza 81,5 cm**

A↑G D | Water 9L | 42 dB | 41 dB Silence Program | ExtraDry

**Potenza e consumi**
– Classe di efficienza energetica[1]: D
– Energia[2] / Acqua[3]: 85 kWh / 9 litri
– Capacità: 14 coperti
– Durata del programma[4]: 4:30 (h:min)
– Rumorosità: 42 dB(A) re 1 pW
– Classe di efficienza acustica: B
– Rumorosità nel programma Silence: 41 dB(A) re 1 pW

**Programmi e opzioni**
– 6 Programmi: Eco 50 °C, Auto 45-65 °C, Intensivo 70 °C, Express 65 °C, Silence, Preferiti
– Prelavaggio
– 4 funzioni speciali: Home Connect, Asciugatura Extra, Mezzo Carico, Speed Perfect+
– Programma di manutenzione elettrodomestico
– Funzione aggiuntiva disponibile tramite Home Connect: Igiene Plus, Silence on Demand

**Tecnologia di lavaggio**
– Scambiatore di calore
– Aquasensor
– Assistente di dosaggio
– Eco Silence Drive
– Funzione automatica detersivo
– Sistema con triplo filtro autopulente ondulato
– Recipiente interno: acciaio inox

**Sistema a cestelli**
– Sistema a cestelli Flex
– Cassetto Vario
– Cestello superiore regolabile in altezza con Rackmatic (3 livelli)
– Rotelle comfort sul cestello inferiore
– Arresto cestello (arresto ripiano) per evitare uno scorrimento eccessivo del cestello inferiore
– Rastrelliera piatti pieghevole nel cestello superiore (2x)
– Rastrelliera piatti pieghevole nel cestello inferiore (2x)
– Supporti tazze nel cestello superiore (2x)
– Supporti tazze nel cestello inferiore (2x)

**Visualizzazioni e utilizzo**
– Home Connect disponibile tramite WLAN
– Display elettronico del tempo residuo in minuti
– Preselezione elettronica orario di inizio: 1-24 ore

**Informazioni tecniche e accessori**
– AquaStop: la garanzia Bosch per i danni legati all'acqua, per tutta la vita utile dell'elettrodomestico.[5]
– Sicurezza bambini: blocco pulsanti
– Tecnologia di protezione bicchieri
– Imbuto per il sale
– Incl. protezione antivapore
– Misure elettrodomestico (A x L x P): 81,5 x 59,8 x 57,3 cm

**Altri accessori disponibili su richiesta**

| | |
|---|---|
| SGZ0BI01 | Listelli di compensazione in acciaio inox 81,5 cm |
| SGZ0IC00 | Supporto per piccoli oggetti per cestello superiore |
| SGZ1010 | Prolunga tubo flessibile mandata/ritorno |
| SMZ2014 | Inserto cestello p. calici |
| SMZ5003 | Cerniera apribile per corpi del mobile alti |
| SMZ5035 | Kit di compensazione in acciaio inox (81,5 cm) per installazione a colonna |
| SMZ5100 | Cestello per posate Vario |
| SMZ5300 | Cestello lavabicchieri per calici |

Ulteriori accessori speciali incl. immagini sono disponibili a partire da pagina 142.

[1] Su una scala di efficienza energetica da A a G [2] Consumo di energia in kWh/100 cicli (nel programma Eco 50 °C).
[3] Consumo di acqua in litri per ciclo (nel programma Eco 50 °C) [4] Durata del programma Eco 50 °C
[5] Condizioni di garanzia in dettaglio all'indirizzo www.bosch-home.com/ch/de/garantiebedingungen
I prezzi riportati sono in franchi svizzeri incl. IVA/escl. IVA. I prezzi non includono la tassa di riciclaggio anticipata dovuta per legge (TRA).
I prezzi indicati non sono vincolanti; i nostri rivenditori hanno completa libertà nella definizione del prezzo di vendita.

# Lavastoviglie, sottopiano 60 cm

Novità

Home Connect

Green Collection[6]

**CHF 1'670.–**
*CHF 1'544.87* TRA incl. **CHF 10.81** / *TRA escl. CHF 10.00*

Serie | **4**
**SMU4ECS28E acciaio spazzolato**
**altezza 81,5 cm**

A↑G A | Water 9 L | 42 dB | 41 dB Silence Program | ExtraDry

**Potenza e consumi**
– Classe di efficienza energetica[1]: A
– Energia[2] / Acqua[3]: 54 kWh / 9 litri
– Capacità: 14 coperti
– Durata del programma[4]: 4:30 (h:min)
– Rumorosità: 42 dB(A) re 1 pW
– Classe di efficienza acustica: B
– Rumorosità nel programma Silence: 41 dB(A) re 1 pW

**Programmi e opzioni**
– 6 Programmi: Eco 50 °C, Auto 45-65 °C, Intensivo 70 °C, Express 60 °C, Silence, Preferiti
– Prelavaggio
– 4 funzioni speciali: Home Connect, Asciugatura Extra, Mezzo Carico, Speed Perfect+
– Programma di manutenzione elettrodomestico
– Funzione aggiuntiva disponibile tramite Home Connect: Igiene Plus, Silence on Demand

**Tecnologia di lavaggio**
– Efficient Dry (asciugatura Eco) con scambiatore di calore
– Aquasensor
– Assistente di dosaggio
– Eco Silence Drive
– Funzione automatica detersivo
– Sistema con triplo filtro autopulente ondulato
– Recipiente interno: acciaio inox

**Sistema a cestelli**
– Sistema a cestelli Flex
– Cassetto Vario
– Cestello superiore regolabile in altezza con Rackmatic (3 livelli)
– Rotelle comfort sul cestello inferiore
– Arresto cestello (arresto ripiano) per evitare uno scorrimento eccessivo del cestello inferiore
– Rastrelliera piatti pieghevole nel cestello superiore (2x)
– Rastrelliera piatti pieghevole nel cestello inferiore (2x)
– Supporti tazze nel cestello superiore (2x)
– Supporti tazze nel cestello inferiore (2x)

**Visualizzazioni e utilizzo**
– Home Connect disponibile tramite WLAN
– Display elettronico del tempo residuo in minuti
– Preselezione elettronica orario di inizio: 1-24 ore

**Informazioni tecniche e accessori**
– AquaStop: la garanzia Bosch per i danni legati all'acqua, per tutta la vita utile dell'elettrodomestico.[5]
– Sicurezza bambini: blocco pulsanti
– Tecnologia di protezione bicchieri
– incl. lamiera zoccolo
– Imbuto per il sale
– Incl. protezione antivapore
– Misure elettrodomestico (A x L x P): 81,5 x 59,8 x 57,3 cm

**Altri accessori disponibili su richiesta**
SGZ0BI01 Listelli di compensazione in acciaio inox 81,5 cm
SGZ0IC00 Supporto per piccoli oggetti per cestello superiore
SGZ1010 Prolunga tubo flessibile mandata/ritorno
SMZ2014 Inserto cestello p. calici
SMZ5100 Cestello per posate Vario
SMZ5300 Cestello lavabicchieri per calici
SMZ5000 Set detersivo

Ulteriori accessori speciali incl. immagini sono disponibili a partire da pagina 142.

[1] Su una scala di efficienza energetica da A a G [2] Consumo di energia in kWh/100 cicli (nel programma Eco 50 °C).
[3] Consumo di acqua in litri per ciclo (nel programma Eco 50 °C) [4] Durata del programma Eco 50 °C
[5] Condizioni di garanzia in dettaglio all'indirizzo www.bosch-home.com/ch/de/garantiebedingungen
[6] L'acciaio inossidabile a ridotto contenuto di $CO_2$ è composto per il 95% da materiali riciclati di alta qualità. Il confronto dell'impronta di $CO_2$ si riferisce all'acciaio inossidabile convenzionale utilizzato nella produzione delle nostre lavastoviglie. La valutazione viene effettuata tramite il metodo di compensazione di massa con verifica esterna (TÜV Rheinland).
I prezzi riportati sono in franchi svizzeri incl. IVA/escl. IVA. I prezzi non includono la tassa di riciclaggio anticipata dovuta per legge (TRA).
I prezzi indicati non sono vincolanti; i nostri rivenditori hanno completa libertà nella definizione del prezzo di vendita.

# Lavastoviglie, a scomparsa totale 45 cm

Home Connect

**CHF 1'720.–**
*CHF 1'591.12* TRA incl. **CHF 10.81** / *TRA escl. CHF 10.00*

Serie | **6**
**SPV6EMX05E**
**altezza 81,5 cm**

A↑G C | Water 8,9 L | 44 dB | 42 dB Silence Program | 01:08 TimeLight | EmotionLight

| |
|---|
| **Potenza e consumi**<br>– Classe di efficienza energetica[1]: C<br>– Energia[2] / Acqua[3]: 59 kWh / 8,9 litri<br>– Capacità: 10 coperti<br>– Durata del programma[4]: 3:15 (h:min)<br>– Rumorosità: 44 dB(A) re 1 pW<br>– Classe di efficienza acustica: B<br>– Rumorosità nel programma Silence: 42 dB(A) re 1 pW |
| **Programmi e opzioni**<br>– 6 Programmi: Eco 50 °C, Auto 45-65 °C, Intensivo 70 °C, Express 65 °C, Silence, Preferiti<br>– Prelavaggio<br>– 4 funzioni speciali: Home Connect, Drying assistant, Intensive Zone, Speed Perfect+<br>– Programma di manutenzione elettrodomestico<br>– Funzione aggiuntiva disponibile tramite Home Connect: Igiene Plus, Silence on Demand |
| **Tecnologia di lavaggio**<br>– Efficient Dry (asciugatura Eco) con scambiatore di calore<br>– Assistente di dosaggio<br>– Eco Silence Drive<br>– Bracci irroratori DuoPower nel cestello superiore<br>– Funzione automatica detersivo<br>– Sistema con triplo filtro autopulente ondulato<br>– Recipiente interno: acciaio inox |
| **Sistema a cestelli**<br>– Cestello superiore regolabile in altezza con Rackmatic (3 livelli)<br>– Rotelle comfort sul cestello inferiore<br>– Rivestimento antiscivolo colorato nel cestello superiore<br>– Arresto cestello (arresto ripiano) per evitare uno scorrimento eccessivo del cestello inferiore<br>– Rastrelliera piatti pieghevole nel cestello superiore (3x)<br>– Rastrelliera piatti pieghevole nel cestello inferiore (4x)<br>– Ripiano per tazze nel cestello superiore<br>– Ripiano per tazze nel cestello inferiore<br>– Portabicchieri nel cestello inferiore |
| **Visualizzazioni e utilizzo**<br>– Home Connect disponibile tramite WLAN<br>– Emotion Light<br>– Time Light<br>– Display elettronico del tempo residuo in minuti<br>– Segnale acustico di fine programma<br>– Preselezione elettronica orario di inizio: 1-24 ore |
| **Informazioni tecniche e accessori**<br>– AquaStop: la garanzia Bosch per i danni legati all'acqua, per tutta la vita utile dell'elettrodomestico.[5]<br>– Tecnologia di protezione bicchieri<br>– Fermabottiglie plastica 2.0<br>– Imbuto per il sale<br>– Lamiera antivapore<br>– Misure elettrodomestico (A x L x P): 81,5 x 44,8 x 55 cm |
| **Altri accessori disponibili su richiesta**<br>SGZ0BI02 Listelli di compensazione in acciaio inox 81,5 cm (largh. 45 cm)<br>SGZ1010 Prolunga tubo flessibile mandata/ritorno<br>SGZ4CB00 Cestello per posate per lavastoviglie da 45 cm largh.<br>SMZ5003 Cerniera apribile per corpi del mobile alti<br>SMZ5300 Cestello lavabicchieri per calici<br>SMZ5000 Set detersivo<br><br>Ulteriori accessori speciali incl. immagini sono disponibili a partire da pagina 142. |

Home Connect

**CHF 1'290.–**
*CHF 1'193.34* TRA incl. **CHF 10.81** / *TRA escl. CHF 10.00*

Serie | **2**
**SPV2HKX42E**
**altezza 81,5 cm**

A↑G E | Water 8,9 L | 46 dB | InfoLight | ExtraDry

| |
|---|
| **Potenza e consumi**<br>– Classe di efficienza energetica[1]: E<br>– Energia[2] / Acqua[3]: 76 kWh / 8,9 litri<br>– Capacità: 10 coperti<br>– Durata del programma[4]: 3:40 (h:min)<br>– Rumorosità: 46 dB(A) re 1 pW<br>– Classe di efficienza acustica: C |
| **Programmi e opzioni**<br>– 5 Programmi: Eco 50 °C, Auto 45-65 °C, Intensivo 70 °C, Express 65 °C, Preferiti<br>– Prelavaggio<br>– 3 funzioni speciali: Home Connect, Asciugatura Extra, Speed Perfect+<br>– Programma di manutenzione elettrodomestico<br>– Funzione aggiuntiva disponibile tramite Home Connect: Igiene Plus, Silence on Demand |
| **Tecnologia di lavaggio**<br>– Scambiatore di calore<br>– Assistente di dosaggio<br>– Eco Silence Drive<br>– Bracci irroratori DuoPower nel cestello superiore<br>– Funzione automatica detersivo<br>– Sistema con triplo filtro autopulente ondulato<br>– Recipiente interno: acciaio inox |
| **Sistema a cestelli**<br>– Cestello superiore regolabile in altezza<br>– Rotelle comfort sul cestello inferiore<br>– Arresto cestello (arresto ripiano) per evitare uno scorrimento eccessivo del cestello inferiore<br>– Rastrelliera piatti pieghevole nel cestello inferiore (2x)<br>– Ripiano coltelli nel cestello superiore<br>– Cestello per posate Vario nel cestello inferiore<br>– Supporti tazze nel cestello superiore (2x) |
| **Visualizzazioni e utilizzo**<br>– Home Connect disponibile tramite WLAN<br>– Comandi sul lato superiore<br>– Info Light (rossa)<br>– Segnale acustico di fine programma<br>– 9 h |
| **Informazioni tecniche e accessori**<br>– AquaStop: la garanzia Bosch per i danni legati all'acqua, per tutta la vita utile dell'elettrodomestico.[5]<br>– Tecnologia di protezione bicchieri<br>– Imbuto per il sale<br>– Incl. protezione antivapore<br>– Misure elettrodomestico (A x L x P): 81,5 x 44,8 x 55 cm |
| **Altri accessori disponibili su richiesta**<br>SGZ0BI02 Listelli di compensazione in acciaio inox 81,5 cm (largh. 45 cm)<br>SGZ1010 Prolunga tubo flessibile mandata/ritorno<br>SMZ5002 Cestello per posate d'argento<br>SMZ5003 Cerniera apribile per corpi del mobile alti<br>SMZ5300 Cestello lavabicchieri per calici<br>SMZ5000 Set detersivo<br><br>Ulteriori accessori speciali incl. immagini sono disponibili a partire da pagina 142. |

[1] Su una scala di efficienza energetica da A a G [2] Consumo di energia in kWh/100 cicli (nel programma Eco 50 °C).
[3] Consumo di acqua in litri per ciclo (nel programma Eco 50 °C) [4] Durata del programma Eco 50 °C
[5] Condizioni di garanzia in dettaglio all'indirizzo www.bosch-home.com/ch/de/garantiebedingungen
I prezzi riportati sono in franchi svizzeri incl. IVA/escl. IVA. I prezzi non includono la tassa di riciclaggio anticipata dovuta per legge (TRA).
I prezzi indicati non sono vincolanti; i nostri rivenditori hanno completa libertà nella definizione del prezzo di vendita.

# Lavastoviglie, integrabile 45 cm

**CHF 1'550.–**
*CHF 1'433.86* TRA incl. **CHF 10.81** / *TRA escl. CHF 10.00*

Serie | **2**
**SPI2HKS42E acciaio spazzolato**
**altezza 81,5 cm**

**Potenza e consumi**
– Classe di efficienza energetica[1]: E
– Energia[2] / Acqua[3]: 76 kWh / 8,9 litri
– Capacità: 10 coperti
– Durata del programma[4]: 3:40 (h:min)
– Rumorosità: 46 dB(A) re 1 pW
– Classe di efficienza acustica: C

**Programmi e opzioni**
– 5 Programmi: Eco 50 °C, Auto 45-65 °C, Intensivo 70 °C, Express 65 °C, Preferiti
– Prelavaggio
– 3 funzioni speciali: Home Connect, Asciugatura Extra, Speed Perfect+
– Programma di manutenzione elettrodomestico
– Funzione aggiuntiva disponibile tramite Home Connect: Igiene Plus, Silence on Demand

**Tecnologia di lavaggio**
– Scambiatore di calore
– Aquasensor
– Assistente di dosaggio
– Eco Silence Drive
– Bracci irroratori DuoPower nel cestello superiore
– Funzione automatica detersivo
– Sistema con triplo filtro autopulente ondulato
– Recipiente interno: acciaio inox

**Sistema a cestelli**
– Cestello superiore regolabile in altezza
– Rotelle comfort sul cestello inferiore
– Arresto cestello (arresto ripiano) per evitare uno scorrimento eccessivo del cestello inferiore
– Rastrelliera piatti pieghevole nel cestello inferiore (2x)
– Ripiano coltelli nel cestello superiore
– Cestello per posate Vario nel cestello inferiore
– Supporti tazze nel cestello superiore (2x)

**Visualizzazioni e utilizzo**
– Home Connect disponibile tramite WLAN
– Display elettronico del tempo residuo in minuti
– Preselezione elettronica orario di inizio: 1-24 ore

**Informazioni tecniche e accessori**
– AquaStop: la garanzia Bosch per i danni legati all'acqua, per tutta la vita utile dell'elettrodomestico.[5]
– Sicurezza bambini: blocco pulsanti
– Tecnologia di protezione bicchieri
– Imbuto per il sale
– Incl. protezione antivapore
– Misure elettrodomestico (A x L x P): 81,5 x 44,8 x 57,3 cm

**Altri accessori disponibili su richiesta**

| | |
|---|---|
| SGZ0BI02 | Listelli di compensazione in acciaio inox 81,5 cm |
| SGZ1010 | Prolunga tubo flessibile mandata/ritorno |
| SMZ5002 | Cestello per posate d'argento |
| SMZ5003 | Cerniera apribile per corpi del mobile alti |
| SMZ5300 | Cestello lavabicchieri per calici |
| SMZ5000 | Set detersivo |
| SPZ2044 | Porta in acciaio inox e pannello dello zoccolo 81,5 cm (largh. 45 cm) |

Ulteriori accessori speciali incl. immagini sono disponibili a partire da pagina 142.

[1] Su una scala di efficienza energetica da A a G [2] Consumo di energia in kWh/100 cicli (nel programma Eco 50 °C).
[3] Consumo di acqua in litri per ciclo (nel programma Eco 50 °C) [4] Durata del programma Eco 50 °C
[5] Condizioni di garanzia in dettaglio all'indirizzo www.bosch-home.com/ch/de/garantiebedingungen
I prezzi riportati sono in franchi svizzeri incl. IVA/escl. IVA. I prezzi non includono la tassa di riciclaggio anticipata dovuta per legge (TRA).
I prezzi indicati non sono vincolanti; i nostri rivenditori hanno completa libertà nella definizione del prezzo di vendita.

# Lavastoviglie, da libero posizionamento 60 cm

Novità

Home Connect

Green Collection[6]

**CHF 1'910.–**
*CHF 1'766.88* TRA incl. **CHF 10.81** / *TRA escl. CHF 10.00*

Serie | **6**
**SMS6ECW15E bianco**

A↑G A | Water 9L | 42 dB | 41 dB Silence Program | ExtraDry

**Potenza e consumi**
– Classe di efficienza energetica[1]: A
– Energia[2] / Acqua[3]: 54 kWh / 9 litri
– Capacità: 14 coperti
– Durata del programma[4]: 4:30 (h:min)
– Rumorosità: 42 dB(A) re 1 pW
– Classe di efficienza acustica: B
– Rumorosità nel programma Silence: 41 dB(A) re 1 pW

**Programmi e opzioni**
– 6 Programmi: Eco 50 °C, Auto 45-65 °C, Intensivo 70 °C, Express 60 °C, Silence, Preferiti
– Prelavaggio
– 4 funzioni speciali: Home Connect, Asciugatura Extra, Mezzo Carico, Speed Perfect+
– Programma di manutenzione elettrodomestico
– Funzione aggiuntiva disponibile tramite Home Connect: Igiene Plus, Silence on Demand

**Tecnologia di lavaggio**
– Efficient Dry (asciugatura Eco) con scambiatore di calore
– Aquasensor
– Assistente di dosaggio
– Eco Silence Drive
– Funzione automatica detersivo
– Sistema con triplo filtro autopulente ondulato
– Recipiente interno: acciaio inox

**Sistema a cestelli**
– Sistema a cestelli Max Flex con touchpoint colorati
– Extra Clean Zone
– Cassetto Vario
– Cestello superiore regolabile in altezza con Rackmatic (3 livelli)
– Sistema di estrazione Easy Slide per il cestello superiore
– Rotelle comfort sul cestello inferiore
– Rivestimento antiscivolo colorato nel cestello superiore
– Arresto cestello (arresto ripiano) per evitare uno scorrimento eccessivo del cestello inferiore
– Rastrelliera piatti pieghevole nel cestello superiore (2x)
– Rastrelliera piatti pieghevole nel cestello inferiore (6x)
– Supporti tazze con elemento frontale in silicone nel cestello superiore (2x)
– Supporti tazze nel cestello inferiore (2x)

**Visualizzazioni e utilizzo**
– Home Connect disponibile tramite WLAN
– Display elettronico del tempo residuo in minuti
– Segnale acustico di fine programma
– Preselezione elettronica orario di inizio: 1-24 ore

**Informazioni tecniche e accessori**
– AquaStop: la garanzia Bosch per i danni legati all'acqua, per tutta la vita utile dell'elettrodomestico.[5]
– Tecnologia di protezione bicchieri
– Imbuto per il sale
– Misure elettrodomestico (A x L x P): 84,5 x 60 x 60 cm

**Altri accessori disponibili su richiesta**
SGZ0IC00 Supporto per piccoli oggetti per cestello superiore
SGZ1010 Prolunga tubo flessibile mandata/ritorno
SMZ2014 Inserto cestello p. calici
SMZ5100 Cestello per posate Vario
SMZ5300 Cestello lavabicchieri per calici
SMZ5000 Set detersivo

Ulteriori accessori speciali incl. immagini sono disponibili a partire da pagina 142.

Novità

Home Connect

**CHF 1'550.–**
*CHF 1'433.86* TRA incl. **CHF 10.81** / *TRA escl. CHF 10.00*

Serie | **4**
**SMS4HKW07E bianco**

A↑G D | Water 9L | 42 dB | 41 dB Silence Program | ExtraDry

**Potenza e consumi**
– Classe di efficienza energetica[1]: D
– Energia[2] / Acqua[3]: 84 kWh / 9 litri
– Capacità: 13 coperti
– Durata del programma[4]: 4:30 (h:min)
– Rumorosità: 42 dB(A) re 1 pW
– Classe di efficienza acustica: B
– Rumorosità nel programma Silence: 41 dB(A) re 1 pW

**Programmi e opzioni**
– 6 Programmi: Eco 50 °C, Auto 45-65 °C, Intensivo 70 °C, Express 65 °C, Silence, Preferiti
– Prelavaggio
– 4 funzioni speciali: Home Connect, Asciugatura Extra, Mezzo Carico, Speed Perfect+
– Programma di manutenzione elettrodomestico
– Funzione aggiuntiva disponibile tramite Home Connect: Igiene Plus, Silence on Demand

**Tecnologia di lavaggio**
– Scambiatore di calore
– Aquasensor
– Assistente di dosaggio
– Eco Silence Drive
– Funzione automatica detersivo
– Sistema con triplo filtro autopulente ondulato
– Recipiente interno: acciaio inox

**Sistema a cestelli**
– Sistema di cestelli Vario
– Cestello superiore regolabile in altezza
– Rotelle comfort sul cestello inferiore
– Arresto cestello (arresto ripiano) per evitare uno scorrimento eccessivo del cestello inferiore
– Rastrelliera piatti pieghevole nel cestello superiore (2x)
– Ripiano coltelli nel cestello superiore
– Cestello per posate Vario nel cestello inferiore
– Supporti tazze nel cestello superiore (2x)

**Visualizzazioni e utilizzo**
– Home Connect disponibile tramite WLAN
– Display elettronico del tempo residuo in minuti
– Preselezione elettronica orario di inizio: 1-24 ore

**Informazioni tecniche e accessori**
– AquaStop: la garanzia Bosch per i danni legati all'acqua, per tutta la vita utile dell'elettrodomestico.[5]
– Sicurezza bambini: blocco pulsanti
– Tecnologia di protezione bicchieri
– Imbuto per il sale
– Misure elettrodomestico (A x L x P): 84,5 x 60 x 60 cm

**Altri accessori disponibili su richiesta**
SGZ1010 Prolunga tubo flessibile mandata/ritorno
SMZ2014 Inserto cestello p. calici
SMZ5100 Cestello per posate Vario
SMZ5300 Cestello lavabicchieri per calici
SMZ5000 Set detersivo

Ulteriori accessori speciali incl. immagini sono disponibili a partire da pagina 142.

[1] Su una scala di efficienza energetica da A a G [2] Consumo di energia in kWh/100 cicli (nel programma Eco 50 °C).
[3] Consumo di acqua in litri per ciclo (nel programma Eco 50 °C) [4] Durata del programma Eco 50 °C
[5] Condizioni di garanzia in dettaglio all'indirizzo www.bosch-home.com/ch/de/garantiebedingungen
[6] L'acciaio inossidabile a ridotto contenuto di $CO_2$ è composto per il 95% da materiali riciclati di alta qualità. Il confronto dell'impronta di $CO_2$ si riferisce all'acciaio inossidabile convenzionale utilizzato nella produzione delle nostre lavastoviglie. La valutazione viene effettuata tramite il metodo di compensazione di massa con verifica esterna (TÜV Rheinland).
I prezzi riportati sono in franchi svizzeri incl. IVA/escl. IVA. I prezzi non includono la tassa di riciclaggio anticipata dovuta per legge (TRA).
I prezzi indicati non sono vincolanti; i nostri rivenditori hanno completa libertà nella definizione del prezzo di vendita.

## Lavastoviglie, da libero posizionamento 60 cm

Home Connect

**CHF 1'260.–**
*CHF 1'165.59* TRA incl. **CHF 10.81** / *TRA escl. CHF 10.00*

Serie | **2**
**SMS2HTW02E bianco**

A↑G D | Water 9 L | 46 dB | ExtraDry

**Potenza e consumi**
– Classe di efficienza energetica[1]: D
– Energia[2] / Acqua[3]: 84 kWh / 9 litri
– Capacità: 13 coperti
– Durata del programma[4]: 4:30 (h:min)
– Rumorosità: 46 dB(A) re 1 pW
– Classe di efficienza acustica: C

**Programmi e opzioni**
– 5 Programmi: Eco 50 °C, Auto 45-65 °C, Intensivo 70 °C, Express 65 °C, Preferiti
– Prelavaggio
– 4 funzioni speciali: Home Connect, Asciugatura Extra, Mezzo Carico, Speed Perfect+
– Programma di manutenzione elettrodomestico
– Funzione aggiuntiva disponibile tramite Home Connect: Igiene Plus, Silence on Demand

**Tecnologia di lavaggio**
– Scambiatore di calore
– Assistente di dosaggio
– Eco Silence Drive
– Funzione automatica detersivo
– Sistema con triplo filtro autopulente ondulato
– Recipiente interno: acciaio inox / Polinox

**Sistema a cestelli**
– Sistema di cestelli Vario
– Cestello superiore regolabile in altezza
– Rotelle comfort sul cestello inferiore
– Arresto cestello (arresto ripiano) per evitare uno scorrimento eccessivo del cestello inferiore
– Rastrelliera piatti pieghevole nel cestello inferiore (2x)
– Ripiano coltelli nel cestello superiore
– Cestello per posate nel cestello inferiore
– Supporti tazze nel cestello superiore (2x)

**Visualizzazioni e utilizzo**
– Home Connect disponibile tramite WLAN
– Display elettronico del tempo residuo in minuti
– Preselezione elettronica orario di inizio: 1-24 ore

**Informazioni tecniche e accessori**
– AquaStop: la garanzia Bosch per i danni legati all'acqua, per tutta la vita utile dell'elettrodomestico.[5]
– Sicurezza bambini: blocco pulsanti
– Tecnologia di protezione bicchieri
– Misure elettrodomestico (A x L x P): 84,5 x 60 x 60 cm

**Altri accessori disponibili su richiesta**
SGZ1010 Prolunga tubo flessibile mandata/ritorno
SMZ2014 Inserto cestello p. calici
SMZ5002 Cestello per posate d'argento
SMZ5300 Cestello lavabicchieri per calici
SMZ5000 Set detersivo

Ulteriori accessori speciali incl. immagini sono disponibili a partire da pagina 142.

## Lavastoviglie da libero posizionamento 45 cm

Novità

Home Connect

**CHF 1'390.–**
*CHF 1'285.85* TRA incl. **CHF 10.81** / *TRA escl. CHF 10.00*

Serie | **4**
**SPS4HKW49E bianco**

A↑G E | Water 8,9 L | 44 dB | 41 dB Silence Program | ExtraDry

**Potenza e consumi**
– Classe di efficienza energetica[1]: E
– Energia[2] / Acqua[3]: 76 kWh / 8,9 litri
– Capacità: 10 coperti
– Durata del programma[4]: 3:40 (h:min)
– Rumorosità: 44 dB(A) re 1 pW
– Classe di efficienza acustica: B
– Rumorosità nel programma Silence: 41 dB(A) re 1 pW

**Programmi e opzioni**
– 6 Programmi: Eco 50 °C, Auto 45-65 °C, Intensivo 70 °C, Express 65 °C, Silence, Preferiti
– Prelavaggio
– 4 funzioni speciali: Home Connect, Asciugatura Extra, Intensive Zone, Speed Perfect+
– Programma di manutenzione elettrodomestico
– Funzione aggiuntiva disponibile tramite Home Connect: Igiene Plus, Silence on Demand

**Tecnologia di lavaggio**
– Scambiatore di calore
– Aquasensor
– Assistente di dosaggio
– Eco Silence Drive
– Bracci irroratori DuoPower nel cestello superiore
– Funzione automatica detersivo
– Sistema con triplo filtro autopulente ondulato
– Recipiente interno: acciaio inox

**Sistema a cestelli**
– Cestello superiore regolabile in altezza con Rackmatic (3 livelli)
– Rotelle comfort sul cestello inferiore
– Rivestimento antiscivolo colorato nel cestello superiore
– Arresto cestello (arresto ripiano) per evitare uno scorrimento eccessivo del cestello inferiore
– Rastrelliera piatti pieghevole nel cestello superiore (2x)
– Rastrelliera piatti pieghevole nel cestello inferiore (2x)
– Ripiano coltelli nel cestello superiore
– Cestello per posate Vario nel cestello inferiore
– Supporti tazze nel cestello superiore (2x)
– Ripiano per tazze nel cestello inferiore
– Portabicchieri nel cestello inferiore

**Visualizzazioni e utilizzo**
– Home Connect disponibile tramite WLAN
– Display elettronico del tempo residuo in minuti
– Preselezione elettronica orario di inizio: 1-24 ore

**Informazioni tecniche e accessori**
– AquaStop: la garanzia Bosch per i danni legati all'acqua, per tutta la vita utile dell'elettrodomestico.[5]
– Sicurezza bambini: blocco pulsanti
– Tecnologia di protezione bicchieri
– Imbuto per il sale
– Misure elettrodomestico (A x L x P): 84,5 x 45 x 60 cm

**Altri accessori disponibili su richiesta**
SGZ1010 Prolunga tubo flessibile mandata/ritorno
SMZ5002 Cestello per posate d'argento
SMZ5300 Cestello lavabicchieri per calici
SMZ5000 Set detersivo

Ulteriori accessori speciali incl. immagini sono disponibili a partire da pagina 142.

[1] Su una scala di efficienza energetica da A a G [2] Consumo di energia in kWh/100 cicli (nel programma Eco 50 °C).
[3] Consumo di acqua in litri per ciclo (nel programma Eco 50 °C) [4] Durata del programma Eco 50 °C
[5] Condizioni di garanzia in dettaglio all'indirizzo www.bosch-home.com/ch/de/garantiebedingungen
I prezzi riportati sono in franchi svizzeri incl. IVA/escl. IVA. I prezzi non includono la tassa di riciclaggio anticipata dovuta per legge (TRA).
I prezzi indicati non sono vincolanti; i nostri rivenditori hanno completa libertà nella definizione del prezzo di vendita.

# Lavastoviglie modulari

Novità

**CHF 710.–**
*CHF 656.80* TRA incl. **CHF 10.81** / *TRA escl. CHF 10.00*

Serie | **2**
**SKS2ITW00E bianco**

**Potenza e consumi**
– Classe di efficienza energetica[1]: E
– Energia[2] / Acqua[3]: 55 kWh / 8 litri
– Capacità: 6 coperti
– Durata del programma[4]: 3:55 (h:min)
– Rumorosità: 49 dB(A) re 1 pW
– Classe di efficienza acustica: C

**Programmi e opzioni**
– 6 Programmi: Intensivo 70 °C, Auto, Eco 50 °C, Bicchieri, Rapido, Prelavaggio
– 2 funzioni speciali: VarioSpeed, Asciugatura Extra

**Tecnologia di lavaggio**
– Aquasensor
– Assistente di dosaggio
– Eco Silence Drive
– Funzione automatica detersivo
– Sistema con triplo filtro autopulente ondulato
– Bracci irroratori a onde
– Recipiente interno: acciaio inox / Polinox

**Visualizzazioni e utilizzo**
– Display elettronico del tempo residuo in minuti
– Preselezione elettronica orario di inizio: 1-24 ore

**Sistema a cestelli**
– Sistema di cestelli flessibile: colore cestello argento, cestello per posate Vario, supporti per tazze

**Sicurezza**
– AquaStop: la garanzia Bosch per i danni legati all'acqua, per tutta la vita utile dell'elettrodomestico.[5]
– Tecnologia di protezione bicchieri

**Dimensioni**
– Misure elettrodomestico (A x L x P): 45 x 55,1 x 50 cm

**Altri accessori disponibili su richiesta**
SGZ1010 Prolunga tubo flessibile mandata/ritorno

Ulteriori accessori speciali incl. immagini sono disponibili a partire da pagina 142.

[1] Su una scala di efficienza energetica da A a G [2] Consumo di energia in kWh/100 cicli (nel programma Eco 50 °C).
[3] Consumo di acqua in litri per ciclo (nel programma Eco 50 °C) [4] Durata del programma Eco 50 °C
[5] Condizioni di garanzia in dettaglio all'indirizzo www.bosch-home.com/ch/de/garantiebedingungen
I prezzi riportati sono in franchi svizzeri incl. IVA/escl. IVA. I prezzi non includono la tassa di riciclaggio anticipata dovuta per legge (TRA).
I prezzi indicati non sono vincolanti; i nostri rivenditori hanno completa libertà nella definizione del prezzo di vendita.

# Accessori speciali per interni lavastoviglie

**SMZ2014 – Cestello per bicchieri grigio scuro con etagere basculante**
Sempre utilizzabile con cestelli Vario Flex, Vario Flex Plus- e Vario Flex Pro
**CHF 53.–**
*CHF 49.03*

**SMZ5300 – Cestello per calici**
Sempre utilizzabile con cestelli Vario Flex, Vario Flex Plus- e Vario Flex Pro
**CHF 37.–**
*CHF 34.23*

**SMZ5100 – Cestello per posate Vario (apparecchi da 60 cm)**
Utilizzabile con le lavastoviglie Bosch da 60 cm di larghezza
**CHF 37.–**
*CHF 34.23*

**SMZ5000 – Set aggiuntivo di lavaggio**
(4 pz.= ugello irroratore teglie; fermabottiglie, cestello posate supplementare, 3 clip di fissaggio per piccoli oggetti) Utilizzabile solo con tutte le lavastoviglie Bosch da 60 cm e 45 cm di larghezza
**CHF 37.–**
*CHF 34.23*

**SMZ5002 – Cestello per posate d'argento[1]**
Utilizzabile con tutte le lavastoviglie Bosch da 60 cm e 45 cm di larghezza
**CHF 37.–**
*CHF 34.23*

**SGZ6BH00 – Fermabottiglie grigio**
**CHF 29.–**
*CHF 26.83*

**SGZ4CB00 – Cestello per posate per lavastoviglie da 45 cm di larghezza**
**CHF 37.–**
*CHF 34.23*

**SGZ0IC00 – Supporto per piccoli oggetti per cestello superiore**
**CHF 13.–**
*CHF 12.03*

**SGZ6DX02 – Cassetto Vario per Cestelli Flex**
**CHF 106.–**
*CHF 98.06*

**SGZ6DX03 – Cassetto Vario per Cestelli Flex**
**CHF 117.–**
*CHF 108.23*

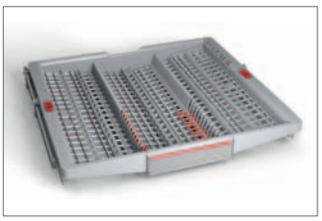

**SGZ6DB04 – Cassetto Vario per Cestelli Pro**
**CHF 148.–**
*CHF 136.91*

**SGZ6RB04 – Terzo cestello per Cestelli Pro**
**CHF 148.–**
*CHF 136.91*

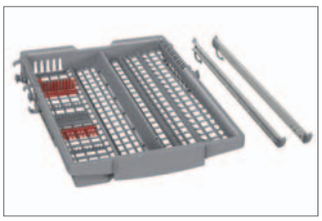

**SGZ4DX12 – Cassetto Vario per Cestelli Flex**
**CHF 95.–**
*CHF 87.88*

[1] Immagine simile
I prezzi riportati sono in franchi svizzeri incl. IVA/escl. IVA. I prezzi non includono la tassa di riciclaggio anticipata dovuta per legge (TRA).
I prezzi indicati non sono vincolanti; i nostri rivenditori hanno completa libertà nella definizione del prezzo di vendita.

# Accessori speciali per lavastoviglie da incasso

**SPZ2044 – Porta in acciaio inox e pannello dello zoccolo integrato**
Solo per apparecchi integrati di altezza 81.5 cm, e larghezza 45 cm con fondo in acciaio inox
**CHF 265.–**
*CHF 245.14*

**SMZ2056 – Sportello, acciaio inox**
Solo per lavastoviglie a scomparsa totale da 60 cm di larghezza con fondo in acciaio inox (maniglia = Serie | 6 Forni)
**CHF 191.–**
*CHF 176.69*

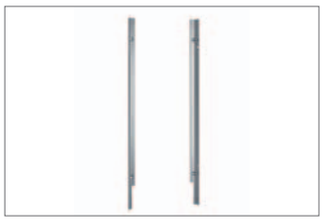

**SGZ0BI01 – Listelli di compensazione in acciaio inox**
Utilizzabili con tutte le lavastoviglie Bosch da 60 cm di larghezza con altezza 81.5 cm (no Solo) e fondo in acciaio inox
**CHF 64.–**
*CHF 59.20*

**SGZ0BI11 – Listelli di compensazione in acciaio inox[1]**
Utilizzabili con tutte le lavastoviglie Bosch da 60 cm di larghezza con altezza 86.5 cm (no Solo) e fondo in acciaio inox
**CHF 64.–**
*CHF 59.20*

**SMZ5035 – Kit di compensazione in acciaio inox (81.5 cm) per installazione a colonna**
Utilizzabile con tutte le lavastoviglie Bosch da 60 cm di larghezza con altezza 81.5 cm (no Solo) e fondo in acciaio inox
**CHF 122.–**
*CHF 112.86*

**SMZ5045 – Kit di compensazione in acciaio inox (86.5 cm)[1] per installazione a colonna**
Utilizzabile con tutte le lavastoviglie Bosch da 60 cm di larghezza con altezza 86.5 cm e fondo in acciaio inox
**CHF 122.–**
*CHF 112.86*

**SGZ8BI00 – Guide di collegamento**
Guide in metallo in due pezzi realizzate in acciaio zincato, per il montaggio di pannelli frontali in più pezzi su lavastoviglie a scomparsa totale
- Adatti per lavastoviglie da 60 cm di larghezza (altezza dell'apparecchio: 81,5+86,5 cm) con e senza Vario Hinge
- Adatte per lavastoviglie da 45 cm con Vario Hinge

**CHF 106.–**
*CHF 98.06*

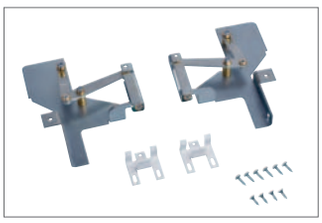

**SMZ5003 – Cerniera apribile per corpi del mobile alti**
Solo per lavastoviglie integrate e a scomparsa totale con fondo in acciaio inox
**CHF 170.–**
*CHF 157.26*

**SGZ1010 – Prolunga AquaStop (mandata e scarico)**
Utilizzabile con tutte le lavastoviglie Bosch
**CHF 64.–**
*CHF 59.20*



[1] Immagine simile
I prezzi riportati sono in franchi svizzeri incl. IVA/escl. IVA. I prezzi non includono la tassa di riciclaggio anticipata dovuta per legge (TRA).
I prezzi indicati non sono vincolanti; i nostri rivenditori hanno completa libertà nella definizione del prezzo di vendita.

La perfezione non è mai stata così semplice.

# Lavatrici e asciugatrici

BOSCH
BOSCH

# I punti di forza delle lavatrici.

**Active Water Plus.**
**Risparmiare acqua in modo intelligente.**
Il riconoscimento automatico del carico Active Water Plus a regolazione continua utilizza sensori intelligenti per regolare con precisione il consumo d'acqua in base al tipo di tessuto e al carico. **In questo modo,** con piccoli carichi, **viene risparmiato fino al 50%[1] di acqua, e pertanto di energia.**

**i-DOS con scansione del detersivo.**
**Risparmiare detersivo in modo ancora più facile.**
Il sistema di dosaggio i-DOS con scansione del detersivo riconosce ogni detersivo e lo dosa automaticamente e con precisione. Pertanto, il lavaggio impiegherà l'esatta quantità di detersivo e di acqua richiesta, consentendo di risparmiare fino al **38%[2] di detersivo.**

**Mini Load. Risparmia energia, acqua e tempo per piccoli carichi di biancheria.**
Con la nuova opzione Mini Load è possibile lavare piccoli carichi di biancheria o capi singoli, come gli indumenti nuovi, senza sensi di colpa. Basta premere un pulsante per ridurre il tempo di esecuzione del programma di lavaggio precedentemente selezionato, risparmiando fino al 40%[3] di energia e fino al 70%[4] di tempo.

**Iron Assist.**
**Per stirare meno, o non stirare più.**
I programmi Iron Assist aiutano a ridurre le pieghe e quindi il carico di indumenti da stirare.
Basta mettere il bucato asciutto e sgualcito nel cestello, dove verrà riscaldato delicatamente e quindi nebulizzato. Il Vapore acqueo che ne deriverà rimuove la sgualcitura della biancheria.

[1] Consumo di acqua per un quarto di carico rispetto a un carico completo con il programma "Eco 40-60".
[2] Risparmio medio di detersivo liquido ad un confronto tra una tecnologia di dosaggio automatico e il dosaggio manuale, International Journal of Consumer Studies 38 (2014), 265 s.
[3] Risparmio di energia con l'opzione Mini Load con il programma Sintetici 40°C su un carico di 0.5 kg rispetto al programma Sintetici 40°C con un carico di 0.5 kg senza l'opzione Mini Load. Valori misurati secondo la norma EN60456.
[4] Risparmio di tempo con l'opzione Mini Load con il programma Sintetici 40 °C per un carico di 0.5 kg rispetto al programma Sintetici 40 °C con un carico di 0.5 kg senza l'opzione Mini Load. Valori misurati secondo la norma EN60456.

# Bucato pulito, acqua pulita, mari puliti.

Idoneo per ogni lavatrice

## Il nuovo filtro per microplastiche di Bosch garantisce la quasi totale assenza di microplastiche nell'acqua di scarico

Le microplastiche sono fra **le sfide più importanti** che i nostri mari e le nostre acque devono affrontare. Queste minuscole particelle provengono ad esempio da pneumatici di auto, rifiuti da imballaggio o indumenti sintetici ed entrano nel ciclo ambientale senza che noi lo vogliamo. Ad esempio, ogni volta che laviamo capi in tessuto di poliestere, elastan, poliammide o poliacrilico, finiscono nell'acqua di scarico minuscole particelle di plastica che si decompongono con grande difficoltà. Con il nuovo filtro per microplastiche Bosch aiuta i consumatori a ridurre questo tipo di inquinamento.

**35 %[1]**

**è la quota delle microplastiche negli oceani che deriva dal lavaggio degli indumenti.**

**Come funziona il filtro per microplastiche?**

- **Efficienza di filtrazione elevata:** filtra fino al 97% delle particelle di microplastica prodotte in un ciclo di lavaggio[2].
- **Installazione flessibile:** il dispositivo offre il massimo livello di flessibilità di installazione reperibile sul mercato e non necessita di fori. Basta collegare il filtro per microplastiche al tubo flessibile di scarico della lavatrice e posizionarlo sull'apparecchio o accanto ad esso. **Compatibile con qualsiasi lavatrice.**
- **Sistema di autopulizia:** filtraggio affidabile per tanti cicli di lavaggio. La pulizia manuale si rende necessaria solo dopo un lungo utilizzo.

**Come agisce il filtro per microplastiche?**

- **Bucato pulito:** il filtro per microplastiche fa in modo che le particelle di microplastica non entrino nella lavatrice, mantenendo così i capi puliti e privi di microplastiche.
- **Acqua pulita:** grazie all'efficace filtrazione le particelle di microplastica vengono rimosse dall'acqua di scarico; l'acqua diventa così più pulita e più rispettosa dell'ambiente.
- **Mari puliti:** eliminando con il filtro le particelle di microplastica dall'acqua di scarico, contribuiamo a proteggere i mari e le acque dall'inquinamento da microplastiche.

[1] Fiber release in use phase, Hloch, 1998
[2] Percentuale di fibre di microplastica (miscela di flock di nylon) filtrata dal filtro per microplastiche misurata con metodi gravimetrici con test impostato indipendentemente dall'apparecchio.

# I punti di forza delle asciugatrici.

**Campione di risparmio energetico: EEK A+++ -10%[1].**
**Ecco come risparmiare energia durante l'asciugatura.**
Con EEK A+++ le nostre asciugatrici sono particolarmente efficienti dal punto di vista energetico **e garantiscono addirittura il 10% di sprechi in meno[1]** rispetto al valore limite della migliore classe di efficienza energetica A+++. L'efficiente tecnologia a pompa di calore riutilizza l'aria calda di scarico per asciugare i capi.

**A+++ -10 %[1]**

**Smart Dry. L'asciugatrice connessa in rete seleziona automaticamente il programma più adatto.**
Le lavatrici e asciugatrici Serie 8 con Home Connect offrono l'innovativa opzione Smart Dry. Selezionandola, la lavatrice e l'asciugatrice comunicano direttamente tra loro grazie alla moderna tecnologia di processo e basata sui sensori. La lavatrice invia all'asciugatrice i parametri dell'ultimo ciclo di lavaggio, ovvero il programma, il carico e l'umidità residua, e quest'ultima seleziona automaticamente l'impostazione di asciugatura appropriata. In questo modo si semplifica il funzionamento dell'elettrodomestico, si risparmia tempo e si ottiene un'indicazione precisa del tempo di asciugatura rimanente.

**Opzione Speed Perfect.[2]**
**Asciugatura molto più veloce.**
Quando la velocità è fondamentale, l'opzione Speed Perfect accelera il processo di asciugatura in modo che un carico completo di 9 kg possa essere asciugato in meno di 3 ore.

**Self Cleaning Condenser.**
**Soluzione autopulente per un'efficienza energetica duratura.**
Mentre l'efficienza di altre asciugatrici diminuisce a ogni ciclo di asciugatura se il condensatore non viene pulito manualmente dopo ogni carico, le asciugatrici a pompa di calore con Self Cleaning Condenser si puliscono da sole. In questo modo, il consumo energetico rimane costante per tutta la vita dell'elettrodomestico.

[1] 10% più efficiente (174 kWh/anno) rispetto al valore limite (194 kWh/anno) della classe di efficienza energetica A+++ secondo il Regolamento (UE) n. 392/2012.
[2] in base al modello

# La nuova etichetta energetica per le asciugatrici: valida dal 1° luglio 2025.

Lo sviluppo tecnologico degli ultimi anni ha prodotto un'altissima concentrazione di asciugatrici nella classe di efficienza energetica massima, ovvero la A+++. Circa 2/3 delle asciugatrici vendute al consumatore nel 2023 vengono inserite in queste classi. Di conseguenza negli ultimi anni l'etichetta energetica non ha più assolto alla sua originaria funzione di guida dell'utente nel suo processo di acquisto sulla base del consumo energetico, pertanto è stato necessario modificarla.

Nella sua nuova veste, l'etichetta energetica per le asciugatrici aiuterà il consumatore a selezionare i prodotti più efficienti. Il passaggio alla nuova etichetta energetica avverrà a partire dal **1° luglio 2025**.
Dal momento che l'etichetta deve essere applicata già mesi prima di questa data sugli imballaggi delle asciugatrici, desideriamo fornirti fin da ora le principali informazioni.

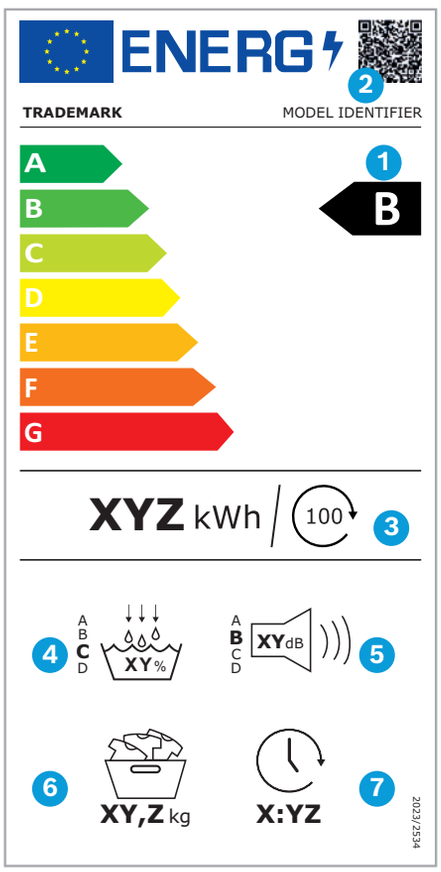


**La nuova etichetta energetica per le asciugatrici:**
L'etichetta energetica è stata rivista e le classi energetiche che riporta sono state trasformate da A+++ fino a D in A fino a G. Il programma per l'etichettatura delle asciugatrici è rimasto invariato, tuttavia ora viene chiaramente contrassegnato con il nome „eco“.
L'etichetta rielaborata appare nuova e semplificata.
Per la determinazione delle nuove classi di efficienza energetica vengono utilizzati nuovi metodi di calcolo che prevedono, ad esempio, che il consumo energetico non sia più indicato su base annuale, bensì ogni 100 cicli operativi.
Con la nuova etichetta energetica vengono introdotte allo stesso modo le classi di emissione del rumore da A a D, oltre ai valori dB già presenti. Vengono inoltre elevati i requisiti relativi alle rispettive classi di efficienza di condensazione.

**Spiegazione dei simboli**

1. Classe di efficienza energetica
2. QR-Code con link alla scheda dati UE
3. Consumo energetico in kWh per 100 cicli di asciugatura[1]
4. Classe di efficienza di condensazione e tasso di efficienza di condensazione in %
5. Classe di emissione di rumore ed emissione di rumore espresse in dB(A)[2]
6. Massima capacità portante (capacità nominale in kg)[2]
7. Durata di funzionamento in ore e minuti (h:min)[2]



[1] I valori si riferiscono a una media ponderata di mezzo e pieno carico con un rapporto di 0,62 (24 x pieno carico, 76 x mezzo carico)
[2] Ciclo di asciugatura nel programma Eco a pieno carico

## Lavatrici

Novità

**CHF 2'990.–**
*CHF 2'765.96* TRA incl. **CHF 20.02** / *TRA escl. CHF 18.52*

Serie | **8**
**WGB256A5CH**

A↑G A | -30%[7] | Spinning A | 10 kg | AquaStop | i-DOS | Sistema antimacchie | Iron Assist

**Potenza e consumi**
– Classe di efficienza energetica[1]: **A-30%**[7]
– Energia[2]/Acqua[3]: 35 kWh/48 litri
– Capacità di carico: 1 – **10 kg**
– Durata del programma[4]: 3:57 h:min
– Classe di efficienza della centrifuga: A
– Giri centrifuga[5]: 400 – 1600 giri/min
– Rumorosità: 72 dB (A) re 1 pW
– Classe efficienza acustica: A

**Programmi**
– Programmi standard: Cotone, Sintetici, Delicati/Seta, Lana-Bucato a mano
– **Iron Assist**: programma con aggiunta di Vapore per ridurre le pieghe sui capi asciutti
– Programmi speciali: Igiene Plus, Programma automatico, Centrifuga/Scarico acqua, Rapido/Mix, Sport, Risciacquo, Extra breve 15'/30'
– Programma automatico: lavaggio e dosaggio controllati da sensori
– Programmi aggiuntivi disponibili tramite Home Connect: Piumini, Camicie, Outdoor, Pulizia cestello (con funzione promemoria), Automatico Delicato, Jeans/capi scuri, Anti-microplastiche

**Opzioni**
– **Home Connect disponibile tramite WLAN**
– **Speed Perfect:** bucato perfettamente pulito in un tempo fino al 65% più breve[8]
– **i-DOS**: dosaggio interamente automatico della quantità di detersivo liquido e ammorbidente
– Riconoscimento automatico del tipo di sporco – 6 tipi di macchie al tocco di un pulsante e altri 10 tipi di macchie tramite Home Connect
– L'**opzione Vapore** riduce fino al 40% delle pieghe.[9]
– Pulsanti Touch Control: On/Off, Preselezione orario fine, Selezione tipo di sporco, i-DOS 2.0 1, i-DOS 2.0 2, Sicurezza bambini, Programma personale, Power Rinse, Avvio da remoto, Avvio/Pausa con funzione Aggiungi bucato, Temperatura, Prelavaggio, Riduzione velocità/Interruzione risciacquo

**Comfort e sicurezza**
– Cestello Vario
– **Mini Load**
– Sistema di lavaggio 4D
– Illuminazione interna del cestello: LED
– Volume del cestello: 70 l
– Oblò da 32 cm, cromato, grigio nero con angolo di apertura porta di 182°
– Anello di comando digitale con display dei programmi a LED retroilluminato
– Pannello di controllo elegante ed ergonomico per un utilizzo semplice
– Eco Silence Drive: motore silenzioso a lunga durata
– 10 anni di garanzia sul motore Eco Silence Drive
– Funzione Aggiungi bucato/Funzione pausa
– Anti Vibration Design
– Active Water Plus
– Isolamento acustico con materiale fonoassorbente aggiuntivo
– Sistema di rilevamento schiuma, controllo squilibrio, visualizzazione sovradosaggio, sicurezza bambini, segnale di fine programma
– Contatore di utilizzo
– Cassetto autopulente, i-DOS
– Aquasensor per risultati di lavaggio ottimali
– AquaStop: la garanzia Bosch per i danni legati all'acqua, per tutta la vita utile dell'elettrodomestico[6]

**Informazioni tecniche**
– Installabile sottopiano con altezza nicchia da 85 cm
– Misure elettrodomestico (A x L x P): 84,5 x 59,8 x 59 cm
– Soddisfa i rigidi requisiti di isolamento acustico della norma SIA 181 senza misure aggiuntive

**Accessori speciali**
WMZ2200 Fissaggio al pavimento
WMZ2381 Prolunga mandata
WMZPW20W Piattaforma con estraibile, lavatrice, cubica

Ulteriori accessori speciali incl. immagini sono disponibili a partire da pagina 157.

Novità

**CHF 2'890.–**
*CHF 2'673.45* TRA incl. **CHF 20.02** / *TRA escl. CHF 18.52*

Serie | **8**
**WGB25605CH**

A↑G A | -30%[7] | Spinning A | 10 kg | AquaStop | Sistema antimacchie | Iron Assist

**Potenza e consumi**
– Classe di efficienza energetica[1]: **A-30%**[7]
– Energia[2]/Acqua[3]: 35 kWh/48 litri
– Capacità di carico: 1 – **10 kg**
– Durata del programma[4]: 3:57 h:min
– Classe di efficienza della centrifuga: A
– Giri centrifuga[5]: 400 – 1600 giri/min
– Rumorosità: 72 dB (A) re 1 pW
– Classe efficienza acustica: A

**Programmi**
– Programmi standard: Cotone, Sintetici, Delicati/Seta, Lana-Bucato a mano
– **Iron Assist**: programma con aggiunta di Vapore per ridurre le pieghe sui capi asciutti
– Programmi speciali: Igiene Plus, EasyCare Plus, Centrifuga/Scarico acqua, Rapido/Mix, Sport, Risciacquo, Extra breve 15'/30'
– Programmi aggiuntivi disponibili tramite Home Connect: Piumini, Tende, Asciugamani, Camicie, Outdoor, Pulizia cestello (con funzione promemoria), Anti-microplastiche

**Opzioni**
– **Home Connect disponibile tramite WLAN**
– **Speed Perfect:** bucato perfettamente pulito in un tempo fino al 65% più breve[8]
– Riconoscimento automatico del tipo di sporco – 6 tipi di macchie al tocco di un pulsante e altri 10 tipi di macchie tramite Home Connect
– L'**opzione Vapore** riduce fino al 40% delle pieghe.[9]
– Pulsanti Touch Control: On/Off, Preselezione orario fine, Selezione tipo di sporco, Intensivo Plus, Sicurezza bambini, Programma personale, Lavaggio notturno/Lavaggio silenzioso, Avvio da remoto, Avvio/Pausa con funzione Aggiungi bucato, Temperatura, Prelavaggio, Riduzione velocità, Acqua Plus & Extra Risciacquo/Interruzione risciacquo

**Comfort e sicurezza**
– Cestello Vario
– **Mini Load**
– Sistema di lavaggio 4D
– Illuminazione interna del cestello: LED
– Volume del cestello: 70 l
– Oblò da 32 cm, cromato, grigio nero con angolo di apertura porta di 182°
– Anello di comando digitale con display dei programmi a LED retroilluminato
– Pannello di controllo elegante ed ergonomico per un utilizzo semplice
– Eco Silence Drive: motore silenzioso a lunga durata
– 10 anni di garanzia sul motore Eco Silence Drive
– Funzione Aggiungi bucato/Funzione pausa
– Anti Vibration Design
– Active Water Plus
– Isolamento acustico con materiale fonoassorbente aggiuntivo
– Sistema di rilevamento schiuma, controllo squilibrio, visualizzazione sovradosaggio, sicurezza bambini, segnale di fine programma
– Contatore di utilizzo
– Cassetto autopulente, sul lato anteriore
– Inserto per detersivo liquido
– AquaStop: la garanzia Bosch per i danni legati all'acqua, per tutta la vita utile dell'elettrodomestico[6]

**Informazioni tecniche**
– Installabile sottopiano con altezza nicchia da 85 cm
– Misure elettrodomestico (A x L x P): 84,5 x 59,8 x 59 cm
– Soddisfa i rigidi requisiti di isolamento acustico della norma SIA 181 senza misure aggiuntive

**Accessori speciali**
WMZ2200 Fissaggio al pavimento
WMZ2381 Prolunga mandata
WMZPW20W Piattaforma con estraibile, lavatrice, cubica

Ulteriori accessori speciali incl. immagini sono disponibili a partire da pagina 157.

[1] Su una scala di classe di efficienza energetica da A a G. [2] Consumo di energia in kWh/100 cicli operativi (nel programma Eco 40-60).
[3] Consumo di acqua ponderato in litri per ciclo di lavaggio (nel programma Eco 40-60). [4] Durata del programma Eco 40-60. 5 Il valore indicato è arrotondato.
[6] Condizioni di garanzia in dettaglio all'indirizzo www.bosch-home.com/ch/de/garantiebedingungen
[7] 30% di sprechi in meno (35 kWh/100 cicli di lavaggio) rispetto al valore limite (51 kWh / 100 cicli di lavaggio) della classe di efficienza energetica A secondo il Regolamento (UE) 2019/2014.
[8] Differenza tra la durata del programma Sintetici 40 °C e la durata del programma Sintetici 40 °C + Attivazione del tasto Speed.
[9] Test n. E-0096-PT-24 del Deutsches Institut für Textil- und Faserforschung Denkendorf (DITF) del 20.02.24, relativo alla riduzione delle pieghe di indumenti in cotone (T-shirt e camicie) nel programma Mix con un carico di 4 kg e opzione Vapore attiva rispetto ai tessuti non trattati con l'opzione Vapore secondo la norma DIN EN ISO 15487.
I prezzi riportati sono in franchi svizzeri incl. IVA/escl. IVA. I prezzi non includono la tassa di riciclaggio anticipata dovuta per legge (TRA).
I prezzi indicati non sono vincolanti; i nostri rivenditori hanno completa libertà nella definizione del prezzo di vendita.

# Asciugatrice a pompa di calore

**Disponibilità prevista a partire da luglio 2025 come WQB246D1CH.**

**CHF 2'990.–**
*CHF 2'765.96* TRA incl. **CHF 28.11** / *TRA escl. CHF 26.00*

Serie | **8**
**WQB246D0CH**

**Potenza e consumi**
– Classe di efficienza energetica[1]: **A+++ -10%**[6]
– Energia[2]: 174 kWh
– Capacità di carico: 1 – **9 kg**
– Durata del programma[3]: 260 min
– Rumorosità: 58 dB (A) re 1 pW
– Classe di efficienza di condensazione[4]: A
– Efficienza della condensazione[5]: 91%

**Programmi**
– Programmi standard: Cotone, Sintetici
– Programma per biancheria da letto: riduce l'aggrovigliamento dei capi di biancheria più grandi grazie al cestello reversibile
– Silent Dry: programma speciale per asciugatura silenziosa
– Programmi tramite l'app: Super 40, Lana Finish, Programma a tempo freddo
– Programmi speciali: Cotone, Camicie, Cotone Eco, Piumini, Delicati, Asciugamani, Mix, Sport, Sintetici, Programma a tempo caldo

**Opzioni**
– **Home Connect disponibile tramite WLAN**
– **Speed Perfect:** Riduzione del tempo di asciugatura nei programmi selezionati
– Smart Dry
– Opzione Mezzo Carico: ottimizza l'asciugatura con quantità di bucato più piccole
– Protezione antipieghe per 120 minuti al termine del programma
– Pulsanti Touch Control: Pronto da stirare, Da riporre, Da riporre+, Preselezione orario fine, StiraFacile, My favorite, Power Button, Avvio da remoto, Delicato, Avvia/Aggiungi bucato/Pausa, Preselezione orario fine 24 h

**Comfort e sicurezza**
– Self Cleaning Condenser
– Tecnologia Auto Dry
– Pannello di controllo elegante ed ergonomico per un utilizzo semplice
– Illuminazione interna del cestello: LED
– Sensitive Drying System
– Porta battente, cerniera porta a destra, cerniera porta reversibile argento-grigio nero
– Carico consigliato
– Indicatore aggiungi bucato
– Contatore di utilizzo
– Anti Vibration Design
– Blocco di sicurezza per bambini
– Gancio di chiusura in metallo
– Segnale di fine programma
– Sistema di scarico della condensa

**Informazioni tecniche**
– Installabile sottopiano con altezza nicchia da 85 cm
– Misure elettrodomestico (A x L x P): 84,2 x 59,8 x 61,3 cm
– Tecnologia a pompa di calore con refrigerante ecologico R290

**Accessori speciali**
WMZ20600 Cestello per la lana
WTZ27500 Kit di collegamento con estraibile
WTZ27510 Kit di collegamento
WTZPW20D Piattaforma con estraibile per asciugatrice

Ulteriori accessori speciali incl. immagini sono disponibili a partire da pagina 157.

[1] Su una scala di classe di efficienza energetica da A+++ a D. [2] Consumo di energia in kWh/anno, basato su 160 cicli del programma standard Cotone a carico pieno e parziale e sul consumo della modalità di risparmio energetico. [3] Durata del programma standard cotone a pieno carico. [4] Su una scala della classe di efficienza di condensazione da A a G.
[5] Grado di efficienza di condensazione ponderato per il programma standard Cotone a carico pieno e parziale.
[6] 10% più efficiente (174 kWh/anno) rispetto al valore limite (194 kWh/anno) della classe di efficienza energetica A+++ e classe di carico da 9 kg secondo il Regolamento (UE) n. 392/2012.
I prezzi riportati sono in franchi svizzeri incl. IVA/escl. IVA. I prezzi non includono la tassa di riciclaggio anticipata dovuta per legge (TRA).
I prezzi indicati non sono vincolanti; i nostri rivenditori hanno completa libertà nella definizione del prezzo di vendita.

# Lavatrici

**CHF 2'380.–**
*CHF 2'201.67* TRA incl. **CHF 20.02** / *TRA escl. CHF 18.52*

Serie | **6**
**WGG244F1CH**

**Potenza e consumi**
– Classe di efficienza energetica[1]: A
– Energia[2]/Acqua[3]: 49 kWh/50 litri
– Capacità di carico: 1 – **9 kg**
– Durata del programma[4]: 3h:48min
– Classe di efficienza centrifuga: B
– Giri centrifuga[5]: 1.400 – 0 giri/min
– Rumorosità centrifuga: 70 dB(A) re 1 pW
– Classe efficienza acustica: A

**Programmi**
– Programmi standard: Cotone, Sintetici, Delicati/Seta, Lana-Bucato a mano
– **Iron Assist**: programma con aggiunta di Vapore per ridurre le pieghe sui capi asciutti
– Programmi speciali: Igiene Plus, Programma automatico delicato, Pulizia cestello (con funzione promemoria), Tessuti tecnici, Centrifuga/Scarico acqua, Rapido/Mix, Sport, Risciacquo, Extra breve 15'/30'
– Programma automatico: lavaggio e dosaggio controllati da sensori

**Opzioni**
– **Speed Perfect:** bucato perfettamente pulito in un tempo fino al 65% più breve[7]
– **i-DOS**: dosaggio interamente automatico della quantità di detersivo liquido e ammorbidente
– Pulsanti Touch Control: StiraFacile, Preselezione orario fine, Selezione tipo di sporco, i-DOS 2.0, Avvio/Pausa con funzione Aggiungi bucato, Temperatura,
Prelavaggio, Riduzione velocità/Interruzione risciacquo
– Programma automatico macchie con 4 tipi di macchie – attivabile in aggiunta ai comuni programmi standard

**Comfort e sicurezza**
– Cestello Vario
– Ampio display a LED visibile per esecuzione del programma, velocità max. centrifuga, preselezione orario fine 24 h e suggerimento di carico
– Selettore rotativo
– Illuminazione interna del cestello: LED
– Volume del cestello: 65 l
– Pulizia cestello con funzione promemoria
– Eco Silence Drive: motore silenzioso a lunga durata
– Oblò da 32 cm, grigio nero argento con angolo di apertura porta di 165°
– Funzione Aggiungi bucato/Funzione Pausa
– Anti Vibration Design
– Active Water Plus
– Sistema di rilevamento schiuma, controllo squilibrio, sicurezza bambini, segnale di fine programma
– Contatore di utilizzo
– Sistema antimacchia
– Aquasensor
– AquaStop: la garanzia Bosch per i danni legati all'acqua, per tutta la vita utile dell'elettrodomestico[6]

**Informazioni tecniche**
– Misure elettrodomestico (A x L x P): 84,5 x 59,8 x 59 cm
– Installabile sottopiano con altezza nicchia da 85 cm
– Soddisfa i rigidi requisiti di isolamento acustico della norma SIA 181 senza misure aggiuntive

**Accessori speciali**
WMZ2200 Fissaggio al pavimento
WMZ2381 Prolunga mandata
WMZPW20W Piattaforma con estraibile, lavatrice, cubica

Ulteriori accessori speciali incl. immagini sono disponibili a partire da pagina 157.

**CHF 2'200.–**
*CHF 2'035.15* TRA incl. **CHF 20.02** / *TRA escl. CHF 18.52*

Serie | **6**
**WGG244Z2CH**

**Potenza e consumi**
– Classe di efficienza energetica[1]: A
– Energia[2]/Acqua[3]: 49 kWh/50 litri
– Capacità di carico: 1 – **9 kg**
– Durata del programma[4]: 3h:48min
– Classe di efficienza centrifuga: B
– Giri centrifuga[5]: 1.400 – 0 giri/min
– Rumorosità centrifuga: 70 dB(A) re 1 pW
– Classe efficienza acustica: A

**Programmi**
– Programmi standard: Cotone, Sintetici, Delicati/Seta, Lana-Bucato a mano
– **Iron Assist**: programma con aggiunta di Vapore per ridurre le pieghe sui capi asciutti
– Programmi speciali: Igiene Plus, Pulizia cestello (con funzione promemoria), Jeans/capi scuri, Centrifuga/Scarico acqua, Rapido/Mix, Sport, Risciacquo, Extra breve 15'/30'

**Opzioni**
– **Speed Perfect:** bucato perfettamente pulito in un tempo fino al 65% più breve[7]
– Pulsanti Touch Control: StiraFacile, Preselezione orario fine, Selezione tipo di sporco, Avvio/Pausa con funzione Aggiungi bucato, Temperatura, Prelavaggio, Acqua Plus, Riduzione velocità/Interruzione risciacquo
– Programma automatico macchie con 4 tipi di macchie – attivabile in aggiunta ai comuni programmi standard

**Comfort e sicurezza**
– Cestello Vario
– Ampio display a LED visibile per esecuzione del programma, velocità max. centrifuga, preselezione orario fine 24 h e suggerimento di carico
– Selettore rotativo
– Illuminazione interna del cestello: LED
– Volume del cestello: 65 l
– Pulizia cestello con funzione promemoria
– Eco Silence Drive: motore silenzioso a lunga durata
– Oblò da 32 cm, grigio nero argento con angolo di apertura porta di 165°
– Funzione Aggiungi bucato/Funzione Pausa
– Anti Vibration Design
– Active Water Plus
– Sistema di rilevamento schiuma, controllo squilibrio, sicurezza bambini, segnale di fine programma
– Contatore di utilizzo
– Sistema antimacchia
– Cassetto autopulente, sul lato anteriore
– Inserto per detersivo liquido
– AquaStop: la garanzia Bosch per i danni legati all'acqua, per tutta la vita utile dell'elettrodomestico[6]

**Informazioni tecniche**
– Misure elettrodomestico (A x L x P): 84,5 x 59,8 x 59 cm
– Installabile sottopiano con altezza nicchia da 85 cm
– Soddisfa i rigidi requisiti di isolamento acustico della norma SIA 181 senza misure aggiuntive

**Accessori speciali**
WMZ2200 Fissaggio al pavimento
WMZ2381 Prolunga mandata
WMZPW20W Piattaforma con estraibile, lavatrice, cubica

Ulteriori accessori speciali incl. immagini sono disponibili a partire da pagina 157.

[1] Su una scala di classe di efficienza energetica da A a G. [2] Consumo di energia in kWh/100 cicli operativi (nel programma Eco 40-60).
[3] Consumo di acqua ponderato in litri per ciclo (nel programma Eco 40-60) [4] Durata del programma Eco 40-60.
[5] Il valore indicato è arrotondato. [6] Condizioni di garanzia in dettaglio all'indirizzo www.bosch-home.com/ch/de/garantiebedingungen
[7] Differenza tra la durata del programma Sintetici 40 °C e la durata del programma Sintetici 40 °C + Attivazione del tasto Speed.
I prezzi riportati sono in franchi svizzeri incl. IVA/escl. IVA. I prezzi non includono la tassa di riciclaggio anticipata dovuta per legge (TRA).
I prezzi indicati non sono vincolanti; i nostri rivenditori hanno completa libertà nella definizione del prezzo di vendita.

# Asciugatrice a pompa di calore

**Disponibilità prevista a partire da luglio 2025 come WQG233C1CH.**

**CHF 2'180.–**
*CHF 2'016.65* TRA incl. **CHF 28.11** / *TRA escl. CHF 26.00*

Serie | **6**
**WQG233C0CH**

**Potenza e consumi**
– Classe di efficienza energetica[1]: A+++
– Energia[2]: 176 kWh
– Capacità di carico: 1 – 8 kg
– Durata del programma[3]: 165 min
– Rumorosità: 64 dB (A) re 1 pW
– Classe di efficienza di condensazione[4]: A
– Efficienza della condensazione[5]: 91%

**Programmi**
– Programmi standard: Cotone, Sintetici
– **Iron Assist:** questo trattamento a Vapore riduce le pieghe e, di conseguenza, anche il tempo necessario per stirare
– Programma per biancheria da letto: riduce l'aggrovigliamento dei capi di biancheria più grandi grazie al cestello reversibile
– Programmi speciali: Cotone, Camicie, Cotone Eco, Delicati, Asciugamani, Iron Assist camicie 1, Iron Assist camicie 5, Mix, Extra Breve 40', Sport, Sintetici, Programma a tempo caldo

**Opzioni**
– Protezione antipieghe per 120 minuti al termine del programma
– Opzione Mezzo Carico: ottimizza l'asciugatura con quantità di bucato più piccole
– Pulsanti Touch Control: Pronto da stirare, Da riporre, Da riporre+, Preselezione orario fine, StiraFacile, Delicato, Segnale, Avvia/Aggiungi bucato/Pausa, Preselezione orario fine 24 h

**Comfort e sicurezza**
– Tecnologia Auto Dry
– Filtro Easy Clean
– Ampio display a LED visibile per visualizzazione del tempo residuo e preselezione orario fine 24 h, stato del programma, funzioni supplementari
– Selettore rotativo
– Illuminazione interna del cestello: LED
– Sensitive Drying System
– Cerniera porta a destra, Porta battente, argento - grigio nero
– Carico consigliato
– Anti Vibration Design
– Sicurezza bambini
– Gancio di chiusura in metallo
– Segnale di fine programma
– Sistema di scarico della condensa

**Informazioni tecniche**
Misure elettrodomestico (A x L x P): 84,2 x 59,8 x 61,3 cm
– Installabile sottopiano con altezza nicchia da 85 cm
– Tecnologia a pompa di calore con refrigerante ecologico R290

**Accessori speciali**
WMZ20600 Cestello per la lana
WTZ27400 Kit di collegamento con estraibile
WTZ27410 Kit di collegamento
WTZPW20D Piattaforma con estraibile per asciugatrice

Ulteriori accessori speciali incl. immagini sono disponibili a partire da pagina 157.

[1] Su una scala di classe di efficienza energetica da A+++ a D. [2] Consumo di energia in kWh/anno, basato su 160 cicli del programma standard Cotone a carico pieno e parziale e sul consumo della modalità di risparmio energetico. [3] Durata del programma standard cotone a pieno carico. [4] Su una scala della classe di efficienza di condensazione da A a G.
[5] Grado di efficienza di condensazione ponderato per il programma standard Cotone a carico pieno e parziale.
I prezzi riportati sono in franchi svizzeri incl. IVA/escl. IVA. I prezzi non includono la tassa di riciclaggio anticipata dovuta per legge (TRA).
I prezzi indicati non sono vincolanti; i nostri rivenditori hanno completa libertà nella definizione del prezzo di vendita.

## Lavatrice

Novità

**CHF 2'320.–**
*CHF 2'146.16* TRA incl. **CHF 20.02** / *TRA escl. CHF 18.52*

Serie | **6**
**WGG244ZRCH**

A↑G A | Spinning B | 9 kg | AquaStop | Sistema antimacchia | Iron Assist

**Potenza e consumi**
– Classe di efficienza energetica[1]: A
– Energia[2]/Acqua[3]: 49 kWh/50 litri
– Capacità di carico: 1 – **9 kg**
– Durata del programma[4]: 3:48 h:min
– Classe di efficienza della centrifuga: B
– Giri centrifuga[5]: 400 – 1400 giri/min
– Rumorosità: 70 dB (A) re 1 pW
– Classe efficienza acustica: A

**Programmi**
– Programmi standard: Cotone, Sintetici, Delicati/Seta, Lana-Bucato a mano
– **Iron Assist**: programma con aggiunta di Vapore per ridurre le pieghe sui capi asciutti
– Programmi speciali: Igiene Plus, Pulizia cestello (con funzione promemoria), Jeans/capi scuri, Centrifuga/Scarico acqua, Rapido/Mix, Sport, Risciacquo, Extra breve 15'/30'

**Opzioni**
– **Speed Perfect:** bucato perfettamente pulito in un tempo fino al 65% più breve[7]
– Programma automatico macchie con 4 tipi di macchie – attivabile in aggiunta ai comuni programmi standard
– Pulsanti Touch Control: StiraFacile, Preselezione orario fine, Selezione tipo di sporco, Avvio/Pausa con funzione Aggiungi bucato, Temperatura, Prelavaggio, Acqua Plus, Riduzione velocità/Interruzione risciacquo

**Comfort e sicurezza**
– Sistema antimacchia
– Cestello Vario: lavaggio delicato ed efficiente
– Ampio display a LED visibile per esecuzione del programma, velocità max. centrifuga, preselezione orario fine 24 h e suggerimento di carico
– Selettore rotativo
– Illuminazione interna del cestello: LED
– Volume del cestello: 65 l
– Pulizia cestello con funzione promemoria
– Oblò da 32 cm, grigio nero / nero con angolo di apertura porta di 165°
– Eco Silence Drive: motore silenzioso a lunga durata
– Funzione Aggiungi bucato/Funzione pausa
– Contatore di utilizzo
– Anti Vibration Design
– Active Water Plus
– Sistema di rilevamento schiuma, controllo squilibrio, sicurezza bambini, segnale di fine programma
– Cassetto autopulente, sul lato anteriore
– Inserto per detersivo liquido
– AquaStop: la garanzia Bosch per i danni legati all'acqua, per tutta la vita utile dell'elettrodomestico[6]

**Informazioni tecniche**
– Misure elettrodomestico (A x L x P): 84,8 x 59,8 x 59 cm
– Installabile sottopiano con altezza nicchia da 85 cm
– Soddisfa i rigidi requisiti di isolamento acustico della norma SIA 181 senza misure aggiuntive
– Isolamento acustico tramite piastra di base

**Accessori speciali**
WMZ2200 Fissaggio al pavimento
WMZ2381 Prolunga mandata

Ulteriori accessori speciali incl. immagini sono disponibili a partire da pagina 157.

[1] Su una scala di classe di efficienza energetica da A a G.
[2] Consumo di energia in kWh/100 cicli operativi (nel programma Eco 40-60).
[3] Consumo di acqua ponderato in litri per ciclo (nel programma Eco 40-60)
[4] Durata del programma Eco 40-60.
[5] Il valore indicato è arrotondato.
[6] Condizioni di garanzia in dettaglio all'indirizzo www.bosch-home.com/ch/de/garantiebedingungen
[7] Differenza tra la durata del programma Sintetici 40 °C e la durata del programma Sintetici 40 °C + Attivazione del tasto Speed.

## Asciugatrice a pompa di calore

Disponibilità prevista a partire da luglio 2025 come WQG2331RCH.

**CHF 2'270.–**
*CHF 2'099.91* TRA incl. **CHF 28.11** / *TRA escl. CHF 26.00*

Serie | **6**
**WQG2330RCH**

A+++↑D A | Condensation A | 8 kg | Iron Assist

**Potenza e consumi**
– Classe di efficienza energetica[1]: A+++
– Energia[2]: 176 kWh
– Capacità di carico: 1 – 8 kg
– Durata del programma[3]: 165 min
– Rumorosità: 64 dB (A) re 1 pW
– Classe di efficienza di condensazione[4]: A
– Efficienza della condensazione[5]: 91%

**Programmi**
– Programmi standard: Cotone, Sintetici
– **Iron Assist:** questo trattamento a Vapore riduce le pieghe e, di conseguenza, anche il tempo necessario per stirare
– Programma per biancheria da letto: riduce l'aggrovigliamento dei capi di biancheria più grandi grazie al cestello reversibile
– Programmi speciali: Cotone, Camicie, Cotone Eco, Delicati, Asciugamani, Iron Assist camicie 1, Iron Assist camicie 5, Mix, Extra Breve 40', Sport, Sintetici, Programma a tempo caldo

**Opzioni**
– Protezione antipieghe per 120 minuti al termine del programma
– Opzione Mezzo Carico: ottimizza l'asciugatura con quantità di bucato più piccole
– Pulsanti Touch Control: Pronto da stirare, Da riporre, Da riporre+, Preselezione orario fine, StiraFacile, Delicato, Segnale, Avvia/Aggiungi bucato/Pausa, Preselezione orario fine 24 h

**Comfort e sicurezza**
– Filtro EasyClean
– Tecnologia Auto Dry
– Ampio display a LED visibile per visualizzazione del tempo residuo e preselezione orario fine 24 h, stato del programma, funzioni supplementari
– Selettore rotativo
– Illuminazione interna del cestello: LED
– Sensitive Drying System
– Porta battente, Cerniera porta a destra, nero - grigio nero
– Carico consigliato
– Contatore di utilizzo
– Anti Vibration Design
– Sicurezza bambini
– Gancio di chiusura in metallo
– Segnale di fine programma
– Sistema di scarico della condensa

**Informazioni tecniche**
– Misure elettrodomestico (A x L x P): 84,2 x 59,8 x 61,3 cm
– Installabile sottopiano con altezza nicchia da 85 cm
– Tecnologia a pompa di calore con refrigerante ecologico R290

**Accessori speciali**
WMZ20600 Cestello per la lana
WTZ1110 Set di scarico della condensa asciugatrice
WTZ2741C Kit di collegamento
WTZPW20D Piattaforma con estraibile per asciugatrice

Ulteriori accessori speciali incl. immagini sono disponibili a partire da pagina 157.

[1] Su una scala di classe di efficienza energetica da A+++ a D.
[2] Consumo di energia in kWh/anno, basato su 160 cicli del programma standard Cotone a carico pieno e parziale e sul consumo della modalità di risparmio energetico.
[3] Durata del programma standard cotone a pieno carico.
[4] Su una scala della classe di efficienza di condensazione da A a G.
[5] Grado di efficienza di condensazione ponderato per il programma standard Cotone a carico pieno e parziale.

I prezzi riportati sono in franchi svizzeri incl. IVA/escl. IVA. I prezzi non includono la tassa di riciclaggio anticipata dovuta per legge (TRA).
I prezzi indicati non sono vincolanti; i nostri rivenditori hanno completa libertà nella definizione del prezzo di vendita.

## Lavatrice

Novità

**CHF 1'930.–**
*CHF 1'785.38* TRA incl. **CHF 20.02** / *TRA escl. CHF 18.52*

Serie | **4**
**WAN28243CH**

A↑G A | Spinning B | 8 kg | AquaStop

**Potenza e consumi**
– Classe di efficienza energetica[1]: A
– Energia[2]/Acqua[3]: 46 kWh/47 litri
– Capacità di carico: 1 – 8 kg
– Durata del programma[4]: 3:33 h:min
– Classe di efficienza della centrifuga: B
– Giricentrifuga[4]: 400 – 1400 giri/min
– Rumorosità: 71 dB (A) re 1 pW
– Classe efficienza acustica: A

**Programmi**
– Programmi standard: Cotone, Sintetici, Delicati/Seta, Lana-Bucato a mano
– **Iron Assist**: programma con aggiunta di Vapore per ridurre le pieghe sui capi asciutti
– Programmi speciali: Igiene Plus, Pulizia cestello (con funzione promemoria) Camicie, Sintetici Plus, Centrifuga/Scarico acqua, Rapido/Mix, Sport, Risciacquo, Extra breve 15'/30', Delicati/Seta, Lana-Bucato a mano

**Opzioni**
– **Speed Perfect:** bucato perfettamente pulito in un tempo fino al 65% più breve[7]
– Pulsanti Touch Control: Prelavaggio, Preselezione orario fine, Temperatura, Lavaggio notturno/Lavaggio silenzioso, Avvio/Pausa con funzione Aggiungi bucato, Riduzione velocità/Interruzione risciacquo

**Comfort e sicurezza**
– Ampio display per visualizzazione di giri, tempo residuo, preselezione orario fine e carico consigliato
– Funzionamento completamente elettronico con un solo tasto per tutti i programmi di lavaggio e speciali
– Volume del cestello: 65 l
– Oblò da 32 cm, effetto alluminio, bianco con angolo di apertura porta di 171°
– Eco Silence Drive: motore silenzioso a lunga durata
– Funzione Aggiungi bucato
– Contatore di utilizzo
– Anti Vibration Design
– Isolamento acustico: piastra di base
– Active Water Plus
– Sistema di rilevamento schiuma, controllo squilibrio, sicurezza bambini, segnale di fine programma
– Inserto per detersivo liquido
– Gancio di chiusura in metallo
– Chiusura magnetica per apertura immediata dello sportello a fine programma
– AquaStop: la garanzia Bosch per i danni legati all'acqua, per tutta la vita utile dell'elettrodomestico[5]

**Informazioni tecniche**
– Misure elettrodomestico (A x L x P): 84,5 x 59,8 x 59 cm
– Installabile sottopiano con altezza nicchia da 85 cm
– Soddisfa i rigidi requisiti di isolamento acustico della norma SIA 181 senza misure aggiuntive

**Accessori speciali**
WMZ2200 Fissaggio al pavimento
WMZ2381 Prolunga mandata

Ulteriori accessori speciali incl. immagini sono disponibili a partire da pagina 157.

## Asciugatrice a pompa di calore

Novità

Design simile alla lavatrice Serie 4. Disponibilità prevista a partire da luglio 2025 come WQG233V1CH.

**CHF 2'090.–**
*CHF 1'933.40* TRA incl. **CHF 28.11** / *TRA escl. CHF 26.00*

Serie | **6**
**WQG233V0CH**

A+++↑D A+++ | Condensation A | 8 kg

**Potenza e consumi**
– Classe di efficienza energetica[1]: A+++
– Energia[2]: 176 kWh
– Capacità di carico: 1 – 8 kg
– Durata del programma[3]: 165 min
– Rumorosità: 64 dB (A) re 1 pW
– Classe di efficienza di condensazione[4]: A
– Efficienza della condensazione[5]: 91%

**Programmi**
– Programmi standard: Cotone, Sintetici
– Programma per biancheria da letto: riduce l'aggrovigliamento dei capi di biancheria più grandi grazie al cestello reversibile
– Programmi speciali: Cotone, Camicie, Cotone Eco, Piumini, Delicati, Asciugamani, Mix, Extra breve 40', Sport, Sintetici, Lana finish, Programma a tempo caldo

**Opzioni**
– Protezione antipieghe per 120 minuti al termine del programma
– Opzione Mezzo Carico: ottimizza l'asciugatura con quantità di bucato più piccole
– Pulsanti Touch Control: Pronto da stirare, Da riporre, Da riporre+, Preselezione orario fine, StiraFacile, Delicato, Segnale, Avvia/Aggiungi bucato/Pausa, Preselezione orario fine 24 h

**Comfort e sicurezza**
– Filtro EasyClean
– Tecnologia Auto Dry
– Ampio display a LED visibile per visualizzazione del tempo residuo e preselezione orario fine 24 h, stato del programma, funzioni supplementari
– Selettore rotativo
– Sensitive Drying System
– Porta battente, Cerniera porta a destra, bianca
– Carico consigliato
– Contatore di utilizzo
– Anti Vibration Design
– Sicurezza bambini
– Gancio di chiusura in metallo
– Segnale di fine programma

**Informazioni tecniche**
– Misure elettrodomestico (A x L x P): 84,2 x 59,8 x 61,3 cm
– Installabile sottopiano con altezza nicchia da 85 cm
– Tecnologia a pompa di calore con refrigerante ecologico R290

**Accessori speciali**
WMZ20600 Cestello per la lana
WTZ1110 – Set di scarico della condensa asciugatrice
WTZ27400 Kit di collegamento con estraibile
WTZ27410 Kit di collegamento
WTZPW20D Piattaforma con estraibile per asciugatrice

Ulteriori accessori speciali incl. immagini sono disponibili a partire da pagina 157.

[1] Su una scala di classe di efficienza energetica da A a G.
[2] Consumo di energia in kWh/100 cicli operativi (nel programma Eco 40-60).
[3] Consumo di acqua ponderato in litri per ciclo (nel programma Eco 40-60)
[4] Durata del programma Eco 40-60.
[5] Il valore indicato è arrotondato.
[6] Condizioni di garanzia in dettaglio all'indirizzo www.bosch-home.com/ch/de/garantiebedingungen
[7] Differenza tra la durata del programma Sintetici 40 °C e la durata del programma Sintetici 40 °C + Attivazione del tasto Speed.

[1] Su una scala di classe di efficienza energetica da A+++ a D.
[2] Consumo di energia in kWh/anno, basato su 160 cicli del programma standard Cotone a carico pieno e parziale e sul consumo della modalità di risparmio energetico.
[3] Durata del programma standard cotone a pieno carico.
[4] Su una scala della classe di efficienza di condensazione da A a G.
[5] Grado di efficienza di condensazione ponderato per il programma standard Cotone a carico pieno e parziale.

I prezzi riportati sono in franchi svizzeri incl. IVA/escl. IVA. I prezzi non includono la tassa di riciclaggio anticipata dovuta per legge (TRA).
I prezzi indicati non sono vincolanti; i nostri rivenditori hanno completa libertà nella definizione del prezzo di vendita.

## Lavatrice

Novità

**CHF 1'990.–**
*CHF 1'840.89* TRA incl. **CHF 20.02** / *TRA escl. CHF 18.52*

Serie | **6**
**WUU28T10CH**

A↑G A | Spinning B | 9 kg | EcoSilence Drive | VarioDrum | ActiveWater Plus

**Potenza e consumi**
– Classe di efficienza energetica[1]: A
– Energia[2]/Acqua[3]: 49 kWh/50 litri
– Capacità di carico: 1 – **9 kg**
– Durata del programma[4]: 3:48 h:min
– Classe di efficienza della centrifuga: B
– Giri centrifuga[5]: 400 – 1400 giri/min
– Rumorosità: 72 dB (A) re 1 pW
– Classe efficienza acustica: A

**Programmi**
– Programmi standard: Cotone, Sintetici, Delicati/Seta, Lana-Bucato a mano
– Programmi speciali: Pulizia cestello (con funzione promemoria), Camicie, Jeans/capi scuri, Centrifuga/Scarico acqua, Rapido/Mix, Sport, Risciacquo, Coperte, Extra breve 15'/30'

**Opzioni**
– **Speed Perfect:** bucato perfettamente pulito in fino al 65% di tempo in meno.[6]
– Pulsanti Touch Control: Prelavaggio, Preselezione orario fine, Temperatura, Avvio/Pausa con funzione Aggiungi bucato, Riduzione velocità, Acqua Plus & Extra Risciacquo/Interruzione risciacquo

**Comfort e sicurezza**
– Cestello Vario
– Ampio display a LED visibile per esecuzione del programma, selezione della temperatura, velocità max. centrifuga, indicazione tempo residuo e preselezione orario fine 24 h, suggerimento di carico e indicazione dei consumi
– Selettore rotativo
– Volume cestello: 65 l, pulizia cestello con funzione promemoria
– Oblò da 32 cm, grigio nero / argento con angolo di apertura porta di 171°
– Eco Silence Drive: motore silenzioso a lunga durata
– Funzione aggiungi bucato, Anti Vibration Design, Active Water Plus
– Cassetto autopulente, sul lato anteriore
– Inserto per detersivo liquido
– **Collegamento all'acqua calda**: lavare in modo più sostenibile e consumare fino al 60% in meno di energia con **la tecnologia BiThermic**.[7]
– Sistema di rilevamento schiuma, controllo squilibrio, sicurezza bambini, segnale di fine programma, indicazione consumi per energia
– Tubo flessibile AquaStop

**Informazioni tecniche**
– Misure elettrodomestico (A x L x P): 84,5 x 59,8 x 59 cm
– Adatta per installazione sottotop
– Soddisfa i rigidi requisiti di isolamento acustico della norma SIA 181 senza misure aggiuntive
– Piastra di copertura per installazione sottotop, disponibile come accessorio speciale per la protezione dall'umidità.

**Accessori speciali**
WMZ20430 Set installazione sottotop (610 mm)
WMZ2200 Fissaggio al pavimento
WMZ2381 Prolunga mandata

Ulteriori accessori speciali incl. immagini sono disponibili a partire da pagina 157.

[1] Su una scala di classe di efficienza energetica da A a G.
[2] Consumo di energia in kWh/100 cicli operativi (nel programma Eco 40–60).
[3] Consumo di acqua ponderato in litri per ciclo di lavaggio (nel programma Eco 40-60).
[4] Durata del programma Eco 40-60. [5] Il valore indicato è arrotondato.
[6] Differenza tra la durata del programma Sintetici 40°C e la durata del programma Sintetici 40°C + Attivazione del tasto Speed.
[7] Tecnologia BiThermic per l'utilizzo diretto dell'acqua calda durante il lavaggio. Risparmio di energia elettrica specificato con l'utilizzo di acqua calda (55°C) fornita da un sistema solare rispetto all'utilizzo di sola acqua fredda. Il confronto si basa su 9 kg di biancheria di prova nel programma cotone a 40°C, senza considerare l'energia necessaria per riscaldare l'acqua. Per utilizzare la tecnologia BiThermic, la lavatrice deve essere collegata alla rete dell'acqua calda.

## Lavasciuga

Novità

**CHF 2'550.–**
*CHF 2'358.93* TRA incl. **CHF 20.02** / *TRA escl. CHF 18.52*

Serie | **6**
**WNG24402CH**

A↑G D [1] | A↑G A [2] | 9 kg | AquaStop | Sistema antimacchie

**Potenza e consumi**
– Classe di efficienza energetica Wash and Dry[1]: D
– Classe di efficienza energetica Lavaggio[2]: A
– Consumo energetico[3]/Consumo idrico[4] per lavaggio e asciugatura: 306 kWh/83 litri.
– Energia[5]/Acqua[6] Lavaggio: 49 kWh/49 litri
– Capacità di carico Lavaggio e Asciugatura 1 – 6 kg/1 – 9 kg
– Durata del programma[7] Lavaggio e Asciugatura/Lavaggio: 8h:40min/3h:45min
– Classe di efficienza della centrifuga: B, Giri centrifuga[8]: 0 – 1400 giri/min
– Livello di rumorosità: 70 dB(A) re 1pW, classe di efficienza acustica: A

**Programmi**
– Programmi standard lavaggio: Cotone, Sintetici, Delicati/Seta, Lana-Bucato a mano
– Programmi speciali Lavaggio: Extra breve 15', Hygiene Care Mix, Centrifuga/Scarico acqua, Risciacquo
– Tutti i programmi di lavaggio standard possono essere utilizzati anche come programma di sola asciugatura o come programma combinato di lavaggio e asciugatura
– Programmi standard asciugatura: Cotone, Sintetici
– Programmi speciali asciugatura: Rinfrescare, Asciugatura intensiva, Asciugatura delicata, Wash & Dry 60'

**Opzioni**
– Programma automatico macchie con 4 tipi di macchie - attivabile
– **Speed Perfect:** bucato perfettamente pulito fino al 65% di tempo in meno[9]
– Opzioni Lavaggio: StiraFacile, Selezione velocità, Programma automatico macchie, Avvio/Pausa, Selezione temperatura, Prelavaggio
– Opzioni Asciugatura: obiettivo di asciugatura
– Opzione di asciugatura per la maggior parte dei programmi di lavaggio
– Funzione Auto Dry, Programmi a tempo

**Comfort e sicurezza**
– Cestello Vario
– Ampio display a LED visibile per esecuzione del programma, velocità max. centrifuga, preselezione dell'orario finale su 24 ore e suggerimento di carico
– Funzionamento completamente elettronico con un solo tasto per tutti i programmi di lavaggio e speciali
– Illuminazione interna del cestello: LED, Volume del cestello: 65 l
– Oblò da 32 cm, grigio nero / argento con angolo di apertura porta di 165°
– Eco Silence Drive: motore silenzioso a lunga durata
– Funzione Aggiungi bucato, Anti Vibration Design, Active Water Plus
– Isolamento acustico con materiale fonoassorbente aggiuntivo
– Scambiatore di calore zero manutenzione: rimozione lanugine automatica
– Sistema di rilevamento schiuma, controllo squilibrio, sicurezza bambini, segnale di fine programma, indicazione di sovradosaggio
– Cassetto autopulente, sul lato anteriore
– AquaStop: la garanzia Bosch per i danni legati all'acqua, per tutta la vita utile dell'elettrodomestico[10]

**Informazioni tecniche**
– Misure elettrodomestico (A x L x P): 84,8 x 59,8 x 59 cm
– Installabile sottopiano con altezza nicchia da 85 cm
– Soddisfa i rigidi requisiti di isolamento acustico della norma SIA 181 senza misure aggiuntive

**Accessori speciali**
WMZ2200 Fissaggio al pavimento
WMZPW20W Piattaforma con estraibile, lavatrice, cubica

Ulteriori accessori speciali incl. immagini sono disponibili a partire da pagina 157.

[1] [2] Su una scala di classe di efficienza energetica da A a G.
[3] Consumo di energia in kWh/100 cicli Wash and Dry completi (nel programma Eco 40–60).
[4] Consumo di acqua ponderato in litri per ciclo Wash and Dry completo (nel programma Eco 40-60).
[5] Consumo di energia in kWh/100 cicli di lavaggio (nel programma Eco 40–60).
[6] Consumo di acqua ponderato in litri per ciclo di lavaggio completo (nel programma Eco 40-60).
[7] Durata del programma Eco 40-60, ciclo Wash and Dry / solo ciclo di lavaggio.
[8] Il valore indicato è arrotondato.
[9] Differenza tra la durata del programma Sintetici 40°C e la durata del programma Sintetici 40°C + Attivazione del tasto Speed.
[10] Condizioni di garanzia in dettaglio all'indirizzo www.bosch-home.com/ch/de/garantiebedingungen

I prezzi riportati sono in franchi svizzeri incl. IVA/escl. IVA. I prezzi non includono la tassa di riciclaggio anticipata dovuta per legge (TRA).
I prezzi indicati non sono vincolanti; i nostri rivenditori hanno completa libertà nella definizione del prezzo di vendita.

# Accessori speciali cura della biancheria

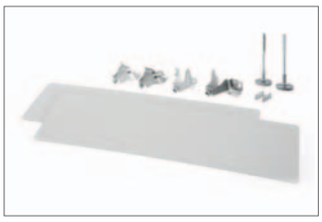

**WMZ30400 – Piedini di regolazione altezza**
**CHF 75.–**
*CHF 69.38*

**WMZPW20W – Piattaforma con estraibile per lavatrici**
**CHF 268.–**
*CHF 247.92*

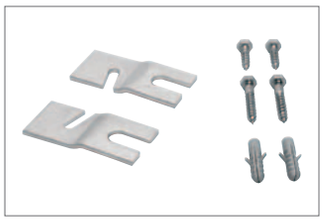

**WMZ2200 – Fissaggio al pavimento lavatrici**
**CHF 21.–**
*CHF 19.43*

**WMZ2381 – Prolunga AquaStop / mandata acqua fredda**
**CHF 43.–**
*CHF 39.78*

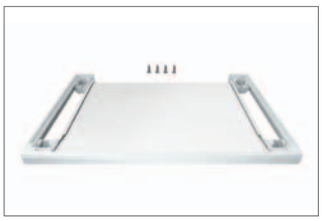

**WTZ27500 – Kit di collegamento con estraibile**
**CHF 128.–**
*CHF 118.41*

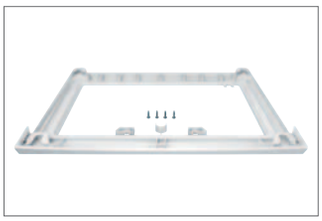

**WTZ27510 – Kit di collegamento**
**CHF 37.–**
*CHF 34.23*

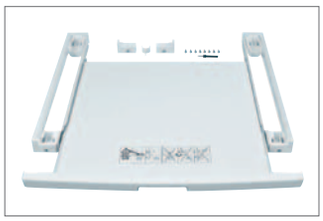

**WTZ11400 – Kit di collegamento con estraibile**
**CHF 128.–**
*CHF 118.41*

**WTZ20410 – Kit di collegamento con estraibile**
**CHF 37.–**
*CHF 34.23*

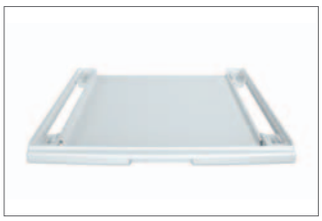

**WTZ27400 – Kit di collegamento con estraibile**
**CHF 128.–**
*CHF 118.41*

**WTZ27410 – Kit di collegamento senza estraibile**
**CHF 37.–**
*CHF 34.23*

**WMZ20600 – Cestello per la lana per asciugatrice con programma a tempo variabile**
**CHF 64.–**
*CHF 59.20*

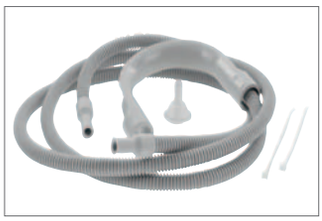

**WTZ1110 – Set di scarico della condensa asciugatrice**
**CHF 21.–**
*CHF 19.43*

**WTZPW20D – Piattaforma con estraibile per asciugatrice**
**CHF 268.–**
*CHF 247.92*

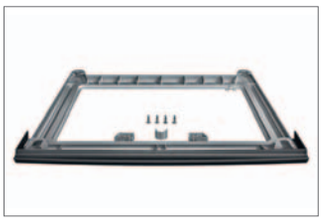

**WTZ2741C – Kit di collegamento**
**CHF 37.–**
*CHF 34.23*

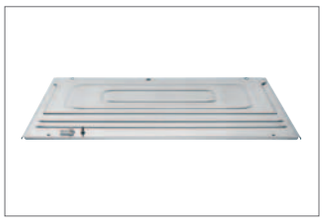

**WMZ20430 – Set installazione sottotop (610 mm) adatto per WUU...**
**CHF 42.–**
*CHF 38.85*



I prezzi riportati sono in franchi svizzeri incl. IVA/escl. IVA. I prezzi non includono la tassa di riciclaggio anticipata dovuta per legge (TRA).
I prezzi indicati non sono vincolanti; i nostri rivenditori hanno completa libertà nella definizione del prezzo di vendita.

# Schemi di montaggio

OTTOLENGHI
SIMPLE

# Schemi di montaggio

## Forni

Montaggio speciale con ripiano intermedio di due apparecchi sovrapposti

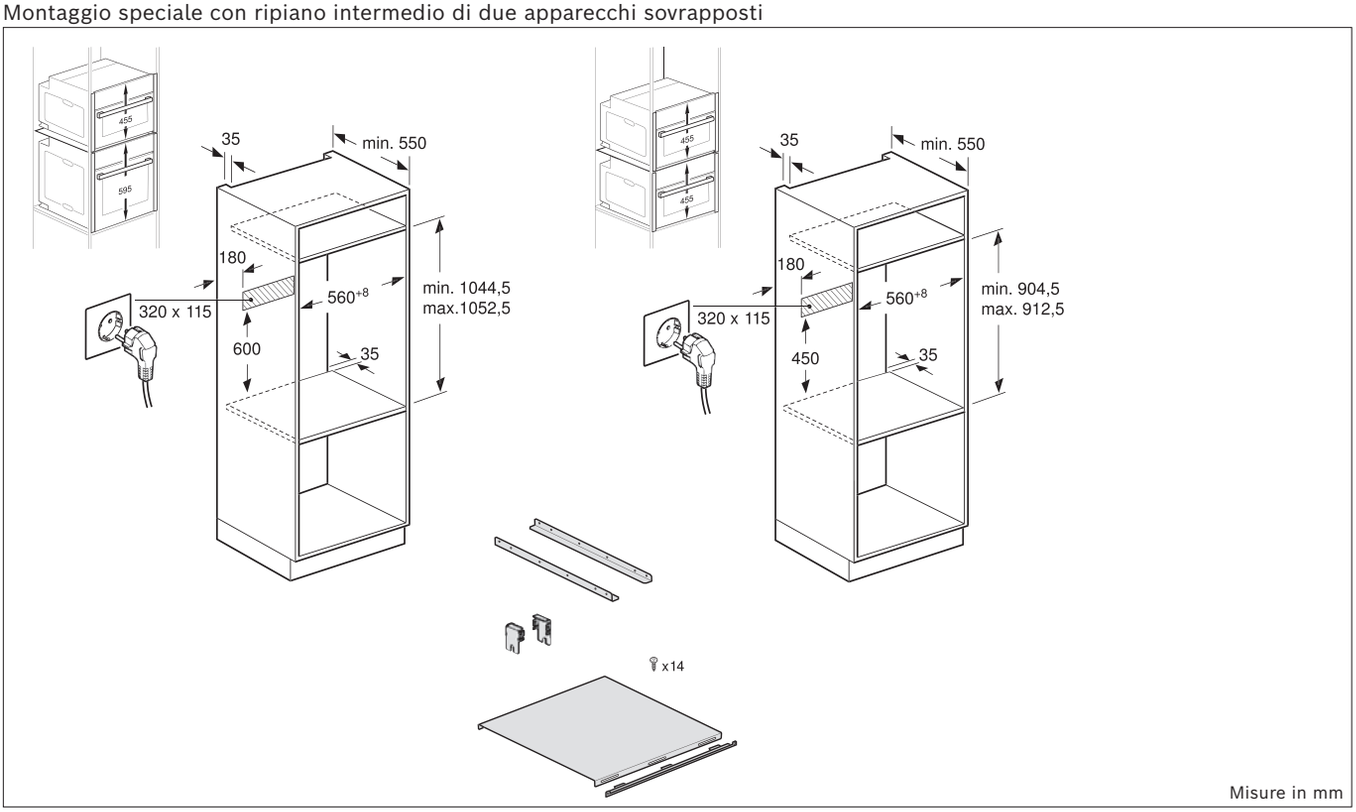


Misure in mm

HMG7...

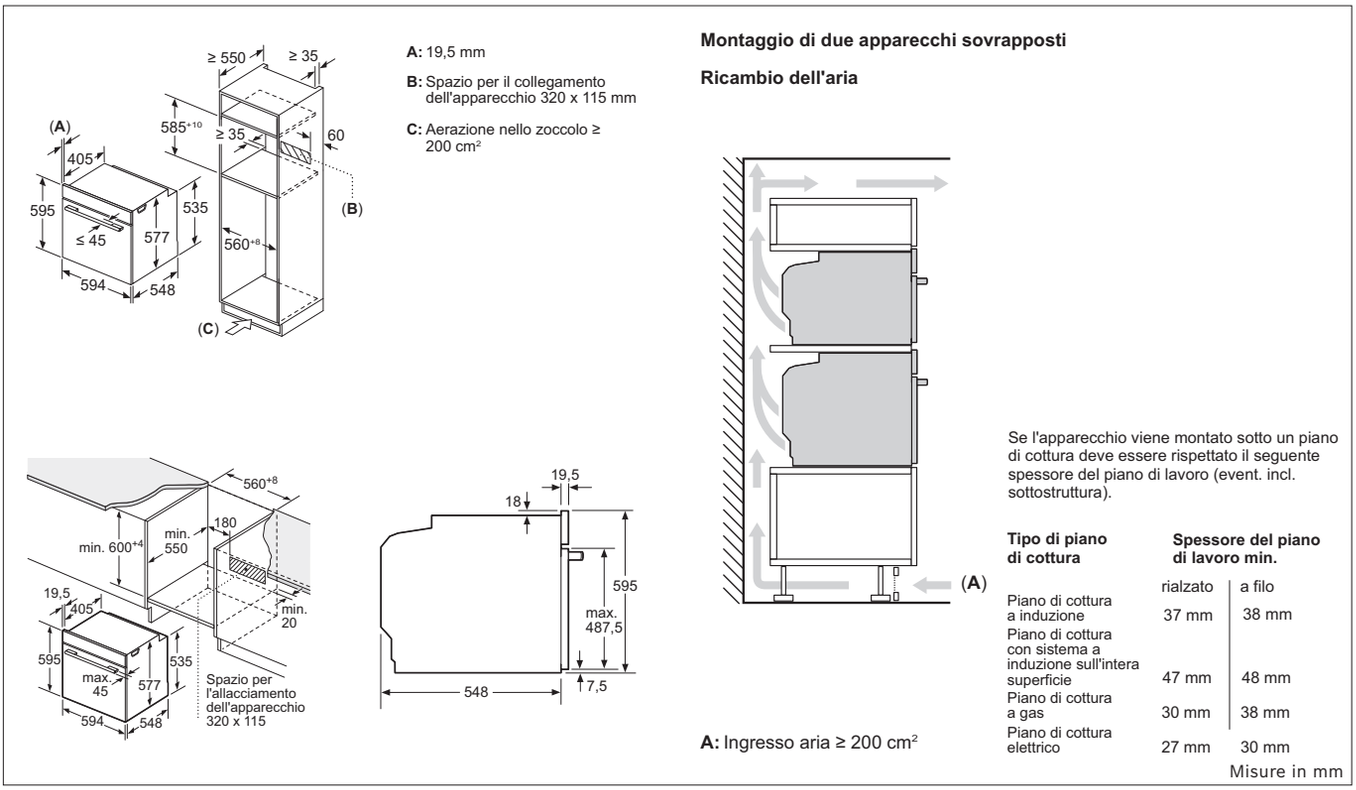


**A:** 19,5 mm

**B:** Spazio per il collegamento dell'apparecchio 320 x 115 mm

**C:** Aerazione nello zoccolo ≥ 200 cm²

**Montaggio di due apparecchi sovrapposti**

**Ricambio dell'aria**

**A:** Ingresso aria ≥ 200 cm²

Se l'apparecchio viene montato sotto un piano di cottura deve essere rispettato il seguente spessore del piano di lavoro (event. incl. sottostruttura).

| Tipo di piano di cottura | Spessore del piano di lavoro min. | |
|---|---|---|
| | rialzato | a filo |
| Piano di cottura a induzione | 37 mm | 38 mm |
| Piano di cottura con sistema a induzione sull'intera superficie | 47 mm | 48 mm |
| Piano di cottura a gas | 30 mm | 38 mm |
| Piano di cottura elettrico | 27 mm | 30 mm |

Misure in mm

# Schemi di montaggio

## Forni

HSG7...

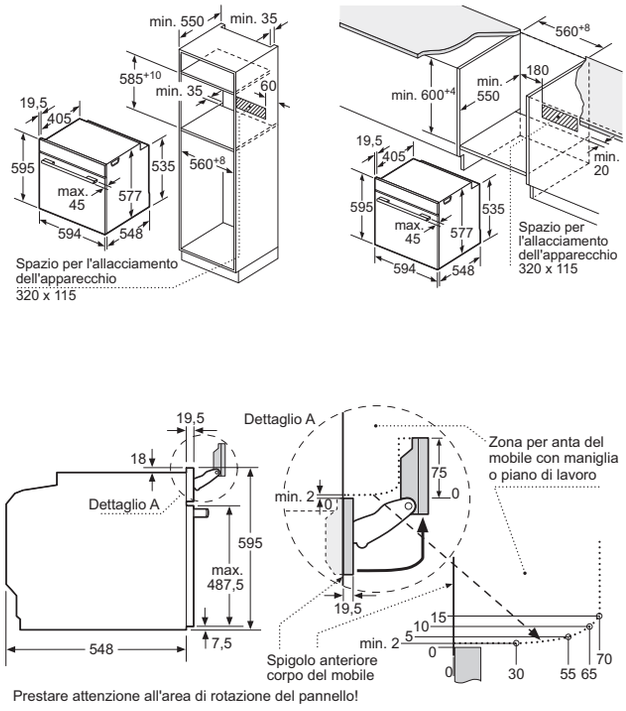


Prestare attenzione all'area di rotazione del pannello!

**Montaggio di due apparecchi sovrapposti**

**Ricambio dell'aria**

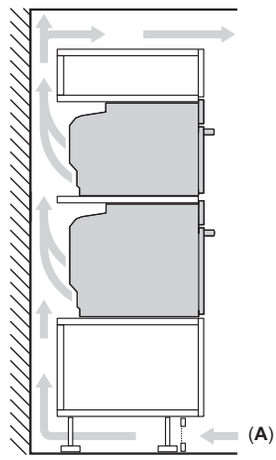


**A:** Ingresso aria ≥ 200 cm²

Se l'apparecchio viene montato sotto un piano di cottura deve essere rispettato il seguente spessore del piano di lavoro (event. incl. sottostruttura).

| Tipo di piano di cottura | Spessore del piano di lavoro min. | |
|---|---|---|
| | rialzato | a filo |
| Piano di cottura a induzione | 37 mm | 38 mm |
| Piano di cottura con sistema a induzione sull'intera superficie | 47 mm | 48 mm |
| Piano di cottura a gas | 30 mm | 38 mm |
| Piano di cottura elettrico | 27 mm | 30 mm |

Misure in mm

HBG7...

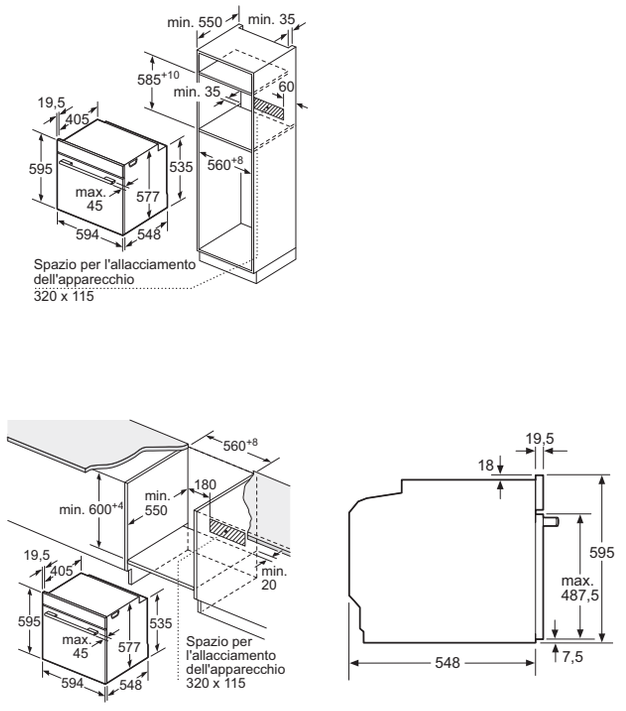


**Montaggio di due apparecchi sovrapposti**

**Ricambio dell'aria**

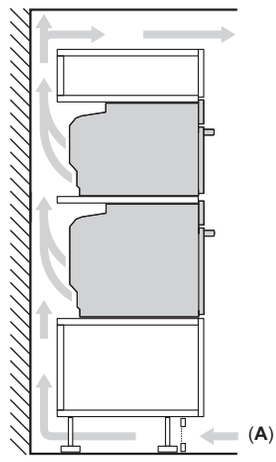


**A:** Ingresso aria ≥ 200 cm²

Se l'apparecchio viene montato sotto un piano di cottura deve essere rispettato il seguente spessore del piano di lavoro (event. incl. sottostruttura).

| Tipo di piano di cottura | Spessore del piano di lavoro min. | |
|---|---|---|
| | rialzato | a filo |
| Piano di cottura a induzione | 37 mm | 38 mm |
| Piano di cottura con sistema a induzione sull'intera superficie | 47 mm | 48 mm |
| Piano di cottura a gas | 30 mm | 38 mm |
| Piano di cottura elettrico | 27 mm | 30 mm |

Misure in mm

# Schemi di montaggio

## Forni e cucine

HRG5... | HBA5... | HBG5...

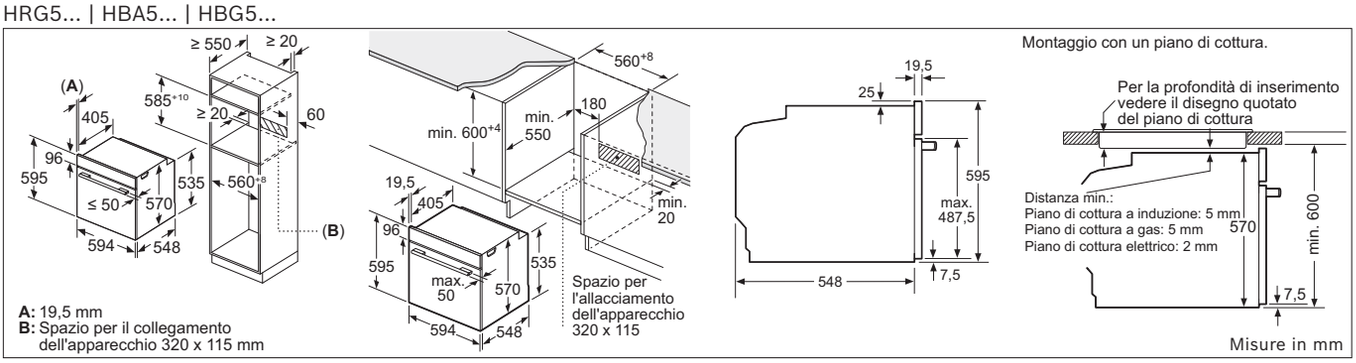


HEA5... | HEB5... | HEG5...

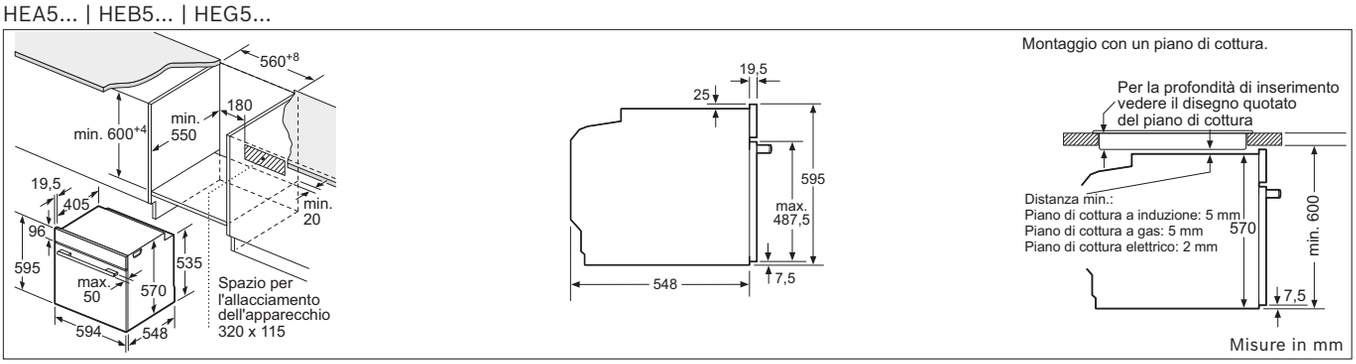


HBF133BA0

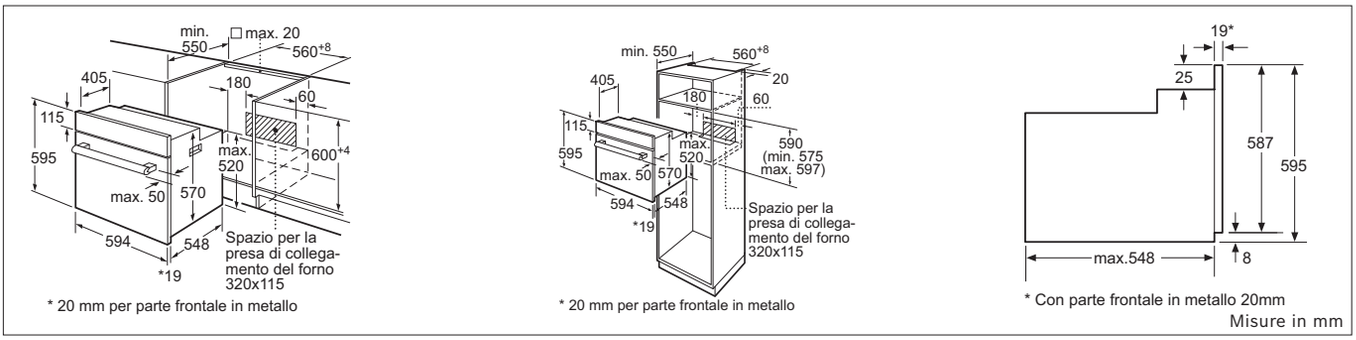

# Schemi di montaggio

## Apparecchi compatti

### CMG7...

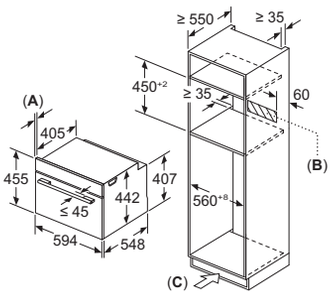


**A:** 19,5 mm

**B:** Spazio per il collegamento dell'apparecchio 320 x 115 mm

**C:** Aerazione nello zoccolo ≥ 200 cm²

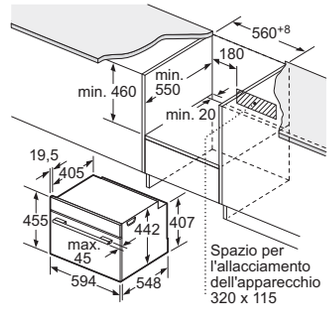


**Montaggio di due apparecchi sovrapposti**

**Ricambio dell'aria**

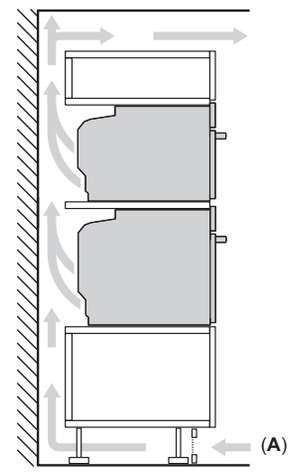


Montaggio con un piano di cottura.

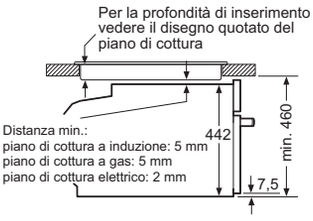


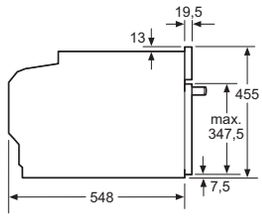


Se l'apparecchio compatto viene montato sotto un piano di cottura deve essere rispettato il seguente spessore del piano di lavoro (event. incl. sottostruttura).

| Tipo di piano di cottura | Spessore del piano di lavoro min. | |
|---|---|---|
| | rialzato | a filo |
| Piano di cottura a induzione | 42 mm | 43 mm |
| Piano di cottura con sistema a induzione sull'intera superficie | 52 mm | 53 mm |
| Piano di cottura a gas | 32 mm | 43 mm |
| Piano di cottura elettrico | 32 mm | 35 mm |

**A:** Ingresso aria ≥ 200 cm²

Misure in mm

### CSG7...

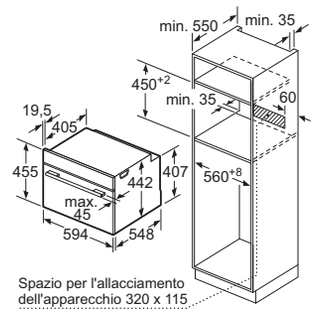


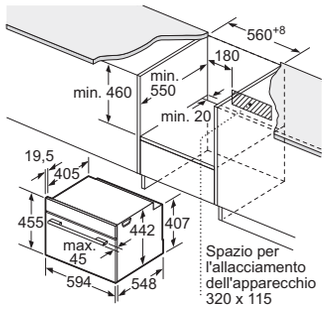


Se l'apparecchio compatto viene montato sotto un piano di cottura deve essere rispettato il seguente spessore del piano di lavoro (event. incl. sottostruttura).

| Tipo di piano di cottura | Spessore del piano di lavoro min. | |
|---|---|---|
| | rialzato | a filo |
| Piano di cottura a induzione | 42 mm | 43 mm |
| Piano di cottura con sistema a induzione sull'intera superficie | 52 mm | 53 mm |
| Piano di cottura a gas | 32 mm | 43 mm |
| Piano di cottura elettrico | 32 mm | 35 mm |

**Montaggio di due apparecchi sovrapposti**

**Ricambio dell'aria**

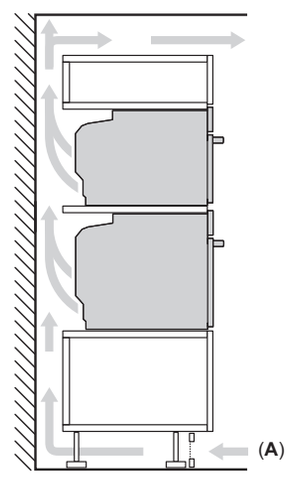


Montaggio con un piano di cottura.

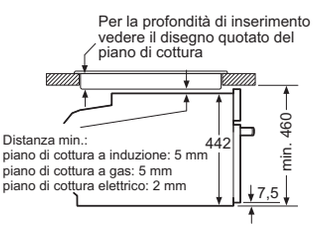


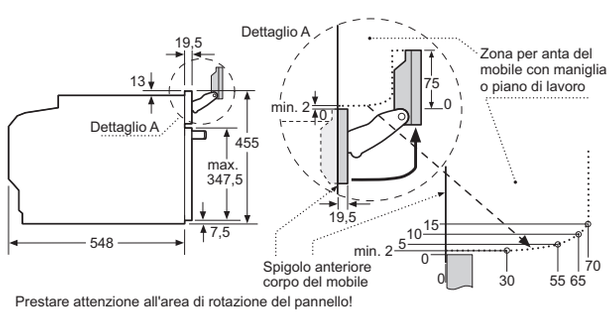


Prestare attenzione all'area di rotazione del pannello!

**A:** Ingresso aria ≥ 200 cm²

Misure in mm

# Schemi di montaggio

## Apparecchi compatti

### CDG7...

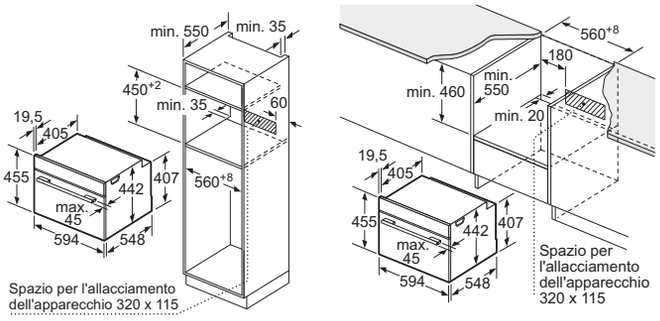


Montaggio con un piano di cottura.

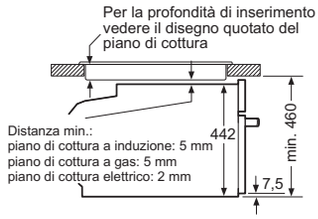


Se l'apparecchio compatto viene montato sotto un piano di cottura deve essere rispettato il seguente spessore del piano di lavoro (event. incl. sottostruttura).

| Tipo di piano di cottura | Spessore del piano di lavoro min. | |
|---|---|---|
| | rialzato | a filo |
| Piano di cottura a induzione | 42 mm | 43 mm |
| Piano di cottura con sistema a induzione sull'intera superficie | 52 mm | 53 mm |
| Piano di cottura a gas | 32 mm | 43 mm |
| Piano di cottura elettrico | 32 mm | 35 mm |

Misure in mm

### CBG7...

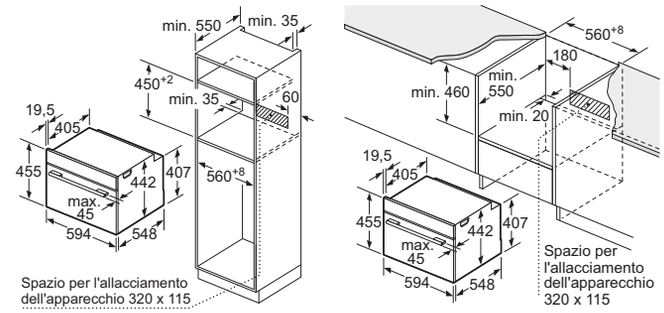


Se l'apparecchio compatto viene montato sotto un piano di cottura deve essere rispettato il seguente spessore del piano di lavoro (event. incl. sottostruttura).

| Tipo di piano di cottura | Spessore del piano di lavoro min. | |
|---|---|---|
| | rialzato | a filo |
| Piano di cottura a induzione | 42 mm | 43 mm |
| Piano di cottura con sistema a induzione sull'intera superficie | 52 mm | 53 mm |
| Piano di cottura a gas | 32 mm | 43 mm |
| Piano di cottura elettrico | 32 mm | 35 mm |

**Montaggio di due apparecchi sovrapposti**

**Ricambio dell'aria**

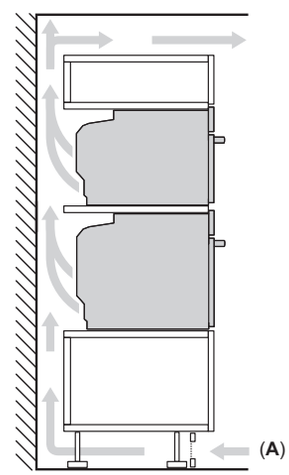


Montaggio con un piano di cottura.

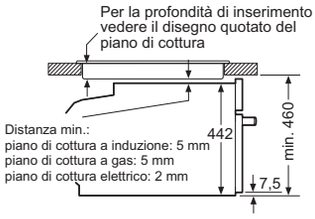


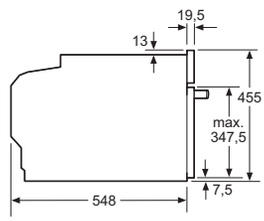


**A:** Ingresso aria ≥ 200 cm²

Misure in mm

### BFL7... | BFR7...

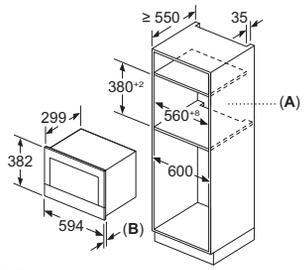


**A:** Parete posteriore aperta
**B:** 19,5 mm

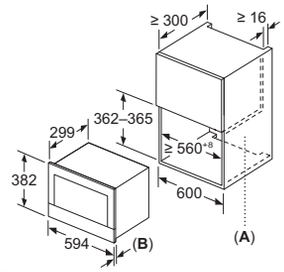


**A:** Parete posteriore aperta
**B:** 19,5 mm

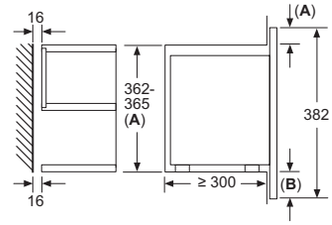


**A**: sporgenza in alto:
nicchia 362: 6 mm
nicchia 365: 3 mm
**B**: sporgenza in basso: 14 mm

Misure in mm

# Schemi di montaggio

## Apparecchi compatti

BIC7...

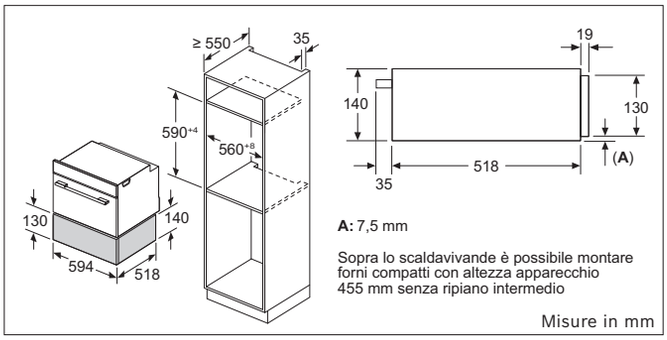


CMA5...

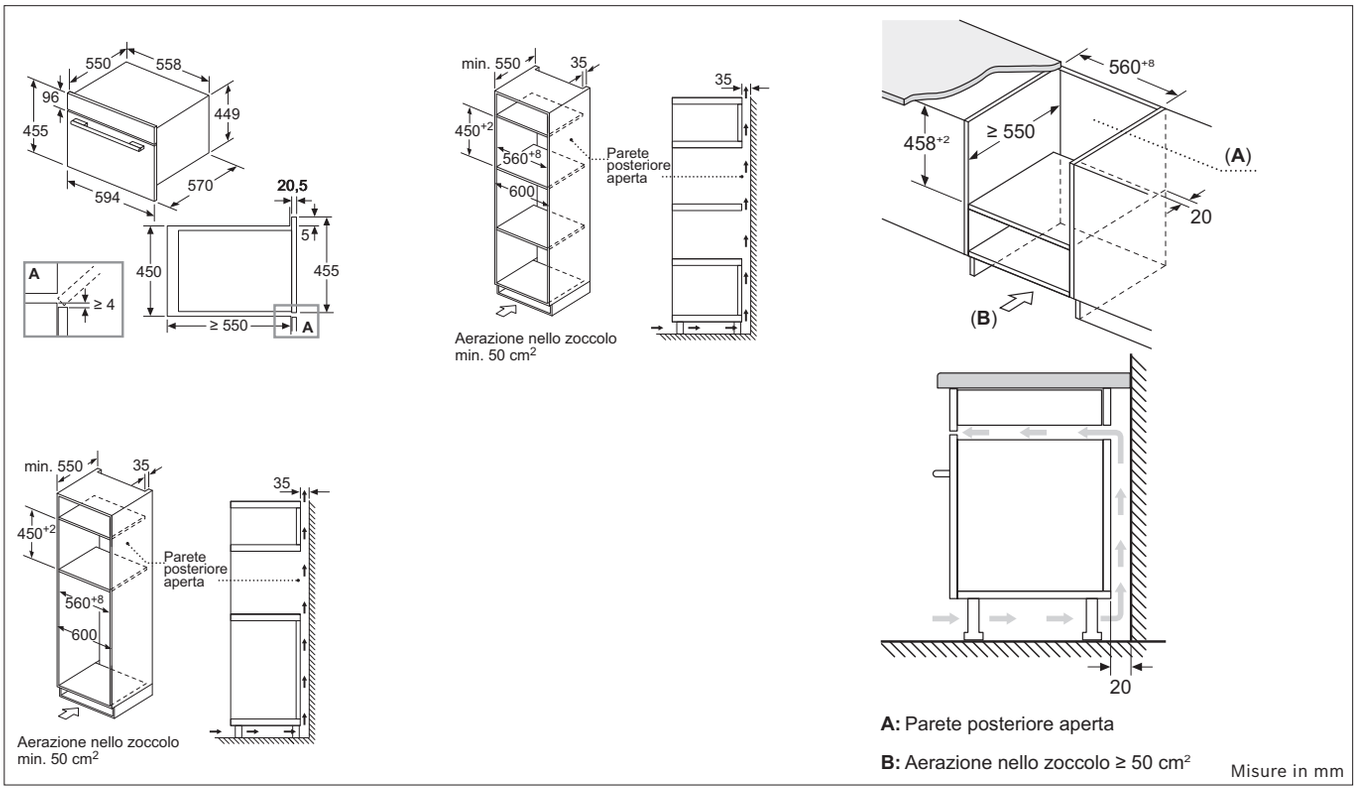


BEL554MB0 | BFL554MS0

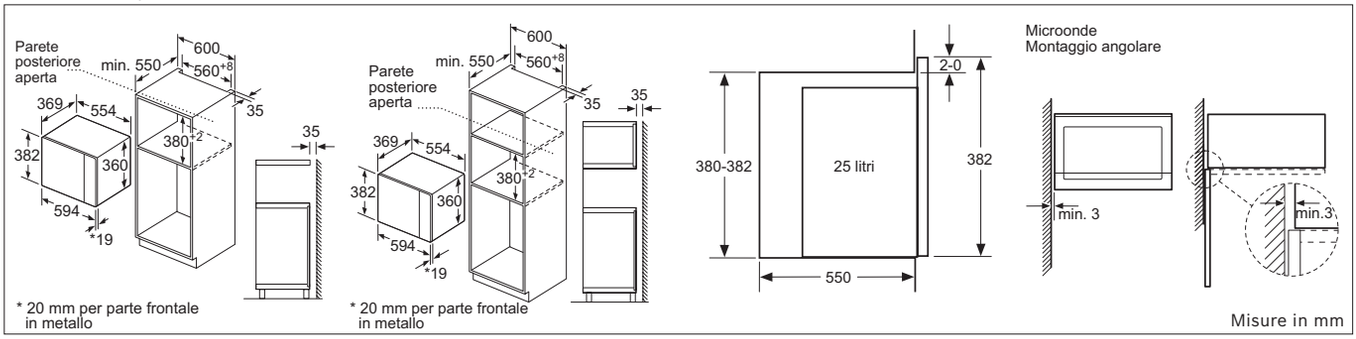

# Schemi di montaggio

## Apparecchi compatti

BIC5...

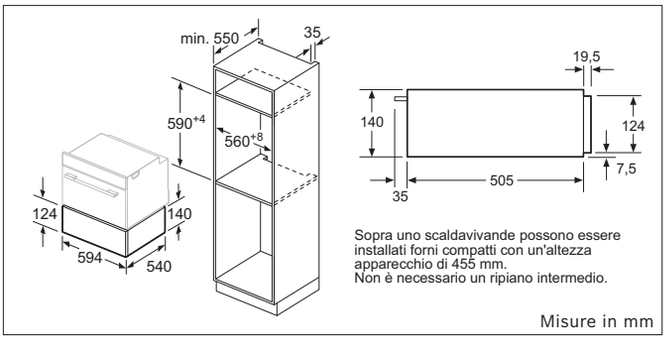


BEL523MS0

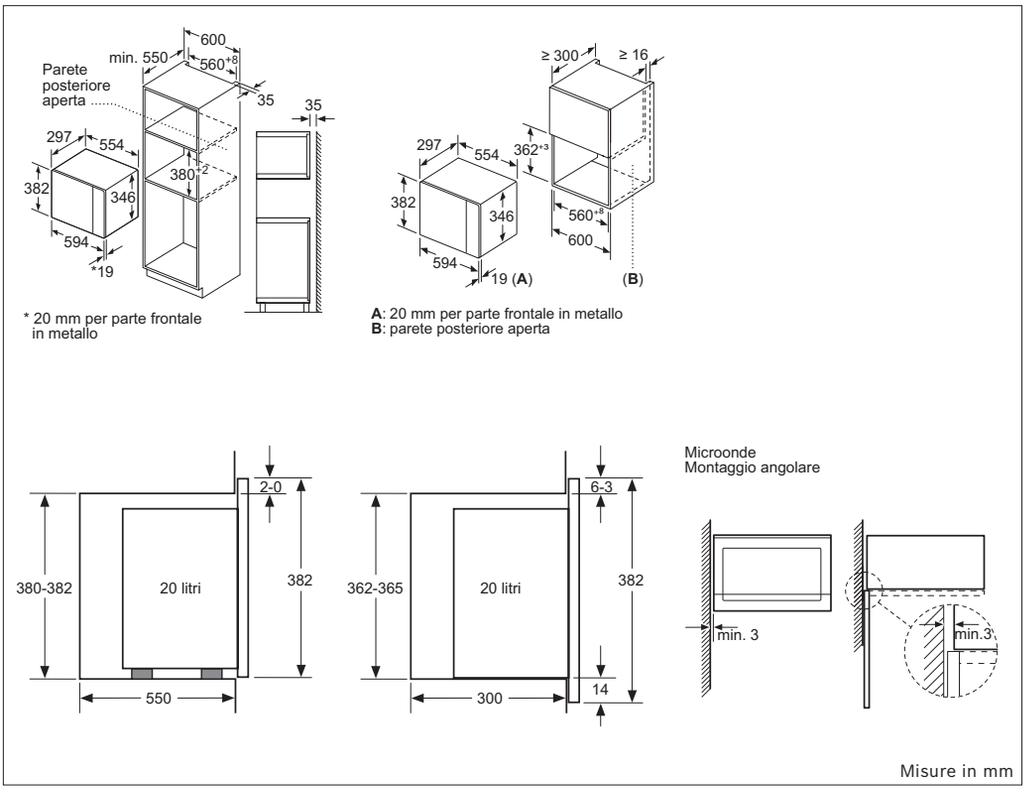


BFL6... | BEL6...

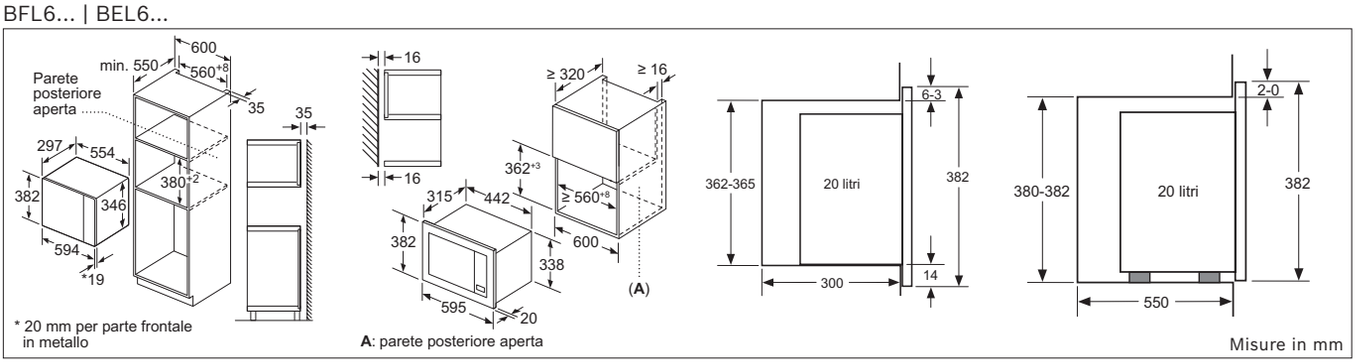

# Schemi di montaggio

## Macchine da caffé automatiche da incasso

CTL7181B0

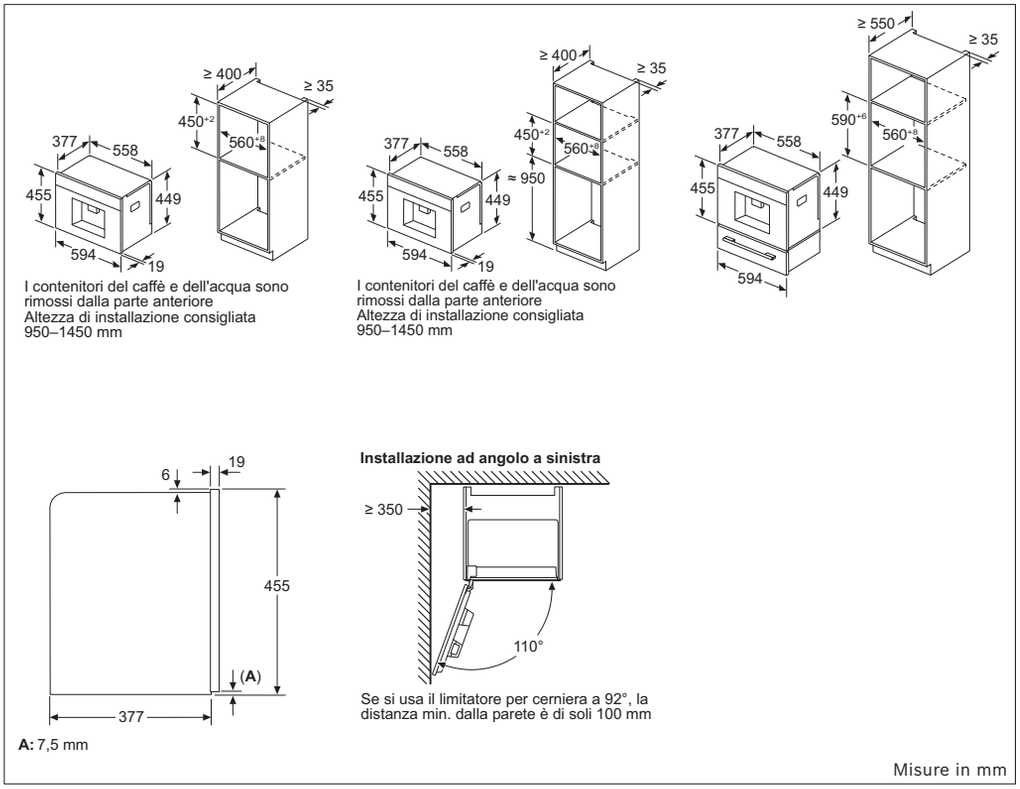

# Schemi di montaggio

## Piani cottura

### PXV975DV1E

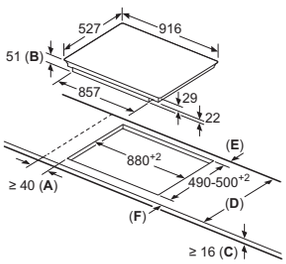


**A**: distanza minima dall'apertura per la cucina alla parete.
**B**: profondità di inserimento
**C**: lo spazio libero tra la superficie del piano di lavoro e la parte superiore del frontale del forno deve essere di 30 mm. Vedere i requisiti di spazio per il forno.

Il piano di lavoro nel quale è installata la cucina deve sostenere carichi di circa 60 kg; se necessario devono essere utilizzate sottostrutture adatte.

| D | E | F |
|---|---|---|
| 585-600 | 50 | ≥ 35 |
| > 600 | ≥ 50 | ≥ 50 |

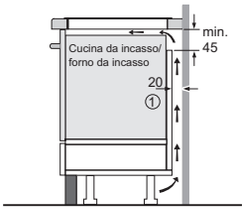


① Deve essere prevista una fessura di aerazione

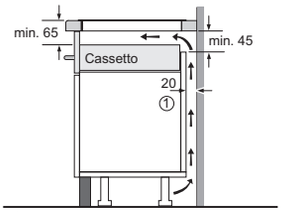


① Deve essere prevista una fessura di aerazione.

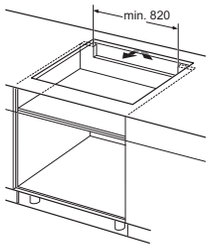


Misure in mm

### PXV901DV1E

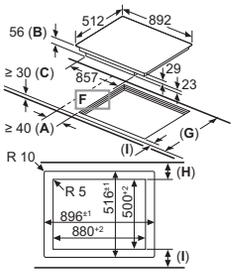


**A**: distanza minima dall'apertura per la cucina alla parete.
**B**: profondità di inserimento
**C**: lo spazio libero tra la superficie del piano di lavoro e la parte superiore del frontale del forno deve essere di 30 mm. Vedere i requisiti di spazio per il forno.
**D**: max. 1 smusso
**E**: $6{,}5^{+0{,}5}$

Il piano di lavoro nel quale è installata la cucina deve sostenere carichi di circa 60 kg; se necessario devono essere utilizzate sottostrutture adatte.

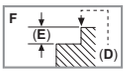


| G | H | I |
|---|---|---|
| 585-600 | 50 | ≥ 35 |
| > 600 | ≥ 50 | ≥ 50 |

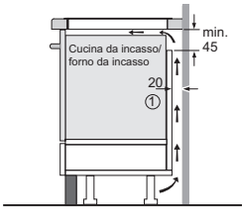


① Deve essere prevista una fessura di aerazione

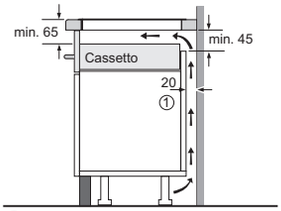


① Deve essere prevista una fessura di aerazione.

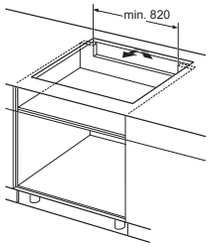


Misure in mm

### PXY875KW1E | PXY875DW4E | PXY875DC1E | PXE875DC1E

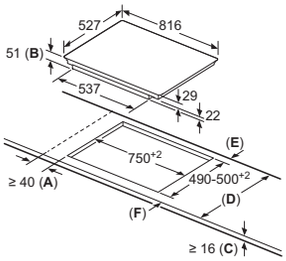


**A**: distanza minima dall'apertura per la cucina alla parete.
**B**: profondità di inserimento
**C**: lo spazio libero tra la superficie del piano di lavoro e la parte superiore del frontale del forno deve essere di 30 mm. Vedere i requisiti di spazio per il forno.

Il piano di lavoro nel quale è installata la cucina deve sostenere carichi di circa 60 kg; se necessario devono essere utilizzate sottostrutture adatte.

| D | E | F |
|---|---|---|
| 585-600 | 50 | ≥ 35 |
| > 600 | ≥ 50 | ≥ 50 |

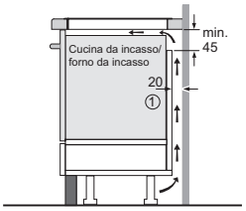


① Deve essere prevista una fessura di aerazione

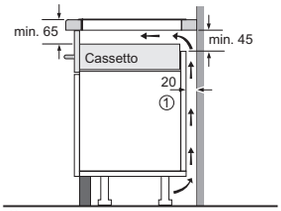


① Deve essere prevista una fessura di aerazione.

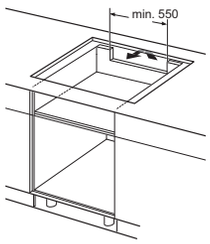


Misure in mm

### PXY801KW1E | PXY801DW4E | PXE801DC1E

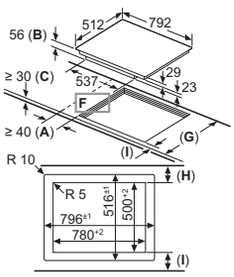


**A**: distanza minima dall'apertura per la cucina alla parete.
**B**: profondità di inserimento
**C**: lo spazio libero tra la superficie del piano di lavoro e la parte superiore del frontale del forno deve essere di 30 mm. Vedere i requisiti di spazio per il forno.
**D**: max. 1 smusso
**E**: $6{,}5^{+0{,}5}$

Il piano di lavoro nel quale è installata la cucina deve sostenere carichi di circa 60 kg; se necessario devono essere utilizzate sottostrutture adatte.

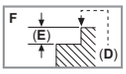


| G | H | I |
|---|---|---|
| 585-600 | 50 | ≥ 35 |
| > 600 | ≥ 50 | ≥ 50 |

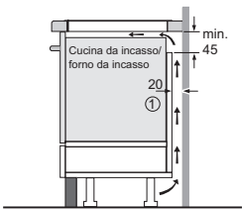


① Deve essere prevista una fessura di aerazione

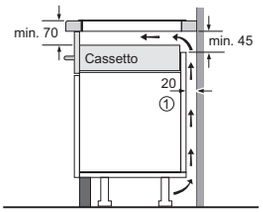


① Deve essere prevista una fessura di aerazione.

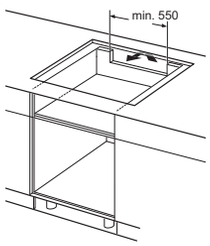


Misure in mm

# Schemi di montaggio

## Piani cottura

### PVS831HC1E

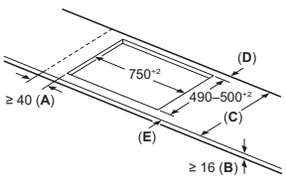


| C | D | E |
|---|---|---|
| 585–600 | 50 | ≥ 35 |
| > 600 | ≥ 50 | ≥ 50 |

**A:** Distanza min. dall'apertura del piano cottura alla parete

**B:** La distanza tra la superficie del piano di lavoro e la parte superiore del facciata del forno deve essere 30 mm

Vedere i requisiti di spazio per il forno

Il piano di lavoro in cui è installato il piano cottura deve sopportare carichi di ca. 60 kg; utilizzare sottostrutture adeguate, se necessario

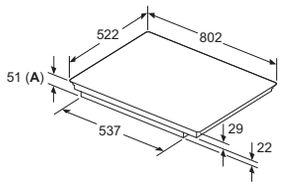


**A:** Profondità d'incasso

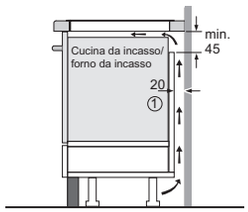


① Deve essere prevista una fessura di aerazione

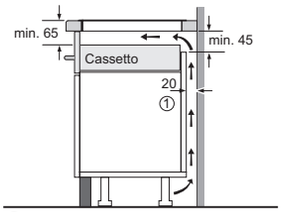


① Deve essere prevista una fessura di aerazione.

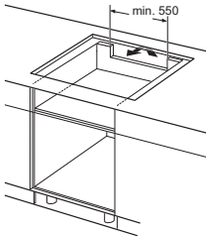


Misure in mm

### PXE845HC1E

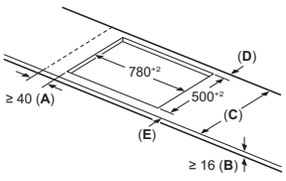


| C | D | E |
|---|---|---|
| 585–600 | 50 | ≥ 35 |
| > 600 | ≥ 50 | ≥ 50 |

**A:** Distanza min. dall'apertura del piano cottura alla parete

**B:** La distanza tra la superficie del piano di lavoro e la parte superiore del facciata del forno deve essere 30 mm

Vedere i requisiti di spazio per il forno

Il piano di lavoro in cui è installato il piano cottura deve sopportare carichi di ca. 60 kg; utilizzare sottostrutture adeguate, se necessario

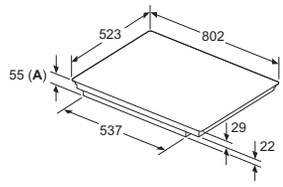


**A:** Profondità d'incasso

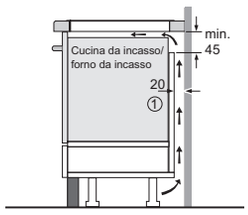


① Deve essere prevista una fessura di aerazione

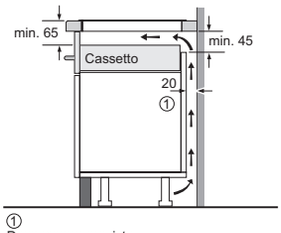


① Deve essere prevista una fessura di aerazione.

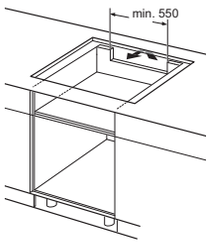


Misure in mm

# Schemi di montaggio

## Piani cottura

### PIE645HB1E | PIF645HB1E | PVS645HB1E

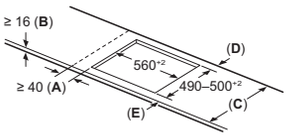


| C | D | E |
|---|---|---|
| 585–600 | 50 | ≥ 35 |
| > 600 | ≥ 50 | ≥ 50 |

**A:** Distanza min. dall'apertura del piano cottura alla parete

**B:** La distanza tra la superficie del piano di lavoro e la parte superiore del facciata del forno deve essere 30 mm

Vedere i requisiti di spazio per il forno

Il piano di lavoro in cui è installato il piano cottura deve sopportare carichi di ca. 60 kg; utilizzare sottostrutture adeguate, se necessario

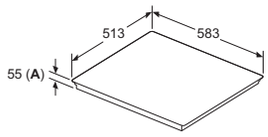


**A:** Profondità d'incasso

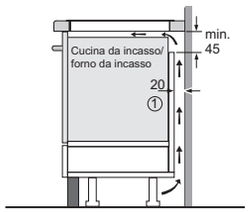


① Deve essere prevista una fessura di aerazione

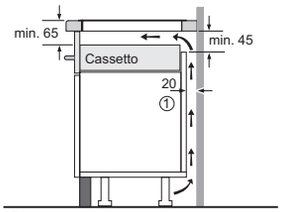


① Deve essere prevista una fessura di aerazione.

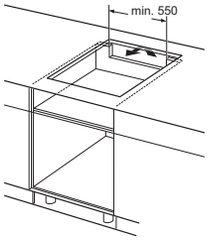


Misure in mm

### PVS601HB1E

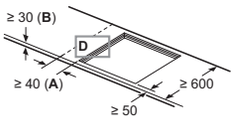


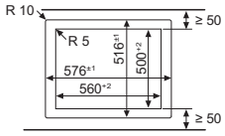


**A:** Distanza min. dall'apertura del piano cottura alla parete
**B:** Con forno da incasso al di sotto di min. 30 mm, forse di più

Vedere i requisiti di spazio per il forno

**C:** Smussatura max. 1 mm

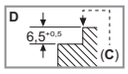


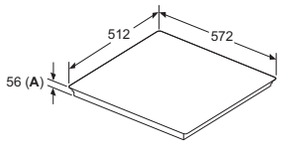


**A:** Profondità d'incasso

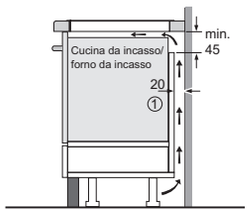


① Deve essere prevista una fessura di aerazione

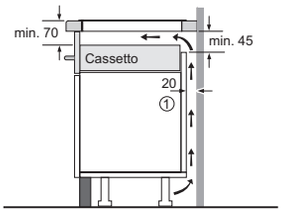


① Deve essere prevista una fessura di aerazione.

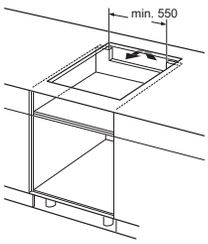


Misure in mm

# Schemi di montaggio

## Piani cottura

### PXX675DC1E | PXE675DC1E

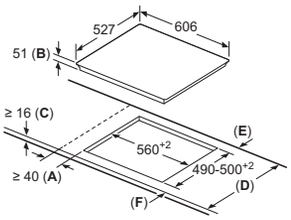


**A**: Distanza minima dall'apertura per la cucina alla parete.
**B**: Profondità di inserimento
**C**: Lo spazio libero tra la superficie del piano di lavoro e la parte superiore del frontale del forno deve essere di 30 mm. Vedere i requisiti di spazio per il forno.

Il piano di lavoro nel quale è installata la cucina deve sostenere carichi di circa 60 kg; se necessario devono essere utilizzate sottostrutture adatte.

| D | E | F |
|---|---|---|
| 585-600 | 50 | ≥ 35 |
| > 600 | ≥ 50 | ≥ 50 |

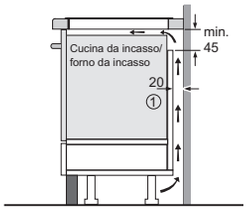


① Deve essere prevista una fessura di aerazione

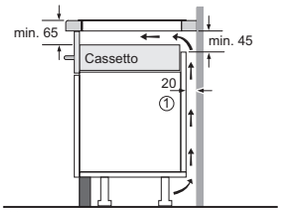


① Deve essere prevista una fessura di aerazione.

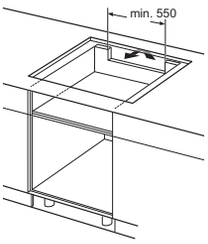


Misure in mm

### PXE601DC1E

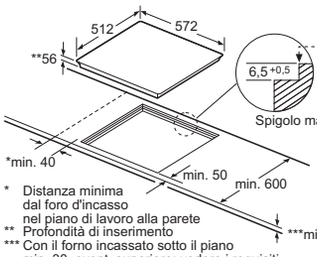


* Distanza minima dal foro d'incasso nel piano di lavoro alla parete
** Profondità di inserimento
*** Con il forno incassato sotto il piano min. 30, event. superiore; vedere i requisiti relativi alle dimensioni del forno

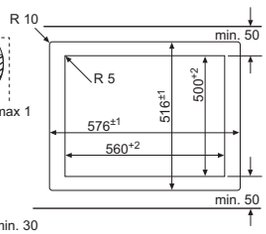


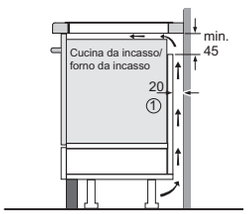


① Deve essere prevista una fessura di aerazione

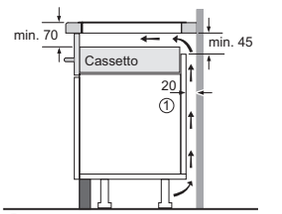


① Deve essere prevista una fessura di aerazione.

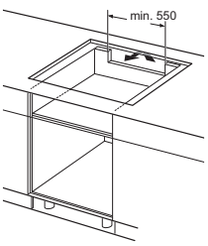


Misure in mm

### PKC845FP2C

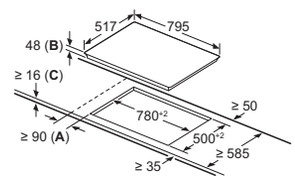


**A**: Distanza minima tra il piano di cottura e la parete.
**B**: Profondità di installazione
**C**: Con il forno installato sotto min. 20, se necessario di più; vedere i requisiti di spazio per il forno.

Misure in mm

### PKF645FP2C | PKE645CA2E

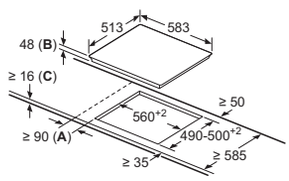


**A**: distanza minima dall'apertura nel piano di lavoro alla parete.
**B**: profondità di inserimento
**C**: con il forno incassato sotto il piano min. 20, event. superiore; vedere i requisiti relativi alle dimensioni del forno.

Misure in mm

### NKE645GA2C

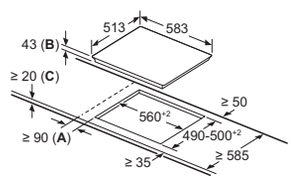


**A**: distanza minima dall'apertura per la cucina alla parete.
**B**: profondità di inserimento
**C**: con forno installato al di sotto, eventualmente superiore; vedere i requisiti di spazio per il forno.

Misure in mm

### NKE611GA2E

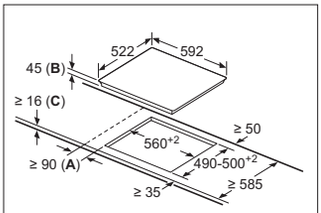


**A**: distanza minima dall'apertura nel piano di lavoro alla parete.
**B**: profondità di inserimento
**C**: con il forno incassato sotto il piano min. 20, event. superiore; vedere i requisiti relativi alle dimensioni del forno.

Misure in mm

### PRP6A6B70D

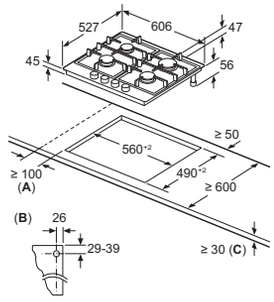


**A:** Distanza min. dall'apertura del piano cottura alla parete

**B:** Posizione dell'allacciamento del gas in dettaglio
**C:** Con il forno da incasso al di sotto, forse di più; vedere i requisiti di spazio per il forno

Misure in mm

### PBP6B5B80

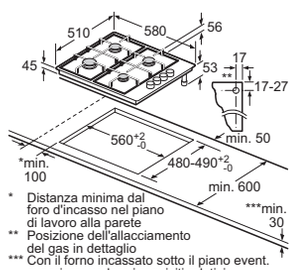


* Distanza minima dal foro d'incasso nel piano di lavoro alla parete
** Posizione dell'allacciamento del gas in dettaglio
*** Con il forno incassato sotto il piano event. superiore; vedere i requisiti relativi alle dimensioni del forno

Misure in mm

# Schemi di montaggio

## Piani cottura

PIB375FB1E

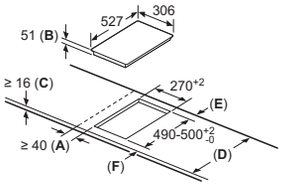


**A**: distanza minima dall'apertura per la cucina alla parete.
**B**: profondità di inserimento
**C**: lo spazio libero tra la superficie del piano di lavoro e la parte superiore del frontale del forno deve essere di 30 mm. Vedere i requisiti di spazio per il forno.

Il piano di lavoro nel quale è installata la cucina deve sostenere carichi di circa 60 kg; se necessario devono essere utilizzate sottostrutture adatte.

| D | E | F |
|---|---|---|
| 585-600 | 50 | ≥ 35 |
| > 600 | ≥ 50 | ≥ 50 |

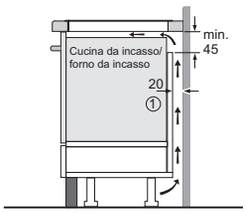


1
Deve essere prevista una fessura di aerazione

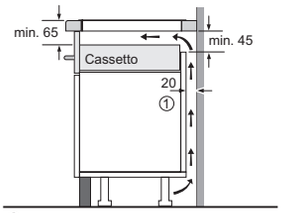


1
Deve essere prevista una fessura di aerazione.

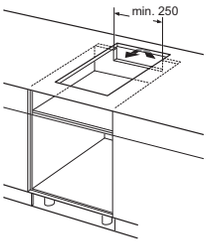


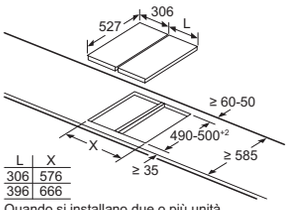


| L | X |
|---|---|
| 306 | 576 |
| 396 | 666 |

Quando si installano due o più unità Domino una accanto all'altra, sono necessari uno o più kit di montaggio
(2 dispositivi = 1 kit di montaggio,
3 dispositivi = 2 kit di montaggio, ecc.)

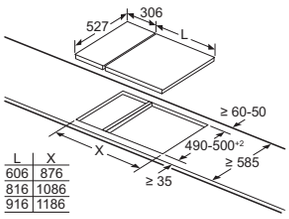


| L | X |
|---|---|
| 606 | 876 |
| 816 | 1086 |
| 916 | 1186 |

Per installare un'unità Domino direttamente accanto a un piano di cottura è necessario un kit di montaggio (HEZ394301).

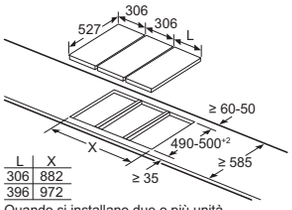


| L | X |
|---|---|
| 306 | 882 |
| 396 | 972 |

Quando si installano due o più unità Domino una accanto all'altra, sono necessari uno o più kit di montaggio
(2 dispositivi = 1 kit di montaggio,
3 dispositivi = 2 kit di montaggio, ecc.)

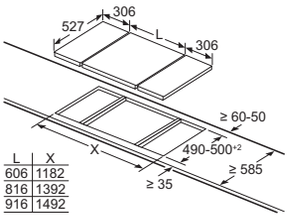


| L | X |
|---|---|
| 606 | 1182 |
| 816 | 1392 |
| 916 | 1492 |

Per installare un'unità Domino direttamente accanto a un piano di cottura è necessario un kit di montaggio (HEZ394301).

Immagine per il tavolo Domino Opzioni di combinazione con i relativi dispositivi e dimensioni di taglio

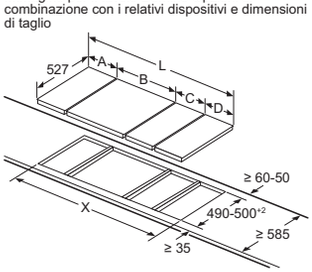


Se due o più elementi sono installati direttamente uno accanto all'altro, sono necessari uno o più kit di installazione
(2 elementi = 1 kit di installazione,
3 elementi = 2 kit di installazione, ecc.)

La dimensione del taglio (X) dipende dalla combinazione, vedi tabella:

Kit de montage (HEZ394301) pour Domino

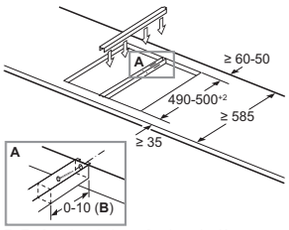


**B**: En fonction de la profondeur de découpe

Possibilità di combinazione domino con le corrispondenti dimensioni dell'apparecchio e le dimensioni del foro d'incasso

Tipo di larghezza:
Larghezza apparecchio:

| | A | B | C | D | L | X |
|---|---|---|---|---|---|---|
| 2x30 | 306 | 306 | - | - | 612 | **576** |
| 1x30, 1x40 | 306 | 396 | - | - | 702 | **666** |
| 1x30, 1x60 | 306 | 606 | - | - | 912 | **876** |
| 1x30, 1x70* | 306 | 710 | - | - | 1016 | **980** |
| 1x30, 1x80 | 306 | 816 | - | - | 1122 | **1086** |
| 1x30, 1x90 | 306 | 916 | - | - | 1222 | **1186** |
| 2x40 | 396 | 396 | - | - | 792 | **756** |
| 1x40, 1x60 | 396 | 606 | - | - | 1002 | **966** |
| 1x40, 1x70* | 396 | 710 | - | - | 1106 | **1070** |
| 1x40, 1x80 | 396 | 816 | - | - | 1212 | **1176** |
| 1x40, 1x90 | 396 | 916 | - | - | 1312 | **1276** |
| 3x30 | 306 | 306 | 306 | - | 918 | **882** |
| 2x30, 1x40 | 306 | 306 | 396 | - | 1008 | **972** |
| 2x30, 1x60 | 306 | 306 | 606 | - | 1218 | **1182** |
| 2x30, 1x70* | 306 | 306 | 710 | - | 1322 | **1286** |
| 2x30, 1x80 | 306 | 306 | 816 | - | 1428 | **1392** |
| 2x30, 1x90 | 306 | 306 | 916 | - | 1528 | **1492** |
| 1x30, 2x40 | 306 | 396 | 396 | - | 1098 | **1062** |
| 1x30, 1x40, 1x60 | 306 | 396 | 606 | - | 1308 | **1272** |
| 1x30, 1x40, 1x70* | 306 | 396 | 710 | - | 1412 | **1376** |
| 1x30, 1x40, 1x80 | 306 | 396 | 816 | - | 1518 | **1482** |
| 1x30, 1x40, 1x90 | 306 | 396 | 916 | - | 1618 | **1582** |
| 2x40, 1x60 | 396 | 396 | 606 | - | 1398 | **1362** |
| 4x30 | 306 | 306 | 306 | 306 | 1224 | **1188** |
| 3x30, 1x40 | 306 | 306 | 306 | 396 | 1314 | **1278** |
| 1x30, 1x75 | 306 | 750 | - | - | 1056 | **1020** |
| 1x40, 1x75 | 396 | 750 | - | - | 1146 | **1110** |
| 2x30, 1x75 | 306 | 306 | 750 | - | 1362 | **1326** |
| 1x30, 1x40, 1x75 | 306 | 396 | 750 | - | 1452 | **1416** |

* Non è possibile con un piano di cottura a induzione di 70 cm

Misure in mm

# Schemi di montaggio

## Piani cottura

PKF375FP2E

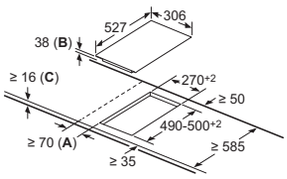


**A**: distanza minima dall'apertura per la cucina alla parete.
**B**: profondità di inserimento
**C**: con forno installato al di sotto min. 20, eventualmente superiore; vedere i requisiti di spazio per il forno.

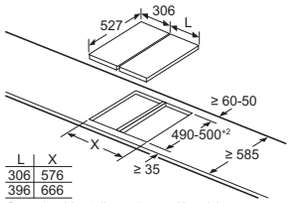


| L | X |
|---|---|
| 306 | 576 |
| 396 | 666 |

Quando si installano due o più unità Domino una accanto all'altra, sono necessari uno o più kit di montaggio (2 dispositivi = 1 kit di montaggio, 3 dispositivi = 2 kit di montaggio, ecc.)

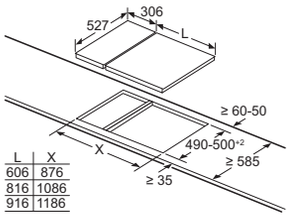


| L | X |
|---|---|
| 606 | 876 |
| 816 | 1086 |
| 916 | 1186 |

Per installare un'unità Domino direttamente accanto a un piano di cottura è necessario un kit di montaggio (HEZ394301).

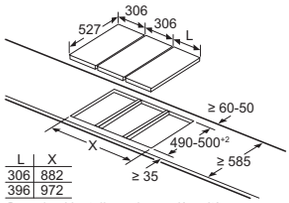


| L | X |
|---|---|
| 306 | 882 |
| 396 | 972 |

Quando si installano due o più unità Domino una accanto all'altra, sono necessari uno o più kit di montaggio (2 dispositivi = 1 kit di montaggio, 3 dispositivi = 2 kit di montaggio, ecc.)

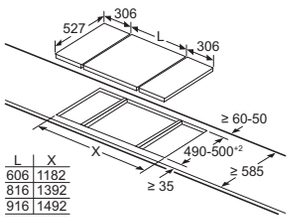


| L | X |
|---|---|
| 606 | 1182 |
| 816 | 1392 |
| 916 | 1492 |

Per installare un'unità Domino direttamente accanto a un piano di cottura è necessario un kit di montaggio (HEZ394301).

Kit de montage (HEZ394301) pour Domino

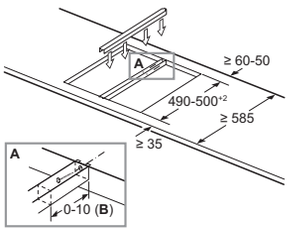


**B**: En fonction de la profondeur de découpe

Immagine per il tavolo Domino Opzioni di combinazione con i relativi dispositivi e dimensioni di taglio

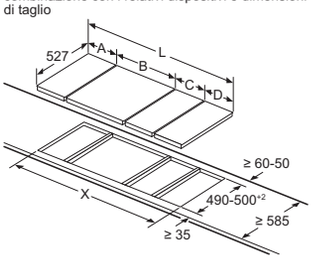


Se due o più elementi sono installati direttamente uno accanto all'altro, sono necessari uno o più kit di installazione (2 elementi = 1 kit di installazione, 3 elementi = 2 kit di installazione, ecc.)

La dimensione del taglio (X) dipende dalla combinazione, vedi tabella:

Possibilità di combinazione domino con le corrispondenti dimensioni dell'apparecchio e le dimensioni del foro d'incasso

Tipo di larghezza:
Larghezza apparecchio:

| | A | B | C | D | L | X |
|---|---|---|---|---|---|---|
| 2x30 | 306 | 306 | - | - | 612 | **576** |
| 1x30, 1x40 | 306 | 396 | - | - | 702 | **666** |
| 1x30, 1x60 | 306 | 606 | - | - | 912 | **876** |
| 1x30, 1x70* | 306 | 710 | - | - | 1016 | **980** |
| 1x30, 1x80 | 306 | 816 | - | - | 1122 | **1086** |
| 1x30, 1x90 | 306 | 916 | - | - | 1222 | **1186** |
| 2x40 | 396 | 396 | - | - | 792 | **756** |
| 1x40, 1x60 | 396 | 606 | - | - | 1002 | **966** |
| 1x40, 1x70* | 396 | 710 | - | - | 1106 | **1070** |
| 1x40, 1x80 | 396 | 816 | - | - | 1212 | **1176** |
| 1x40, 1x90 | 396 | 916 | - | - | 1312 | **1276** |
| 3x30 | 306 | 306 | 306 | - | 918 | **882** |
| 2x30, 1x40 | 306 | 306 | 396 | - | 1008 | **972** |
| 2x30, 1x60 | 306 | 306 | 606 | - | 1218 | **1182** |
| 2x30, 1x70* | 306 | 306 | 710 | - | 1322 | **1286** |
| 2x30, 1x80 | 306 | 306 | 816 | - | 1428 | **1392** |
| 2x30, 1x90 | 306 | 306 | 916 | - | 1528 | **1492** |
| 1x30, 2x40 | 306 | 396 | 396 | - | 1098 | **1062** |
| 1x30, 1x40, 1x60 | 306 | 396 | 606 | - | 1308 | **1272** |
| 1x30, 1x40, 1x70* | 306 | 396 | 710 | - | 1412 | **1376** |
| 1x30, 1x40, 1x80 | 306 | 396 | 816 | - | 1518 | **1482** |
| 1x30, 1x40, 1x90 | 306 | 396 | 916 | - | 1618 | **1582** |
| 2x40, 1x60 | 396 | 396 | 606 | - | 1398 | **1362** |
| 4x30 | 306 | 306 | 306 | 306 | 1224 | **1188** |
| 3x30, 1x40 | 306 | 306 | 306 | 396 | 1314 | **1278** |
| 1x30, 1x75 | 306 | 750 | - | - | 1056 | **1020** |
| 1x40, 1x75 | 396 | 750 | - | - | 1146 | **1110** |
| 2x30, 1x75 | 306 | 306 | 750 | - | 1362 | **1326** |
| 1x30, 1x40, 1x75 | 306 | 396 | 750 | - | 1452 | **1416** |

* Non è possibile con un piano di cottura a induzione di 70 cm

Misure in mm

# Schemi di montaggio

## Piano cottura con sistema di aspirazione integrato

PXX875D67E

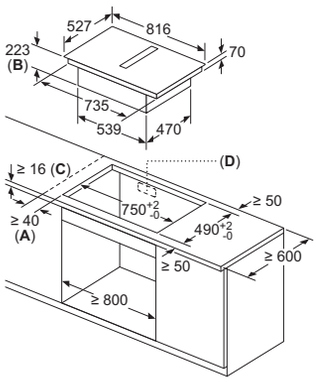


**A**: distanza minima dal foro d'incasso nel piano di lavoro alla parete
**B**: profondità di inserimento
**C**: il piano di lavoro nel quale viene montato il piano di cottura deve reggere un carico di ca. 60 kg, se necessario con l'ausilio di sottostrutture adatte.
**D**: nella parete posteriore deve essere prevista un'apertura per i cavi. Le dimensioni esatte e la posizione possono essere reperite nel disegno specifico.

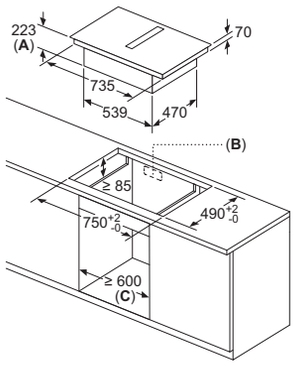


**A**: profondità di inserimento
**B**: foro d'incasso nel pannello posteriore necessario per la tubazione. Dimensione e posizione esatta possono essere ricavate dal disegno specifico.
**C**: Tutti i modelli della classe di larghezza 80 cm possono essere installati in un mobile largo 60 cm adattando i pannelli laterali.

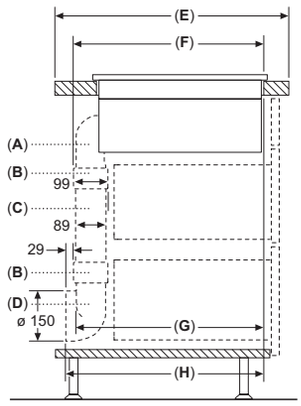


| A | E | F | G | H |
|---|---|---|---|---|
| Dimensione S | ≥ 600 | 547 | 545 | 579 |
| Dimensione M | ≥ 650 | 574 | 569 | 603 |
| Dimensione L | ≥ 700 | 612 | 609 | 643 |

**A:** Arco di 90°
**B:** Manicotto
**C:** Tubo dritto
**D:** Adattatore 90° rotondo-piatto

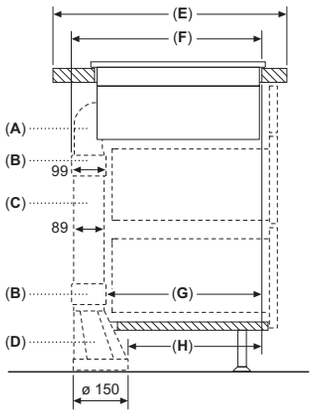


| A | E | F | G | H |
|---|---|---|---|---|
| Dimensione S | ≥ 600 | 547 | 451 | 389 |
| Dimensione M | ≥ 650 | 574 | 475 | 413 |
| Dimensione L | ≥ 700 | 612 | 515 | 453 |

**A:** Arco di 90°
**B:** Manicotto
**C:** Tubo dritto
**D:** Adattatore dritto rotondo-piatto

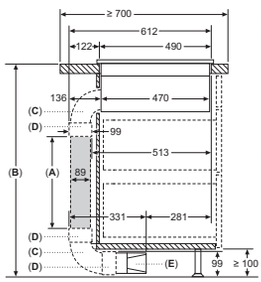


**A:** Lunghezza tubo
**B:** Altezza cucina
**C:** Arco dimensione L 90°
**D:** Manicotto
**E:** Diffusore

Kit di condutture disponibile per piani di lavoro profondi ≥ 700 mm e alti fino a 960 mm

L'installatore deve selezionare la lunghezza del tubo e, se necessario, tagliarla in base all'altezza della cucina

| A | B |
|---|---|
| 500 | ≤ 960 |
| 1000 | > 960 |

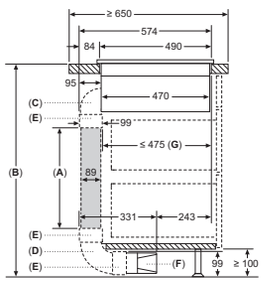


**A:** Lunghezza tubo
**B:** Altezza cucina
**C:** Arco dimensione M 90°
**D:** Arco dimensione L 90°
**E:** Manicotto
**F:** Diffusore
**G:** Cassetto accorciato

L'installatore deve selezionare la lunghezza del tubo e, se necessario, tagliarla in base all'altezza della cucina

| A | B |
|---|---|
| 500 | ≤ 940 |
| 1000 | > 940 |

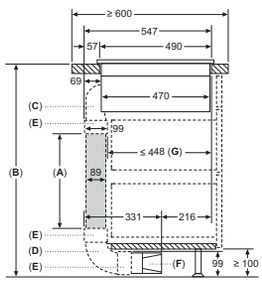


**A:** Lunghezza tubo
**B:** Altezza cucina
**C:** Arco dimensione S 90°
**D:** Arco dimensione L 90°
**E:** Manicotto
**F:** Diffusore
**G:** Cassetto accorciato

Kit di condutture disponibile per piani di lavoro profondi ≥ 600 mm e alti fino a 960 mm

L'installatore deve selezionare la lunghezza del tubo e, se necessario, tagliarla in base all'altezza della cucina

| A | B |
|---|---|
| 500 | ≤ 990 |
| 1000 | > 990 |

Vista frontale

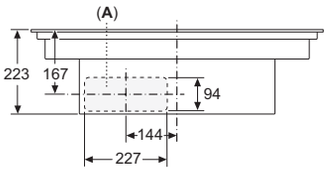


Vista frontale - Dettaglio mobile per ricircolo senza canale

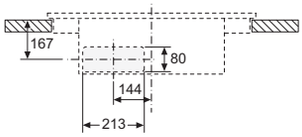


Vista frontale

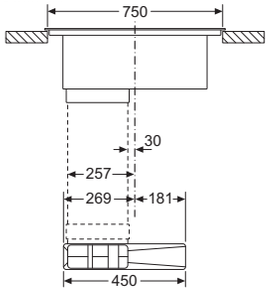


**A**: allacciato direttamente sul retro

Misure in mm

# Schemi di montaggio

## Piano cottura con sistema di aspirazione integrato

PXX801D67E | PVS801B16E

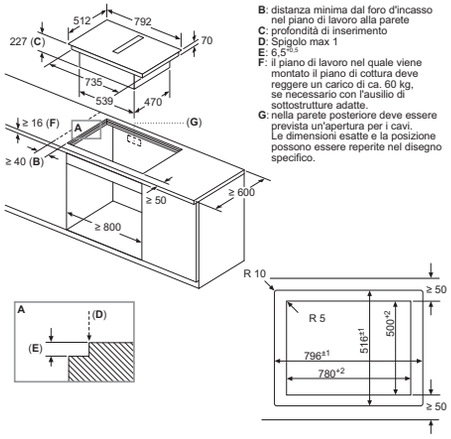


**B**: distanza minima dal foro d'incasso nel piano di lavoro alla parete
**C**: profondità di inserimento
**D**: Spigolo max 1
**E**: 6,5$^{+0,5}$
**F**: il piano di lavoro nel quale viene montato il piano di cottura deve reggere un carico di ca. 60 kg, se necessario con l'ausilio di sottostrutture adatte.
**G**: nella parete posteriore deve essere prevista un'apertura per i cavi. Le dimensioni esatte e la posizione possono essere reperite nel disegno specifico.

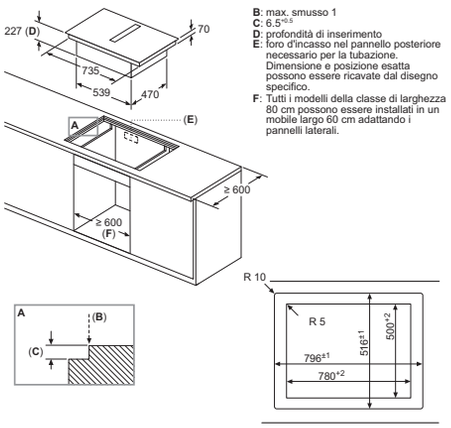


**B**: max. smusso 1
**C**: 6,5$^{+0,5}$
**D**: profondità di inserimento
**E**: foro d'incasso nel pannello posteriore necessario per la tubazione. Dimensione e posizione esatta possono essere ricavate dal disegno specifico.
**F**: Tutti i modelli della classe di larghezza 80 cm possono essere installati in un mobile largo 60 cm adattando i pannelli laterali.

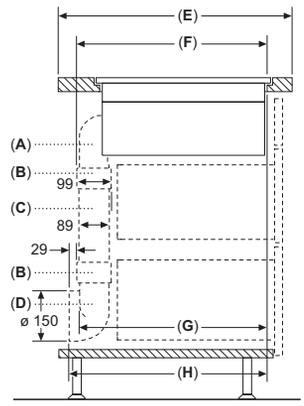


| A | E | F | G | H |
|---|---|---|---|---|
| Dimensione S | ≥ 600 | 547 | 545 | 579 |
| Dimensione M | ≥ 650 | 574 | 569 | 603 |
| Dimensione L | ≥ 700 | 612 | 609 | 643 |

**A:** Arco di 90°
**B:** Manicotto
**C:** Tubo dritto
**D:** Adattatore 90° rotondo-piatto

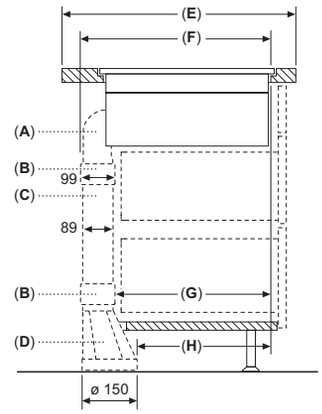


| A | E | F | G | H |
|---|---|---|---|---|
| Dimensione S | ≥ 600 | 547 | 451 | 389 |
| Dimensione M | ≥ 650 | 574 | 475 | 413 |
| Dimensione L | ≥ 700 | 612 | 515 | 453 |

**A:** Arco di 90°
**B:** Manicotto
**C:** Tubo dritto
**D:** Adattatore dritto rotondo-piatto

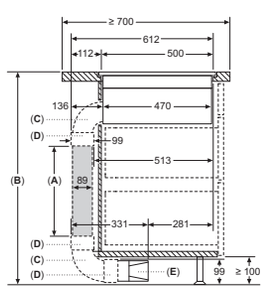


**A:** Lunghezza tubo
**B:** Altezza cucina
**C:** Arco dimensione L 90°
**D:** Manicotto
**E:** Diffusore

Kit di condutture disponibile per piani di lavoro profondi ≥ 700 mm e alti fino a 960 mm

L'installatore deve selezionare la lunghezza del tubo e, se necessario, tagliarla in base all'altezza della cucina

| A | B |
|---|---|
| 500 | ≤ 960 |
| 1000 | > 960 |

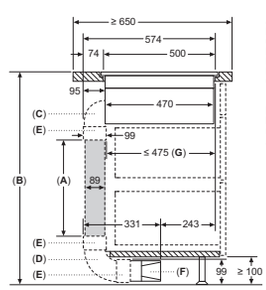


**A:** Lunghezza tubo
**B:** Altezza cucina
**C:** Arco dimensione M 90°
**D:** Arco dimensione L 90°
**E:** Manicotto
**F:** Diffusore
**G:** Cassetto accorciato

L'installatore deve selezionare la lunghezza del tubo e, se necessario, tagliarla in base all'altezza della cucina

| A | B |
|---|---|
| 500 | ≤ 940 |
| 1000 | > 940 |

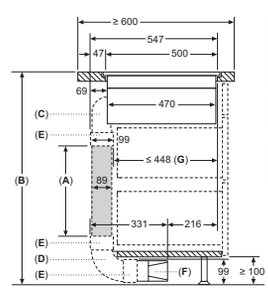


**A:** Lunghezza tubo
**B:** Altezza cucina
**C:** Curve dimensione S a 90°
**D:** Curve dimensione L a 90°
**E:** Manicotto
**F:** Diffusore
**G:** Cassetto accorciato

Kit di condutture disponibile per piani di lavoro profondi ≥ 600 mm e alti fino a 960 mm

L'installatore deve selezionare la lunghezza del tubo e, se necessario, tagliarla in base all'altezza della cucina

| A | B |
|---|---|
| 500 | ≤ 990 |
| 1000 | > 990 |

Vista frontale

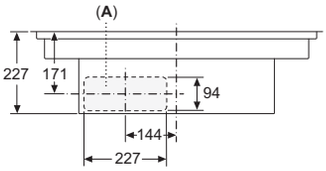


Vista frontale – apertura nell'unità per ricircolo libero

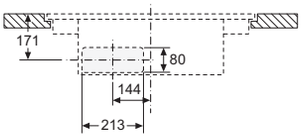


Vista frontale

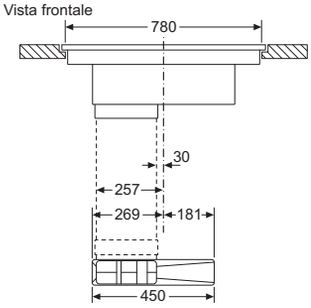


**A**: collegato direttamente sul retro

Misure in mm

# Schemi di montaggio

## Piano cottura con sistema di aspirazione integrato

PVS811B16E

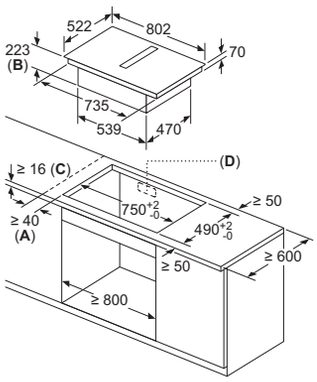


**A**: distanza minima dal foro d'incasso nel piano di lavoro alla parete
**B**: profondità di inserimento
**C**: il piano di lavoro nel quale viene montato il piano di cottura deve reggere un carico di ca. 60 kg, se necessario con l'ausilio di sottostrutture adatte.
**D**: nella parete posteriore deve essere prevista un'apertura per i cavi. Le dimensioni esatte e la posizione possono essere reperite nel disegno specifico.

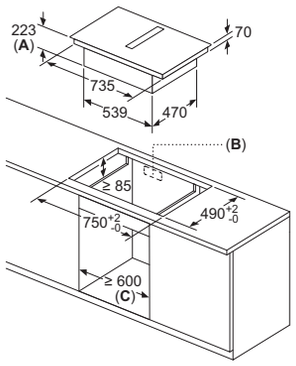


**A**: profondità di inserimento
**B**: foro d'incasso nel pannello posteriore necessario per la tubazione. Dimensione e posizione esatta possono essere ricavate dal disegno specifico.
**C**: Tutti i modelli della classe di larghezza 80 cm possono essere installati in un mobile largo 60 cm adattando i pannelli laterali.

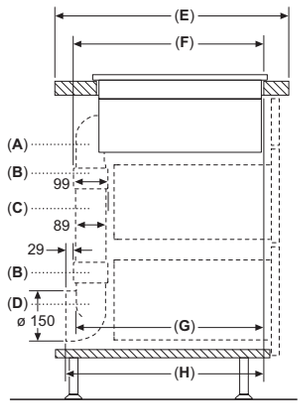


| A | E | F | G | H |
|---|---|---|---|---|
| Dimensione S | ≥ 600 | 547 | 545 | 579 |
| Dimensione M | ≥ 650 | 574 | 569 | 603 |
| Dimensione L | ≥ 700 | 612 | 609 | 643 |

**A:** Arco di 90°
**B:** Manicotto
**C:** Tubo dritto
**D:** Adattatore 90° rotondo-piatto

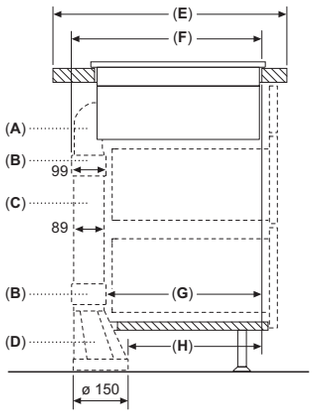


| A | E | F | G | H |
|---|---|---|---|---|
| Dimensione S | ≥ 600 | 547 | 451 | 389 |
| Dimensione M | ≥ 650 | 574 | 475 | 413 |
| Dimensione L | ≥ 700 | 612 | 515 | 453 |

**A:** Arco di 90°
**B:** Manicotto
**C:** Tubo dritto
**D:** Adattatore dritto rotondo-piatto

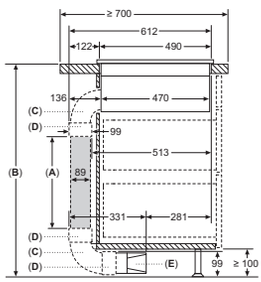


**A:** Lunghezza tubo
**B:** Altezza cucina
**C:** Arco dimensione L 90°
**D:** Manicotto
**E:** Diffusore

Kit di condutture disponibile per piani di lavoro profondi ≥ 700 mm e alti fino a 960 mm

L'installatore deve selezionare la lunghezza del tubo e, se necessario, tagliarla in base all'altezza della cucina

| A | B |
|---|---|
| 500 | ≤ 960 |
| 1000 | > 960 |

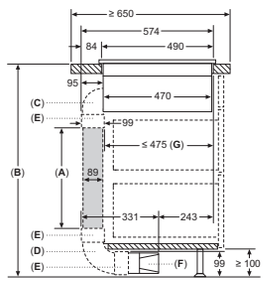


**A:** Lunghezza tubo
**B:** Altezza cucina
**C:** Arco dimensione M 90°
**D:** Arco dimensione L 90°
**E:** Manicotto
**F:** Diffusore
**G:** Cassetto accorciato

L'installatore deve selezionare la lunghezza del tubo e, se necessario, tagliarla in base all'altezza della cucina

| A | B |
|---|---|
| 500 | ≤ 940 |
| 1000 | > 940 |

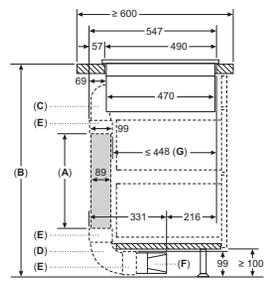


**A:** Lunghezza tubo
**B:** Altezza cucina
**C:** Arco dimensione S 90°
**D:** Arco dimensione L 90°
**E:** Manicotto
**F:** Diffusore
**G:** Cassetto accorciato

Kit di condutture disponibile per piani di lavoro profondi ≥ 600 mm e alti fino a 960 mm

L'installatore deve selezionare la lunghezza del tubo e, se necessario, tagliarla in base all'altezza della cucina

| A | B |
|---|---|
| 500 | ≤ 990 |
| 1000 | > 990 |

Vista frontale

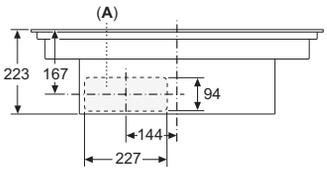


**A**: allacciato direttamente sul retro

Vista frontale - Dettaglio mobile per ricircolo senza canale

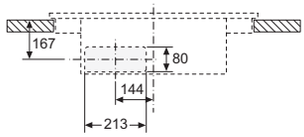


Vista frontale

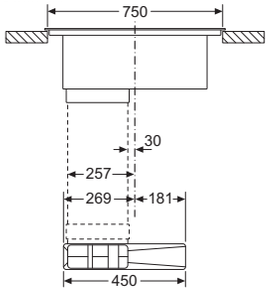


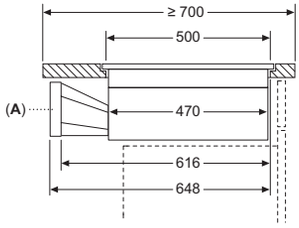


**A:** Adattatore rotondo-piatto

Misure in mm

# Schemi di montaggio

## Piano cottura con sistema di aspirazione integrato

PVS611B16E

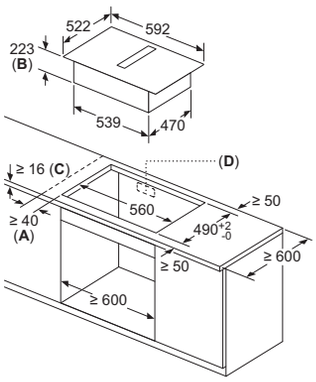


**A**: distanza minima dal foro d'incasso nel piano di lavoro alla parete
**B**: profondità di inserimento
**C**: il piano di lavoro nel quale viene montato il piano di cottura deve reggere un carico di ca. 60 kg, se necessario con l'ausilio di sottostrutture adatte.
**D**: nella parete posteriore deve essere prevista un'apertura per i cavi. Le dimensioni esatte e la posizione possono essere reperite nel disegno specifico.

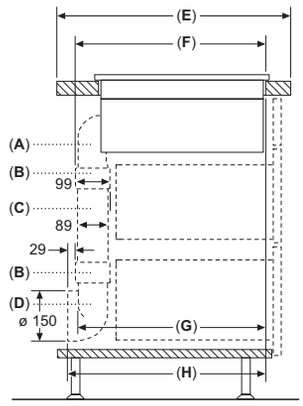


| A | E | F | G | H |
|---|---|---|---|---|
| Dimensione S | ≥ 600 | 547 | 545 | 579 |
| Dimensione M | ≥ 650 | 574 | 569 | 603 |
| Dimensione L | ≥ 700 | 612 | 609 | 643 |

**A:** Arco di 90°
**B:** Manicotto
**C:** Tubo dritto
**D:** Adattatore 90° rotondo-piatto

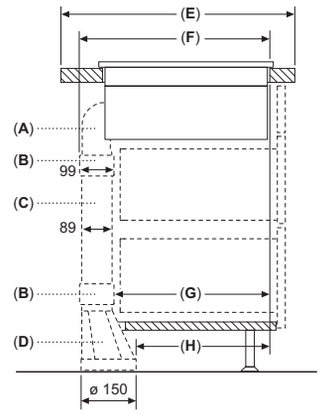


| A | E | F | G | H |
|---|---|---|---|---|
| Dimensione S | ≥ 600 | 547 | 451 | 389 |
| Dimensione M | ≥ 650 | 574 | 475 | 413 |
| Dimensione L | ≥ 700 | 612 | 515 | 453 |

**A:** Arco di 90°
**B:** Manicotto
**C:** Tubo dritto
**D:** Adattatore dritto rotondo-piatto

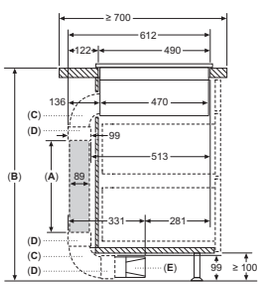


**A:** Lunghezza tubo
**B:** Altezza cucina
**C:** Arco dimensione L 90°
**D:** Manicotto
**E:** Diffusore

Kit di condutture disponibile per piani di lavoro profondi ≥ 700 mm e alti fino a 960 mm

L'installatore deve selezionare la lunghezza del tubo e, se necessario, tagliarla in base all'altezza della cucina

| A | B |
|---|---|
| 500 | ≤ 960 |
| 1000 | > 960 |

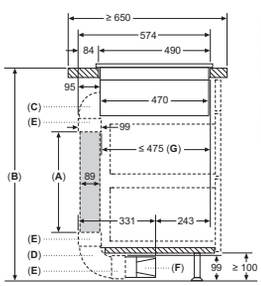


**A:** Lunghezza tubo
**B:** Altezza cucina
**C:** Arco dimensione M 90°
**D:** Arco dimensione L 90°
**E:** Manicotto
**F:** Diffusore
**G:** Cassetto accorciato

L'installatore deve selezionare la lunghezza del tubo e, se necessario, tagliarla in base all'altezza della cucina

| A | B |
|---|---|
| 500 | ≤ 940 |
| 1000 | > 940 |

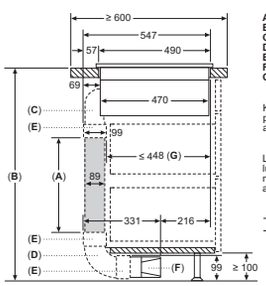


**A:** Lunghezza tubo
**B:** Altezza cucina
**C:** Arco dimensione S 90°
**D:** Arco dimensione L 90°
**E:** Manicotto
**F:** Diffusore
**G:** Cassetto accorciato

Kit di condutture disponibile per piani di lavoro profondi ≥ 600 mm e alti fino a 960 mm

L'installatore deve selezionare la lunghezza del tubo e, se necessario, tagliarla in base all'altezza della cucina

| A | B |
|---|---|
| 500 | ≤ 990 |
| 1000 | > 990 |

Vista frontale

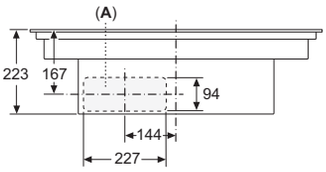


**A**: allacciato direttamente sul retro

Vista frontale - Dettaglio mobile per ricircolo senza canale

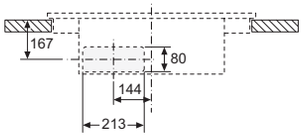


Vista frontale

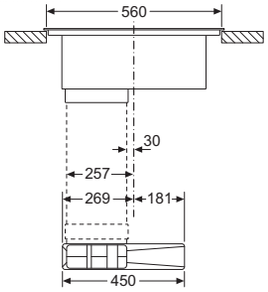


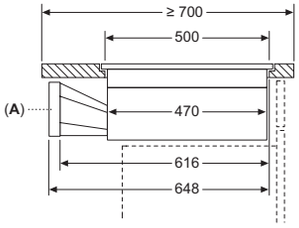


**A:** Adattatore rotondo-piatto

Misure in mm

# Schemi di montaggio

## Piano cottura con sistema di aspirazione integrato

PVS601B16E

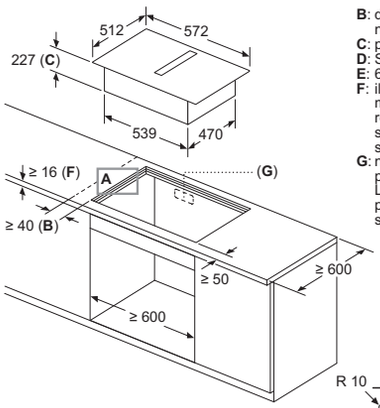


**B**: distanza minima dal foro d'incasso nel piano di lavoro alla parete
**C**: profondità di inserimento
**D**: Spigolo max 1
**E**: 6,5$^{+0,5}$
**F**: il piano di lavoro nel quale viene montato il piano di cottura deve reggere un carico di ca. 60 kg, se necessario con l'ausilio di sottostrutture adatte.
**G**: nella parete posteriore deve essere prevista un'apertura per i cavi. Le dimensioni esatte e la posizione possono essere reperite nel disegno specifico.

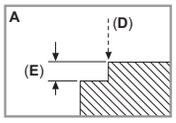


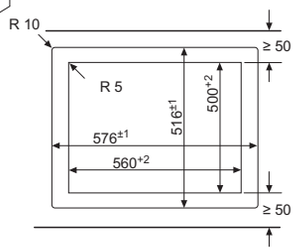


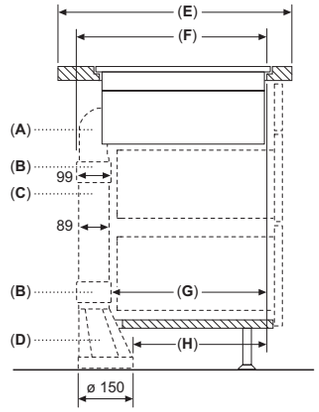


| A | E | F | G | H |
|---|---|---|---|---|
| Dimensione S | ≥ 600 | 547 | 451 | 389 |
| Dimensione M | ≥ 650 | 574 | 475 | 413 |
| Dimensione L | ≥ 700 | 612 | 515 | 453 |

**A:** Arco di 90°
**B:** Manicotto
**C:** Tubo dritto
**D:** Adattatore dritto rotondo-piatto

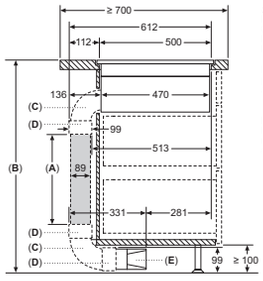


**A:** Lunghezza tubo
**B:** Altezza cucina
**C:** Arco dimensione L 90°
**D:** Manicotto
**E:** Diffusore

Kit di condutture disponibile per piani di lavoro profondi ≥ 700 mm e alti fino a 960 mm

L'installatore deve selezionare la lunghezza del tubo e, se necessario, tagliarla in base all'altezza della cucina

| A | B |
|---|---|
| 500 | ≤ 960 |
| 1000 | > 960 |

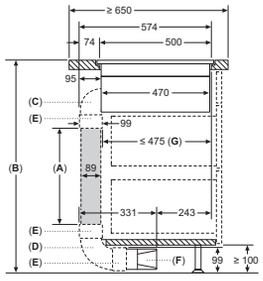


**A:** Lunghezza tubo
**B:** Altezza cucina
**C:** Arco dimensione M 90°
**D:** Arco dimensione L 90°
**E:** Manicotto
**F:** Diffusore
**G:** Cassetto accorciato

L'installatore deve selezionare la lunghezza del tubo e, se necessario, tagliarla in base all'altezza della cucina

| A | B |
|---|---|
| 500 | ≤ 940 |
| 1000 | > 940 |

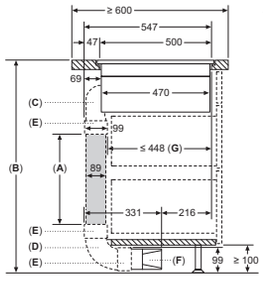


**A:** Lunghezza tubo
**B:** Altezza cucina
**C:** Curve dimensione S a 90°
**D:** Curve dimensione L a 90°
**E:** Manicotto
**F:** Diffusore
**G:** Cassetto accorciato

Kit di condutture disponibile per piani di lavoro profondi ≥ 600 mm e alti fino a 960 mm

L'installatore deve selezionare la lunghezza del tubo e, se necessario, tagliarla in base all'altezza della cucina

| A | B |
|---|---|
| 500 | ≤ 990 |
| 1000 | > 990 |

Vista frontale

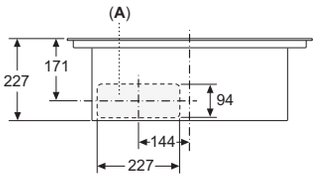


Vista frontale – apertura nell'unità per ricircolo libero

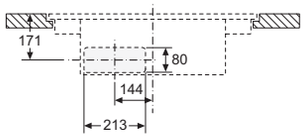


**Vista frontale**

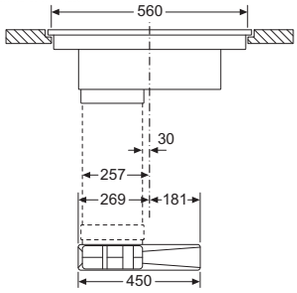


**A**: collegato direttamente sul retro

Misure in mm

# Schemi di montaggio

## Piani cottura con sistema di aspirazione integrato

Schemi per l'incasso indipendentemente dal piano cottura, Profilo Comfort, sovrapposizione con telaio e senza telaio

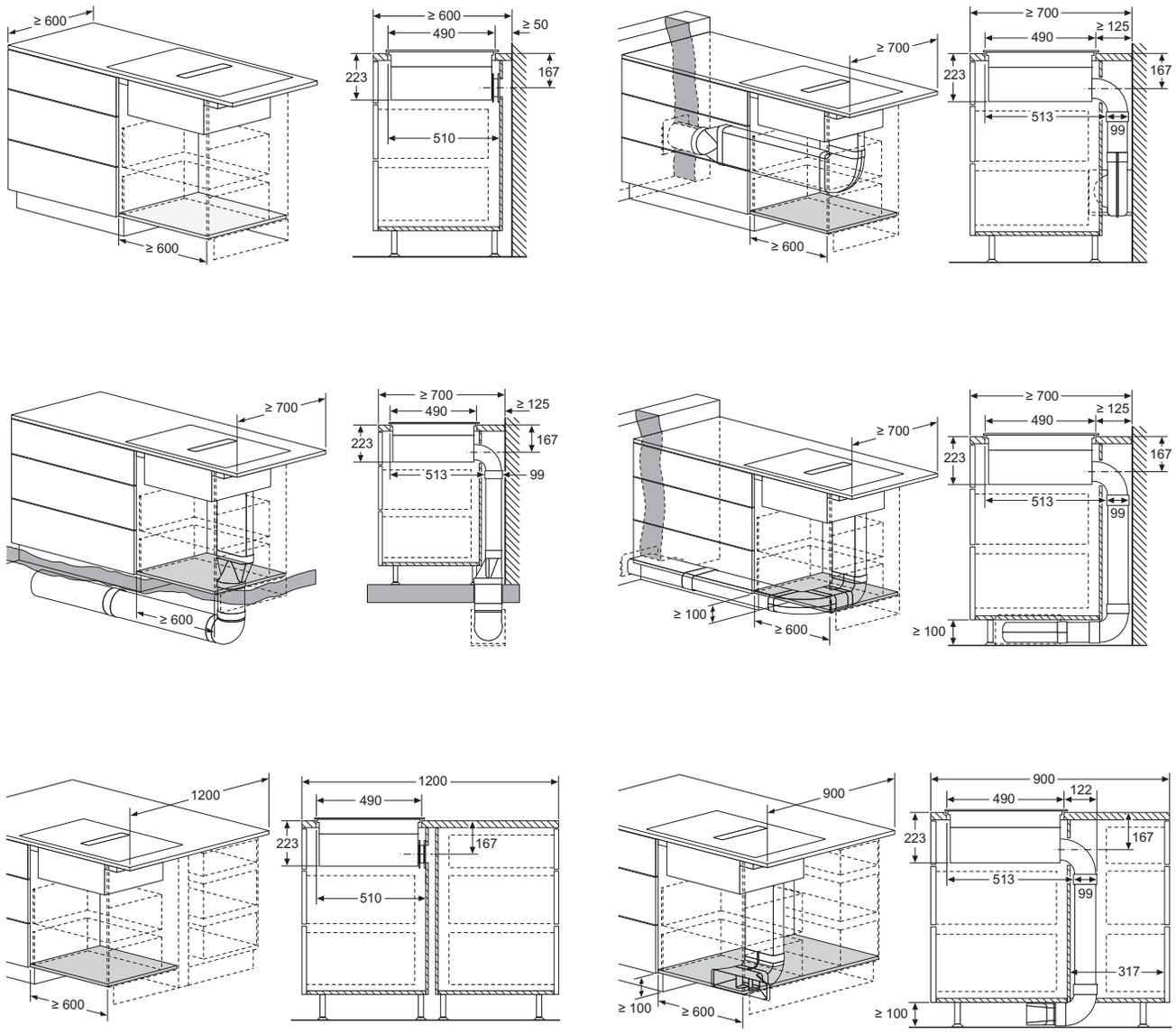


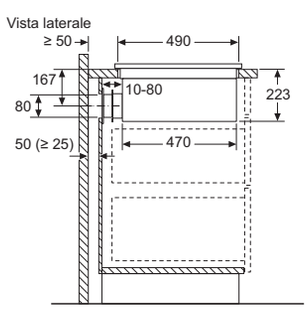


Se si effettua l'installazione direttamente contro pareti esterne non coibentate (μ ≥ 0.5 W/m² °C), consigliamo di usare configurazioni con ricircolo parzialmente o completamente canalizzato.

Misure in mm

# Schemi di montaggio

## Piani cottura con sistema di aspirazione integrato

Schemi per l'incasso indipendentemente dal piano cottura, a filo

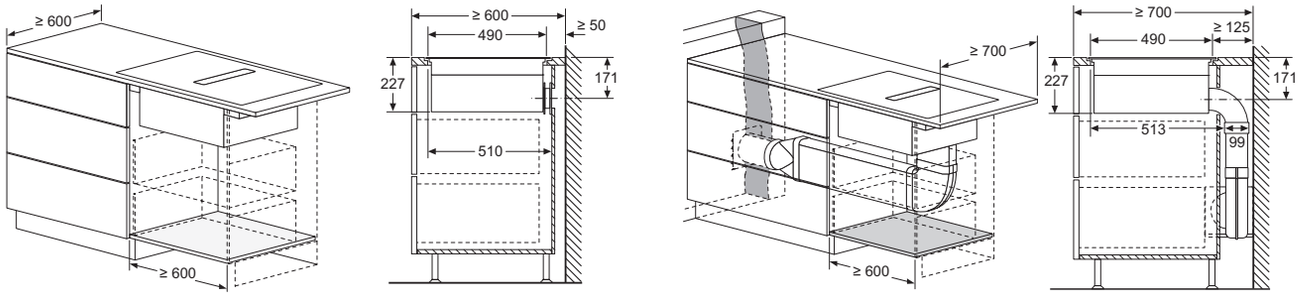





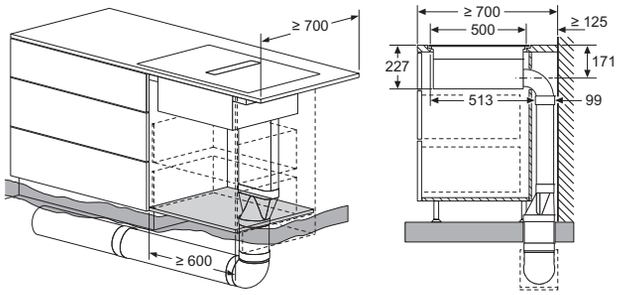


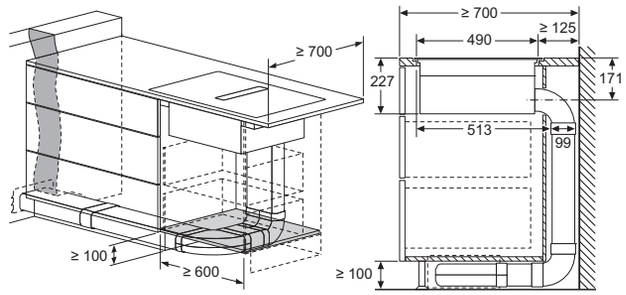


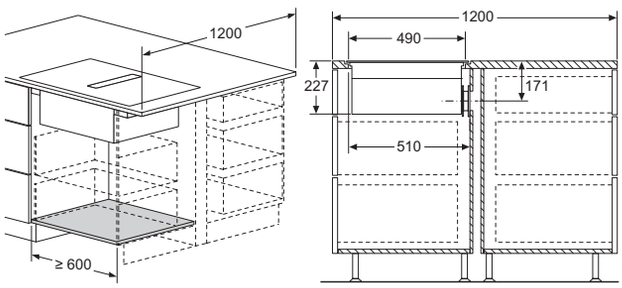


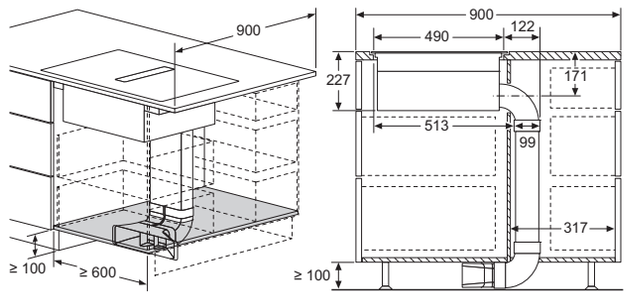


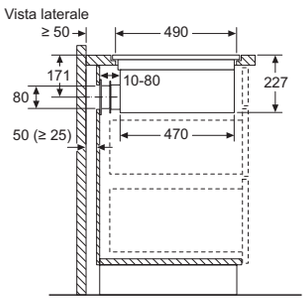


Se si effettua l'installazione direttamente contro pareti esterne non coibentate (μ ≥ 0.5 W/m² °C), consigliamo di usare configurazioni con ricircolo parzialmente o completamente canalizzato.

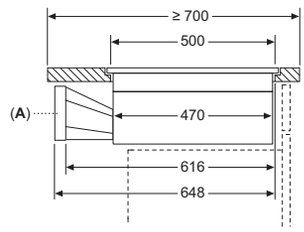


**A:** Adattatore rotondo-piatto

Misure in mm

# Schemi di montaggio

## Cappe aspiranti per montaggio a muro

### DWK87FN60

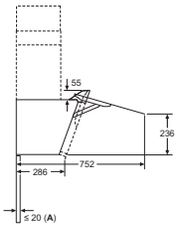


**A:** Spessore max. della parete posteriore

**Apparecchio in modalità di estrazione dell'aria**

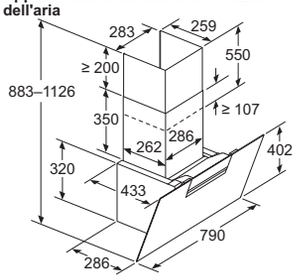


**Apparecchio in modalità di ricircolo d'aria**

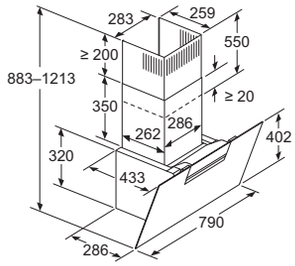


**Apparecchio in modalità di ricircolo d'aria senza tubo**

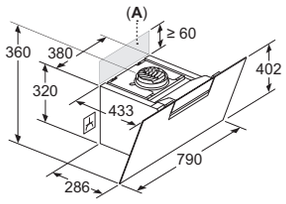


La presa pu essere applicata lateralmente o sulla parte superiore dell'apparecchio

**A:** Presa solo all'esterno dell'area contrassegnata

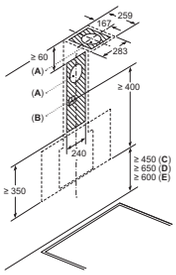


**A:** Foro d'espulsione
**B:** Presa
**C:** Elettrico
**D:** Gas: dal bordo superiore del supporto pentola
**E:** Elettrico: per Australia e Nuova Zelanda

**Installazione a parete con camino**

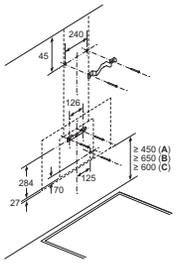


**A:** Elettrico
**B:** Gas: dal bordo superiore del supporto pentola
**C:** Elettrico: per Australia e Nuova Zelanda

Misure in mm

### DWK85DK60

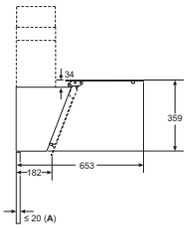


**A:** Spessore max. della parete posteriore

**Apparecchio in modalità di estrazione dell'aria**

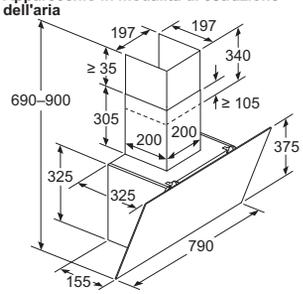


**Apparecchio in modalità di ricircolo d'aria**

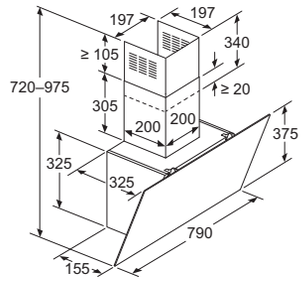


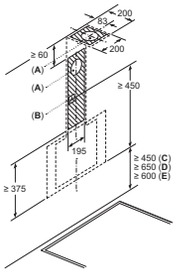


**A:** Foro d'espulsione
**B:** Presa
**C:** Elettrico
**D:** Gas: dal bordo superiore del supporto pentola
**E:** Elettrico: per Australia e Nuova Zelanda

**Installazione a parete con camino**

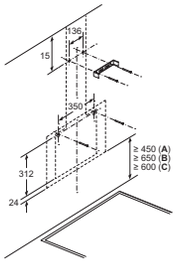


**A:** Elettrico
**B:** Gas: dal bordo superiore del supporto pentola
**C:** Elettrico: per Australia e Nuova Zelanda

Misure in mm

# Schemi di montaggio

## Cappe aspiranti per montaggio a muro

### DWB98JQ50

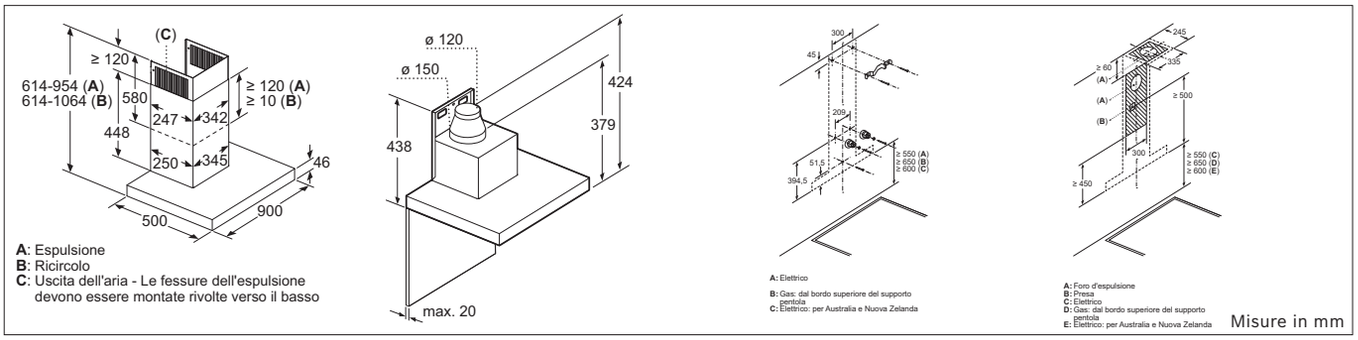


### DWB97FM50 | DWB97IM50 | DWB96BC50

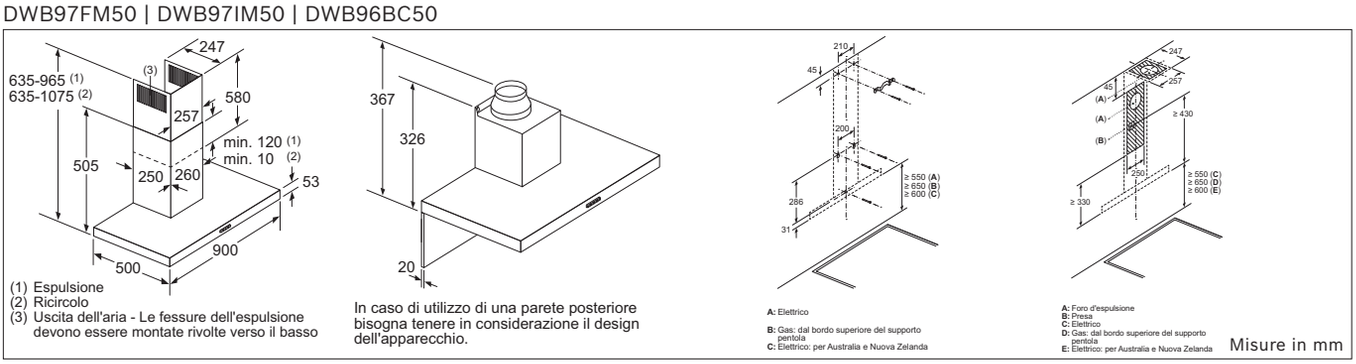


### DWB67FM50 | DWB67IM50 | DWB66BC50

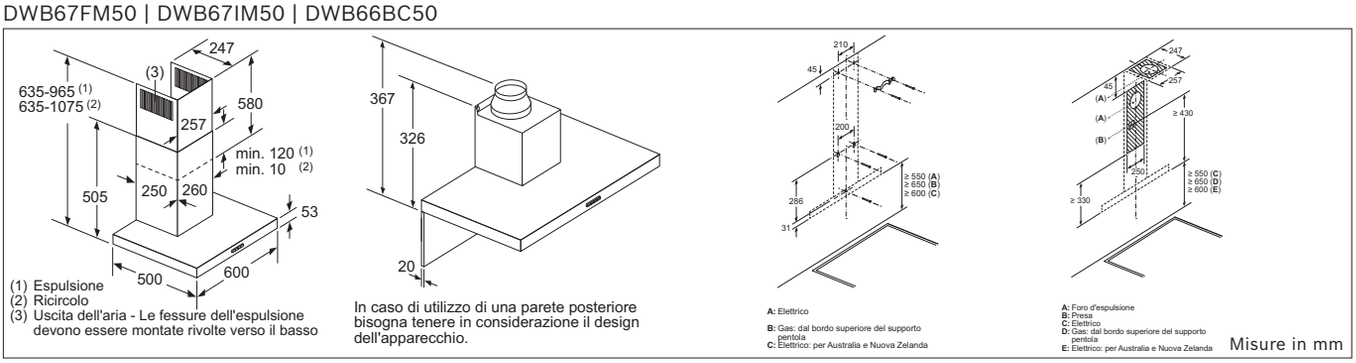

# Schemi di montaggio

## Cappa aspirante a isola | Cappe aspiranti a soffitto

DIB97IM50

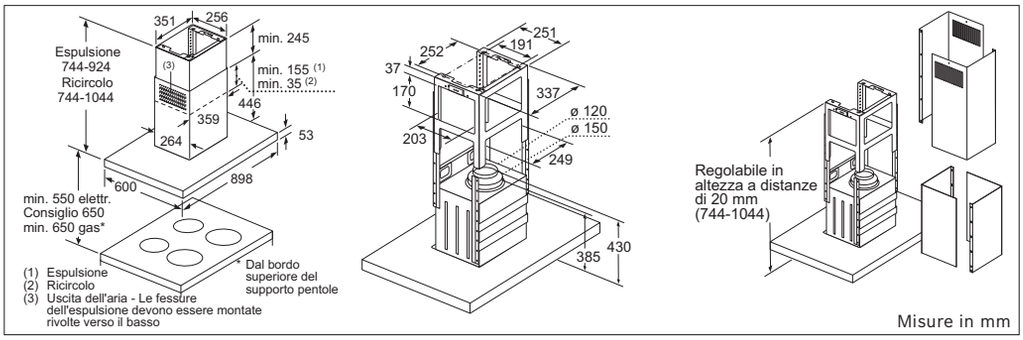


DRC99PS20

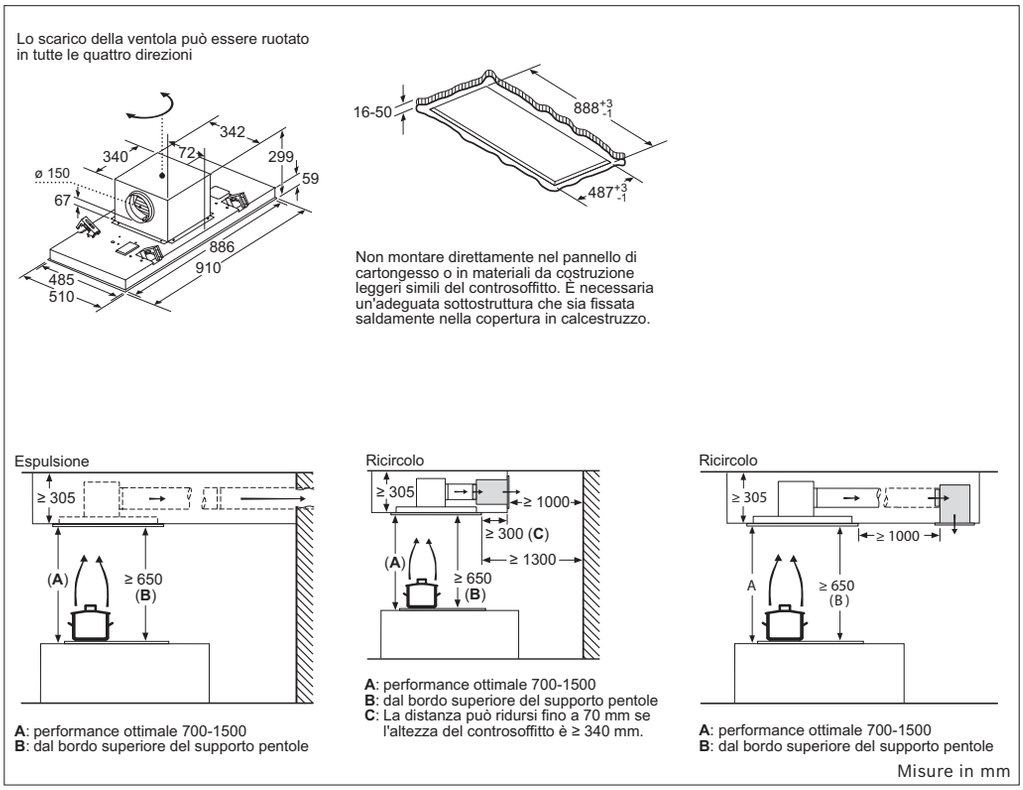

# Schemi di montaggio

## Cappe di design integrate

### DBB97AM60 | DBB67AM60

DBB97AM60

**Esempio di montaggio**

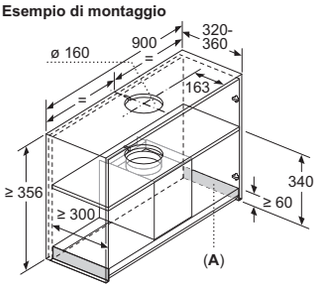


**A:** Area delle cerniere

DBB97AM60

**Vista frontale**

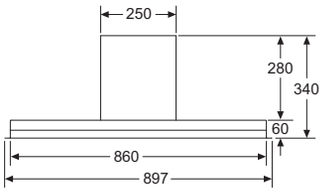


DBB67AM60

**Esempio di montaggio**

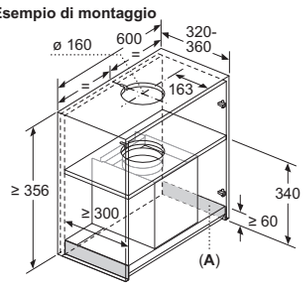


**A:** Area delle cerniere

DBB67AM60

**Vista frontale**

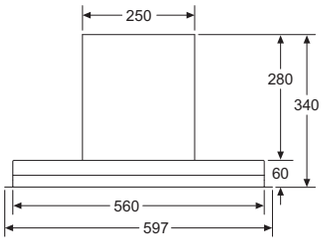


**Vista laterale**

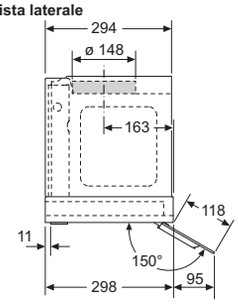


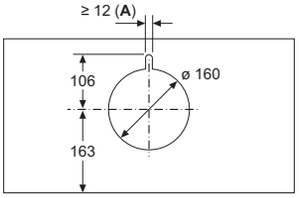


**A:** Passaggio del cavo

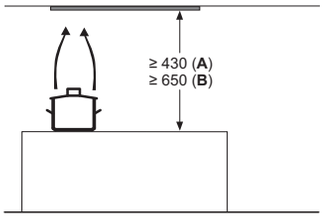


Dal bordo superiore del supporto pentole
**A:** Min. 430 elettr.
**B:** Min. 650 gas

Misure in mm

### DBB96AF60 | DBB66AF60

DBB96AF60

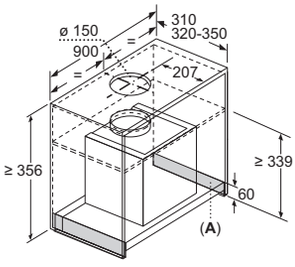


A: area senza cerniera

DBB96AF60

Vista frontale

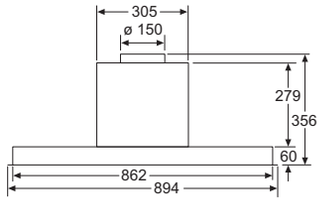


DBB66AF60

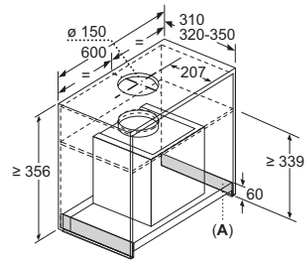


A: area senza cerniera

DBB66AF60

Vista frontale

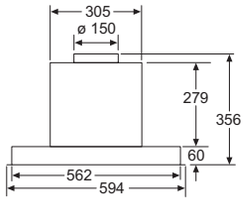


Vista laterale

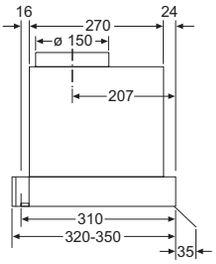


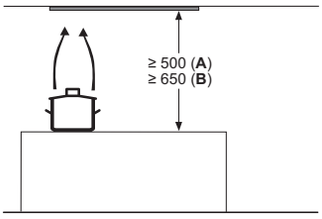


dal bordo superiore del supporto pentole:
**A**: elettr.
**B**: gas

Misure in mm

# Schemi di montaggio

## Cappe aspiranti telescopiche

DFS097K51

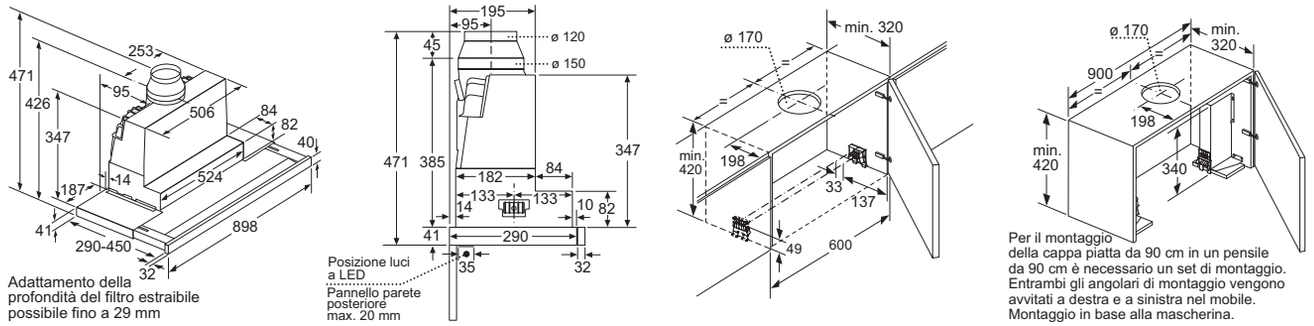


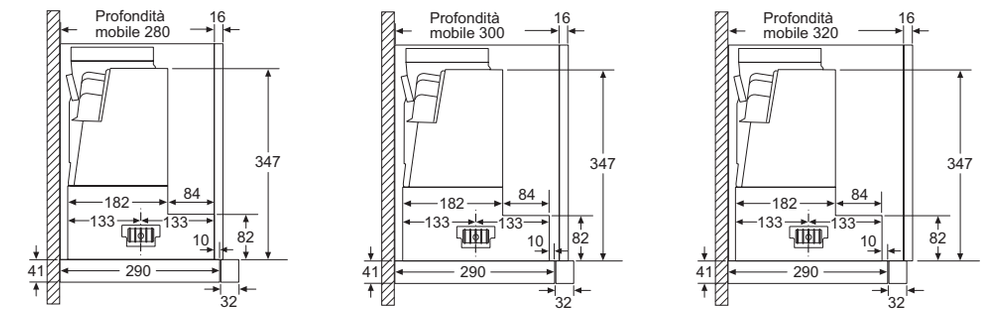


Misure in mm

DFS067K51

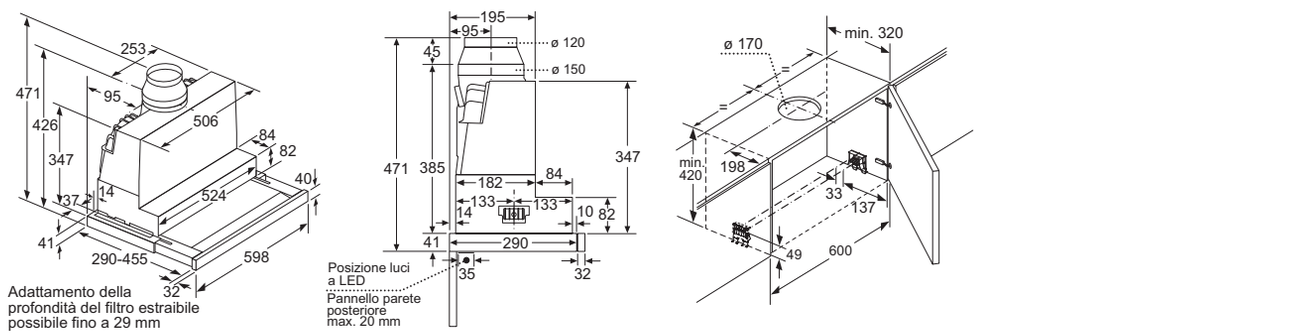


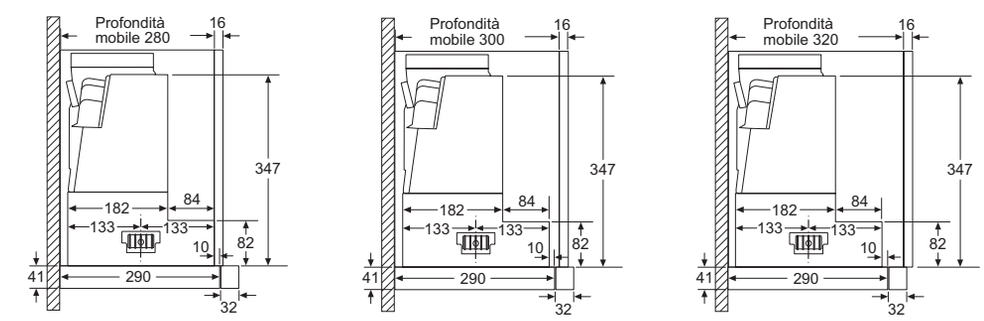


Misure in mm

# Schemi di montaggio

## Cappe aspiranti telescopiche

DFR067T51

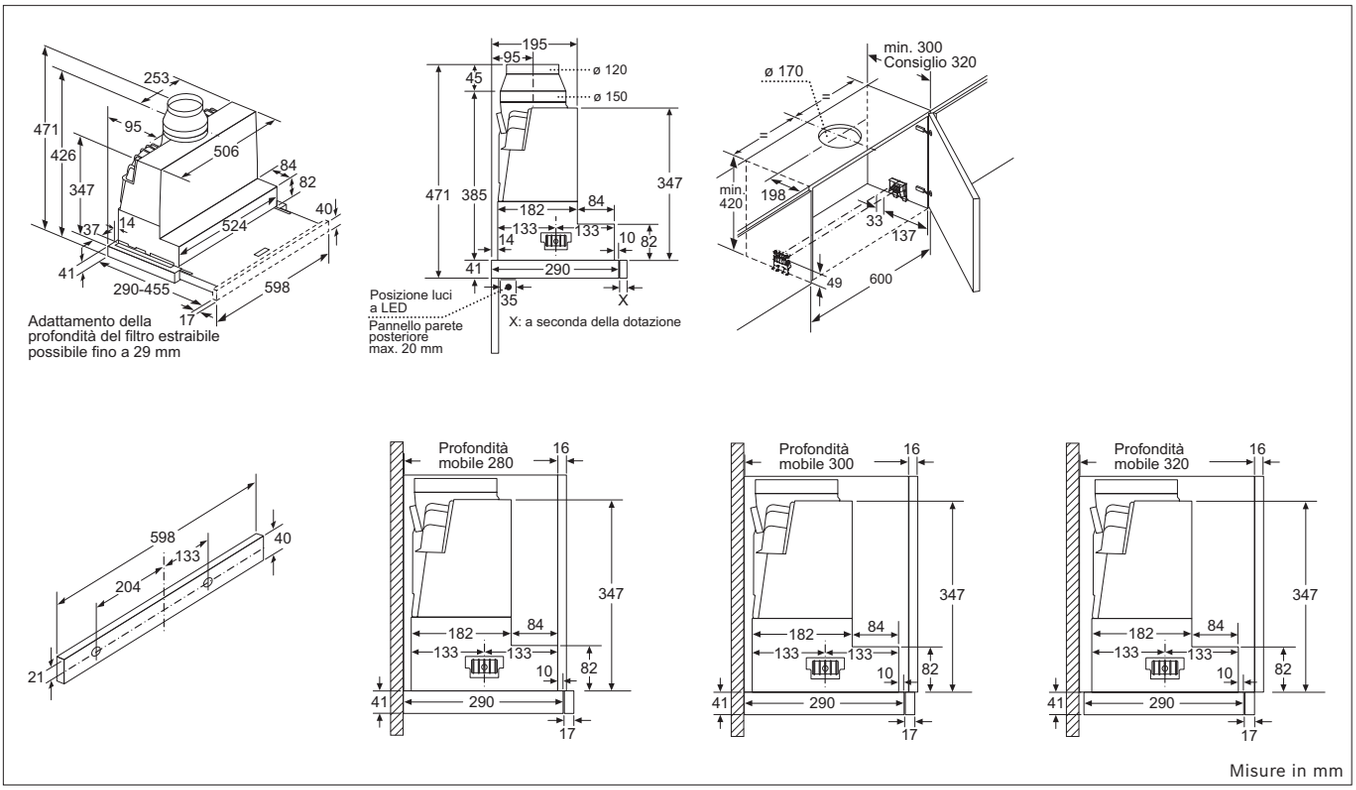


DFS097A51

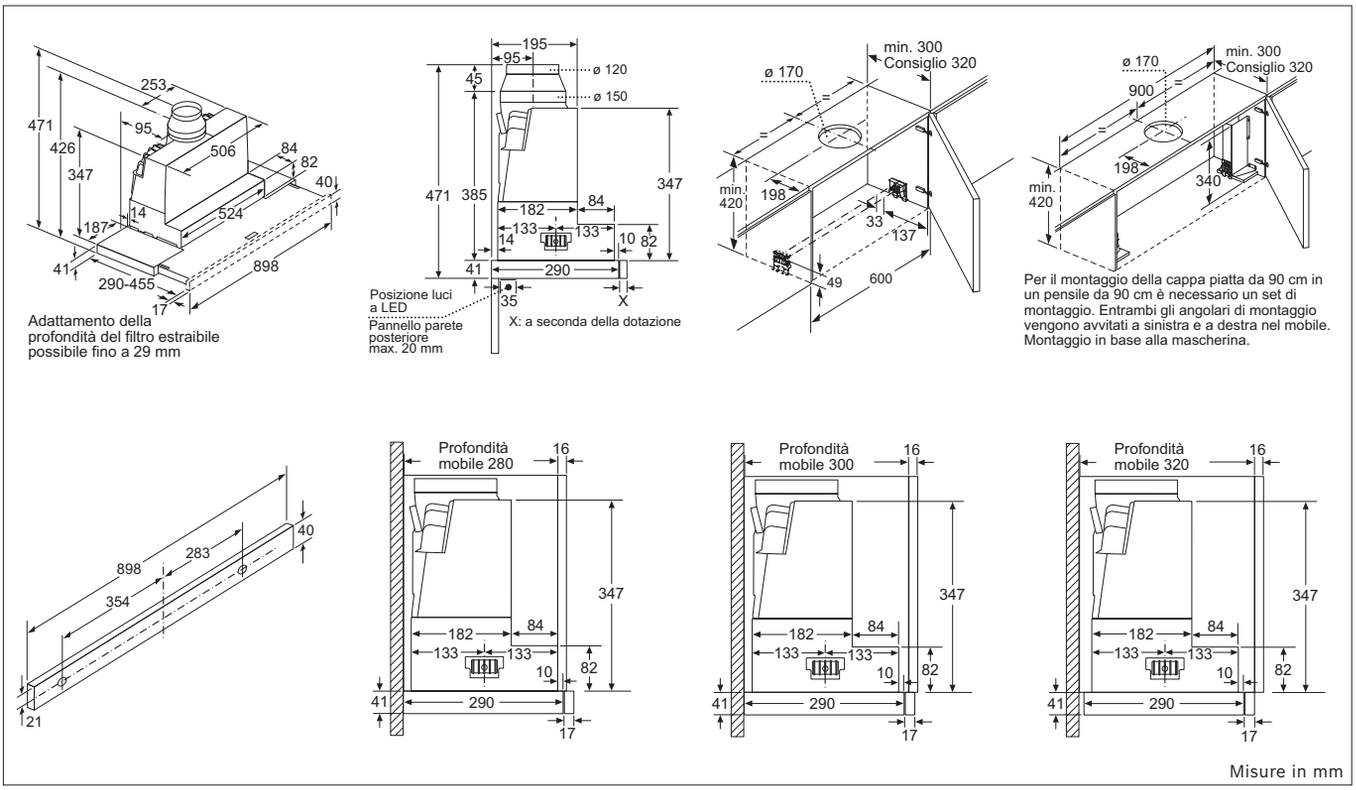

# Schemi di montaggio

## Cappe aspiranti telescopiche

DFS067A51C

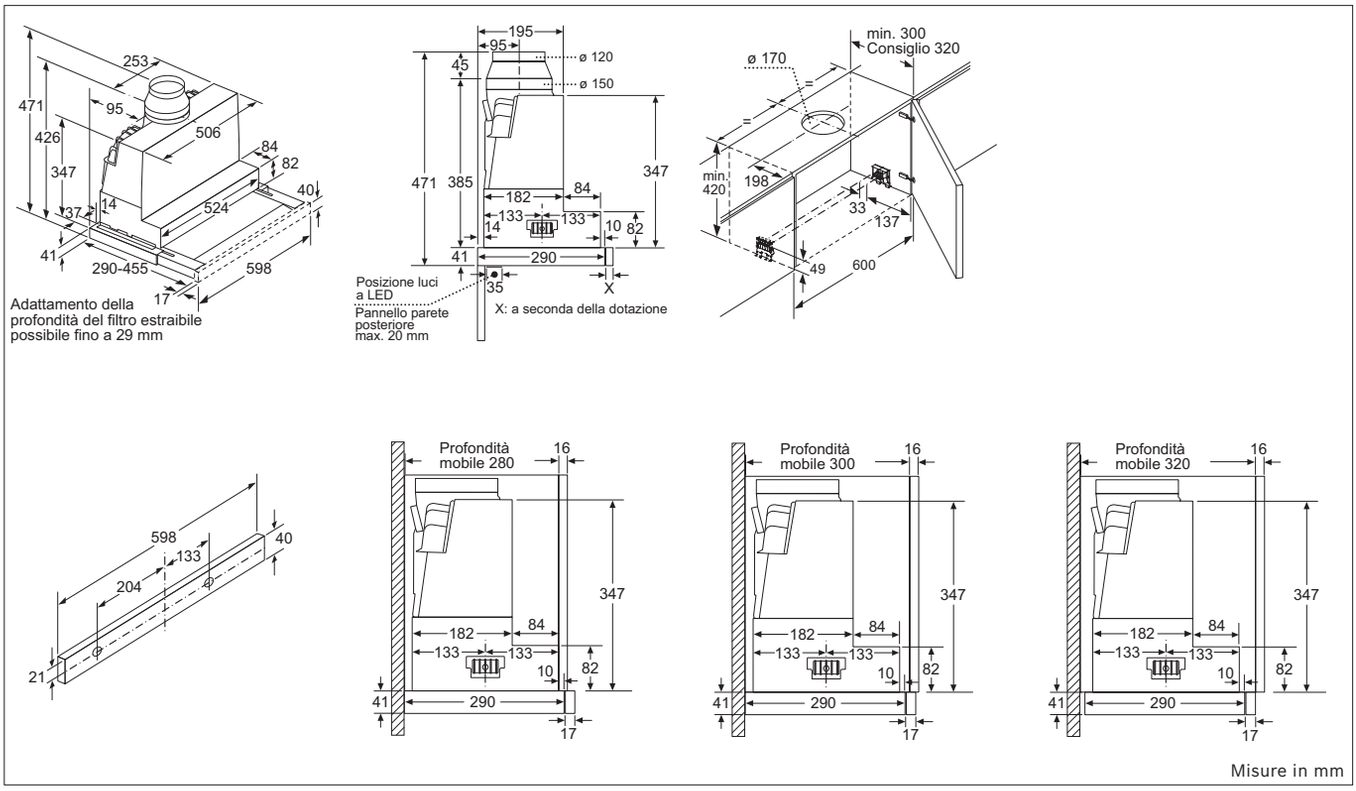


DFM064A51C | DFM064W51C

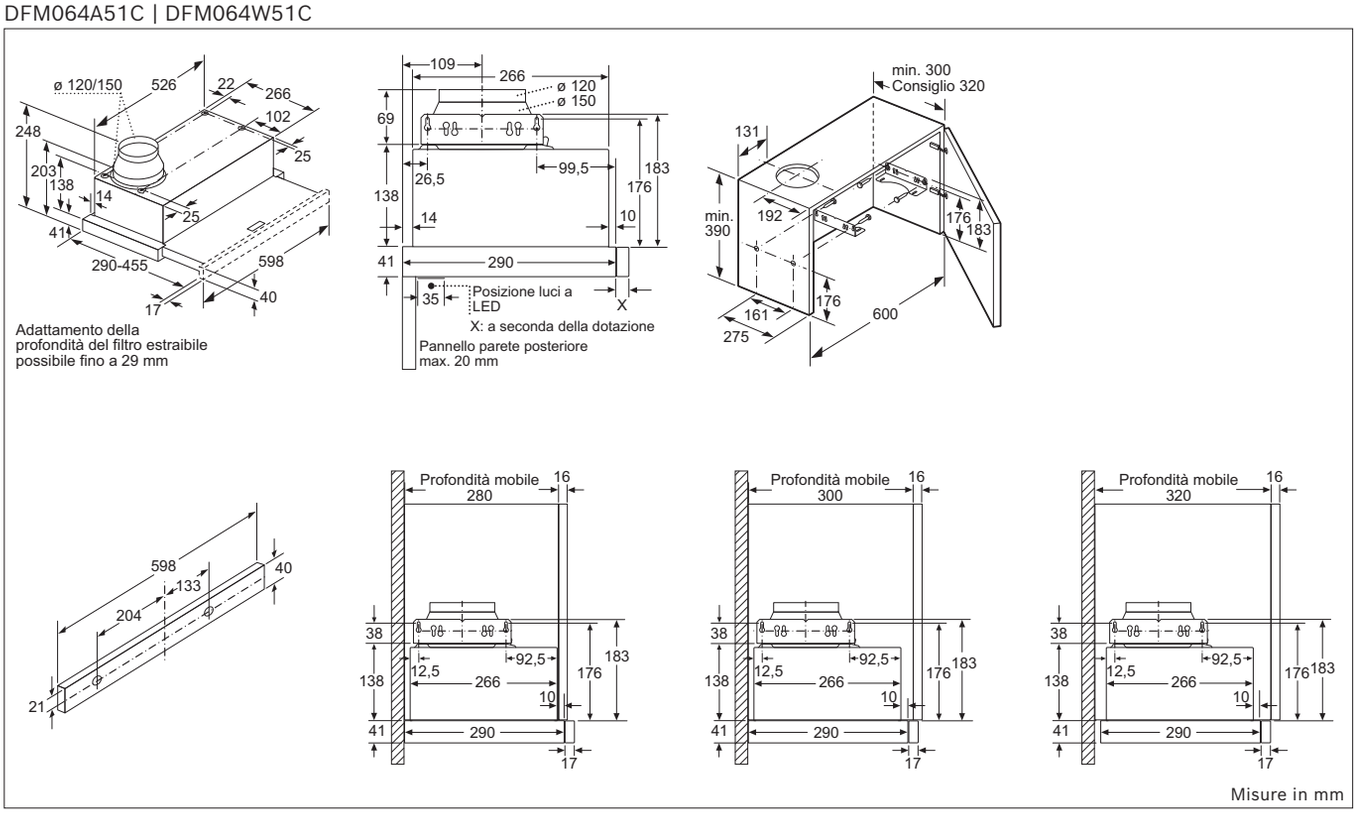

# Schemi di montaggio

## Cappe integrabili a scomparsa | Cappe per montaggio tra due armadi pensili | Cappe aspiranti sottopensile

DHL555BL

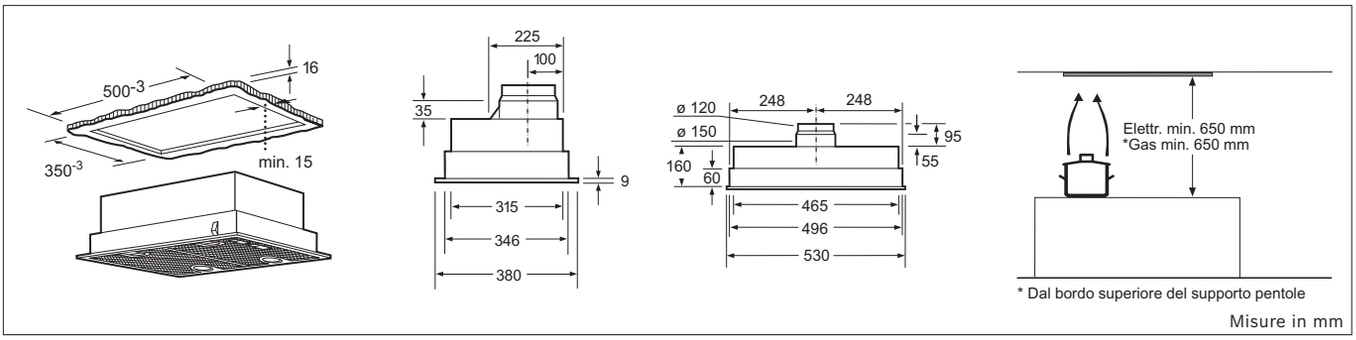


DLN53AA70

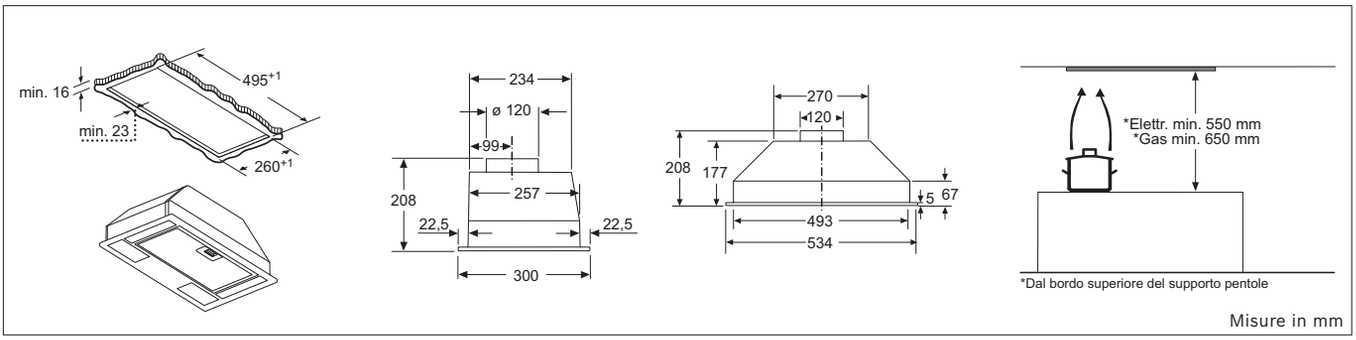


DEM63AC00

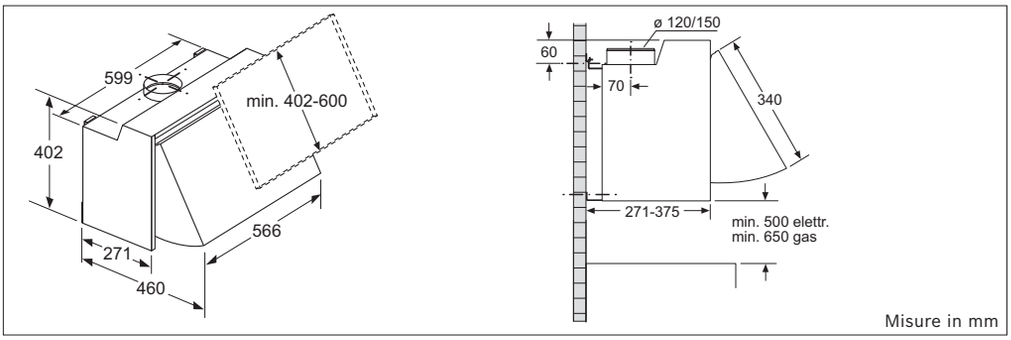


DUL63CC50 | DUL63CC20

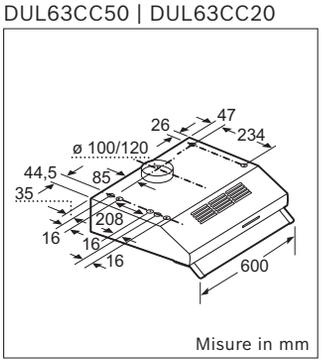


DUL62FA21

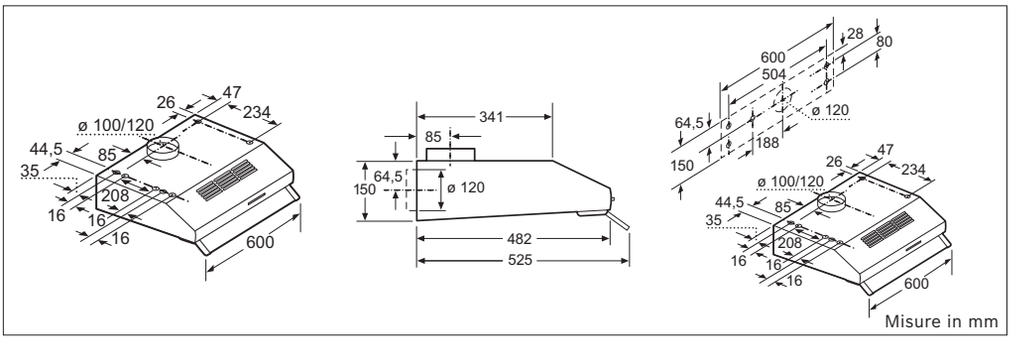

# Schemi di montaggio

## Frigoriferi

### KIN86VFE0

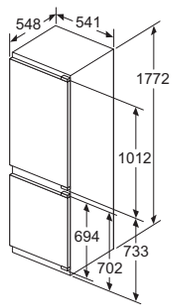


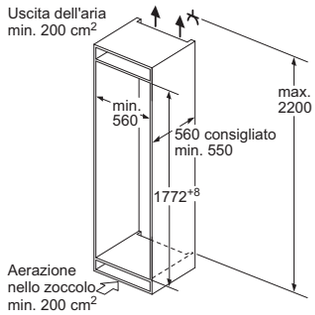


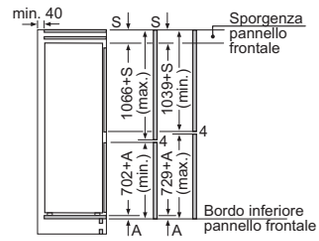


Le dimensioni delle ante del mobile indicate sono valide per uno spazio tra le ante pari a 4 mm.

Consiglio per la distanza per cerniera piatta

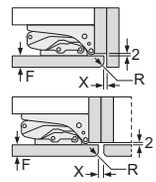


| F | R | X |
|---|---|---|
| 16-19 | 0-3 | 2,5 |
| 20 | 0-1 | 3 |
| | 2-3 | 2,5 |
| 21 | 0-1 | 3 |
| | 2-3 | 2,5 |
| 22 | 0 | 4 |
| | 1 | 3,5 |
| | 2-3 | 3 |

Le distanze consigliate nella tabella vanno mantenute per garantire un'apertura senza collisioni delle porte degli apparecchi ed evitare danni al mobile della cucina.

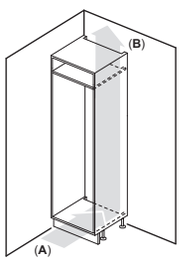


**A**: Ingresso aria ≥ 200 cm²; opzioni di ventilazione
**B**: Uscita aria ≥ 200 cm²; opzioni di ventilazione

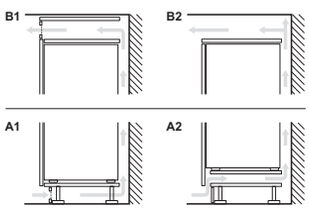


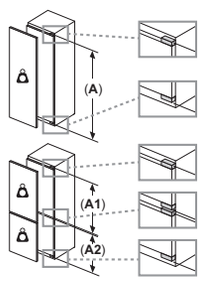


**Peso massimo consentito dei frontali dell'unità**

I frontali montati dell'unità che superano il peso consentito possono causare danni e compromettere il funzionamento delle cerniere
Peso
**A:** Altezza sportello apparecchio incluse cerniere in mm
**B:** Cerniera non ammortizzata, frontale unità in kg

**C:** Cerniera ammortizzata, frontale unità in kg

**D:** Carico aggiuntivo possibile in kg con kit per carichi pesanti

| A | B | C | D |
|---|---|---|---|
| 1500-1750 | 22 | 22 | B+5 / C+5 |
| 720-1400 | 19 | 19 | |
| **A1** | 15 | 19 | |
| **A2** | 15 | 19 | |

Misure in mm

### KIF86PFE0

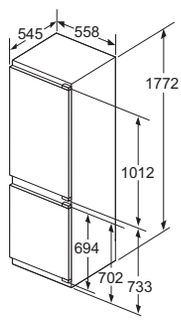


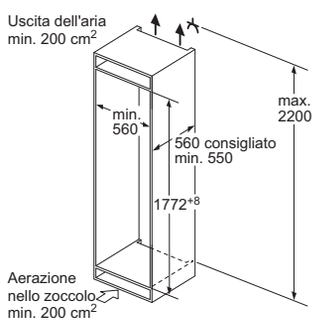


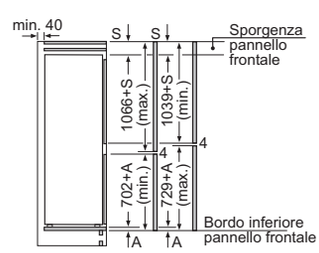


Le dimensioni delle ante del mobile indicate sono valide per uno spazio tra le ante pari a 4 mm.

Consiglio per la distanza per cerniera piatta

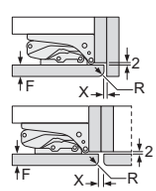


| F | R | X |
|---|---|---|
| 16-19 | 0-3 | 2,5 |
| 20 | 0-1 | 3 |
| | 2-3 | 2,5 |
| 21 | 0-1 | 3 |
| | 2-3 | 2,5 |
| 22 | 0 | 4 |
| | 1 | 3,5 |
| | 2-3 | 3 |

Le distanze consigliate nella tabella vanno mantenute per garantire un'apertura senza collisioni delle porte degli apparecchi ed evitare danni al mobile della cucina.

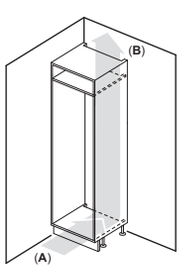


**A**: Ingresso aria ≥ 200 cm²; opzioni di ventilazione
**B**: Uscita aria ≥ 200 cm²; opzioni di ventilazione

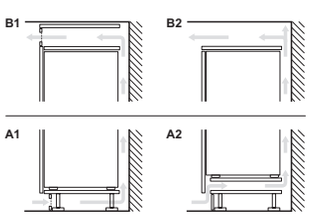


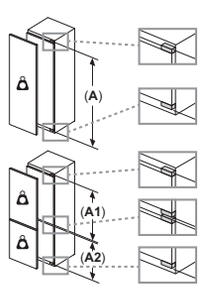


**Peso massimo consentito dei frontali dell'unità**

I frontali montati dell'unità che superano il peso consentito possono causare danni e compromettere il funzionamento delle cerniere
Peso
**A:** Altezza sportello apparecchio incluse cerniere in mm
**B:** Cerniera non ammortizzata, frontale unità in kg

**C:** Cerniera ammortizzata, frontale unità in kg

**D:** Carico aggiuntivo possibile in kg con kit per carichi pesanti

| A | B | C | D |
|---|---|---|---|
| 1500-1750 | 22 | 22 | B+5 / C+5 |
| 720-1400 | 19 | 19 | |
| **A1** | 15 | 19 | |
| **A2** | 15 | 19 | |

Misure in mm

# Schemi di montaggio

## Frigoriferi

### KIS87ADE0H | KIS87ADE0Y

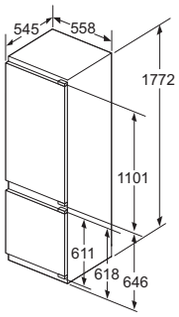


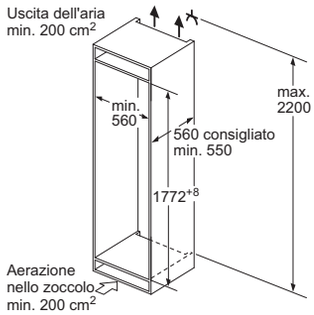


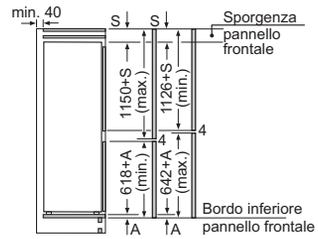


Le dimensioni delle ante del mobile indicate sono valide con uno spazio tra le ante pari a 4 mm.

Consiglio per la distanza per cerniera piatta

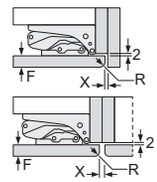


| F | R | X |
|---|---|---|
| 16-19 | 0-3 | 2,5 |
| 20 | 0-1 | 3 |
| | 2-3 | 2,5 |
| 21 | 0-1 | 3 |
| | 2-3 | 2,5 |
| 22 | 0 | 4 |
| | 1 | 3,5 |
| | 2-3 | 3 |

Le distanze consigliate nella tabella vanno mantenute per garantire un'apertura senza collisioni delle porte degli apparecchi ed evitare danni al mobile della cucina.

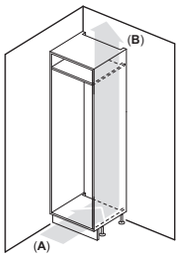


**A**: Ingresso aria ≥ 200 cm²; opzioni di ventilazione
**B**: Uscita aria ≥ 200 cm²; opzioni di ventilazione

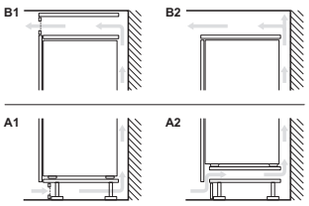


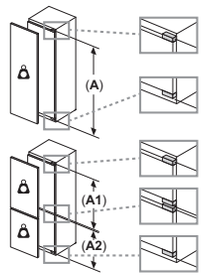


**Peso massimo consentito dei frontali dell'unità**

I frontali montati dell'unità che superano il peso consentito possono causare danni e compromettere il funzionamento delle cerniere
Peso
**A:** Altezza sportello apparecchio incluse cerniere in mm
**B:** Cerniera non ammortizzata, frontale unità in kg

**C:** Cerniera ammortizzata, frontale unità in kg

**D:** Carico aggiuntivo possibile in kg con kit per carichi pesanti

| A | B | C | D |
|---|---|---|---|
| 1500-1750 | 22 | 22 | B+5 / C+5 |
| 720-1400 | 19 | 19 | |
| **A1** | 15 | 19 | |
| **A2** | 15 | 19 | |

Misure in mm

### KIN86ADD0

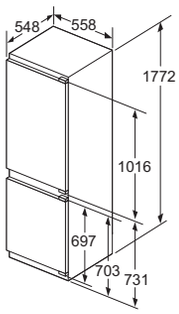


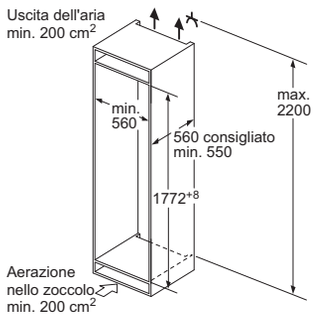


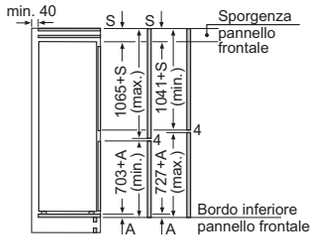


Le dimensioni delle ante del mobile indicate sono valide con uno spazio tra le ante pari a 4 mm.

Consiglio per la distanza per cerniera piatta

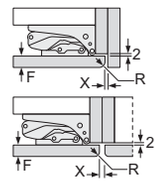


| F | R | X |
|---|---|---|
| 16-19 | 0-3 | 2,5 |
| 20 | 0-1 | 3 |
| | 2-3 | 2,5 |
| 21 | 0-1 | 3 |
| | 2-3 | 2,5 |
| 22 | 0 | 4 |
| | 1 | 3,5 |
| | 2-3 | 3 |

Le distanze consigliate nella tabella vanno mantenute per garantire un'apertura senza collisioni delle porte degli apparecchi ed evitare danni al mobile della cucina.

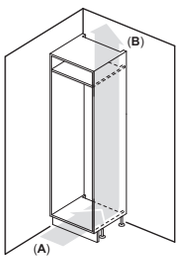


**A**: Ingresso aria ≥ 200 cm²; opzioni di ventilazione
**B**: Uscita aria ≥ 200 cm²; opzioni di ventilazione

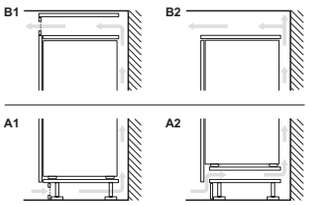


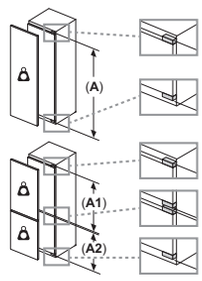


**Peso massimo consentito dei frontali dell'unità**

I frontali montati dell'unità che superano il peso consentito possono causare danni e compromettere il funzionamento delle cerniere
Peso
**A:** Altezza sportello apparecchio incluse cerniere in mm
**B:** Cerniera non ammortizzata, frontale unità in kg

**C:** Cerniera ammortizzata, frontale unità in kg

**D:** Carico aggiuntivo possibile in kg con kit per carichi pesanti

| A | B | C | D |
|---|---|---|---|
| 1500-1750 | 22 | 22 | B+5 / C+5 |
| 720-1400 | 19 | 19 | |
| **A1** | 15 | 19 | |
| **A2** | 15 | 19 | |

Misure in mm

# Schemi di montaggio

## Frigoriferi

### KIS77AFE0

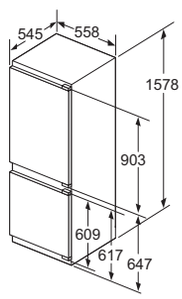


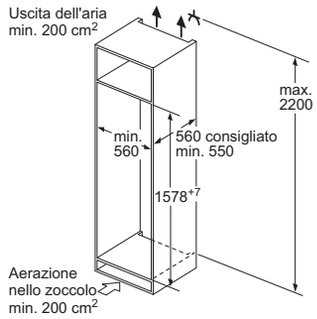


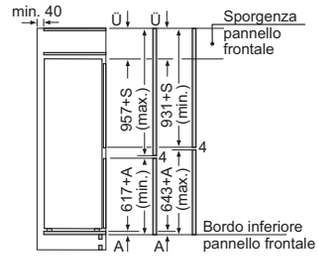


Le dimensioni delle ante del mobile indicate sono valide con uno spazio tra le ante pari a 4 mm.

Consiglio per la distanza per cerniera piatta

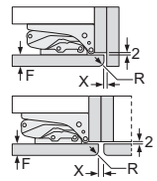


| F | R | X |
|---|---|---|
| 16-19 | 0-3 | 2,5 |
| 20 | 0-1 | 3 |
| | 2-3 | 2,5 |
| 21 | 0-1 | 3 |
| | 2-3 | 2,5 |
| 22 | 0 | 4 |
| | 1 | 3,5 |
| | 2-3 | 3 |

Le distanze consigliate nella tabella vanno mantenute per garantire un'apertura senza collisioni delle porte degli apparecchi ed evitare danni al mobile della cucina.

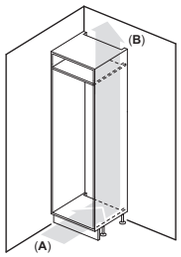


**A**: Ingresso aria ≥ 200 cm²; opzioni di ventilazione
**B**: Uscita aria ≥ 200 cm²; opzioni di ventilazione

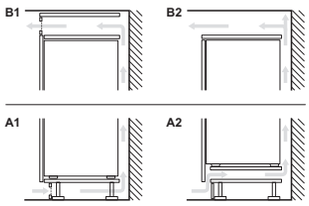


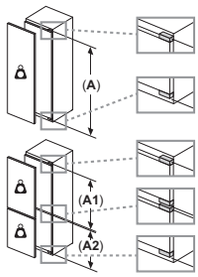


**Peso massimo consentito dei frontali dell'unità**

I frontali montati dell'unità che superano il peso consentito possono causare danni e compromettere il funzionamento delle cerniere
Peso
**A:** Altezza sportello apparecchio incluse cerniere in mm
**B:** Cerniera non ammortizzata, frontale unità in kg

**C:** Cerniera ammortizzata, frontale unità in kg

**D:** Carico aggiuntivo possibile in kg con kit per carichi pesanti

| A | B | C | D |
|---|---|---|---|
| 1500-1750 | 22 | 22 | B+5 / C+5 |
| 720-1400 | 19 | 19 | |
| **A1** | 15 | 19 | |
| **A2** | 15 | 19 | |

Misure in mm

### KIF82PFE0 | KIF81PFE0

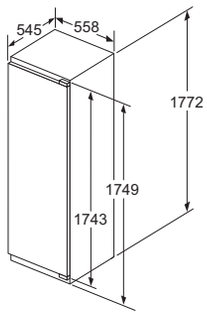


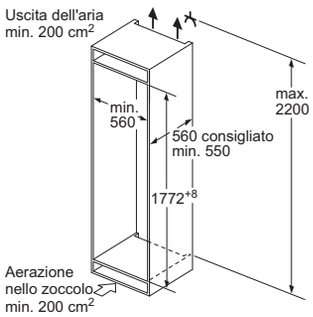


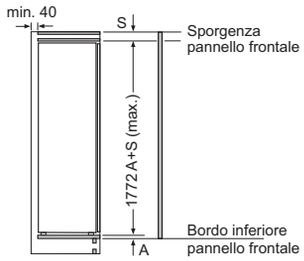


Consiglio per la distanza per cerniera piatta

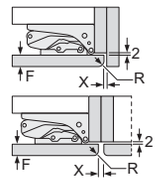


| F | R | X |
|---|---|---|
| 16-19 | 0-3 | 2,5 |
| 20 | 0-1 | 3 |
| | 2-3 | 2,5 |
| 21 | 0-1 | 3 |
| | 2-3 | 2,5 |
| 22 | 0 | 4 |
| | 1 | 3,5 |
| | 2-3 | 3 |

Le distanze consigliate nella tabella vanno mantenute per garantire un'apertura senza collisioni delle porte degli apparecchi ed evitare danni al mobile della cucina.

peso massimo consentito dei frontali del mobile

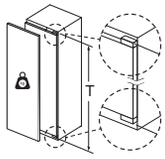


Le ante del mobile montate che superano il peso consentito possono causare danni e anomalie di funzionamento alla cerniera.

| T: altezza anta del mobile inclusa cerniera in mm: | cerniera non ammortizzata, anta in kg: | cerniera ammortizzata, anta in kg: |
|---|---|---|
| 1500-1750 | 22 | 22 |

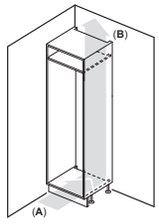


**A**: Ingresso aria ≥ 200 cm²; opzioni di ventilazione
**B**: Uscita aria ≥ 200 cm²; opzioni di ventilazione

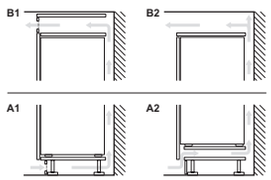


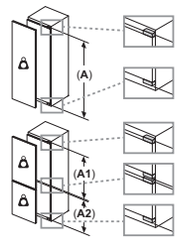


**Peso massimo consentito dei frontali dell'unità**

I frontali montati dell'unità che superano il peso consentito possono causare danni e compromettere il funzionamento delle cerniere
Peso
**A:** Altezza sportello apparecchio incluse cerniere in mm
**B:** Cerniera non ammortizzata, frontale unità in kg

**C:** Cerniera ammortizzata, frontale unità in kg

**D:** Carico aggiuntivo possibile in kg con kit per carichi pesanti

| A | B | C | D |
|---|---|---|---|
| 1500-1750 | 22 | 22 | B+5 / C+5 |
| 720-1400 | 19 | 19 | |
| **A1** | 15 | 19 | |
| **A2** | 15 | 19 | |

Misure in mm

# Schemi di montaggio

## Frigoriferi

### KIL82NSE0

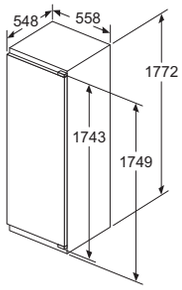


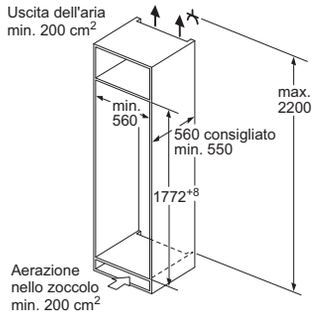


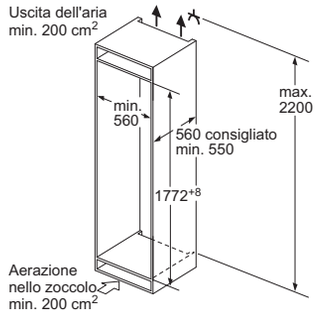


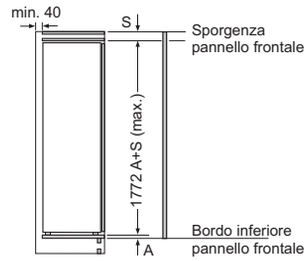


Consiglio per la distanza per cerniera piatta

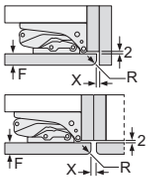


| F | R | X |
|---|---|---|
| 16-19 | 0-3 | 2,5 |
| 20 | 0-1 | 3 |
| | 2-3 | 2,5 |
| 21 | 0-1 | 3 |
| | 2-3 | 2,5 |
| 22 | 0 | 4 |
| | 1 | 3,5 |
| | 2-3 | 3 |

Le distanze consigliate nella tabella vanno mantenute per garantire un'apertura senza collisioni delle porte degli apparecchi ed evitare danni al mobile della cucina.

peso massimo consentito dei frontali del mobile

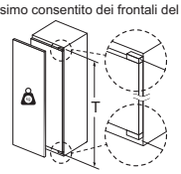


Le ante del mobile montate che superano il peso consentito possono causare danni e anomalie di funzionamento alla cerniera.

| T: altezza anta del mobile inclusa cerniera in mm: | cerniera non ammortizzata, anta in kg: | cerniera ammortizzata, anta in kg: |
|---|---|---|
| 1500-1750 | 22 | 22 |

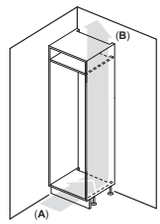


**A**: Ingresso aria ≥ 200 cm²; opzioni di ventilazione
**B**: Uscita aria ≥ 200 cm²; opzioni di ventilazione

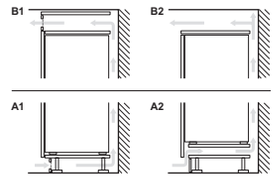


Misure in mm

### KIL82VFE0 | KIR81VFE0

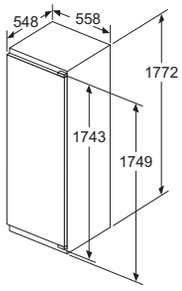


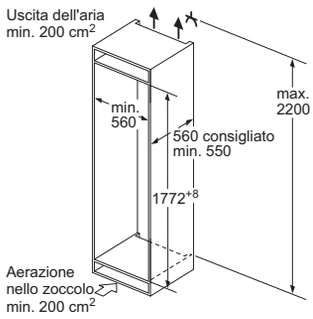


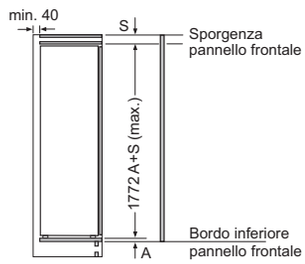


Consiglio per la distanza per cerniera piatta

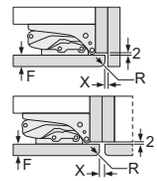


| F | R | X |
|---|---|---|
| 16-19 | 0-3 | 2,5 |
| 20 | 0-1 | 3 |
| | 2-3 | 2,5 |
| 21 | 0-1 | 3 |
| | 2-3 | 2,5 |
| 22 | 0 | 4 |
| | 1 | 3,5 |
| | 2-3 | 3 |

Le distanze consigliate nella tabella vanno mantenute per garantire un'apertura senza collisioni delle porte degli apparecchi ed evitare danni al mobile della cucina.

peso massimo consentito dei frontali del mobile

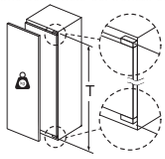


Le ante del mobile montate che superano il peso consentito possono causare danni e anomalie di funzionamento alla cerniera.

| T: altezza anta del mobile inclusa cerniera in mm: | cerniera non ammortizzata, anta in kg: | cerniera ammortizzata, anta in kg: |
|---|---|---|
| 1500-1750 | 22 | 22 |

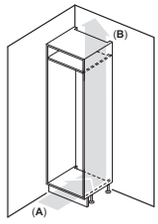


**A**: Ingresso aria ≥ 200 cm²; opzioni di ventilazione
**B**: Uscita aria ≥ 200 cm²; opzioni di ventilazione

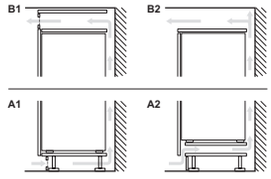


Misure in mm

# Schemi di montaggio

## Frigoriferi

### KIL72AFE0 | KIL72AFE0Y

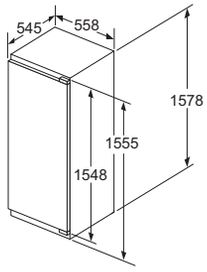


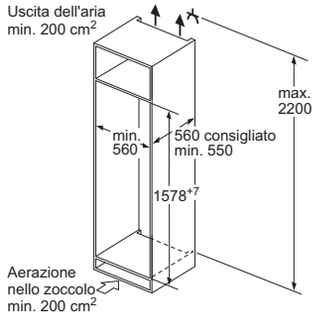


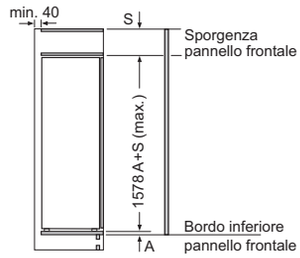


Consiglio per la distanza per cerniera piatta

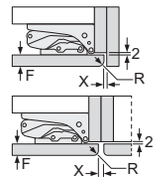


| F | R | X |
|---|---|---|
| 16-19 | 0-3 | 2,5 |
| 20 | 0-1 | 3 |
| | 2-3 | 2,5 |
| 21 | 0-1 | 3 |
| | 2-3 | 2,5 |
| 22 | 0 | 4 |
| | 1 | 3,5 |
| | 2-3 | 3 |

Le distanze consigliate nella tabella vanno mantenute per garantire un'apertura senza collisioni delle porte degli apparecchi ed evitare danni al mobile della cucina.

peso massimo consentito dei frontali del mobile

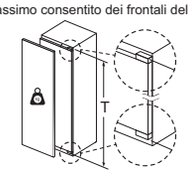


Le ante del mobile montate che superano il peso consentito possono causare danni e anomalie di funzionamento alla cerniera.

| T: altezza anta del mobile inclusa cerniera in mm: | cerniera non ammortizzata, anta in kg: | cerniera ammortizzata, anta in kg: |
|---|---|---|
| 1500-1750 | 22 | 22 |

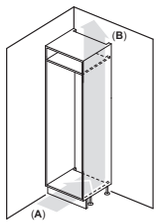


**A**: Ingresso aria ≥ 200 cm²; opzioni di ventilazione
**B**: Uscita aria ≥ 200 cm²; opzioni di ventilazione

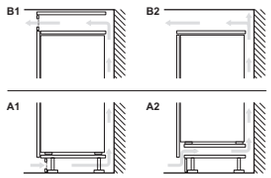


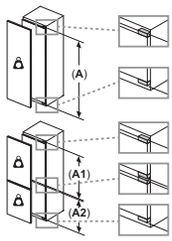


**Peso massimo consentito dei frontali dell'unità**

I frontali montati dell'unità che superano il peso consentito possono causare danni e compromettere il funzionamento delle cerniere
Peso
**A:** Altezza sportello apparecchio incluse cerniere in mm
**B:** Cerniera non ammortizzata, frontale unità in kg

**C:** Cerniera ammortizzata, frontale unità in kg

**D:** Carico aggiuntivo possibile in kg con kit per carichi pesanti

| A | B | C | D |
|---|---|---|---|
| 1500-1750 | 22 | 22 | B+5 / C+5 |
| 720-1400 | 19 | 19 | |
| **A1** | 15 | 19 | |
| **A2** | 15 | 19 | |

Misure in mm

### KIF51AFE0

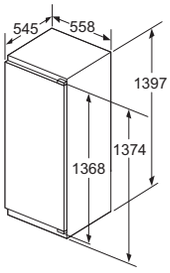


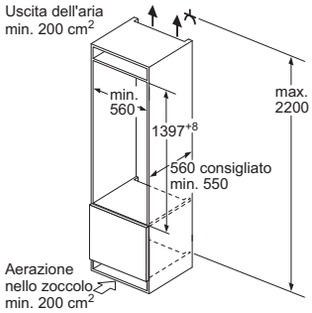


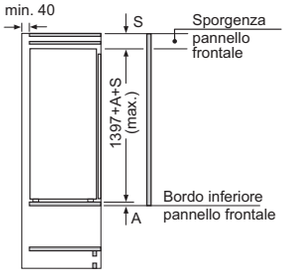


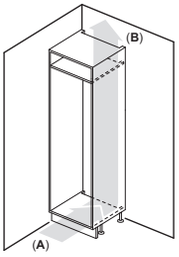


**A**: Ingresso aria ≥ 200 cm²; opzioni di ventilazione
**B**: Uscita aria ≥ 200 cm²; opzioni di ventilazione

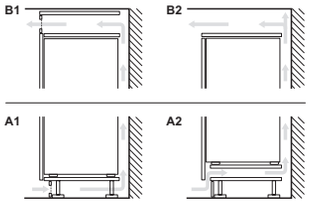


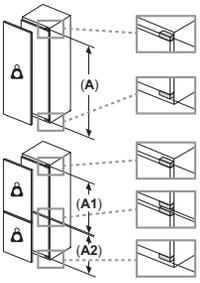


**Peso massimo consentito dei frontali dell'unità**

I frontali montati dell'unità che superano il peso consentito possono causare danni e compromettere il funzionamento delle cerniere
Peso
**A:** Altezza sportello apparecchio incluse cerniere in mm
**B:** Cerniera non ammortizzata, frontale unità in kg

**C:** Cerniera ammortizzata, frontale unità in kg

**D:** Carico aggiuntivo possibile in kg con kit per carichi pesanti

| A | B | C | D |
|---|---|---|---|
| 1500-1750 | 22 | 22 | B+5 / C+5 |
| 720-1400 | 19 | 19 | |
| **A1** | 15 | 19 | |
| **A2** | 15 | 19 | |

Misure in mm

# Schemi di montaggio

## Frigoriferi

### KIL42ADD1H | KIL42ACD1H | KIR41ADD1

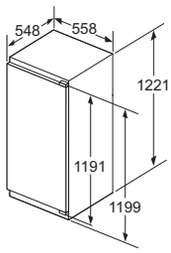


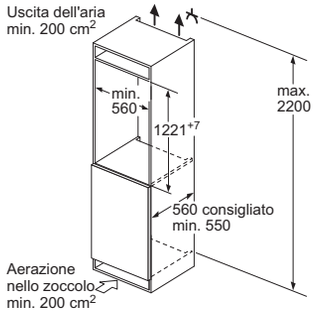


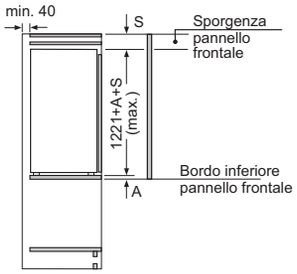


Consiglio per la distanza per cerniera piatta

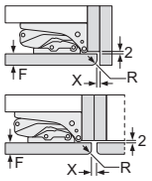


| F | R | X |
|---|---|---|
| 16-19 | 0-3 | 2,5 |
| 20 | 0-1 | 3 |
| | 2-3 | 2,5 |
| 21 | 0-1 | 3 |
| | 2-3 | 2,5 |
| 22 | 0 | 4 |
| | 1 | 3,5 |
| | 2-3 | 3 |

Le distanze consigliate nella tabella vanno mantenute per garantire un'apertura senza collisioni delle porte degli apparecchi ed evitare danni al mobile della cucina.

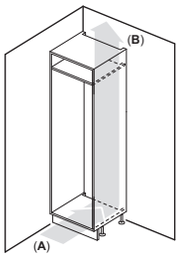


**A**: Ingresso aria ≥ 200 cm²; opzioni di ventilazione
**B**: Uscita aria ≥ 200 cm²; opzioni di ventilazione

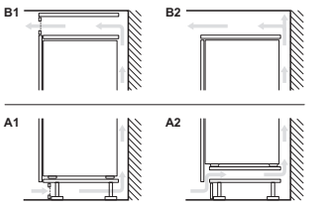


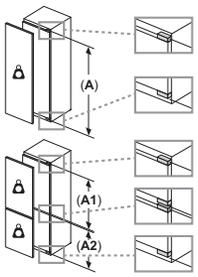


**Peso massimo consentito dei frontali dell'unità**

I frontali montati dell'unità che superano il peso consentito possono causare danni e compromettere il funzionamento delle cerniere
Peso
**A:** Altezza sportello apparecchio incluse cerniere in mm
**B:** Cerniera non ammortizzata, frontale unità in kg

**C:** Cerniera ammortizzata, frontale unità in kg

**D:** Carico aggiuntivo possibile in kg con kit per carichi pesanti

| A | B | C | D |
|---|---|---|---|
| 1500-1750 | 22 | 22 | B+5 / C+5 |
| 720-1400 | 19 | 19 | |
| **A1** | 15 | 19 | |
| **A2** | 15 | 19 | |

Misure in mm

### KIL42VFE0 | KIR41VFE0

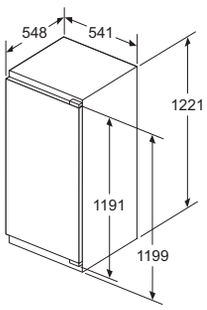


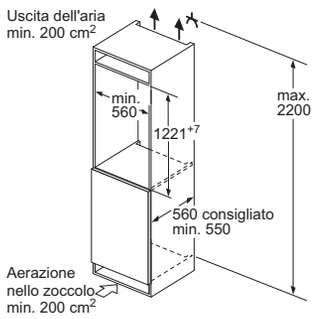


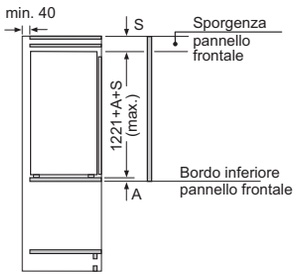


Consiglio per la distanza per cerniera piatta

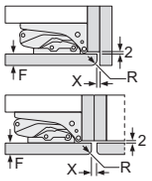


| F | R | X |
|---|---|---|
| 16-19 | 0-3 | 2,5 |
| 20 | 0-1 | 3 |
| | 2-3 | 2,5 |
| 21 | 0-1 | 3 |
| | 2-3 | 2,5 |
| 22 | 0 | 4 |
| | 1 | 3,5 |
| | 2-3 | 3 |

Le distanze consigliate nella tabella vanno mantenute per garantire un'apertura senza collisioni delle porte degli apparecchi ed evitare danni al mobile della cucina.

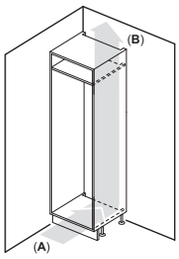


**A**: Ingresso aria ≥ 200 cm²; opzioni di ventilazione
**B**: Uscita aria ≥ 200 cm²; opzioni di ventilazione

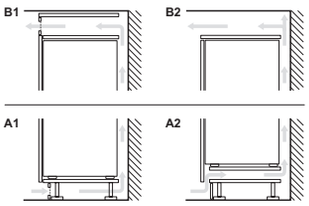


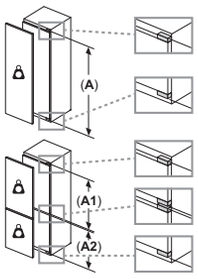


**Peso massimo consentito dei frontali dell'unità**

I frontali montati dell'unità che superano il peso consentito possono causare danni e compromettere il funzionamento delle cerniere
Peso
**A:** Altezza sportello apparecchio incluse cerniere in mm
**B:** Cerniera non ammortizzata, frontale unità in kg

**C:** Cerniera ammortizzata, frontale unità in kg

**D:** Carico aggiuntivo possibile in kg con kit per carichi pesanti

| A | B | C | D |
|---|---|---|---|
| 1500-1750 | 22 | 22 | B+5 / C+5 |
| 720-1400 | 19 | 19 | |
| **A1** | 15 | 19 | |
| **A2** | 15 | 19 | |

Misure in mm

# Schemi di montaggio

## Frigoriferi

### KIL32ADD1

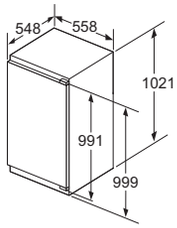


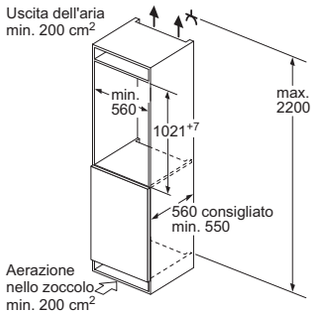


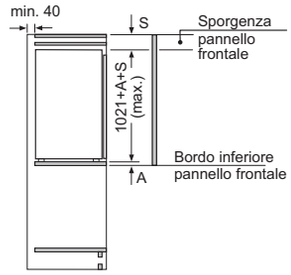


Consiglio per la distanza per cerniera piatta

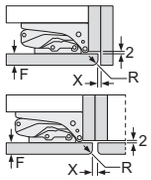


| F | R | X |
|---|---|---|
| 16-19 | 0-3 | 2,5 |
| 20 | 0-1 | 3 |
| | 2-3 | 2,5 |
| 21 | 0-1 | 3 |
| | 2-3 | 2,5 |
| 22 | 0 | 4 |
| | 1 | 3,5 |
| | 2-3 | 3 |

Le distanze consigliate nella tabella vanno mantenute per garantire un'apertura senza collisioni delle porte degli apparecchi ed evitare danni al mobile della cucina.

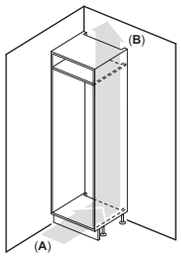


**A**: Ingresso aria ≥ 200 cm²; opzioni di ventilazione
**B**: Uscita aria ≥ 200 cm²; opzioni di ventilazione

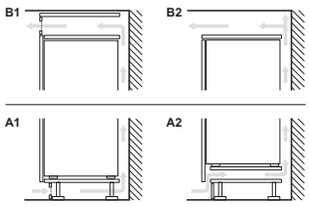


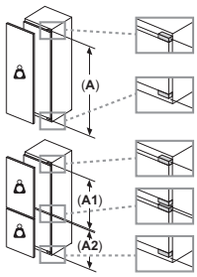


**Peso massimo consentito dei frontali dell'unità**

I frontali montati dell'unità che superano il peso consentito possono causare danni e compromettere il funzionamento delle cerniere
Peso
**A:** Altezza sportello apparecchio incluse cerniere in mm
**B:** Cerniera non ammortizzata, frontale unità in kg

**C:** Cerniera ammortizzata, frontale unità in kg

**D:** Carico aggiuntivo possibile in kg con kit per carichi pesanti

| A | B | C | D |
|---|---|---|---|
| 1500-1750 | 22 | 22 | B+5 / C+5 |
| 720-1400 | 19 | 19 | |
| **A1** | 15 | 19 | |
| **A2** | 15 | 19 | |

Misure in mm

### KIL22ADD1

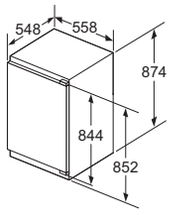


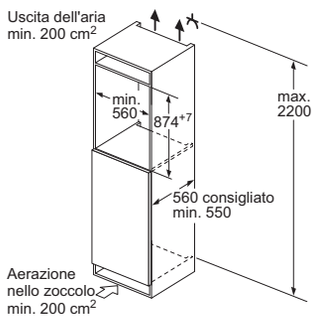


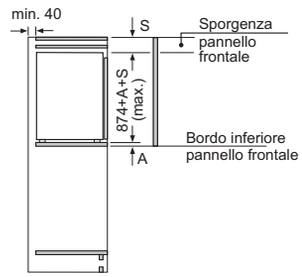


Consiglio per la distanza per cerniera piatta

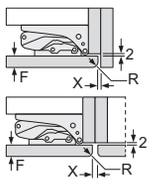


| F | R | X |
|---|---|---|
| 16-19 | 0-3 | 2,5 |
| 20 | 0-1 | 3 |
| | 2-3 | 2,5 |
| 21 | 0-1 | 3 |
| | 2-3 | 2,5 |
| 22 | 0 | 4 |
| | 1 | 3,5 |
| | 2-3 | 3 |

Le distanze consigliate nella tabella vanno mantenute per garantire un'apertura senza collisioni delle porte degli apparecchi ed evitare danni al mobile della cucina.

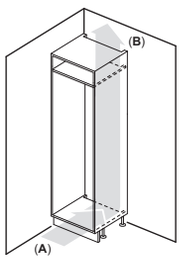


**A**: Ingresso aria ≥ 200 cm²; opzioni di ventilazione
**B**: Uscita aria ≥ 200 cm²; opzioni di ventilazione

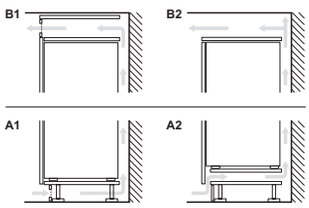


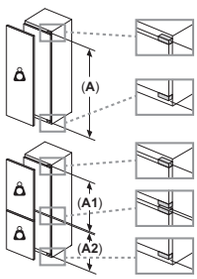


**Peso massimo consentito dei frontali dell'unità**

I frontali montati dell'unità che superano il peso consentito possono causare danni e compromettere il funzionamento delle cerniere
Peso
**A:** Altezza sportello apparecchio incluse cerniere in mm
**B:** Cerniera non ammortizzata, frontale unità in kg

**C:** Cerniera ammortizzata, frontale unità in kg

**D:** Carico aggiuntivo possibile in kg con kit per carichi pesanti

| A | B | C | D |
|---|---|---|---|
| 1500-1750 | 22 | 22 | B+5 / C+5 |
| 720-1400 | 19 | 19 | |
| **A1** | 15 | 19 | |
| **A2** | 15 | 19 | |

Misure in mm

# Schemi di montaggio

## Frigoriferi

### KIF41ADD0

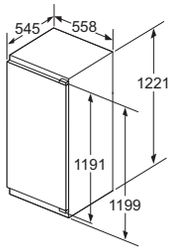

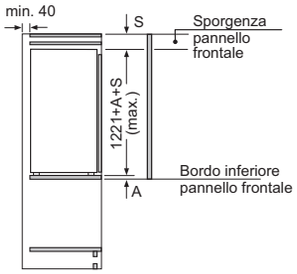


Consiglio per la distanza per cerniera piatta

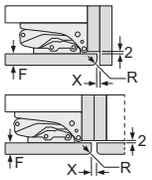


| F | R | X |
|---|---|---|
| 16-19 | 0-3 | 2,5 |
| 20 | 0-1 | 3 |
| | 2-3 | 2,5 |
| 21 | 0-1 | 3 |
| | 2-3 | 2,5 |
| 22 | 0 | 4 |
| | 1 | 3,5 |
| | 2-3 | 3 |

Le distanze consigliate nella tabella vanno mantenute per garantire un'apertura senza collisioni delle porte degli apparecchi ed evitare danni al mobile della cucina.

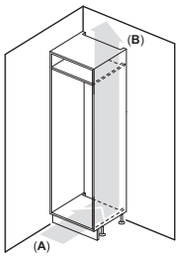


**A**: Ingresso aria ≥ 200 cm²; opzioni di ventilazione
**B**: Uscita aria ≥ 200 cm²; opzioni di ventilazione

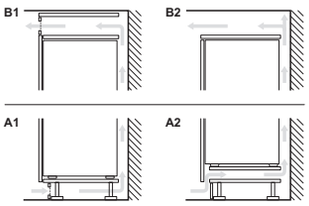


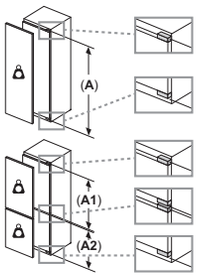


**Peso massimo consentito dei frontali dell'unità**

I frontali montati dell'unità che superano il peso consentito possono causare danni e compromettere il funzionamento delle cerniere

Peso
**A:** Altezza sportello apparecchio incluse cerniere in mm
**B:** Cerniera non ammortizzata, frontale unità in kg
**C:** Cerniera ammortizzata, frontale unità in kg
**D:** Carico aggiuntivo possibile in kg con kit per carichi pesanti

| A | B | C | D |
|---|---|---|---|
| 1500-1750 | 22 | 22 | B+5 / C+5 |
| 720-1400 | 19 | 19 | |
| **A1** | 15 | 19 | |
| **A2** | 15 | 19 | |

Misure in mm

### KUL22ADD0H | KUL22ADDYH

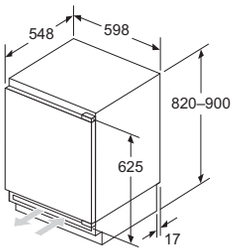


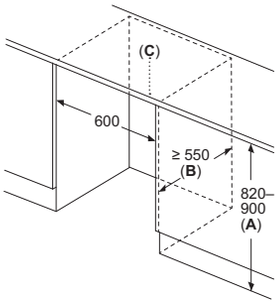


**A:** Altezza sottostruttura

**B:** ≥ 560 mm (consigliato)

**C:** Accessorio speciale ordinabile nel caso non sia possibile l'avvitamento

Spazio per collegamento elettrico accanto all'apparecchio sul lato destro o sinistro

Consiglio per la distanza per cerniera piatta

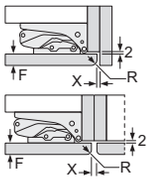


| F | R | X |
|---|---|---|
| 16-19 | 0-3 | 2,5 |
| 20 | 0-1 | 3 |
| | 2-3 | 2,5 |
| 21 | 0-1 | 3 |
| | 2-3 | 2,5 |
| 22 | 0 | 4 |
| | 1 | 3,5 |
| | 2-3 | 3 |

Le distanze consigliate nella tabella vanno mantenute per garantire un'apertura senza collisioni delle porte degli apparecchi ed evitare danni al mobile della cucina.

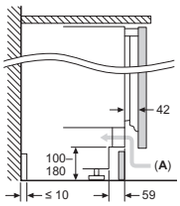


**A:** Ingresso aria ≥ 200 cm²

**Peso massimo consentito dei frontali dell'unità**

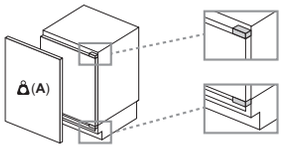


I frontali montati dell'unità che superano il peso consentito possono causare danni e compromettere il funzionamento delle cerniere

**A:** Peso ≤ 14 kg

Misure in mm

# Schemi di montaggio

## Frigoriferi

### GIV21AFE0

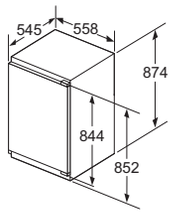

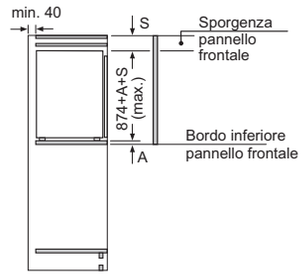

Consiglio per la distanza per cerniera piatta

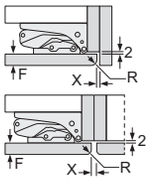


| F | R | X |
|---|---|---|
| 16-19 | 0-3 | 2,5 |
| 20 | 0-1 | 3 |
| | 2-3 | 2,5 |
| 21 | 0-1 | 3 |
| | 2-3 | 2,5 |
| 22 | 0 | 4 |
| | 1 | 3,5 |
| | 2-3 | 3 |

Le distanze consigliate nella tabella vanno mantenute per garantire un'apertura senza collisioni delle porte degli apparecchi ed evitare danni al mobile della cucina.

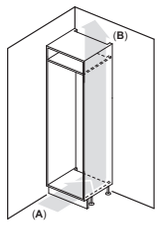


**A**: Ingresso aria ≥ 200 cm²; opzioni di ventilazione
**B**: Uscita aria ≥ 200 cm²; opzioni di ventilazione

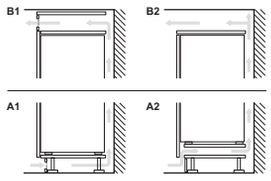


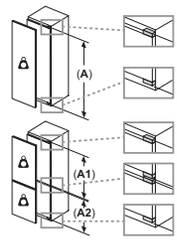


**Peso massimo consentito dei frontali dell'unità**

I frontali montati dell'unità che superano il peso consentito possono causare danni e compromettere il funzionamento delle cerniere
Peso
**A:** Altezza sportello apparecchio incluse cerniere in mm
**B:** Cerniera non ammortizzata, frontale unità in kg

**C:** Cerniera ammortizzata, frontale unità in kg

**D:** Carico aggiuntivo possibile in kg con kit per carichi pesanti

| A | B | C | D |
|---|---|---|---|
| 1500-1750 | 22 | 22 | B+5 / C+5 |
| 720-1400 | 19 | 19 | |
| **A1** | 15 | 19 | |
| **A2** | 15 | 19 | |

Misure in mm

### GIV11ADE0

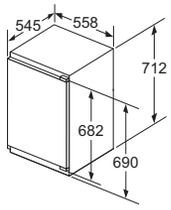


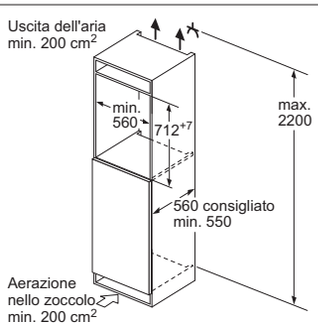


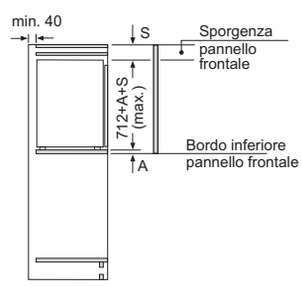


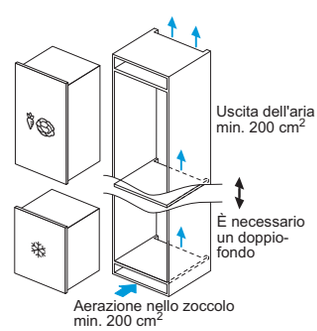


Consiglio per la distanza per cerniera piatta

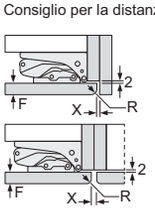


| F | R | X |
|---|---|---|
| 16-19 | 0-3 | 2,5 |
| 20 | 0-1 | 3 |
| | 2-3 | 2,5 |
| 21 | 0-1 | 3 |
| | 2-3 | 2,5 |
| 22 | 0 | 4 |
| | 1 | 3,5 |
| | 2-3 | 3 |

Le distanze consigliate nella tabella vanno mantenute per garantire un'apertura senza collisioni delle porte degli apparecchi ed evitare danni al mobile della cucina.

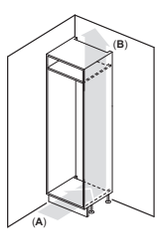


**A**: Ingresso aria ≥ 200 cm²; opzioni di ventilazione
**B**: Uscita aria ≥ 200 cm²; opzioni di ventilazione

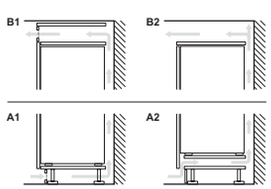


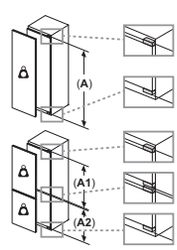


**Peso massimo consentito dei frontali dell'unità**

I frontali montati dell'unità che superano il peso consentito possono causare danni e compromettere il funzionamento delle cerniere
Peso
**A:** Altezza sportello apparecchio incluse cerniere in mm
**B:** Cerniera non ammortizzata, frontale unità in kg

**C:** Cerniera ammortizzata, frontale unità in kg

**D:** Carico aggiuntivo possibile in kg con kit per carichi pesanti

| A | B | C | D |
|---|---|---|---|
| 1500-1750 | 22 | 22 | B+5 / C+5 |
| 720-1400 | 19 | 19 | |
| **A1** | 15 | 19 | |
| **A2** | 15 | 19 | |

Misure in mm

# Schemi di montaggio

## Frigoriferi

### KGN86AIDR

| Nome dell'apparecchio | a | b | c | d | e | f | g | h |
|---|---|---|---|---|---|---|---|---|
| KGN86 (maniglia interna) | 1860 | 860 | 810 | 720 | 870 | 1610 | 810 | 12 |
| KGN86 (maniglia esterna) | 1860 | 860 | 810 | 720 | 910 | 1610 | 850 | 12 |

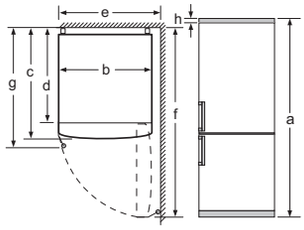


| | Descrizione |
|---|---|
| a | Altezza |
| b | Larghezza |
| c | Profondità con anta chiusa senza maniglia |
| d | Profondità mobile |
| e | Larghezza con anta aperta a 90° |
| f | Profondità con anta aperta |
| g | Profondità con anta chiusa con maniglia |
| h | Fessura d'aria per il montaggio in una nicchia o in un mobile da incasso |

Misure in mm

### KGV58VLEAS

| Nome dell'apparecchio | a | b | c | d | e | f | g | h |
|---|---|---|---|---|---|---|---|---|
| KGV58/KGE58 (maniglia interna) | 1910 | 700 | 770 | 700 | 700 | 1420 | 770 | 810 |
| KGV58/KGE58 (maniglia esterna) | 1910 | 700 | 770 | 700 | 740 | 1420 | 810 | 810 |

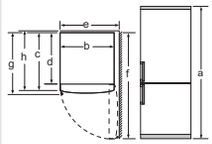


| | Descrizione |
|---|---|
| a | Altezza |
| b | Larghezza |
| c | Profondità con anta chiusa senza maniglia e senza distanziale flessibile |
| d | Profondità del mobile senza distanziale flessibile |
| e | Larghezza con anta aperta a 90° |
| f | Profondità con anta aperta senza maniglia, senza distanziale flessibile |
| g | Profondità con anta chiusa con maniglia e senza distanziale flessibile |
| h | Profondità con anta chiusa senza maniglia e con distanziale flessibile |

Misure in mm

### KGE49AWCA

| Nome dell'apparecchio | a | b | c | d | e | f | g | h |
|---|---|---|---|---|---|---|---|---|
| KGV39/KGE39 (maniglia interna) | 2010 | 600 | 650 | 580 | 600 | 1200 | 650 | 690 |
| KGV39/KGE39 (maniglia esterna) | 2010 | 600 | 650 | 580 | 640 | 1200 | 690 | 690 |
| KGE49 (maniglia interna) | 2010 | 700 | 650 | 580 | 700 | 1300 | 650 | 690 |
| KGE49 (maniglia esterna) | 2010 | 700 | 650 | 580 | 740 | 1300 | 690 | 690 |

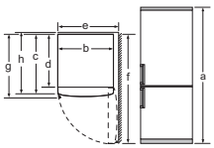


| | Descrizione |
|---|---|
| a | Altezza |
| b | Larghezza |
| c | Profondità con anta chiusa senza maniglia e senza distanziale flessibile |
| d | Profondità del mobile senza distanziale flessibile |
| e | Larghezza con anta aperta a 90° |
| f | Profondità con anta aperta senza maniglia, senza distanziale flessibile |
| g | Profondità con anta chiusa con maniglia e senza distanziale flessibile |
| h | Profondità con anta chiusa senza maniglia e con distanziale flessibile |

Misure in mm

### KFI96APEA

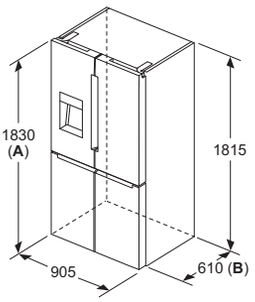


**A:** La parte anteriore è regolabile 1830–1847 mm, con i piedi di livellamento anteriori completamente estesi
**B:** Aggiungere 25 mm per distanziatori fissi sul retro

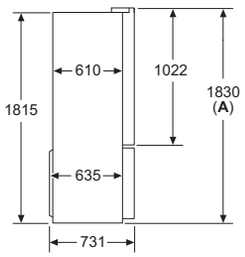


**A:** La parte anteriore è regolabile 1830–1847 mm, con i piedi di livellamento anteriori completamente estesi

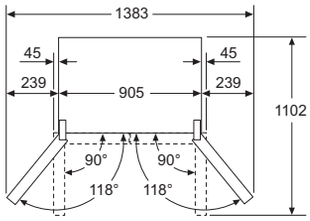


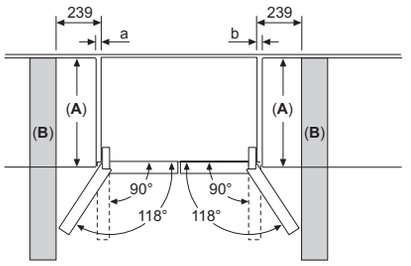


| A | a | b |
|---|---|---|
| ≤ 600 | 0 | 0 |
| 600 < A ≤ 650 | 45 | 45 |
| 650 < A ≤ 700 | 60 | 60 |
| > 700 | 239 | 239 |

**A:** Profondità del piano del mobile o del piano di lavoro

**B:** Parete
È possibile estrarre i cassetti con lo sportello aperto a 90°

Misure in mm

# Schemi di montaggio

## Frigoriferi

### KFN96VPEA

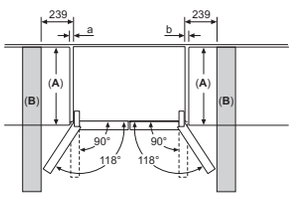


| A | a | b |
|---|---|---|
| ≤ 600 | 0 | 0 |
| 600 < A ≤ 650 | 45 | 45 |
| 650 < A ≤ 700 | 60 | 60 |
| > 700 | 239 | 239 |

**A:** Profondità del piano del mobile o del piano di lavoro

**B:** Parete
È possibile estrarre i cassetti con lo sportello aperto a 90°

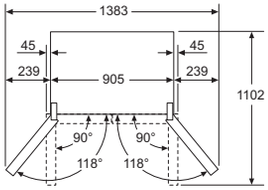


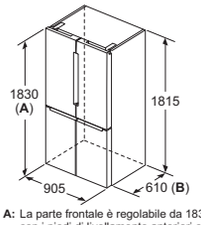


**A:** La parte frontale è regolabile da 1830 a 1847, con i piedi di livellamento anteriori completamente estesi
**B:** Aggiungere 25 per distanziatori fissi sul retro

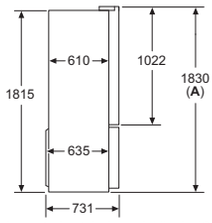


**A:** La parte frontale è regolabile da 1830 a 1847, con i piedi di livellamento anteriori completamente estesi

Misure in mm

### KMC85LEEA | KMC85LBEA

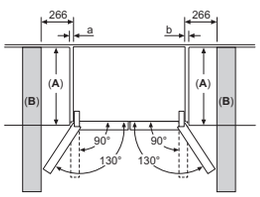


| A | a | b |
|---|---|---|
| ≤ 600 | 20 | 20 |
| 600 < A ≤ 650 | 36 | 36 |
| 650 < A ≤ 700 | 78 | 78 |
| > 700 | 266 | 266 |

**A:** Profondità del piano del mobile o del piano di lavoro

**B:** Parete
È possibile estrarre i cassetti con lo sportello aperto a 90°

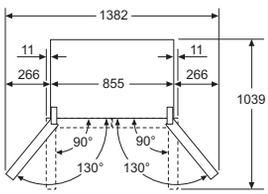


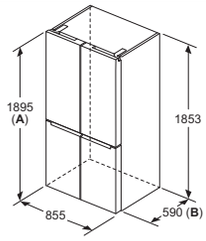


**A:** La parte anteriore è regolabile 1895–1910 mm, con i piedi di livellamento anteriori completamente estesi
**B:** Aggiungere 10 mm per distanziatori fissi sul retro

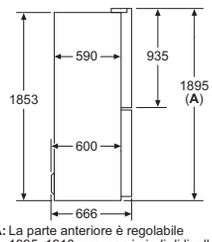


**A:** La parte anteriore è regolabile 1895–1910 mm, con i piedi di livellamento anteriori completamente estesi

Misure in mm

### KAD93AIEP | KAG93AIEP

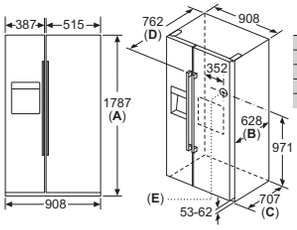


| Specifiche | |
|---|---|
| A | Il lato frontale è regolabile da 1783 a 1792 |
| B | Profondità mobile |
| C | Profondità inclusa anta, senza maniglia |
| D | Profondità inclusa anta, con maniglia |
| E | Allacciamento dell'acqua all'apparecchio |

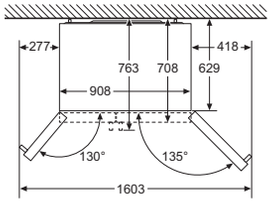


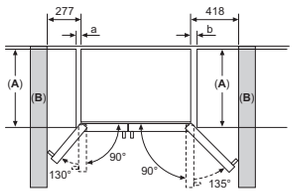


| A | a | b |
|---|---|---|
| ≤ 600 | 50 | 50 |
| 600 < A ≤ 650 | 50 | 50 |
| 650 < A ≤ 700 | 53 | 96 |
| > 700 | 277 | 418 |

**A:** Profondità del piano del mobile o del piano di lavoro

**B:** Parete
È possibile estrarre i cassetti con lo sportello aperto a 90°

È possibile estrarre i cassetti con lo sportello completamente aperto

Misure in mm

### KGN39OCAF

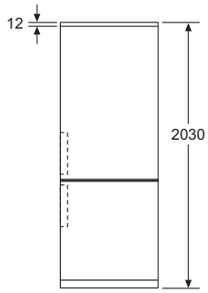


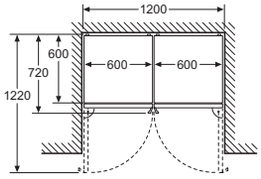


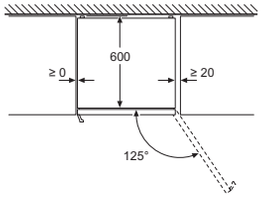


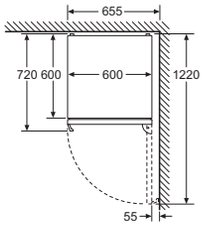


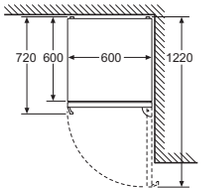


Misure in mm

# Schemi di montaggio

## Frigoriferi

### KGE36AWCA | KGV33VWEA

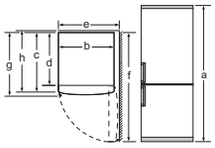


| Nome dell'apparecchio | a | b | c | d | e | f | g | h |
|---|---|---|---|---|---|---|---|---|
| KGV33 (maniglia interna) | 1760 | 600 | 650 | 580 | 600 | 1200 | 650 | 690 |
| KGV33 (maniglia esterna) | 1760 | 600 | 650 | 580 | 640 | 1200 | 690 | 690 |
| KGV36/KGE36 (maniglia interna) | 1860 | 600 | 650 | 580 | 600 | 1200 | 650 | 690 |
| KGV36/KGE36 (maniglia esterna) | 1860 | 600 | 650 | 580 | 640 | 1200 | 690 | 690 |

| | Descrizione |
|---|---|
| a | Altezza |
| b | Larghezza |
| c | Profondità con anta chiusa senza maniglia e senza distanziale flessibile |
| d | Profondità del mobile senza distanziale flessibile |
| e | Larghezza con anta aperta a 90° |
| f | Profondità con anta aperta senza maniglia, senza distanziale flessibile |
| g | Profondità con anta chiusa con maniglia e senza distanziale flessibile |
| h | Profondità con anta chiusa senza maniglia e con distanziale flessibile |

Misure in mm

### KGN36VWED | KGN36NWEA

| Nome dell'apparecchio | a | b | c | d | e | f | g |
|---|---|---|---|---|---|---|---|
| KGN36 (maniglia interna) | 1860 | 600 | 660 | 590 | 600 | 1210 | 660 |
| KGN36 (maniglia esterna) | 1860 | 600 | 660 | 590 | 640 | 1210 | 700 |

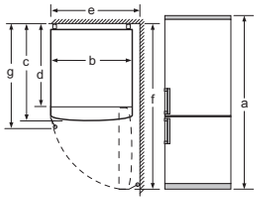


| | Specifiche |
|---|---|
| a | Altezza |
| b | Larghezza |
| c | Profondità con anta chiusa, senza maniglia |
| d | Profondità mobile |
| e | Larghezza con anta aperta fino a 90° |
| f | Profondità con anta aperta |
| g | Profondità con anta chiusa, con maniglia |

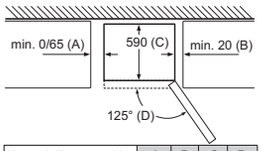


| Nome dell'apparecchio | A | B | C | D |
|---|---|---|---|---|
| KGN33, 36, 39, 46, 49 | 0/65 | 20 | 590 | 125 |
| KGF39, 49 | 0/65 | 20 | 590 | 125 |

Dimensione A:
nei modelli con maniglie integrate verticalmente, per aprire agevolmente è necessaria una distanza minima di 65 mm.

Misure in mm

### KSV36VWEP

| | a | b | c | d | e | f |
|---|---|---|---|---|---|---|
| KSW36, GSD36 | 187 | 60 | 65 | 58 | 60 | 119,5 |
| KSV36, KSF36, GSN36, GSV36 | 186 | | | | | |
| KSV33, GSN33, GSV33 | 176 | | | | | |
| KSV29, GSN29, GSV29 | 161 | | | | | |
| GSV24 | 146 | | | | | |
| GSN51 | 161 | 70 | 78 | 70 | 70 | 142 |
| GSN54 | 176 | | | | | |
| GSN58 | 191 | | | | | |

a Altezza
b Larghezza
c Profondità con anta chiusa senza maniglia e senza elemento distanziatore
d Profondità del mobile senza elemento distanziatore
e Larghezza con anta aperta senza maniglia
f Profondità con anta aperta senza maniglia e senza elemento distanziatore

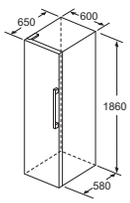


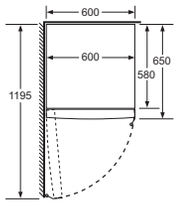


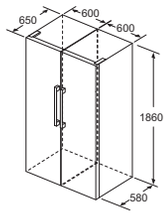


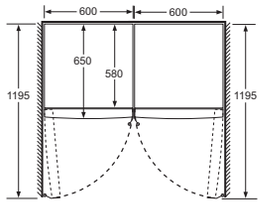


Misure in mm

### KTL15NWEB | KTR15NWEB | GTV15NWEB

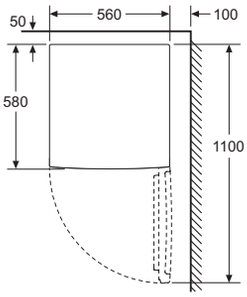


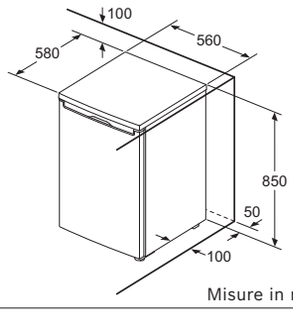


Misure in mm

# Schemi di montaggio

## Frigoriferi

### GSN58AWDPH | GSN54AWDPH | GSN51DWDP

| | a | b | c | d | e | f |
|---|---|---|---|---|---|---|
| KSW36, GSD36 | 187 | 60 | 65 | 58 | 60 | 119,5 |
| KSV36, KSF36, GSN36, GSV36 | 186 | | | | | |
| KSV33, GSN33, GSV33 | 176 | | | | | |
| KSV29, GSN29, GSV29 | 161 | | | | | |
| GSV24 | 146 | | | | | |
| GSN51 | 161 | 70 | 78 | 70 | 70 | 142 |
| GSN54 | 176 | | | | | |
| GSN58 | 191 | | | | | |

a Altezza
b Larghezza
c Profondità con anta chiusa senza maniglia e senza elemento distanziatore
d Profondità del mobile senza elemento distanziatore
e Larghezza con anta aperta senza maniglia
f Profondità con anta aperta senza maniglia e senza elemento distanziatore

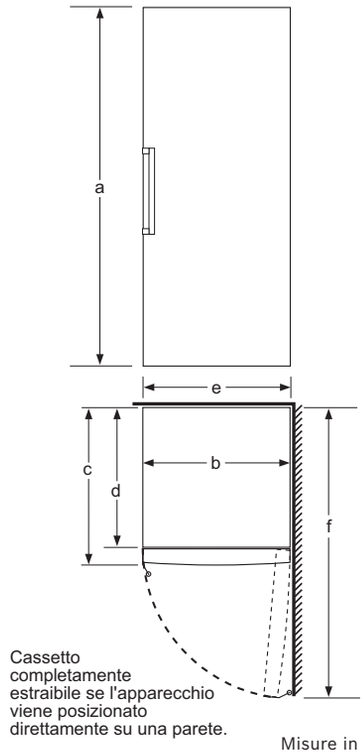


Misure in mm

### GSN33EWEV

| | a | b | c | d | e | f |
|---|---|---|---|---|---|---|
| KSW36, GSD36 | 187 | 60 | 65 | 58 | 60 | 119,5 |
| KSV36, KSF36, GSN36, GSV36 | 186 | | | | | |
| KSV33, GSN33, GSV33 | 176 | | | | | |
| KSV29, GSN29, GSV29 | 161 | | | | | |
| GSV24 | 146 | | | | | |
| GSN51 | 161 | 70 | 78 | 70 | 70 | 142 |
| GSN54 | 176 | | | | | |
| GSN58 | 191 | | | | | |

a Altezza
b Larghezza
c Profondità con anta chiusa senza maniglia e senza elemento distanziatore
d Profondità del mobile senza elemento distanziatore
e Larghezza con anta aperta senza maniglia
f Profondità con anta aperta senza maniglia e senza elemento distanziatore

Misure in mm

### GSN29VWEP

| | a | b | c | d | e | f |
|---|---|---|---|---|---|---|
| KSW36, GSD36 | 187 | 60 | 65 | 58 | 60 | 119,5 |
| KSV36, KSF36, GSN36, GSV36 | 186 | | | | | |
| KSV33, GSN33, GSV33 | 176 | | | | | |
| KSV29, GSN29, GSV29 | 161 | | | | | |
| GSV24 | 146 | | | | | |
| GSN51 | 161 | 70 | 78 | 70 | 70 | 142 |
| GSN54 | 176 | | | | | |
| GSN58 | 191 | | | | | |

a Altezza
b Larghezza
c Profondità con anta chiusa senza maniglia e senza elemento distanziatore
d Profondità del mobile senza elemento distanziatore
e Larghezza con anta aperta senza maniglia
f Profondità con anta aperta senza maniglia e senza elemento distanziatore

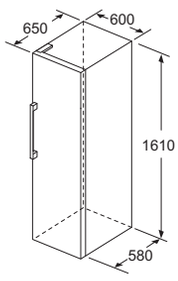


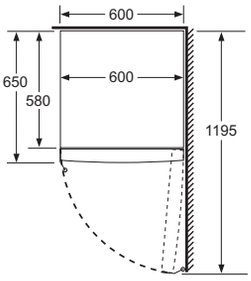


Misure in mm

# Schemi di montaggio

## Lavastoviglie

SBV... | SBD...

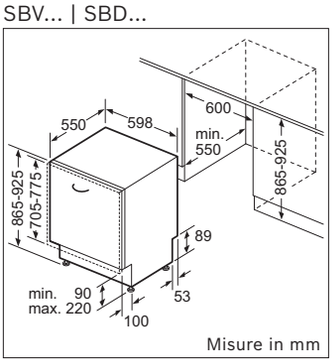


SBI...

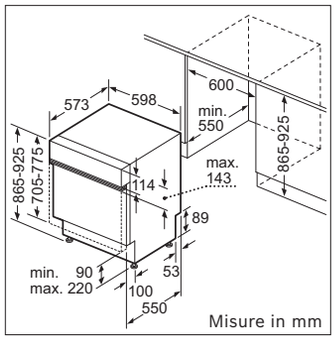


SMV... | SMD...

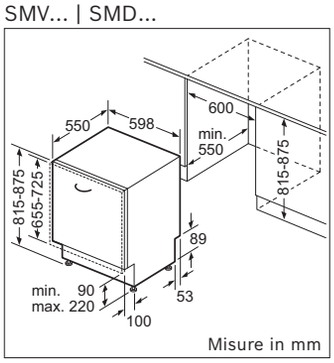


SMI...

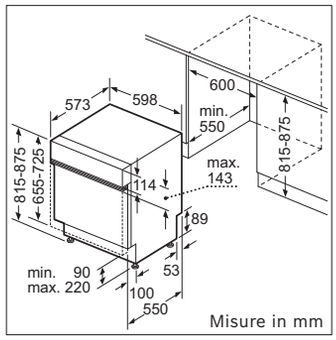


SBH...

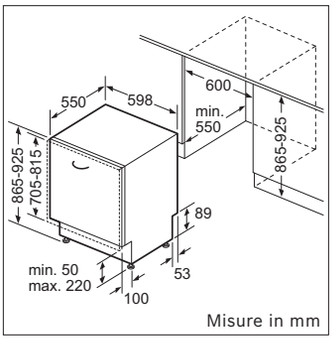


SMH...

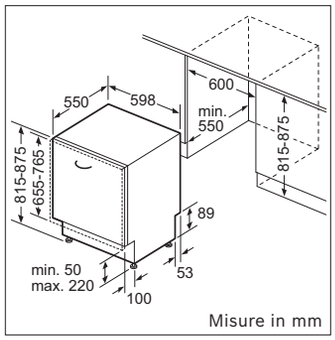


SPV...

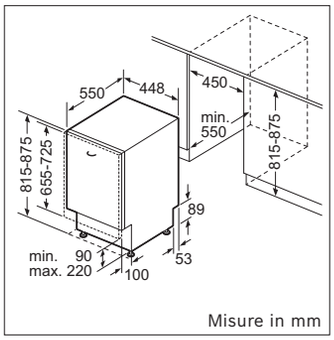


SPI...

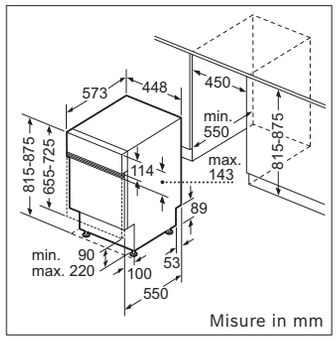


SMU...

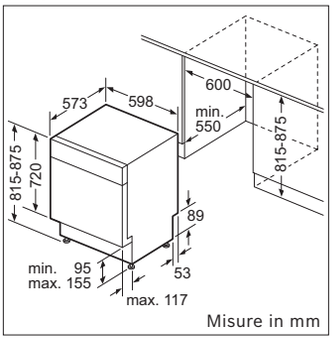


tutte le lavastoviglie 45 cm

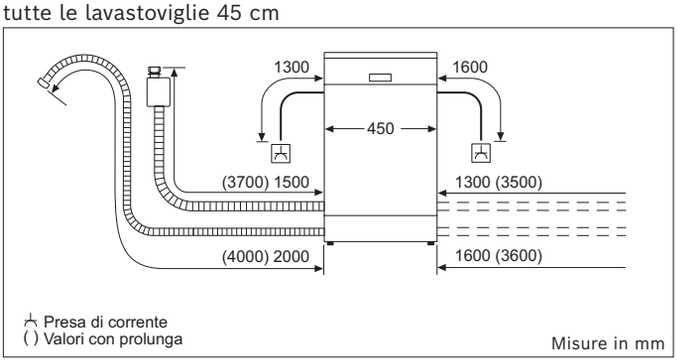


tutte le lavastoviglie 60 cm

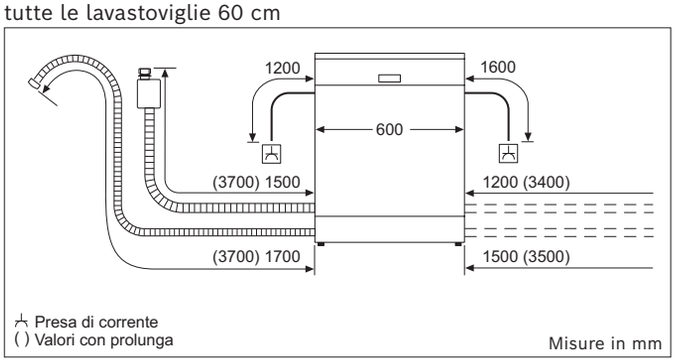

# Schemi di montaggio

## Molle della porta

**Lavastoviglie strette da 45 cm**
Tutte le **lavastoviglie a scomparsa totale** sono in grado di sostenere pannelli da 2.5 kg - 7.5 kg nella configurazione di consegna standard. Presso il servizio clienti sono disponibili molle di ricambio per carichi fino a 11.5 kg.
Tutte le **lavastoviglie integrate** sono in grado di sostenere pannelli da 2.5 kg a 6.5 kg nella configurazione di consegna. Presso il servizio clienti sono disponibili molle di ricambio per carichi fino a 11.5 kg.

**Lavastoviglie da 60 cm di larghezza**
Tutte **le lavastoviglie con cerniera Vario da 60 cm** sono in grado di reggere 4.5-11.0 kg. Tutte le **lavastoviglie a scomparsa totale** alte **86.5 cm** sono in grado di reggere pannelli da 3.0 kg – 10.0 kg nella configurazione di consegna standard. Presso il servizio di assistenza clienti sono disponibili molle di ricambio per carichi fino a 11.5 kg per apparecchi ≥ 40 dB. Per apparecchi ≤ 39 dB il servizio di assistenza clienti non mette a disposizione molle di ricambio.
Tutte le **altre lavastoviglie** sono in grado di reggere pannelli della porta con peso da 2.5 kg a 8.5 kg nella configurazione di consegna. Presso il servizio di assistenza clienti sono disponibili molle di ricambio per carichi fino a 11.5 kg.

**Indicazioni generali:**
La sostituzione della molla può essere eseguita esclusivamente da un tecnico del servizio di assistenza clienti.
**Il peso del pannello della porta deve essere distribuito uniformemente.**

## Limiti di installazione per il modulo Time Light

Dimensione massima del pannello del mobile con cerniera standard
Apparecchi da 81: 725 mm
Apparecchi da 86: 775 mm

Si veda il grafico a destra:
La sporgenza del listello per lo zoccolo (dimensione **a**) non deve superare i 60 mm (per uno zoccolo di altezza pari a 130 mm).

Ne consegue una rientranza minima del listello per lo zoccolo (dimensione **b**) di 40 mm più il pannello del mobile.

Altezza massima del listello per lo zoccolo (dimensione **c**) vedi tabella di montaggio in pagina 131: (Altezza massima dello zoccolo per soluzione con Time Light meno 30 mm; corrisponde alla soluzione di montaggio al di sopra della linea rossa nella tabella di montaggio in pagina 131)

**Non utilizzare per installazioni a colonna!**

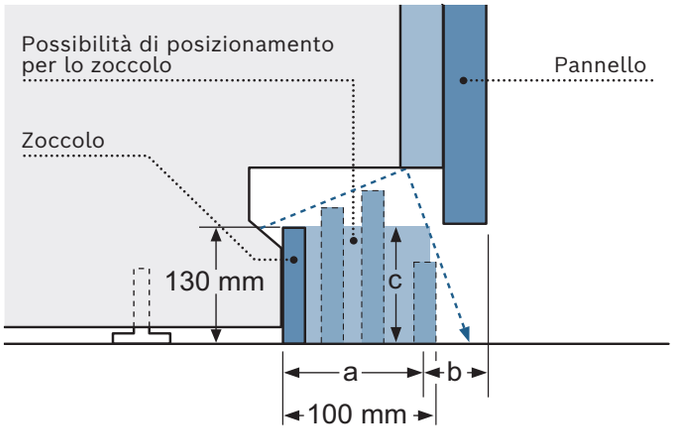


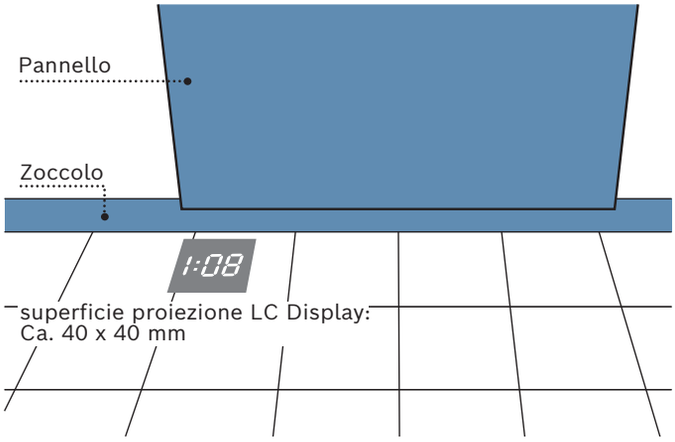

# Schemi di montaggio

## Lavaggio e asciugatura

WGB256A5CH | WGB25605CH

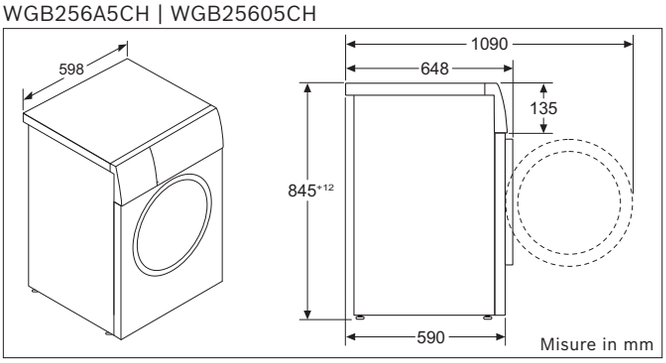


WQB246D0CH

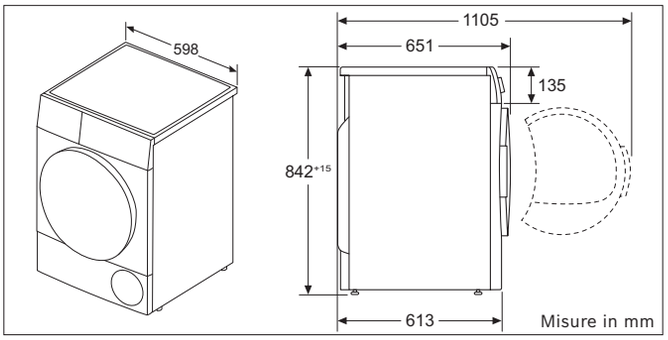


WGG244F1CH | WGG244Z2CH | WGG244ZRCH

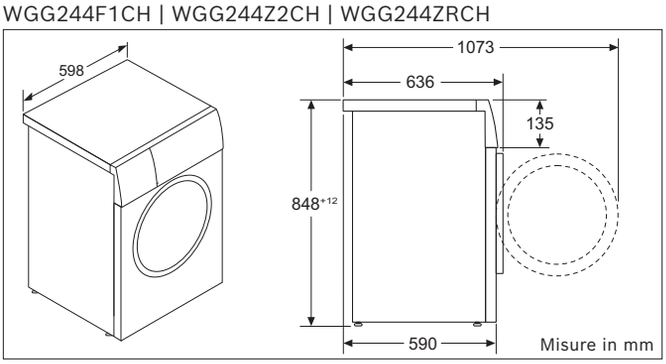


WQG233C0CH | WQG2330RCH

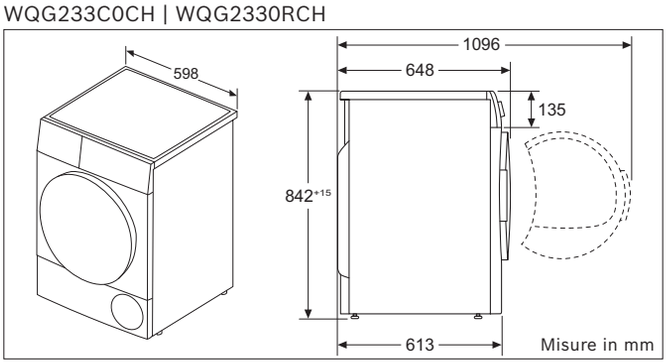


WAN28243CH

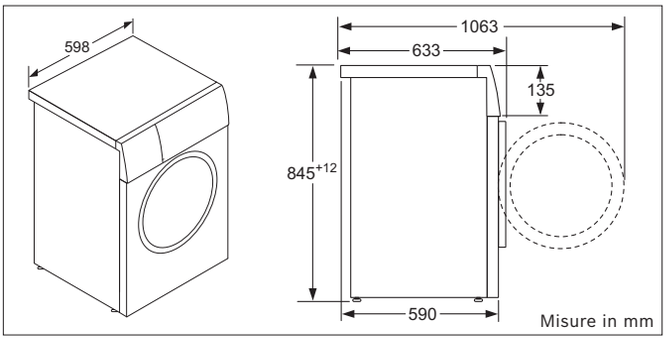


WQG233V0CH

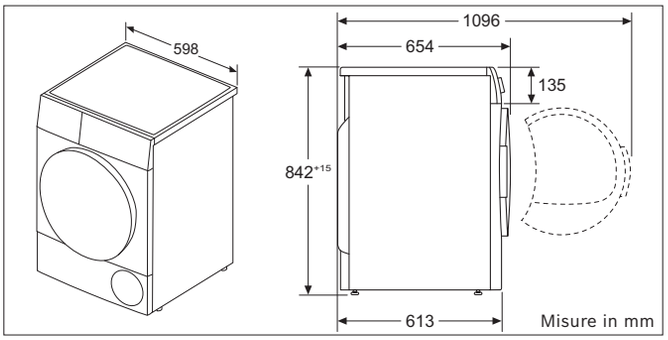


WUU28T10CH

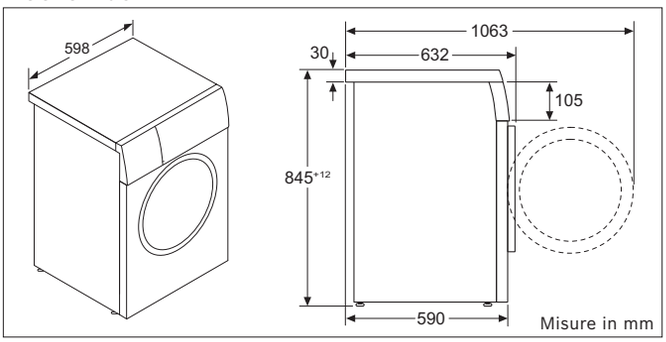


WNG24402CH

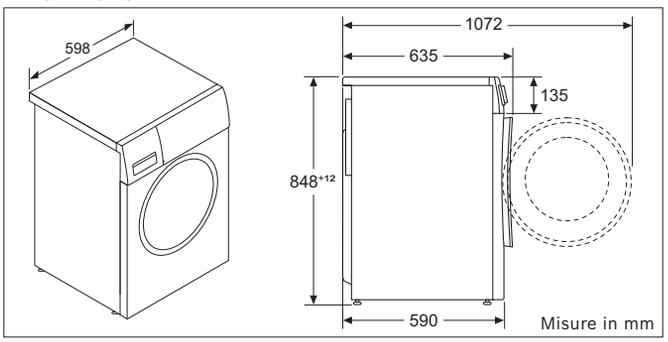

## Note

## Sempre e ovunque.

# 100 % anche dopo l'acquisto.

I nostri esperti dell'assistenza ti offrono in qualsiasi momento consigli teorici e pratici personalizzati – con competenza ed affidabilità.

## Da persona a persona.

**Servizio di riparazioni.**
Il nostro servizio di assistenza clienti è a disposizione dal lunedì alla domenica dalle 8:00 alle 17:30.

**Ordine di pezzi di ricambio.**
Il nostro servizio di assistenza clienti è a disposizione dal lunedì alla domenica dalle 8:00 alle 17:00.

Telefono: **0848 888 200.**

**Consulenza prima e dopo l'acquisto.**
Il team Informazioni è a disposizione per consigli teorici e pratici.
Lun. – Ven. dalle 8:00 alle 17:00.
Telefono: **0 89/69 33 93 39.**

**Orari di assistenza secondo le esigenze dei clienti.**
I nostri tecnici effettuano interventi dal lunedì al venerdì dalle 6:30 alle 17:00.
80 tecnici disponibili in tutta la Svizzera.

**Prezzi per le riparazioni equi.**
Prezzi assolutamente sicuri.
Trasparenza fin dall'inizio.

## MyBosch. Trova l'assistente digitale per i tuoi prodotti su mybosch.ch

**Un unico accesso. Mille opportunità.**
Prolungamento della garanzia, aggiunte ai prodotti e offerte VIP esclusive.

**Tutto ciò che c'è da sapere.**
**Al momento giusto.**
Consulta le istruzioni per l'uso e dati dell'apparecchio di cui hai bisogno.

**Il filo che ci lega ai nostri clienti. In modo semplice e veloce.**
Tramite la homepage di MyBosch
mybosch.ch
o l'hotline di assistenza MyBosch:
**0848 888 200.**

**Consigli e suggerimenti. Servizio personalizzato.**
MyBosch spiega tutto ciò che c'è da sapere su qualsiasi elettrodomestico Bosch.

# I nostri atelier dell'ispirazione.

Nei nostri spazi espositivi in tre località diverse puoi scoprire senza impegno gli ultimi elettrodomestici o farti consigliare da esperti previo appuntamento. Speriamo di vederti presto.

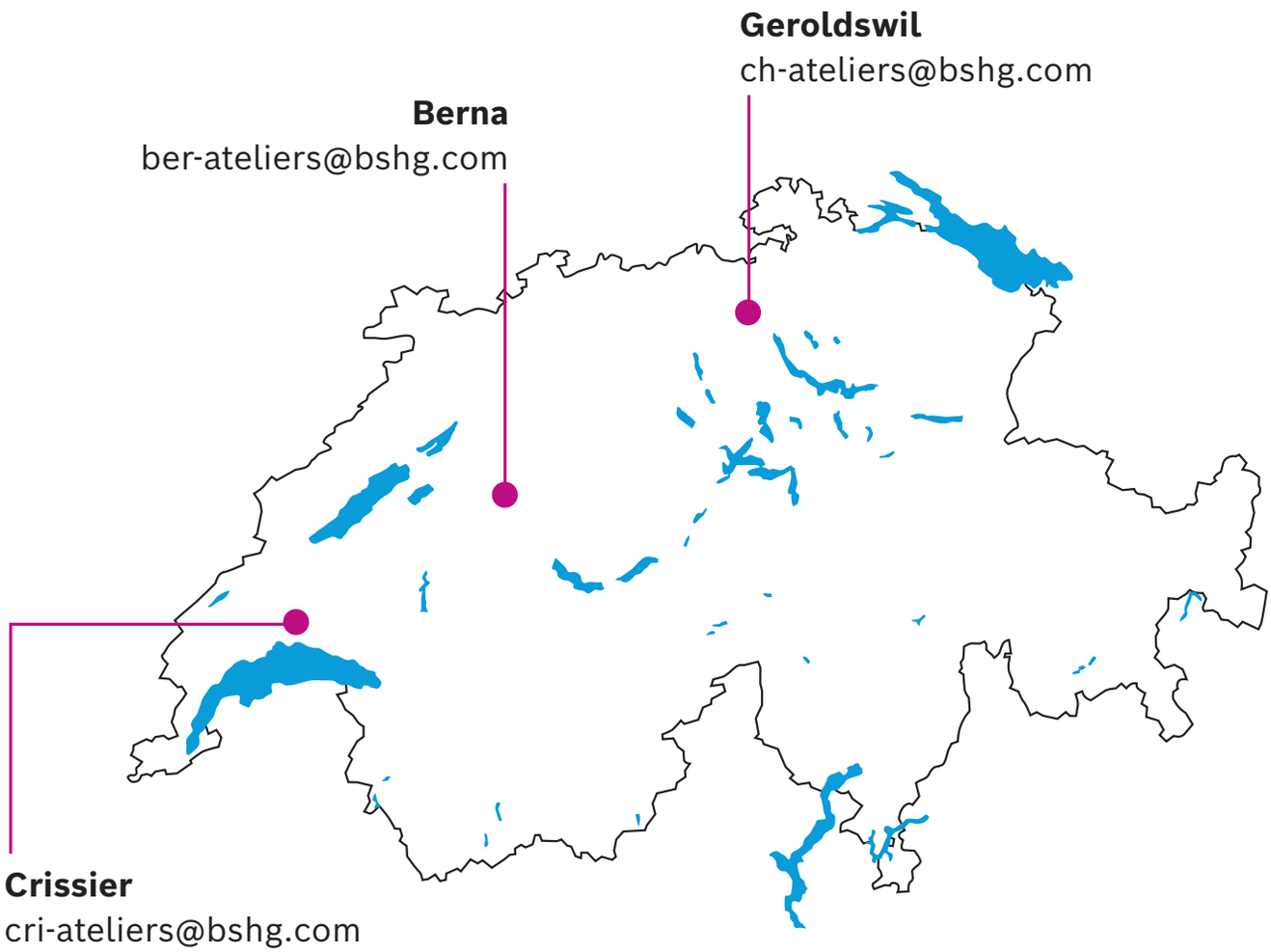


**Prenota subito un appuntamento online!**

www.inspiration-ateliers.ch/marchi/bosch

**Bosch su Facebook:**
https://www.facebook.com/BoschHomeSuisse/

**Bosch su Instagram:**
https://www.instagram.com/boschhomesuisse/?hl=de

Scopri la campagna #LikeA**Bosch** su YouTube:
https://www.youtube.com/playlist?list=PL13UrLQz88FVDqBQGad2BDWMBaxOcGcYQ

**BSH Hausgeräte AG**
Fahrweidstrasse 80
CH-8954 Geroldswil

**BSH Electroménager SA**
Chemin de Mongevon 4
CH-1023 Crissier

**Tel. 0848 888 200**
**www.bosch-home.ch**

Print product with financial
climate contribut
ClimatePartner.com/11366-2411-1031

CE/SM-MAXR – Q8A0010885 – 2025 – Con riserva di modifiche tecniche. Eventuali differenze di colore sono dovute al processo di stampa.
Carta realizzata al 100% con cellulosa priva di cloro nel rispetto dell'ambiente. (GZD/BluePrint) © Copyright by BSH Hausgeräte AG, Geroldswil.
La riproduzione, anche di estratti, è consentita solo previo consenso dell'editore. Con riserva di modifiche e opzioni di consegna alternative.
Modelli e prezzi possono variare (aggiornati a dicembre 2024)