Innovación para tu vida

BOSCH

Condiciones mínimas de conexión

Según nueva normativa eléctrica chilena.

Instalación lavadora, secadora y lavadora/secadora.

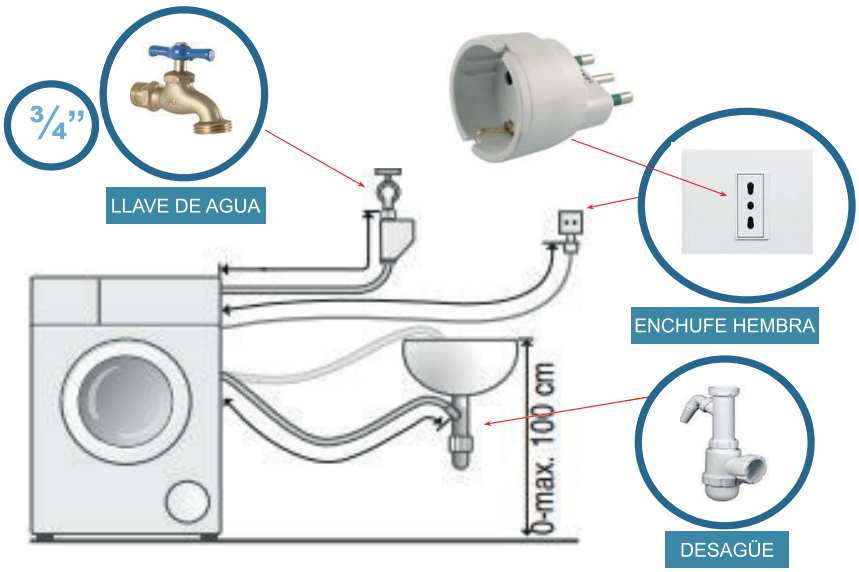

Para la conexión de una lavadora de ropa, secadora o lavadora con secadora, el cliente debe disponer de un solo enchufe hembra nacional de 16 amp. para el producto. El adaptador shuko macho de 16 amp. viene incluído en el artefacto.

- Debe contar con un desagüe de agua altura 60 a 80 cm y una llave tipo lavadora de 1/2” x 3/4”.

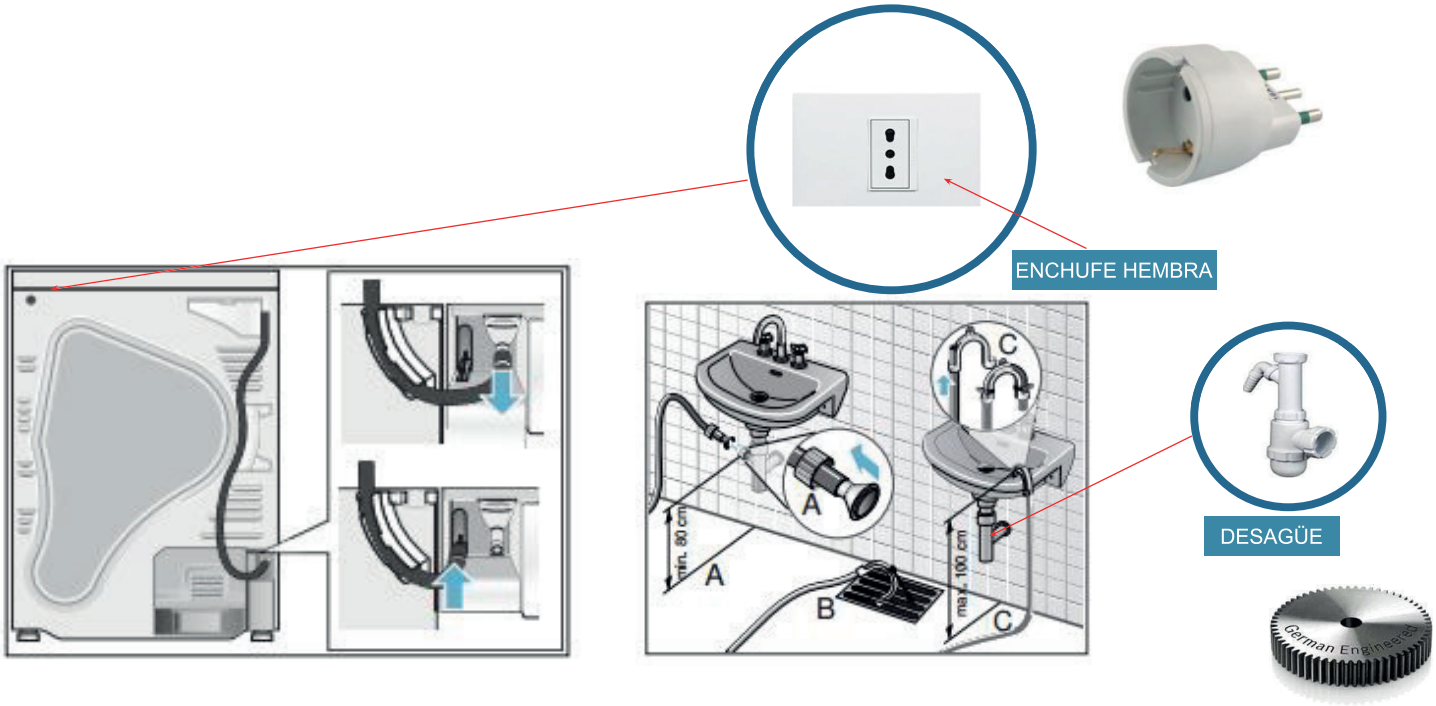

Instalación en torre, lavado secado, Rack.

Para la conexión de dos equipos en torre, el cliente debe disponer de una toma de energía con dos enchufes hembras de 16 amp. cada uno, tal como se muestra en la imagen.

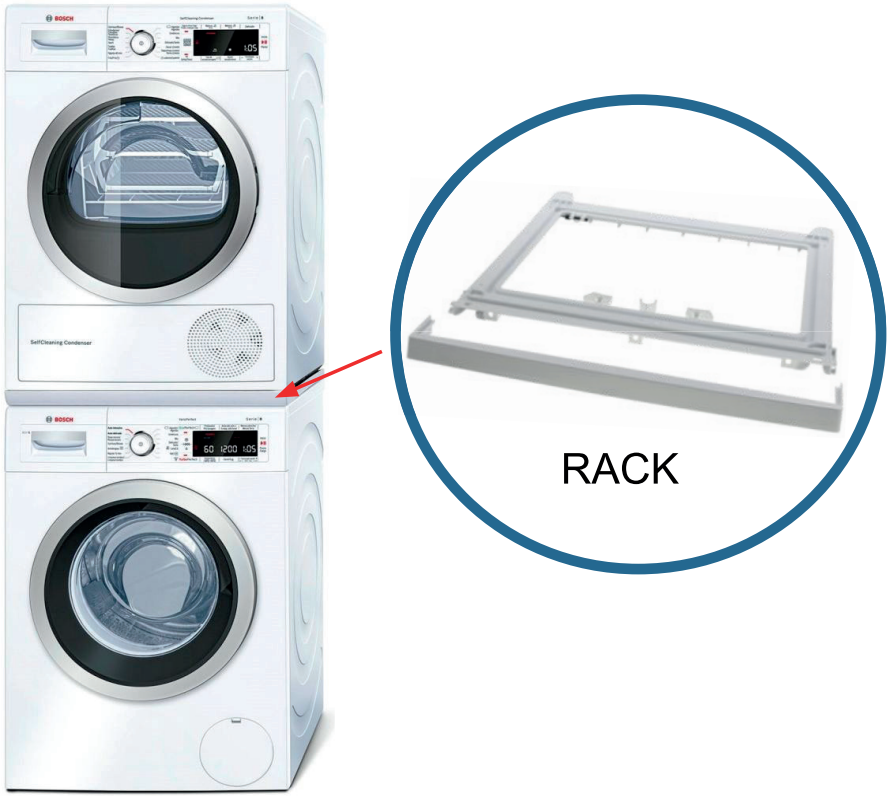

Y debe contar con un enchufe hembra de 16 amp. para cada artefacto.

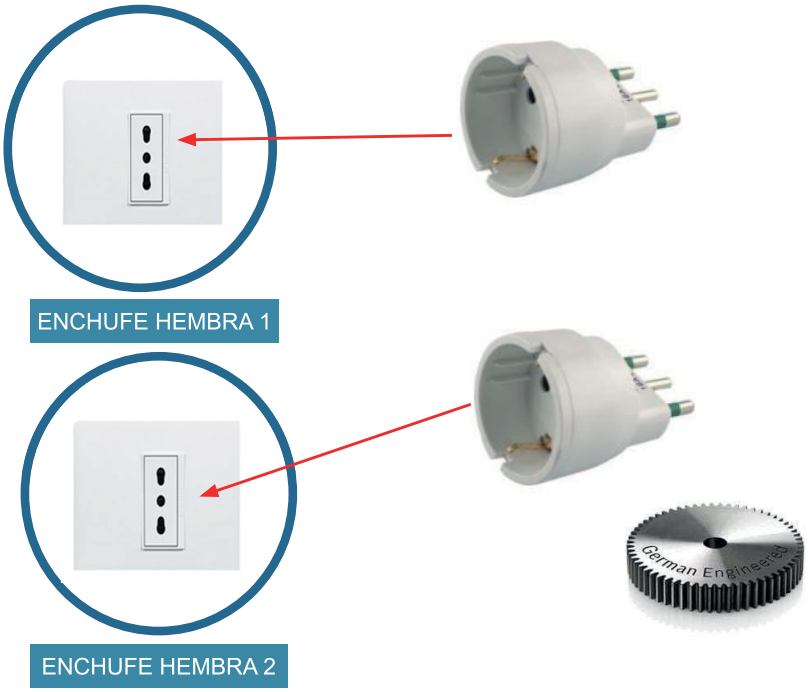

Condiciones mínimas para conectar tu Lavavajillas.

Debe contar con:

1.- Un desagüe.
2.- Una llave tipo lavadora de 1/2¨ x 3/4¨.
Y un enchufe hembra nacional de 16 amp, tal como lo muestra la imagen.
3.- El adaptador skuko macho de 16 amp viene incluido en el artecfacto.

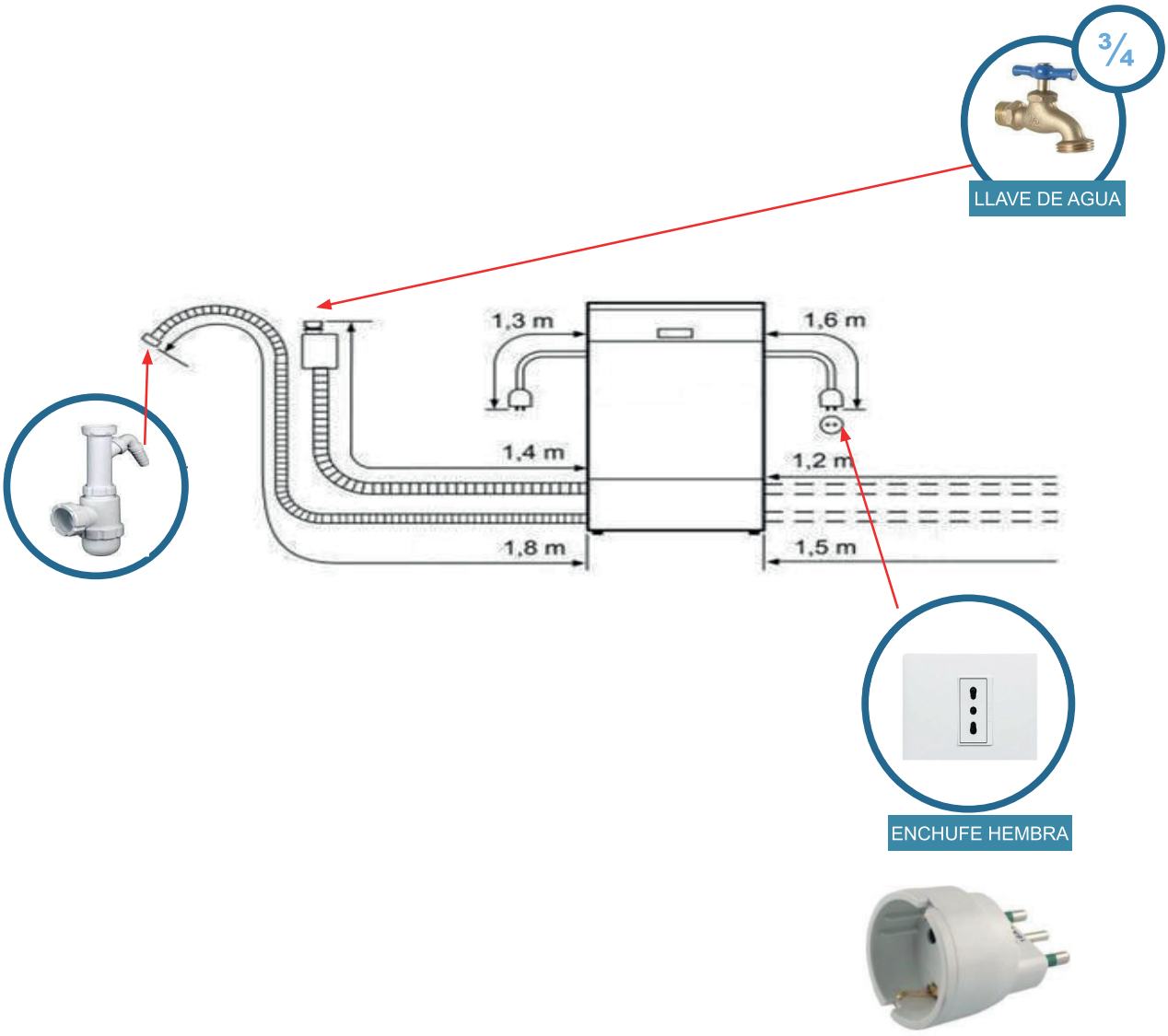

Instalación lavavajillas panelable.

El cliente debe disponer de:

- Una llave de ingreso de agua fría entrada ½ salida ¾.
- Panel o cubierta de madera cortado a la medida, listo para colocar en equipo, la cual es suministrada por el cliente.
- Un enchufe hembra nacional de 16 Amp.
- Un desagüe.

Además:

- El nicho donde se dispondrá el artefacto debe contar con las medidas indicadas en el manual de instalación o ficha técnica.

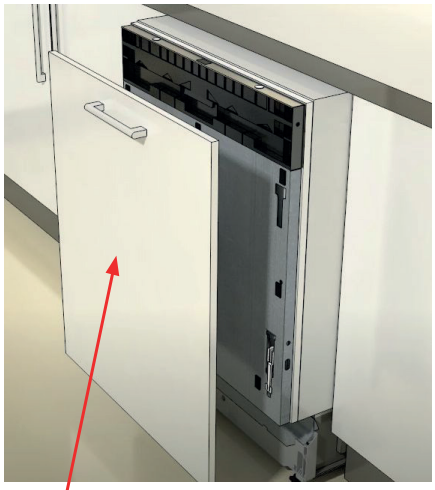

Cliente debe suministrar la cubierta.

DESAGÜE

LLAVE DE AGUA

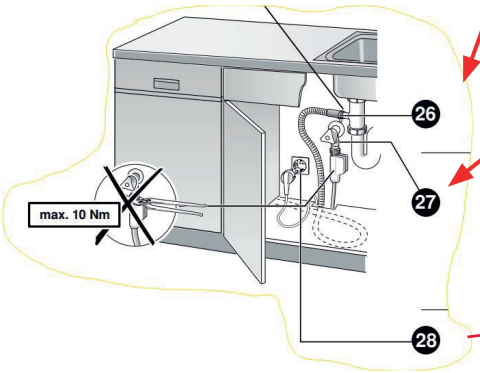

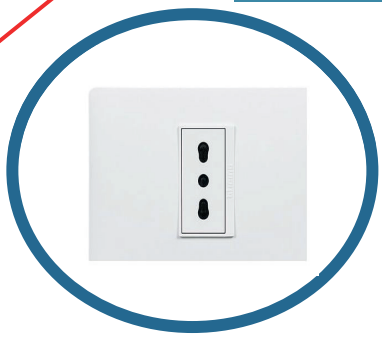

ENCHUFE HEMBRA

Sigue estás instrucciones para tener resultados perfectos.

1.- Cuando el cliente coordina el cambio de inyectores de gas (incluido en la promoción), y el técnico se da cuenta que el producto fue instalado por otro servicio técnico correctamente, el producto sigue con garantía y la visita es gratis.

2.- Cuando el cliente coordina el cambio de inyectores (incluido en la promoción), y el técnico se da cuenta que el producto no fue instalado correctamente por otro servicio técnico, el producto pierde la garantía. La visita es gratis, por el cambio de inyectores. **Una segunda visita para corregir la instalación se cobra***. Una vez se corrija el desperfecto por parte del servicio técnico autorizado se reestablece la garantía inicial.

***Política de conexión.**

1.- Respecto a las conexiones realizadas de forma personal por los clientes, BSH no se hace responsable, dejando establecido que si el cliente realiza la conexión en forma particular y sin servicios autorizados (SAF), y producto de la mala conexión se produce una falla en el artefacto, el cliente pierde su garantía.

2.- El técnico realizará una sola visita por conexión, además de una charla para el uso del producto. Si el cliente no contara en su domicilio con las condiciones básicas correspondientes para el producto a usar, el técnico se retirará, y en caso de requerir próximas visitas, éstas serán de cargo y costo del cliente. El valor de esta visita varía según si el cliente se encuentra dentro del radio urbano del SAF, o si se encuentra fuera del radio. En este último caso, el cliente deberá cargar el costo del kilometraje más la mano de obra.

3.- Si el cliente no se encontrara en el domicilio, pese a las coordinaciones previas hechas con el SAF para la conexión gratuita, el técnico esperará 15 minutos, si el cliente no llegara en este lapso el técnico procederá a retirarse del domicilio. En caso de requerir próximas visitas, éstas serán de cargo y costo del cliente. El valor de esta visita técnica varía según si el cliente se encuentra dentro del radio urbano del SAF, o si se encuentra fuera del radio. En este último caso, el cliente deberá cargar con el costo del kilometraje más mano de obra, tal como se explica en el párrafo anterior.

4.- El personal técnico no realiza trabajos adicionales o que no guarden relación con la visita técnica y la mantención/ reparación de productos Bosch. A modo de ejemplo, el personal técnico no realizará trabajos, tales como: gasfitería mayor, albañilería, carpintería, electricidad mayor, entre otros. El cliente debe haber realizado las instalaciones básicas que conlleva estos servicios de manera particular con un profesional en las materias señaladas.