Campanas decorativas integrables en mueble

El mejor diseño, con las mejores prestaciones.

Integración total

¿Prefieres un diseño minimalista? ¡Gracias a su instalación enrasada en el mueble alto, sin balda inferior, la nueva campana decorativa integrada en mueble es casi invisible!

Además, su panel de control en cristal puede recogerse también debajo de la campana cuando ésta no esté en funcionamiento, desapareciendo totalmente de la línea de visión y mejorando aún más la estética de la cocina.

Fácil limpieza

¡Además de tener un sofisticado diseño, es fácil de limpiar!

Tanto el panel de control de cristal como el cuerpo de la campana y su conducto, tienen una superficie lisa, uniforme, que facilita mucho su limpieza.

Los filtros antigrasa son lavables en el lavavajillas y, además, la limpieza de la parte interior tampoco supondrá un problema, ya que todos los tornillos y aristas quedan bien cubiertos, resultando muy segura.

Iluminación LED

Una iluminación con todas las ventajas:

- Larga vida útil
- Reducido consumo energético
- Iluminación clara y luminosa mientras estás cocinando

Electrónica TouchSelect integrada en panel de cristal

Con la electrónica TouchSelect de la campana, no solo podrás activar cualquiera de sus 3 niveles de extracción o los 2 intensivos, si no que también podrás conectar su iluminación.

Para hacer el control más accesible, este se ha integrado en un panel de cristal ubicado en la parte inferior del frente de la campana, de modo que nunca tendrás que abrir el mueble para poder activarla.

Pero, además, como queremos mantener el cuidado diseño que ofrece este producto, el panel se podrá recoger debajo de la campana cuando no esté en funcionamiento, pasando totalmente desapercibido.

Máxima flexibilidad de instalación.

Gran protección del mueble

Protección total del muebles contra el vapor y la grasa mediante:

- Una gran visera de cristal en la parte inferior frontal.
- Perfiles en L en los laterales.
- Y una pieza separadora en la parte inferior trasera.

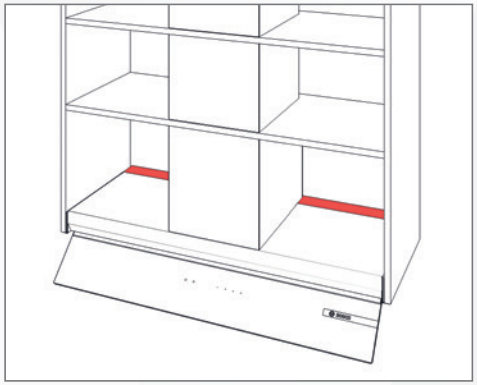

Flexibilidad en planificación

Gracias a la pieza espaciadora trasera, la campana puede ser instalada en muebles de diferentes fondos, desde 32 hasta 36 cm.

También ofrece flexibilidad con respecto a la altura del mueble, gracias a las extensiones del conducto disponibles como accesorio. Con el mismo elegante diseño en color negro lacado, estos accesorios permiten llegar a diferentes alturas de mueble, desde 52 hasta casi 96 cm.

Además, puedes diseñar el interior del mueble como tú quieras eligiendo, tanto el número de estantes, como su material y color, para que combinen con el color y superficie de la campana.

Y gracias al diseño biselado de su base, también se pueden utilizar puertas sin tirador.

Instalación en mueble alto sin balda inferior

La posibilidad de integración en mueble superior sin necesidad de balda inferior facilita mucho su instalación.

Compatible con diferentes grosores de panel de mueble (16/18/19 mm) y con puertas sin tirador, gracias a la forma biselada de la base de la campana.

Las medidas mínimas de mueble que requiere esta campana son: 600/900 mm de ancho x 300 mm de fondo x 359 mm de altura. Espacio libre para las bisagras: 60 mm de altura.

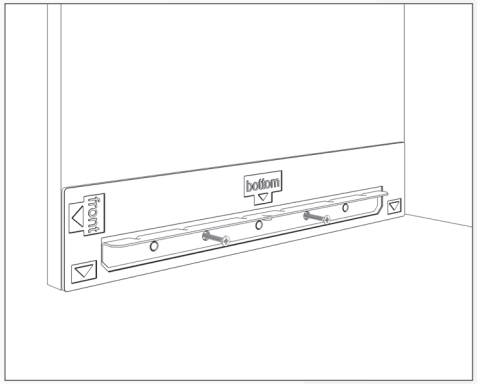

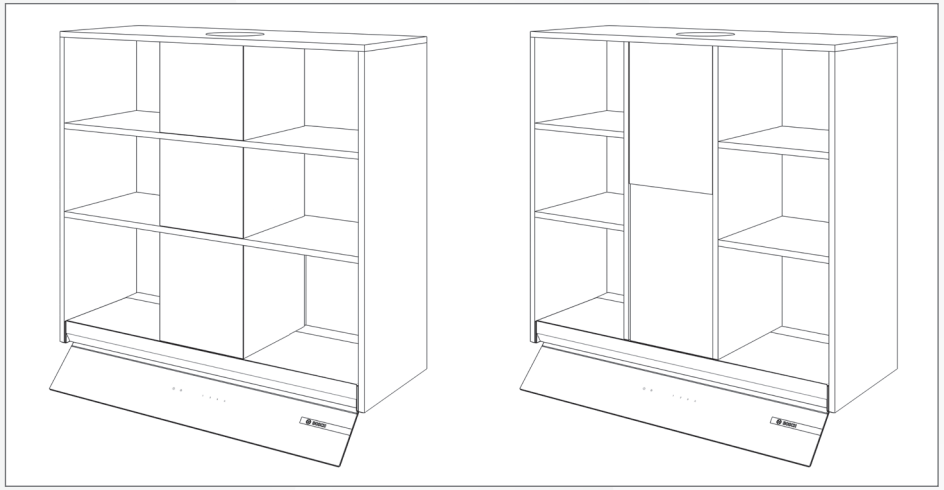

Planos de instalación

Campanas decorativas integradas en mueble

Vista frontal

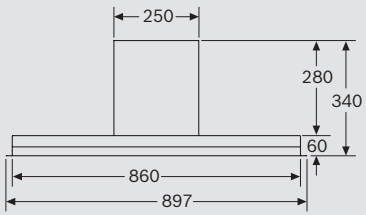

Ejemplo de montaje

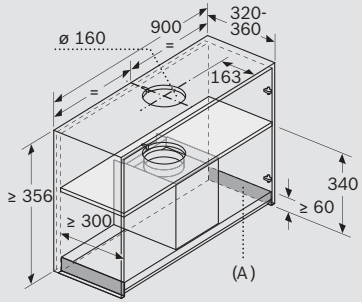

A: Zona sin bisagras

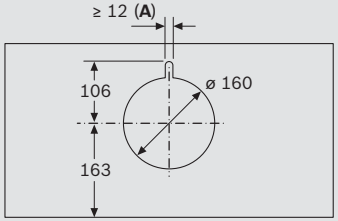

A: Guía pasacables

Vista lateral

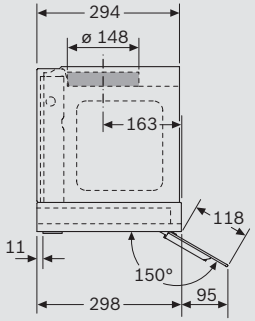

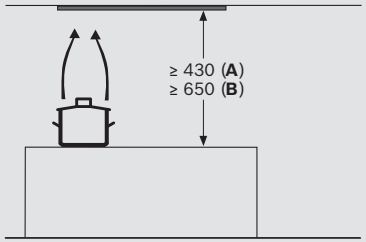

Desde el borde superior de la parrilla
A: Cocina eléctrica mín. 430
B: Cocina de gas mín. 650

DBB97AM60

Dimensiones en mm

Vista frontal

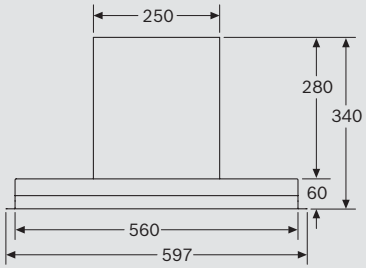

Ejemplo de montaje

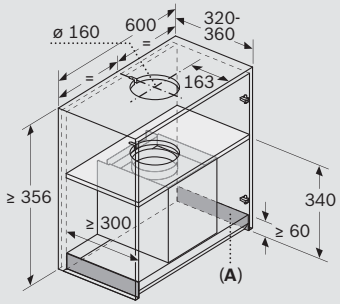

A: Zona sin bisagras

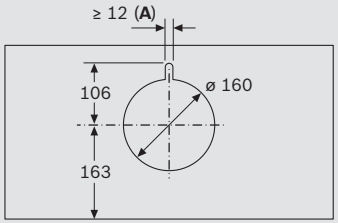

A: Guía pasacables

Vista lateral

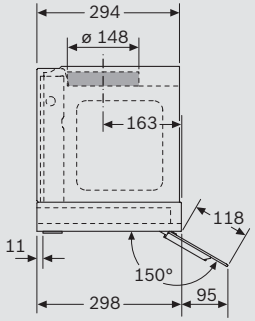

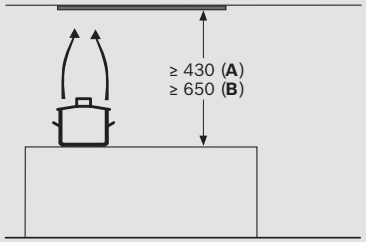

Desde el borde superior de la parrilla
A: Cocina eléctrica mín. 430
B: Cocina de gas mín. 650

DBB67AM60

Dimensiones en mm

Bosch, más que un especialista en extracción. Servicio Preventa de Asesoramiento en Campanas.

Bosch ofrece un servicio completo de asesoramiento para asegurar el mejor rendimiento de la campana y la máxima satisfacción de sus clientes.

¿Cómo elegir una campana? ¿Qué capacidad de extracción se necesita?

Uno de los factores decisivos en la elección de la campana es el tamaño de la cocina, ya que determina el volumen de aire que hay que renovar. Con este valor se puede determinar la capacidad de extracción necesaria, es decir, el volumen de aire que hay que renovar cada hora.

Las cocinas más grandes precisan campanas con mayor capacidad de extracción.

Los estudios realizados sobre el ambiente en un local han permitido comprobar que, para conseguir una renovación adecuada de aire, es necesario que la campana renueve entre 6 y 12 veces por hora el volumen de aire de la estancia, a mínima y máxima velocidad respectivamente.

Conociendo la superficie de la cocina y multiplicándola por la altura de la habitación, se obtendrá el volumen de la estancia. Para que una campana cumpla su función, en una cocina de, por ejemplo, 16 m^2 es necesario que renueve entre 6 y 12 veces cada hora el volumen de la cocina, en este caso 40 m^3 (ver dibujo).

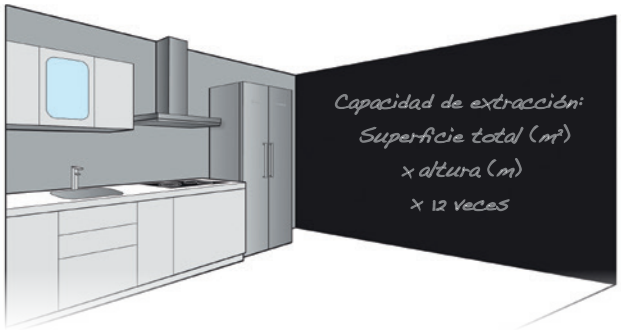

Ejemplo

16 m^2 x 2,5 m de altura = 40 m^3

40 m^3 x 12 = 480 m^3

Se necesita una capacidad de extracción como mínimo de 480 m^3/hora

Bosch, especialista en extracción.
Servicio Preventa de Asesoramiento en Campanas.

Disponemos de la tecnología más avanzada y, sobre todo, del equipo de profesionales que conocen más a fondo nuestros productos.

A la hora de consultar los valores de capacidad de extracción, es conveniente conocer si la instalación de salida de aire de la vivienda es adecuada, ya que ésta tiene una gran influencia para un resultado óptimo de funcionamiento.

Servicio Preventa de Asesoramiento en Campanas

Bosch dispone de la tecnología más avanzada y del equipo de profesionales que conocen más a fondo nuestros electrodomésticos.

Desde Bosch te ayudamos con:

- La elección de la campana
- Recomendaciones para su correcta instalación y obtener siempre la máxima eficiencia y eficacia
- La elección más correcta de los accesorios

Para ello puedes contactar con Bosch enviando los datos de la instalación a: **consultas.campanas@bshg.com**

Cálculo TEÓRICO de la pérdida de carga en una instalación - Servicio on-line

Se trata de un servicio de asesoramiento sobre la pérdida de carga que puede tener una campana en una determinada instalación.

En caso de conocer exactamente la instalación de la cocina; tipo de tubo, diámetro, número de codos, longitud de los conductos, etc., se puede calcular la capacidad de extracción de la campana en esa instalación.

En Bosch disponemos de una aplicación que nos permite cruzar las curvas de comportamiento de nuestros motores, con las curvas de comportamiento de una determinada instalación y poder conocer cómo se va a comportar una determinada campana, en una determinada instalación.

Para ello puedes contactar con Bosch enviando los datos de la instalación a:
consultas.campanas@bshg.com

Este servicio es gratuito e incluye la elaboración de un Informe técnico personalizado a través del Equipo Técnico de Asesoramiento en Extracción de Bosch, en el que se detalla la pérdida de carga de esa instalación y el comportamiento que puede tener una determinada campana en función de los datos suministrados.

Cálculo REAL de la pérdida de carga en una instalación - Servicio en el domicilio

Se trata de un servicio preventa de asesoramiento e inspección técnica en el domicilio del cliente.

Un técnico de Bosch realizará una inspección, así como un cálculo real de la pérdida de carga que va a tener en su instalación y poder hacer las recomendaciones pertinentes para una correcta definición del sistema de extracción necesario.

Recomendable cuando no se disponga de información suficiente sobre el recorrido de los conductos de extracción y por tanto, no se pueda realizar una buena prescripción de la campana de extracción más adecuada.

Para ello puedes contactar con Bosch enviando los datos de contacto a:
consultas.campanas@bshg.com

Este servicio tiene un coste de 90 €, que incluye la mano de obra y desplazamiento del técnico Bosch que hace la inspección y toma de datos reales de la instalación, así como la posterior elaboración de un Informe técnico personalizado a través del Equipo Técnico de Asesoramiento en Extracción de Bosch, en el que se detalla la pérdida de carga real de la instalación y los caudales de extracción máximos y mínimos recomendados.

Bosch, especialista en extracción. Accesorios para una instalación más eficiente.

Disponemos de todos los accesorios para la mejor extracción.

¿Qué hacer si la instalación de salida de aire al exterior no es adecuada?

Conductos para mejorar la instalación de salida de aire al exterior

En el caso de disponer de una mala instalación de salida de aire al exterior; tubo rugoso, poco diámetro, muchos codos, etc... Bosch ofrece accesorios que permitan mejorarla.

La instalación es la clave para conseguir un buen funcionamiento de la campana. Bosch recomienda utilizar conductos del mayor diámetro posible y de corto recorrido; que los tubos sean lisos, evitar salidas parcialmente bloqueadas, reducir la utilización de codos y evitar utilizar codos con el interior recto.

Para conseguir una instalación perfecta, Bosch dispone de accesorios de tubos lisos de diámetro 150 mm, o bien tubo rectangular equivalente, de 222 x 89 mm, así como codos y conectores variados para facilitar la instalación y una perfecta extracción.

Salida del aire al exterior

El aire es aspirado por la campana, liberado de grasas a través de los filtros de aluminio de la campana, y expulsado al exterior por un sistema de tubos de evacuación de aire.

Cómo hacer una correcta instalación

1. El codo está muy cerca de la salida de la campana. Bosch recomienda un tramo recto y vertical mínimo de 30 cm.
2. La reducción del diámetro del conducto está muy cerca de la salida de la campana.
3. Numerosos codos que disminuyen el caudal de la campana y por lo tanto su capacidad de extracción.
4. Conductos rugosos que hacen perder capacidad. Bosch recomienda en la medida de lo posible usar conductos lisos para asegurar la perfecta extracción.
5. Diámetros de conductos demasiado estrechos. Bosch recomienda utilizar conductos de 15 cm de diámetro.
6. Asegurar que haya una entrada de aire suficiente.
7. Bosch recomienda que el ancho de la campana sea igual o superior al ancho de la placa.

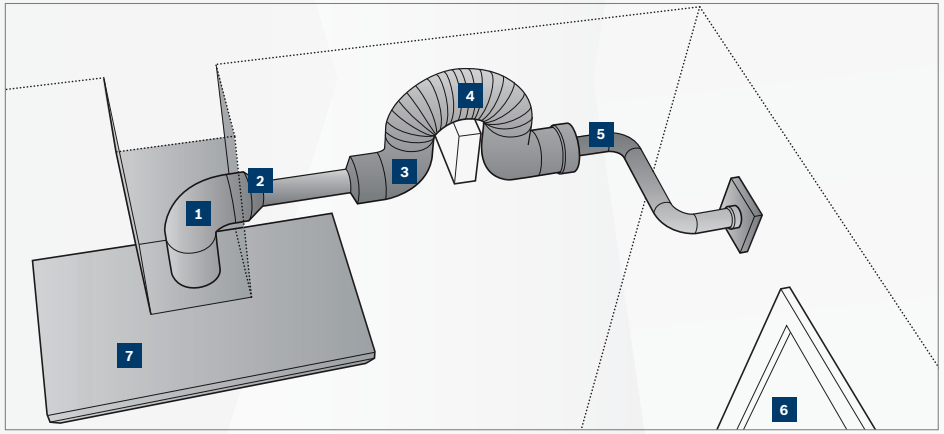

¿Qué hacer si la instalación de salida de aire al exterior no es adecuada y no se puede mejorar? Instalación en recirculación

En Bosch disponemos de los accesorios necesarios para instalar la campana en recirculación asegurando la máxima eficiencia y mínima pérdida de la capacidad de extracción.

El funcionamiento en recirculación de aire está especialmente indicado para aquellas viviendas con un sistema de ventilación deficiente o sin posibilidad de salida de aire al exterior. En el caso de que una instalación con salida de aire al exterior dé pérdidas de extracción superiores al 40%, Bosch recomienda instalar la campana en recirculación.

Instalación en recirculación

El aire es aspirado por la campana, liberado de grasas a través de los filtros de aluminio de la campana, liberado de a través de los filtros de carbón activo del accesorio de recirculación y devuelto de nuevo al interior de la cocina.

En Bosch disponemos de varias opciones de instalación en recirculación. Adicionalmente al set tradicional, se han desarrollado sistemas de alta eficiencia que permiten reducir la perdida de carga y el nivel de ruido. Incorporan un filtro de carbón activo de doble capa con una retención de olores superior al 90%. Este sistema se puede instalar también totalmente integrado en el conducto decorativo. Los filtros de alta eficiencia además, incorporan una tercera capa que inactiva los alérgenos del polen. Además, se han desarrollado filtros de larga duración, es posible regenerarlos en el horno, y se consigue con esto una vida útil de 10 años del filtro.

Sistema de fácil instalación

Bosch dispone de un exclusivo y revolucionario sistema de instalación en una amplia gama de campanas que facilita la labor de instalación de la campana, pudiéndose realizar por una sola persona y consiguiendo un gran ahorro de tiempo y la máxima precisión en su colocación.

Las campanas verticales e inclinadas de cristal se pueden instalar en recirculación sin su tubo decorativo. Así se integran perfectamente en la cocina y le dan un toque minimalista.

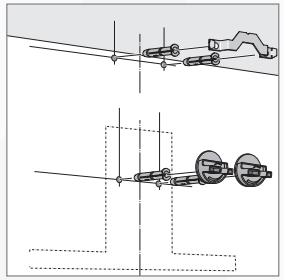

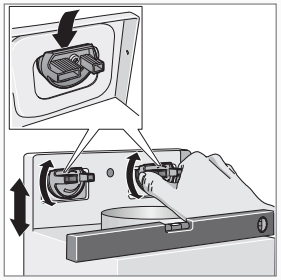

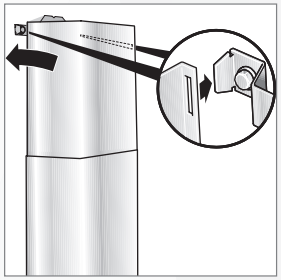

Set de recirculación tradicional

- Retiene hasta un 80% de olores.
- Filtro de carbón activo, vida media 6 meses.

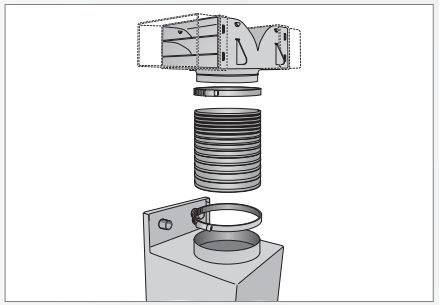

Set de recirculación de alta eficiencia antipolen integrado en el tubo decorativo

- Retiene hasta un 90% de olores.
- Filtro de carbón activo de doble capa, vida media 18 meses.
- Optimiza el rendimiento de extracción y ruido de la campana.
- También disponible filtro de larga duración con una vida media de 10 años.

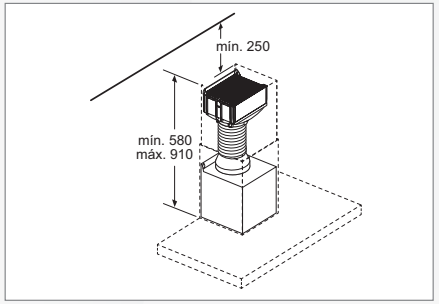

Set de recirculación de alta eficiencia antipolen

- Retiene hasta un 90% de olores.
- Filtro de carbón activo de triple capa, vida media 18 meses.
- Optimiza el rendimiento de extracción y ruido de la campana.
- También disponible filtro de larga duración con una vida media de 10 años.
- Posibilidad de instalación del tubo decorativo a techo.

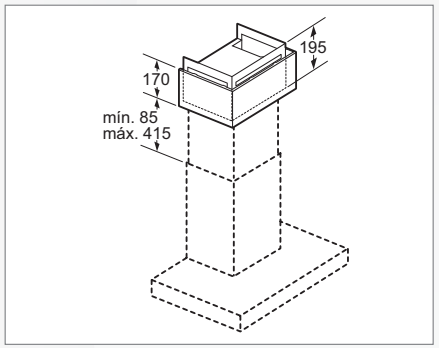

Filtro de alta eficiencia antipolen

Sistema de recirculación de alta eficiencia antipolen válido para campanas decorativas, tanto isla como pared, extractores de techo, módulos de integración y campanas telescópicas.

Este filtro incorpora una tercera capa, la cual reduce al mínimo la presencia de alérgenos presentes en el polen. De esta manera conseguimos retener más del 90% de los olores y eliminamos las partículas de polen presentes en el aire.

Optimizamos el rendimiento de la campana y purificamos mucho más el aire.

Accesorios

Bosch, especialistas en extracción. Disponemos de los accesorios para los mejores resultados.

Sets de recirculación		
	DWZ1IT1D1 EAN: 4242005223695 Precio ref. final: 445 €	Set de recirculación de alta eficiencia y larga duración para campanas telescópicas y módulos de integración.
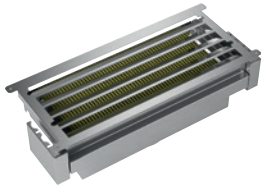	**DWZ1IX1C6** EAN: 4242005179879 Precio ref. final: 199 €	Set de recirculación de alta eficiencia antipolen para campanas telescópicas y módulos de integración.
	NUEVO **DWZ6IB1I4** EAN: 4242005301317 Precio ref. final: 65 €	Set estándar de recirculación. Campanas decorativas integradas en mueble*
Conductos decorativos prolongadores		
	NUEVO **DWZ1IB6K1** EAN: 4242005301300 Precio ref. final: 149 €	Conducto prolongador negro altura 450-854 mm. Campanas decorativas integradas en mueble*.
	NUEVO **DWZ1IB6N1** EAN: 4242005301294 Precio ref. final: 115 €	Conducto prolongador negro altura 187-360 mm. Campanas decorativas integradas en mueble*.