BOSCH
Stvořeno pro život

Vestavné spotřebiče

Přehled sortimentu 2019/2020

Překvapivě jednoduché. Jednoduše perfektní

Domácí spotřebiče Bosch představují technickou dokonalost, nekompromisní kvalitu a absolutní spolehlivost. I proto jsou nejprodávanější značkou velkých domácích spotřebičů v Evropě.*

… Bosch v každém detailu

Chceme, abyste se ve své kuchyni cítili více než spokojeně. Proto Bosch vyvinul generaci vestavných spotřebičů, které vám ještě více zpříjemní a usnadní život. Nabízejí vám vše, co od spotřebičů Bosch právem očekáváte – nadčasový design, nejvyšší technické parametry, maximální efektivitu, dlouhou životnost i uživatelský komfort. V každém detailu se skrývají desítky let výzkumu, vývoje a tisíce hodin kontrolních testů. To je tajemství jedinečné kvality a dokonalosti značky Bosch, na kterou se můžete spolehnout. A vždy na 100 %.

Příslib od nás, mnoho výhod pro vás

Osvědčená kvalita
Kvalita pro nás znamená více než prvotřídní materiály, dokonalé zpracování a absolutní spolehlivost našich spotřebičů. Stejnou pozornost věnujeme i servisu a službám pro zákazníky. Značka Bosch je známá dlouhou životností a kvalitou, na kterou se můžete spolehnout již 125 let.

Maximální praktičnost
Chceme vám především usnadnit život, a proto jsou všechny naše vestavné spotřebiče tak snadno ovladatelné. Díky mnoha důmyslným funkcím dosáhnete těch nejlepších výsledků během okamžiku a bez námahy. A taková je i poslední Serie | 8 – méně práce a více radosti z vaření.

Prvotřídní výkon
Každý den nás žene kupředu touha být ještě lepší. Pádným důkazem je celá řada inovací, které překonávají veškerá očekávání. Například senzor PerfectBake v troubách Serie | 8, díky němuž upečete křehké cukroví nebo koláče stiskem jediného tlačítka.

Uživatelský komfort
Neustále přemýšlíme, jak vám zkrátit a zpříjemnit čas, který věnujete domácím pracím. Výsledkem jsou inovativní spotřebiče, jež jsou na první pohled srozumitelné, intuitivně ovladatelné a příjemně tiché. A vybavené inteligentními automatizovanými funkcemi, díky kterým docílíte vždy nejlepšího výsledku a zároveň ušetříte hodně práce, času a peněz. Naší vizí je domácnost, kde budete dělat jediné: odpočívat.

EUROPE'S BRAND NO. 1*

* Kategorie velké domácí spotřebiče. Zdroj: Euromonitor, objemy prodeje, 2018

Obsah

Vaše srdce říká Bosch. A rozum také. Chcete přece své peníze na dlouhé roky dobře investovat. Nabízíme vám za ně vše, co hledáte: více kvality, větší užitek, vyšší hodnotu.

6 Vestavné trouby
18 Vestavné trouby

32 Kompaktní spotřebiče
40 Kompaktní trouby
43 Mikrovlnné trouby
46 Vestavné kávovary
47 Ohřevné zásuvky

54 Varné desky
65 Indukční varná deska s odsáváním
66 Indukční varné desky
74 Sklokeramické varné desky
80 Plynové varné desky

86 Odsavače par
94 Komínové nástěnné odsavače par
99 Ostrůvkové odsavače par
100 Ploché výsuvné odsavače par
102 Vestavný odsavač par

116 Chlazení a mrazení
132 Vario Style
136 Vestavné kombinace, chladničky a mrazáky

150 Myčky nádobí
162 Plně vestavné myčky 60 cm
168 Vestavné myčky 60 cm
171 Podstavné myčky 60 cm a 45 cm
172 Plně vestavné myčky 45 cm
173 Vestavné myčky 45 cm

178 Praní
179 Vestavná pračka a pračka se sušičkou

Řekněte, co si přejete.
A my vám ukážeme, kde to najdete

Abychom vám ulehčili rozhodování při nákupu, rozdělili jsme naše domácí spotřebiče do čtyř kategorií: Serie | 8, Serie | 6, Serie | 4 a Serie | 2. Podle charakteristických znaků každé řady snadno najdete spotřebič, který nejlépe vyhovuje vašim potřebám.

Serie | 8
Vše musí fungovat tak bezvadně, jak to vypadá. Vše je promyšleno a navrženo do posledního detailu. Tak jako u vás doma. Tím pádem i vaše domácí spotřebiče musejí vynikat kvalitou, prvotřídním designem a komfortní obsluhou. Vaše volba je jasná: **domácí spotřebiče řady Serie | 8.**

Serie | 6
Vyznáváte aktivní životní styl. Věci okolo vás musejí mít vysokou užitnou hodnotu – žádné kompromisy. Dáváte přednost nadčasovému designu před módními výstřelky. Proto při nákupu domácích spotřebičů upřednostňujete tradiční domácí značky: **domácí spotřebiče řady Serie | 6.**

Serie | 4
Jste rodinný typ a skvělý organizátor. Dokonce i v největším chaosu si zachováte přehled a zajistíte pořádek. Proto si přejete domácí spotřebiče, které jsou především jednoduše ovladatelné a uvolní vám ruce. Od jedné značky, která dokonale chápe vaše potřeby: **domácí spotřebiče řady Serie | 4.**

Serie | 2
Máte hodně zálib a koníčků, ale domácí práce k nim rozhodně nepatří. Domácí spotřebiče jsou pro vás spotřební zboží, o kterém nechcete mnoho přemýšlet. Důležité jsou pro vás spolehlivost a dobrý poměr ceny a výkonu: **domácí spotřebiče řady Serie | 2.**

Vestavné trouby Serie | 8

I když vám recept může připadat sebekomplikovanější, s vestavnými troubami Serie | 8 bude jeho příprava hračkou. Tyto špičkové spotřebiče neustále sledují průběh pečení a automaticky regulují teplotu i délku přípravy. Ať už jde o drůbež, maso, ryby, vegetariánské pokrmy, moučníky či dezerty, vaše oblíbené pokrmy budou nyní vždy naprosto dokonalé. Od této chvíle budete mít v kuchyni k ruce mistra šéfkuchaře – svoji troubu.

iF DESIGN AWARD 2015

Všechny pečicí trouby Serie | 8 v provedení nerez, ColorGlass bílá a ColorGlass černá.

interior innovation award 2015 Best of Best

Všechny pečicí trouby Serie | 8 v provedení ColorGlass černá.

German Design Award WINNER 2015

Všechny pečicí trouby Serie | 8 v provedení nerez.

reddot award 2015 best of the best

Všechny pečicí trouby Serie | 8 v provedení ColorGlass černá.

reddot award 2015 winner

Všechny pečicí trouby Serie | 8 v provedení nerez a ColorGlass bílá.

BOSCH

Vestavné trouby Serie | 6 a Serie | 4

Velkorysé použití skla a design displeje podtrhují moderní vzhled vestavných trub Bosch. Celkový dojem umocňuje elegantní ovládací panel s chromovým prvkem ChromeClip.

Funkce přídavná pára, pečicí trouby Serie | 6
Pečicí trouby Serie | 6 nabízejí funkci přídavné páry, díky které jsou vaše pokrmy křupavé a šťavnaté zároveň. Stačí pouze zvolit druh ohřevu a množství přídavné páry. Anebo vše můžete ponechat na automatice na funkci AutoPilot 30.

Zásobník na vodu u přídavné páry
Zásobník na vodu u pečicích trub s přídavnou párou Serie | 6 je umístěn velmi vhodně přímo v ovládacím panelu. Lze jej snadno vyjmout a naplnit pod tekoucí vodou. Čištění 220ml zásobníku je stejně tak jednoduché.

ChromeClip
ChromeClip z leštěného chromu s reliéfem loga Bosch naleznete také na digestořích, myčkách nádobí nebo volně stojících chladničkách. Všem těmto spotřebičům propůjčuje nezaměnitelný charakter značky Bosch.

Užitečné funkce pro vždy perfektní výsledky

Objevte promyšlené detaily pečicích trub Bosch – perfektních asistentů, kteří vám pomohou připravit dokonalé pokrmy jednoduchým stisknutím tlačítka.

Intuitivní ovládání
Jednoduché nastavení pouhým pootočením ovládacího prstence. Informační ikony a pokyny uvnitř otočného ovládacího prstence a TFT displej s vysokým rozlišením a jasným textem poskytují všechny důležité informace na první pohled. Vždy tak máte dokonalý přehled o přípravě pokrmů, která je překvapivě jednoduchá.

Funkce Assist
V některých kuchařkách a rodinných receptech se přesné údaje o teplotě a době pečení hledají opravdu těžko. Díky funkci Assist v troubách Bosch nemusíte mít žádné obavy – jednoduše vyberete požadovaný pokrm a trouba automaticky nastaví nejvhodnější způsob, teplotu a dobu pečení. Toto nastavení můžete samozřejmě sami upravit.

Teplotní sonda PerfectRoast
S pomocí pečicí sondy PerfectRoast se každý pokrm vydaří tak, jako by ho vařil profesionál. Jen s mnohem menší námahou. Pomocí měření několika vysoce citlivých bodů trouba vypočítá teplotu ve středu pečené potraviny – a to přesně na stupeň a sekundu. Vysoká přesnost měření zajišťuje vždy dokonalé výsledky pečení.

Senzor PerfectBake
Pečení pravděpodobně nikdy nebylo jednodušší. Senzor PerfectBake neustále měří vlhkost pokrmů a automaticky reguluje celý proces pečení. Již nikdy nebudete muset nastavovat ohřev, dobu nebo teplotu pečení – senzor PerfectBake má všechno pod kontrolou. Jednoduše si zvolte druh pokrmu, například „koláč“, a stiskněte „start“. O zbytek se trouba postará sama. Výsledkem bude dokonale upečený chléb, koláč nebo quiche.

Zápustný otočný volič
Vestavné pečicí trouby Bosch Serie I 6 a Serie I 4 nabízejí další příjemný benefit: zápustné otočné voliče. Tento typ ovládání umožňuje jednoduché a zároveň přesné nastavení jakékoliv funkce a pohodlné čištění ovládacího panelu.

AutoPilot pečicích trub Serie I 6
Pokud si nejste zcela jisti, zda je lepší připravit kuře pomocí 3D horkého vzduchu, nebo horního a dolního ohřevu, trouba Bosch zná vždy správnou odpověď. Podle konkrétního modelu je v paměti trouby uloženo až 30 programů. Stačí použít funkci „AutoPilot“, vybrat příslušný program a zadat váhu pokrmu. „AutoPilot“ se postará o vše ostatní.

Teplotní sonda pečicích trub Serie I 6
Teplotní sonda určená pro trouby Serie I 6 pomáhá připravit maso, ryby a drůbež při ideální teplotě. Stačí zadat druh ohřevu, teplotu a požadovanou vnitřní teplotu vybraného pokrmu. Teplotní sonda během pečení sleduje vnitřní teplotu a troubu vypne, když pokrm dosáhne nastaveného stupně propečení. Teplotní sonda Bosch zajistí vždy dokonalý výsledek, ať už máte rádi steak středně, nebo hodně propečený.

Uvedené funkce nejsou součástí všech modelů spotřebičů.

Šetřte čas i peníze

Funkce a zvláštní vybavení pečicích trub značky Bosch.

Trojnásobné plně teleskopické výsuvy
Pečicí plechy, rošty i univerzální pánev můžete díky teleskopickému systému se stop funkcí z trouby zcela vysunout, aniž hrozí jejich převrhnutí. A stejně jednoduše a bezpečně je do trouby i zasunete.

4D horký vzduch
Díky funkci 4D horký vzduch můžete jídlo umístit na jakoukoliv ze čtyř úrovní a pokaždé dosáhnete dokonalých výsledků. Inovovaný ventilátor dokáže během provozu měnit směr otáčení a rovnoměrně rozděluje teplo do celého prostoru trouby. S funkcí 4D horký vzduch můžete navíc péct na všech čtyřech úrovních zároveň. A výsledek? Jeden lepší než druhý.

3D horký vzduch
Díky rovnoměrné a rychlé distribuci horkého vzduchu uvnitř pečicího prostoru můžete péct až na třech úrovních najednou. A nejen to: specificky rozložený teplý vzduch umožní péct sladké i pikantní pokrmy současně, aniž dojde k přenosu chutí. 3D horký vzduch naleznete u vestavných trub Bosch Serie | 6 a Serie | 4.

Funkce Assist
V některých kuchařkách a rodinných receptech se přesné údaje o teplotě a době pečení hledají jen těžko. Přesto se díky funkci Assist od značky Bosch vše podaří: jednoduše vyberete požadovaný pokrm a trouba automaticky nastaví nejvhodnější způsob, teplotu a dobu pečení. Toto nastavení můžete samozřejmě sami upravit.

Rozmrazování
Pro šetrné rozmrazování masa, drůbeže, ryb, chleba a pečiva.

Ohřívání
Pomocí této funkce se pokrmy ohřívají velmi šetrně, aby se plně zachovala chuť.

Druhy osvětlení
Pečicí trouby Bosch jsou podle modelu vybavené klasickým halogenovým nebo LED osvětlením. Výhodou LED je kromě velmi jasného osvětlení vnitřního prostoru i extrémně nízká spotřeba a velmi dlouhá životnost.

Sušení
Režim sušení je zdravou alternativou nákupu sušeného ovoce ze supermarketu. Potřebujete sušená jablíčka do müsli nebo sušená rajčata do italského předkrmu? Vaše trouba zvládne vše. Rozdíl poznáte na chuti, a navíc budete s jistotou vědět, že na talíři nemáte i různá potravinářská dochucovadla.

EcoClean Direct – snadné čištění
Vše začíná povrchovou úpravou na stěnách a stropu trouby. Porézní povrch tvoří mikroskopická keramická zrnka, která brání znečišťování vnitřního prostoru již během pečení. Tato funkce je zachována po celou dobu životnosti spotřebiče. V případě silnějších nečistot se o vyčištění postará speciální program EcoClean Direct.

Pyrolýza – automatické čištění
U pyrolýzy se trouba zahřeje na cca 485 °C. Dojde tak ke spálení nečistot ve vnitřním prostoru trouby prakticky na popel. Tento popel pak jednoduše vytřete hadříkem. Namáhavé a časově náročné čištění se tak stalo minulostí. Stiskem tlačítka se trouba vyčistí úplně sama a dokonale – nejen strop, boční stěny, zadní stěna, ale dokonce i dno a dvířka trouby budou dokonale čisté.

Bezpečná dvířka trub Bosch
Větší bezpečí pro vás a vaši rodinu. Pečicí trouby Bosch splňují nejvyšší standardy bezpečnosti: maximální teplota dvířek trouby se snížila o 10 °C. Nejchladnější dvířka trub Bosch tudíž dosahují teploty pouze 30 °C* a ruce malých i velkých zůstávají v bezpečí.

Horký vzduch jemný
Horký vzduch jemný je nejpoužívanějším druhem ohřevu v domácnosti. Inovativní ventilátor distribuuje teplo ve vnitřním prostoru trouby rovnoměrně a s nízkou spotřebou energie. Tento druh ohřevu je ideální pro pečení na jedné úrovni a pro přípravu např. sušenek, dortů ve formě nebo koláčků na plechu a bez nutnosti předehřevu.

Intenzivní ohřev
Kombinace horního ohřevu s přídavným intenzivním spodním ohřevem zajistí vždy dokonalý výsledek při pečení – křupavé těsto a šťavnatá náplň, jak má být, např. u cibulového nebo tvarohového koláče.

* U vybraných modelů max. teplota: měřeno uprostřed skla při nastavení trouby na horní/spodní ohřev a 180 °C po hodině provozu.

Intuitivní ovládání
Jednoduché nastavení pouhým pootočením ovládacího prstence. Informační ikony a pokyny uvnitř otočného ovládacího prstence a TFT displej s vysokým rozlišením a jasným textem poskytují všechny důležité informace na první pohled. Vždy tak máte dokonalý přehled o přípravě pokrmů, která je překvapivě jednoduchá.

Dětská pojistka
Aktivováním dětské pojistky je elektronika chráněna před dětskýma ručkama a nechtěným dotykem – funkce znemožňuje přenastavení. Tím jsou zajištěny nejvyšší standard bezpečnosti a ochrana před poraněním.

SoftMove
Všechna dvířka modelů Serie | 8 mají praktickou funkci SoftOpen & SoftClose pro ještě tišší otevírání a zavírání.

Horní a spodní ohřev
Ideální způsob pro přípravu křupavé pečeně nebo křehkých sušenek, drobného pečiva a zapečených pokrmů.

Senzor PerfectBake
Pečení nebylo ještě nikdy tak jednoduché: pomocí přesného senzoru pro pečení PerfectBake pečicí trouba neustále měří obsah vlhkosti v pokrmech a podle toho zcela automaticky upravuje všechna nastavení. Jediné, co musíte udělat: vybrat druh pokrmu a stisknout „start“. Výsledkem jsou vynikající chléb, koláč nebo quiche.

Teplotní sonda PerfectRoast
S pomocí pečicí sondy PerfectRoast se každý pokrm podaří tak, jako by ho vařil profesionál. Jen s mnohem menší námahou. Pomocí měření několika vysoce citlivých bodů trouba vypočítá teplotu ve středu pečené potraviny – a to přesně na stupeň i sekundu. Vysoká přesnost měření zajišťuje vždy dokonalé výsledky pečení.

Stupeň pro pizzu
Kombinace spodního ohřevu a horkého vzduchu se skvěle hodí pro přípravu mražených výrobků, například pizzy nebo hranolků.

Mírný ohřev
Šetrná a pomalá příprava při stálé teplotě 85 °C je vhodná např. pro zeleninu nebo drůbež.

Rychlé zahřátí
Rychlé zahřátí zajišťuje až o 30 % kratší dobu předehřívání, a to při stejné spotřebě energie. Po dosažení požadované teploty vás trouba upozorní.

Gril s cirkulací vzduchu
Dosáhne-li trouba požadované cílové teploty, zapne se ventilátor – ideální pro křupavou kůrčičku pečeně.

Spodní ohřev
Tento způsob pečení se hodí zvláště pro pokrmy, které se připravují ve vodní lázni.

Velkoplošný/maloplošný gril
Pro jednoduché grilování a zapékání: ideální pro steaky, ryby nebo toasty. Výkon lze optimálně nastavit pro různé druhy potravin. Při aktivaci obou grilů vznikne velkoplošný gril.

Udržování teploty
Pomocí této funkce se pokrmy udrží teplé, např. pokud podáváte více chodů.

Předehřívání
Pomocí této funkce lze perfektně předehřát nádobí, tak aby pokrmy zůstaly déle teplé.

XXL pečicí trouby
XXL pečicí trouby garantují díky objemu až 71 l a velkým pečicím plechům dostatek místa pro velké pečeně nebo současnou přípravu více porcí najednou. Větší prostor umožňuje větší rozestup mezi rošty, což výrazně zlepšuje cirkulaci tepla a zajišťuje stejnoměrné pečení v celé troubě.

GranitEmail
GranitEmail je velmi kvalitní smaltovaná povrchová úprava vnitřního prostoru trouby a smaltovaných dílů příslušenství. Tento extrahladký povrch je vysoce odolný proti oděru, poškrábání a působení např. ovocných kyselin. To vše zajistí snadné čištění vnitřního prostoru trouby po celou dobu životnosti spotřebiče. Velkoplošná skleněná tabule dvířek trouby je úplně rovná, bez jakýchkoli hran a přechodů. Díky tomu se i vnitřní strana dvířek čistí snadno. Navíc je můžete používat i jako odkládací plochu.

AutoPilot
S programovou automatikou AutoPilot vždy uspějete a docílíte těch nejlepších výsledků pro vaše menu. Pro vybraný typ pokrmu se vám automaticky nabídne druh programu, resp. druh ohřevu, teploty a doba přípravy. Po ukončení procesu pečení se trouba automaticky vypne. A je jedno, zda připravujete guláš, gratinované brambory, hovězí roládu, zeleninový eintopf, rybu nebo kuřecí kousky.

Parní trouba
Pokrmy připravené v jemné horké páře chutnají výjimečně chutně, šťavnatě a jsou plné zdravých předností. A bez nutnosti přidávat tuk jsou zachovány všchny chutě, aroma, vitamíny a minerály.

Pečicí trouba s přídavnou párou
Automatický přísun jemné páry lze jednoduše nastavit předem jak při ohřevu pokrmů nebo kynutí těsta, tak i při pečení. Funkci je možné nastavit manuálně a upravovat různé stupně intenzity.

Kombinovaná parní trouba
Největší výhodou kombinované parní trouby jsou tři možnosti využití: pouze pečení, pouze vaření v páře anebo příprava pokrmů v kombinaci páry a klasického ohřevu, kdy se pokrmům nepřetržitě dodává vlhkost v podobě vodní páry.

Kulinářský koncert ve vaší kuchyni: Pečení a vaření v páře

Znáte něco lepšího, než je vůně čerstvě upečeného chleba – zvenku s perfektní kůrkou a uvnitř krásně nadýchaného? Nebo dokonalou nedělní pečeni, uvnitř šťavnatou a zvenku křupavou? S našimi parními troubami Serie | 8 to zvládnete vždy na jedničku.

Vaření v páře, parní trouby Serie | 8
S parní troubou Serie | 8 můžete připravit kompletní menu současně, a to až na třech úrovních. Například losos s chřestem a brambory s rozmarýnem budou skvělé a připravené na minutu přesně. Potřebujete připravit zároveň ještě dezert? Žádný problém. Potraviny si v jemné páře zachovají přirozené vitamíny a aroma. Vlhkost vzduchu navíc zabrání prolínání jednotlivých chutí a vůní.

Pečení a vaření v páře, kombinované parní trouby Serie | 8
Pečicí parní trouby kombinují klasický ohřev a páru v jednom spotřebiči. Umožňují pečení, grilování a vaření v páře bez omezení a s nastavením maximální teploty při použití páry. Největší výhodou jsou tři možnosti využití: pouze pečení, pouze vaření v páře anebo příprava pokrmů v kombinaci páry a klasického ohřevu, kdy se pokrmům nepřetržitě dodává vlhkost v podobě vodní páry. Toto se navíc odehrává v našich pečicích kombinovaných parních troubách Serie | 8 automaticky. Stačí jednoduše naplnit doporučeným množstvím vody (cca 1 l) zásobník, který je elegantně umístěný za ovládacím panelem, a nastavit požadovaný druh ohřevu a stupeň páry. Ještě jednodušší je nastavení pomocí funkce Assist. Kůrka bude ještě křupavější, vnitřek ještě šťavnatější.

Pečení s přídavnou párou, pečicí trouby s přídavnou párou Serie | 8
Funkci přídavné páry nejvíce oceníte například při pečení pečiva, chleba nebo i klasické pečeně, kdy se během procesu pečení klasickým ohřevem přivádí do vnitřního prostoru „jemná pára“. Přídavná pára se vždy kombinuje s vybranými druhy ohřevu, například 4D horký vzduch, horní/spodní ohřev, gril s cirkulací vzduchu nebo udržování teploty. Automatické vstřikování páry lze jednoduše nastavit předem jak při ohřevu pokrmů nebo kynutí těsta, tak i při pečení. Funkci je možné nastavit manuálně a upravovat různé stupně intenzity.

Není ohřev jako ohřev. Přehled různých možností

Abyste dosáhli dokonalých výsledků pečení, není důležitá jenom správně zvolená teplota, ale i druh ohřevu. Vestavné trouby Bosch nabízejí kromě pečicích senzorů až 15 druhů ohřevu od velkoplošného grilu po 4D horký vzduch. Pro perfektní výsledky – od laut cuisine až po domácí vaření.

4D horký vzduch
Díky funkci 4D horký vzduch můžete jídlo umístit na jakoukoli ze čtyř úrovní a pokaždé dosáhnete dokonalých výsledků. Inovovaný ventilátor dokáže za provozu měnit směr otáčení a rovnoměrně rozděluje teplo do celého prostoru trouby. A to není vše: s funkcí 4D horký vzduch můžete péct na všech čtyřech úrovních zároveň. A výsledek? Jeden lepší než druhý.

3D horký vzduch
Díky rovnoměrné a rychlé distribuci horkého vzduchu uvnitř pečicího prostoru můžete péct až na třech úrovních najednou. A nejen to: specificky rozložený teplý vzduch umožní péct sladké i pikantní pokrmy současně, aniž dojde k přenosu chutí. 3D horký vzduch naleznete u vestavných trub Bosch Serie | 4 a Serie | 6.

Horký vzduch jemný
Horký vzduch jemný je nejpoužívanějším druhem ohřevu v domácnosti. Inovativní ventilátor distribuuje teplo ve vnitřním prostoru trouby rovnoměrně a s nízkou spotřebou energie. Tento druh ohřevu je ideální pro pečení na jedné úrovni a pro přípravu např. sušenek, dortů ve formě nebo koláčků na plechu bez nutnosti předehřevu.

Sušení
Režim sušení je zdravou alternativou k nákupu sušeného ovoce ze supermarketu. Potřebujete sušená jablíčka do müsli nebo sušená rajčata do italského předkrmu? Vaše trouba zvládne vše. Rozdíl poznáte na chuti a budete s jistotou vědět, že na talíři nemáte navíc různá potravinářská dochucovadla.

Horní a spodní ohřev
Ideální způsob pro přípravu křupavé pečeně nebo křehkých sušenek, drobného pečiva a zapečených pokrmů.

Spodní ohřev
Tento způsob pečení se hodí zvláště pro pokrmy, které se připravují ve vodní lázni.

Předehřívání
Pomocí této funkce lze perfektně předehřát nádobí, tak aby pokrmy zůstaly déle teplé.

Ohřívání
Pomocí této funkce se pokrmy ohřívají velmi šetrně, aby se plně zachovala chuť.

Velkoplošný gril
Pro jednoduché grilování a zapékání většího množství pokrmů: ideální pro steaky, ryby, zeleninu nebo toasty.

Maloplošný gril
Speciální pro grilování malých porcí porkmů jako např. klobásky či malé steaky.

Stupeň pro pizzu
Kombinace spodního ohřevu a horkého vzduchu se skvěle hodí pro přípravu mražených výrobků, například pizzy nebo hranolků.

Mírný ohřev
Šetrná a pomalá příprava při stálé teplotě 85 °C je vhodná např. pro zeleninu nebo drůbež.

Rozmrazování
Pro šetrné rozmrazování masa, drůbeže, ryb, chleba a pečiva.

Gril s cirkulací vzduchu
Dosáhne-li trouba požadované cílové teploty, zapne se ventilátor – ideální pro křupavou kůrčičku pečeně.

Intenzivní ohřev
Kombinace horního ohřevu s přídavným intenzivním spodním ohřevem zajistí vždy dokonalý výsledek při pečení – křupavé těsto a šťavnatou náplň, jak má být, např. u cibulového nebo tvarohového koláče.

Konečně je v domácnosti někdo, kdo rád uklízí

Každý, kdo někdy ručně čistil troubu, ví, jak je tato práce namáhavá a časově náročná. Díky funkcím EcoClean Direct a pyrolýza je to již minulost.

Pyrolýza
U systému čištění pomocí pyrolýzy se trouba zahřeje na 480 °C a zbytky potravin a tuku ve vnitřním prostoru se spálí prakticky na popel. Ten pak stačí jednoduše vytřít vlhkým hadříkem. Stisknutím tlačítka se trouba vyčistí úplně sama (strop, boční stěny, zadní stěna, ale dokonce i dno a dvířka trouby a namáhavé a časově náročné čištění se tak stává minulostí.

EcoClean Direct
Zatímco se pokrm peče, speciální povrch pečicího prostoru z velmi jemných keramických částic absorbuje a redukuje mastnotu i zbytky jídla. Dno trouby a vnitřní část skleněných dvířek pak stačí jen utřít. Povrch se při každém zahřátí trouby regeneruje, a to po celou dobu životnosti spotřebiče. Potřebujete-li z trouby odstranit větší zbytky nečistot, stačí aktivovat čisticí program EcoClean Direct.

Dokonalost na každé úrovni

Bezpečné a komfortní pečení začíná při používání pečicích plechů a roštů. Propracovaný systém několikanásobných teleskopů či revoluční systém teleskopického výsuvu ClipRail.

Teleskopický výsuv
Všechny naše výsuvné systémy – jednoduché, dvojité nebo trojité – jsou bezpečné a snadno se ovládají. Pokud teleskopický výsuv zcela vytáhnete, speciální mechanismus jej na obou stranách zajistí, aby nedošlo k převržení plechů a dalšího příslušenství. Pečení je tak mnohem snadnější a bezpečnější. A pokud má vaše trouba závěsné rošty, můžete ji teleskopickými výsuvy dovybavit.

Teleskopické výsuvy ClipRail
Standardní výsuvný systém poskytuje maximálně tři úrovně pro teleskopický výsuv. Bosch nyní nabízí teleskopický výsuvný systém ClipRail, který lze použít pro všechny úrovně. Nasazení výsuvného systému ClipRail je velice snadné, stačí jej pouze „nacvaknout“ do požadované úrovně závěsných roštů.

Pohodlí pro váš domov. Chytré řešení jako ze Silicon Valley

Home Connect: Domácí spotřebiče s chytrým ovládáním pro jednodušší život

Dálkové ovládání: pečicí trouby s technologií Home Connect lze pohodlně ovládat a kontrolovat, i když nejste právě doma.

Recepty: technologie Home Connect vám zajistí přístup do celého světa chytrých receptů, které si můžete uložit přímo ve vaší aplikaci.

Vše o vaření: nejlepší kuchaři znají ty nejlepší vychytávky. S Home Connect se stanete profíkem i vy. Prostřednictvím mobilní aplikace získáte spoustu tipů a vychytávek stejně jako důležitých informací, které byste měli vědět o nejběžnějších ingrediencích.

Kombinovaná trouba s mikrovlnami

Cena: 67 990 Kč*

Cena: 45 990 Kč*

Serie | 8
HNG6764S6 nerez

Typ pečicí trouby a druh ohřevu
- kombinovaná trouba s mikrovlnami, přídavnou párou a se 14 druhy ohřevu: 4D horký vzduch, Eco horký vzduch, horní/spodní ohřev, Eco horní/spodní ohřev, cirkulační infragril, velkoplošný gril, maloplošný gril, stupeň pro pizzu, spodní ohřev, intenzivní ohřev, pomalé vaření, předehřívání, sušení, udržování tepla
- další způsoby ohřevu s mikrovlnami: mikrovlnný ohřev, kombinovaný mikrovlnný ohřev
- max. výkon: 800 W; 5 možností nastavení mikrovlnného výkonu (90 W, 180 W, 360 W, 600 W, 800 W) s invertorem
- další způsoby vaření s párou: regenerace (ohřívání), kynutí
- program na odvápnění, sušení
- elektronická regulace teploty 30–300 °C
- vnitřní objem: 67 l

Design
- ovládací prstenec

Čištění
- pyrolýza: automatické čištění

Komfort
- Home Connect připojení přes Wi-Fi
- 3 x 2,5" barevné grafické TFT displeje, z toho 2 dotykové
- automatický návrh teploty
- ukazatel aktuální teploty
- ukazatel předehřevu
- SoftMove: tlumené otevírání a dovírání dvířek
- PerfectRoast: teplotní sonda se třemi body měření
- PerfectBake senzor: konstantní měření obsahu vlhkosti a automatická úprava nastavení
- funkce Assist
- zásobník na vodu o objemu 1 l
- ukazatel vyprázdnění zásobníku na vodu
- umístění parního generátoru mimo varný prostor
- elektronické hodiny s časovou předvolbou
- rychloohřev, LED vnitřní osvětlení

Výsuvný systém
- závěsné rošty, jednonásobný teleskopický výsuv, odolné při pyrolýze

Bezpečnost a energetická náročnost
- maximální teplota dveří: 30 °C[1)]
- elektronický zámek dveří
- dětská pojistka
- bezpečnostní vypínání
- ukazatel zbytkového tepla
- tlačítko start
- spínač kontaktu dveří

Rozměry a technické informace
- délka síťového kabelu: 120 cm
- celkový příkon elektro: 3,6 kW
- spotřebič (V x Š x H): 595 x 594 x 548 mm
- nika (V x Š x H): 585–595 x 560–568 x 550 mm

Příslušenství
- 1x smaltovaný plech, 1x kombinovaný rošt, 1x univerzální pánev

Zvláštní příslušenství naleznete na straně 31.
Rozměrové výkresy naleznete na straně 30.

Serie | 8
HMG6764S1 nerez

Typ pečicí trouby a druh ohřevu
- kombinovaná trouba s mikrovlnami a s 12 druhy ohřevu: 4D horký vzduch, horký vzduch Eco, horní/spodní ohřev, Eco horní/spodní ohřev, cirkulační infragril, velkoplošný gril, maloplošný gril, stupeň pro pizzu, spodní ohřev, pomalé vaření, předehřívání, udržování tepla
- další způsoby ohřevu s mikrovlnami: mikrovlnný ohřev
- kombinovaný mikrovlnný ohřev
- max. výkon: 800 W; 5 možností nastavení mikrovlnného výkonu (90 W, 180 W, 360 W, 600 W, 800 W) s invertorem
- elektronická regulace teploty 30–300 °C
- vnitřní objem: 67 l

Design
- ovládací prstenec

Čištění
- pyrolýza: automatické čištění

Komfort
- 3 x 2,5" barevné grafické TFT displeje, z toho 2 dotykové
- automatický návrh teploty
- ukazatel aktuální teploty
- ukazatel předehřevu
- SoftMove: tlumené otevírání a dovírání dvířek
- PerfectRoast: teplotní sonda se třemi body měření
- PerfectBake senzor: konstantní měření obsahu vlhkosti a automatická úprava nastavení
- funkce Assist
- elektronické hodiny s časovou předvolbou
- rychloohřev
- LED vnitřní osvětlení

Výsuvný systém
- závěsné rošty, jednonásobný teleskopický výsuv, odolné při pyrolýze

Bezpečnost a energetická náročnost
- maximální teplota dveří: 30 °C[1)]
- elektronický zámek dveří
- dětská pojistka
- bezpečnostní vypínání
- ukazatel zbytkového tepla
- tlačítko start
- elektronický zámek dveří

Rozměry a technické informace
- délka síťového kabelu: 120 cm
- celkový příkon elektro: 3,6 kW
- spotřebič (V x Š x H): 595 x 594 x 548 mm
- nika (V x Š x H): 585–595 x 560–568 x 550 mm

Příslušenství
- 1x smaltovaný plech, 1x kombinovaný rošt, 1x univerzální pánev

Zvláštní příslušenství naleznete na straně 31.
Rozměrové výkresy naleznete na straně 30.

[1)] Max. teplota: měřeno uprostřed skla při nastavení trouby na horní/spodní ohřev a 180 °C po hodině provozu. [2)] Na stupnici třídy energetické účinnosti od A+++ do D.
* Doporučená maloobchodní cena výrobce. Tato cena je pouze orientační, konečnou cenu produktu stanoví jednotliví prodejci.

Kombinované parní trouby

Green Technology inside

Cena: 54 990 Kč*

Serie | 8
HSG636XS6 nerez

A+ | Kombinovaná parní trouba | Assist | PerfectBake | PerfectRoast | EcoClean Direct

Typ pečicí trouby a druh ohřevu
- kombinovaná parní trouba se 14 druhy ohřevu: 4D horký vzduch, Eco horký vzduch, horní/spodní ohřev, Eco horní/spodní ohřev, cirkulační infragril, velkoplošný gril, maloplošný gril, stupeň pro pizzu, spodní ohřev, intenzivní ohřev, pomalé vaření, předehřívání, sušení, udržování tepla
- další způsoby vaření s párou: pára 100% regenerace (ohřívání), kynutí, rozmrazování
- program na odvápnění, sušení
- automatické vyrovnání bodu varu podle nadmořské výšky
- elektronická regulace teploty 30–250 °C
- vnitřní objem: 71 l

Design
- ovládací prstenec

Čištění
- EcoClean Direct: zadní stěna

Komfort
- Home Connect připojení přes Wi-Fi
- 3 x 2,5" barevné grafické TFT displeje, z toho 2 dotykové
- automatický návrh teploty
- ukazatel aktuální teploty
- ukazatel předehřevu
- SoftMove: tlumené otevírání a dovírání dvířek
- PerfectRoast: teplotní sonda se třemi body měření
- PerfectBake senzor: konstantní měření obsahu vlhkosti a automatická úprava nastavení
- funkce Assist
- zásobník na vodu o objemu 1 l
- ukazatel vyprázdnění zásobníku na vodu
- umístění parního generátoru mimo varný prostor
- elektronické hodiny s časovou předvolbou
- rychloohřev, LED vnitřní osvětlení

Výsuvný systém
- závěsné rošty, trojnásobný teleskopický plný výsuv se stop funkcí

Bezpečnost a energetická náročnost
- teplota skla dvířek max. 40 °C[1)]
- dětská pojistka
- bezpečnostní vypínání
- ukazatel zbytkového tepla
- tlačítko start
- spínač kontaktu dveří

Rozměry a technické informace
- energetická třída: A+[2)]
- spotřeba el. energie při konv. ohřevu: 0,87 kWh
- spotřeba el. energie při cirk./hor. vzduchu: 0,69 kWh
- délka síťového kabelu: 120 cm
- celkový příkon elektro: 3,6 kW
- spotřebič (V x Š x H): 595 x 594 x 548 mm
- nika (V x Š x H): 585–595 x 560–568 x 550 mm

Příslušenství
- 1x smaltovaný plech, 1x děrovaná parní nádoba (velikost S), 1x děrovaná parní nádoba (velikost XL), 1x neděrovaná parní nádoba (velikost S), 1x rošt, 1x univerzální pánev

Zvláštní příslušenství naleznete na straně 31.
Rozměrové výkresy naleznete na straně 30.

Green Technology inside

Cena: 51 490 Kč*

Serie | 8
HSG656XS1 nerez

A+ | Kombinovaná parní trouba | Assist | PerfectBake | PerfectRoast | EcoClean Direct

Typ pečicí trouby a druh ohřevu
- kombinovaná parní trouba se 14 druhy ohřevu: 4D horký vzduch, Eco horký vzduch, horní/spodní ohřev, Eco horní/spodní ohřev, cirkulační infragril, velkoplošný gril, maloplošný gril, stupeň pro pizzu, spodní ohřev, intenzivní ohřev, pomalé vaření, předehřívání, sušení, udržování tepla
- další způsoby vaření s párou: pára 100% regenerace (ohřívání), kynutí, rozmrazování
- program na odvápnění, sušení
- automatické vyrovnání bodu varu podle nadmořské výšky
- elektronická regulace teploty 30–250 °C
- vnitřní objem: 71 l

Design
- ovládací prstenec

Čištění
- EcoClean Direct: zadní stěna, strop, boční stěny

Komfort
- 3 x 2,5" barevné grafické TFT displeje, z toho 2 dotykové
- automatický návrh teploty
- ukazatel aktuální teploty
- ukazatel předehřevu
- SoftMove: tlumené otevírání a dovírání dvířek
- PerfectRoast: teplotní sonda se třemi body měření
- PerfectBake senzor: konstantní měření obsahu vlhkosti a automatická úprava nastavení
- funkce Assist
- zásobník na vodu o objemu 1 l
- ukazatel vyprázdnění zásobníku na vodu
- umístění parního generátoru mimo varný prostor
- elektronické hodiny s časovou předvolbou
- rychloohřev, LED vnitřní osvětlení

Výsuvný systém
- závěsné rošty, trojnásobný teleskopický plný výsuv se stop funkcí

Bezpečnost a energetická náročnost
- teplota skla dvířek max. 40 °C[1)]
- dětská pojistka
- bezpečnostní vypínání
- ukazatel zbytkového tepla
- tlačítko start
- spínač kontaktu dveří

Rozměry a technické informace
- energetická třída: A+[2)]
- spotřeba el. energie při konv. ohřevu: 0,87 kWh
- spotřeba el. energie při cirk./hor. vzduchu: 0,69 kWh
- délka síťového kabelu: 120 cm
- celkový příkon elektro: 3,6 kW
- spotřebič (V x Š x H): 595 x 594 x 548 mm
- nika (V x Š x H): 585–595 x 560–568 x 550 mm

Příslušenství
- 1x smaltovaný plech, 1x děrovaná parní nádoba (velikost S), 1x děrovaná parní nádoba (velikost XL), 1x neděrovaná parní nádoba (velikost S), 1x rošt, 1x univerzální pánev

Zvláštní příslušenství naleznete na straně 31.
Rozměrové výkresy naleznete na straně 30.

Green Technology inside

Cena: 40 990 Kč*

Serie | 8
HSG636BS1 nerez

A+ | Kombinovaná parní trouba | Assist | EcoClean Direct

Typ pečicí trouby a druh ohřevu
- kombinovaná parní trouba se 12 druhy ohřevu: 4D horký vzduch, Eco horký vzduch, horní/spodní ohřev, Eco horní/spodní ohřev, cirkulační infragril, velkoplošný gril, maloplošný gril, stupeň pro pizzu, spodní ohřev, pomalé vaření, předehřívání, udržování tepla
- další způsoby vaření s párou: pára 100% regenerace (ohřívání), kynutí, rozmrazování
- program na odvápnění, sušení
- automatické vyrovnání bodu varu podle nadmořské výšky
- elektronická regulace teploty 30–250 °C
- vnitřní objem: 71 l

Design
- ovládací prstenec

Čištění
- EcoClean Direct: zadní stěna

Komfort
- 3 x 2,5" barevné grafické TFT displeje, z toho 2 dotykové
- automatický návrh teploty
- ukazatel aktuální teploty
- ukazatel předehřevu
- SoftMove: tlumené otevírání a dovírání dvířek
- funkce Assist
- zásobník na vodu o objemu 1 l
- ukazatel vyprázdnění zásobníku na vodu
- umístění parního generátoru mimo varný prostor
- elektronické hodiny s časovou předvolbou
- rychloohřev, LED vnitřní osvětlení

Výsuvný systém
- závěsné rošty

Bezpečnost a energetická náročnost
- teplota skla dvířek max. 40 °C[1)]
- dětská pojistka
- bezpečnostní vypínání
- ukazatel zbytkového tepla
- tlačítko start
- spínač kontaktu dveří

Rozměry a technické informace
- energetická třída: A+[2)]
- spotřeba el. energie při konv. ohřevu: 0,87 kWh
- spotřeba el. energie při cirk./hor. vzduchu: 0,69 kWh
- délka síťového kabelu: 120 cm
- celkový příkon elektro: 3,6 kW
- spotřebič (V x Š x H): 595 x 594 x 548 mm
- nika (V x Š x H): 585–595 x 560–568 x 550 mm

Příslušenství
- 1x smaltovaný plech, 1x děrovaná parní nádoba (velikost S), 1x děrovaná parní nádoba (velikost XL), 1x neděrovaná parní nádoba (velikost S), 1x rošt, 1x univerzální pánev

Zvláštní příslušenství naleznete na straně 31.
Rozměrové výkresy naleznete na straně 30.

[1)] Max. teplota: měřeno uprostřed skla při nastavení trouby na horní/spodní ohřev a 180 °C po hodině provozu. [2)] Na stupnici třídy energetické účinnosti od A+++ do D.
* Doporučená maloobchodní cena výrobce. Tato cena je pouze orientační, konečnou cenu produktu stanoví jednotliví prodejci.

Pečicí trouby s přídavnou párou

Green Technology inside

Cena: 37 990 Kč*

Serie | **8**
HRG675BS1 nerez

A+ | Přídavná pára | AutoPilot 20

Typ pečicí trouby a druh ohřevu
- pečicí trouba s přídavnou párou a se 13 druhy ohřevu: 4D horký vzduch, Eco horký vzduch, horní/spodní ohřev, Eco horní/spodní ohřev, cirkulační infragril, velkoplošný gril, maloplošný gril, stupeň pro pizzu, spodní ohřev, pomalé vaření, rozmrazování, předehřívání, udržování tepla
- další způsoby vaření s párou: regenerace (ohřívání), kynutí
- elektronická regulace teploty 30–275 °C
- vnitřní objem: 71 l

Design
- ovládací prstenec

Čištění
- pyrolýza: automatické čištění

Komfort
- 2,5" barevný textový TFT displej vč. češtiny, dotyková tlačítka
- automatický návrh teploty
- ukazatel aktuální teploty
- ukazatel předehřevu
- SoftMove: tlumené otevírání a dovírání dvířek
- AutoPilot20
- zásobník na vodu o objemu 1 l
- ukazatel vyprázdnění zásobníku na vodu
- umístění parního generátoru mimo varný prostor
- elektronické hodiny s časovou předvolbou
- rychloohřev, LED vnitřní osvětlení

Výsuvný systém
- závěsné rošty

Bezpečnost a energetická náročnost
- maximální teplota dveří: 30 °C[1)]
- elektronický zámek dveří
- dětská pojistka
- bezpečnostní vypínání
- ukazatel zbytkového tepla
- tlačítko start
- spínač kontaktu dveří

Rozměry a technické informace
- energetická třída: A+[2)]
- spotřeba el. energie při konv. ohřevu: 0,87 kWh
- spotřeba el. energie při cirk./hor. vzduchu: 0,69 kWh
- délka síťového kabelu: 120 cm
- celkový příkon elektro: 3,6 kW
- spotřebič (V x Š x H): 595 x 594 x 548 mm
- nika (V x Š x H): 585–595 x 560–568 x 550 mm

Příslušenství
- 1x smaltovaný plech, 1x kombinovaný rošt, 1x univerzální pánev

Zvláštní příslušenství naleznete na straně 31.
Rozměrové výkresy naleznete na straně 30.

Green Technology inside

Cena: 32 490 Kč*

Serie | **8**
HRG635BS1 nerez

A+ | Přídavná pára | AutoPilot 20 | EcoClean Direct

Typ pečicí trouby a druh ohřevu
- pečicí trouba s přídavnou párou a se 13 druhy ohřevu: 4D horký vzduch, Eco horký vzduch, horní/spodní ohřev, Eco horní/spodní ohřev, cirkulační infragril, velkoplošný gril, maloplošný gril, stupeň pro pizzu, spodní ohřev, pomalé vaření, rozmrazování, předehřívání, udržování tepla
- další způsoby vaření s párou: regenerace (ohřívání), kynutí
- elektronická regulace teploty 30–275 °C
- vnitřní objem: 71 l

Design
- ovládací prstenec

Čištění
- EcoClean Direct: zadní stěna

Komfort
- 2,5" barevný textový TFT displej vč. češtiny, dotyková tlačítka
- automatický návrh teploty
- ukazatel aktuální teploty
- ukazatel předehřevu
- SoftMove: tlumené otevírání a dovírání dvířek
- AutoPilot20
- zásobník na vodu o objemu 1 l
- ukazatel vyprázdnění zásobníku na vodu
- umístění parního generátoru mimo varný prostor
- elektronické hodiny s časovou předvolbou
- rychloohřev, LED vnitřní osvětlení

Výsuvný systém
- závěsné rošty

Bezpečnost a energetická náročnost
- teplota skla dvířek max. 40 °C[1)]
- dětská pojistka
- bezpečnostní vypínání
- ukazatel zbytkového tepla
- tlačítko start
- spínač kontaktu dveří

Rozměry a technické informace
- energetická třída: A+[2)]
- spotřeba el. energie při konv. ohřevu: 0,87 kWh
- spotřeba el. energie při cirk./hor. vzduchu: 0,69 kWh
- délka síťového kabelu: 120 cm
- celkový příkon elektro: 3,6 kW
- spotřebič (V x Š x H): 595 x 594 x 548 mm
- nika (V x Š x H): 585–595 x 560–568 x 550 mm

Příslušenství
- 1x smaltovaný plech, 1x kombinovaný rošt, 1x univerzální pánev

Zvláštní příslušenství naleznete na straně 31.
Rozměrové výkresy naleznete na straně 30.

Pečicí trouba

Green Technology inside

Cena: 37 990 Kč*

Serie | **8**
HBG6764S1 nerez

A+ | Assist | PerfectBake | PerfectRoast

Typ pečicí trouby a druh ohřevu
- pečicí trouba se 13 druhy ohřevu: 4D horký vzduch, Eco horký vzduch, horní/spodní ohřev, Eco horní/spodní ohřev, cirkulační infragril, velkoplošný gril, maloplošný gril, stupeň pro pizzu, spodní ohřev, pomalé vaření, rozmrazování, předehřívání, udržování tepla
- elektronická regulace teploty 30–300 °C
- vnitřní objem: 71 l

Design
- ovládací prstenec

Čištění
- pyrolýza: automatické čištění

Komfort
- 3 x 2,5" barevné grafické TFT displeje, z toho 2 dotykové
- automatický návrh teploty
- ukazatel aktuální teploty
- ukazatel předehřevu
- SoftMove: tlumené otevírání a dovírání dvířek
- PerfectRoast: teplotní sonda se třemi body měření
- PerfectBake senzor: konstantní měření obsahu vlhkosti a automatická úprava nastavení
- funkce Assist
- elektronické hodiny s časovou předvolbou
- rychloohřev
- halogenové vnitřní osvětlení

Výsuvný systém
- závěsné rošty, jednonásobný teleskopický plný výsuv se stop funkcí (odolné při pyrolýze)

Bezpečnost a energetická náročnost
- maximální teplota dveří: 30 °C[1)]
- dětská pojistka
- bezpečnostní vypínání
- ukazatel zbytkového tepla
- tlačítko start
- spínač kontaktu dveří

Rozměry a technické informace
- energetická třída: A+[2)]
- spotřeba el. energie při konv. ohřevu: 0,87 kWh
- spotřeba el. energie při cirk./hor. vzduchu: 0,69 kWh
- délka síťového kabelu: 120 cm
- celkový příkon elektro: 3,6 kW
- spotřebič (V x Š x H): 595 x 594 x 548 mm
- nika (V x Š x H): 585–595 x 560–568 x 550 mm

Příslušenství
- 1x smaltovaný plech, 1x kombinovaný rošt, 1x univerzální pánev

Zvláštní příslušenství naleznete na straně 31.
Rozměrové výkresy naleznete na straně 30.

[1)] Max. teplota: měřeno uprostřed skla při nastavení trouby na horní/spodní ohřev a 180 °C po hodině provozu. [2)] Na stupnici třídy energetické účinnosti od A+++ do D.
* Doporučená maloobchodní cena výrobce. Tato cena je pouze orientační, konečnou cenu produktu stanoví jednotliví prodejci.

Pečicí trouby

Green Technology inside

Cena: 26 990 Kč*

Serie | 8
HBG6750S1 nerez

A+ | AutoPilot 10 | 4D horký vzduch

Typ pečicí trouby a druh ohřevu
- pečicí trouba se 13 druhy ohřevu: 4D horký vzduch, Eco horký vzduch, horní/spodní ohřev, Eco horní/spodní ohřev, cirkulační infragril, velkoplošný gril, maloplošný gril, stupeň pro pizzu, spodní ohřev, pomalé vaření, rozmrazování, předehřívání, udržování tepla
- elektronická regulace teploty 30–300 °C
- vnitřní objem: 71 l

Design
- ovládací prstenec

Čištění
- pyrolýza: automatické čištění

Komfort
- 2,5" barevný textový TFT displej vč. češtiny, dotyková tlačítka
- automatický návrh teploty
- ukazatel aktuální teploty
- ukazatel předehřevu
- SoftMove: tlumené otevírání a dovírání dvířek
- AutoPilot10
- elektronické hodiny s časovou předvolbou
- rychloohřev
- halogenové vnitřní osvětlení

Výsuvný systém
- závěsné rošty, jednonásobný teleskopický plný výsuv se stop funkcí

Bezpečnost a energetická náročnost
- maximální teplota dveří: 30 °C[1)]
- dětská pojistka
- bezpečnostní vypínání
- ukazatel zbytkového tepla
- tlačítko start
- spínač kontaktu dveří

Rozměry a technické informace
- energetická třída: A+[2)]
- spotřeba el. energie při konv. ohřevu: 0,87 kWh
- spotřeba el. energie při cirk./hor. vzduchu: 0,69 kWh
- délka síťového kabelu: 120 cm
- celkový příkon elektro: 3,6 kW
- spotřebič (V x Š x H): 595 x 594 x 548 mm
- nika (V x Š x H): 585–595 x 560–568 x 550 mm

Příslušenství
- 1x smaltovaný plech, 1x kombinovaný rošt, 1x univerzální pánev

Zvláštní příslušenství
HEZ327000 – pečicí kámen s dřevěnou lopatkou
HEZ617000 – forma na pizzu
HEZ625071 – smaltovaný grilovací plech
HEZ631070 – smaltovaný pečicí plech
HEZ632070 – univerzální pánev
HEZ633001 – víko pro profesionální pánev
HEZ633070 – smaltovaná profesionální pánev
HEZ634000 – kombinovaný rošt
HEZ636000 – skleněná pánev
HEZ864000 – skleněný pekáč
HEZ915003 – skleněný pekáč 5,1 l
HEZG0AS00 – síťový kabel, 3 m
HEZ532010 – pečicí plech s nepřilnavým povrchem
HEZ532010 – univerzální pánev s nepřilnavým povrchem

Rozměrové výkresy naleznete na straně 30.

Green Technology inside

Cena: 26 990 Kč*

Serie | 8
HBG675BB1 černá

A+ | AutoPilot 10 | 4D horký vzduch

Typ pečicí trouby a druh ohřevu
- pečicí trouba se 13 druhy ohřevu: 4D horký vzduch, Eco horký vzduch, horní/spodní ohřev, Eco horní/spodní ohřev, cirkulační infragril, velkoplošný gril, maloplošný gril, stupeň pro pizzu, spodní ohřev, pomalé vaření, rozmrazování, předehřívání, udržování tepla
- elektronická regulace teploty 30–300 °C
- vnitřní objem: 71 l

Design
- ovládací prstenec

Čištění
- pyrolýza: automatické čištění

Komfort
- 2,5" barevný textový TFT displej vč. češtiny, dotyková tlačítka
- automatický návrh teploty
- ukazatel aktuální teploty
- ukazatel předehřevu
- SoftMove: tlumené otevírání a dovírání dvířek
- AutoPilot10
- elektronické hodiny s časovou předvolbou
- rychloohřev
- halogenové vnitřní osvětlení

Výsuvný systém
- závěsné rošty

Bezpečnost a energetická náročnost
- maximální teplota dveří: 30 °C[1)]
- dětská pojistka
- bezpečnostní vypínání
- ukazatel zbytkového tepla
- tlačítko start
- spínač kontaktu dveří

Rozměry a technické informace
- energetická třída: A+[2)]
- spotřeba el. energie při konv. ohřevu: 0,87 kWh
- spotřeba el. energie při cirk./hor. vzduchu: 0,69 kWh
- délka síťového kabelu: 120 cm
- celkový příkon elektro: 3,6 kW
- spotřebič (V x Š x H): 595 x 594 x 548 mm
- nika (V x Š x H): 585–595 x 560–568 x 550 mm

Příslušenství
- 1x smaltovaný plech, 1x kombinovaný rošt, 1x univerzální pánev

Zvláštní příslušenství
HEZ327000 – pečicí kámen s dřevěnou lopatkou
HEZ617000 – forma na pizzu
HEZ625071 – smaltovaný grilovací plech
HEZ631070 – smaltovaný pečicí plech
HEZ632070 – univerzální pánev
HEZ633001 – víko pro profesionální pánev
HEZ633070 – smaltovaná profesionální pánev
HEZ634000 – kombinovaný rošt
HEZ636000 – skleněná pánev
HEZ864000 – skleněný pekáč
HEZ915003 – skleněný pekáč 5,1 l
HEZG0AS00 – síťový kabel, 3 m
HEZ638170 – jednonásobný plně teleskopický výsuv
HEZ638270 – dvojnásobný plně teleskopický výsuv
HEZ638370 – trojnásobný plně teleskopický výsuv
HEZ532010 – pečicí plech s nepřilnavým povrchem
HEZ532010 – univerzální pánev s nepřilnavým povrchem

Rozměrové výkresy naleznete na straně 30.

Green Technology inside

Cena: 26 990 Kč*

Serie | 8
HBG6750W1 bílá

A+ | AutoPilot 10 | 4D horký vzduch

Typ pečicí trouby a druh ohřevu
- pečicí trouba se 13 druhy ohřevu: 4D horký vzduch, Eco horký vzduch, horní/spodní ohřev, Eco horní/spodní ohřev, cirkulační infragril, velkoplošný gril, maloplošný gril, stupeň pro pizzu, spodní ohřev, pomalé vaření, rozmrazování, předehřívání, udržování tepla
- elektronická regulace teploty 30–300 °C
- vnitřní objem: 71 l

Design
- ovládací prstenec

Čištění
- pyrolýza: automatické čištění

Komfort
- 2,5" barevný textový TFT displej vč. češtiny, dotyková tlačítka
- automatický návrh teploty
- ukazatel aktuální teploty
- ukazatel předehřevu
- SoftMove: tlumené otevírání a dovírání dvířek
- AutoPilot10
- elektronické hodiny s časovou předvolbou
- rychloohřev
- halogenové vnitřní osvětlení

Výsuvný systém
- závěsné rošty, jednonásobný teleskopický plný výsuv se stop funkcí

Bezpečnost a energetická náročnost
- maximální teplota dveří: 30 °C[1)]
- dětská pojistka
- bezpečnostní vypínání
- ukazatel zbytkového tepla
- tlačítko start
- spínač kontaktu dveří

Rozměry a technické informace
- energetická třída: A+[2)]
- spotřeba el. energie při konv. ohřevu: 0,87 kWh
- spotřeba el. energie při cirk./hor. vzduchu: 0,69 kWh
- délka síťového kabelu: 120 cm
- celkový příkon elektro: 3,6 kW
- spotřebič (V x Š x H): 595 x 594 x 548 mm
- nika (V x Š x H): 585–595 x 560–568 x 550 mm

Příslušenství
- 1x smaltovaný plech, 1x kombinovaný rošt, 1x univerzální pánev

Zvláštní příslušenství
HEZ327000 – pečicí kámen s dřevěnou lopatkou
HEZ617000 – forma na pizzu
HEZ625071 – smaltovaný grilovací plech
HEZ631070 – smaltovaný pečicí plech
HEZ632070 – univerzální pánev
HEZ633001 – víko pro profesionální pánev
HEZ633070 – smaltovaná profesionální pánev
HEZ634000 – kombinovaný rošt
HEZ636000 – skleněná pánev
HEZ864000 – skleněný pekáč
HEZ915003 – skleněný pekáč 5,1 l
HEZG0AS00 – síťový kabel, 3 m
HEZ532010 – pečicí plech s nepřilnavým povrchem
HEZ532010 – univerzální pánev s nepřilnavým povrchem

Rozměrové výkresy naleznete na straně 30.

[1)] Max. teplota: měřeno uprostřed skla při nastavení trouby na horní/spodní ohřev a 180 °C po hodině provozu. [2)] Na stupnici třídy energetické účinnosti od A+++ do D.
* Doporučená maloobchodní cena výrobce. Tato cena je pouze orientační, konečnou cenu produktu stanoví jednotliví prodejci.

Pečicí trouby

Green Technology inside

Cena: 25 990 Kč*

Serie | **8**
HBG655NS1 nerez

A+ | 10 AutoPilot | 4D horký vzduch | EcoClean Direct

Typ pečicí trouby a druh ohřevu
- pečicí trouba se 13 druhy ohřevu: 4D horký vzduch, Eco horký vzduch, horní/spodní ohřev, Eco horní/spodní ohřev, cirkulační infragril, velkoplošný gril, maloplošný gril, stupeň pro pizzu, spodní ohřev, pomalé vaření, rozmrazování, předehřívání, udržování tepla
- elektronická regulace teploty 30–300 °C
- vnitřní objem: 71 l

Design
- ovládací prstenec

Čištění
- EcoClean Direct: zadní stěna, strop, boční stěny

Komfort
- 2,5" barevný textový TFT displej vč. češtiny, dotyková tlačítka
- automatický návrh teploty
- ukazatel aktuální teploty
- ukazatel předehřevu
- SoftMove: tlumené otevírání a dovírání dvířek
- AutoPilot10
- elektronické hodiny s časovou předvolbou
- rychloohřev
- halogenové vnitřní osvětlení

Výsuvný systém
- závěsné rošty, jednonásobný teleskopický plný výsuv se stop funkcí

Bezpečnost a energetická náročnost
- teplota skla dvířek max. 40 °C[1)]
- dětská pojistka
- bezpečnostní vypínání
- ukazatel zbytkového tepla
- tlačítko start
- spínač kontaktu dveří

Rozměry a technické informace
- energetická třída: A+[2)]
- spotřeba el. energie při konv. ohřevu: 0,87 kWh
- spotřeba el. energie při cirk./hor. vzduchu: 0,69 kWh
- délka síťového kabelu: 120 cm
- celkový příkon elektro: 3,6 kW
- spotřebič (V x Š x H): 595 x 594 x 548 mm
- nika (V x Š x H): 585–595 x 560–568 x 550 mm

Příslušenství
- 1x smaltovaný plech, 1x kombinovaný rošt, 1x univerzální pánev

Zvláštní příslušenství
HEZ327000 – pečicí kámen s dřevěnou lopatkou
HEZ617000 – forma na pizzu
HEZ625071 – smaltovaný grilovací plech
HEZ531010 – pečicí plech s nepřilnavým povrchem
HEZ631070 – smaltovaný pečicí plech
HEZ532010 – univerzální pánev s nepřilnavým povrchem
HEZ632070 – univerzální pánev
HEZ633001 – víko pro profesionální pánev
HEZ633070 – smaltovaná profesionální pánev
HEZ634000 – kombinovaný rošt
HEZ636000 – skleněná pánev
HEZ864000 – skleněný pekáč
HEZ915003 – skleněný pekáč 5,1 l
HEZG0AS00 – síťový kabel, 3 m

Rozměrové výkresy naleznete na straně 30.

Green Technology inside

Cena: 24 490 Kč*

Serie | **8**
HBG635NS1 nerez

A+ | 10 AutoPilot | 4D horký vzduch | EcoClean Direct

Typ pečicí trouby a druh ohřevu
- pečicí trouba se 13 druhy ohřevu: 4D horký vzduch, Eco horký vzduch, horní/spodní ohřev, Eco horní/spodní ohřev, cirkulační infragril, velkoplošný gril, maloplošný gril, stupeň pro pizzu, spodní ohřev, pomalé vaření, rozmrazování, předehřívání, udržování tepla
- elektronická regulace teploty 30–300 °C
- vnitřní objem: 71 l

Design
- ovládací prstenec

Čištění
- EcoClean Direct: zadní stěna

Komfort
- 2,5" barevný textový TFT displej vč. češtiny, dotyková tlačítka
- automatický návrh teploty
- ukazatel aktuální teploty
- ukazatel předehřevu
- SoftMove: tlumené otevírání a dovírání dvířek
- AutoPilot10
- elektronické hodiny s časovou předvolbou
- rychloohřev
- halogenové vnitřní osvětlení

Výsuvný systém
- závěsné rošty, jednonásobný teleskopický plný výsuv se stop funkcí

Bezpečnost a energetická náročnost
- teplota skla dvířek max. 40 °C[1)]
- dětská pojistka
- bezpečnostní vypínání
- ukazatel zbytkového tepla
- tlačítko start
- spínač kontaktu dveří

Rozměry a technické informace
- energetická třída: A+[2)]
- spotřeba el. energie při konv. ohřevu: 0,87 kWh
- spotřeba el. energie při cirk./hor. vzduchu: 0,69 kWh
- délka síťového kabelu: 120 cm
- celkový příkon elektro: 3,6 kW
- spotřebič (V x Š x H): 595 x 594 x 548 mm
- nika (V x Š x H): 585–595 x 560–568 x 550 mm

Příslušenství
- 1x smaltovaný plech, 1x kombinovaný rošt, 1x univerzální pánev

Zvláštní příslušenství
HEZ327000 – pečicí kámen s dřevěnou lopatkou
HEZ617000 – forma na pizzu
HEZ625071 – smaltovaný grilovací plech
HEZ531010 – pečicí plech s nepřilnavým povrchem
HEZ631070 – smaltovaný pečicí plech
HEZ532010 – univerzální pánev s nepřilnavým povrchem
HEZ632070 – univerzální pánev
HEZ633001 – víko pro profesionální pánev
HEZ633070 – smaltovaná profesionální pánev
HEZ634000 – kombinovaný rošt
HEZ636000 – skleněná pánev
HEZ864000 – skleněný pekáč
HEZ915003 – skleněný pekáč 5,1 l
HEZG0AS00 – síťový kabel, 3 m

Rozměrové výkresy naleznete na straně 30.

Green Technology inside

Cena: 23 990 Kč*

Serie | **8**
HBG635BS1 nerez

A+ | 10 AutoPilot | 4D horký vzduch | EcoClean Direct

Typ pečicí trouby a druh ohřevu
- pečicí trouba se 13 druhy ohřevu: 4D horký vzduch, Eco horký vzduch, horní/spodní ohřev, Eco horní/spodní ohřev, cirkulační infragril, velkoplošný gril, maloplošný gril, stupeň pro pizzu, spodní ohřev, pomalé vaření, rozmrazování, předehřívání, udržování tepla
- elektronická regulace teploty 30–300 °C
- vnitřní objem: 71 l

Design
- ovládací prstenec

Čištění
- EcoClean Direct: zadní stěna

Komfort
- 2,5" barevný textový TFT displej vč. češtiny, dotyková tlačítka
- automatický návrh teploty
- ukazatel aktuální teploty
- ukazatel předehřevu
- SoftMove: tlumené otevírání a dovírání dvířek
- AutoPilot10
- elektronické hodiny s časovou předvolbou
- rychloohřev
- halogenové vnitřní osvětlení

Výsuvný systém
- závěsné rošty

Bezpečnost a energetická náročnost
- teplota skla dvířek max. 40 °C[1)]
- dětská pojistka
- bezpečnostní vypínání
- ukazatel zbytkového tepla
- tlačítko start
- spínač kontaktu dveří

Rozměry a technické informace
- energetická třída: A+[2)]
- spotřeba el. energie při konv. ohřevu: 0,87 kWh
- spotřeba el. energie při cirk./hor. vzduchu: 0,69 kWh
- délka síťového kabelu: 120 cm
- celkový příkon elektro: 3,6 kW
- spotřebič (V x Š x H): 595 x 594 x 548 mm
- nika (V x Š x H): 585–595 x 560–568 x 550 mm

Příslušenství
- 1x smaltovaný plech, 1x kombinovaný rošt, 1x univerzální pánev

Zvláštní příslušenství
HEZ327000 – pečicí kámen s dřevěnou lopatkou
HEZ617000 – forma na pizzu
HEZ625071 – smaltovaný grilovací plech
HEZ531010 – pečicí plech s nepřilnavým povrchem
HEZ631070 – smaltovaný pečicí plech
HEZ532010 – univerzální pánev s nepřilnavým povrchem
HEZ632070 – univerzální pánev
HEZ633001 – víko pro profesionální pánev
HEZ633070 – smaltovaná profesionální pánev
HEZ634000 – kombinovaný rošt
HEZ636000 – skleněná pánev
HEZ638100 – jednonásobný plně teleskopický výsuv
HEZ638200 – dvojnásobný plně teleskopický výsuv
HEZ638300 – trojnásobný plně teleskopický výsuv
HEZ864000 – skleněný pekáč
HEZG0AS00 – síťový kabel, 3 m

Rozměrové výkresy naleznete na straně 30.

[1)] Max. teplota: měřeno uprostřed skla při nastavení trouby na horní/spodní ohřev a 180 °C po hodině provozu. [2)] Na stupnici třídy energetické účinnosti od A+++ do D.
* Doporučená maloobchodní cena výrobce. Tato cena je pouze orientační, konečnou cenu produktu stanoví jednotliví prodejci.

Pečicí trouby

NOVINKA

Green Technology inside

Cena: 22 990 Kč*

Serie | 8
HBG635BW1 bílá

A+ | AutoPilot 10 | 4D horký vzduch | EcoClean Direct

Typ pečicí trouby a druh ohřevu
- pečicí trouba se 13 druhy ohřevu: 4D horký vzduch, Eco horký vzduch, horní/spodní ohřev, Eco horní/spodní ohřev, cirkulační infragril, velkoplošný gril, maloplošný gril, stupeň pro pizzu, spodní ohřev, pomalé vaření, rozmrazování, předehřívání, udržování tepla
- elektronická regulace teploty 30–300 °C
- vnitřní objem: 71 l

Design
- ovládací prstenec

Čištění
- EcoClean Direct: zadní stěna

Komfort
- 2,5" barevný textový TFT displej vč. češtiny, dotyková tlačítka
- automatický návrh teploty
- ukazatel aktuální teploty
- ukazatel předehřevu
- SoftMove: tlumené otevírání a dovírání dvířek
- AutoPilot10
- elektronické hodiny s časovou předvolbou
- rychloohřev
- halogenové vnitřní osvětlení

Výsuvný systém
- závěsné rošty

Bezpečnost a energetická náročnost
- teplota skla dvířek max. 40 °C[1)]
- dětská pojistka
- bezpečnostní vypínání
- ukazatel zbytkového tepla
- tlačítko start
- elektronický zámek dveří

Rozměry a technické informace
- energetická třída: A+[2)]
- spotřeba el. energie při konv. ohřevu: 0,87 kWh
- spotřeba el. energie při cirk./hor. vzduchu: 0,69 kWh
- délka síťového kabelu: 120 cm
- celkový příkon elektro: 3,6 kW
- spotřebič (V x Š x H): 595 x 594 x 548 mm
- nika (V x Š x H): 585–595 x 560–568 x 550 mm

Příslušenství
- 1x smaltovaný plech, 1x kombinovaný rošt, 1x univerzální pánev

Zvláštní příslušenství
HEZ327000 – pečicí kámen s dřevěnou lopatkou
HEZ617000 – forma na pizzu
HEZ625071 – smaltovaný grilovací plech
HEZ532010 – univerzální pánev s nepřilnavým povrchem
HEZ631070 – smaltovaný pečicí plech
HEZ632070 – univerzální pánev
HEZ532010 – univerzální pánev s nepřilnavým povrchem
HEZ633001 – víko pro profesionální pánev
HEZ633070 – smaltovaná profesionální pánev
HEZ634000 – kombinovaný rošt
HEZ636000 – skleněná pánev
HEZ638100 – jednonásobný plně teleskopický výsuv
HEZ638200 – dvojnásobný plně teleskopický výsuv
HEZ638300 – trojnásobný plně teleskopický výsuv
HEZ864000 – skleněný pekáč
HEZG0AS00 – síťový kabel, 3 m

Rozměrové výkresy naleznete na straně 30.

Green Technology inside

Cena: 22 990 Kč*

Serie | 8
HBG635BB1 černá

A+ | AutoPilot 10 | 4D horký vzduch | EcoClean Direct

Typ pečicí trouby a druh ohřevu
- pečicí trouba se 13 druhy ohřevu: 4D horký vzduch, Eco horký vzduch, horní/spodní ohřev, Eco horní/spodní ohřev, cirkulační infragril, velkoplošný gril, maloplošný gril, stupeň pro pizzu, spodní ohřev, pomalé vaření, rozmrazování, předehřívání, udržování tepla
- elektronická regulace teploty 30–300 °C
- vnitřní objem: 71 l

Design
- ovládací prstenec

Čištění
- EcoClean Direct: zadní stěna

Komfort
- 2,5" barevný textový TFT displej vč. češtiny, dotyková tlačítka
- automatický návrh teploty
- ukazatel aktuální teploty
- ukazatel předehřevu
- SoftMove: tlumené otevírání a dovírání dvířek
- AutoPilot10
- elektronické hodiny s časovou předvolbou
- rychloohřev
- halogenové vnitřní osvětlení

Výsuvný systém
- závěsné rošty

Bezpečnost a energetická náročnost
- teplota skla dvířek max. 40 °C[1)]
- dětská pojistka
- bezpečnostní vypínání
- ukazatel zbytkového tepla
- tlačítko start
- spínač kontaktu dveří

Rozměry a technické informace
- energetická třída: A+[2)]
- spotřeba el. energie při konv. ohřevu: 0,87 kWh
- spotřeba el. energie při cirk./hor. vzduchu: 0,69 kWh
- délka síťového kabelu: 120 cm
- celkový příkon elektro: 3,6 kW
- spotřebič (V x Š x H): 595 x 594 x 548 mm
- nika (V x Š x H): 585–595 x 560–568 x 550 mm

Příslušenství
- 1x smaltovaný plech, 1x kombinovaný rošt, 1x univerzální pánev

Zvláštní příslušenství
HEZ327000 – pečicí kámen s dřevěnou lopatkou
HEZ617000 – forma na pizzu
HEZ625071 – smaltovaný grilovací plech
HEZ531010 – pečicí plech s nepřilnavým povrchem
HEZ631070 – smaltovaný pečicí plech
HEZ532010 – univerzální pánev s nepřilnavým povrchem
HEZ632070 – univerzální pánev
HEZ633001 – víko pro profesionální pánev
HEZ633070 – smaltovaná profesionální pánev
HEZ634000 – kombinovaný rošt
HEZ636000 – skleněná pánev
HEZ638100 – jednonásobný plně teleskopický výsuv
HEZ638200 – dvojnásobný plně teleskopický výsuv
HEZ638300 – trojnásobný plně teleskopický výsuv
HEZ864000 – skleněný pekáč
HEZG0AS00 – síťový kabel, 3 m

Rozměrové výkresy naleznete na straně 30.

Green Technology inside

Cena: 21 990 Kč*

Serie | 8
HBG632BS1 nerez

A+ | 4D horký vzduch | EcoClean Direct

Typ pečicí trouby a druh ohřevu
- pečicí trouba s 8 druhy ohřevu: 4D horký vzduch, Eco horký vzduch, horní/spodní ohřev, Eco horní/spodní ohřev, cirkulační infragril, velkoplošný gril, stupeň pro pizzu, rozmrazování
- elektronická regulace teploty 30–300 °C
- vnitřní objem: 71 l

Design
- ovládací prstenec

Čištění
- bez vnitřní úpravy

Komfort
- 2,5" barevný textový TFT displej vč. češtiny, dotyková tlačítka
- automatický návrh teploty
- ukazatel aktuální teploty
- ukazatel předehřevu
- SoftMove: tlumené otevírání a dovírání dvířek
- elektronické hodiny s časovou předvolbou
- rychloohřev
- halogenové vnitřní osvětlení

Výsuvný systém
- závěsné rošty

Bezpečnost a energetická náročnost
- teplota skla dvířek max. 40 °C[1)]
- dětská pojistka
- bezpečnostní vypínání
- ukazatel zbytkového tepla
- tlačítko start
- spínač kontaktu dveří

Rozměry a technické informace
- energetická třída: A+[2)]
- spotřeba el. energie při konv. ohřevu: 0,87 kWh
- spotřeba el. energie při cirk./hor. vzduchu: 0,69 kWh
- délka síťového kabelu: 120 cm
- celkový příkon elektro: 3,6 kW
- spotřebič (V x Š x H): 595 x 594 x 548 mm
- nika (V x Š x H): 585–595 x 560–568 x 550 mm

Příslušenství
- 1x kombinovaný rošt, 1x univerzální pánev

Zvláštní příslušenství
HEZ327000 – pečicí kámen s dřevěnou lopatkou
HEZ617000 – forma na pizzu
HEZ625071 – smaltovaný grilovací plech
HEZ531010 – pečicí plech s nepřilnavým povrchem
HEZ631070 – smaltovaný pečicí plech
HZE532010 – univerzální pánev s nepřilnavým povrchem
HEZ632070 – univerzální pánev
HEZ633001 – víko pro profesionální pánev
HEZ633070 – smaltovaná profesionální pánev
HEZ634000 – kombinovaný rošt
HEZ636000 – skleněná pánev
HEZ638100 – jednonásobný plně teleskopický výsuv
HEZ638200 – dvojnásobný plně teleskopický výsuv
HEZ638300 – trojnásobný plně teleskopický výsuv
HEZ864000 – skleněný pekáč
HEZ915003 – skleněný pekáč 5,1 l
HEZG0AS00 – síťový kabel, 3 m

Rozměrové výkresy naleznete na straně 30.

[1)] Max. teplota: měřeno uprostřed skla při nastavení trouby na horní/spodní ohřev a 180 °C po hodině provozu. [2)] Na stupnici třídy energetické účinnosti od A+++ do D.
* Doporučená maloobchodní cena výrobce. Tato cena je pouze orientační, konečnou cenu produktu stanoví jednotliví prodejci.

Pečicí trouby s přídavnou párou

NOVINKA

Cena: 25 990 Kč*

Serie | 6
HRG5584S1 nerez

A

Přídavná pára | AutoPilot 30 | ClipRail | EcoClean Direct

Typ pečicí trouby a druh ohřevu
- pečicí trouba s přídavnou párou a 10 druhů ohřevu: 3D horký vzduch Plus, horní/spodní ohřev, cirkulační infragril, velkoplošný gril, stupeň pro pizzu, spodní ohřev, pomalé vaření, rozmrazování, horký vzduch jemný, regenerační ohřev (ohřívání pokrmů nebo rozpečení pečiva z předešlého dne)
- druhy ohřevu kombinovatelné s přídavnou párou: 3D horký vzduch, gril s cirkulací vzduchu, horní/spodní ohřev
- elektronická regulace teploty 30–275 °C
- vnitřní objem: 71 l

Design
- zápustné otočné voliče

Čištění
- EcoClean Direct: zadní stěna, boční stěny, strop

Komfort
- LCD displej
- automatický start
- ukazatel předehřevu
- SoftMove – tlumené otevírání a dovírání dvířek
- AutoPilot30
- elektronické hodiny s časovou předvolbou
- rychloohřev
- halogenové vnitřní osvětlení
- další funkce: program na odvápnění
- zásobník na vodu o objemu 0,22 l
- umístění parního generátoru mimo varný prostor

Výsuvný systém
- závěsné rošty, trojnásobný teleskopický výsuv, z toho jeden ClipRail

Bezpečnost a energetická náročnost
- teplota skla dvířek max. 40 °C[1)]
- dětská pojistka
- bezpečnostní vypínání
- ukazatel zbytkového tepla
- tlačítko start

Rozměry a technické informace
- energetická třída: A [2)]
- spotřeba el. energie při konv. ohřevu: 0,97 kWh
- spotřeba el. energie při cirk./hor. vzduchu: 0,81 kWh
- délka síťového kabelu: 120 cm
- celkový příkon elektro: 3,6 kW
- spotřebič (V x Š x H): 595 x 594 x 548 mm
- nika (V x Š x H): 585–595 x 560–568 x 550 mm

Příslušenství
- 1x smaltovaný plech, 1x kombinovaný rošt, 1x univerzální pánev

Rozměrové výkresy naleznete na straně 30.

NOVINKA

Cena: 23 990 Kč*

Serie | 6
HRG5184S1 nerez

A

Přídavná pára | AutoPilot 30 | ClipRail | 4D horký vzduch

Typ pečicí trouby a druh ohřevu
- pečicí trouba s přídavnou párou a 10 druhů ohřevu: 3D horký vzduch Plus, horní/spodní ohřev, cirkulační infragril, velkoplošný gril, stupeň pro pizzu, spodní ohřev, pomalé vaření, rozmrazování, horký vzduch jemný, regenerační ohřev (ohřívání pokrmů nebo rozpečení pečiva z předešlého dne)
- druhy ohřevu kombinovatelné s přídavnou párou: 3D horký vzduch, gril s cirkulací vzduchu, horní/spodní ohřev
- elektronická regulace teploty 30–275 °C
- vnitřní objem: 71 l

Design
- zápustné otočné voliče

Čištění
- bez vnitřní úpravy

Komfort
- LCD displej
- automatický start
- ukazatel předehřevu
- SoftMove – tlumené otevírání a dovírání dvířek
- AutoPilot30
- elektronické hodiny s časovou předvolbou
- rychloohřev
- halogenové vnitřní osvětlení
- další funkce: program na odvápnění
- zásobník na vodu o objemu 0,22 l
- umístění parního generátoru mimo varný prostor

Výsuvný systém
- závěsné rošty, trojnásobný teleskopický výsuv, z toho jeden ClipRail

Bezpečnost a energetická náročnost
- teplota skla dvířek max. 40 °C[1)]
- dětská pojistka
- bezpečnostní vypínání
- ukazatel zbytkového tepla
- tlačítko start

Rozměry a technické informace
- energetická třída: A [2)]
- spotřeba el. energie při konv. ohřevu: 0,97 kWh
- spotřeba el. energie při cirk./hor. vzduchu: 0,81 kWh
- délka síťového kabelu: 120 cm
- celkový příkon elektro: 3,6 kW
- spotřebič (V x Š x H): 595 x 594 x 548 mm
- nika (V x Š x H): 585–595 x 560–568 x 550 mm

Příslušenství
- 1x smaltovaný plech, 1x kombinovaný rošt, 1x univerzální pánev

Rozměrové výkresy naleznete na straně 30.

Využívání páry při pečení je stále oblíbenější. Pečivo, maso i zelenina jsou křupavější, zároveň se ale nevysuší. Značka Bosch nyní uvádí dva nové modely trub řady Serie | 6 s funkcí přídavné páry AddedSteam. Ve výbavě nechybí ani automatické programy, díky kterým i méně zkušení kuchaři zvládnou hravě připravit dokonalou hostinu.

Nové trouby Bosch s přídavnou párou mají v ovládacím panelu vpravo vedle displeje umístěný zásobník na vodu o objemu 220 ml. V případě potřeby je tak možné zásobník jednoduše vyjmout a doplnit i během procesu pečení. Patentovaný systém má dvě čerpadla. První čerpá vodu z nádržky do výrobníku páry. Po skončení procesu vaření nasává druhé čerpadlo automaticky zbylou vodu z potrubního systému zpět do vodní nádržky. Systém tak zůstává neustále čistý. Intenzitu páry je možné zvolit ve dvou úrovních pro dokonalé výsledky pečení.

Oba nové modely nabízejí celkem 30 automatických programů, z toho 15 využívá přídavnou páru. Stačí tedy zvolit požadovaný pokrm a trouba sama nastaví potřebnou teplotu, délku přípravy, metodu pečení a v případě, že se bude využívat pára, i množství páry. I ti, kteří si nejsou v kuchyni jistí, si tak mohou doma jednoduše upéct například čerstvý křupavý chléb k snídani, nebo dokonale šťavnatou pečeni k nedělnímu rodinnému obědu.

[1)] Max. teplota: měřeno uprostřed skla při nastavení trouby na horní/spodní ohřev a 180 °C po hodině provozu. [2)] Na stupnici třídy energetické účinnosti od A+++ do D.
* Doporučená maloobchodní cena výrobce. Tato cena je pouze orientační, konečnou cenu produktu stanoví jednotliví prodejci.

Pečicí trouby

NOVINKA

NOVINKA

Cena: 23 990 Kč* **dostupné od 04/2020**

Serie | 6
HBG5780S6 nerez

A | AutoPilot 30 | ClipRail

Typ pečicí trouby a druh ohřevu
- pečicí trouba s 9 druhy ohřevu: 3D horký vzduch Plus, horní/spodní ohřev, cirkulační infragril, velkoplošný gril, stupeň pro pizzu, pomalé vaření, rozmrazování, horký vzduch jemný, udržování teploty
- elektronická regulace teploty 30–275 °C
- vnitřní objem: 71 l

Design
- zápustné otočné voliče

Čištění
- pyrolýza: automatické čištění

Komfort
- Home Connect připojení přes Wi-Fi
- LCD displej
- automatický start
- ukazatel předehřevu
- SoftMove – tlumené otevírání a dovírání dvířek
- AutoPilot30
- elektronické hodiny s časovou předvolbou
- rychloohřev
- halogenové vnitřní osvětlení

Výsuvný systém
- závěsné rošty, trojnásobný teleskopický výsuv, z toho jeden ClipRail

Bezpečnost a energetická náročnost
- teplota skla dvířek max. 30 °C[1)]
- dětská pojistka
- bezpečnostní vypínání
- ukazatel zbytkového tepla
- tlačítko start
- elektronický zámek dveří

Rozměry a technické informace
- energetická třída: A[2)]
- dětská pojistka
- bezpečnostní vypínání
- ukazatel zbytkového tepla
- tlačítko start
- elektronický zámek dveří

Příslušenství
- 1x smaltovaný plech, 1x kombinovaný rošt, 1x univerzální pánev

Zvláštní příslušenství
HEZ327000 – pečicí kámen s dřevěnou lopatkou
HEZ531010 – pečicí plech s nepřilnavým keramickým povrchem
HEZ530000 – 2 pečicí plechy SlimSize
HEZ532000 – univerzální pánev
HEZ532010 – univerzální pánev s nepřilnavým keramickým povrchem
HEZ533000 – profesionální pánev
HEZ538200 – dvojnásobný teleskopický výsuv
HEZ634000 – kombinovaný rošt
HEZ638300 – trojnásobný plně teleskopický výsuv
HEZ660060 – dekorační sokl
HEZ915003 – skleněný pekáč 5,1 l
HEZG0AS00 – síťový kabel, 3 m

Rozměrové výkresy naleznete na straně 30.

Cena: 21 990 Kč* **dostupné do 03/2020**

Serie | 6
HBA5784B0 černá

A | AutoPilot 30 | ClipRail | 3D horký vzduch

Typ pečicí trouby a druh ohřevu
- pečicí trouba s 10 druhy ohřevu: 3D horký vzduch, horní/spodní ohřev, cirkulační infragril, velkoplošný gril, stupeň pro pizzu, spodní ohřev, horký vzduch jemný, udržování teploty, horký vzduch jemný,
- elektronická regulace teploty 30–275 °C
- vnitřní objem: 71 l

Design
- zápustné otočné voliče

Čištění
- pyrolýza: automatické čištění

Komfort
- LCD displej
- automatický start
- ukazatel předehřevu
- výklopná dvířka
- AutoPilot30
- elektronické hodiny s časovou předvolbou
- rychloohřev
- halogenové vnitřní osvětlení

Výsuvný systém
- závěsné rošty, trojnásobný teleskopický výsuv, z toho jeden ClipRail

Bezpečnost a energetická náročnost
- teplota skla dvířek max. 30 °C[1)]
- dětská pojistka
- spínač kontaktu dveří
- ukazatel zbytkového tepla

Rozměry a technické informace
- energetická třída: A[2)]
- spotřeba el. energie při konv. ohřevu: 1,02 kWh
- spotřeba el. energie při cirk./hor. vzduchu: 0,81 kWh
- délka síťového kabelu: 120 cm
- celkový příkon elektro: 3,6 kW
- spotřebič (V x Š x H): 595 x 594 x 548 mm
- nika (V x Š x H): 585–595 x 560–568 x 550 mm

Příslušenství
- 1x smaltovaný plech, 1x kombinovaný rošt, 1x univerzální pánev

Zvláštní příslušenství
HEZ327000 – pečicí kámen s dřevěnou lopatkou
HEZ531010 – pečicí plech s nepřilnavým keramickým povrchem
HEZ532000 – univerzální pánev
HEZ532010 – univerzální pánev s nepřilnavým keramickým povrchem
HEZ634000 – kombinovaný rošt
HEZ660060 – dekorační sokl
HEZ915003 – skleněný pekáč 5,1 l
HEZG0AS00 – síťový kabel, 3 m

Rozměrové výkresy naleznete na straně 30.

Cena: 20 490 Kč*

Serie | 4
HBA5740S0 nerez

A | AutoPilot 10 | ClipRail

Typ pečicí trouby a druh ohřevu
- pečicí trouba se 7 druhy ohřevu: 3D horký vzduch Plus, horní/spodní ohřev, cirkulační infragril, velkoplošný gril, stupeň pro pizzu, spodní ohřev, horký vzduch jemný
- elektronická regulace teploty 50–275 °C
- vnitřní objem: 71 l

Design
- zápustné otočné voliče

Čištění
- pyrolýza: automatické čištění

Komfort
- LED displej
- ukazatel předehřevu
- výklopná dvířka
- AutoPilot10
- elektronické hodiny s časovou předvolbou
- rychloohřev
- halogenové vnitřní osvětlení

Výsuvný systém
- závěsné rošty, jednonásobný teleskopický výsuv ClipRail se stop funkcí

Bezpečnost a energetická náročnost
- teplota skla dvířek max. 30 °C[1)]
- dětská pojistka
- bezpečnostní vypínání
- ukazatel zbytkového tepla
- tlačítko start
- elektronický zámek dveří

Rozměry a technické informace
- energetická třída: A[2)]
- spotřeba el. energie při konv. ohřevu: 0,99 kWh
- spotřeba el. energie při cirk./hor. vzduchu: 0,81 kWh
- délka síťového kabelu: 120 cm
- celkový příkon elektro: 3,6 kW
- spotřebič (V x Š x H): 595 x 594 x 548 mm
- nika (V x Š x H): 585–595 x 560–568 x 550 mm

Příslušenství
- 1x smaltovaný plech, 1x kombinovaný rošt, 1x univerzální pánev

Zvláštní příslušenství
HEZ327000 – pečicí kámen s dřevěnou lopatkou
HEZ531010 – pečicí plech s nepřilnavým keramickým povrchem
HEZ530000 – 2 pečicí plechy SlimSize
HEZ532000 – univerzální pánev
HEZ532010 – univerzální pánev s nepřilnavým keramickým povrchem
HEZ533000 – profesionální pánev
HEZ538200 – dvojnásobný teleskopický výsuv
HEZ634000 – kombinovaný rošt
HEZ638300 – trojnásobný plně teleskopický výsuv
HEZ660060 – dekorační sokl
HEZ915003 – skleněný pekáč 5,1 l
HEZG0AS00 – síťový kabel, 3 m

Rozměrové výkresy naleznete na straně 30.

[1)] Max. teplota: měřeno uprostřed skla při nastavení trouby na horní/spodní ohřev a 180 °C po hodině provozu. [2)] Na stupnici třídy energetické účinnosti od A+++ do D.
* Doporučená maloobchodní cena výrobce. Tato cena je pouze orientační, konečnou cenu produktu stanoví jednotliví prodejci.

Pečicí trouby

Cena: 19 990 Kč*

Serie | 6
HBA5577S0 nerez

A | AutoPilot 10 | PerfectRoast | ClipRail | 3D horký vzduch | EcoClean Direct

Typ pečicí trouby a druh ohřevu
- pečicí trouba se 7 druhy ohřevu: 3D horký vzduch Plus, horní/spodní ohřev, cirkulační infragril, velkoplošný gril, stupeň pro pizzu, spodní ohřev, horký vzduch jemný
- elektronická regulace teploty 50–275 °C
- vnitřní objem: 71 l

Design
- zápustné otočné voliče

Čištění
- EcoClean Direct: zadní stěna, strop, boční stěny

Komfort
- LCD displej
- automatický start
- ukazatel předehřevu
- výklopná dvířka
- RoastingSensor – teplotní sonda s jedním bodem měření
- AutoPilot10
- elektronické hodiny s časovou předvolbou
- rychloohřev
- halogenové vnitřní osvětlení

Výsuvný systém
- závěsné rošty, dvojnásobný teleskopický výsuv, z toho jeden ClipRail

Bezpečnost a energetická náročnost
- teplota skla dvířek max. 40 °C[1)]
- dětská pojistka
- ukazatel zbytkového tepla

Rozměry a technické informace
- energetická třída: A [2)]
- spotřeba el. energie při konv. ohřevu: 0,97 kWh
- spotřeba el. energie při cirk./hor. vzduchu: 0,81 kWh
- délka síťového kabelu: 120 cm
- celkový příkon elektro: 3,4 kW
- spotřebič (V x Š x H): 595 x 594 x 548 mm
- nika (V x Š x H): 585–595 x 560–568 x 550 mm

Příslušenství
- 1x smaltovaný plech, 1x kombinovaný rošt, 1x univerzální pánev

Zvláštní příslušenství
HEZ327000 – pečicí kámen s dřevěnou lopatkou
HEZ531010 – pečicí plech s nepřilnavým keramickým povrchem
HEZ530000 – 2 pečicí plechy SlimSize
HEZ532000 – univerzální pánev
HEZ532010 – univerzální pánev s nepřilnavým keramickým povrchem
HEZ533000 – profesionální pánev
HEZ538200 – dvojnásobný teleskopický výsuv
HEZ538S00 – trojnásobný teleskopický výsuv vč. 1 ClipRail
HEZ634000 – kombinovaný rošt
HEZ638300 – trojnásobný plně teleskopický výsuv
HEZ660060 – dekorační sokl
HEZ915003 – skleněný pekáč 5,1 l
HEZG0AS00 – síťový kabel, 3 m

Rozměrové výkresy naleznete na straně 30.

NOVINKA

Cena: 17 490 Kč*

Serie | 6
HBG5370S0 nerez

A | AutoPilot 30 | ClipRail | 4D horký vzduch | EcoClean Direct

Typ pečicí trouby a druh ohřevu
- pečicí trouba se 7 druhy ohřevu: 3D horký vzduch Plus, horní/spodní ohřev, cirkulační infragril, velkoplošný gril, stupeň pro pizzu, spodní ohřev, horký vzduch jemný
- elektronická regulace teploty 50–275 °C
- vnitřní objem: 71 l

Design
- zápustné otočné voliče

Čištění
- EcoClean Direct: zadní stěna

Komfort
- LCD displej
- automatický start
- ukazatel předehřevu
- SoftMove – tlumené otevírání a dovírání dvířek
- AutoPilot10
- elektronické hodiny s časovou předvolbou
- rychloohřev
- halogenové vnitřní osvětlení

Výsuvný systém
- závěsné rošty, jednonásobný teleskopický výsuv ClipRail se stop funkcí

Bezpečnost a energetická náročnost
- teplota skla dvířek max. 30 °C[1)]
- dětská pojistka
- bezpečnostní vypínání
- ukazatel zbytkového tepla
- tlačítko start

Rozměry a technické informace
- energetická třída: A [2)]
- spotřeba el. energie při konv. ohřevu: 0,97 kWh
- spotřeba el. energie při cirk./hor. vzduchu: 0,81 kWh
- délka síťového kabelu: 120 cm
- celkový příkon elektro: 3,6 kW
- spotřebič (V x Š x H): 595 x 594 x 548 mm
- nika (V x Š x H): 585–595 x 560–568 x 550 mm

Příslušenství
- 1x smaltovaný plech, 1x kombinovaný rošt, 1x univerzální pánev

Zvláštní příslušenství
HEZ327000 – pečicí kámen s dřevěnou lopatkou
HEZ531010 – pečicí plech s nepřilnavým keramickým povrchem
HEZ530000 – 2 pečicí plechy SlimSize
HEZ532000 – univerzální pánev
HEZ532010 – univerzální pánev s nepřilnavým keramickým povrchem
HEZ533000 – profesionální pánev
HEZ538200 – dvojnásobný teleskopický výsuv
HEZ634000 – kombinovaný rošt
HEZ638300 – trojnásobný plně teleskopický výsuv
HEZ660060 – dekorační sokl
HEZ915003 – skleněný pekáč 5,1 l
HEZG0AS00 – síťový kabel, 3 m

Rozměrové výkresy naleznete na straně 30.

NOVINKA

Cena: 17 490 Kč*

Serie | 6
HBG5370B0 černá

A | AutoPilot 30 | ClipRail | 4D horký vzduch | EcoClean Direct

Typ pečicí trouby a druh ohřevu
- pečicí trouba se 7 druhy ohřevu: 3D horký vzduch Plus, horní/spodní ohřev, cirkulační infragril, velkoplošný gril, stupeň pro pizzu, spodní ohřev, horký vzduch jemný
- elektronická regulace teploty 50–275 °C
- vnitřní objem: 71 l

Design
- zápustné otočné voliče

Čištění
- EcoClean Direct: zadní stěna

Komfort
- LCD displej
- automatický start
- ukazatel předehřevu
- SoftMove – tlumené otevírání a dovírání dvířek
- AutoPilot10
- elektronické hodiny s časovou předvolbou
- rychloohřev
- halogenové vnitřní osvětlení

Výsuvný systém
- závěsné rošty, jednonásobný teleskopický výsuv ClipRail se stop funkcí

Bezpečnost a energetická náročnost
- teplota skla dvířek max. 30 °C[1)]
- dětská pojistka
- bezpečnostní vypínání
- ukazatel zbytkového tepla
- tlačítko start

Rozměry a technické informace
- energetická třída: A [2)]
- spotřeba el. energie při konv. ohřevu: 0,97 kWh
- spotřeba el. energie při cirk./hor. vzduchu: 0,81 kWh
- délka síťového kabelu: 120 cm
- celkový příkon elektro: 3,6 kW
- spotřebič (V x Š x H): 595 x 594 x 548 mm
- nika (V x Š x H): 585–595 x 560–568 x 550 mm

Příslušenství
- 1x smaltovaný plech, 1x kombinovaný rošt, 1x univerzální pánev

Zvláštní příslušenství
HEZ327000 – pečicí kámen s dřevěnou lopatkou
HEZ531010 – pečicí plech s nepřilnavým keramickým povrchem
HEZ530000 – 2 pečicí plechy SlimSize
HEZ532000 – univerzální pánev
HEZ532010 – univerzální pánev s nepřilnavým keramickým povrchem
HEZ533000 – profesionální pánev
HEZ538200 – dvojnásobný teleskopický výsuv
HEZ634000 – kombinovaný rošt
HEZ638300 – trojnásobný plně teleskopický výsuv
HEZ660060 – dekorační sokl
HEZ915003 – skleněný pekáč 5,1 l
HEZG0AS00 – síťový kabel, 3 m

Rozměrové výkresy naleznete na straně 30.

[1)] Max. teplota: měřeno uprostřed skla při nastavení trouby na horní/spodní ohřev a 180 °C po hodině provozu. [2)] Na stupnici třídy energetické účinnosti od A+++ do D.
* Doporučená maloobchodní cena výrobce. Tato cena je pouze orientační, konečnou cenu produktu stanoví jednotliví prodejci.

Pečicí trouby

Cena: 14 790 Kč*

Serie | **4**
HBA554BS0 nerez

A

Typ pečicí trouby a druh ohřevu
- pečicí trouba se 7 druhy ohřevu: 3D horký vzduch Plus, horní/spodní ohřev, cirkulační infragril, velkoplošný gril, stupeň pro pizzu, spodní ohřev, horký vzduch jemný
- elektronická regulace teploty 50–275 °C
- vnitřní objem: 71 l

Design
- zápustné otočné voliče

Čištění
- EcoClean Direct: zadní stěna, strop, boční stěny

Komfort
- LED displej
- automatický start
- výklopná dvířka
- elektronické hodiny s časovou předvolbou
- rychloohřev
- halogenové vnitřní osvětlení

Výsuvný systém
- závěsné rošty

Bezpečnost a energetická náročnost
- teplota skla dvířek max. 40 °C[1)]
- dětská pojistka

Rozměry a technické informace
- energetická třída: A[2)]
- spotřeba el. energie při konv. ohřevu: 0,97 kWh
- spotřeba el. energie při cirk./hor. vzduchu: 0,81 kWh
- délka síťového kabelu: 120 cm
- celkový příkon elektro: 3,4 kW
- spotřebič (V x Š x H): 595 x 594 x 548 mm
- nika (V x Š x H): 585–595 x 560–568 x 550 mm

Příslušenství
- 1x kombinovaný rošt, 1x univerzální pánev

Zvláštní příslušenství
HEZ327000 – pečicí kámen s dřevěnou lopatkou
HEZ531010 – pečicí plech s nepřilnavým keramickým povrchem
HEZ530000 – 2 pečicí plechy SlimSize
HEZ532000 – univerzální pánev
HEZ532010 – univerzální pánev s nepřilnavým keramickým povrchem
HEZ533000 – profesionální pánev
HEZ538000 – 1 ClipRail
HEZ538200 – dvojnásobný teleskopický výsuv
HEZ538S00 – trojnásobný teleskopický výsuv vč. 1 ClipRail
HEZ633001 – víko pro profesionální pánev
HEZ533000 – profesionální pánev
HEZ634000 – kombinovaný rošt
HEZ636000 – skleněná pánev
HEZ638300 – trojnásobný plně teleskopický výsuv
HEZ660060 – dekorační sokl
HEZ915003 – skleněný pekáč 5,1 l
HEZG0AS00 – síťový kabel, 3 m

Rozměrové výkresy naleznete na straně 30.

Cena: 13 490 Kč*

Serie | **4**
HBA534ES0 nerez

A

Typ pečicí trouby a druh ohřevu
- pečicí trouba se 7 druhy ohřevu: 3D horký vzduch Plus, horní/spodní ohřev, cirkulační infragril, velkoplošný gril, stupeň pro pizzu, spodní ohřev, horký vzduch jemný
- elektronická regulace teploty 50–275 °C
- vnitřní objem: 71 l

Design
- zápustné otočné voliče

Čištění
- EcoClean Direct: zadní stěna

Komfort
- LED displej
- automatický start
- výklopná dvířka
- elektronické hodiny s časovou předvolbou
- rychloohřev
- halogenové vnitřní osvětlení

Výsuvný systém
- závěsné rošty, jednonásobný teleskopický výsuv

Bezpečnost a energetická náročnost
- teplota skla dvířek max. 40 °C[1)]
- dětská pojistka

Rozměry a technické informace
- energetická třída: A[2)]
- spotřeba el. energie při konv. ohřevu: 0,97 kWh
- spotřeba el. energie při cirk./hor. vzduchu: 0,81 kWh
- délka síťového kabelu: 120 cm
- celkový příkon elektro: 3,4 kW
- spotřebič (V x Š x H): 595 x 594 x 548 mm
- nika (V x Š x H): 585–595 x 560–568 x 550 mm

Příslušenství
- 1x kombinovaný rošt, 1x univerzální pánev

Zvláštní příslušenství
HEZ327000 – pečicí kámen s dřevěnou lopatkou
HEZ531010 – pečicí plech s nepřilnavým keramickým povrchem
HEZ530000 – 2 pečicí plechy SlimSize
HEZ532000 – univerzální pánev
HEZ532010 – univerzální pánev s nepřilnavým keramickým povrchem
HEZ533000 – profesionální pánev
HEZ538000 – 1 ClipRail
HEZ538200 – dvojnásobný teleskopický výsuv
HEZ538S00 – trojnásobný teleskopický výsuv vč. 1 ClipRail
HEZ633001 – víko pro profesionální pánev
HEZ533000 – profesionální pánev
HEZ634000 – kombinovaný rošt
HEZ636000 – skleněná pánev
HEZ638300 – trojnásobný plně teleskopický výsuv
HEZ660060 – dekorační sokl
HEZ915003 – skleněný pekáč 5,1 l
HEZG0AS00 – síťový kabel, 3 m

Rozměrové výkresy naleznete na straně 30.

Cena: 13 490 Kč*

Serie | **4**
HBA533BW1 bílá

A

Typ pečicí trouby a druh ohřevu
- pečicí trouba s 5 druhy ohřevu: 3D horký vzduch Plus, horní/spodní ohřev, cirkulační infragril, velkoplošný gril, horký vzduch jemný
- elektronická regulace teploty 50–275 °C
- vnitřní objem: 71 l

Design
- zápustné otočné voliče

Čištění
- EcoClean Direct: zadní stěna

Komfort
- LED displej
- automatický start
- výklopná dvířka
- elektronické hodiny s časovou předvolbou
- rychloohřev
- halogenové vnitřní osvětlení

Výsuvný systém
- závěsné rošty

Bezpečnost a energetická náročnost
- teplota skla dvířek max. 40 °C[1)]
- dětská pojistka

Rozměry a technické informace
- energetická třída: A[2)]
- spotřeba el. energie při konv. ohřevu: 0,97 kWh
- spotřeba el. energie při cirk./hor. vzduchu: 0,81 kWh
- délka síťového kabelu: 120 cm
- celkový příkon elektro: 3,4 kW
- spotřebič (V x Š x H): 595 x 594 x 548 mm
- nika (V x Š x H): 585–595 x 560–568 x 550 mm

Příslušenství
- 1x kombinovaný rošt, 1x univerzální pánev

Zvláštní příslušenství
HEZ327000 – pečicí kámen s dřevěnou lopatkou
HEZ531010 – pečicí plech s nepřilnavým keramickým povrchem
HEZ530000 – 2 pečicí plechy SlimSize
HEZ532000 – univerzální pánev
HEZ532010 – univerzální pánev s nepřilnavým keramickým povrchem
HEZ533000 – profesionální pánev
HEZ538000 – 1 ClipRail (jednonásobný teleskopický výsuv umístitelný do všech úrovní)
HEZ538200 – dvojnásobný teleskopický výsuv
HEZ538S00 – trojnásobný teleskopický výsuv vč.1 ClipRail (jednonásobný teleskopický výsuv umístitelný do všech úrovní)
HEZ633001 – víko pro profesionální pánev
HEZ533000 – profesionální pánev
HEZ634000 – kombinovaný rošt
HEZ636000 – skleněná pánev
HEZ638300 – trojnásobný plně teleskopický výsuv
HEZ660060 – dekorační sokl
HEZ915003 – skleněný pekáč 5,1 l
HEZG0AS00 – síťový kabel, 3 m

Rozměrové výkresy naleznete na straně 30.

[1)] Max. teplota: měřeno uprostřed skla při nastavení trouby na horní/spodní ohřev a 180 °C po hodině provozu. [2)] Na stupnici třídy energetické účinnosti od A+++ do D.
* Doporučená maloobchodní cena výrobce. Tato cena je pouze orientační, konečnou cenu produktu stanoví jednotliví prodejci.

Pečicí trouby

Cena: 12 490 Kč*

Serie | **4**
HBA514ES1 nerez

A

3D horký vzduch

Typ pečicí trouby a druh ohřevu
- pečicí trouba se 7 druhy ohřevu: 3D horký vzduch Plus, horní/spodní ohřev, cirkulační infragril, velkoplošný gril, stupeň pro pizzu, spodní ohřev, horký vzduch jemný
- elektronická regulace teploty 50–275 °C
- vnitřní objem: 71 l

Design
- zápustné otočné voliče

Čištění
- bez speciální vnitřní úpravy

Komfort
- LED displej
- automatický start
- výklopná dvířka
- elektronické hodiny s časovou předvolbou
- rychloohřev
- halogenové vnitřní osvětlení

Výsuvný systém
- závěsné rošty, jednonásobný teleskopický výsuv

Bezpečnost a energetická náročnost
- teplota skla dvířek max. 40 °C[1)]
- dětská pojistka

Rozměry a technické informace
- energetická třída: A[2)]
- spotřeba el. energie při konv. ohřevu: 0,97 kWh
- spotřeba el. energie při cirk./hor. vzduchu: 0,81 kWh
- délka síťového kabelu: 120 cm
- celkový příkon elektro: 3,4 kW
- spotřebič (V x Š x H): 595 x 594 x 548 mm
- nika (V x Š x H): 585–595 x 560–568 x 550 mm

Příslušenství
- 1x kombinovaný rošt, 1x univerzální pánev

Zvláštní příslušenství
HEZ327000 – pečicí kámen s dřevěnou lopatkou
HEZ531010 – pečicí plech s nepřilnavým keramickým povrchem
HEZ530000 – 2 pečicí plechy SlimSize
HEZ532000 – univerzální pánev
HEZ532010 – univerzální pánev s nepřilnavým keramickým povrchem
HEZ533000 – profesionální pánev
HEZ538000 – 1 ClipRail (jednonásobný teleskopický výsuv umístitelný do všech úrovní)
HEZ538200 – dvojnásobný teleskopický výsuv
HEZ538S00 – trojnásobný teleskopický výsuv vč.1 ClipRail (jednonásobný teleskopický výsuv umístitelný do všech úrovní)
HEZ633001 – víko pro profesionální pánev
HEZ533000 – profesionální pánev
HEZ634000 – kombinovaný rošt
HEZ636000 – skleněná pánev
HEZ638300 – trojnásobný plně teleskopický výsuv
HEZ660060 – dekorační sokl
HEZ915003 – skleněný pekáč 5,1 l
HEZG0AS00 – síťový kabel, 3 m

Rozměrové výkresy naleznete na straně 30.

Cena: 10 990 Kč*

Serie | **4**
HBA513BS1 nerez

A

3D horký vzduch

Typ pečicí trouby a druh ohřevu
- pečicí trouba s 5 druhy ohřevu: 3D horký vzduch Plus, horní/spodní ohřev, cirkulační infragril, velkoplošný gril, horký vzduch jemný
- elektronická regulace teploty 50–275 °C
- vnitřní objem: 71 l

Design
- zápustné otočné voliče

Čištění
- bez speciální vnitřní úpravy

Komfort
- LED displej
- automatický start
- výklopná dvířka
- elektronické hodiny s časovou předvolbou
- rychloohřev
- halogenové vnitřní osvětlení

Výsuvný systém
- závěsné rošty

Bezpečnost a energetická náročnost
- teplota skla dvířek max. 40 °C[1)]
- dětská pojistka

Rozměry a technické informace
- energetická třída: A[2)]
- spotřeba el. energie při konv. ohřevu: 0,97 kWh
- spotřeba el. energie při cirk./hor. vzduchu: 0,81 kWh
- délka síťového kabelu: 120 cm
- celkový příkon elektro: 3,4 kW
- spotřebič (V x Š x H): 595 x 594 x 548 mm
- nika (V x Š x H): 585–595 x 560–568 x 550 mm

Příslušenství
- 1x kombinovaný rošt, 1x univerzální pánev

Zvláštní příslušenství
HEZ327000 – pečicí kámen s dřevěnou lopatkou
HEZ531010 – pečicí plech s nepřilnavým keramickým povrchem
HEZ530000 – 2 pečicí plechy SlimSize
HEZ532000 – univerzální pánev
HEZ532010 – univerzální pánev s nepřilnavým keramickým povrchem
HEZ533000 – profesionální pánev
HEZ538000 – 1 ClipRail
HEZ538200 – dvojnásobný teleskopický výsuv
HEZ538S00 – trojnásobný teleskopický výsuv vč. 1 ClipRail
HEZ633001 – víko pro profesionální pánev
HEZ533000 – profesionální pánev
HEZ634000 – kombinovaný rošt
HEZ636000 – skleněná pánev
HEZ638300 – trojnásobný plně teleskopický výsuv
HEZ660060 – dekorační sokl
HEZ915003 – skleněný pekáč 5,1 l
HEZG0AS00 – síťový kabel, 3 m

Rozměrové výkresy naleznete na straně 30.

[1)] Max. teplota: měřeno uprostřed skla při nastavení trouby na horní/spodní ohřev a 180 °C po hodině provozu. [2)] Na stupnici třídy energetické účinnosti od A+++ do D.
* Doporučená maloobchodní cena výrobce. Tato cena je pouze orientační, konečnou cenu produktu stanoví jednotliví prodejci.

Úzké univerzální plechy HEZ530000
Tyto nové úzké univerzální plechy jsou ideální k přípravě dvou verzí jednoho pokrmu. Výborně se také hodí pro přípravu menšího množství jídla. Můžete například přichystat zapékané brambory na jednom úzkém plechu a plněná rajčata na druhém. Protože jsou plechy oddělené, šťáva z rajčat nenateče do brambor. A pokud potřebujete pokrmy před nebo po upečení vychladit, plechy jsou velice skladné a bez problémů se vejdou do našich chladniček. A po večeři i do košů našich myček nádobí.

Univerzální pánve SlimSize se vejdou do každé chladničky.

I mytí je jednoduché, perfektně pasují do myček nádobí.

Ideální pro přípravu rozličných druhů pokrmů.

Plechy můžete v pečicí troubě umístit vedle sebe nebo do různých úrovní – podle potřeby a podle druhu pokrmu.

Univerzální pánev HEZ532010 a pečicí plech HEZ531010 s keramickou nepřilnavou úpravou
Díky speciální keramické úpravě univerzální pánve a pečicího plechu se povrch velmi snadno čistí, a použití pečicího papíru nebo nutnost vymazání plechu tím odpadá. Pečení je díky tomu jednodušší a zábavnější.

Rozměrové výkresy vestavných trub

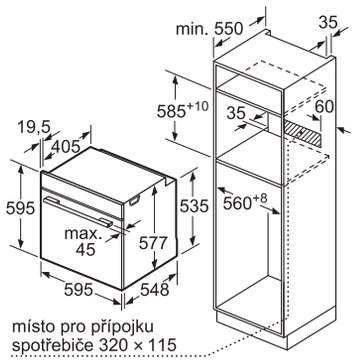

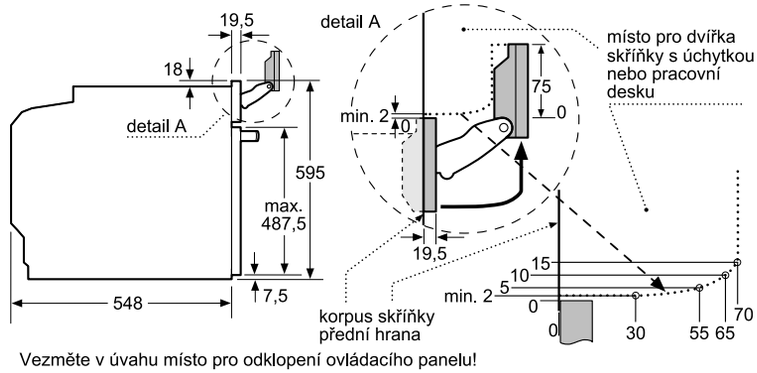

Vezměte v úvahu místo pro odklopení ovládacího panelu!

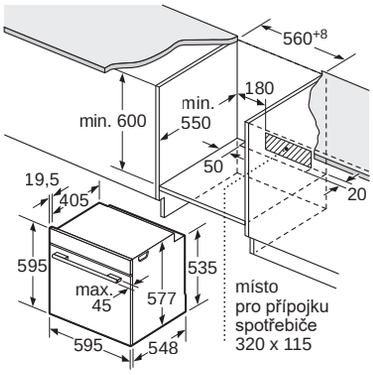

Vestavba s varnou deskou

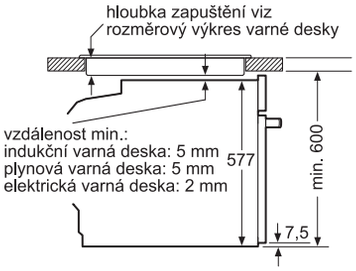

Pokud je spotřebič vestavěný pod varnou deskou, musí být dodržena následující tloušťka pracovní desky (příp. včetně nosné konstrukce).

Typ varné desky	min. tloušťka pracovní desky	
	nasazená	v rovině
indukční varná deska	37 mm	38 mm
celoplošná indukční varná deska	43 mm	48 mm
plynová varná deska	32 mm	42 mm
elektrická varná deska	22 mm	24 mm

Rozměry v mm

HNG 6... | HMG 6... | HSG 6... | HRG 6... | HBG 6...

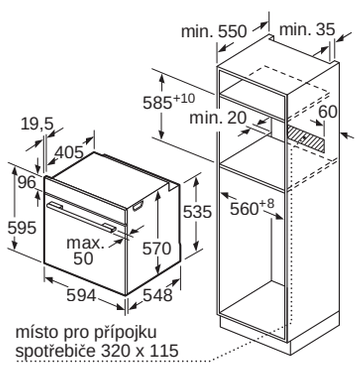

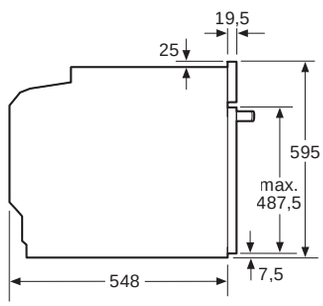

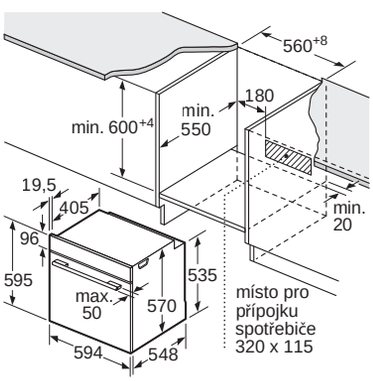

vestavba s varnou deskou

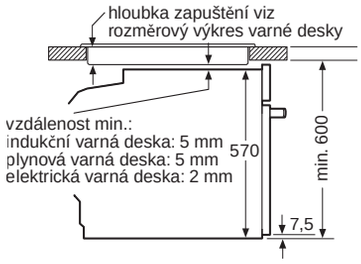

Pokud je spotřebič vestavěný pod varnou deskou, musí být dodržena následující tloušťka pracovní desky (příp. včetně nosné konstrukce).

Typ varné desky	min. tloušťka pracovní desky	
	nasazená	v rovině
indukční varná deska	37 mm	38 mm
celoplošná indukční varná deska	43 mm	48 mm
plynová varná deska	32 mm	42 mm
elektrická varná deska	22 mm	24 mm

Rozměry v mm

HBG5... I HBA5... I HRG5...

Zvláštní příslušenství pro pečičí trouby

Serie | **8**
HNG6764S6

Zvláštní příslušenství
HEZ327000 pečicí kámen s dřevěnou lopatkou
HEZ617000 forma na pizzu
HEZ625071 smaltovaný grilovací plech
HEZ631070 smaltovaný pečicí plech
HEZ632070 univerzální pánev
HEZ633001 víko pro profesionální pánev
HEZ633070 smaltovaná profesionální pánev
HEZ634080 kombinovaný rošt
HEZ636000 skleněná pánev
HEZ6BMA00 mezidno a lišty
HEZ915003 skleněný pekáč
HEZG0AS00 síťový kabel, délka 3 m

Serie | **8**
HSG636XS6, HSG656XS1

Zvláštní příslušenství
HEZ327000 pečicí kámen s dřevěnou lopatkou
HEZ36D163 neděrovaná parní nádoba velikosti S (= 1/3 pečicího plechu)
HEZ36D163G děrovaná parní nádoba velikosti S (= 1/3 pečicího plechu)
HEZ36D663G děrovaná parní nádoba velikosti XL (= velikost pečicího plechu)
HEZ530000 2 pečicí plechy SlimSize
HEZ531010 pečicí plech s nepřilnavým keramickým povrchem
HEZ532010 univerzální pánev s nepřilnavým keramickým povrchem
HEZ617000 forma na pizzu
HEZ625071 smaltovaný grilovací plech
HEZ631070 smaltovaný pečicí plech
HEZ632070 univerzální pánev
HEZ633001 víko pro profesionální pánev
HEZ633070 smaltovaná profesionální pánev
HEZ636000 skleněná pánev
HEZ664000 kombinovaný rošt (pára)
HEZ915003 skleněný pekáč
HEZG0AS00 síťový kabel, délka 3 m

Serie | **8**
HRG675BS1, HRG635BS1

Zvláštní příslušenství
HEZ327000 pečicí kámen s dřevěnou lopatkou
HEZ530000 2 pečicí plechy SlimSize
HEZ531010 pečicí plech s nepřilnavým keramickým povrchem
HEZ532010 univerzální pánev s nepřilnavým keramickým povrchem
HEZ617000 forma na pizzu
HEZ625071 smaltovaný grilovací plech
HEZ631070 smaltovaný pečicí plech
HEZ632070 univerzální pánev
HEZ633001 víko pro profesionální pánev
HEZ633070 smaltovaná profesionální pánev
HEZ634000 kombinovaný rošt (standardní)
HEZ636000 skleněná pánev
HEZ638170 jednonásobný plně teleskopický výsuv (odolný při pyrolýze)
HEZ638270 dvojnásobný plně teleskopický výsuv (odolný při pyrolýze)
HEZ638370 trojnásobný plně teleskopický výsuv (odolný při pyrolýze)
HEZ915003 skleněný pekáč
HEZG0AS00 síťový kabel, délka 3 m

Serie | **6**
HRG5584S1, HRG5184S1

Zvláštní příslušenství
HEZ317000 forma na pizzu
HEZ327000 pečicí kámen s dřevěnou lopatkou
HEZ531000 pečicí plech
HEZ531010 pečicí plech s nepřilnavým keramickým povrchem
HEZ532000 univerzální pánev
HEZ532010 univerzální pánev s nepřilnavým keramickým povrchem
HEZ538000 1 ClipRail (jednonásobný teleskopický výsuv umístitelný do všech úrovní)
HEZ634000 kombinovaný rošt (standardní)
HEZ638200 dvojnásobný plně teleskopický výsuv (standardní)
HEZ638300 trojnásobný plně teleskopický výsuv (standardní)
HEZ915003 skleněný pekáč
HEZG0AS00 síťový kabel, délka 3 m

Serie | **8**
HSG636BS1

Zvláštní příslušenství
HEZ327000 pečicí kámen s dřevěnou lopatkou
HEZ36D163 neděrovaná parní nádoba velikosti S (= 1/3 pečicího plechu)
HEZ36D163G děrovaná parní nádoba velikosti S (= 1/3 pečicího plechu)
HEZ36D663G děrovaná parní nádoba velikosti XL (= velikost pečicího plechu)
HEZ530000 2 pečicí plechy SlimSize
HEZ531010 pečicí plech s nepřilnavým keramickým povrchem
HEZ532010 univerzální pánev s nepřilnavým keramickým povrchem
HEZ617000 forma na pizzu
HEZ625071 smaltovaný grilovací plech
HEZ631070 smaltovaný pečicí plech
HEZ632070 univerzální pánev
HEZ633001 víko pro profesionální pánev
HEZ633070 smaltovaná profesionální pánev
HEZ636000 skleněná pánev
HEZ638D10 jednonásobný plně teleskopický výsuv (pára)
HEZ638D30 trojnásobný plně teleskopický výsuv (pára)
HEZ664000 kombinovaný rošt (pára)
HEZ915003 skleněný pekáč
HEZG0AS00 síťový kabel, délka 3 m

Serie | **8**
HBG6764S1

Zvláštní příslušenství
HEZ327000 pečicí kámen s dřevěnou lopatkou
HEZ530000 2 pečicí plechy SlimSize
HEZ531010 pečicí plech s nepřilnavým keramickým povrchem
HEZ532010 univerzální pánev s nepřilnavým keramickým povrchem
HEZ617000 forma na pizzu
HEZ625071 smaltovaný grilovací plech
HEZ631070 smaltovaný pečicí plech
HEZ632070 univerzální pánev
HEZ633001 víko pro profesionální pánev
HEZ633070 smaltovaná profesionální pánev
HEZ634000 kombinovaný rošt (standardní)
HEZ636000 skleněná pánev
HEZ638270 dvojnásobný plně teleskopický výsuv (odolný při pyrolýze)
HEZ638370 trojnásobný plně teleskopický výsuv (odolný při pyrolýze)
HEZ915003 skleněný pekáč
HEZG0AS00 síťový kabel, délka 3 m

BOSCH

Všechny pečicí trouby Serie | 8 v provedení nerez, ColorGlass bílá a ColorGlass černá.

Všechny pečicí trouby Serie | 8 v provedení ColorGlass černá.

Všechny pečicí trouby Serie | 8 v provedení nerez.

Všechny pečicí trouby Serie | 8 v provedení ColorGlass černá.

Všechny pečicí trouby Serie | 8 v provedení nerez a ColorGlass bílá.

Kompaktní spotřebiče

Hodí se perfektně do vaší kuchyně, aniž ji známe. Je pouze na vás, zda plánujete vestavbu do horní nebo vysoké skříně – kompaktní spotřebiče Serie | 8 se vyznačují vysokou flexibilitou, praktickou modulovostí a zaručují vám úplnou svobodu uspořádání. To vše v promyšleném designu, díky čemuž je perfektní harmonický vzhled zaručen.

Vypadá skvěle sama o sobě. A v kombinaci s dalšími spotřebiči ještě lépe

Nové kompaktní trouby Serie | 6 vypadají skvěle – v kombinaci s dalšími spotřebiči Bosch dokonale. Všechny spotřebiče spolu perfektně ladí díky unikátnímu designu. Pečicí trouby, mikrovlnné trouby nebo ohřevné zásuvky vypadají díky vzájemné kombinaci úchvatně. Stejnou designovou souhru oceníte také u digestoří, chladniček nebo myček nádobí.

Jednoduché. Perfektní. Kompaktní

Kompaktní spotřebiče značky Bosch přesvědčí moderním designem a vynikající kompatibilitou. Přes své kompaktní rozměry přinášejí velký výkon a lesk i do té nejmenší kuchyně.

V **kompaktní parní troubě Serie I 8** připravíte své pokrmy velmi šetrně díky jemné páře, kterou můžete nastavit v teplotním rozmezí od 30 do 100 °C. Tak zachováte vše potřebné – chuť, barvu, aroma a vitamíny.

Mikrovlnná trouba s funkcí pára Serie I 6 COA565GB0 je multitalentem ve vaší kuchyni. Nejenže dokáže pracovat s párou a mikrovlnami, ale i čištění a občas nutné odvápnění je hračkou.

Kompaktní trouby s mikrovlnným ohřevem jsou perfektním řešením pro rychlou přípravu pokrmů. Mikrovlnné trouby s klasickým rozměrem jsou ideální pro vestavbu do horních skříněk do niky 30 cm, pro vestavbu do vysoké skříňky jsou určeny kompaktní modely s výškou niky 45 cm.

Kombinovaná parní trouba Serie I 8 je kombinací dvou spotřebičů: konvenční pečicí trouby a parní trouby. Tak můžete podle přání kdykoliv péct, grilovat nebo připravovat pokrmy v páře.

Pomalé pečení, kynutí těsta, udržování teploty pokrmů, předehřívání nádobí, nebo rozmrazování. Na to vše lze použít naši **ohřevnou zásuvku Serie I 8 a Serie I 6**.

Pozvěte si svoji oblíbenou kavárnu díky našemu **vestavnému kávovaru** k vám domů. Pomocí naší jedinečné technologie Barista si můžete pohodlně vychutnat cappuccino, cafe crema, espresso a mnohem více v pohodlí vašeho domova.

Jak vám šetříme čas a peníze

Funkce a zvláštní vybavení kompaktních trub značky Bosch

4D horký vzduch
Díky funkci 4D horký vzduch můžete jídlo umístit na jakoukoliv ze čtyř úrovní a pokaždé dosáhnete dokonalých výsledků. Inovovaný ventilátor dokáže za provozu měnit směr otáčení a rovnoměrně rozděluje teplo do celého prostoru trouby. A to není vše: s funkcí 4D horký vzduch můžete péct na všech čtyřech úrovních zároveň.
A výsledek? Jeden lepší než druhý.

Systém Calc'nClean
Pokud si vyberete plně automatický kávovar značky Bosch, zvolíte si kvalitu, výkon, spolehlivost a dokonalou kávu. Systém Calc'nClean nabízí program kombinující čištění a odstraňování vodního kamene a kávových usazenin v jednom kroku, aby byla doba životnosti vašeho spotřebiče co nejdelší a mohli jste se z vaší kávy dlouho těšit.

AutoPilot
S programovou automatikou AutoPilot vždy uspějete a docílíte těch nejlepších výsledků pro vaše menu. Pro vybraný druh pokrmu se vám automaticky nabídne druh programu, resp. druh ohřevu, teploty a doba přípravy. Po ukončení procesu pečení se trouba automaticky vypne.
A je jedno, zda připravujete guláš, gratinované brambory, hovězí roládu, zeleninový eintopf, rybu nebo kuřecí kousky.

Funkce Assist
V některých kuchařkách a rodinných receptech se přesné údaje o teplotě a době pečení hledají jen těžko. Přesto se díky funkci Assist od značky Bosch vše podaří: jednoduše vyberete požadovaný pokrm a trouba automaticky nastaví nejvhodnější způsob, teplotu a dobu pečení. Toto nastavení samozřejmě můžete udělat i sami.

Pečicí trouba s přídavnou párou
Díky inovativní kombinaci jemné páry a horkého vzduchu vás pečeně okouzlí křupavou kůrčičkou a šťavnatým vnitřkem. Chléb nebo pečivo se vždy podaří bez námahy.

Parní trouba
Pokrmy připravené v jemné horké páře chutnají výjimečně dobře, šťavnatě a jsou plné zdravých předností. A bez nutnosti přidávat tuk jsou zachovány všechny chutě, aroma, vitamíny a minerály.

Kombinovaná parní trouba
Největší výhodou kombinované parní trouby jsou tři možnosti využití: pouze pečení, pouze vaření v páře anebo příprava pokrmů v kombinaci páry a klasického ohřevu, kdy se pokrmům nepřetržitě dodává vlhkost v podobě vodní páry.

Horký vzduch
Horký vzduch jemný je nejpoužívanějším druhem ohřevu v domácnosti. Inovativní ventilátor distribuuje teplo ve vnitřním prostoru trouby rovnoměrně a s nízkou spotřebou energie. Je perfektní pro pečení masa, koláčů s ovocem nebo i nahřívání nádobí.

Mikrovlnný ohřev
Mikrovlny jsou optimální pro rozmrazení pečiva, chleba, ryb nebo masa a k přípravě kuřat, zeleniny nebo roastbeefu.

Senzor PerfectBake
Pečení nebylo ještě nikdy tak jednoduché: pomocí přesného senzoru pro pečení PerfectBake pečicí trouba neustále měří obsah vlhkosti v pokrmech a podle toho zcela automaticky upravuje všechna nastavení. Jediné, co musíte udělat: vybrat druh pokrmu a stisknout „start". Výsledkem jsou vynikající chléb, koláč nebo quiche.

Teplotní sonda PerfectRoast
S pomocí pečicí sondy PerfectRoast se každý pokrm podaří tak, jako by byl od profesionála. Jen s mnohem menší námahou. Pomocí měření několika vysoce citlivých bodů trouba vypočítá teplotu ve středu pečené potraviny – a to přesně na stupeň a sekundu. Tato vysoká přesnost měření zajišťuje vždy dokonalé výsledky pečení.

Pyrolýza
U pyrolýzy se trouba zahřeje na cca 485 °C. Dojde tak ke spálení nečistot ve vnitřním prostoru trouby prakticky na popel. Tento popel pak jednoduše vytřete hadříkem. Namáhavé a časově náročné čištění se tak stalo minulostí. Stiskem tlačítka se trouba vyčistí úplně sama a dokonale – nejen strop, boční stěny, zadní stěna, ale dokonce i dno a dvířka trouby budou dokonale čistá.

SensoFlow System
Optimální teplota spařování pro perfektní espresso je mezi 90 °C a 95 °C. Pokud je teplota příliš nízká, z kávy se uvolní pouze část aromatu. Pokud je teplota příliš vysoká, káva pak rychle získá příchuť spáleniny. Inteligentní systém SensoFlow zahřívá vodu na optimální teplotu mezi 90 °C a 95 °C po celou dobu procesu spařování, díky čemuž vytvoříte espresso s plným aromatem a jedinečnou chutí.

Velkoplošný/maloplošný gril
Pro jednoduché grilování a zapékání: ideální pro steaky, ryby nebo toasty. Výkon lze optimálně nastavit pro různé druhy potravin. Při aktivaci obou grilů vznikne velkoplošný gril.

SoftMove
Všechna dvířka modelů Serie | 8 mají praktickou funkci SoftOpen & SoftClose pro ještě tišší otevírání a zavírání.

Pohodlí pro váš domov. Chytré řešení jako ze Silicon Valley

Home Connect: nové vestavné kávovary s inteligentním propojením

CoffeeWorld: Home Connect vám nabídne širokou škálu různých mezinárodních kávových specialit – od australského flat white po kolumbijské cortado. Vyberte si na vašem mobilním zařízení svoji oblíbenou variantu z aplikace CoffeeWorld.

CoffeePlaylist: Mít plný dům hostů může být hodně náročné. Pro plně automatický kávovar s technologií Home Connect to ale není žádná výzva – a to díky funkci Playlist. Stačí zadat přání vašich hostů na vašem mobilním zařízení a přidat je do Playlistu na vašem kávovaru. Koneckonců být dobrým hostitelem znamená věnovat se více hostům než přípravě kávy.

Coffee Know-how: Způsoby pražení, pěstování kávy, nejzajímavější druhy nebo nejlepší příprava kávy – ve své aplikaci naleznete ty nejdůležitější informace o kávě.

Příprava: Pošlete pomocí vašeho smartphonu „svoji objednávku“ oblíbené kávy vestavnému kávovaru.

Kombinované trouby s mikrovlnami

Cena: 35 490 Kč*

Serie | **8**
CMG656BS1 nerez

Assist | 4D horký vzduch | EcoClean Direct

Typ pečicí trouby a druh ohřevu
- kompaktní kombinovaná trouba s mikrovlnami se 12 druhy ohřevu: 4D horký vzduch, Eco horký vzduch, horní/spodní ohřev, Eco horní/spodní ohřev, cirkulační infragril, velkoplošný gril, maloplošný gril, stupeň pro pizzu, spodní ohřev, pomalé vaření, předehřívání, udržování tepla
- další způsoby ohřevu s mikrovlnami: mikrovlnný ohřev, kombinovaný mikrovlnný ohřev
- max. výkon: 900 W; 5 možností nastavení mikrovlnného výkonu (90 W, 180 W, 360 W, 600 W, 900 W) s invertorem
- funkce Assist
- elektronická regulace teploty 30–300 °C
- vnitřní objem: 45 l

Design
- ovládací prstenec

Čištění
- EcoClean: zadní stěna, boční stěny, strop

Komfort
- 3 x 2,5" barevné grafické TFT displeje, z toho 2 dotykové
- automatický návrh teploty
- ukazatel aktuální teploty
- ukazatel předehřevu
- SoftMove: tlumené otevírání a dovírání dvířek
- elektronické hodiny s časovou předvolbou
- rychloohřev
- LED osvětlení

Výsuvný systém
- závěsné rošty, teleskopické výsuvy nelze dokoupit

Bezpečnost a energetická náročnost
- teplota skla dvířek max. 40 °C[1)]
- dětská pojistka
- bezpečnostní vypínání
- ukazatel zbytkového tepla
- tlačítko start
- spínač kontaktu dveří

Rozměry a technické informace
- délka síťového kabelu: 120 cm
- celkový příkon elektro: 3,6 kW
- spotřebič (V x Š x H): 455 x 594 x 548 mm
- nika (V x Š x H): 450–455 x 560–568 x 550 mm

Příslušenství
- 1x kombinovaný rošt, 1x univerzální pánev

Zvláštní příslušenství
HEZ327000 – pečicí kámen s dřevěnou lopatkou
HEZ617000 – forma na pizzu
HEZ625071 – smaltovaný grilovací plech
HEZ631070 – smaltovaný pečicí plech
HEZ632070 – univerzální pánev
HEZ633070 – smaltovaná profesionální pánev
HEZ634080 – kombinovaný rošt
HEZ636000 – skleněná pánev
HEZ660060 – černá dekorační lišta
HEZ915003 – skleněný pekáč 5,1 l

Rozměrové výkresy na str. 52.

Cena: 32 990 Kč*

Serie | **8**
CMG633BW1 bílá

AutoPilot | 4D horký vzduch

Typ pečicí trouby a druh ohřevu
- kompaktní kombinovaná trouba s mikrovlnami se 6 druhy ohřevu: 4D horký vzduch, Eco horký vzduch, cirkulační infragril, velkoplošný gril, maloplošný gril, předehřívání
- další způsoby ohřevu s mikrovlnami: mikrovlnný ohřev, kombinovaný mikrovlnný ohřev
- max. výkon: 900 W; 5 možností nastavení mikrovlnného výkonu (90 W, 180 W, 360 W, 600 W, 900 W) s invertorem
- AutoPilot14
- vnitřní objem: 45 l

Design
- ovládací prstenec

Komfort
- 2,5" barevný textový TFT displej vč. češtiny, dotyková tlačítka
- automatický návrh teploty
- ukazatel aktuální teploty
- ukazatel předehřevu
- SoftMove: tlumené otevírání a dovírání dvířek
- elektronické hodiny s časovou předvolbou
- rychloohřev
- LED osvětlení

Výsuvný systém
- závěsné rošty, teleskopické výsuvy nelze dokoupit

Bezpečnost a energetická náročnost
- teplota skla dvířek max. 40 °C[1)]
- dětská pojistka
- bezpečnostní vypínání
- ukazatel zbytkového tepla
- tlačítko start
- spínač kontaktu dveří

Rozměry a technické informace
- délka síťového kabelu: 120 cm
- celkový příkon elektro: 3,6 kW
- spotřebič (V x Š x H): 455 x 594 x 548 mm
- nika (V x Š x H): 450–455 x 560–568 x 550 mm

Příslušenství
- 1x kombinovaný rošt, 1x univerzální pánev

Zvláštní příslušenství
HEZ327000 – pečicí kámen s dřevěnou lopatkou
HEZ617000 – forma na pizzu
HEZ625071 – smaltovaný grilovací plech
HEZ631070 – smaltovaný pečicí plech
HEZ632070 – univerzální pánev
HEZ633070 – smaltovaná profesionální pánev
HEZ634080 – kombinovaný rošt
HEZ636000 – skleněná pánev
HEZ660060 – černá dekorační lišta
HEZ915003 – skleněný pekáč 5,1 l

Rozměrové výkresy na str. 52.

Cena: 32 990 Kč*

Serie | **8**
CMG633BS1 nerez

AutoPilot | 4D horký vzduch

Typ pečicí trouby a druh ohřevu
- kompaktní kombinovaná trouba s mikrovlnami se 6 druhy ohřevu: 4D horký vzduch, Eco horký vzduch, cirkulační infragril, velkoplošný gril, maloplošný gril, předehřívání
- další způsoby ohřevu s mikrovlnami: mikrovlnný ohřev, kombinovaný mikrovlnný ohřev
- max. výkon: 900 W; 5 možností nastavení mikrovlnného výkonu (90 W, 180 W, 360 W, 600 W, 900 W) s invertorem
- AutoPilot14
- vnitřní objem: 45 l

Design
- ovládací prstenec

Komfort
- 2,5" barevný textový TFT displej vč. češtiny, dotyková tlačítka
- automatický návrh teploty
- ukazatel aktuální teploty
- ukazatel předehřevu
- SoftMove: tlumené otevírání a dovírání dvířek
- elektronické hodiny s časovou předvolbou
- rychloohřev
- LED osvětlení

Výsuvný systém
- závěsné rošty, teleskopické výsuvy nelze dokoupit

Bezpečnost a energetická náročnost
- teplota skla dvířek max. 40 °C[1)]
- dětská pojistka
- bezpečnostní vypínání
- ukazatel zbytkového tepla
- tlačítko start
- spínač kontaktu dveří

Rozměry a technické informace
- délka síťového kabelu: 120 cm
- celkový příkon elektro: 3,6 kW
- spotřebič (V x Š x H): 455 x 594 x 548 mm
- nika (V x Š x H): 450–455 x 560–568 x 550 mm

Příslušenství
- 1x kombinovaný rošt, 1x univerzální pánev

Zvláštní příslušenství
HEZ327000 – pečicí kámen s dřevěnou lopatkou
HEZ617000 – forma na pizzu
HEZ625071 – smaltovaný grilovací plech
HEZ631070 – smaltovaný pečicí plech
HEZ632070 – univerzální pánev
HEZ633070 – smaltovaná profesionální pánev
HEZ634080 – kombinovaný rošt
HEZ636000 – skleněná pánev
HEZ660060 – černá dekorační lišta
HEZ915003 – skleněný pekáč 5,1 l

Rozměrové výkresy na str. 52.

[1)] Měřeno uprostřed skla při nastavení trouby na horní/spodní ohřev a 180 °C po hodině provozu.
[2)] Na stupnici třídy energetické účinnosti od A+++ do D.
* Doporučená maloobchodní cena výrobce. Tato cena je pouze orientační, konečnou cenu produktu stanoví jednotliví prodejci.

Kombinovaná trouba s mikrovlnami

Cena: 32 990 Kč*

Serie | **8**
CMG633BB1 černá

AutoPilot | 4D horký vzduch

Typ pečicí trouby a druh ohřevu
- kompaktní kombinovaná trouba s mikrovlnami se 6 druhy ohřevu: 4D horký vzduch, Eco horký vzduch, cirkulační infragril, velkoplošný gril, maloplošný gril, předehřívání
- další způsoby ohřevu s mikrovlnami: mikrovlnný ohřev, kombinovaný mikrovlnný ohřev
- max. výkon: 900 W; 5 možností nastavení mikrovlnného výkonu (90 W, 180 W, 360 W, 600 W, 900 W) s invertorem
- AutoPilot14
- vnitřní objem: 45 l

Design
- ovládací prstenec

Komfort
- 2,5" barevný textový TFT displej vč. češtiny, dotyková tlačítka
- automatický návrh teploty
- ukazatel aktuální teploty
- ukazatel předehřevu
- SoftMove: tlumené otevírání a dovírání dvířek
- elektronické hodiny s časovou předvolbou
- rychloohřev
- LED osvětlení

Výsuvný systém
- závěsné rošty, teleskopické výsuvy nelze dokoupit

Bezpečnost a energetická náročnost
- teplota skla dvířek max. 40 °C[1)]
- dětská pojistka
- bezpečnostní vypínání
- ukazatel zbytkového tepla
- tlačítko start
- spínač kontaktu dveří

Rozměry a technické informace
- délka síťového kabelu: 120 cm
- celkový příkon elektro: 3,6 kW
- spotřebič (V x Š x H): 455 x 594 x 548 mm
- nika (V x Š x H): 450–455 x 560–568 x 550 mm

Příslušenství
- 1x kombinovaný rošt, 1x univerzální pánev

Zvláštní příslušenství na str. 51.
Rozměrové výkresy na str. 52.

Pečicí trouba

Green Technology inside

Cena: 21 990 Kč*

Serie | **8**
CBG635BS3 nerez

A+ | AutoPilot 10 | 4D horký vzduch | EcoClean Direct

Typ pečicí trouby a druh ohřevu
- kompaktní pečicí trouba se 13 druhy ohřevu: 4D horký vzduch, Eco horký vzduch, horní/spodní ohřev, Eco horní/spodní ohřev, cirkulační infragril, velkoplošný gril, maloplošný gril, stupeň pro pizzu, spodní ohřev, pomalé vaření, rozmrazování, předehřívání, udržování tepla
- AutoPilot10
- elektronická regulace teploty 30–300 °C
- vnitřní objem: 47 l

Design
- ovládací prstenec

Čištění
- EcoClean: zadní stěna

Komfort
- 2,5" barevný textový TFT displej vč. češtiny, dotyková tlačítka
- Home Connect připojení přes Wi-Fi
- automatický návrh teploty
- ukazatel aktuální teploty
- ukazatel předehřevu
- SoftMove: tlumené otevírání a dovírání dvířek
- elektronické hodiny s časovou předvolbou
- rychloohřev
- LED osvětlení

Výsuvný systém
- závěsné rošty

Bezpečnost a energetická náročnost
- teplota skla dvířek max. 40 °C[1)]
- dětská pojistka
- bezpečnostní vypínání
- ukazatel zbytkového tepla
- tlačítko start
- spínač kontaktu dveří

Rozměry a technické informace
- energetická třída: A+[2)]
- spotřeba el. energie při konvenčním ohřevu: 0,73 kWh
- spotřeba el. energie při cirk./h. vzduchu: 0,61 kWh
- délka síťového kabelu: 120 cm
- celkový příkon elektro: 2,99 kW
- spotřebič (V x Š x H): 455 x 594 x 548 mm
- nika (V x Š x H): 450–455 x 560–568 x 550 mm

Příslušenství
- 1x kombinovaný rošt, 1x univerzální pánev

Zvláštní příslušenství na str. 51.
Rozměrové výkresy na str. 52.

Kombinovaná parní trouba

NOVINKA

Green Technology inside

Cena: 44 990 Kč*

Serie | **8**
CSG656RS7 nerez

A+ | Assist | Parní trouba | PerfectBake | PerfectRoast | EcoClean Direct

Typ pečicí trouby a druh ohřevu
- kompaktní kombinovaná parní trouba se 14 druhy ohřevu: 4D horký vzduch, Eco horký vzduch, horní/spodní ohřev, Eco horní/spodní ohřev, cirkulační infragril, velkoplošný gril, maloplošný gril, stupeň pro pizzu, spodní ohřev, intenzivní ohřev, pomalé vaření, předehřívání, sušení, udržování tepla
- další způsoby vaření s párou: pára 100 %, regenerace (ohřívání), kynutí, rozmrazování
- další funkce: program na odvápnění, automatické vyrovnání bodu varu podle nadmořské výšky, sušení
- funkce Assist
- elektronická regulace teploty 30–250 °C
- vnitřní objem: 47 l

Design
- ovládací prstenec

Čištění
- EcoClean: strop, zadní stěna, boční stěny

Komfort
- 3 x 2,5" barevné grafické TFT displeje, z toho 2 dotykové
- PerfectRoast: teplotní sonda se třemi body měření
- PerfectBake senzor: konstantní měření obsahu vlhkosti
- zásobník na vodu o objemu 1 l
- ukazatel vyprázdnění zásobníku na vodu
- umístění parního generátoru mimo varný prostor
- automatický návrh teploty
- ukazatel aktuální teploty
- ukazatel předehřevu
- SoftMove: tlumené otevírání a dovírání dvířek
- elektronické hodiny s časovou předvolbou
- rychloohřev, LED osvětlení

Výsuvný systém
- závěsné rošty, jednonásobný teleskopický plný výsuv se stop funkcí

Bezpečnost a energetická náročnost
- teplota skla dvířek max. 40 °C[1)]
- dětská pojistka
- bezpečnostní vypínání
- ukazatel zbytkového tepla
- tlačítko start
- spínač kontaktu dveří

Rozměry a technické informace
- energetická třída: A+[2)]
- spotřeba el. energie při konvenčním ohřevu: 0,73 kWh
- spotřeba el. energie při cirk./h. vzduchu: 0,61 kWh
- délka síťového kabelu: 120 cm
- celkový příkon elektro: 3,3 kW
- spotřebič (V x Š x H): 455 x 594 x 548 mm
- nika (V x Š x H): 450–455 x 560–568 x 550 mm

Příslušenství
- 1x děrovaná parní nádoba (velikost S), 1x děrovaná parní nádoba (velikost XL), 1x neděrovaná parní nádoba (velikost S), 1x rošt, 1x univerzální pánev

Zvláštní příslušenství na str. 51.
Rozměrové výkresy na str. 52.

[1)] Měřeno uprostřed skla při nastavení trouby na horní/spodní ohřev a 180 °C po hodině provozu.
[2)] Na stupnici třídy energetické účinnosti od A+++ do D.
* Doporučená maloobchodní cena výrobce. Tato cena je pouze orientační, konečnou cenu produktu stanoví jednotliví prodejci.

Parní trouby

Cena: 29 990 Kč*

Serie | **8**
CDG634BS1 nerez

Parní trouba | AutoPilot

Typ pečicí trouby a druh ohřevu
- kompaktní parní trouba se čtyřmi druhy ohřevu: pára 100 %, regenerace (ohřívání), kynutí, rozmrazování
- program na odvápnění
- automatické vyrovnání bodu varu podle nadmořské výšky
- AutoPilot20
- elektronická regulace teploty 30–100 °C
- vnitřní objem: 38 l

Design
- ovládací prstenec

Komfort
- 2,5" barevný textový TFT displej vč. češtiny, dotyková tlačítka
- automatický návrh teploty
- ukazatel aktuální teploty
- ukazatel předehřevu
- SoftMove: tlumené otevírání a dovírání dvířek
- zásobník na vodu o objemu 1,3 l
- ukazatel vyprázdnění zásobníku na vodu
- umístění parního generátoru uvnitř varného prostoru
- elektronické hodiny s časovou předvolbou
- osvětlení vnitřního prostoru

Výsuvný systém
- závěsné rošty, teleskopické výsuvy nelze dokoupit

Bezpečnost a energetická náročnost
- teplota skla dvířek max. 40 °C[1)]
- dětská pojistka
- bezpečnostní vypínání
- tlačítko start
- spínač kontaktu dveří

Rozměry a technické informace
- délka síťového kabelu: 120 cm
- celkový příkon elektro: 1,75 kW
- spotřebič (V x Š x H): 455 x 594 x 548 mm
- nika (V x Š x H): 450–455 x 560–568 x 550 mm

Příslušenství
- 1x děrovaná parní nádoba (velikost L), 1x neděrovaná parní nádoba (velikost L), 1x mycí houba

Zvláštní příslušenství
HEZ36D153P – neděrovaná keramická nádoba 1/3
HEZ36D163 – neděrovaná parní nádoba velikosti S
HEZ36D163G – děrovaná parní nádoba velikosti S
HEZ36D353P – neděrovaná keramická nádoba 2/3
HEZ36D643 – neděrovaná parní nádoba velikosti L
HEZ36D643G – děrovaná parní nádoba velikosti XL
HEZ660060 – černá dekorační lišta
HEZ864000 – skleněný pekáč
HEZ915003 – skleněný pekáč 5,1 l

Rozměrové výkresy na str. 52.

Cena: 29 990 Kč*

Serie | **8**
CDG634BB1 černá

Parní trouba | AutoPilot

Typ pečicí trouby a druh ohřevu
- další způsoby vaření s párou: pára 100 %, regenerace (ohřívání), kynutí, rozmrazování
- program na odvápnění
- automatické vyrovnání bodu varu podle nadmořské výšky
- AutoPilot20
- elektronická regulace teploty 30–100 °C
- vnitřní objem: 38 l

Design
- ovládací prstenec

Komfort
- 2,5" barevný textový TFT displej vč. češtiny, dotyková tlačítka
- automatický návrh teploty
- ukazatel aktuální teploty
- ukazatel předehřevu
- SoftMove: tlumené otevírání a dovírání dvířek
- zásobník na vodu o objemu 1,3 l
- ukazatel vyprázdnění zásobníku na vodu
- umístění parního generátoru uvnitř varného prostoru
- elektronické hodiny s časovou předvolbou
- osvětlení vnitřního prostoru

Výsuvný systém
- závěsné rošty, teleskopické výsuvy nelze dokoupit

Bezpečnost a energetická náročnost
- teplota skla dvířek max. 40 °C[1)]
- dětská pojistka
- bezpečnostní vypínání
- tlačítko start
- spínač kontaktu dveří

Rozměry a technické informace
- délka síťového kabelu: 120 cm
- celkový příkon elektro: 1,75 kW
- spotřebič (V x Š x H): 455 x 594 x 548 mm
- nika (V x Š x H): 450–455 x 560–568 x 550 mm

Příslušenství
- 1x děrovaná parní nádoba (velikost L), 1x neděrovaná parní nádoba (velikost L), 1x mycí houba

Zvláštní příslušenství
HEZ36D153P – neděrovaná keramická nádoba 1/3
HEZ36D163 – neděrovaná parní nádoba velikosti S
HEZ36D163G – děrovaná parní nádoba velikosti S
HEZ36D353P – neděrovaná keramická nádoba 2/3
HEZ36D643 – neděrovaná parní nádoba velikosti L
HEZ36D643G – děrovaná parní nádoba velikosti XL
HEZ660060 – černá dekorační lišta
HEZ864000 – skleněný pekáč
HEZ915003 – skleněný pekáč 5,1 l

Rozměrové výkresy na str. 52.

[1)] Měřeno uprostřed skla při nastavení trouby na horní/spodní ohřev a 180 °C po hodině provozu.
[2)] Na stupnici třídy energetické účinnosti od A+++ do D.
* Doporučená maloobchodní cena výrobce. Tato cena je pouze orientační, konečnou cenu produktu stanoví jednotliví prodejci.

Mikrovlnné trouby

Cena: 20 990 Kč*

Serie | **8**
BFR634GW1 **bílá, závěs dveří vpravo**
BFL634GW1 **bílá, závěs dveří vlevo**

AutoPilot 07 | LED světlo

Druh ohřevu
- max. výkon: 900 W; 5 možností nastavení mikrovlnného výkonu (90 W, 180 W, 360 W, 600 W, 900 W) s invertorem
- vnitřní objem: 21 l
- AutoPilot7
- 4 programy pro rozmrazování a 3 programy pro vaření s mikrovlnami

Design
- osvětlený ovládací prstenec
- ovládání TouchControl

Komfort
- 2,5" barevný textový TFT displej vč. češtiny, dotyková tlačítka
- LED osvětlení
- tlačítko info
- elektronické otevírání dveří

Bezpečnost a energetická náročnost
- tlačítko start

Rozměry a technické informace
- délka síťového kabelu: 120 cm
- celkový příkon elektro: 1,22 kW
- spotřebič (V x Š x H): 382 x 594 x 318 mm
- nika (V x Š x H): 362–382 x 560–568 x 300 mm
- pro vestavbu do vysokých skříněk 60 cm i do horních skříněk

Rozměrové výkresy na str. 52.

Cena: 20 990 Kč*

Serie | **8**
BFR634GS1 **nerez, závěs dveří vpravo**
BFL634GS1 **nerez, závěs dveří vlevo**

AutoPilot 07 | LED světlo

Druh ohřevu
- max. výkon: 900 W; 5 možností nastavení mikrovlnného výkonu (90 W, 180 W, 360 W, 600 W, 900 W) s invertorem
- vnitřní objem: 21 l
- AutoPilot7
- 4 programy pro rozmrazování a 3 programy pro vaření s mikrovlnami

Design
- osvětlený ovládací prstenec
- ovládání TouchControl

Komfort
- 2,5" barevný textový TFT displej vč. češtiny, dotyková tlačítka
- LED osvětlení
- tlačítko info
- elektronické otevírání dveří

Bezpečnost a energetická náročnost
- tlačítko start

Rozměry a technické informace
- délka síťového kabelu: 120 cm
- celkový příkon elektro: 1,22 kW
- spotřebič (V x Š x H): 382 x 594 x 318 mm
- nika (V x Š x H): 362–382 x 560–568 x 300 mm
- pro vestavbu do vysokých skříněk 60 cm i do horních skříněk

Rozměrové výkresy na str. 52.

Cena: 20 990 Kč*

Serie | **8**
BFR634GB1 **černá, závěs dveří vpravo**
BFL634GB1 **černá, závěs dveří vlevo**

AutoPilot 07 | LED světlo

Druh ohřevu
- max. výkon: 900 W; 5 možností nastavení mikrovlnného výkonu (90 W, 180 W, 360 W, 600 W, 900 W) s invertorem
- vnitřní objem: 21 l
- AutoPilot7
- 4 programy pro rozmrazování a 3 programy pro vaření s mikrovlnami

Design
- osvětlený ovládací prstenec
- ovládání TouchControl

Komfort
- 2,5" barevný textový TFT displej vč. češtiny, dotyková tlačítka
- LED osvětlení
- tlačítko info
- elektronické otevírání dveří

Bezpečnost a energetická náročnost
- tlačítko start

Rozměry a technické informace
- délka síťového kabelu: 120 cm
- celkový příkon elektro: 1,22 kW
- spotřebič (V x Š x H): 382 x 594 x 318 mm
- nika (V x Š x H): 362–382 x 560–568 x 300 mm
- pro vestavbu do vysokých skříněk 60 cm i do horních skříněk

Rozměrové výkresy na str. 52.

* Doporučená maloobchodní cena výrobce. Tato cena je pouze orientační, konečnou cenu produktu stanoví jednotliví prodejci.

Mikrovlnná trouba s pečicí funkcí

Cena: 23 990 Kč*

Serie | **6**
CMA585MS0 nerez

AutoPilot 15 | Horký vzduch

Typ pečicí trouby a druh ohřevu
- kompaktní mikrovlnná trouba s 5 druhy ohřevu: mikrovlnný ohřev, standardní horký vzduch, cirkulační infragril, velkoplošný gril, stupeň pro pizzu
- další způsoby ohřevu s mikrovlnami: mikrovlnný ohřev, kombinovaný mikrovlnný ohřev
- max. výkon: 900 W; 5 možností nastavení mikrovlnného výkonu (90 W, 180 W, 360 W, 600 W, 900 W) s invertorem
- všechny druhy ohřevu lze použít samostatně nebo v kombinaci s jiným druhem ohřevu
- elektronická regulace teploty 40–230 °C
- AutoPilot15
- vnitřní objem: 44 l

Design
- zápustné otočné voliče
- ovládání TouchControl

Komfort
- 4 programy pro rozmrazování a 3 pro ohřev s mikrovlnami, 8 programů pro kombinovaný ohřev
- LCD displej
- výklopná dvířka
- elektronické hodiny s časovou předvolbou
- rychloohřev
- LED osvětlení

Výsuvný systém
- závěsné rošty, teleskopické výsuvy nelze dokoupit

Bezpečnost a energetická náročnost
- dětská pojistka
- bezpečnostní vypínání
- spínač kontaktu dveří

Rozměry a technické informace
- délka síťového kabelu: 120 cm
- celkový příkon elektro: 3,35 kW
- spotřebič (V x Š x H): 454 x 594 x 570 mm
- nika (V x Š x H): 450–452 x 560–568 x 550 mm

Příslušenství
- 1x rošt vysoký, 1x rošt nízký, 1x otočný talíř (36 cm)

Zvláštní příslušenství
HEZ915003 – skleněný pekáč 5,1 l

Rozměrové výkresy na str. 52.

Mikrovlnná trouba s funkcí pára

Cena: 28 990 Kč*

Serie | **6**
COA565GB0 černá

AutoPilot 15 | Parní trouba

Typ pečicí trouby a druh ohřevu
- kompaktní mikrovlnná trouba s funkcí pára: mikrovlnný ohřev, pára 100 %, velkoplošný gril, maloplošný gril
- max. výkon: 1 000 W; 5 možností nastavení mikrovlnného výkonu (90 W, 180 W, 360 W, 600 W, 1 000 W) s invertorem
- všechny druhy ohřevu lze použít samostatně nebo v kombinaci s jiným druhem ohřevu
- AutoPilot 15
- další způsoby vaření: 3 stupně vaření s párou
- program na odvápnění
- vnitřní objem: 36 l

Design
- zápustné otočné voliče
- ovládání TouchControl

Komfort
- 4 programy pro rozmrazování a 11 programů pro ohřev s mikrovlnami
- LCD displej
- výklopná dvířka
- elektronické hodiny s časovou předvolbou
- zásobník na vodu o objemu 0,8 l
- ukazatel vyprázdnění zásobníku na vodu
- umístění parního generátoru mimo varný prostor
- LED osvětlení

Výsuvný systém
- závěsné rošty, teleskopické výsuvy nelze dokoupit

Bezpečnost a energetická náročnost
- dětská pojistka
- bezpečnostní vypínání
- spínač kontaktu dveří

Rozměry a technické informace
- délka síťového kabelu: 120 cm
- celkový příkon elektro: 3,35 kW
- spotřebič (V x Š x H): 454 x 594 x 570 mm
- nika (V x Š x H): 450–452 x 560–568 x 550 mm

Příslušenství
- 1x rošt, 1x skleněná pánev, 1x parní nádoba

Rozměrové výkresy na str. 52.

Mikrovlnná trouba

Cena: 11 490 Kč*

Serie | **6**
BFL524MB0 černá, závěs dveří vlevo

AutoPilot 07 | LED světlo

Druh ohřevu
- max. výkon: 800 W; 5 možností nastavení mikrovlnného výkonu (90 W, 180 W, 360 W, 600 W, 800 W) s invertorem
- vnitřní objem: 20 l
- AutoPilot7
- 4 programy pro rozmrazování a 3 programy pro ohřev s mikrovlnami

Design
- otočný volič
- ovládání TouchControl

Komfort
- LED displej
- skleněný otočný talíř 25,5 cm
- LED osvětlení
- tlačítko info
- elektronické otevírání dveří
- 1 paměťové místo

Bezpečnost a energetická náročnost
- bezpečnostní vypínání
- spínač kontaktu dveří

Rozměry a technické informace
- délka síťového kabelu: 130 cm
- celkový příkon elektro: 1,27 kW
- spotřebič (V x Š x H): 382 x 594 x 317 mm
- nika (V x Š x H): 362–365 x 560–568 x 300 mm
- pro vestavbu do vysokých skříněk 60 cm i do horních skříněk

Příslušenství
- 1x rošt vysoký, 1x rošt nízký, 1x otočný talíř (36 cm)

Zvláštní příslušenství
HEZ915003 – skleněný pekáč 5,1 l

Rozměrové výkresy na str. 52.

* Doporučená maloobchodní cena výrobce. Tato cena je pouze orientační, konečnou cenu produktu stanoví jednotliví prodejci.

Mikrovlnné trouby

Cena: 11 490 Kč*

Serie | **6**
BFL524MS0 nerez, závěs dveří vlevo

Druh ohřevu
- max. výkon: 800 W; 5 možností nastavení mikrovlnného výkonu (90 W, 180 W, 360 W, 600 W, 800 W) s invertorem
- vnitřní objem: 20 l
- AutoPilot7
- 4 programy pro rozmrazování a 3 programy pro ohřev s mikrovlnami

Design
- otočný volič
- ovládání TouchControl

Komfort
- LED displej
- skleněný otočný talíř 25,5 cm
- LED osvětlení
- tlačítko info
- elektronické otevírání dveří
- 1 paměťové místo

Bezpečnost a energetická náročnost
- bezpečnostní vypínání
- spínač kontaktu dveří

Rozměry a technické informace
- délka síťového kabelu: 130 cm
- celkový příkon elektro: 1,27 kW
- spotřebič (V x Š x H): 382 x 594 x 317 mm
- nika (V x Š x H): 362–365 x 560–568 x 300 mm
- pro vestavbu do vysokých skříněk 60 cm i do horních skříněk

Rozměrové výkresy na str. 53.

Cena: 10 490 Kč*

Serie | **4**
BFL523MS0 nerez, závěs dveří vlevo

Druh ohřevu
- max. výkon: 800 W; 5 možností nastavení mikrovlnného výkonu (90 W, 180 W, 360 W, 600 W, 800 W) s invertorem
- vnitřní objem: 20 l
- AutoPilot7
- 4 programy pro rozmrazování a 3 programy pro ohřev s mikrovlnami

Design
- otočný volič
- ovládání TouchControl

Komfort
- LED displej
- skleněný otočný talíř 25,5 cm
- LED osvětlení
- tlačítko info
- elektronické otevírání dveří
- 1 paměťové místo

Bezpečnost a energetická náročnost
- bezpečnostní vypínání
- spínač kontaktu dveří

Rozměry a technické informace
- délka síťového kabelu: 130 cm
- celkový příkon elektro: 1,27 kW
- spotřebič (V x Š x H): 382 x 594 x 317 mm
- nika (V x Š x H): 362–365 x 560–568 x 300 mm
- pro vestavbu do vysokých skříněk 60 cm i do horních skříněk

Rozměrové výkresy na str. 53.

Cena: 9 490 Kč*

Serie | **4**
BFL550MW0 bílá, závěs dveří vlevo

Druh ohřevu
- max. výkon: 800 W; 5 možností nastavení mikrovlnného výkonu (90 W, 180 W, 360 W, 600 W, 900 W) s invertorem
- vnitřní objem: 20 l

Design
- otočný volič

Komfort
- skleněný otočný talíř 31,1 cm
- LED osvětlení
- tlačítko info

Bezpečnost a energetická náročnost
- bezpečnostní vypínání
- spínač kontaktu dveří

Rozměry a technické informace
- délka síťového kabelu: 130 cm
- celkový příkon elektro: 1,27 kW
- spotřebič (V x Š x H): 382 x 594 x 388 mm
- nika (V x Š x H): 380–382 x 560–568 x 550 mm
- pro vestavbu do vysokých skříněk 60 cm

Rozměrové výkresy na str. 53.

* Doporučená maloobchodní cena výrobce. Tato cena je pouze orientační, konečnou cenu produktu stanoví jednotliví prodejci.

Vestavné kávovary

Cena: 59 990 Kč*

Serie | **8**
CTL636ES6 nerez

Chuť
- průtokový ohřívač: díky ideální konstantní teplotě spaření inovativní ohřevný systém pokaždé zaručí maximální požitek z kávy
- AromaPro Concept: ideální tlak pro optimální aroma
- příprava one-touch: ristretto, espresso, espresso macchiato, káva, cappuccino, latte macchiato, káva s mlékem pouhým stisknutím tlačítka
- AromaDouble Shot: extra silná káva při zachování správného aromatu
- individuální nastavení teploty nápoje – teplota kávy: 3 stupně, horká voda: 4 stupně
- obsahuje vodní filtr BRITA: redukuje obsah vápníku ve vodě, filtruje látky ovlivňující chuť a vůni kávy a prodlužuje životnost spotřebiče

Komfort
- TFT displej s interaktivním ovládáním menu
- MyCoffee: uložení až 8 oblíbených nápojů pod jménem s nastavitelným poměrem kávy a mléka
- IndividualCup: individuální nastavení velikosti šálku
- výškově nastavitelná tryska kávy a mléka: až 15 cm vysoké skleničky na latte macchiato
- OneTouch DoubleCup: příprava dvou samostatných šálků kávy a mléčných specialit
- vyjímatelný zásobník na vodu (2,4 l)
- včasné upozornění na nedostatek vody či kávových zrn
- flexibilní řešení pro přípravu mléka: možnost připojení dodaného mléčného kontejneru
- krátký návod na obsluhu vždy po ruce uvnitř spotřebiče

Výkon
- tichý keramický mlýnek SilentCeram Drive
- CoffeeSensor Pro: keramický mlýnek se automaticky přizpůsobí různým druhům kávových zrn
- one-touch příprava mléčných specialit s jemnou pěnou díky inovovanému napěňovači mléka
- separátní výpusť mléčné pěny, horkého mléka a horké vody
- významná úspora času: nejrychlejší první šálek!
- tlak čerpadla: 19 barů
- separátní zásobník na mletou kávu
- záruka 15 000 šálků kávy: platí pro nekomerční použití do 24 měsíců

Hygiena
- vyjímatelná spařovací jednotka
- AutoMilk Clean: plně automatické parní čištění mléčného systému po každé přípravě
- tryska na mléko vyjímatelná pro jednoduché čištění pod tekoucí vodou nebo v myčce
- SinglePortion Cleaning: vždy čerstvá voda pro každý šálek kávy
- automatický čisticí program při zapnutí a vypnutí
- automatický čisticí a odvápňovací systém Calc'n'Clean
- ukazatel počtu zbývajících šálků před údržbou přístroje

Příslušenství
- separátní izolovaná nádoba na mléko (0,5 l)
- příslušenství: spojovací hadička k mléčné trysce, trubka na mléko z plexiskla, kontrolní testovací proužky ke stanovení tvrdosti vody, tuk k promazání spařovací jednotky, 1x patrona do vodního filtru

Zvláštní příslušenství
TCZ8001N – čisticí tablety
TCZ8002N – odvápňovací tablety
TCZ8009N – izolovaná nádoba na mléko
TCZ7003 – vodní filtr Brita
TCZ8004 – servisní set

Rozměrové výkresy na str. 53.

* Doporučená maloobchodní cena výrobce. Tato cena je pouze orientační, konečnou cenu produktu stanoví jednotliví prodejci.

Ohřevné zásuvky

Cena: 14 490 Kč*

Serie | **8**
BIC630NS1 **nerez**
BIC630NB1 **černá**
BIC630NW1 **bílá**

Komfort
- ohřevná zásuvka na ohřev šálků či talířů
- ohřev pomocí topné desky z tvrzeného skla
- nastavení teploty ve 4 úrovních od 30 °C do 80 °C (povrchová teplota ohřevného dna z tvrzeného skla)
- naplnění max. 25 kg
- maximální naplnění šálků na espresso: 64 ks nebo maximální naplnění talířů (26 cm): 12 ks
- 5 možností použití: pro vykynutí těsta, rozmrazování jídel, udržování teploty jídel, předehřívání nádobí, jemné ohřívání
- chladná čelní stěna
- push&pull: otevření a zavření přitlačením čelní stěny
- do kombinace se spotřebiči Serie | 8

Technické informace
- objem: 20 l
- délka síťového kabelu: 120 cm
- příkon: 0,81 kW
- spotřebič (V x Š x H): 140 x 595 x 548 mm
- nika (V x Š x H): 140 x 560–568 x 550 mm

Rozměrové výkresy na str. 53.

Cena: 12 490 Kč*

Serie | **6**
BIC510NS0 **nerez**
BIC510NB0 **černá**

Komfort
- ohřevná zásuvka na ohřev šálků či talířů
- nastavení teploty ve 4 úrovních od 40 °C do 80 °C
- naplnění max. 15 kg
- maximální naplnění šálků na espresso: 64 ks nebo maximální naplnění talířů (26 cm): 14 ks
- 4 možnosti použití: udržování teploty nápojů a pokrmů, předehřívání nádobí, pro vykynutí těsta, rozmrazování jídla
- chladná čelní stěna
- push&pull: otevření a zavření přitlačením čelní stěny
- do kombinace se spotřebiči Serie | 6 a Serie | 4

Technické informace
- objem: 23 l
- délka síťového kabelu: 120 cm
- příkon: 0,4 kW
- spotřebič (V x Š x H): 140 x 594 x 540 mm
- nika (V x Š x H): 140 x 560–568 x 550 mm

Rozměrové výkresy na str. 53.

Zásuvka na uskladnění příslušenství

Cena: 8 490 Kč*

Serie | **8**
BIE630NS1 **nerez**

Komfort
- zásuvka na uskladnění příslušenství
- naplnění max. 15 kg
- maximální naplnění šálků na espresso: 64 ks nebo maximální naplnění talířů (26 cm): 14 ks
- push&pull: otevření a zavření přitlačením čelní stěny
- protiskluzová podložka zabrání pohybu vašeho nádobí v zásuvce
- do kombinace se spotřebiči Serie | 8

Technické informace
- objem: 21 l
- spotřebič (V x Š x H): 140 x 595 x 500 mm
- nika (V x Š x H): 140 x 560–568 x 550 mm

Rozměrové výkresy na str. 53.

* Doporučená maloobchodní cena výrobce. Tato cena je pouze orientační, konečnou cenu produktu stanoví jednotliví prodejci.

Zvláštní příslušenství pro vestavné trouby a kompaktní spotřebiče

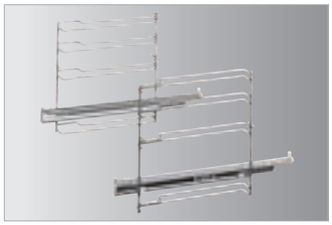

Jednonásobný plně teleskopický výsuv

HEZ638170 odolný při pyrolýze **Cena: 2 890 Kč***

HEZ638100 standard **Cena: 2 290 Kč***

HEZ638D10 odolný při páře **Cena: 2 590 Kč***

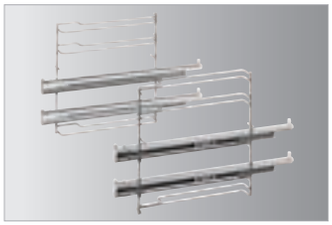

Dvojnásobný plně teleskopický výsuv

HEZ638270 odolný při pyrolýze **Cena: 3 990 Kč***

HEZ638200 standard **Cena: 3 190 Kč***

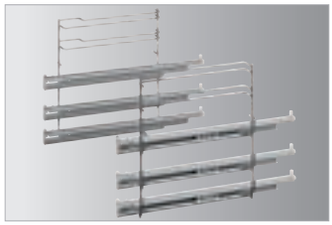

Trojnásobný plně teleskopický výsuv

HEZ638370 odolný při pyrolýze **Cena: 4 790 Kč**

HEZ638300 standard **Cena: 4 090 Kč***

HEZ638D30 odolný při páře **Cena: 4 790 Kč***

Smaltovaný pečicí plech

HEZ631070 **Cena: 650 Kč***

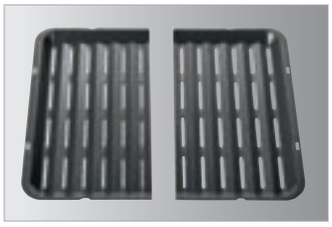

Smaltovaný grilovací plech

Ideální do kombinace s univerzální pánví (např. při pečení hranolků)

HEZ625071 **Cena: 550 Kč***

Smaltovaná univerzální pánev

Extra hluboký plech, ideální pro pečení šťavnatých koláčů, pečeně nebo hluboce zmrazených pokrmů

HEZ632070 **Cena: 690 Kč***

Kombinovaný rošt

HEZ634000 **Cena: 450 Kč***

Smaltovaná profesionální pánev
Extra hluboká pánev s pečicím roštem.
Ideální pro velké porce pečeně nebo grilování.
Obsah: 10 l

HEZ633070 **Cena: 1 550 Kč***

Víko pro profesionální pánev
HEZ633001 **Cena: 1 590 Kč***

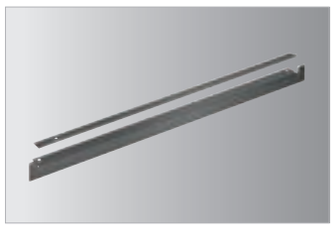

Černá dekorační lišta pro kompaktní spotřebiče

HEZ660060 **Cena: 590 Kč***

Forma na pizzu

Smaltovaná forma na pizzu o průměu 35 cm, lze mýt v myčce nádobí.

HEZ617000 **Cena: 750 Kč***

Forma na pizzu

Smaltovaná forma na pizzu o průměu 35 cm, lze mýt v myčce nádobí.

HEZ317000 **Cena: 690 Kč***

Síťový kabel, délka 3 m (pro vestavné trouby)

HEZG0AS00 **Cena: 350 Kč***

* Doporučená maloobchodní cena výrobce. Tato cena je pouze orientační, konečnou cenu produktu stanoví jednotliví prodejci.

Zvláštní příslušenství pro vestavné trouby a kompaktní spotřebiče

Jednonásobný plně teleskopický výsuv pro kompaktní trouby 45cm

HEZ638178 odolný při pyrolýze **Cena: 2 690 Kč***

HEZ638108 standard **Cena: 1 890 Kč***

HEZ638D18 odolný při páře **Cena: 2 390 Kč***

Neděrovaná parní nádoba

HEZ36D163 (velikost S) **Cena: 590 Kč***

Děrovaná parní nádoba

HEZ36D163G (velikost S) **Cena: 650 Kč***

Děrovaná parní nádoba (velikost XL)

HEZ36D663G **Cena: 990 Kč***

Neděrovaná parní nádoba (velikost L)

HEZ36D643 **Cena: 750 Kč***

Děrovaná parní nádoba (velikost L)

HEZ36D643G **Cena: 750 Kč***

Pečicí kámen s dřevěnou lopatkou

Keramický pečicí kámen s dřevěným prkénkem. Ideální pro pečení chleba, chlebových placek, pizzy nebo hluboce zmrazených pokrmů (odolný při pyrolýze).

HEZ327000 **Cena: 3 490 Kč***

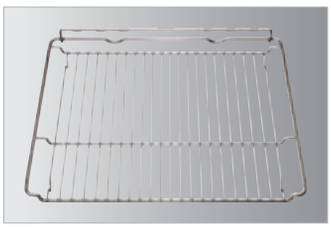

Kombinovaný rošt (pára)

HEZ664000 **Cena: 890 Kč***

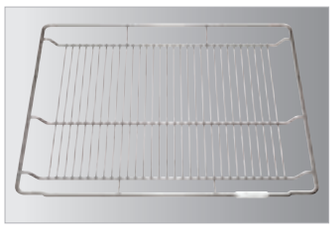

Kombinovaný rošt

HEZ634080 **Cena: 490 Kč***

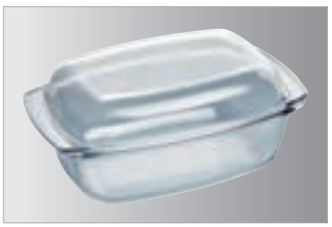

Skleněný pekáč

HEZ915003 **Cena: 1 650 Kč***

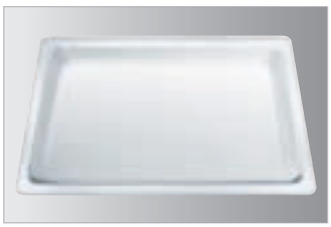

Skleněná pánev

HEZ636000 **Cena: 1 490 Kč***

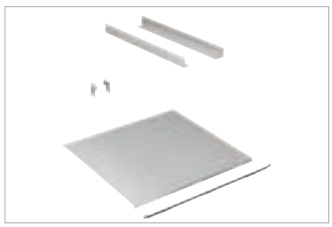

Mezidno a lišty

HEZ6BMA00 **Cena: 990 Kč***

* Doporučená maloobchodní cena výrobce. Tato cena je pouze orientační, konečnou cenu produktu stanoví jednotliví prodejci.

Zvláštní příslušenství pro vestavné trouby a kompaktní spotřebiče

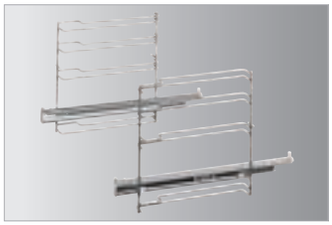

Jednonásobný teleskopický výsuv ClipRail (libovolně umístitelný do závěsných roštů)

HEZ538000 **Cena: 1 450 Kč***

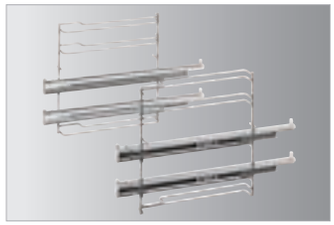

Dvojnásobný teleskopický výsuv

HEZ538200 **Cena: 1 450 Kč***

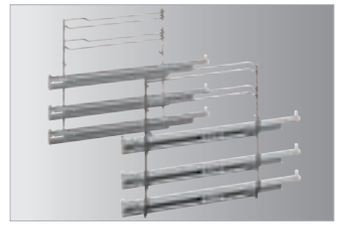

Trojnásobný teleskopický výsuv vč. 1 ClipRail (jednonásobný teleskopický výsuv libovolně umístitelný do závěsných roštů)

HEZ538S00 **Cena: 2 390 Kč***

Dvě univerzální pánve SlimSize

HEZ530000 **Cena: 1 790 Kč***

Pečicí plech s nepřilnavým keramickým povrchem

HEZ531010 **Cena: 2 090 Kč***

Univerzální pánev s nepřilnavým keramickým povrchem

HEZ532010 **Cena: 2 090 Kč***

Smaltovaný pečicí plech

HEZ531000 **Cena: 990 Kč***

Smaltovaná univerzální pánev

HEZ532000 **Cena: 590 Kč***

Smaltovaná profesionální pánev

HEZ533000 **Cena: 1 150 Kč***

* Doporučená maloobchodní cena výrobce. Tato cena je pouze orientační, konečnou cenu produktu stanoví jednotliví prodejci.

Zvláštní příslušenství pro vestavné kávovary

Čisticí tablety (10 ks)

TCZ8001A **Cena: 279 Kč***

Odvápňovací tablety (3 ks)

TCZ8002A **Cena: 299 Kč***

Vodní filtr Brita

TCZ7003 **Cena: 349 Kč***

Servisní set

TCZ8004 **Cena: 899 Kč***

Izolovaná nádoba na mléko s kovovým povrchem, objem 0,7 l

TCZ8009N **Cena: 1 290 Kč***

Zvláštní příslušenství pro kompaktní spotřebiče

	Serie | **8** **CBG635BS3**	Serie | **8** **CMG633BB1**	Serie | **8** **CSG656RS7**
HEZ327000 – pečicí kámen s dřevěnou lopatkou	●	●	●
HEZ36D163 – neděrovaná parní nádoba velikosti S (= 1/3 pečicího plechu)			●
HEZ36D163G – děrovaná parní nádoba velikosti S (= 1/3 pečicího plechu)			●
HEZ36D643 – neděrovaná parní nádoba velikosti L (= 2/3 pečicího plechu)			
HEZ36D643G – děrovaná parní nádoba velikosti L (= 2/3 pečicího plechu)			
HEZ36D663G – děrovaná parní nádoba velikosti XL (= velikost pečicího plechu)			●
HEZ530000 – 2 pečicí plechy SlimSize	●		●
HEZ531010 – pečicí plech s nepřilnavým keramickým povrchem	●	●	●
HEZ532010 – univerzální pánev s nepřilnavým keramickým povrchem	●	●	●
HEZ617000 – forma na pizzu	●	●	●
HEZ625071 – smaltovaný grilovací plech (pro trouby s pyrolýzou)	●	●	●
HEZ631070 – smaltovaný pečicí plech (standardní/pára/MW/pyrolýza)	●	●	●
HEZ632070 – univerzální pánev (standardní/pára/MW/pyrolýza)	●	●	●
HEZ634000 – kombinovaný rošt (standardní)	●		
HEZ634080 – kombinovaný rošt (MW)		●	
HEZ636000 – skleněná pánev		●	●
HEZ638108 – jednonásobný plně teleskopický výsuv (standardní)	●		
HEZ660060 – černá dekorační lišta pro kompaktní spotřebiče	●	●	●
HEZ664000 – kombinovaný rošt (pára)			●
HEZ915003 – skleněný pekáč	●	●	●
HEZG0AS00 – síťový kabel, délka 3 m	●	●	●
HEZG9AS00S			

Rozměrové výkresy ke kompaktním spotřebičům

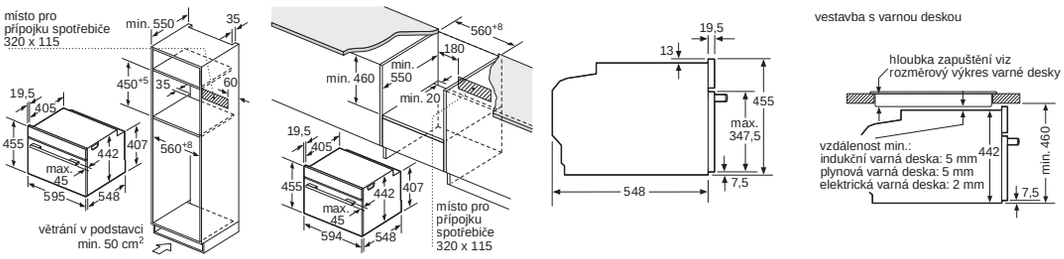

Pokud je kompaktní spotřebič vestavěný pod varnou deskou, musí být dodržená následující tloušťka pracovní desky (příp. včetně nosné konstrukce).

Typ varné desky	min. tloušťka pracovní desky	
	nasazená	v rovině
indukční varná deska	42 mm	43 mm
celoplošná indukční varná deska	52 mm	53 mm
plynová varná deska	32 mm	43 mm
elektrická varná deska	32 mm	35 mm

Rozměry v mm

CMG...

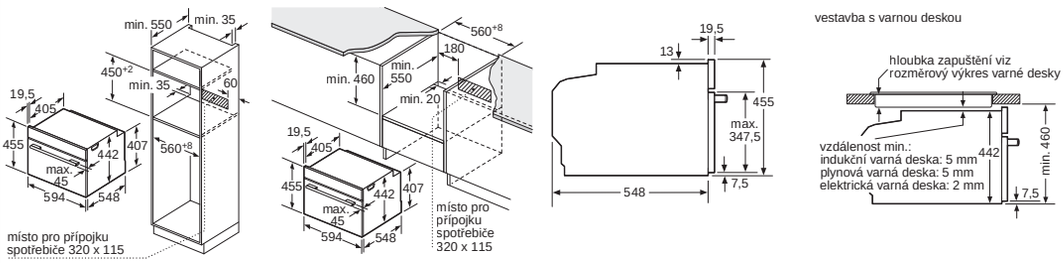

Pokud je kompaktní spotřebič vestavěný pod varnou deskou, musí být dodržená následující tloušťka pracovní desky (příp. včetně nosné konstrukce).

Typ varné desky	min. tloušťka pracovní desky	
	nasazená	v rovině
indukční varná deska	42 mm	43 mm
celoplošná indukční varná deska	52 mm	53 mm
plynová varná deska	32 mm	43 mm
elektrická varná deska	32 mm	35 mm

Rozměry v mm

CBG... | CSG... | CDG...

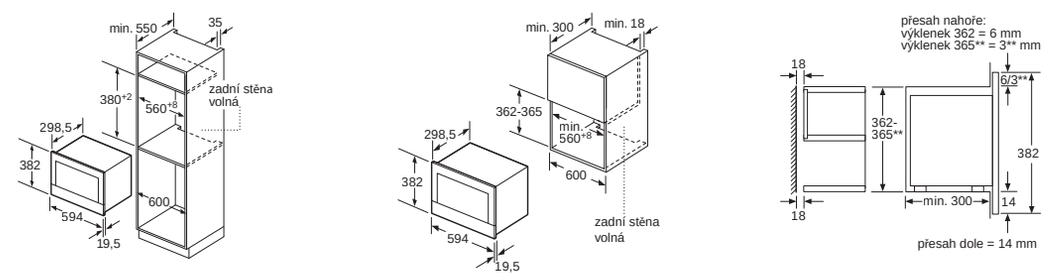

Rozměry v mm

BFR... | BFL...

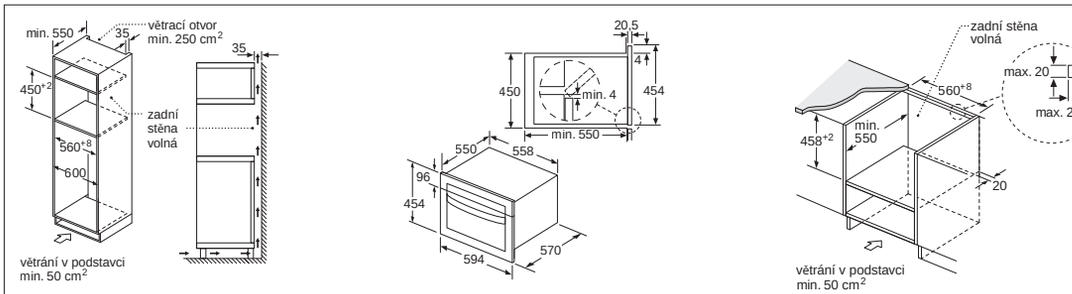

Rozměry v mm

CMA585MS0

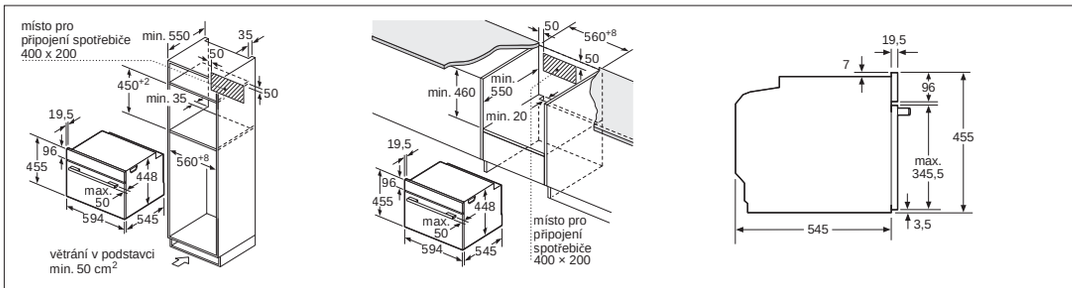

Rozměry v mm

COA565GB0

Rozměrové výkresy ke kompaktním spotřebičům

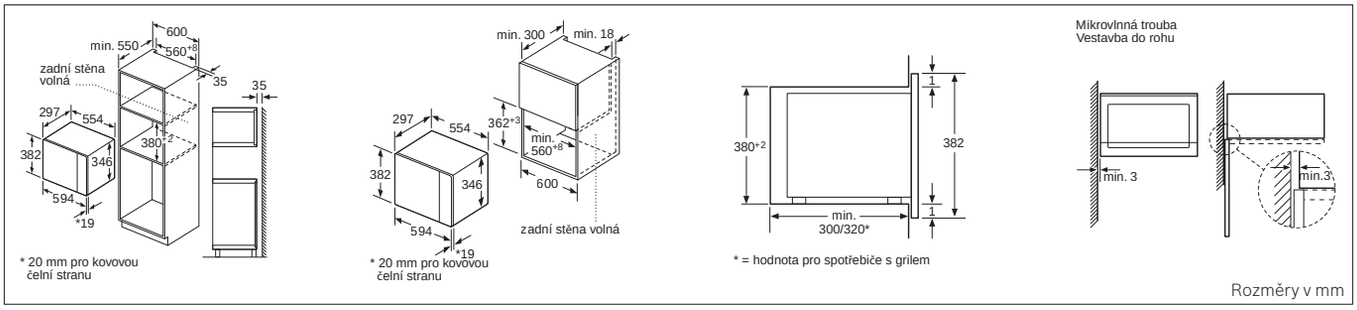

BFL52...

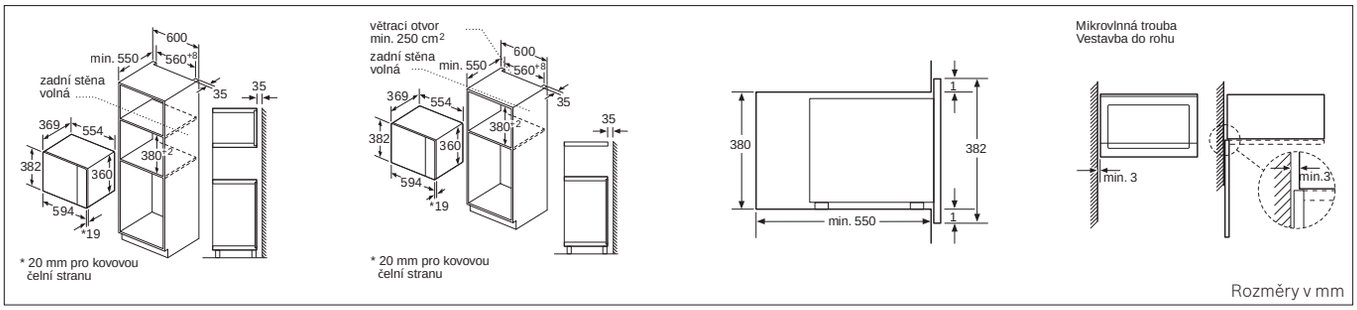

BFL550MW0

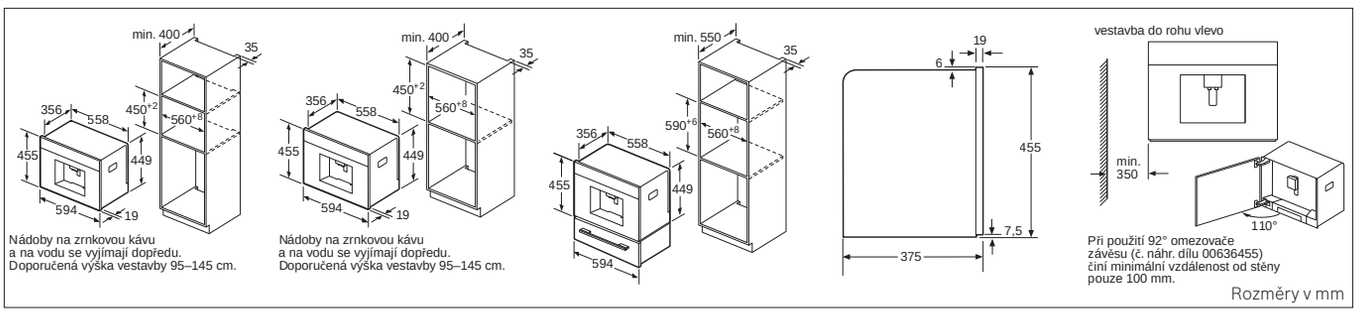

CTL6...

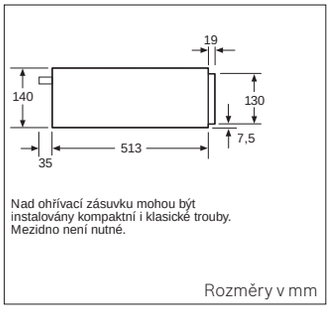

BIC6...

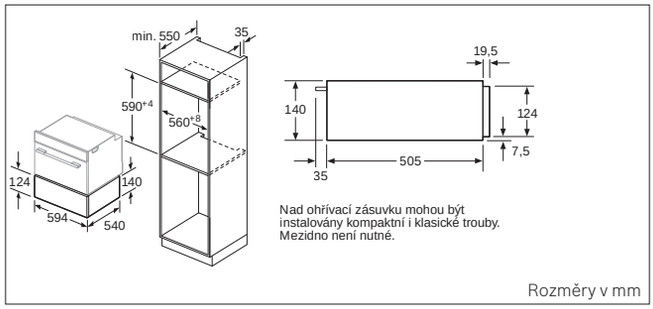

BIC5...

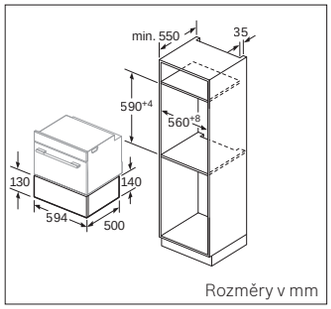

BIE6...

Varné desky

Varná deska je duší kuchyně. Aby byla podle vašich představ, vybavili jsme ji několika praktickými pomocníky, kteří vám při smažení a vaření ušetří mnoho práce.

BARBECUE
BOSCH

Přesné nastavení přesně podle vašich představ

Díky jednoduchému ovládání a promyšleným funkcím se úspěch stoprocentně dostaví. A navíc v kombinaci s úžasným designem.

Indukční desky s FlexInduction a FlexInduction Plus
Varné desky FlexInduction nabízejí mnoho flexibility. Můžete je používat jako konvenční varnou desku se čtyřmi oddělenými varnými zónami nebo po propojení dvou varných zón získáte dvě velké varné zóny. A je jedno, jak velké máte nádobí nebo kam jej umístíte.

Varná zóna FlexInduction Plus s rozšířenou varnou plochou nabízí ještě více možností: prostor pro velké pečicí hrnce a pánve o průměru až 30 cm, nebo díky speciálnímu příslušenství až 40 cm.

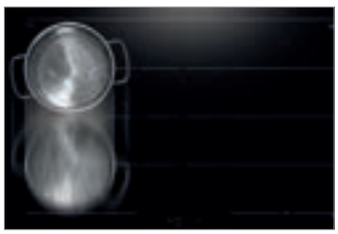

FlexInduction s funkcí MoveMode
Funkce MoveMode je přirozená a intuitivní. Na běžných deskách například uvedete do varu polévku na stupni výkonu 9, vaříte ji na stupni 5 a pak ji necháte dojít na stupni 1. Pokaždé přitom musíte měnit nastavení teploty. Funkce MoveMode na varné zóně FlexInduction se o změnu stupňů teploty postará za vás, protože flexzóna se při volbě funkce rozdělí na tři části přednastavené na úrovně 9, 5 a 1. Vaříte tedy jako obvykle a pouhým pohybem hrnce měníte stupně výkonu.

Indukční desky s varnou plochou CombiZone
Pokud potřebujete více prostoru pro vaření na velkém nádobí, například v pekáči či na velké pánvi během smažení, můžete s varnou plochou CombiZone stisknutím tlačítka kombinovat dvě varné zóny do jedné velké varné plochy se stejnou úrovní výkonu.

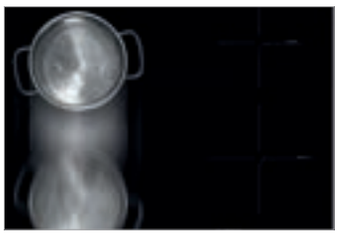

CombiZone s funkcí MoveMode
Pomocí inovativní funkce MoveMode již nemusíte volit stupeň výkonu ručně, ale pouze jednoduchým posunem hrnce po jednotlivých varných zónách. Stačí jen aktivovat funkci MoveMode a varná plocha CombiZone bude rozdělena do dvou přesně nadefinovaných „varných polí“ s rozdílnými stupni výkonu. Tak můžete například na přední varné zóně se stupněm výkonu 9 přivést k varu váš pokrm a na zadní varné zóně udržovat teplotu pokrmu pomocí výkonového stupně 1.

PanBoost a PowerBoost – rychlejší smažení a vaření
S funkcí PanBoost nyní můžete rozehřát pánve a hrnce se speciálním povrchem ještě rychleji a bez obav z poničení citlivého povrchu nádobí. PanBoost funkce se aktivuje jednoduše na ovládacím panelu a pánev bude připravená na smažení během 30 vteřin. Funkce PowerBoost uvede až o 50 % rychleji např. vodu do varu.

Funkce minutka
Nastavte si přesné odpočítávání času vaření, případně automatické vypnutí. Vždy tak budete mít spolehlivou informaci, jak dlouho jste vařili nebo smažili, a např. vaše špagety budou vždy al dente, pokud si odpočet času nastavíte.

Možnosti instalace varné desky

Je hezké, že tak inteligentní spotřebič také hezky vypadá.

Design bez rámečku
Hladký a ucelený vzhled varné desky zaujme na první pohled. Design bez rámečku je určen pro klasické zabudování na pracovní desku.

Design s nerezovým rámečkem
Tento klasický desing – nerezový rámeček po celém obvodu desky – se hodí do každé kuchyně a bude ozdobou každé pracovní desky.

KomfortProfil
Elegantní design, který má vpředu zkosenou sklokeramickou hranu a po stranách nerezové fazetové lišty.

U-fazeta
Zkosené hrany se budou ve vaší kuchyni skvěle vyjímat. Sklokeramická deska s U-fazetou je o něco širší než nerezový rámeček, a proto se perfektně hodí pro výměnu původní 60 cm široké desky.

Přehled ovládacích panelů a displejů

Správné nastavení přesně podle vašich představ

Krásné na pohled a ovládané jen dotykem prstu. DirectSelect Premium, DirectSelect a TouchSelect.

TFT dotykový displej
Zaručí kontrolu během celého průběhu vaření. Snadno si vyberete a zvolíte požadované funkce a menu. Popis funkcí včetně zobrazených pokrmů a nastavení vás snadno a rychle provede všemi nástrahami při vaření a pomůže vám k dokonalému výsledku.

DirectSelect Premium
Přehledné, pohodlné a jednoduché ovládání DirectSelect Premium v elegantním a čistém designu umožňuje přímý a snadný výběr varné zóny, požadovaného stupně výkonu a dalších funkcí. Jediným dotykem prstu může být vybráno a přehledně nastaveno až 17 stupňů výkonu. Délka ovládacího panelu je 30 cm.

DirectSelect
Pouhým dotykem můžete nastavit jakýkoli stupeň výkonu včetně půlstupňových, např. 4,5 nebo 7,5. Vizuální kontrolu zajišťuje červená linka na ovládacím panelu, která svítí až k vybranému stupni výkonu. I v „horkých“ situacích tak máte dokonalý přehled o nastavení desky.

TouchSelect
Vše pouhým dotykem prstu: pomocí tohoto nového ovládacího panelu můžete regulovat vybranou varnou zónu velmi snadno. Jednoduše zvolíte stupeň výkonu, který potřebujete.

Přehled ovládacích panelů a displejů

TFT dotykový displej a Bosch Assist. Naprogramujte si úspěšné vaření

TFT dotykový displej byl vytvořen, tak abyste mohli mít během vaření vždy pod kontrolou hrnce, pánve a celý průběh vaření. Snadno si vyberete a zvolíte požadované funkce a menu. Popis funkcí včetně zobrazených pokrmů a nastavení vás snadno a rychle provede všemi nástrahami při vaření a pomůže vám k dokonalému výsledku pro vás i vaše blízké.

Jak snadno funguje funkce Bosch Assist:

Pomocí TFT dotykového displeje s vysokým rozlišením jednoduše vyberte vhodnou kategorii nádobí a poté požadovaného jídla.

Varná deska automaticky navrhne správné nastavení při vaření a poskytne i praktické rady a doporučení, případně i recepty.

Potvrďte dotykem prstu vybraný pokrm a začněte s vařením.

AutoControl

Varnou desku zapnout. Odsavač par zapnout. A vaření může začít. Tak to zná každý. Jakmile aktivujete varnou desku, odsavač par s připojením na Wi-Fi a funkcí Home Connect se automaticky sám zapne. Spotřebiče dokážou spolu vzájemně komunikovat a odsavač okamžitě reaguje na vzniklé páry a aroma. Po ukončení vaření je odsavač par cca deset minut v chodu a pak se automaticky vypne. Odsavač par lze samozřejmě regulovat i manuálně, a to pouhým dotykem na ovládacím panelu, kde lze aktivovat „manuální mód“. Poté můžete pomocí ovládacího panelu na varné desce regulovat nastavení vašeho odsavače par nebo osvětlení.

Home connect

PerfectCook senzor

Uvaří všechno a nikdy nepřekypí

Pro dokonalý výsledek je rozhodující správná teplota během vaření pokrmu. Pomocí senzoru PerfectCook je teplota nádoby během vaření kontrolována a automaticky regulována, tak aby nedošlo k připálení nebo přetečení obsahu hrnce.

Správná teplota vaření je rozhodující pro dosažení dokonalých výsledků. Stačí o několik stupňů vyšší teplota a řízek se připálí, mléko přeteče a párky v hrnci popraskají. To se nestane, pokud vaříte se senzorem PerfectCook. Ten automaticky sleduje teplotu během vaření a sám ji reguluje – díky tomu vám jídlo nebude přetékat, připalovat se a ani se nerozvaří.

Takto jednoduše funguje PerfectCook senzor:

Magnetický kroužek, který lze i mýt v myčce nádobí, připevněte na hrnec.

PerfectCook senzor pomocí magnetu připojte na kroužek. Když jej nepotřebujete, lze ho snadno z kroužku odstranit.

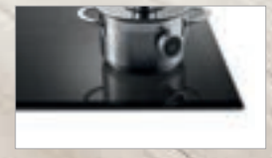

Senzor aktivujete jednoduše stlačením tlačítka a potvrzením na desce. Po dosažení cílové teploty se ozve akustický signál a potěšení z vaření může začít.

Pět nastavení výkonu pro perfektní výsledek

1 **60–70 °C**
Rozpouštění, ohřívání a udržování teploty

2 **80–90 °C**
Tažení vývaru, vaření mléka

3 **90–100 °C**
Perfektní pro vaření a dušení

4 **110–120 °C**
Optimální pro vaření v tlakovém hrnci

5 **170–180 °C**
Perfektní pro fritování

PerfectFry senzor

Steak jako od šéfkuchaře

Je mnoho způsobů, jak připravit dokonalý steak. Správná teplota je pro smažení nejdůležitější. Senzor PerfectFry vám přípravu jídla usnadní díky automatické kontrole a regulaci teploty.

Příprava dokonalého steaku začíná se správnou teplotou oleje. Protože různé druhy olejů se začínají přepalovat při rozdílných teplotách, je často obtížné udržet vhodnou teplotu a olej nepřepálit. Senzor na smažení PerfectFry pohlídá správnou teplotu oleje za vás. Stačí nastavit požadovaný stupeň teploty a senzor ji automaticky udrží přesně na potřebné úrovni, bezpečně bez přepálení.

Takto jednoduše funguje senzor PerfectFry:

Zvolte varnou zónu.

Jednoduše aktivujte PerfectFry senzor na ovládacím panelu.

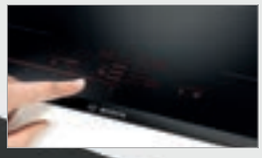

Poté vyberte optimální stupeň teploty. Pánev se zahřeje na požadovanou úroveň a teplota je automaticky udržována na konstantní úrovni. Optický a zvukový signál vás upozorní, jakmile je dosaženo požadované teploty, a vy můžete začít smažit.

Které varné desky nejlépe odpovídají vašim potřebám?

Funkce a speciální výbava varných desek značky Bosch

Indukce
Indukční varné desky vytvářejí teplo pouze tam, kde je ho opravdu potřeba – ve dně hrnce. Jaké to přináší výhody? Více bezpečnosti a více komfortu. Velké ani malé prstíky už se tak nespálí. Varná zóna navíc bezprostředně reaguje na změnu teploty – nebezpečí, že něco překypí, je tak téměř nulové. A pokud už se něco takového stane, nic se nepřipálí a zbytky lze z povrchu snadno odstranit. A další výhodou je rychlost. Na indukční varné desce se dva litry vody přivedou k varu dvakrát rychleji než na klasické sklokeramické desce, a navíc s menší spotřebou energie.

Elektrické varné desky
Vařit dobře klasicky. U elektrických varných desek se teplo vytváří uvnitř desky pomocí elektrických topných těles. Desky se ovládají prostřednictvím senzorového ovládání přímo na varné desce – vždy tak budete mít optimální kontrolu.

FlexIndukce Plus
Rozšířená flexindukční zóna poskytuje díky možnosti spojení varných zón do jedné velké zóny, na kterou lze umístit velké hrnce nebo pekáče, při vaření ještě více volnosti.

FlexIndukce
Nezáleží na tom, jestli potřebujete vařit v jednom, dvou či třech hrncích nebo v jednom velkém pekáči – s FlexIndukcí máte nyní spoustu možností. Jedním dotykem spojíte dvě indukční zóny do jedné velké indukční plochy, na které můžete varné nádobí flexibilně rozestavit.

CombiZone
Spojením levé přední a levé zadní zóny získáte jednu velkou varnou zónu, kterou můžete ovládat najednou. Hodí se pro vaření ve velkém pekáči nebo např. při smažení na velké pánvi.

Pečicí zóna
Je ideální varnou zónou pro smažení nebo dušení, kdy potřebujete rovnoměrně rozložené teplo po celém dnu pánve nebo hrnce.

SettingTransfer
Pomocí funkce SettingTransfer (přenos nastavení) lze stupeň výkonu, naprogramovanou dobu vaření a zvolenou varnou funkci přenášet z jedné varné zóny na jinou. Pro přenesení nastavení stačí pouze posunout nádobu ze zapnuté varné zóny na jinou varnou zónu.

Rychlost uvedení do varu

Čas pro zahřátí 2 litrů vody z 15 °C na 90 °C:

Indukce	**4:01 min**
Plyn	7:39 min
Sklokeramika	9:06 min

QuickStart
Začít vařit na indukční desce je ještě rychlejší: nová funkce QuickStart pozná, kde je hrnec umístěn, a automaticky zobrazí „obsazenou“ varnou zónu na ovládacím panelu. Stačí jen zvolit stupeň výkonu a vaření může hned začít.

ReStart
Deska, která si pamatuje své nastavení: pokud se něco rozleje nebo uteče z hrnce, deska se automaticky vypne a zároveň si uloží poslední nastavení. Jakmile je deska čistá, lze jednoduše dotykem prstu obnovit všechna původní nastavení.

Senzor PerfectCook
Senzor PerfectCook zabrání díky precizní kontrole teploty během procesu vaření překypění a převaření. (Teplotní senzor lze dokoupit k modelu vybavenému funkcí PerferctCook Sensor ready.)

Senzor PerfectFry
Senzor PerfectFry zajistí díky automatické kontrole teplot optimální smažení.

Ukazatel spotřeby energie
Energeticky úsporné vaření: jakmile skončíte s vařením, ukazatel spotřeby energie vám řekne, kolik jste spotřebovali energie. To vám pomůže přizpůsobit vaření, tak abyste ušetřili energii a peníze. Např. používáním poklic na hrnce můžete zredukovat spotřebu energie až o 20 %. Ulehčíte tím nejen své peněžence, ale také životnímu prostředí.

Ukazatel zbytkového tepla
Ukazatel zbytkového tepla vás na první pohled upozorní, že varná zóna je ještě horká. Jednoduchý ukazatel signalizuje stále horkou zónu rozsvíceným písmenem „H“ nebo „h“ podle výše zbytkové teploty.

Timer a automatické vypnutí
Spolehlivé a bezpečné: i když zapomenete desku vypnout, nemusíte mít strach. Po určitém čase to děláme automaticky za vás. S funkcí Timer si navíc můžete nastavit přesnou dobu vaření a nikdy už nic nerozvaříte. Ideální funkce pro uspěchané domácnosti.

Funkce přerušení ovládání
Pokud něco překypí na varnou desku, stačí pouze aktivovat funkci přerušení ovládání a na 20 sekund je ovládací panel deaktivován. Po očištění se panel opět aktivuje a vy můžete pokračovat ve vaření, aniž jste nuceni vše nastavovat znovu.

Dětská pojistka
Maximální bezpečnost pro malé ručky: funkce zámku umožňuje zamknout ovládací panel, a zabránit tak nechtěné pomoci vašich malých šéfkuchařů. Pro váš klid a pro bezpečí vašich nejmilejších.

Indukční varná deska s odsáváním

Dokonalá kombinace indukční technologie s moderní technologií odsávání

Filtrační systém, který nic nezastaví
Varná deska s integrovaným odsáváním odfiltruje výpary z vaření právě tam, kde vznikají. Pára a kouř stoupají maximální rychlostí jeden metr za sekundu. Díky výkonnému motoru EcoSilence Drive™ se okamžitě odsají a nedostanou se dále do obytného prostoru. Vysoce účinný filtrační systém odstraňuje ze vzduchu mastnotu a tuhé částice. Indikátor upozorní na potřebu čištění tukového filtru. Stačí ho vložit do myčky nádobí a zvolit program na 50 °C.

Design, který ohromí
Kombinace indukční desky s integrovaným odsáváním nabízí zcela nové možnosti designu kuchyně. Malé prostory vypadají bez zavěšených odsavačů větší a nad desku je možné umístit lampu nebo odkládací plochy. U ostrůvkových kuchyňských linek nic nebrání pohledu do další obytné části a je také vhodným řešením pro místnosti se šikmými střechami. Díky kompaktním rozměrům odvětrávací jednotky lze varnou desku instalovat do korpusu standardních rozměrů a omezení úložného prostoru pod ní je minimální.

Technologie, které pomáhají
Pokud potřebujete vařit ve větších pánvích nebo pekáčích, jedním stisknutím tlačítka CombiZone zkombinujete dvě varné zóny do jedné velké plochy. S dokonalým smažením při správné teplotě pomůže senzor PerfectFry. Různé druhy olejů se totiž začínají přepalovat při různě vysokých teplotách a vhodnou úroveň je často obtížné udržet. Senzor na smažení PerfectFry pohlídá správnou teplotu za vás.

Odsavač par, který se vejde do myčky nádobí
Integrovaný odsavač par se jen leskne čistotou: všechny části modulu lze rozebrat a umýt v myčce nádobí.

Jednoduchá instalace, žádné nepříjemné aroma
Pro provoz s cirkulací je nutná montážní sada jako zvláštní příslušenství HEZ381501.

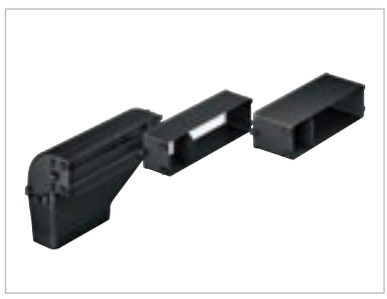

Čistý vzduch bez kompromisu
Pro odtah je nutná montážní sada jako zvláštní příslušenství HEZ381401.

* Doporučená maloobchodní cena výrobce. Tato cena je pouze orientační, konečnou cenu produktu stanoví jednotliví prodejci.

Indukční varná deska s odsáváním – 80 cm

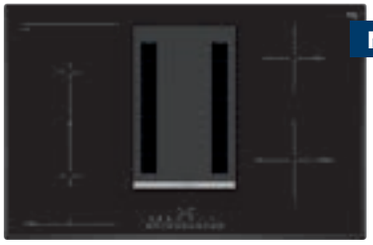

NOVINKA

Cena: 69 990 Kč*

Serie | **6**
PVS851F21E

DirectSelect | IN | CombiZone | PerfectFry | EcoSilence Drive | A

Design
- U-fazeta: elegantní design se zkosenými předními a bočními fazetami

Rychlost
- funkce PowerBoost pro všechny varné zóny
- funkce QuickStart
- funkce ReStart

Komfort
- senzorové ovládání DirectSelect
- CombiZone: umožňuje více flexibility při vaření spojením dvou varných zón
- PerfectFry Sensor se 4 stupni výkonu
- timer pro každou varnou zónu
- minutka
- rozpoznání hrnce
- funkce PowerManagement
- bezpečnostní vypínání
- dětská pojistka
- možnost blokace ovládacího panelu na 20 sekund při čištění během vaření

Výkon a počet varných zón
- 4 indukční varné zóny
- varné zóny: 1 x Ø 210 mm, 2,2 kW (max. výkon 3,7 kW) indukční varná zóna; 1 x Ø 210 mm, 2,2 kW (max. výkon 3,7 kW) indukční varná zóna; 1 x Ø 145 mm, 1,4 kW (max. výkon 2,2 kW) indukční varná zóna; 1 x Ø 180 mm, 1,8 kW (max. výkon 3,1 kW) indukční varná zóna
- 17 stupňů výkonu

Bezpečnost
- dvoustupňový ukazatel zbytkového tepla pro každou varnou zónu
- hlavní vypínač
- ukazatel spotřeby energie

Rozměry a technické informace
- rozměry spotřebiče (V x Š x H): 198 x 802 x 522 mm
- rozměry pro instalaci (V x Š x H): 198 mm x 780 mm x 490 mm
- min. tloušťka pracovní desky: 30 mm
- připojovací kabel součástí balení: 110 cm, bez zástrčky
- typ připojení: třífázové
- příkon: 6,9 kW

Montážní instrukce
- min. šířka spodní skříňky: 80 cm
- min. tloušťka pracovní desky: 60 cm (se zkráceným šuplíkem, od 70 cm plné využití hloubky šuplíku).
- hloubka ponoření varné desky: 19,8 cm
- moduly pro odtah nebo pro cirkulaci je nutné objednat jako zvláštní příslušenství
- hmotnost spotřebiče: 23 kg
- spotřebič musí být ze spodní části přístupný
- při instalaci odsavače par s odtahem do společného komína je potřeba zabezpečit napájecí kabel bezpečnostním vypínačem
- při použití nižší pracovní desky je zapotřebí použít podpěrné konstrukce. Je třeba brát na zřetel hmotnost spotřebiče
- doporučené odtahové trubky: ploché NW 150
- pro provoz s cirkulací je potřeba zvláštní příslušenství HEZ381401
- pro provoz s cirkulací je potřebné zvláštní příslušenství CleanAir sada HEZ381501
- 9 stupňů výkonu + 1 intenzivní
- automatické zapnutí ventilačního systému při použití varné zóny
- vysoký výkon odtahu, navíc úsporný díky motoru EcoSilence Drive™
- velkoplošné, 12vrstvé nerezové filtry zaručí vysokou účinnost zachycení tuků (90 %)
- teplu odolný litinový rošt na odtah vzduchu, vhodný pro mytí v myčce
- odnímatelný tukový filtr a jednotka pro zachycení tekutin, vhodný pro mytí v myčce
- integrovaný tukový filtr z nerezové oceli, vhodný pro mytí v myčce
- jednotka pro kondenzaci a zachycení tekutin, kapacita cca 200 ml, vhodná pro mytí v myčce
- bezpečnostní propad na tekutiny, nádoba s kapacitou cca 2 000 ml, Twist-off zámek, vhodný pro mytí v myčce
- indikátor nasycení tukového filtru
- indikátor nasycení pachového filtru

Zvláštní příslušenství
- HEZ381401 – montážní sada pro odtah
- HEZ381501 – montážní sada pro provoz s cirkulací
- HEZ381700 – CleanAir filtr pro provoz s cirkulací
- HEZ9SE030 – sada nádobí pro indukci
- HEZ390090 – pánev wok se skleněnou poklicí a mřížkou
- HEZ390210 – pánev Ø 15 cm
- HEZ390220 – pánev Ø 19 cm
- HEZ390230 – pánev Ø 21 cm

Výkon a spotřeba odsavače par
- hodnota odtahu podle normy EN 61591:
  - min. normální stupeň 169 m^3/h
  - max. normální stupeň 551 m^3/h
  - intenzivní stupeň 689 m^3/h
- výkon při cirkulaci:
  - min. normální stupeň 139 m^3/h
  - max.normální stupeň 557 m^3/h
  - boost/ intenzivní stupeň 620 m^3/h
- hlučnost podle normy EN 60704-3 a EN 60704-2-13 pro odtah vzduchu:
  - min. normální stupeň: 39 dB(A) re 1 pW [25 dB(A) re 20 µPa akustického tlaku]
  - max. normální stupeň: 69 dB(A) re 1 pW [55 dB(A) re 20 µPa akustického tlaku]
  - intenzivní stupeň: 76 dB(A) re 1 pW [62 dB(A) re 20 µPa akustického tlaku]
- hodnoty hlučnosti při cirkulaci:
  - min. normální stupeň 42 dB(A) re 1 pW [31 dB(A) re 20 µPa akustický tlak]
  - max. normální stupeň 73 dB(A) re 1 pW [62 dB(A) re 20 µPa akustický tlak]
  - boost/ intenzivní stupeň 75 dB(A) re 1 pW [62 dB(A) re 20 µPa akustický tlak]
- účinnost filtru: 90 %
- redukce pachu při cirkulaci: 85 %
- třída spotřeby energie: A
- průměrná spotřeba energie: 53,5 kWh/rok
- třída účinnosti odsávání: A
- třída účinnosti tukového filtru: B
- hlučnost odsávání min./max. při normálním stupni výkonu: 39/69 dB

Rozměrové výkresy na str. 82.

* Doporučená maloobchodní cena výrobce. Tato cena je pouze orientační, konečnou cenu produktu stanoví jednotliví prodejci.

Indukční varné desky – 80 cm

Cena: 44 990 Kč*

Serie | 8
PXY875KW1E

Design
- Komfort profil: fazeta vpředu a vzadu, profily po stranách

Rychlost
- funkce PowerBoost pro všechny varné zóny
- funkce PanBoost: PowerBoost pro pánve
- funkce QuickStart
- funkce ReStart

Komfort
- TFT dotykový displej
- FlexZone s rozšířením: propojení varných zón
- PerfectFry Sensor s 5 stupni výkonu
- PerfectCook ready: teplotní senzor lze dodatečně dokoupit
- timer pro každou varnou zónu
- minutka, timer Doba vaření
- MoveMode (3 stupně výkonu)
- SettingTransfer: paměťová funkce, automatický přenos nastavení
- funkce Assist
- rozpoznání hrnce
- funkce PowerManagement
- bezpečnostní vypínání
- dětská pojistka
- možnost blokace ovládacího panelu na 20 sekund při čištění během vaření
- Home Connect: možnost nastavení a ovládání varné desky pomocí chytrého telefonu nebo tabletu
- AutoControl: možnost propojení s odsavačem par s funkcí Home Connect

Výkon a počet varných zón
- 4 indukční varné zóny
- varné zóny: 1x Ø 400 x 230 mm, 3,3 kW (max. výkon 3,7 kW) indukční varná zóna nebo 2x Ø 200 mm, 2,2 kW (max. výkon 3,7 kW) indukční varná zóna; 1x Ø 400 x 230 mm, 3,3 kW (max. výkon 3,7 kW) indukční varná zóna nebo 2x Ø 200 mm, 2,2 kW (max. výkon 3,7 kW) indukční varná zóna
- 17 stupňů výkonu

Bezpečnost
- dvoustupňový ukazatel zbytkového tepla pro každou varnou zónu
- hlavní vypínač
- ukazatel spotřeby energie

Rozměry a technické informace
- rozměry spotřebiče (V x Š x H): 51 x 816 x 527 mm
- rozměry pro instalaci (V x Š x H): 51 x 750 x 490 mm
- min. tloušťka pracovní desky: 30 mm
- připojovací kabel součástí balení: 110 cm, bez zástrčky
- typ připojení: třífázové
- příkon: 7,4 kW

Zvláštní příslušenství na str. 74.
Rozměrové výkresy na str. 82.

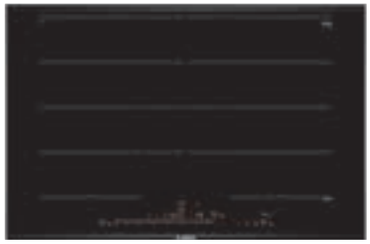

Cena: 39 990 Kč*

Serie | 8
PXY875DE3E

Design
- Komfort profil: fazeta vpředu a vzadu, profily po stranách

Rychlost
- funkce PowerBoost pro všechny varné zóny
- funkce PanBoost: PowerBoost pro pánve
- funkce QuickStart
- funkce ReStart

Komfort
- senzorové ovládání DirectSelect Premium
- FlexZone s rozšířením: propojení varných zón
- PerfectFry Sensor s 5 stupni výkonu
- PerfectCook teplotní senzor
- timer pro každou varnou zónu
- minutka
- timer Doba vaření
- MoveMode (3 stupně výkonu)
- SettingTransfer: paměťová funkce, automatický přenos nastavení
- rozpoznání hrnce
- funkce PowerManagement
- bezpečnostní vypínání
- dětská pojistka
- možnost blokace ovládacího panelu na 20 sekund při čištění během vaření

Výkon a počet varných zón
- 4 indukční varné zóny
- varné zóny: 1x Ø 400 x 230 mm, 3,3 kW (max. výkon 3,7 kW) indukční varná zóna nebo 2x Ø 200 mm, 2,2 kW (max. výkon 3,7 kW) indukční varná zóna; 1x Ø 400 x 230 mm, 3,3 kW (max. výkon 3,7 kW) indukční varná zóna nebo 2x Ø 200 mm, 2,2 kW (max. výkon 3,7 kW) indukční varná zóna
- 17 stupňů výkonu

Bezpečnost
- dvoustupňový ukazatel zbytkového tepla pro každou varnou zónu
- hlavní vypínač
- ukazatel spotřeby energie

Rozměry a technické informace
- rozměry spotřebiče (V x Š x H): 51 x 816 x 527 mm
- rozměry pro instalaci (V x Š x H): 51 x 750 x 490 mm
- min. tloušťka pracovní desky: 30 mm
- připojovací kabel součástí balení: 110 cm, bez zástrčky
- typ připojení: třífázové
- příkon: 7,4 kW

Zvláštní příslušenství na str. 74.
Rozměrové výkresy na str. 82.

Cena: 31 490 Kč*

Serie | 8
PXV875DC1E

Design
- Komfort profil: fazeta vpředu a vzadu, profily po stranách

Rychlost
- funkce PowerBoost pro všechny varné zóny
- funkce PanBoost: PowerBoost pro pánve
- funkce QuickStart
- funkce ReStart

Komfort
- senzorové ovládání DirectSelect Premium
- FlexZone: propojení varných zón
- PerfectFry Sensor s 5 stupni výkonu
- timer pro každou varnou zónu
- minutka
- timer Doba vaření
- MoveMode (3 stupně výkonu)
- rozpoznání hrnce
- funkce PowerManagement
- bezpečnostní vypínání
- dětská pojistka
- možnost blokace ovládacího panelu na 20 sekund při čištění během vaření

Výkon a počet varných zón
- 5 indukčních varných zón
- varné zóny: 1x Ø 180 mm, 1,8 kW (max. výkon 3,1 kW) indukční varná zóna; 1x Ø 145 mm, 1,4 kW (max. výkon 2,2 kW) indukční varná zóna; 1x Ø 240 mm, 2,2 kW (max. výkon 3,7 kW) indukční varná zóna; 1x Ø 400 x 210 mm, 3,3 kW (max. výkon 3,7 kW) indukční varná zóna nebo 2x Ø 200 mm, 2,2 kW (max. výkon 3,7 kW) indukční varná zóna
- 17 stupňů výkonu

Bezpečnost
- dvoustupňový ukazatel zbytkového tepla pro každou varnou zónu
- hlavní vypínač
- ukazatel spotřeby energie

Rozměry a technické informace
- rozměry spotřebiče (V x Š x H): 51 x 816 x 527 mm
- rozměry pro instalaci (V x Š x H): 51 x 750 x 490 mm
- min. tloušťka pracovní desky: 30 mm
- připojovací kabel součástí balení: 110 cm, bez zástrčky
- typ připojení: třífázové
- příkon: 7,4 kW

Zvláštní příslušenství na str. 74.
Rozměrové výkresy na str. 82.

* Doporučená maloobchodní cena výrobce. Tato cena je pouze orientační, konečnou cenu produktu stanoví jednotliví prodejci.

Indukční varné desky – 80 cm

Cena: 21 990 Kč*

Serie | **6**
PVS851FB5E

Design
– U-fazeta: elegantní design se zkosenými předními a bočními fazetami

Rychlost
– funkce PowerBoost pro všechny varné zóny
– funkce QuickStart
– funkce ReStart

Komfort
– senzorové ovládání DirectSelect
– CombiZone: umožňuje více flexibility při vaření spojením dvou varných zón
– timer pro každou varnou zónu
– minutka
– MoveMode (2 stupně výkonu)
– rozpoznání hrnce
– funkce PowerManagement
– bezpečnostní vypínání
– dětská pojistka
– možnost blokace ovládacího panelu na 20 sekund při čištění během vaření

Výkon a počet varných zón
– 4 indukční varné zóny
– varné zóny: 1x Ø 190 mm, 210 mm, 2,2 kW (max. výkon 3,7 kW) indukční varná zóna; 1x Ø 190 mm, 210 mm, 2,2 kW (max. výkon 3,7 kW) indukční varná zóna; 1x Ø 280 mm, 2,6 kW (max. výkon 3,7 kW) indukční varná zóna; 1x Ø 145 mm, 1,4 kW (max. výkon 2,2 kW) indukční varná zóna
– 17 stupňů výkonu

Bezpečnost
– dvoustupňový ukazatel zbytkového tepla pro každou varnou zónu
– hlavní vypínač
– ukazatel spotřeby energie

Rozměry a technické informace
– rozměry spotřebiče (V x Š x H): 51 x 802 x 522 mm
– rozměry pro instalaci (V x Š x H): 51 x 750 x 490 mm
– min. tloušťka pracovní desky: 30 mm
– připojovací kabel součástí balení: 110 cm, bez zástrčky
– typ připojení: třífázové
– příkon: 7,4 kW

Zvláštní příslušenství
HEZ9SE030 – sada nádobí pro indukci
HEZ390090 – pánev wok se skleněnou poklicí a mřížkou

Rozměrové výkresy na str. 82.

Cena: 20 990 Kč*

Serie | **4**
PIE845BB1E

Design
– nerezový rámeček

Rychlost
– funkce PowerBoost pro všechny varné zóny
– funkce QuickStart
– funkce ReStart

Komfort
– senzorové ovládání TouchSelect
– timer pro každou varnou zónu
– minutka
– rozpoznání hrnce
– funkce PowerManagement
– bezpečnostní vypínání
– dětská pojistka

Výkon a počet varných zón
– 4 indukční varné zóny
– varné zóny: 1x Ø 210 mm, 2,2 kW (max. výkon 3,7 kW) indukční varná zóna; 1x Ø 145 mm, 1,4 kW (max. výkon 2,2 kW) indukční varná zóna; 1x Ø 280 mm, 2,6 kW (max. výkon 3,7 kW) indukční varná zóna; 1x Ø 145 mm, 1,4 kW (max. výkon 2,2 kW) indukční varná zóna
– 17 stupňů výkonu

Bezpečnost
– dvoustupňový ukazatel zbytkového tepla pro každou varnou zónu
– hlavní vypínač

Rozměry a technické informace
– rozměry spotřebiče (V x Š x H): 51 x 795 x 517 mm
– rozměry pro instalaci (V x Š x H): 51 x 780 x 500 mm
– min. tloušťka pracovní desky: 30 mm
– připojovací kabel součástí balení: 110 cm, bez zástrčky
– typ připojení: třífázové
– příkon: 7,4 kW

Zvláštní příslušenství
HEZ9SE030 – sada nádobí pro indukci
HEZ390090 – pánev wok se skleněnou poklicí a mřížkou

Rozměrové výkresy na str. 82.

* Doporučená maloobchodní cena výrobce. Tato cena je pouze orientační, konečnou cenu produktu stanoví jednotliví prodejci.

Indukční varné desky – 60 cm

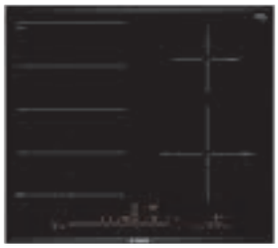

Cena: 27 990 Kč*

Serie | 8
PXE675DC1E

Design
- Komfort profil: fazeta vpředu a vzadu, profily po stranách

Rychlost
- funkce PowerBoost pro všechny varné zóny
- funkce PanBoost: PowerBoost pro pánve
- funkce QuickStart
- funkce ReStart

Komfort
- senzorové ovládání DirectSelect Premium
- FlexZone: propojení varných zón
- PerfectFry Sensor s 5 stupni výkonu
- timer pro každou varnou zónu
- minutka
- timer Doba vaření
- MoveMode (3 stupně výkonu)
- rozpoznání hrnce
- funkce PowerManagement
- bezpečnostní vypínání
- dětská pojistka
- možnost blokace ovládacího panelu na 20 sekund při čištění během vaření

Výkon a počet varných zón
- 4 indukční varné zóny
- varné zóny: 1x Ø 380 x 240 mm, 3,3 kW (max. výkon 3,7 kW) indukční varná zóna nebo 2x Ø 190 mm, 2,2 kW (max. výkon 3,7 kW) indukční varná zóna; 1x Ø 145 mm, 1,4 kW (max. výkon 2,2 kW) indukční varná zóna; 1x Ø 210 mm, 2,2 kW (max. výkon 3,7 kW) indukční varná zóna
- 17 stupňů výkonu

Bezpečnost
- dvoustupňový ukazatel zbytkového tepla pro každou varnou zónu
- hlavní vypínač
- ukazatel spotřeby energie

Rozměry a technické informace
- rozměry spotřebiče (V x Š x H): 51 x 606 x 527 mm
- rozměry pro instalaci (V x Š x H): 51 x 560 x 490 mm
- min. tloušťka pracovní desky: 30 mm
- připojovací kabel součástí balení: 110 cm, bez zástrčky
- typ připojení: třífázové
- příkon: 7,4 kW

Zvláštní příslušenství na str. 72.
Rozměrové výkresy na str. 82.

Cena: 25 990 Kč*

Serie | 6
PIF672FB1E

Design
- Komfort profil: fazeta vpředu a vzadu, profily po stranách

Rychlost
- funkce PowerBoost pro všechny varné zóny
- funkce QuickStart
- funkce ReStart

Komfort
- senzorové ovládání DirectSelect
- 1 varná zóna s automatickým rozšířením na pečicí zónu
- timer pro každou varnou zónu
- minutka
- rozpoznání hrnce
- funkce PowerManagement
- bezpečnostní vypínání
- dětská pojistka
- možnost blokace ovládacího panelu na 20 sekund při čištění během vaření

Výkon a počet varných zón
- 4 indukční varné zóny
- varné zóny: 1x Ø 180 mm, 1,8 kW (max. výkon 3,1 kW) indukční varná zóna; 1x Ø 180 mm, 1,8 kW (max. výkon 3,1 kW) indukční varná zóna; 1x Ø 145 mm, 1,4 kW (max. výkon 2,1 kW) indukční varná zóna; 1x Ø 210 mm, 2,2 kW (max. výkon 3,7 kW) indukční varná zóna
- 17 stupňů výkonu

Bezpečnost
- dvoustupňový ukazatel zbytkového tepla pro každou varnou zónu
- hlavní vypínač
- ukazatel spotřeby energie

Rozměry a technické informace
- rozměry spotřebiče (V x Š x H): 51 x 606 x 527 mm
- rozměry pro instalaci (V x Š x H): 51 x 560 x 490 mm
- min. tloušťka pracovní desky: 30 mm
- připojovací kabel součástí balení: 110 cm, bez zástrčky
- typ připojení: třífázové
- příkon: 7,4 kW

Zvláštní příslušenství
HEZ9SE030 – sada nádobí pro indukci
HEZ390090 – pánev wok se skleněnou poklicí a mřížkou

Rozměrové výkresy na str. 82.

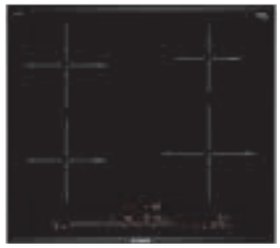

Cena: 21 990 Kč*

Serie | 6
PIE675DC1E

Design
- Komfort profil: fazeta vpředu a vzadu, profily po stranách

Rychlost
- funkce PowerBoost pro všechny varné zóny
- funkce PanBoost: PowerBoost pro pánve
- funkce QuickStart
- funkce ReStart

Komfort
- senzorové ovládání DirectSelect Premium
- PerfectFry Sensor s 5 stupni výkonu
- timer pro každou varnou zónu
- minutka
- timer Doba vaření
- rozpoznání hrnce
- funkce PowerManagement
- bezpečnostní vypínání
- dětská pojistka
- možnost blokace ovládacího panelu na 20 sekund při čištění během vaření

Výkon a počet varných zón
- 4 indukční varné zóny
- varné zóny: 1x Ø 180 mm, 1,8 kW (max. výkon 3,1 kW) indukční varná zóna; 1x Ø 180 mm, 1,8 kW (max. výkon 3,1 kW) indukční varná zóna; 1x Ø 145 mm, 1,4 kW (max. výkon 2,1 kW) indukční varná zóna; 1x Ø 210 mm, 2,2 kW (max. výkon 3,7 kW) indukční varná zóna
- 17 stupňů výkonu

Bezpečnost
- dvoustupňový ukazatel zbytkového tepla pro každou varnou zónu
- hlavní vypínač
- ukazatel spotřeby energie

Rozměry a technické informace
- rozměry spotřebiče (V x Š x H): 51 x 606 x 527 mm
- rozměry pro instalaci (V x Š x H): 51 x 560 x 490 mm
- min. tloušťka pracovní desky: 30 mm
- připojovací kabel součástí balení: 110 cm, bez zástrčky
- typ připojení: třífázové
- příkon: 7,4 kW

Zvláštní příslušenství
HEZ9SE030 – sada nádobí pro indukci
HEZ390090 – pánev wok se skleněnou poklicí a mřížkou
HEZ390210 – pánev Ø 15 cm
HEZ390220 – pánev Ø 19 cm
HEZ390230 – pánev Ø 21 cm

Rozměrové výkresy na str. 82.

* Doporučená maloobchodní cena výrobce. Tato cena je pouze orientační, konečnou cenu produktu stanoví jednotliví prodejci.

Indukční varné desky – 60 cm

Cena: 20 990 Kč*

Serie | **6**
PIF675FC1E

DirectSelect · IN · PerfectFry · kWh ukazatel spotřeby energie

Design
- Komfort profil: fazeta vpředu a vzadu, profily po stranách

Rychlost
- funkce PowerBoost pro všechny varné zóny
- funkce QuickStart
- funkce ReStart

Komfort
- senzorové ovládání DirectSelect
- 1 varná zóna s rozšířením na pečicí zónu
- PerfectFry Sensor se 4 stupni výkonu
- timer pro každou varnou zónu
- minutka
- rozpoznání hrnce
- funkce PowerManagement
- bezpečnostní vypínání
- dětská pojistka
- možnost blokace ovládacího panelu na 20 sekund při čištění během vaření

Výkon a počet varných zón
- 4 indukční varné zóny
- varné zóny: 1x Ø 180 mm, 1,8 kW (max. výkon 3,1 kW) indukční varná zóna; 1x Ø 180 mm, 2 kW (max. výkon 3,1 kW) indukční varná zóna; 1x Ø 145 mm, 1,4 kW (max. výkon 2,2 kW) indukční varná zóna; 1x Ø 210 mm, 2,2 kW (max. výkon 3,7 kW) indukční varná zóna
- 17 stupňů výkonu

Bezpečnost
- dvoustupňový ukazatel zbytkového tepla pro každou varnou zónu
- hlavní vypínač
- ukazatel spotřeby energie

Rozměry a technické informace
- rozměry spotřebiče (V x Š x H): 51 x 606 x 527 mm
- rozměry pro instalaci (V x Š x H): 51 x 560 x 490 mm
- min. tloušťka pracovní desky: 30 mm
- připojovací kabel součástí balení: 110 cm, bez zástrčky
- typ připojení: třífázové
- příkon: 7,4 kW

Zvláštní příslušenství
HEZ9SE030 – sada nádobí pro indukci
HEZ390090 – pánev wok se skleněnou poklicí a mřížkou
HEZ390210 – pánev Ø 15 cm
HEZ390230 – pánev Ø 21 cm

Rozměrové výkresy na str. 82.

Cena: 19 990 Kč*

Serie | **6**
PVQ645FB5E

DirectSelect · IN · CombiZone · MoveMode · kWh ukazatel spotřeby energie

Design
- nerezový rámeček

Rychlost
- funkce PowerBoost pro všechny varné zóny
- funkce QuickStart
- funkce ReStart

Komfort
- senzorové ovládání DirectSelect
- 2 x CombiZone: umožňuje více flexibility při vaření spojením dvou varných zón
- timer pro každou varnou zónu
- minutka
- MoveMode (2 stupně výkonu)
- rozpoznání hrnce
- funkce PowerManagement
- bezpečnostní vypínání
- dětská pojistka
- možnost blokace ovládacího panelu na 20 sekund při čištění během vaření

Výkon a počet varných zón
- 4 indukční varné zóny
- varné zóny: 1 x Ø 190 mm, 2,2 kW (max. výkon 3,7 kW) indukční varná zóna; 1 x Ø 190 mm, 2,2 kW (max. výkon 3,7 kW) indukční varná zóna; 1 x Ø 190 mm, 2,2 kW (max. výkon 3,7 kW) indukční varná zóna; 1 x Ø 210 mm, 2,2 kW (max. výkon 3,7 kW) indukční varná zóna
- 17 stupňů výkonu

Bezpečnost
- dvoustupňový ukazatel zbytkového tepla pro každou varnou zónu
- hlavní vypínač
- ukazatel spotřeby energie

Rozměry a technické informace
- rozměry spotřebiče (V x Š x H): 55 x 583 x 513 mm
- rozměry pro instalaci (V x Š x H): 55 x 560 x 490 mm
- min. tloušťka pracovní desky: 30 mm
- připojovací kabel součástí balení: 110 cm, bez zástrčky
- typ připojení: třífázové
- příkon: 7,4 kW

Zvláštní příslušenství
HEZ9SE030 – sada nádobí pro indukci

Rozměrové výkresy na str. 82.

Cena: 19 990 Kč*

Serie | **6**
PVS651FC5E

DirectSelect · IN · CombiZone · PerfectFry · kWh ukazatel spotřeby energie

Design
- U-fazeta: elegantní design se zkosenými předními a bočními fazetami

Rychlost
- funkce PowerBoost pro všechny varné zóny
- funkce QuickStart
- funkce ReStart

Komfort
- senzorové ovládání DirectSelect
- CombiZone: umožňuje více flexibility při vaření spojením dvou varných zón
- PerfectFry Sensor se 4 stupni výkonu
- timer pro každou varnou zónu, minutka
- rozpoznání hrnce
- funkce PowerManagement
- bezpečnostní vypínání
- dětská pojistka
- možnost blokace ovládacího panelu na 20 sekund při čištění během vaření

Výkon a počet varných zón
- 4 indukční varné zóny
- varné zóny: 1x Ø 190 mm, 210 mm, 2,2 kW (max. výkon 3,7 kW) indukční varná zóna; 1x Ø 190 mm, 210 mm, 2,2 kW (max. výkon 3,7 kW) indukční varná zóna; 1x Ø 145 mm, 1,4 kW (max. výkon 2,1 kW) indukční varná zóna; 1x Ø 180 mm, 1,8 kW (max. výkon 3,1 kW) indukční varná zóna
- 17 stupňů výkonu

Bezpečnost
- dvoustupňový ukazatel zbytkového tepla pro každou varnou zónu
- hlavní vypínač
- ukazatel spotřeby energie

Rozměry a technické informace
- rozměry spotřebiče (V x Š x H): 51 x 592 x 522 mm
- rozměry pro instalaci (V x Š x H): 51 x 560 x 490 mm
- min. tloušťka pracovní desky: 30 mm
- připojovací kabel součástí balení: 110 cm, bez zástrčky
- typ připojení: třífázové
- příkon: 6,9 kW

Zvláštní příslušenství
HEZ9SE030 – sada nádobí pro indukci
HEZ390090 – pánev wok se skleněnou poklicí a mřížkou
HEZ390230 – pánev Ø 21 cm

Rozměrové výkresy na str. 82.

* Doporučená maloobchodní cena výrobce. Tato cena je pouze orientační, konečnou cenu produktu stanoví jednotliví prodejci.

Indukční varné desky – 60 cm

Cena: 19 990 Kč*

Serie | **6**
PVS645FB5E

DirectSelect | CombiZone | MoveMode | kWh ukazatel spotřeby energie

Design
– nerezový rámeček

Rychlost
– funkce PowerBoost pro všechny varné zóny
– funkce QuickStart
– funkce ReStart

Komfort
– senzorové ovládání DirectSelect
– CombiZone: umožňuje více flexibility při vaření spojením dvou varných zón
– timer pro každou varnou zónu
– minutka
– MoveMode (2 stupně výkonu)
– rozpoznání hrnce
– funkce PowerManagement
– bezpečnostní vypínání
– dětská pojistka
– možnost blokace ovládacího panelu na 20 sekund při čištění během vaření

Výkon a počet varných zón
– 4 indukční varné zóny
– varné zóny: 1x Ø 190 mm, 210 mm, 2,2 kW (max. výkon 3,7 kW) indukční varná zóna; 1x Ø 190 mm, 210 mm, 2,2 kW (max. výkon 3,7 kW) indukční varná zóna; 1x Ø 145 mm, 1,4 kW (max. výkon 2,1 kW) indukční varná zóna; 1x Ø 180 mm, 1,8 kW (max. výkon 3,1 kW) indukční varná zóna
– 17 stupňů výkonu

Bezpečnost
– dvoustupňový ukazatel zbytkového tepla pro každou varnou zónu
– hlavní vypínač
– ukazatel spotřeby energie

Rozměry a technické informace
– rozměry spotřebiče (V x Š x H): 55 x 583 x 513 mm
– rozměry pro instalaci (V x Š x H): 55 x 560 x 490 mm
– min. tloušťka pracovní desky: 30 mm
– připojovací kabel součástí balení: 110 cm, bez zástrčky
– typ připojení: třífázové
– příkon: 6,9 kW

Zvláštní příslušenství
HEZ9SE030 – sada nádobí pro indukci

Rozměrové výkresy na str. 82.

Cena: 19 990 Kč*

Serie | **6**
PIE651FC1E

DirectSelect | IN | PerfectFry | kWh ukazatel spotřeby energie

Design
– U-fazeta: elegantní design se zkosenými předními a bočními fazetami

Rychlost
– funkce PowerBoost pro všechny varné zóny
– funkce QuickStart
– funkce ReStart

Komfort
– senzorové ovládání DirectSelect
– PerfectFry Sensor se 4 stupni výkonu
– timer pro každou varnou zónu
– minutka
– rozpoznání hrnce
– funkce PowerManagement
– bezpečnostní vypínání
– dětská pojistka
– možnost blokace ovládacího panelu na 20 sekund při čištění během vaření

Výkon a počet varných zón
– 4 indukční varné zóny
– varné zóny: 1x Ø 180 mm, 1,8 kW (max. výkon 3,1 kW) indukční varná zóna; 1x Ø 180 mm, 1,8 kW (max. výkon 3,1 kW) indukční varná zóna; 1x Ø 145 mm, 1,4 kW (max. výkon 2,1 kW) indukční varná zóna; 1x Ø 210 mm, 2,2 kW (max. výkon 3,7 kW) indukční varná zóna
– 17 stupňů výkonu

Bezpečnost
– dvoustupňový ukazatel zbytkového tepla pro každou varnou zónu
– hlavní vypínač
– ukazatel spotřeby energie

Rozměry a technické informace
– rozměry spotřebiče (V x Š x H): 51 x 592 x 522 mm
– rozměry pro instalaci (V x Š x H): 51 x 560 x 490 mm
– min. tloušťka pracovní desky: 30 mm
– připojovací kabel součástí balení: 110 cm, bez zástrčky
– typ připojení: třífázové
– příkon: 7,4 kW

Zvláštní příslušenství
HEZ390042 – sada nádobí pro indukci
HEZ390090 – pánev wok se skleněnou poklicí a mřížkou
HEZ390210 – pánev Ø 15 cm
HEZ390230 – pánev Ø 21 cm

Rozměrové výkresy na str. 82.

Cena: 19 990 Kč*

Serie | **6**
PIF645FB1E

DirectSelect | IN | kWh ukazatel spotřeby energie

Design
– nerezový rámeček

Rychlost
– funkce PowerBoost pro všechny varné zóny
– funkce QuickStart
– funkce ReStart

Komfort
– senzorové ovládání DirectSelect
– 1 varná zóna s rozšířením na pečicí zónu
– timer pro každou varnou zónu
– minutka
– rozpoznání hrnce
– funkce PowerManagement
– bezpečnostní vypínání
– dětská pojistka
– možnost blokace ovládacího panelu na 20 sekund při čištění během vaření

Výkon a počet varných zón
– 4 indukční varné zóny
– varné zóny: 1x Ø 180 mm, 1,8 kW (max. výkon 3,1 kW) indukční varná zóna; 1x Ø 180 mm, 2 kW (max. výkon 3,1 kW) indukční varná zóna; 1x Ø 145 mm, 1,4 kW (max. výkon 2,2 kW) indukční varná zóna; 1x Ø 210 mm, 2,2 kW (max. výkon 3,7 kW) indukční varná zóna
– 17 stupňů výkonu

Bezpečnost
– dvoustupňový ukazatel zbytkového tepla pro každou varnou zónu
– hlavní vypínač
– ukazatel spotřeby energie

Rozměry a technické informace
– rozměry spotřebiče (V x Š x H): 55 x 583 x 513 mm
– rozměry pro instalaci (V x Š x H): 55 x 560 x 490 mm
– min. tloušťka pracovní desky: 30 mm
– připojovací kabel součástí balení: 110 cm, bez zástrčky
– typ připojení: třífázové
– příkon: 7,4 kW

Zvláštní příslušenství
HEZ390042 – sada nádobí pro indukci
HEZ390090 – pánev wok se skleněnou poklicí a mřížkou

Rozměrové výkresy na str. 82.

* Doporučená maloobchodní cena výrobce. Tato cena je pouze orientační, konečnou cenu produktu stanoví jednotliví prodejci.

Indukční varné desky – 60 cm

Cena: 18 490 Kč*

Serie | **6**
PIE645FB1E

Design
– nerezový rámeček

Rychlost
– funkce PowerBoost pro všechny varné zóny
– funkce QuickStart
– funkce ReStart

Komfort
– senzorové ovládání DirectSelect
– timer pro každou varnou zónu
– minutka
– rozpoznání hrnce
– funkce PowerManagement
– bezpečnostní vypínání
– dětská pojistka
– možnost blokace ovládacího panelu na 20 sekund při čištění během vaření

Výkon a počet varných zón
– 4 indukční varné zóny
– varné zóny: 1x Ø 180 mm, 1,8 kW (max. výkon 3,1 kW) indukční varná zóna; 1x Ø 180 mm, 1,8 kW (max. výkon 3,1 kW) indukční varná zóna; 1x Ø 145 mm, 1,4 kW (max. výkon 2,2 kW) indukční varná zóna; 1x Ø 210 mm, 2,2 kW (max. výkon 3,7 kW) indukční varná zóna
– 17 stupňů výkonu

Bezpečnost
– dvoustupňový ukazatel zbytkového tepla pro každou varnou zónu
– hlavní vypínač
– ukazatel spotřeby energie

Rozměry a technické informace
– rozměry spotřebiče (V x Š x H): 55 x 583 x 513 mm
– rozměry pro instalaci (V x Š x H): 55 x 560 x 490 mm
– min. tloušťka pracovní desky: 30 mm
– připojovací kabel součástí balení: 110 cm, bez zástrčky
– typ připojení: třífázové
– příkon: 7,4 kW

Zvláštní příslušenství
HEZ9SE030 – sada nádobí pro indukci
HEZ390090 – pánev wok se skleněnou poklicí a mřížkou

Rozměrové výkresy na str. 82.

Cena: 14 490 Kč*

Serie | **6**
PUE611FB1E

Design
– design bez rámečku

Rychlost
– funkce PowerBoost pro všechny varné zóny
– funkce QuickStart
– funkce ReStart

Komfort
– senzorové ovládání DirectSelect
– timer pro každou varnou zónu
– minutka
– rozpoznání hrnce
– funkce PowerManagement
– bezpečnostní vypínání
– dětská pojistka
– možnost blokace ovládacího panelu na 20 sekund při čištění během vaření

Výkon a počet varných zón
– 4 indukční varné zóny
– varné zóny: 1x Ø 180 mm, 1,8 kW (max. výkon 3,1 kW) indukční varná zóna; 1x Ø 180 mm, 1,8 kW (max. výkon 3,1 kW) indukční varná zóna; 1x Ø 145 mm, 1,4 kW (max. výkon 2,2 kW) indukční varná zóna; 1x Ø 210 mm, 2,2 kW (max. výkon 3,7 kW) indukční varná zóna
– 17 stupňů výkonu

Bezpečnost
– dvoustupňový ukazatel zbytkového tepla pro každou varnou zónu
– hlavní vypínač
– ukazatel spotřeby energie

Rozměry a technické informace
– rozměry spotřebiče (V x Š x H): 51 x 592 x 522 mm
– rozměry pro instalaci (V x Š x H): 51 x 560 x 490 mm
– min. tloušťka pracovní desky: 30 mm
– připojovací kabel součástí balení: 110 cm, bez zástrčky
– typ připojení: jednofázové
– příkon: 4,6 kW

Zvláštní příslušenství
HEZ9SE030 – sada nádobí pro indukci
HEZ390090 – pánev wok se skleněnou poklicí a mřížkou

Rozměrové výkresy na str. 82.

Cena: 14 290 Kč*

Serie | **4**
PUE611BF1E

Design
– design bez rámečku

Rychlost
– funkce PowerBoost pro všechny varné zóny
– funkce QuickStart
– funkce ReStart

Komfort
– senzorové ovládání TouchSelect
– timer pro každou varnou zónu
– minutka
– rozpoznání hrnce
– funkce PowerManagement
– bezpečnostní vypínání
– dětská pojistka

Výkon a počet varných zón
– 4 indukční varné zóny
– varné zóny: 1x Ø 180 mm, 1,8 kW (max. výkon 3,1 kW) indukční varná zóna; 1x Ø 180 mm, 1,8 kW (max. výkon 3,1 kW) indukční varná zóna; 1x Ø 145 mm, 1,4 kW (max. výkon 2,2 kW) indukční varná zóna; 1x Ø 210 mm, 2,2 kW (max. výkon 3,7 kW) indukční varná zóna
– 17 stupňů výkonu

Bezpečnost
– dvoustupňový ukazatel zbytkového tepla pro každou varnou zónu
– hlavní vypínač

Rozměry a technické informace
– rozměry spotřebiče (V x Š x H): 55 x 583 x 513 mm
– rozměry pro instalaci (V x Š x H): 55 x 560 x 490 mm
– min. tloušťka pracovní desky: 30 mm
– připojovací kabel součástí balení: 110 cm, bez zástrčky
– typ připojení: jednofázové
– příkon: 3,7 kW

Zvláštní příslušenství
HEZ9SE030 – sada nádobí pro indukci
HEZ390090 – pánev wok se skleněnou poklicí a mřížkou

Rozměrové výkresy na str. 82.

* Doporučená maloobchodní cena výrobce. Tato cena je pouze orientační, konečnou cenu produktu stanoví jednotliví prodejci.

Indukční varné desky – 60 cm

Cena: 12 490 Kč*

Serie | **4**
PUE611BB1E

Design
– design bez rámečku

Rychlost
– funkce PowerBoost pro všechny varné zóny
– funkce QuickStart
– funkce ReStart

Komfort
– senzorové ovládání TouchSelect
– timer pro každou varnou zónu
– minutka
– rozpoznání hrnce
– funkce PowerManagement
– bezpečnostní vypínání
– dětská pojistka

Výkon a počet varných zón
– 4 indukční varné zóny
– varné zóny: 1x Ø 180 mm, 1,8 kW (max. výkon 3,1 kW) indukční varná zóna; 1x Ø 180 mm, 1,8 kW (max. výkon 3,1 kW) indukční varná zóna; 1x Ø 145 mm, 1,4 kW (max. výkon 2,2 kW) indukční varná zóna; 1x Ø 210 mm, 2,2 kW (max. výkon 3,7 kW) indukční varná zóna
– 17 stupňů výkonu

Bezpečnost
– dvoustupňový ukazatel zbytkového tepla pro každou varnou zónu
– hlavní vypínač

Rozměry a technické informace
– rozměry spotřebiče (V x Š x H): 55 x 583 x 513 mm
– rozměry pro instalaci (V x Š x H): 55 x 560 x 490 mm
– min. tloušťka pracovní desky: 30 mm
– připojovací kabel součástí balení: 110 cm, bez zástrčky
– typ připojení: jednofázové
– příkon: 4,6 kW

Zvláštní příslušenství
HEZ9SE030 – sada nádobí pro indukci
HEZ390090 – pánev wok se skleněnou poklicí a mřížkou

Rozměrové výkresy na str. 82.

Cena: 13 490 Kč*

Serie | **4**
PUE645BB1E

Design
– nerezový rámeček

Rychlost
– funkce PowerBoost pro všechny varné zóny
– funkce QuickStart
– funkce ReStart

Komfort
– senzorové ovládání TouchSelect
– timer pro každou varnou zónu
– minutka
– rozpoznání hrnce
– funkce PowerManagement
– bezpečnostní vypínání
– dětská pojistka

Výkon a počet varných zón
– 4 indukční varné zóny
– varné zóny: 1x Ø 180 mm, 1,8 kW (max. výkon 3,1 kW) indukční varná zóna; 1x Ø 180 mm, 1,8 kW (max. výkon 3,1 kW) indukční varná zóna; 1x Ø 145 mm, 1,4 kW (max. výkon 2,2 kW) indukční varná zóna; 1x Ø 210 mm, 2,2 kW (max. výkon 3,7 kW) indukční varná zóna
– 17 stupňů výkonu

Bezpečnost
– dvoustupňový ukazatel zbytkového tepla pro každou varnou zónu
– hlavní vypínač

Rozměry a technické informace
– rozměry spotřebiče (V x Š x H): 55 x 583 x 513 mm
– rozměry pro instalaci (V x Š x H): 55 x 560 x 490 mm
– min. tloušťka pracovní desky: 30 mm
– připojovací kabel součástí balení: 110 cm, bez zástrčky
– typ připojení: jednofázové
– příkon: 4,6 kW

Zvláštní příslušenství
HEZ9SE030 – sada nádobí pro indukci
HEZ390090 – pánev wok se skleněnou poklicí a mřížkou

Rozměrové výkresy na str. 82.

* Doporučená maloobchodní cena výrobce. Tato cena je pouze orientační, konečnou cenu produktu stanoví jednotliví prodejci.

Sklokeramická deska Domino – 30 cm

Cena: 10 490 Kč*

Serie | **6**
PKF375FP1E

Design
– Komfort profil: fazeta vpředu a vzadu, profily po stranách

Rychlost
– funkce PowerBoost

Komfort
– senzorové ovládání DirectSelect
– timer pro každou varnou zónu
– minutka
– funkce ReStart

Výkon a počet varných zón
– 2 varné zóny HighSpeed, z toho 1 dvouokruhová zóna
– 17 stupňů výkonu

Bezpečnost
– hlavní vypínač
– kontrolka provozu
– dvoustupňový ukazatel zbytkového tepla pro každou varnou zónu
– dětská pojistka
– bezpečnostní vypínání
– ukazatel spotřeby energie

Rozměry a technické informace
– rozměry spotřebiče (V x Š x H): 38 x 306 x 527 mm
– rozměry pro instalaci (V x Š x H): 38 x 270 x 490 mm
– min. tloušťka pracovní desky: 20 mm
– typ připojení: jednofázové
– příkon: 3,5 kW

Zvláštní příslušenství
HEZ390090 – pánev wok s mřížkou a poklicí
HEZ394301 – spojovací lišta pro řadu Domino

Rozměrové výkresy na str. 82.

Sklokeramické varné desky – 60 cm

Cena: 17 990 Kč*

Serie | **8**
PKN675DP1D

Design
– Komfort profil: fazeta vpředu a vzadu, profily po stranách

Rychlost
– funkce PowerBoost

Komfort
– senzorové ovládání DirectSelect Premium
– timer pro každou varnou zónu
– minutka
– funkce udržování teploty
– možnost blokace ovládacího panelu na 20 sekund při čištění během vaření
– funkce ReStart

Výkon a počet varných zón
– 4 varné zóny HighSpeed, z toho 1 dvouokruhová zóna, 1 varná zóna s rozšířením na pečicí zónu
– 17 stupňů výkonu

Bezpečnost
– hlavní vypínač
– kontrolka provozu
– dvoustupňový ukazatel zbytkového tepla pro každou varnou zónu
– dětská pojistka
– bezpečnostní vypínání
– ukazatel spotřeby energie

Rozměry a technické informace
– rozměry spotřebiče (V x Š x H): 44 x 606 x 527 mm
– rozměry pro instalaci (V x Š x H): 44 x 560 x 500 mm
– min. tloušťka pracovní desky: 20 mm
– typ připojení: třífázové
– příkon: 8,6 kW

Zvláštní příslušenství
HEZ390090 – pánev wok s mřížkou a poklicí
HEZ394301 – spojovací lišta pro řadu Domino
HEZ5920 – mezidno 60 cm

Rozměrové výkresy na str. 82.

Cena: 13 490 Kč*

Serie | **6**
PKN651FP1E

Design
– U-fazeta: elegantní design se zkosenými předními a bočními fazetami

Rychlost
– funkce PowerBoost

Komfort
– senzorové ovládání DirectSelect
– timer pro každou varnou zónu
– minutka
– možnost blokace ovládacího panelu na 20 sekund při čištění během vaření
– funkce ReStart

Výkon a počet varných zón
– 4 varné zóny HighSpeed, z toho 1 dvouokruhová zóna, 1 varná zóna s rozšířením na pečicí zónu
– 17 stupňů výkonu

Bezpečnost
– hlavní vypínač
– kontrolka provozu
– dvoustupňový ukazatel zbytkového tepla pro každou varnou zónu
– dětská pojistka
– bezpečnostní vypínání
– ukazatel spotřeby energie

Rozměry a technické informace
– rozměry spotřebiče (V x Š x H): 45 x 592 x 522 mm
– rozměry pro instalaci (V x Š x H): 45 x 560 x 490 mm
– min. tloušťka pracovní desky: 20 mm
– typ připojení: třífázové
– příkon: 8,3 kW

Zvláštní příslušenství
HEZ390090 – pánev wok s mřížkou a poklicí
HEZ392617 – mezidno 60 cm

Rozměrové výkresy na str. 82.

* Doporučená maloobchodní cena výrobce. Tato cena je pouze orientační, konečnou cenu produktu stanoví jednotliví prodejci.

Sklokeramické varné desky – 60 cm

Cena: 10 490 Kč*

Serie | **4**
PKF651B17E

Design
– U-fazeta: elegantní design se zkosenými předními a bočními fazetami

Komfort
– senzorové ovládání TouchSelect
– timer pro každou varnou zónu
– minutka
– funkce ReStart

Výkon a počet varných zón
– 4 varné zóny HighSpeed, z toho 1 dvouokruhová zóna
– 17 stupňů výkonu

Bezpečnost
– hlavní vypínač
– kontrolka provozu
– dvoustupňový ukazatel zbytkového tepla pro každou varnou zónu
– dětská pojistka
– bezpečnostní vypínání

Rozměry a technické informace
– rozměry spotřebiče (V x Š x H): 45 x 592 x 522 mm
– rozměry pro instalaci (V x Š x H):
– 45 x 560 x 490 mm
– min. tloušťka pracovní desky: 20 mm
– typ připojení: třífázové
– příkon: 6,6 kW

Zvláštní příslušenství
HEZ390090 – pánev wok s mřížkou a poklicí
HEZ392617 – mezidno 60 cm

Rozměrové výkresy na str. 82.

Cena: 9 990 Kč*

Serie | **6**
PKE645FP1E

Design
– nerezový rámeček

Rychlost
– funkce PowerBoost

Komfort
– senzorové ovládání DirectSelect
– timer pro každou varnou zónu
– minutka
– možnost blokace ovládacího panelu na 20 sekund při čištění během vaření
– funkce ReStart

Výkon a počet varných zón
– 4 varné zóny HighSpeed
– 17 stupňů výkonu

Bezpečnost
– hlavní vypínač
– kontrolka provozu
– dvoustupňový ukazatel zbytkového tepla pro každou varnou zónu
– dětská pojistka
– bezpečnostní vypínání
– ukazatel spotřeby energie

Rozměry a technické informace
– rozměry spotřebiče (V x Š x H): 48 x 583 x 513 mm
– rozměry pro instalaci (V x Š x H): 48 x 560 x 490 mm
– min. tloušťka pracovní desky: 20 mm
– typ připojení: třífázové
– příkon: 6,9 kW

Zvláštní příslušenství
HEZ390090 – pánev wok s mřížkou a poklicí
HEZ392617 – mezidno 60 cm

Rozměrové výkresy na str. 82.

Cena: 9 990 Kč*

Serie | **4**
PKF645B17E

Design
– nerezový rámeček

Komfort
– senzorové ovládání TouchSelect
– timer pro každou varnou zónu
– minutka
– funkce ReStart

Výkon a počet varných zón
– 4 varné zóny HighSpeed, z toho 1 dvouokruhová zóna
– 17 stupňů výkonu

Bezpečnost
– hlavní vypínač
– kontrolka provozu
– dvoustupňový ukazatel zbytkového tepla pro každou varnou zónu
– dětská pojistka
– bezpečnostní vypínání

Rozměry a technické informace
– rozměry spotřebiče (V x Š x H): 48 x 583 x 513 mm
– rozměry pro instalaci (V x Š x H):
– 48 x 560 x 490 mm
– min. tloušťka pracovní desky: 20 mm
– typ připojení: třífázové
– příkon: 6,6 kW

Zvláštní příslušenství
HEZ390090 – pánev wok s mřížkou a poklicí
HEZ392617 – mezidno 60 cm

Rozměrové výkresy na str. 82.

* Doporučená maloobchodní cena výrobce. Tato cena je pouze orientační, konečnou cenu produktu stanoví jednotliví prodejci.

Sklokeramické varné desky – 60 cm

Cena: 9 490 Kč*

Serie | **4**
PKE611B17E

Design
– design bez rámečku

Komfort
– senzorové ovládání TouchSelect
– minutka
– funkce ReStart

Výkon a počet varných zón
– 4 varné zóny HighSpeed
– 17 stupňů výkonu

Bezpečnost
– hlavní vypínač
– kontrolka provozu
– dvoustupňový ukazatel zbytkového tepla pro každou varnou zónu
– dětská pojistka
– bezpečnostní vypínání

Rozměry a technické informace
– rozměry spotřebiče (V x Š x H): 45 x 592 x 522 mm
– rozměry pro instalaci (V x Š x H): 45 x 560 x 490 mm
– min. tloušťka pracovní desky: 20 mm
– typ připojení: třífázové
– příkon: 6,6 kW

Zvláštní příslušenství
HEZ390090 – pánev wok s mřížkou a poklicí
HEZ392617 – mezidno 60 cm

Rozměrové výkresy na str. 82.

Cena: 8 990 Kč*

Serie | **4**
PKE645D17E

Design
– design bez rámečku

Komfort
– senzorové ovládání TouchSelect
– minutka
– funkce ReStart

Výkon a počet varných zón
– 4 varné zóny HighSpeed
– 17 stupňů výkonu

Bezpečnost
– hlavní vypínač
– kontrolka provozu
– dvoustupňový ukazatel zbytkového tepla pro každou varnou zónu
– dětská pojistka
– bezpečnostní vypínání

Rozměry a technické informace
– rozměry spotřebiče (V x Š x H): 45 x 592 x 522 mm
– rozměry pro instalaci (V x Š x H): 45 x 560 x 490 mm
– min. tloušťka pracovní desky: 20 mm
– typ připojení: třífázové
– příkon: 6,6 kW

Zvláštní příslušenství
HEZ390090 – pánev wok s mřížkou a poklicí
HEZ392617 – mezidno 60 cm

Rozměrové výkresy na str. 82.

Cena: 10 490 Kč*

Serie | **2**
PKE652CA1E

Design
– U-fazeta

Komfort
– ovládání pomocí otočných voličů
– možnost blokace ovládacího panelu na 20 sekund při čištění během vaření

Výkon a počet varných zón
– 4 varné zóny HighSpeed
– 9 stupňů výkonu

Bezpečnost
– ukazatel zbytkového tepla pro každou varnou zónu

Rozměry a technické informace
– rozměry spotřebiče (V x Š x H): 46 x 592 x 522 mm
– rozměry pro instalaci (V x Š x H): 46 x 560 x 490 mm
– min. tloušťka pracovní desky: 20 mm
– typ připojení: třífázové
– příkon: 6,6 kW

Zvláštní příslušenství
HEZ390090 – pánev wok s mřížkou a poklicí

Rozměrové výkresy na str. 82.

Zvláštní příslušenství k indukčním deskám

Serie | **8**
PXY875KW1E

HEZ390011 – nerezový pekáč se skleněnou poklicí pro FlexZone (velikost: 30 x 20 cm)
HEZ390012 – nástavec pro vaření v páře (do nerezového pekáče HEZ390011)
HEZ390042 – sada nádobí pro indukci
HEZ390090 – pánev wok se skleněnou poklicí a mřížkou
HEZ390210 – pánev Ø 15 cm
HEZ390220 – pánev Ø 19 cm
HEZ390230 – pánev Ø 21 cm
HEZ39050 – bezdrátový senzor PerfectCook
HEZ390511 – gril Teppan Yaki pro FlexZone (velikost: 30 x 20 cm)
HEZ390512 – gril Teppan Yaki pro FlexZone (velikost: 40 x 20 cm)
HEZ390522 – gril pro FlexZone (velikost: 40 x 20 cm)

Serie | **8**
PXY875DE3E

HEZ390011 – nerezový pekáč se skleněnou poklicí pro FlexZone (velikost: 30 x 20 cm)
HEZ390012 – nástavec pro vaření v páře (do nerezového pekáče HEZ390011)
HEZ390042 – sada nádobí pro indukci
HEZ390090 – pánev wok se skleněnou poklicí a mřížkou
HEZ390210 – pánev Ø 15 cm
HEZ390220 – pánev Ø 19 cm
HEZ390230 – pánev Ø 21 cm
HEZ39050 – bezdrátový senzor PerfectCook
HEZ390511 – gril Teppan Yaki pro FlexZone (velikost: 30 x 20 cm)
HEZ390512 – gril Teppan Yaki pro FlexZone (velikost: 40 x 20 cm)
HEZ390522 – gril pro FlexZone (velikost: 40 x 20 cm)

Serie | **8**
PXV875DC1E

HEZ390011 – nerezový pekáč se skleněnou poklicí pro FlexZone (velikost: 30 x 20 cm)
HEZ390012 – nástavec pro vaření v páře (do nerezového pekáče HEZ390011)
HEZ390042 – sada nádobí pro indukci
HEZ390090 – pánev wok se skleněnou poklicí a mřížkou
HEZ390210 – pánev Ø 15 cm
HEZ390220 – pánev Ø 19 cm
HEZ390230 – pánev Ø 21 cm
HEZ390511 – gril Teppan Yaki pro FlexZone (velikost: 30 x 20 cm)
HEZ390512 – gril Teppan Yaki pro FlexZone (velikost: 40 x 20 cm)
HEZ390522 – gril pro FlexZone (velikost: 40 x 20 cm)

* Doporučená maloobchodní cena výrobce. Tato cena je pouze orientační, konečnou cenu produktu stanoví jednotliví prodejci.

Zvláštní příslušenství k varným deskám

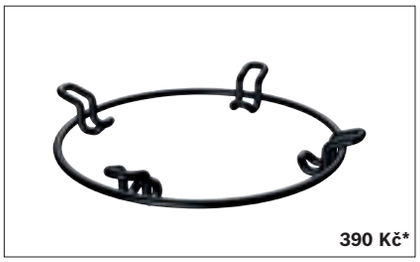
390 Kč*

HEZ298110
Wok kroužek

3 990 Kč*

HEZ390011
Nerezový pekáč se skleněnou poklicí na zónu FlexIndukce (o velikosti 30 x 20 cm)

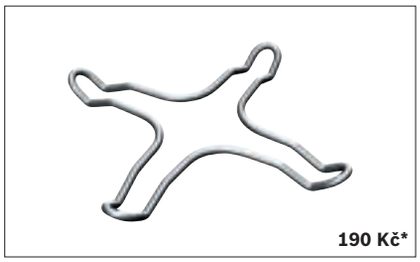
190 Kč*

HEZ298114
Podložka pod hrnce

3 490 Kč*

HEZ390090
Pánev wok se skleněnou poklicí a mřížkou pro elektrické a indukční varné desky

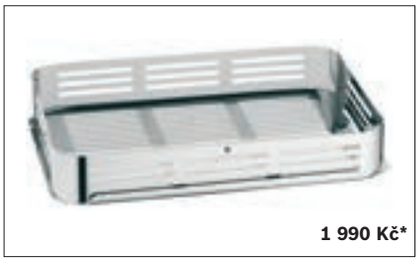
1 990 Kč*

HEZ390012
Nástavec pro vaření v páře do HEZ390011

3 690 Kč*

HEZ390522
Gril na zónu FlexIndukce (o velikosti 40 x 20 cm)

3 190 Kč*

HEZ9SE030
Sada nádobí

6 990 Kč*

HEZ390512
Gril Teppan Yaki na zónu FlexIndukce (o velikosti 40 x 20 cm)

590 Kč*

HEZ298105
Podložka pro mírné vaření

2 290 Kč*

HEZ390210
Pečicí pánev Ø 15 cm

2 490 Kč*

HEZ390220
Pečicí pánev Ø 19 cm

2 690 Kč*

HEZ390230
Pečicí pánev Ø 21 cm

2 790 Kč*

HEZ39050
Bezdrátový senzor PerfectCook

* Doporučená maloobchodní cena výrobce. Tato cena je pouze orientační, konečnou cenu produktu stanoví jednotliví prodejci.

Plynové varné desky

Řada šéfkuchařů stále upřednostňuje plynové varné desky. Objevte i vy veškeré výhody, které přinášejí. Plyn je velmi rychlý a teplo lze přesně dávkovat. Umožňuje bleskurychlé uvedení do varu, nejjemnější regulaci a vypnutí bez zbytkového tepla, tj. bez dovařování.

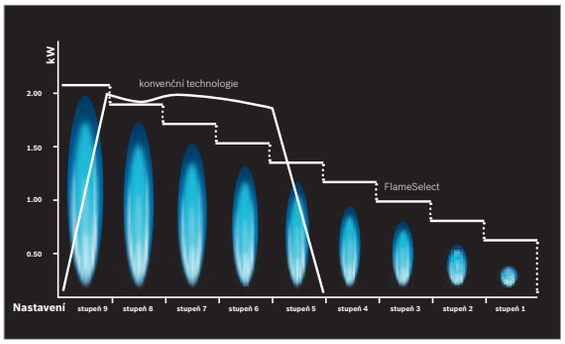

Funkce FlameSelect
Patentovaná technologie FlameSelect umožňuje naprosto přesné nastavení intenzity plamene v rozsahu 1–9 stupňů. Každý stupeň je možné nastavit přímo. Okolo každého ovládacího voliče je přehledná stupnice. Navíc ergonomický tvar ovládacích voličů usnadní obsluhu i s mokrou nebo mastnou rukou.

Deset přesných úrovní výkonu
Díky funkci FlameSelect lze velikost plamene nastavit přesně na devět předem definovaných úrovní výkonu od nejnižší k nejvyšší. Úroveň plamene je vždy pod kontrolou, což je hlavní výhoda, zvláště když požadujete přesné nastavení teplot při vaření.

Navrženo pro snadné čištění
Díky zaobleným hranám lze naše plynové varné desky snadno čistit. Povrch je navíc upraven speciálním nátěrem, tak aby při jeho mytí nedošlo ke korozi, prasklinám nebo změně barvy.

Vše pro bezpečné použití
U digitálního displeje je zvolená úroveň výkonu vždy jasně viditelná. Indikátor zbytkového tepla zobrazuje okamžitě po vypnutí všechny horké oblasti varné desky, což chrání malé i velké prsty. Pomocí hlavního vypínače můžete v případě potřeby všechny hořáky okamžitě vypnout – stačí krátké stisknutí tlačítka.

Bezpečné rošty
Podle designu, který si vyberete, můžete volit mezi samostatnými dělenými rošty, které nabízejí snadnou manipulaci a čištění, nebo celkovými rošty, jež poskytují větší stabilitu při vaření. Obě varianty jsou k dispozici z litiny a oceli v provedení litina, smalt nebo nerez. Všechny rošty jsou bezpečné a extrémně robustní. Ocelové verze se vyznačují nižší hmotností a pohodlnou manipulací.

Perfektní design
Nabízíme pro každý vkus i každou kuchyni jedinečné povrchy plynových desek. Od tvrzeného skla po sklokeramický povrch nebo nerez se speciální povrchovou úpravou.

Plynové varné desky – 75 cm

Cena: 17 490 Kč*

Serie | **6**
PPQ7A6B20

75 cm | FlameSelect

Design
– tvrzené sklo

Komfort
– FlameSelect: přesné nastavení 9 stupňů výkonu
– integrované zapalování v ovládacím knoflíku
– litinové rošty s mosaznými nožičkami, dělitelné

Výkon a počet varných zón
– 5 plynových hořáků
– 1 silný, 2 normální, 1 úsporný, 1 dual wok hořák
– vzadu vlevo: normální hořák 1,75 kW
– vzadu vpravo: silný hořák 3 kW
– vpředu vlevo: úsporný hořák 1 kW
– vpředu vpravo: normální hořák 1,75 kW
– střed: hořák wok 4 kW

Bezpečnost
– termoelektrická pojistka zhasnutí plamene

Rozměry a technické informace
– rozměry spotřebiče (V x Š x H): 45 x 752 x 520 mm
– rozměry pro instalaci (V x Š x H): 45 x 560 x 480 mm
– min. tloušťka pracovní desky: 30 mm
– délka připojovacího kabelu: 100 cm
– přednastaveno na zemní plyn (20 mbar)
– trysky na propan-butan (28–30/37 mbar) součástí dodávky

Zvláštní příslušenství
HEZ298105 – podložka pro mírné vaření
HEZ298114 – podložka pro hrnce
HEZ298127 – wok kroužek

Rozměrové výkresy na str. 83.

Cena: 14 990 Kč*

Serie | **6**
PCQ7A5M90

75 cm | FlameSelect

Design
– nerez

Komfort
– FlameSelect: přesné nastavení 9 stupňů výkonu
– integrované zapalování v ovládacím knoflíku
– litinové rošty s gumovými nožičkami, dělitelné

Výkon a počet varných zón
– 5 plynových hořáků
– 1 silný, 2 normální, 1 úsporný, 1 dual wok hořák
– vzadu vlevo: normální hořák 1,75 kW
– vzadu vpravo: silný hořák 3 kW
– vpředu vlevo: úsporný hořák 1 kW
– vpředu vpravo: normální hořák 1,75 kW
– střed: hořák wok 4 kW

Bezpečnost
– termoelektrická pojistka zhasnutí plamene
– mechanický hlavní vypínač (vypne na jedno stisknutí celou varnou desku)

Rozměry a technické informace
– rozměry spotřebiče (V x Š x H): 45 x 750 x 520 mm
– rozměry pro instalaci (V x Š x H): 45 x 560 x 480 mm
– min. tloušťka pracovní desky: 30 mm
– délka připojovacího kabelu: 100 cm
– přednastaveno na zemní plyn (20 mbar)
– trysky na propan-butan (28–30/37 mbar) součástí dodávky

Zvláštní příslušenství
HEZ298105 – podložka pro mírné vaření
HEZ298114 – podložka pod hrnce
HEZ298127 – wok kroužek

Rozměrové výkresy na str. 83.

* Doporučená maloobchodní cena výrobce. Tato cena je pouze orientační, konečnou cenu produktu stanoví jednotliví prodejci.

Plynové varné desky – 60 cm

Cena: 19 490 Kč*

Serie | **8**
PRP6A6D70

Design
– sklokeramika

Komfort
– FlameSelect: přesné nastavení 9 stupňů výkonu
– digitální ukazatel
– integrované zapalování v ovládacím knoflíku
– litinové rošty s gumovými nožičkami, dělitelné
– rošty lze mýt v myčce nádobí

Výkon a počet varných zón
– 4 plynové hořáky
– 1 silný hořák, 2 normální, 1 úsporný
– vzadu vlevo: úsporný hořák 1,1 kW
– vzadu vpravo: wok hořák 2,8 kW
– vpředu vlevo: normální hořák 1,9 kW
– vpředu vpravo: normální hořák 1,9 kW

Bezpečnost
– termoelektrická pojistka zhasnutí plamene
– čtyřnásobný ukazatel zbytkového tepla

Rozměry a technické informace
– rozměry spotřebiče (V x Š x H): 45 x 606 x 527 mm
– rozměry pro instalaci (V x Š x H): 45 x 560 x 490 mm
– min. tloušťka pracovní desky: 30 mm
– délka připojovacího kabelu: 100 cm
– přednastaveno na zemní plyn (20 mbar)
– trysky na propan-butan (28–30/37 mbar) součástí dodávky

Zvláštní příslušenství
HEZ298010 – trysky na propan-butan G30/50 mbar
HEZ298105 – podložka pro mírné vaření
HEZ298114 – podložka pod hrnce

Rozměrové výkresy na str. 83.

Cena: 12 490 Kč*

Serie | **6**
PPP6A6B20

Design
– tvrzené sklo

Komfort
– FlameSelect: přesné nastavení 9 stupňů výkonu
– integrované zapalování v ovládacím knoflíku
– litinové rošty s mosaznými nožičkami, dělitelné

Výkon a počet varných zón
– 4 plynové hořáky
– 1 silný hořák, 2 normální, 1 úsporný
– vzadu vlevo: normální hořák 1,75 kW
– vzadu vpravo: silný hořák 3 kW
– vpředu vlevo: normální hořák 1,75 kW
– vpředu vpravo: úsporný hořák 1 kW

Bezpečnost
– termoelektrická pojistka zhasnutí plamene

Rozměry a technické informace
– rozměry spotřebiče (V x Š x H): 45 x 590 x 520 mm
– rozměry pro instalaci (V x Š x H): 45 x 560 x 480 mm
– min. tloušťka pracovní desky: 30 mm
– délka připojovacího kabelu: 100 cm
– přednastaveno na zemní plyn (20 mbar)
– trysky na propan-butan (28–30/37 mbar) součástí dodávky

Zvláštní příslušenství
HEZ298105 – podložka pro mírné vaření
HEZ298114 – podložka pod hrnce

Rozměrové výkresy na str. 83.

* Doporučená maloobchodní cena výrobce. Tato cena je pouze orientační, konečnou cenu produktu stanoví jednotliví prodejci.

Plynové varné desky – 60 cm

NOVINKA

Cena: 10 490 Kč*

Serie | **4**
PNP6B6B90

60 cm

Design
– tvrzené sklo

Komfort
– integrované zapalování v ovládacím knoflíku
– litinové rošty s mosaznými nožičkami, dělitelné

Výkon a počet varných zón
– 4 plynové hořáky
– 1 silný hořák, 2 normální, 1 úsporný
– vzadu vlevo: normální hořák 1,75 kW
– vzadu vpravo: hořák wok 3 kW
– vpředu vlevo: normální hořák 1,75 kW
– vpředu vpravo: úsporný hořák 1 kW

Bezpečnost
– termoelektrická pojistka zhasnutí plamene

Rozměry a technické informace
– rozměry spotřebiče (V x Š x H): 45 x 590 x 520 mm
– rozměry pro instalaci (V x Š x H): 45 x 560 x 480 mm
– min. tloušťka pracovní desky: 30 mm
– délka připojovacího kabelu: 100 cm
– přednastaveno na zemní plyn (20 mbar)
– trysky na propan-butan (28–30/37 mbar) – součástí dodávky

Zvláštní příslušenství
HEZ298105 – podložka pro mírné vaření
HEZ298114 – podložka pod hrnce

Rozměrové výkresy na str. 83.

Cena: 9 990 Kč*

Serie | **4**
PNH6B6B10

60 cm

Design
– tvrzené sklo

Komfort
– integrované zapalování v ovládacím knoflíku
– smaltované rošty, dělitelné

Výkon a počet varných zón
– 4 plynové hořáky
– 2 normální, 1 úsporný hořák, 1 wok
– vzadu vlevo: normální hořák 1,75 kW
– vzadu vpravo: hořák wok 3,3 kW
– vpředu vlevo: normální hořák 1,75 kW
– vpředu vpravo: úsporný hořák 1 kW

Bezpečnost
– termoelektrická pojistka zhasnutí plamene

Rozměry a technické informace
– rozměry spotřebiče (V x Š x H): 45 x 590 x 520 mm
– rozměry pro instalaci (V x Š x H): 45 x 560 x 480 mm
– min. tloušťka pracovní desky: 30 mm
– délka připojovacího kabelu: 100 cm
– přednastaveno na zemní plyn (20 mbar)
– trysky na propan-butan (28–30/37 mbar) součástí dodávky

Zvláštní příslušenství
HEZ298105 – podložka pro mírné vaření
HEZ298110 – wok kroužek
HEZ298114 – podložka pod hrnce

Rozměrové výkresy na str. 83.

Cena: 8 790 Kč*

Serie | **2**
POH6B6B10

60 cm

Design
– tvrzené sklo

Komfort
– integrované zapalování v ovládacím knoflíku
– smaltované rošty, dělitelné

Výkon a počet varných zón
– 4 plynové hořáky
– 2 normální, 1 úsporný hořák, 1 wok
– vzadu vlevo: normální hořák 1,7 kW
– vzadu vpravo: normální hořák 1,7 kW
– vpředu vlevo: hořák wok 3,3 kW
– vpředu vpravo: úsporný hořák 1 kW

Bezpečnost
– termoelektrická pojistka zhasnutí plamene

Rozměry a technické informace
– rozměry spotřebiče (V x Š x H): 45 x 590 x 520 mm
– rozměry pro instalaci (V x Š x H): 45 x 560 x 480 mm
– min. tloušťka pracovní desky: 30 mm
– délka připojovacího kabelu: 100 cm
– přednastaveno na zemní plyn (20 mbar)
– trysky na propan-butan (28–30/37 mbar) součástí dodávky

Zvláštní příslušenství
HEZ298105 – podložka pro mírné vaření
HEZ298110 – wok kroužek
HEZ298114 – podložka pod hrnce

Rozměrové výkresy na str. 83.

* Doporučená maloobchodní cena výrobce. Tato cena je pouze orientační, konečnou cenu produktu stanoví jednotliví prodejci.

Plynové varné desky – 60 cm

Cena: 8 490 Kč*

Serie | **4**
PGH6B5B90

60 cm

Design
– nerez

Komfort
– integrované zapalování v ovládacím knoflíku
– litinové rošty, dělitelné

Výkon a počet varných zón
– 4 plynové hořáky
– 2 normální, 1 úsporný hořák, 1 wok
– vzadu vlevo: normální hořák 1,75 kW
– vzadu vpravo: silný hořák 3,3 kW
– vpředu vlevo: normální hořák 1,75 kW
– vpředu vpravo: úsporný hořák 1 kW

Bezpečnost
– termoelektrická pojistka zhasnutí plamene

Rozměry a technické informace
– rozměry spotřebiče (V x Š x H): 45 x 582 x 520 mm
– rozměry pro instalaci (V x Š x H): 45 x 560 x 480 mm
– min. tloušťka pracovní desky: 30 mm
– délka připojovacího kabelu: 100 cm
– přednastaveno na zemní plyn (20 mbar)
– trysky na propan-butan (28–30/37 mbar) součástí dodávky

Zvláštní příslušenství
HEZ298105 – podložka pro mírné vaření
HEZ298110 – wok kroužek
HEZ298114 – podložka pod hrnce

Rozměrové výkresy na str. 83.

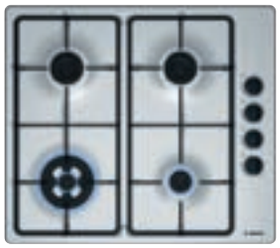

Cena: 6 990 Kč*

Serie | **2**
PBH6B5B60

60 cm

Design
– nerez

Komfort
– integrované zapalování v ovládacím knoflíku
– smaltované rošty, dělitelné

Výkon a počet varných zón
– 4 plynové hořáky
– 2 normální, 1 úsporný hořák, 1 wok
– vzadu vlevo: normální hořák 1,7 kW
– vzadu vpravo: normální hořák 1,7 kW
– vpředu vlevo: hořák wok 3,3 kW
– vpředu vpravo: úsporný hořák 1 kW

Bezpečnost
– termoelektrická pojistka zhasnutí plamene

Rozměry a technické informace
– rozměry spotřebiče (V x Š x H): 43 x 580 x 510 mm
– rozměry pro instalaci (V x Š x H): 43 x 560 x 480 mm
– min. tloušťka pracovní desky: 30 mm
– délka připojovacího kabelu: 100 cm
– přednastaveno na zemní plyn (20 mbar)
– trysky na propan-butan (28–30/37 mbar) součástí dodávky

Zvláštní příslušenství
HEZ298105 – podložka pro mírné vaření
HEZ298114 – podložka pod hrnce

Rozměrové výkresy na str. 83.

Cena: 5 490 Kč*

Serie | **2**
PBP6B5B80

60 cm

Design
– nerez

Komfort
– integrované zapalování v ovládacím knoflíku
– smaltované rošty, dělitelné

Výkon a počet varných zón
– 4 plynové hořáky
– 1 silný hořák, 2 normální, 1 úsporný
– vzadu vlevo: normální hořák 1,7 kW
– vzadu vpravo: normální hořák 1,7 kW
– vpředu vlevo: silný hořák 3 kW
– vpředu vpravo: úsporný hořák 1 kW

Bezpečnost
– termoelektrická pojistka zhasnutí plamene

Rozměry a technické informace
– rozměry spotřebiče (V x Š x H): 43 x 580 x 510 mm
– rozměry pro instalaci (V x Š x H): 43 x 560 x 480 mm
– min. tloušťka pracovní desky: 30 mm
– délka připojovacího kabelu: 100 cm
– přednastaveno na zemní plyn (20 mbar)
– trysky na propan-butan (28–30/37 mbar) součástí dodávky

Zvláštní příslušenství
HEZ298105 – podložka pro mírné vaření
HEZ298114 – podložka pod hrnce

Rozměrové výkresy na str. 83.

* Doporučená maloobchodní cena výrobce. Tato cena je pouze orientační, konečnou cenu produktu stanoví jednotliví prodejci.

Rozměrové výkresy k indukčním varným deskám

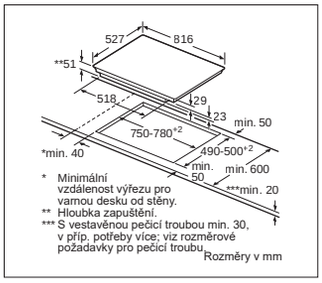

PXY875KW1E | PXY875DE3E | PXV875DC1E

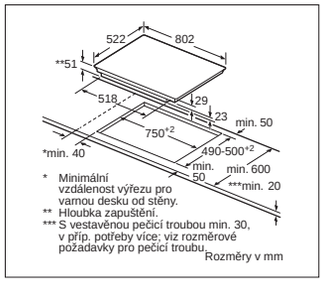

PVS851FB5E

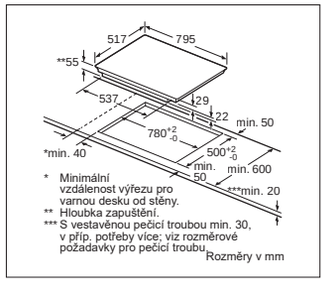

PIE845BB1E

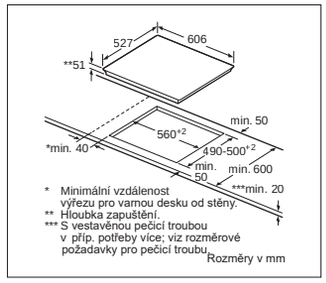

PIF672FB1E | PIE675DC1E | PIF675FC1E

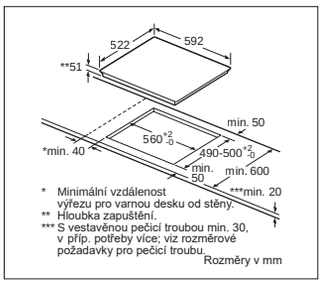

PIE651FC1E

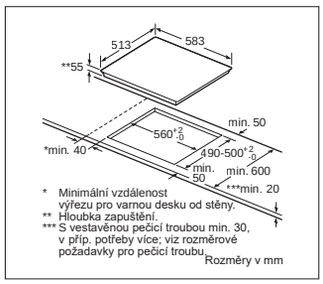

PVS645FB5E | PIF645FB1E | PIE645FB1E | PUE645BB1E | PVQ645FB5E

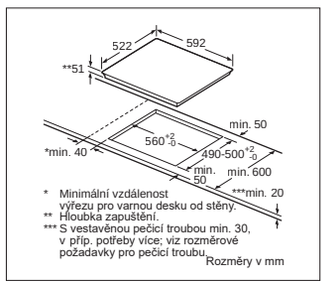

PUE611FB1E | PUE611BF1E | PUE611BB1E

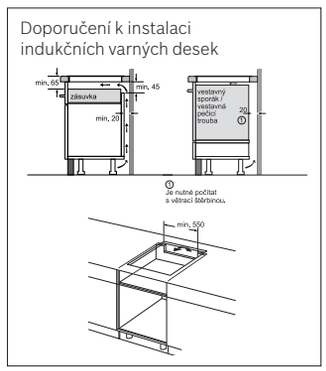

Rozměrové výkresy ke sklokeramickým varným deskám

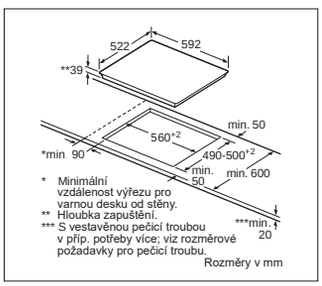

PKN651FP1E | PKF651B17E | PKE652CA1E

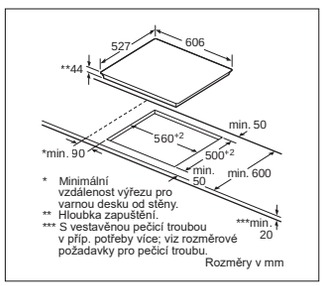

PKN675DP1D

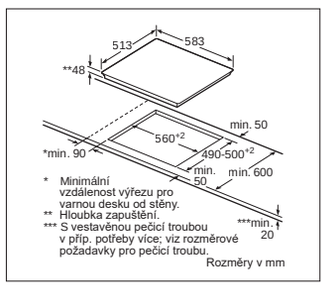

PKE645FP1E | PKF645FN1E | PKF645B17E | PKE645D17E

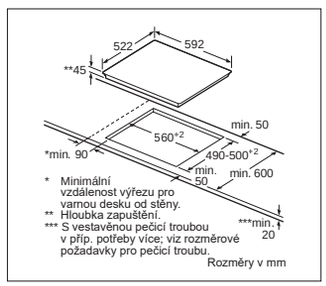

PKE611B17E

Rozměrové výkresy sklokeramické varné desky Domino

Možnosti kombinace Domino
s příslušnými rozměry spotřebičů a výřezů

typ šířky: 30 40 60 70 80 90
šířka spotřebiče: 306 396 606 710 816 916

	A	B	C	D	L	X		
2× 30	306	306	-		-		612	**576**
1× 30, 1× 40	306	396	-		-		702	**666**
1× 30, 1× 60	306	606	-		-		912	**876**
1× 30, 1× 70	306	710	-		-		1016	**980**
1× 30, 1× 80	306	816	-		-		1122	**1086**
1× 30, 1× 90	306	916	-		-		1222	**1186**
2× 40	396	396	-		-		792	**756**
1× 40, 1× 60	396	606	-		-		1002	**966**
1× 40, 1× 70	396	710	-		-		1106	**1070**
1× 40, 1× 80	396	816	-		-		1212	**1176**
1× 40, 1× 90	396	916	-		-		1312	**1276**
3× 30	306	306	306		-		918	**882**
2× 30, 1× 40	306	306	396		-		1008	**972**
2× 30, 1× 60	306	306	606		-		1218	**1182**
2× 30, 1× 70	306	306	710		-		1322	**1286**
2× 30, 1× 80	306	306	816		-		1428	**1392**
2× 30, 1× 90	306	306	916		-		1528	**1492**
1× 30, 2× 40	306	396	396		-		1098	**1062**
1× 30, 1× 40, 1× 60	306	396	606		-		1308	**1272**
1× 30, 1× 40, 1× 70	306	396	710		-		1412	**1376**
1× 30, 1× 40, 1× 80	306	396	816		-		1518	**1482**
1× 30, 1× 40, 1× 90	306	396	916		-		1618	**1582**
2× 40, 1× 60	396	396	606		-		1398	**1362**
4× 30	306	306	306	306			1224	**1188**
3× 30, 1× 40	306	306	306	396			1314	**1278**

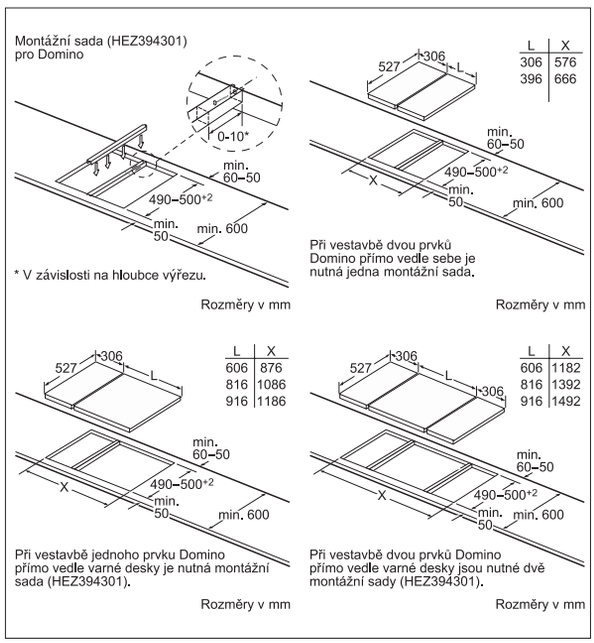

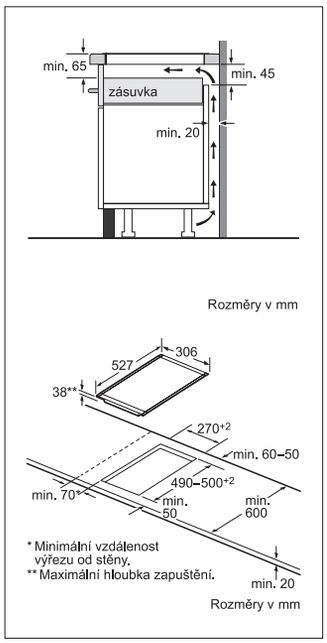

PKF375FP1E

* Doporučená maloobchodní cena výrobce. Tato cena je pouze orientační, konečnou cenu produktu stanoví jednotliví prodejci.

Rozměrové výkresy k plynovým varným deskám

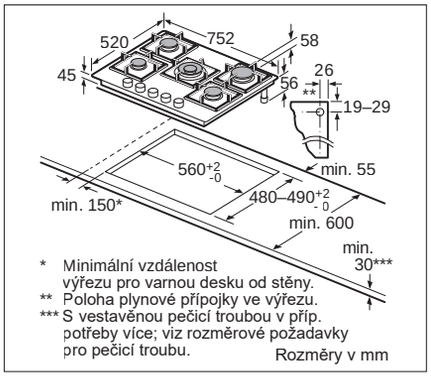

PPQ7A6B20

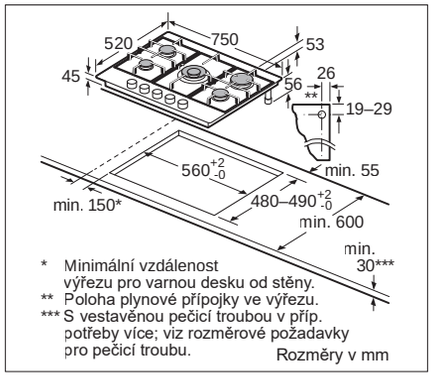

PCQ7A5M90

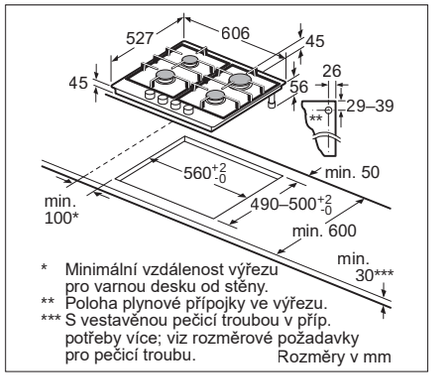

PRP6A6D70

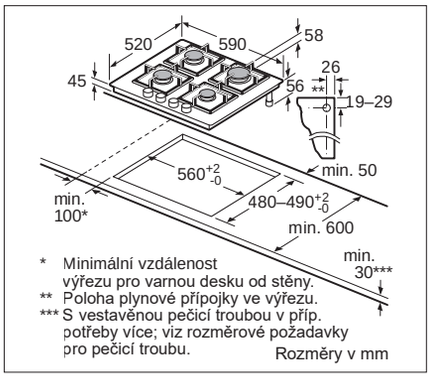

PPP6A2B20 | PNP6B6B90 | PNH6B6B10

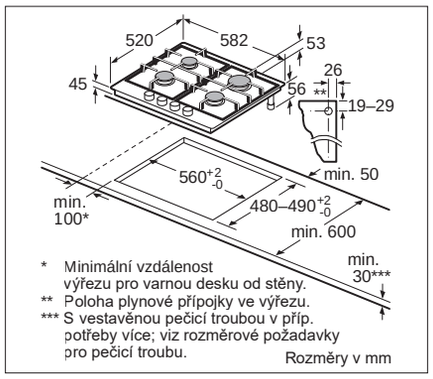

PGH6B5B90

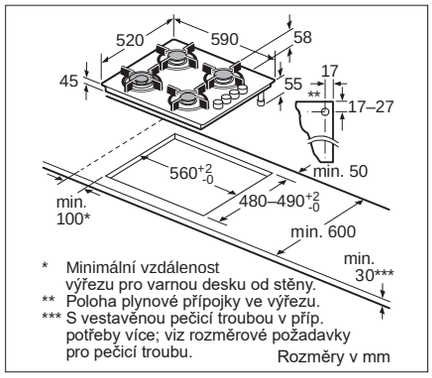

POH6B6B10 | PBH6B5B60 | PBP6B5B80

Rozměrové výkresy k varné desce s odsáváním

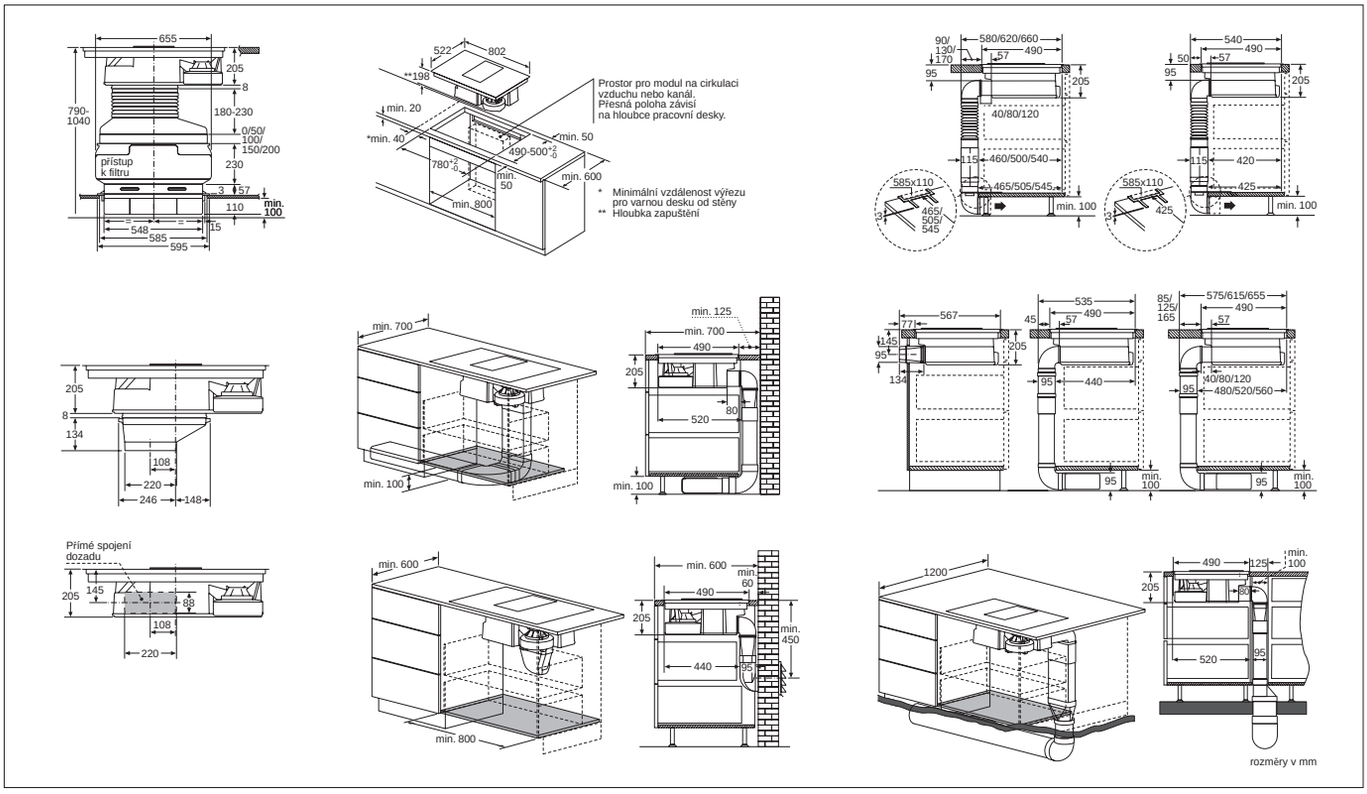

PVS851F21E

Odsavače par

Nejsou v kuchyni slyšet. Na účtu za elektřinu nejsou vidět. Jsou výjimečně tiché a efektivní: vaření se tak stane novým zážitkem pro všechny smysly.

Je perfektní, když něco funguje tak, jak i vypadá

Odsavač je dokonalý, když splňuje všechny vaše designové, funkční a výkonnostní požadavky.

Vysoce efektivní motor EcoSilence Drive™
Šetří energií, ale ne výkonem: díky pohonu permanentním magnetem snižuje motor EcoSilence Drive™ mechanické tření a pracuje s nulovou ztrátou výkonu. Proto je tichý, spolehlivý a efektivní. Spojením výkonných ventilátorů s technologií motoru EcoSilenceDrive™ šetří nové odsavače par Bosch více než 80 % energie ročně* oproti běžným odsavačům par Bosch.

Tukový filtr u dekorativních odsavačů
Tukový filtr je elegantně ukryt ve spodní části odsavače par. Svým umístěním pojme až 90 % tuků obsažených v páře a zároveň nijak nenarušuje celkový design nejen odsavače, ale celého dojmu z kuchyně.

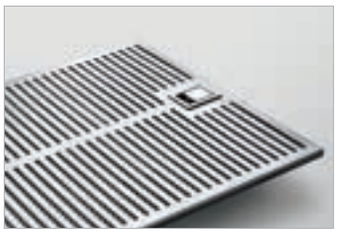

Kovový tukový filtr s nerezovým opláštěním
Vyniká rovněž velmi vysokým stupněm absorpce tuků. Filtr je schovaný za elegantním krytem z ušlechtilé oceli a díky systému filtrace s devíti vrstvami filtrů dokáže absorbovat 80–90 % tuků ve vaší kuchyni.

Kovový tukový filtr
Kovové tukové filtry jsou nutné jak pro odsavače s provozem na odvětrání, tak i pro cirkulační provoz. Aby si uchovaly vysokou účinnost absorpce tuků a jiných pevných látek, doporučujeme filtry alespoň jednou za měsíc umýt ručně nebo v myčce nádobí.

Senzorové ovládání DirectSelect s otočným voličem
Stejně jako u vestavných trub Bosch Serie | 8 i u odsavačů par naleznete ovládací nerezový prstenec. Postačí jen lehké pootočení pro nastavení požadované funkce, která se zobrazí ve vnitřním prostoru prstence. Pomocí ovládacího prstence zvolíte i další nastavení – např. intenzitu osvětlení nebo doběh ventilátoru, LED ukazatele vás informují o nutnosti výměny filtrů.

Senzorové ovládání DirectSelect LightLine
Odsavač par můžete pohodlně ovládat stejně jako vaši varnou desku: pomocí senzorového ovládání DirectSelect LightLine nastavíte všechny stupně výkonu a funkcí, například aktivaci PerfectAir Sensor nebo intenzitu osvětlení. Současně vás přehledný LED ukazatel informuje o nutné výměně filtrů nebo jaký stupeň intenzity odsávání je aktivní.

Senzorové ovládání DirectSelect
Pomocí senzorového ovládání DirectSelect s LED ukazateli můžete ovládat všechny funkce vašeho odsavače par – například tři stupně výkonu, intenzivní výkon nebo osvětlení nad varným prostorem.

LED osvětlení
LED osvětlení vyniká dlouhou životností až 40 000 hodin, což odpovídá 40 letům při svícení 2,7 h/den. A díky své velmi nízké spotřebě pouze 3 W/1 LED spotřebuje až o 85 % méně energie než běžné 20W halogenové žárovky*.

Cirkulační provoz
V cirkulačním provozu není vzduch vypouštěn z domu, ale je důkladně přefiltrován, vyčištěn a vrácen do místnosti. V tomto provozu je vždy potřebný uhlíkový filtr: buď jako standardní filtr, nebo jako součást modulu CleanAir. Všechny modely komínových odsavačů par značky Bosch mohou být rozšířeny o modul CleanAir, který se skládá ze speciálního uhlíkového filtru a designového vnějšího krytu. Ve srovnání s běžnými cirkulačními systémy pracují odsavače par s modulem CleanAir až o 3 dB(A) tišeji a dosahují obdobných hodnot redukce pachů a filtrace tuků jako odvětrávací systémy. A to díky obrovské povrchové ploše uhlíkového filtru, která odpovídá velikosti asi 50 fotbalových hřišť. Komfortní je také interval výměny speciálního filtru – celý jeden rok.

Energeticky úsporné domy
Pokud bydlíte v energeticky úsporném domě, budete rozhodování mezi cirkulačním a komínovým odsavačem par ušetřeni. V pasivních domech jsou povoleny pouze cirkulační odsavače par, a to nejen z důvodu úspory energie. Hlavním důvodem je kompaktní izolace těchto domů, kterou by ventilace pro odsávání narušila.

Provoz s odvětráváním
Při provozu s odvětráváním je vzduch přes kovový tukový filtr odváděn mimo místnost. Vznikající podtlak v místnosti umožňuje proudění čerstvého vzduchu otevřenými okny a ze sousedních místností zpět do místnosti s odsavačem par.

SoftLight
Díky funkci SoftLight si můžete sami regulovat míru osvětlení varného místa – podle toho, zda chcete mít varnou plochu jen decentně osvětlenou, nebo perfektně nasvícenou. Při zapnutí se síla osvětlení jemně stupňuje a při vypnutí se zase tlumí.

Automatický doběh ventilátoru
Postará se, aby zbytkové výpary po vaření zmizely beze stop. Vzduch je čištěn dalších deset minut a poté se odsavač par automaticky vypne.

Intenzivní stupeň
Obzvláště silné výpary, které vznikají například při prudkém smažení, jsou pomocí intenzivního stupně rychle odsáty. I při maximálním výkonu jsou odsavače par značky Bosch velmi tiché.

* Při průměrném provozu odvětrání na stupeň 2 v trvání jedné hodiny denně a svícení po dobu dvou hodin denně.

Už nikdy více hustý vzduch

Výkonná cirkulační technologie zajistí čistý vzduch v kuchyni

Sady pro provoz s cirkulací od značky Bosch se řadí mezi špičku cirkulačních technologií a nabízejí řešení pro různorodé potřeby zákazníků. Kromě klasického uhlíkového filtru s AntiFish povrchovou úpravou, naleznete v nabídce i velmi účinný CleanAir Plus filtr, který dokáže také eliminovat aroma při přípravě ryb a mořských plodů, ale umí dokonce i zachytit pyl a deaktivovat alergeny ve vzduchu. Regenerační CleanAir filtr nabízí vysokou účinnost, dlouhou životnost a velmi snadnou údržbu.

Klasický uhlíkový filtr
- eliminace zápachu 60 – 80 %
- interval výměny 6–12 měsíců
- AntiFish povrchová úprava

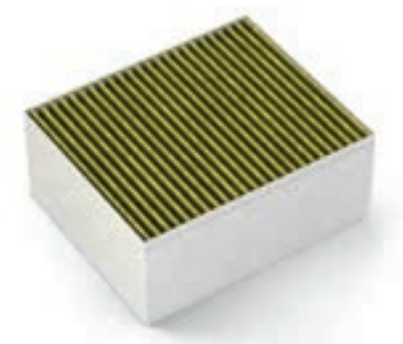

CleanAir Plus filtr
- více než 90% eliminace zápachu
- interval výměny 12–18 měsíců
- AntiFish povrchová úprava
- díky tvaru lamelárního filtru dochází k redukci hluku až 5 dB a zvýšení účinnosti až o 100 m³/h
- odstraní až 99 %* pylu ze vzduchu

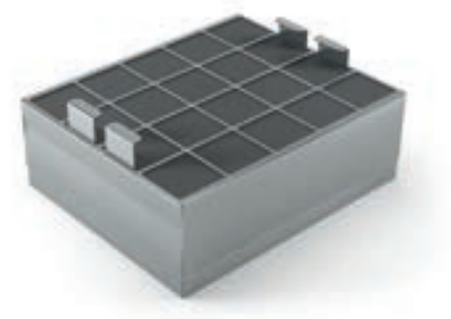

Regenerační filtr
- více než 90% eliminace zápachu
- životnost až 10 let
- regenerační cyklus každé 4 měsíce
- regenerace v pečicí troubě při 200 °C po dobu 120 min.

Naše filtrační technologie nedělají nic polovičatě a odvádějí vždy perfektní výkon. Bez ohledu na model odsavače par (stropní odsavač par, odsavač par s plochým designem nebo klasický nástěnný odsavač par) nabízí Bosch vždy řešení pro provoz s cirkulací pomocí CleanAir Plus montážní sady. Dokonce i alergikům se bude nyní lépe dýchat. Inovativní CleanAir Plus filtr zachytí pylové částečky a dokáže eliminovat až 99 %* alergenů ze vzduchu.

V montážní sadě CleanAir Plus pro provoz s cirkulací je obsaženo vše, co potřebujete pro prvotní instalaci (viz příklad cirkulační CleanAir Plus sady pro nástěnný odsavač par). Po 12–18 měsících postačí pouze vyměnit pachový CleanAir Plus za nový.

Bosch také nabízí dlouhodobé řešení cirkulace vzduchu: regenerační filtr. Abychom tuto inovativní vlastnost zachovali, stačí pouze jednou za cca čtyři měsíce vložit filtr do pečicí trouby a zapnout po dobu dvou hodin horní/spodní ohřev na 200 °C. Po této regenerační kúře je filtr opět jako nový a můžete jej používat až po dobu deseti let.

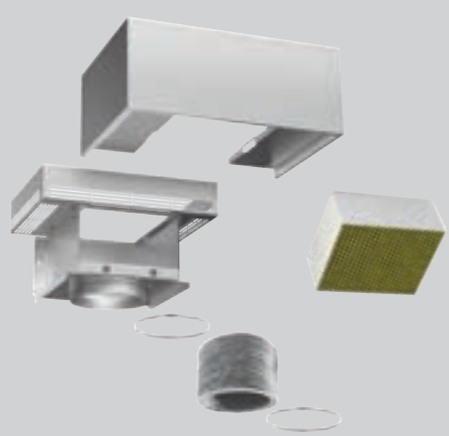

Příklad: CleanAir Plus filtr montážní sada pro provoz s cirkulací pro nástěnný odsavač par

* Průběh testování: 1. měření podle ISO 16890-2 a -4 (pro částice), 2. měření s pyly ambrozie ve zkušebním systému podle ISO/TS 11155-1

Elegantní, neviditelný a velmi účinný – vestavná montážní sada pro provoz s cirkulací
Pro všechny nástěnné odsavače par nabízí Bosch jedinečnou vestavnou cirkulační sadu v kombinaci s CleanAir Plus filtrem nebo filtrem regeneračním. Na rozdíl od klasické instalace designového modulu na komín odsavače par je vestavná montážní sada zcela jednoduše a neviditelně umístěna přímo do komína odsavače par. Pro pohodlnou výměnu filtru je zapotřebí ponechat minimální vzdálenost od stropu 25 cm.

Vy si užívejte domácího klidu. Váš chytrý telefon se postará o vše ostatní

Díky technologii Home Connect fungují vaše odsavače par a varné desky Bosch v dokonalé symbióze, a zajišťují tak optimální ventilaci během používání. Takto jsou všechny páry a pachy z vaření automaticky neutralizovány. Vy se jen pohodlně usaďte a ovládejte veškerá nastavení odsavače par jednoduše přes aplikaci Home Connect. Například si můžete nastavit dobu odsávání po vypnutí varné desky, což vám umožňuje věnovat se více samotnému vaření. Nově můžete ovládat odsavače par i hlasovými asistenty.

Výsledek odsávání

Vy se postarejte o jídlo. Naše inteligentní senzory se postarají o čerstvý vzduch

Naše odsavače par osvobodí vaši kuchyni spolehlivě a rychle od nepříjemného aromatu a částeček tuků. Tak budete mít doma před, během i po vaření ideální domácí klima.

PerfectAir Sensor
Plná koncentrace na vaření místo na regulaci odsavače par a získání čerstvého vzduchu do vašeho obytného prostoru. Inovativní PerfectAir Sensor v každém okamžiku kontroluje intenzitu stoupající páry a precizně přizpůsobuje stupeň výkonu. Stará se tak nejen o optimální spotřebu energie, ale nechává vám i volné ruce při vaření. Tím dochází i ke znatelné redukci úrovně hluku v kuchyňském prostoru. Odsavač par je aktivní pouze v případě, kdy je to opravdu potřeba. Po skončení vaření se ventilátor po deseti minutách automaticky vypne. A vy se můžete plně věnovat tomu nejlepšímu: potěšení z jídla.

AutoControl
Varnou desku zapnout. Odsavač par zapnout. A vaření může začít. Tak to zná každý. Jakmile aktivujete varnou desku, odsavač par s připojením na Wi-Fi a funkcí Home Connect se automaticky sám zapne. Spotřebiče dokážou spolu vzájemně komunikovat a odsavač okamžitě reaguje na vzniklé páry a aroma. Po ukončení vaření odsavač par ještě krátce pracuje, aby došlo k optimálnímu vyčištění vzduchu. Odsavač par lze samozřejmě regulovat i manuálně, a to pouhým dotykem na ovládacím panelu. Poté můžete pomocí ovládacího panelu na varné desce regulovat nastavení vašeho odsavače par nebo osvětlení.

Home connect

Dekorativní nástěnné odsavače par – 90 cm

Cena: 38 490 Kč*

Serie | 8
DWK98PR60

A+ | 90 cm | Obvodové odsávání | EcoSilence Drive | LED světlo | PerfectAir

Design
- nakloněný design (černé sklo)

Výkon a spotřeba
- třída spotřeby energie: A+[1)]
- průměrná spotřeba energie: 31,5 kWh/rok[1)]
- třída účinnosti odsávání: A[1)]
- třída účinnosti osvětlení: A[1)]
- třída účinnosti tukového filtru: B[1)]
- výkon odvětrání podle EN 61591: max. normální stupeň 467 m³/h, intenzivní stupeň 837 m³/h
- hlučnost odsávání při normálním stupni min./max.: 43/55 dB(A)[1)]
- hodnoty hlučnosti podle EN 60704-3 a EN 60704-2-13 při odvětrávání:
  max. normální stupeň: 55 dB(A) re 1 pW [42 dB(A) re 20 µPa akustický tlak]
  intenzivní stupeň: 67 dB(A) re 1 pW [54 dB(A) re 20 µPa akustický tlak]
- stupeň odvětrávání při cirkulaci:
  max. normální stupeň: 430 m³/h
  intenzivní stupeň: 583 m³/h
- hodnoty hlučnosti při cirkulaci:
  max. normální stupeň: 67 dB(A) re 1 pW [54 dB(A) re 20 µPa akustický tlak]
  intenzivní stupeň: 75 dB(A) re 1 pW [61 dB(A) re 20 µPa akustický tlak]

Komfort
- provoz s odvětráním nebo s cirkulací vzduchu
- pro provoz s cirkulací je zapotřebí montážní sada (zvláštní příslušenství)
- Home Connect: vzdálená nastavení a ovládání pomocí chytrého telefonu či tabletu, tabletu nebo hlasových asistentů
- AutoControl: možnosti propojení varné desky a odsavače par (s varnou deskou s funkcí Home Connect)
- ovládání DirectSelect LightLine
- 3 stupně výkonu + 2 intenzivní stupně
- intenzivní stupeň s automatickým zpětným nastavením
- doběh ventilátoru: 10 min.
- PerfectAir Sensor
- možnost nastavení intenzity osvětlení
- funkce SoftLight, osvětlení: 2 x 3 W LED
- intenzita světla: 519 lx, barevná teplota: 3 500 K
- ukazatel nasycení kovového tukového a uhlíkového filtru
- kovový tukový filtr vhodný pro mytí v myčce

Technické informace
- obvodové odsávání
- příkon: 166 W
- odtahová trubka o Ø 150 mm (Ø 120 mm součástí)

Rozměry
- rozměry spotřebiče pro odvětrávání (V x Š x H): 957–1 227 x 894 x 548 mm
- rozměry spotřebiče pro cirkulaci s komínem (V x Š x H): 1 017–1 287 x 894 x 548 mm
- rozměry spotřebiče pro cirkulaci bez komínu (V x Š x H): 480 x 894 x 548 mm
- rozměry spotřebiče pro cirkulaci s CleanAir Plus montážní sadou (V x Š x H):
  1 147 x 894 x 548 mm – montáž na komín
  1 217–1 487 x 894 x 548 mm – montáž na prodloužení komínu

Zvláštní příslušenství naleznete na str. 100.
Rozměrové výkresy na str. 104–111.

Cena: 38 490 Kč*

Serie | 8
DWK98PR20

A+ | 90 cm | Obvodové odsávání | EcoSilence Drive | LED světlo | PerfectAir

Design
- nakloněný design (bílé sklo)

Výkon a spotřeba
- třída spotřeby energie: A+[1)]
- průměrná spotřeba energie: 31,5 kWh/rok[1)]
- třída účinnosti odsávání: A[1)]
- třída účinnosti osvětlení: A[1)]
- třída účinnosti tukového filtru: B[1)]
- výkon odvětrání podle EN 61591: max. normální stupeň 467 m³/h, intenzivní stupeň 837 m³/h
- hlučnost odsávání při normálním stupni min./max.: 43/55 dB(A)[1)]
- hodnoty hlučnosti podle EN 60704-3 a EN 60704-2-13 při odvětrávání:
  max. normální stupeň: 55 dB(A) re 1 pW [42 dB(A) re 20 µPa akustický tlak]
  intenzivní stupeň: 67 dB(A) re 1 pW [54 dB(A) re 20 µPa akustický tlak]
- stupeň odvětrávání při cirkulaci:
  max. normální stupeň: 430 m³/h
  intenzivní stupeň: 583 m³/h
- hodnoty hlučnosti při cirkulaci:
  max. normální stupeň: 67 dB(A) re 1 pW [54 dB(A) re 20 µPa akustický tlak]
  intenzivní stupeň: 75 dB(A) re 1 pW [62 dB(A) re 20 µPa akustický tlak]

Komfort
- provoz s odvětráním nebo s cirkulací vzduchu
- pro provoz s cirkulací je zapotřebí montážní sada (zvláštní příslušenství)
- Home Connect: vzdálená nastavení a ovládání pomocí chytrého telefonu, tabletu nebo hlasových asistentů
- CookControl: možnosti propojení varné desky a odsavače par (s varnou deskou s funkcí Home Connect)
- ovládání DirectSelect LightLine
- 3 stupně výkonu + 2 intenzivní stupně
- intenzivní stupeň s automatickým zpětným nastavením
- doběh ventilátoru: 10 min.
- PerfectAir Sensor
- možnost nastavení intenzity osvětlení
- funkce SoftLight, osvětlení: 2 x 3 W LED
- intenzita světla: 519 lx, barevná teplota: 3 500 K
- ukazatel nasycení kovového tukového a uhlíkového filtru
- kovový tukový filtr vhodný pro mytí v myčce

Technické informace
- obvodové odsávání
- příkon: 166 W
- odtahová trubka o Ø 150 mm (Ø 120 mm součástí)

Rozměry
- rozměry spotřebiče pro odvětrávání (V x Š x H): 957–1 227 x 894 x 548 mm
- rozměry spotřebiče pro cirkulaci s komínem (V x Š x H): 1 017–1 287 x 894 x 548 mm
- rozměry spotřebiče pro cirkulaci bez komínu (V x Š x H): 480 x 894 x 548 mm
- rozměry spotřebiče pro cirkulaci s CleanAir Plus montážní sadou (V x Š x H):
  1 147 x 894 x 548 mm – montáž na komín
  1 217–1 487 x 894 x 548 mm – montáž na prodloužení komínu

Zvláštní příslušenství naleznete na str. 100.
Rozměrové výkresy na str. 104–111.

Cena: 38 490 Kč*

Serie | 8
DWF97RV60

B | 90 cm | Obvodové odsávání | EcoSilence Drive | LED světlo | PerfectAir

Design
- plochý design (černé sklo)

Výkon a spotřeba
- třída spotřeby energie: B[1)]
- průměrná spotřeba energie: 40 kWh/rok[1)]
- třída účinnosti odsávání: B[1)]
- třída účinnosti osvětlení: A[1)]
- třída účinnosti tukového filtru: B[1)]
- výkon odvětrání podle EN 61591: max. normální stupeň 394 m³/h, intenzivní stupeň 717 m³/h
- hlučnost odsávání při normálním stupni min./max.: 43/57 dB(A)[1)]
- hodnoty hlučnosti podle EN 60704-3 a EN 60704-2-13 při odvětrávání:
  max. normální stupeň: 57 dB(A) re 1 pW [44 dB(A) re 20 µPa akustický tlak]
  intenzivní stupeň: 73 dB(A) re 1 pW [60 dB(A) re 20 µPa akustický tlak]
- stupeň odvětrávání při cirkulaci:
  max. normální stupeň: 294 m³/h
  intenzivní stupeň: 527 m³/h
- hodnoty hlučnosti při cirkulaci:
  max. normální stupeň: 60 dB(A) re 1 pW [47 dB(A) re 20 µPa akustický tlak]
  intenzivní stupeň: 73 dB(A) re 1 pW [60 dB(A) re 20 µPa akustický tlak]

Komfort
- provoz s odvětráním nebo s cirkulací vzduchu
- pro provoz s cirkulací je zapotřebí montážní sada (zvláštní příslušenství)
- Home Connect: vzdálená nastavení a ovládání pomocí chytrého telefonu, tabletu nebo hlasových asistentů
- CookControl: možnosti propojení varné desky a odsavače par (s varnou deskou s funkcí Home Connect)
- ovládání DirectSelect, otočný prstenec
- 3 stupně výkonu + 2 intenzivní stupně
- intenzivní stupeň s automatickým zpětným nastavením
- doběh ventilátoru: 10 min.
- PerfectAir Sensor
- možnost nastavení intenzity osvětlení
- funkce SoftLight, osvětlení: 2 x 3 W LED
- intenzita světla: 589 lx, barevná teplota: 3 500 K
- ukazatel nasycení kovového tukového a uhlíkového filtru
- kovový tukový filtr vhodný pro mytí v myčce

Technické informace
- obvodové odsávání
- příkon: 146 W
- odtahová trubka o Ø 150 mm (Ø 120 mm součástí)

Rozměry
- rozměry spotřebiče pro odvětrávání (V x Š x H): 1 019–1 289 x 890 x 263 mm
- rozměry spotřebiče pro cirkulaci s komínem (V x Š x H): 1 079–1 349 x 890 x 263 mm
- rozměry spotřebiče pro cirkulaci bez komínu (V x Š x H): 550 x 890 x 263 mm
- rozměry spotřebiče pro cirkulaci s CleanAir Plus montážní sadou (V x Š x H):
  1 209 x 890 x 263 mm – montáž na komín
  1 279–1 549 x 890 x 263 mm – montáž na prodloužení komínu

Zvláštní příslušenství naleznete na str. 100.
Rozměrové výkresy na str. 104–111.

[1)] Podle nařízení EU č. 65/2014, třída spotřeby energie je na stupnici třídy energetické účinnosti od A+++ do D.
* Doporučená maloobchodní cena výrobce. Tato cena je pouze orientační, konečnou cenu produktu stanoví jednotliví prodejci.

Dekorativní nástěnné odsavače par – 90 cm, 80 cm a 60 cm

Green Technology inside

Cena: 24 990 Kč*

Serie | 6
DWK98JM60

A+ | 90 cm | Obvodové odsávání | EcoSilence Drive | LED světlo

Design
- nakloněný design (černé sklo)

Výkon a spotřeba
- třída spotřeby energie: A+[1)]
- průměrná spotřeba energie: 28,5 kWh/rok[1)]
- třída účinnosti odsávání: A[1)]
- třída účinnosti osvětlení: A[1)]
- třída účinnosti tukového filtru: B[1)]
- výkon odvětrání podle EN 61591: max. normální stupeň 467 m³/h, intenzivní stupeň 828 m³/h
- hlučnost odsávání při normálním stupni min./max.: 45/55 dB(A)[1)]
- hodnoty hlučnosti podle EN 60704-3 a EN 60704-2-13 při odvětrávání:
  max. normální stupeň: 55 dB(A) re 1 pW [42 dB(A) re 20 µPa akustický tlak]
  intenzivní stupeň: 69 dB(A) re 1 pW [56 dB(A) re 20 µPa akustický tlak]
- stupeň odvětrávání při cirkulaci:
  max. normální stupeň: 425 m³/h
  intenzivní stupeň: 587 m³/h
- hodnoty hlučnosti při cirkulaci:
  max. normální stupeň: 68 dB(A) re 1 pW [55 dB(A) re 20 µPa akustický tlak]
  intenzivní stupeň: 75 dB(A) re 1 pW [62 dB(A) re 20 µPa akustický tlak]

Komfort
- provoz s odvětráním nebo s cirkulací vzduchu
- pro provoz s cirkulací je zapotřebí montážní sada (zvláštní příslušenství)
- ovládání DirectSelect
- 3 stupně výkonu + 1 intenzivní stupeň
- intenzivní stupeň s automatickým zpětným nastavením
- osvětlení: 2 x 1,5 W LED
- intenzita světla: 238 lx, barevná teplota: 3 500 K
- kovový tukový filtr vhodný pro mytí v myčce

Technické informace
- obvodové odsávání, příkon: 166 W
- odtahová trubka o Ø 150 mm (Ø 120 mm součástí)

Rozměry
- rozměry spotřebiče pro odvětrávání (V x Š x H): 928–1 198 x 890 x 499 mm
- rozměry spotřebiče pro cirkulaci s komínem (V x Š x H): 988–1 258 x 890 x 499 mm
- rozměry spotřebiče pro cirkulaci bez komínu (V x Š x H): 452 x 890 x 499 mm
- rozměry spotřebiče pro cirkulaci s CleanAir Plus montážní sadou (V x Š x H):
  1 118 x 890 x 499 mm – montáž na komín
  1 188–1 458 x 890 x 499 – montáž na prodloužení komínu

Zvláštní příslušenství naleznete na str. 100.
Rozměrové výkresy na str. 104–111.

NOVINKA

Cena: 19 990 Kč*

Serie | 4
DWK87CM60

B | 80 cm | Obvodové odsávání | LED světlo

Design
- nakloněný design (černé sklo)

Výkon a spotřeba
- třída spotřeby energie: B[1)]
- průměrná spotřeba energie: 56,6 kWh/rok[1)]
- třída účinnosti odsávání: B[1)]
- třída účinnosti osvětlení: B[1)]
- třída účinnosti tukového filtru: C[1)]
- výkon odvětrání podle EN 61591: max. normální stupeň 416 m³/h, intenzivní stupeň 700 m³/h
- hlučnost odsávání při normálním stupni min./max.: 48/58 dB(A)[1)]
- hodnoty hlučnosti podle EN 60704-3 a EN 60704-2–13 při odvětrávání:
  max. normální stupeň: 58 dB(A) re 1 pW [45 dB(A) re 20 µPa akustický tlak]
  intenzivní stupeň: 67 dB(A) re 1 pW [54 dB(A) 416 re 20 µPa akustický tlak]
- stupeň odvětrávání při cirkulaci:
  max. normální stupeň: 388 m³/h
  intenzivní stupeň: 557 m³/h
- hodnoty hlučnosti při cirkulaci:
  max. normální stupeň: 66 dB(A) re 1 pW [53 dB(A) re 20 µPa akustický tlak]
  intenzivní stupeň: 75 dB(A) re 1 pW [62 dB(A) re 20 µPa akustický tlak]

Komfort
- provoz s odvětráním nebo s cirkulací vzduchu
- pro provoz s cirkulací je zapotřebí montážní sada (zvláštní příslušenství)
- ovládání DirectSelect
- 3 stupně výkonu + 1 intenzivní stupeň
- intenzivní stupeň s automatickým zpětným nastavením
- osvětlení: 2 x 1,5 W LED
- intenzita světla: 90 lx, barevná teplota: 3 500 K
- kovový tukový filtr vhodný pro mytí v myčce

Technické informace
- obvodové odsávání, příkon: 263 W
- odtahová trubka o Ø 150 mm (Ø 120 mm součástí)

Rozměry
- rozměry spotřebiče pro odvětrávání (V x Š x H): 928–1 198 x 790 x 499 mm
- rozměry spotřebiče pro cirkulaci s komínem (V x Š x H): 988–1 258 x 790 x 499 mm
- rozměry spotřebiče pro cirkulaci bez komínu (V x Š x H): 452 mm x 790 x 499 mm
- rozměry spotřebiče pro cirkulaci s CleanAir Plus montážní sadou (V x Š x H):
  1 088 x 790 x 467 mm – montáž na komín
  1 158–1 428 x 790 x 467 mm – montáž na prodloužení komínu

Zvláštní příslušenství naleznete na str. 100.
Rozměrové výkresy na str. 104–111.

NOVINKA

Cena: 18 990 Kč*

Serie | 4
DWK67CM20

B | 60 cm | Obvodové odsávání | LED světlo

Design
- nakloněný design (bílá)

Výkon a spotřeba
- třída spotřeby energie: B[1)]
- průměrná spotřeba energie: 56,6 kWh/rok[1)]
- třída účinnosti odsávání: B[1)]
- třída účinnosti osvětlení: B[1)]
- třída účinnosti tukového filtru: C[1)]
- výkon odvětrání podle EN 61591: max. normální stupeň 416 m³/h, intenzivní stupeň 700 m³/h
- hlučnost odsávání při normálním stupni min./max.: 48/58 dB(A)[1)]
- hodnoty hlučnosti podle EN 60704-3 a EN 60704-2-13 při odvětrávání:
  max. normální stupeň: 58 dB(A) re 1 pW [45 dB(A) re 20 µPa akustický tlak]
  intenzivní stupeň: 67 dB(A) re 1 pW [54 dB(A) re 20 µPa akustický tlak]
- stupeň odvětrávání při cirkulaci:
  max. normální stupeň: 388 m³/h
  intenzivní stupeň: 557 m³/h
- hodnoty hlučnosti při cirkulaci:
  max. normální stupeň: 66 dB(A) re 1 pW [53 dB(A) re 20 µPa akustický tlak]
  intenzivní stupeň: 75 dB(A) re 1 pW [62 dB(A) re 20 µPa akustický tlak]

Komfort
- provoz s odvětráním nebo s cirkulací vzduchu
- pro provoz s cirkulací je zapotřebí montážní sada (zvláštní příslušenství)
- ovládání DirectSelect
- 3 stupně výkonu + 1 intenzivní stupeň
- intenzivní stupeň s automatickým zpětným nastavením
- doběh ventilátoru: 10 min.
- osvětlení: 2 x 1,5 W LED
- intenzita světla: 100 lx, barevná teplota: 3 500 K
- kovový tukový filtr vhodný pro mytí v myčce

Technické informace
- obvodové odsávání, příkon: 263 W
- odtahová trubka o Ø 150 mm (Ø 120 mm součástí)

Rozměry
- rozměry spotřebiče pro odvětrávání (V x Š x H): 928–1 198 x 590 x 499
- rozměry spotřebiče pro cirkulaci s komínem (V x Š x H): 988–1 258 x 590 x 499
- rozměry spotřebiče pro cirkulaci s CleanAir montážní sadou (V x Š x H):
  1 118 x 590 x 499 mm – montáž na komín
  1 188–1 458 x 590 x 499 mm – montáže na prodloužení komínu
  1 158–1 428 x 790 x 467 mm – montáž na vnitřní kanál
- rozměry spotřebiče pro cirkulaci bez komínu (V x Š x H): 452 mm x 590 x 499 mm

Zvláštní příslušenství naleznete na str. 100.
Rozměrové výkresy na str. 104–111.

[1)] Podle nařízení EU č. 65/2014, třída spotřeby energie je na stupnici třídy energetické účinnosti od A+++ do D.
* Doporučená maloobchodní cena výrobce. Tato cena je pouze orientační, konečnou cenu produktu stanoví jednotliví prodejci.

Dekorativní nástěnný odsavač par – 60 cm

Cena: 18 990 Kč*

Serie | 4
DWK67CM60

B | 60 cm | Obvodové odsávání | LED světlo

Design
– nakloněný design (černé sklo)

Výkon a spotřeba
– třída spotřeby energie: B[1)]
– průměrná spotřeba energie: 56,6 kWh/rok[1)]
– třída účinnosti odsávání: B[1)]
– třída účinnosti osvětlení: B[1)]
– třída účinnosti tukového filtru: C[1)]
– výkon odvětrání podle EN 61591: max. normální stupeň 416 m³/h, intenzivní stupeň 700 m³/h
– hlučnost odsávání při normálním stupni min./max.: 48/58 dB(A)[1)]
– hodnoty hlučnosti podle EN 60704-3 a EN 60704-2–13 při odvětrávání:
max. normální stupeň: 58 dB(A) re 1 pW [45 dB(A) re 20 µPa akustický tlak]
intenzivní stupeň: 67 dB(A) re 1 pW [54 dB(A) re 20 µPa akustický tlak]
– stupeň odvětrávání při cirkulaci:
max. normální stupeň: 388 m³/h
intenzivní stupeň: 557 m³/h
– hodnoty hlučnosti při cirkulaci:
max. normální stupeň: 66 dB(A) re 1 pW [53 dB(A) re 20 µPa akustický tlak]
intenzivní stupeň: 75 dB(A) re 1 pW [62 dB(A) re 20 µPa akustický tlak]

Komfort
– provoz s odvětráním nebo s cirkulací vzduchu
– pro provoz s cirkulací je zapotřebí montážní sada (zvláštní příslušenství)
– ovládání DirectSelect
– 3 stupně výkonu + 1 intenzivní stupeň
– intenzivní stupeň s automatickým zpětným nastavením
– osvětlení: 2 x 1,5 W LED
– intenzita světla: 100 lx, barevná teplota: 3 500 K
– kovový tukový filtr vhodný pro mytí v myčce

Technické informace
– obvodové odsávání, příkon: 263 W
– odtahová trubka o Ø 150 mm (Ø 120 mm součástí)

Rozměry
– rozměry spotřebiče pro odvětrávání (V x Š x H): 928–1 198 x 590 x 499 mm
– rozměry spotřebiče pro cirkulaci s komínem (V x Š x H): 988–1 258 x 590 x 499 mm
– rozměry spotřebiče pro cirkulaci bez komínu (V x Š x H): 452 mm x 590 x 499 mm
– rozměry spotřebiče pro cirkulaci s CleanAir Plus montážní sadou (V x Š x H):
1 118 x 590 x 499 mm – montáž na komín
1 188–1 458 x 590 x 499 mm – montáž na prodloužení komínu

Zvláštní příslušenství naleznete na str. 100.
Rozměrové výkresy na str. 104–111.

Nástěnné odsavače par – 90 cm

Cena: 24 990 Kč*

Serie | 8
DWB98PR50

A+ | 90 cm | EcoSilence Drive | LED dekorativní světlo | PerfectAir

Design
– nerez/černá

Výkon a spotřeba
– třída spotřeby energie: A+[1)]
– průměrná spotřeba energie: 29,9 kWh/rok[1)]
– třída účinnosti odsávání: A[1)]
– třída účinnosti osvětlení: A[1)]
– třída účinnosti tukového filtru: B[1)]
– výkon odvětrání podle EN 61591: max. normální stupeň 430 m³/h, intenzivní stupeň 843 m³/h
– hlučnost odsávání při normálním stupni min./max.: 46/55 dB(A)[1)]
– hodnoty hlučnosti podle EN 60704-3 a EN 60704-2–13 při odvětrávání:
max. normální stupeň: 55 dB(A) re 1 pW [42 dB(A) re 20 µPa akustický tlak]
intenzivní stupeň: 69 dB(A) re 1 pW [56 dB(A) re 20 µPa akustický tlak]
– stupeň odvětrávání při cirkulaci:
max. normální stupeň: 311 m³/h
intenzivní stupeň: 385 m³/h
– hodnoty hlučnosti při cirkulaci:
max. normální stupeň: 69 dB(A) re 1 pW [56 dB(A) re 20 µPa akustický tlak]
intenzivní stupeň: 74 dB(A) re 1 pW [61 dB(A) re 20 µPa akustický tlak]

Komfort
– provoz s odvětráním nebo s cirkulací vzduchu
– pro provoz s cirkulací je zapotřebí montážní sada (zvláštní příslušenství)
– Home Connect: vzdálená nastavení a ovládání pomocí chytrého telefonu, tabletu nebo hlasových asistentů
– AutoControl: možnosti propojení varné desky a odsavače par (s varnou deskou s funkcí Home Connect)
– ovládání DirectSelect LightLine
– 3 stupně výkonu + 2 intenzivní stupně
– intenzivní stupeň s automatickým zpětným nastavením
– doběh ventilátoru: 10 min.
– PerfectAir Sensor
– možnost nastavení intenzity osvětlení
– funkce SoftLight
– osvětlení: 3 x 1,5 W LED
– intenzita světla: 389 lx
– barevná teplota: 3 500 K
– ukazatel nasycení kovového tukového a uhlíkového filtru
– kovový tukový filtr vhodný pro mytí v myčce

Technické informace
– příkon: 165 W
– odtahová trubka o Ø 150 mm (Ø 120 mm součástí)

Rozměry
– rozměry spotřebiče pro odvětrávání (V x Š x H): 628–954 x 900 x 500 mm
– rozměry spotřebiče pro cirkulaci s komínem (V x Š x H): 628–1 064 x 900 x 500 mm
– rozměry spotřebiče pro cirkulaci bez komínu (V x Š x H): 628–1 064 x 900 x 500 mm
– rozměry spotřebiče pro cirkulaci s CleanAir Plus montážní sadou (V x Š x H):
689 x 900 x 500 mm – montáž na komín
809–1 139 x 900 x 500 mm – montáž na prodloužení komínu

Zvláštní příslušenství naleznete na str. 100.
Rozměrové výkresy na str. 104–111.

Cena: 21 990 Kč*

Serie | 6
DWB98JQ50

A+ | 90 cm | EcoSilence Drive | LED dekorativní světlo | PerfectAir

Design
– nerez

Výkon a spotřeba
– třída spotřeby energie: A+[1)]
– průměrná spotřeba energie: 29,9 kWh/rok[1)]
– třída účinnosti odsávání: A[1)]
– třída účinnosti osvětlení: A[1)]
– třída účinnosti tukového filtru: B[1)]
– výkon odvětrání podle EN 61591: max. normální stupeň 430 m³/h, intenzivní stupeň 843 m³/h
– hlučnost odsávání při normálním stupni min./max.: 46/55 dB(A)[1)]
– hodnoty hlučnosti podle EN 60704-3 a EN 60704-2–13 při odvětrávání:
max. normální stupeň: 55 dB(A) re 1 pW [42 dB(A) re 20 µPa akustický tlak]
intenzivní stupeň: 69 dB(A) re 1 pW [56 dB(A) re 20 µPa akustický tlak]
– stupeň odvětrávání při cirkulaci:
max. normální stupeň: 311 m³/h
intenzivní stupeň: 385 m³/h
– hodnoty hlučnosti při cirkulaci:
max. normální stupeň: 69 dB(A) re 1 pW [56 dB(A) re 20 µPa akustický tlak]
intenzivní stupeň: 74 dB(A) re 1 pW [61 dB(A) re 20 µPa akustický tlak]

Komfort
– provoz s odvětráním nebo s cirkulací vzduchu
– pro provoz s cirkulací je zapotřebí montážní sada (zvláštní příslušenství)
– ovládání DirectSelect LightLine
– 3 stupně výkonu + 2 intenzivní stupně
– intenzivní stupeň s automatickým zpětným nastavením
– doběh ventilátoru: 10 min.
– PerfectAir Sensor
– možnost nastavení intenzity osvětlení
– funkce SoftLight
– osvětlení: 3 x 1,5 W LED
– intenzita světla: 389 lx
– barevná teplota: 3 500 K
– ukazatel nasycení kovového tukového a uhlíkového filtru
– kovový tukový filtr vhodný pro mytí v myčce

Technické informace
– příkon: 165 W
– odtahová trubka o Ø 150 mm (Ø 120 mm součástí)

Rozměry
– rozměry spotřebiče pro odvětrávání (V x Š x H): 628–954 x 900 x 500 mm
– rozměry spotřebiče pro cirkulaci s komínem (V x Š x H): 628–1 064 x 900 x 500 mm
– rozměry spotřebiče pro cirkulaci bez komínu (V x Š x H): 628–1 064 x 900 x 500 mm
– rozměry spotřebiče pro cirkulaci s CleanAir Plus montážní sadou (V x Š x H):
689 x 900 x 500 mm – montáž na komín
809–1 139 x 900 x 500 mm – montáž na prodloužení komínu

Zvláštní příslušenství naleznete na str. 100.
Rozměrové výkresy na str. 104–111.

[1)] Podle nařízení EU č. 65/2014, třída spotřeby energie je na stupnici třídy energetické účinnosti od A+++ do D.
* Doporučená maloobchodní cena výrobce. Tato cena je pouze orientační, konečnou cenu produktu stanoví jednotliví prodejci.

Nástěnné odsavače par – 90 cm

Cena: 17 490 Kč*

Serie | 4
DWB97IM50

B | 90 cm | LED dekorativní světlo

Design
– nerez

Výkon a spotřeba
– třída spotřeby energie: B[1)]
– průměrná spotřeba energie: 62,5 kWh/rok[1)]
– třída účinnosti odsávání: B[1)]
– třída účinnosti osvětlení: A[1)]
– třída účinnosti tukového filtru: B[1)]
– výkon odvětrání podle EN 61591: max. normální stupeň 453 m³/h, intenzivní stupeň 739 m³/h
– hlučnost odsávání při normálním stupni min./max.: 52/65 dB(A)[1)]
– hodnoty hlučnosti podle EN 60704-3 a EN 60704-2–13 při odvětrávání:
max. normální stupeň: 65 dB(A) re 1 pW [52 dB(A) re 20 µPa akustický tlak]
intenzivní stupeň: 74 dB(A) re 1 pW [61 dB(A) re 20 µPa akustický tlak]
– stupeň odvětrávání při cirkulaci:
max. normální stupeň: 324 m³/h
intenzivní stupeň: 379 m³/h
– hodnoty hlučnosti při cirkulaci:
max. normální stupeň: 74 dB(A) re 1 pW [61 dB(A) re 20 µPa akustický tlak]
intenzivní stupeň: 77 dB(A) re 1 pW [64 dB(A) re 20 µPa akustický tlak]

Komfort
– provoz s odvětráním nebo s cirkulací vzduchu
– pro provoz s cirkulací je zapotřebí montážní sada (zvláštní příslušenství)
– ovládání DirectSelect
– 3 stupně výkonu + 1 intenzivní stupeň
– intenzivní stupeň s automatickým zpětným nastavením
– osvětlení: 2 x 1,5 W LED
– intenzita světla: 214 lx
– barevná teplota: 3 500 K
– kovový tukový filtr vhodný pro mytí v myčce

Technické informace
– příkon: 255 W
– odtahová trubka o Ø 150 mm (Ø 120 mm součástí)

Rozměry
– rozměry spotřebiče pro odvětrávání (V x Š x H): 635–965 x 900 x 500 mm
– rozměry spotřebiče pro cirkulaci s komínem (V x Š x H): 635–1 075 x 900 x 500 mm
– rozměry spotřebiče pro cirkulaci bez komínu (V x Š x H): 635–1 075 x 900 x 500 mm
– rozměry spotřebiče pro cirkulaci s CleanAir Plus montážní sadou (V x Š x H):
703 x 900 x 500 mm – montáž na komín
833–1 163 x 900 x 500 mm – montáž na prodloužení komínu

Zvláštní příslušenství naleznete na str. 100.
Rozměrové výkresy na str. 104–111.

Cena: 8 290 Kč*

Serie | 2
DWP94BC50

90 cm | LED dekorativní světlo

Design
– nerez

Výkon a spotřeba
– třída spotřeby energie: D[1)]
– průměrná spotřeba energie: 53,1 kWh/rok[1)]
– třída účinnosti odsávání: E[1)]
– třída účinnosti osvětlení: A[1)]
– třída účinnosti tukového filtru: D[1)]
– výkon odvětrání podle EN 61591: max. normální stupeň 360 m³/h
– hlučnost odsávání při normálním stupni min./max.: 50/65 dB(A)[1)]
– hodnoty hlučnosti podle EN 60704-3 a EN 60704-2–13 při odvětrávání:
max. normální stupeň: 65 dB(A) re 1 pW [52 dB(A) re 20 µPa akustický tlak]
– stupeň odvětrávání při cirkulaci:
max. normální stupeň: 200 m³/h
– hodnoty hlučnosti při cirkulaci:
max. normální stupeň: 67 dB(A) re 1 pW [54 dB(A) re 20 µPa akustický tlak]

Komfort
– provoz s odvětráním nebo s cirkulací vzduchu
– pro recirkulaci je potřeba sada pro cirkulaci (zvláštní příslušenství)
– ovládání pomocí tlačítek
– 3 stupně výkonu
– osvětlení: 2 x 1,5 W LED
– intenzita světla: 94 lx
– barevná teplota: 3 500 K
– kovový tukový filtr vhodný pro mytí v myčce

Technické informace
– příkon: 100 W
– odtahová trubka o Ø 150 mm (Ø 120 mm součástí)

Rozměry
– rozměry spotřebiče pro odvětrávání (V x Š x H): 799–975 x 900 x 500 mm
– rozměry spotřebiče pro cirkulaci s komínem (V x Š x H): 799–975 x 900 x 500 mm
– rozměry spotřebiče pro cirkulaci bez komínu (V x Š x H): 799–975 x 900 x 500 mm

Zvláštní příslušenství naleznete na str. 100.
Rozměrové výkresy na str. 104–111.

Nástěnný odsavač par – 60 cm

Cena: 20 990 Kč*

Serie | 6
DWB68JQ50

A | 60 cm | EcoSilence Drive | LED dekorativní světlo | PerfectAir

Design
– nerez

Výkon a spotřeba
– třída spotřeby energie: A[1)]
– průměrná spotřeba energie: 33,7 kWh/rok[1)]
– třída účinnosti odsávání: A[1)]
– třída účinnosti osvětlení: A[1)]
– třída účinnosti tukového filtru: B[1)]
– výkon odvětrání podle EN 61591: max. normální stupeň 408 m³/h, intenzivní stupeň 732 m³/h
– hlučnost odsávání při normálním stupni min./max.: 47/60 dB(A)[1)]
– hodnoty hlučnosti podle EN 60704-3 a EN 60704-2–13 při odvětrávání:
max. normální stupeň: 60 dB(A) re 1 pW [47 dB(A) re 20 µPa akustický tlak]
intenzivní stupeň: 73 dB(A) re 1 pW [60 dB(A) re 20 µPa akustický tlak]
– stupeň odvětrávání při cirkulaci:
max. normální stupeň: 280 m³/h
intenzivní stupeň: 336 m³/h
– hodnoty hlučnosti při cirkulaci:
max. normální stupeň: 71 dB(A) re 1 pW [58 dB(A) re 20 µPa akustický tlak]
intenzivní stupeň: 75 dB(A) re 1 pW [62 dB(A) re 20 µPa akustický tlak]

Komfort
– provoz s odvětráním nebo s cirkulací vzduchu
– pro provoz s cirkulací je zapotřebí montážní sada (zvláštní příslušenství)
– ovládání DirectSelect LightLine
– 3 stupně výkonu + 2 intenzivní stupně
– intenzivní stupeň s automatickým zpětným nastavením
– doběh ventilátoru: 10 min.
– PerfectAir Sensor
– možnost nastavení intenzity osvětlení
– funkce SoftLight
– osvětlení: 2 x 1,5 W LED
– intenzita světla: 267 lx
– barevná teplota: 3 500 K
– ukazatel nasycení kovového tukového a uhlíkového filtru
– kovový tukový filtr vhodný pro mytí v myčce

Technické informace
– příkon: 163 W
– odtahová trubka o Ø 150 mm (Ø 120 mm součástí)

Rozměry
– rozměry spotřebiče pro odvětrávání (V x Š x H): 628–954 x 598 x 500 mm
– rozměry spotřebiče pro cirkulaci s komínem (V x Š x H): 628–1 064 x 598 x 500 mm
– rozměry spotřebiče pro cirkulaci bez komínu (V x Š x H): 628–1 064 x 598 x 500 mm
– rozměry spotřebiče pro cirkulaci s CleanAir montážní sadou (V x Š x H):
689 x 598 x 500 mm – montáž na komín
809–1 139 x 598 x 500 mm – montáž na prodloužení komínu

Zvláštní příslušenství naleznete na str. 100.
Rozměrové výkresy na str. 104–111.

[1)] Podle nařízení EU č. 65/2014, třída spotřeby energie je na stupnici třídy energetické účinnosti od A+++ do D.
* Doporučená maloobchodní cena výrobce. Tato cena je pouze orientační, konečnou cenu produktu stanoví jednotliví prodejci.

Nástěnné odsavače par – 60 cm

Cena: 15 490 Kč*

Serie | 4
DWB67IM50

B | 60 cm | LED dekorativní světlo

Design
– nerez

Výkon a spotřeba
– třída spotřeby energie: B[1)]
– průměrná spotřeba energie: 60,3 kWh/rok[1)]
– třída účinnosti odsávání: B[1)]
– třída účinnosti osvětlení: A[1)]
– třída účinnosti tukového filtru: B[1)]
– výkon odvětrání podle EN 61591: max. normální stupeň 458 m³/h, intenzivní stupeň 752 m³/h
– hlučnost odsávání při normálním stupni min./max.: 52/64 dB(A)[1)]
– hodnoty hlučnosti podle EN 60704-3 a EN 60704-2–13 při odvětrávání:
max. normální stupeň: 64 dB(A) re 1 pW [51 dB(A) re 20 µPa akustický tlak]
intenzivní stupeň: 73 dB(A) re 1 pW [60 dB(A) re 20 µPa akustický tlak]
– stupeň odvětrávání při cirkulaci:
max. normální stupeň: 321 m³/h
intenzivní stupeň: 379 m³/h
– hodnoty hlučnosti při cirkulaci:
max. normální stupeň: 73 dB(A) re 1 pW [60 dB(A) re 20 µPa akustický tlak]
intenzivní stupeň: 76 dB(A) re 1 pW [63 dB(A) re 20 µPa akustický tlak]

Komfort
– provoz s odvětráním nebo s cirkulací vzduchu
– pro provoz s cirkulací je zapotřebí montážní sada (zvláštní příslušenství)
– ovládání DirectSelect
– 3 stupně výkonu + 1 intenzivní stupeň
– intenzivní stupeň s automatickým zpětným nastavením
– osvětlení: 2 x 1,5 W LED
– intenzita světla: 242 lx
– barevná teplota: 3 500 K
– kovový tukový filtr vhodný pro mytí v myčce

Technické informace
– příkon: 255 W
– odtahová trubka o Ø 150 mm (Ø 120 mm součástí)

Rozměry
– rozměry spotřebiče pro odvětrávání (V x Š x H): 635–965 x 600 x 500 mm
– rozměry spotřebiče pro cirkulaci s komínem (V x Š x H): 635–1 075 x 600 x 500 mm
– rozměry spotřebiče pro cirkulaci bez komínu (V x Š x H): 635–1 075 x 600 x 500 mm
– rozměry spotřebiče pro cirkulaci s CleanAir Plus montážní sadou (V x Š x H):
703 x 600 x 500 mm – montáž na komín
833–1 163 x 600 x 500 mm – montáž na prodloužení komínu

Zvláštní příslušenství naleznete na str. 100.
Rozměrové výkresy na str. 104–111.

Cena: 13 490 Kč*

Serie | 4
DWQ66DM50

A | 60 cm | LED dekorativní světlo

Design
– nerez

Výkon a spotřeba
– třída spotřeby energie: A[1)]
– průměrná spotřeba energie: 41,7 kWh/rok[1)]
– třída účinnosti odsávání: A[1)]
– třída účinnosti osvětlení: A[1)]
– třída účinnosti tukového filtru: B[1)]
– výkon odvětrání podle EN 61591: max. normální stupeň 410 m³/h, intenzivní stupeň 644 m³/h
– hlučnost odsávání při normálním stupni min./max.: 50/62 dB(A)[1)]
– hodnoty hlučnosti podle EN 60704-3 a EN 60704-2–13 při odvětrávání:
max. normální stupeň: 62 dB(A) re 1 pW [49 dB(A) re 20 µPa akustický tlak]
intenzivní stupeň: 70 dB(A) re 1 pW [57 dB(A) re 20 µPa akustický tlak]
– stupeň odvětrávání při cirkulaci:
max. normální stupeň: 312 m³/h
intenzivní stupeň: 372 m³/h
– hodnoty hlučnosti při cirkulaci:
max. normální stupeň: 72 dB(A) re 1 pW [59 dB(A) re 20 µPa akustický tlak]
intenzivní stupeň: 75 dB(A) re 1 pW [62 dB(A) re 20 µPa akustický tlak]

Komfort
– provoz s odvětráním nebo s cirkulací vzduchu
– pro provoz s cirkulací je zapotřebí montážní sada (zvláštní příslušenství)
– ovládání DirectSelect
– 3 stupně výkonu + 1 intenzivní stupeň
– intenzivní stupeň s automatickým zpětným nastavením
– osvětlení: 2 x 1,5 W LED
– intenzita světla: 242 lx
– barevná teplota: 3 500 K
– kovový tukový filtr vhodný pro mytí v myčce

Technické informace
– příkon: 220 W
– odtahová trubka o Ø 150 mm (Ø 120 mm součástí)

Rozměry
– rozměry spotřebiče pro odvětrávání (V x Š x H): 676–1 006 x 600 x 500 mm
– rozměry spotřebiče pro cirkulaci s komínem (V x Š x H): 676–1 116 x 600 x 500 mm
– rozměry spotřebiče pro cirkulaci bez komínu (V x Š x H): 676–1 116 x 600 x 500 mm
– rozměry spotřebiče pro cirkulaci s CleanAir Plus montážní sadou (V x Š x H):
744 x 600 x 500 mm – montáž na komín
874–1 204 x 600 x 500 mm – montáž na prodloužení komínu

Zvláštní příslušenství naleznete na str. 100.
Rozměrové výkresy na str. 104–111.

Cena: 10 490 Kč*

Serie | 2
DWB64BC50

D | 60 cm | LED dekorativní světlo

Design
– nerez

Výkon a spotřeba
– třída spotřeby energie: D[1)]
– průměrná spotřeba energie: 53,1 kWh/rok[1)]
– třída účinnosti odsávání: E[1)]
– třída účinnosti osvětlení: A[1)]
– třída účinnosti tukového filtru: C[1)]
– výkon odvětrání podle EN 61591: max. normální stupeň 365 m³/h
– hlučnost odsávání při normálním stupni min./max.: 49/63 dB(A)[1)]
– hodnoty hlučnosti podle EN 60704-3 a EN 60704-2–13 při odvětrávání:
max. normální stupeň: 63 dB(A) re 1 pW [50 dB(A) re 20 µPa akustický tlak]
– stupeň odvětrávání při cirkulaci:
max. normální stupeň: 197 m³/h
– hodnoty hlučnosti při cirkulaci:
max. normální stupeň: 66 dB(A) re 1 pW [53 dB(A) re 20 µPa akustický tlak]

Komfort
– provoz s odvětráním nebo s cirkulací vzduchu
– pro provoz s cirkulací je zapotřebí montážní sada (zvláštní příslušenství)
– ovládání pomocí tlačítek
– 3 stupně výkonu
– osvětlení: 2 x 1,5 W LED
– intenzita světla: 99 lx
– barevná teplota: 3 500 K
– kovový tukový filtr vhodný pro mytí v myčce

Technické informace
– příkon: 100 W
– odtahová trubka o Ø 150 mm (Ø 120 mm součástí)

Rozměry
– rozměry spotřebiče pro odvětrávání (V x Š x H): 635–965 x 600 x 500 mm
– rozměry spotřebiče pro cirkulaci s komínem (V x Š x H): 635–1 075 x 600 x 500 mm
– rozměry spotřebiče pro cirkulaci bez komínu
– (V x Š x H): 635–1 075 x 600 x 500 mm
– rozměry spotřebiče pro cirkulaci s CleanAir Plus montážní sadou (V x Š x H):
703 x 600 x 500 mm – montáž na komín
833–1 163 x 600 x 500 mm – montáž na prodloužení komínu

Zvláštní příslušenství naleznete na str. 100.
Rozměrové výkresy na str. 104–111.

[1)] Podle nařízení EU č. 65/2014, třída spotřeby energie je na stupnici třídy energetické účinnosti od A+++ do D.
* Doporučená maloobchodní cena výrobce. Tato cena je pouze orientační, konečnou cenu produktu stanoví jednotliví prodejci.

Nástěnný odsavač par – 60 cm

Cena: 7 490 Kč*

Serie | 2
DWP64BC50

60 cm | LED dekorativní světlo

Design
– nerez

Výkon a spotřeba
– třída spotřeby energie: D[1)]
– průměrná spotřeba energie: 53,1 kWh/rok[1)]
– třída účinnosti odsávání: E[1)]
– třída účinnosti osvětlení: A[1)]
– třída účinnosti tukového filtru: C[1)]
– výkon odvětrání podle EN 61591: max. normální stupeň 365 m³/h
– hlučnost odsávání při normálním stupni min./max.: 50/66 dB(A)[1)]
– hodnoty hlučnosti podle EN 60704-3 a EN 60704-2–13 při odvětrávání: max. normální stupeň: 66 dB(A) re 1 pW [54 dB(A) re 20 µPa akustický tlak]
– stupeň odvětrávání při cirkulaci: max. normální stupeň: 200 m³/h
– hodnoty hlučnosti při cirkulaci: max. normální stupeň: 67 dB(A) re 1 pW [54 dB(A) re 20 µPa akustický tlak]

Komfort
– provoz s odvětráním nebo s cirkulací vzduchu
– pro recirkulaci je potřeba recirkulační sada (zvláštní příslušenství)
– ovládání pomocí tlačítek
– 3 stupně výkonu
– osvětlení: 2 x 1,5 W LED
– intenzita světla: 104 lx
– barevná teplota: 3 500 K
– kovový tukový filtr vhodný pro mytí v myčce

Technické informace
– příkon: 100 W
– odtahová trubka o Ø 150 mm (Ø 120 mm součástí)

Rozměry
– rozměry spotřebiče pro odvětrávání (V x Š x H): 799–975 x 600 x 500 mm
– rozměry spotřebiče pro cirkulaci s komínem (V x Š x H): 799–975 x 600 x 500 mm
– rozměry spotřebiče pro cirkulaci bez komínu (V x Š x H): 799–975 x 600 x 500 mm

Zvláštní příslušenství
DHZ1224 – prodloužení komínu (500 mm)
DHZ1234 – prodloužení komínu (750 mm)
DHZ5275 – montážní sada pro provoz s cirkulací
DHZ5276 – aktivní uhlíkový filtr pro provoz s cirkulací

Rozměrové výkresy na str. 104–111.

Ostrůvkové odsavače par – 90 cm

Cena: 30 490 Kč*

Serie | 6
DIB98JQ50

A+ | 90 cm | EcoSilence Drive | LED dekorativní světlo | PerfectAir

Design
– nerez

Výkon a spotřeba
– třída spotřeby energie: A+[1)]
– průměrná spotřeba energie: 30,6 kWh/rok[1)]
– třída účinnosti odsávání: A[1)]
– třída účinnosti osvětlení: A[1)]
– třída účinnosti tukového filtru: B[1)]
– výkon odvětrání podle EN 61591: max. normální stupeň 445 m³/h, intenzivní stupeň 867 m³/h
– hlučnost odsávání při normálním stupni min./max.: 44/54 dB(A)[1)]
– hodnoty hlučnosti podle EN 60704-3 a EN 60704-2–13 při odvětrávání: max. normální stupeň: 54 dB(A) re 1 pW [41 dB(A) re 20 µPa akustický tlak] intenzivní stupeň: 69 dB(A) re 1 pW [56 dB(A) re 20 µPa akustický tlak]
– stupeň odvětrávání při cirkulaci: max. normální stupeň: 313 m³/h intenzivní stupeň: 391 m³/h
– hodnoty hlučnosti při cirkulaci: max. normální stupeň: 71 dB(A) re 1 pW [58 dB(A) re 20 µPa akustický tlak] intenzivní stupeň: 74 dB(A) re 1 pW [61 dB(A) re 20 µPa akustický tlak]

Komfort
– provoz s odvětráním nebo s cirkulací vzduchu
– pro provoz s cirkulací je zapotřebí montážní sada (zvláštní příslušenství)
– ovládání DirectSelect LightLine
– 3 stupně výkonu + 2 intenzivní stupně
– doběh ventilátoru: 10 min.
– PerfectAir Sensor
– možnost nastavení intenzity osvětlení
– funkce SoftLight
– osvětlení: 4 x 1,5 W LED
– intenzita světla: 423 lx, barevná teplota: 3 500 K
– ukazatel nasycení kovového tukového a uhlíkového filtru, kovový tukový filtr vhodný pro mytí v myčce

Technické informace
– příkon: 166 W
– odtahová trubka o Ø 150 mm (Ø 120 mm součástí)

Rozměry
– rozměry spotřebiče pro odvětrávání (V x Š x H): 744–924 x 898 x 600 mm
– rozměry spotřebiče pro cirkulaci s komínem (V x Š x H): 744–1 044 x 898 x 600 mm
– rozměry spotřebiče pro cirkulaci bez komínu (V x Š x H): 744–1 044 x 898 x 600 mm
– rozměry spotřebiče pro cirkulaci s CleanAir Plus montážní sadou (V x Š x H): 812–1 044 x 898 x 600 mm
– montáž na prodloužení komínu

Zvláštní příslušenství
DHZ1246 – prodloužení komínu (1 100 mm)
DHZ1251 – vnitřní konstrukce pro prodloužení komínu (500 mm)
DHZ1253 – montážní sada (vnitřní konstrukce, 1 000 mm) při prodlužování komínu
DHZ1256 – prodloužení komínu (1 600 mm)
DHZ5346 – aktivní uhlíkový filtr (náhradní)
DHZ5385 – montážní sada pro provoz s cirkulací
DZZ1XX1B6 – CleanAir Plus uhlíkový filtr
DIZ2CX5C6 – CleanAir Plus montážní sada
DZZ0XX0P0 – regenerační CleanAir filtr

Rozměrové výkresy na str. 104–111.

Cena: 24 990 Kč*

Serie | 4
DIG97IM50

B | 90 cm | LED dekorativní světlo

Design
– nerez/sklo

Výkon a spotřeba
– třída spotřeby energie: B[1)]
– průměrná spotřeba energie: 71,3 kWh/rok[1)]
– třída účinnosti odsávání: B[1)]
– třída účinnosti osvětlení: A[1)]
– třída účinnosti tukového filtru: B[1)]
– výkon odvětrání podle EN 61591: max. normální stupeň 429 m³/h, intenzivní stupeň 732 m³/h
– hlučnost odsávání při normálním stupni min./max.: 47/60 dB(A)[1)]
– hodnoty hlučnosti podle EN 60704-3 a EN 60704-2–13 při odvětrávání: max. normální stupeň: 58 dB(A) re 1 pW [47 dB(A) re 20 µPa akustický tlak] intenzivní stupeň: 71 dB(A) re 1 pW [58 dB(A) re 20 µPa akustický tlak]
– stupeň odvětrávání při cirkulaci: max. normální stupeň: 315 m³/h intenzivní stupeň: 384 m³/h
– hodnoty hlučnosti při cirkulaci: max. normální stupeň: 73 dB(A) re 1 pW [60 dB(A) re 20 µPa akustický tlak] intenzivní stupeň: 77 dB(A) re 1 pW [64 dB(A) re 20 µPa akustický tlak]

Komfort
– provoz s odvětráním nebo s cirkulací vzduchu
– pro provoz s cirkulací je zapotřebí montážní sada (zvláštní příslušenství)
– ovládání DirectSelect
– 3 stupně výkonu + 1 intenzivní stupeň
– doběh ventilátoru: 10 min.
– možnost nastavení intenzity osvětlení
– osvětlení: 4 x 1,5 W LED
– intenzita světla: 502 lx, barevná teplota: 3 500 K
– ukazatel nasycení kovového tukového a uhlíkového filtru
– kovový tukový filtr vhodný pro mytí v myčce

Technické informace
– příkon: 256 W
– odtahová trubka o Ø 150 mm (Ø 120 mm součástí)

Rozměry
– rozměry spotřebiče pro odvětrávání (V x Š x H): 744–924 x 898 x 680 mm
– rozměry spotřebiče pro cirkulaci s komínem (V x Š x H): 744–1 044 x 898 x 680 mm
– rozměry spotřebiče pro cirkulaci CleanAir montážní sadou (V x Š x H): 812–1 044 x 898 x 600 mm

Zvláštní příslušenství
DHZ1245 – prodloužení komínu (1 100 mm)
DHZ1250 – montážní sada (vnitřní konstrukce, 500 mm) při prodlužování komínu
DHZ1255 – prodloužení komínu (1 600 mm)
DHZ5326 – aktivní uhlíkový filtr
DHZ5365 – montážní sada pro provoz s cirkulací
DZZ1XX1B6 – CleanAir Plus uhlíkový filtr
DIZ1CX5C6 – CleanAir Plus montážní sada pro provoz s cirkulací
DZZ0XX0P0 – regenerační CleanAir filtr

Rozměrové výkresy na str. 104–111.

[1)] Podle nařízení EU č. 65/2014, třída spotřeby energie je na stupnici třídy energetické účinnosti od A+++ do D.
* Doporučená maloobchodní cena výrobce. Tato cena je pouze orientační, konečnou cenu produktu stanoví jednotliví prodejci.

Ploché výsuvné odsavače par – 90 cm a 60 cm

Cena: 15 490 Kč*

Serie | 4
DFR097A50

A | 90 cm | LED dekorativní světlo

Design
– stříbrná metalíza (bez dekorační lišty)

Výkon a spotřeba
– třída spotřeby energie: A[1)]
– průměrná spotřeba energie: 38,5 kWh/rok[1)]
– třída účinnosti odsávání: A[1)]
– třída účinnosti osvětlení: A[1)]
– třída účinnosti tukového filtru: B[1)]
– výkon odvětrání podle EN 61591: max. normální stupeň 407 m³/h, intenzivní stupeň 758 m³/h
– hlučnost odsávání při normálním stupni min./max.: 43/55 dB(A)[1)]
– hodnoty hlučnosti podle EN 60704-3 a EN 60704-2–13 při odvětrávání:
max. normální stupeň: 54 dB(A) re 1 pW [41 dB(A) re 20 µPa akustický tlak]
intenzivní stupeň: 69 dB(A) re 1 pW [56 dB(A) re 20 µPa akustický tlak]
– stupeň odvětrávání při cirkulaci:
max. normální stupeň: 301 m³/h
intenzivní stupeň: 499 m³/h
– hodnoty hlučnosti při cirkulaci:
max. normální stupeň: 61 dB(A) re 1 pW [47 dB(A) re 20 µPa akustický tlak]
intenzivní stupeň: 74 dB(A) re 1 pW [60 dB(A) re 20 µPa akustický tlak]

Komfort
– provoz s odvětráním nebo s cirkulací vzduchu
– pro provoz s cirkulací je zapotřebí montážní sada (zvláštní příslušenství)
– odsavač bez madla, nutná instalace dekorační lišty
– ovládání pomocí tlačítek
– 3 stupně výkonu + 1 intenzivní stupeň
– intenzivní stupeň s automatickým zpětným nastavením
– doběh ventilátoru: 10 min.
– funkce PowerBoost
– osvětlení: 2 x 3 W LED
– intenzita světla: 615 lx, barevná teplota: 3 500 K
– kovový tukový filtr vhodný pro mytí v myčce

Technické informace
– příkon: 146 W
– odtahová trubka o Ø 150 mm (Ø 120 mm součástí)

Rozměry
– rozměry spotřebiče pro odvětrávání (V x Š x H): 426 x 898 x 290 mm
– rozměry spotřebiče pro cirkulaci (V x Š x H): 426 x 898 x 290 mm

Zvláštní příslušenství
DSZ4561 – aktivní uhlíkový filtr
DSZ4565 – montážní sada pro provoz s cirkulací
DWZ1IX1B6 – CleanAir Plus uhlíkový filtr (náhradní)
DWZ1IX1C6 – CleanAir Plus montážní sada pro cirkulaci
DSZ4920 – instalační sada, 90 cm
DSZ4952 – bílá dekorační lišta
DSZ4955 – nerezová dekorační lišta
DSZ4956 – černá dekorační lišta
DSZ4960 – snižovací rámeček

Rozměrové výkresy na str. 104–111.

Cena: 12 290 Kč*

Serie | 4
DFR067A50

B | 60 cm | LED dekorativní světlo

Design
– stříbrná (bez dekorační lišty)

Výkon a spotřeba
– třída spotřeby energie: A[1)]
– průměrná spotřeba energie: 35,3 kWh/rok[1)]
– třída účinnosti odsávání: A[1)]
– třída účinnosti osvětlení: A[1)]
– třída účinnosti tukového filtru: B[1)]
– výkon odvětrání podle EN 61591: max. normální stupeň 391 m³/h, intenzivní stupeň 739 m³/h
– hlučnost odsávání při normálním stupni min./max.: 41/54 dB(A)[1)]
– hodnoty hlučnosti podle EN 60704-3 a EN 60704-2–13 při odvětrávání:
max. normální stupeň: 54 dB(A) re 1 pW [41 dB(A) re 20 µPa akustický tlak]
intenzivní stupeň: 68 dB(A) re 1 pW [55 dB(A) re 20 µPa akustický tlak]
– stupeň odvětrávání při cirkulaci:
max. normální stupeň: 303 m³/h
intenzivní stupeň: 488 m³/h
– hodnoty hlučnosti při cirkulaci:
max. normální stupeň: 61 dB(A) re 1 pW [47 dB(A) re 20 µPa akustický tlak]
intenzivní stupeň: 73 dB(A) re 1 pW [59 dB(A) re 20 µPa akustický tlak]

Komfort
– provoz s odvětráním nebo s cirkulací vzduchu
– pro provoz s cirkulací je zapotřebí montážní sada (zvláštní příslušenství)
– odsavač bez madla, nutná instalace dekorační lišty
– ovládání pomocí tlačítek
– 3 stupně výkonu + 1 intenzivní stupeň
– doběh ventilátoru: 10 min.
– funkce PowerBoost
– osvětlení: 2 x 3 W LED
– intenzita světla: 740 lx
– barevná teplota: 3 500 K
– kovový tukový filtr vhodný pro mytí v myčce

Technické informace
– příkon: 146 W
– odtahová trubka o Ø 150 mm (Ø 120 mm součástí)

Rozměry
– rozměry spotřebiče pro odvětrávání (V x Š x H): 426 x 598 x 290 mm
– rozměry spotřebiče pro cirkulaci (V x Š x H): 426 x 598 x 290 mm

Zvláštní příslušenství
DSZ4561 – aktivní uhlíkový filtr
DSZ4565 – montážní sada pro provoz s cirkulací
DWZ1IX1B6 – CleanAir Plus uhlíkový filtr (náhradní)
DWZ1IX1C6 – CleanAir Plus montážní sada pro cirkulaci
DSZ4652 – bílá dekorační lišta
DSZ4655 – nerezová dekorační lišta
DSZ4656 – černá dekorační lišta
DSZ4660 – snižovací rámeček

Rozměrové výkresy na str. 104–111.

Cena: 4 490 Kč*

Serie | 4
DFT63AC50

D | 60 cm | LED dekorativní světlo

Design
– stříbrná

Výkon a spotřeba
– třída spotřeby energie: D[1)]
– průměrná spotřeba energie: 68 kWh/rok[1)]
– třída účinnosti odsávání: E[1)]
– třída účinnosti osvětlení: D[1)]
– třída účinnosti tukového filtru: D[1)]
– výkon odvětrání podle EN 61591: max. normální stupeň 360 m³/h
– hlučnost odsávání při normálním stupni min./max.: 62/68 dB(A)[1)]
– hodnoty hlučnosti podle EN 60704-3 a EN 60704-2–13 při odvětrávání:
68 dB(A) re 1 pW [54 dB(A) re 20 µPa akustický tlak]
– stupeň odvětrávání při cirkulaci:
max. normální stupeň: 140 m³/h
– hodnoty hlučnosti při cirkulaci:
max. normální stupeň: 68 dB(A) re 1 pW [54 dB(A) re 20 µPa akustický tlak]

Komfort
– provoz s odvětráním nebo s cirkulací vzduchu
– pro provoz s cirkulací je zapotřebí montážní sada (zvláštní příslušenství)
– ovládání pomocí tlačítek
– 3 stupně výkonu
– osvětlení: 2 x 3 W LED
– intenzita světla: 78 lx
– barevná teplota: 3 000 K
– kovový tukový filtr vhodný pro mytí v myčce

Technické informace
– příkon: 146 W
– odtahová trubka o Ø 120 mm (Ø 120 mm součástí)

Rozměry
– rozměry spotřebiče pro odvětrávání (V x Š x H): 180 x 598 x 280 mm
– rozměry spotřebiče pro cirkulaci (V x Š x H): 180 x 598 x 280 mm

Zvláštní příslušenství
DHZ2600 – aktivní uhlíkový filtr

Rozměrové výkresy na str. 104–111.

[1)] Podle nařízení EU č. 65/2014, třída spotřeby energie je na stupnici třídy energetické účinnosti od A+++ do D.
* Doporučená maloobchodní cena výrobce. Tato cena je pouze orientační, konečnou cenu produktu stanoví jednotliví prodejci.

Ploché výsuvné odsavače par – 60 cm

Cena: 5 690 Kč*

Serie | **2**
DFL064W50

C 60 cm

Design
– stříbrná (bez dekorační lišty)

Výkon a spotřeba
– třída spotřeby energie: C[1)]
– průměrná spotřeba energie: 68,3 kWh/rok[1)]
– třída účinnosti odsávání: C[1)]
– třída účinnosti osvětlení: E[1)]
– třída účinnosti tukového filtru: B[1)]
– výkon odvětrání podle EN 61591: max. normální stupeň 315 m³/h
– hlučnost odsávání při normálním stupni min./max.: 60/67 dB(A)[1)]
– hodnoty hlučnosti podle EN 60704-3 a EN 60704-2–13 při odvětrávání: max. normální stupeň: 68 dB(A) re 1 pW [54 dB(A) re 20 µPa akustický tlak]
– stupeň odvětrávání při cirkulaci: max. normální stupeň: 183 m³/h
– hodnoty hlučnosti při cirkulaci: max. normální stupeň: 72 dB(A) re 1 pW [59 dB(A) re 20 µPa akustický tlak]

Komfort
– provoz s odvětráním nebo s cirkulací vzduchu
– pro provoz s cirkulací je zapotřebí montážní sada (zvláštní příslušenství)
– ovládání pomocí kolébkového přepínače
– 3 stupně výkonu
– osvětlení: 2 x 20 W halogen
– intenzita světla: 355 lx
– barevná teplota: 2 700 K
– kovový tukový filtr vhodný pro mytí v myčce

Technické informace
– příkon: 145 W
– odtahová trubka o Ø 150 mm (Ø 120 mm součástí)

Rozměry
– rozměry spotřebiče pro odvětrávání (V x Š x H): 203 x 598 x 290 mm
– rozměry spotřebiče pro cirkulaci s komínem (V x Š x H): 203 x 598 x 290 mm

Zvláštní příslušenství
DSZ4545 – montážní sada pro provoz s cirkulací
DSZ4551 – aktivní uhlíkový filtr
DSZ4652 – bílá dekorační lišta
DSZ4655 – nerezová dekorační lišta
DSZ4656 – černá dekorační lišta

Rozměrové výkresy na str. 104–111.

NOVINKA

Cena: 6 790 Kč*

Serie | **2**
DFM064W50

C 60 cm

Design
– stříbrná

Výkon a spotřeba
– třída spotřeby energie: C[1)]
– průměrná spotřeba energie: 68,3 kWh/rok[1)]
– třída účinnosti odsávání: C[1)]
– třída účinnosti osvětlení: E[1)]
– třída účinnosti tukového filtru: B[1)]
– výkon odvětrání podle EN 61591: max. normální stupeň 387 m³/h
– hlučnost odsávání při normálním stupni min./max.:
– 60/67 dB(A)[1)]
– hodnoty hlučnosti podle EN 60704-3 a EN 60704-2–13 při odvětrávání: max. normální stupeň: 67 dB(A) re 1 pW [54 dB(A) re 20 µPa akustický tlak]
– stupeň odvětrávání při cirkulaci: max. normální stupeň: 195 m³/h
– hodnoty hlučnosti při cirkulaci: max. normální stupeň: 74 dB(A) re 1 pW [61 dB(A) re 20 µPa akustický tlak]

Komfort
– provoz s odvětráním nebo s cirkulací vzduchu
– pro provoz s cirkulací je zapotřebí montážní sada (zvláštní příslušenství)
– automatické zapnutí/vypnutí při vysunutí/zasunutí odsavače
– 3 stupně výkonu
– osvětlení: 2 x 20 W halogen
– intenzita světla: 355 lx
– barevná teplota: 2 700 K
– kovový tukový filtr vhodný pro mytí v myčce

Technické informace
– příkon: 145 W
– odtahová trubka o Ø 150 mm (Ø 120 mm součástí)

Rozměry
– rozměry spotřebiče pro odvětrávání (V x Š x H): 203 x 598 x 290 mm
– rozměry spotřebiče pro cirkulaci s komínem (V x Š x H): 203 x 598 x 290 mm

Zvláštní příslušenství
DSZ4545 – montážní sada pro provoz s cirkulací
DSZ4551 – aktivní uhlíkový filtr

Rozměrové výkresy na str. 104–111.

NOVINKA

Cena: 5 290 Kč*

Serie | **2**
DFL063W55

D 60 cm

Design
– stříbrná (bez dekorační lišty)

Výkon a spotřeba
– třída spotřeby energie: D[1)]
– průměrná spotřeba energie: 67,6 kWh/rok[1)]
– třída účinnosti odsávání: D[1)]
– třída účinnosti osvětlení: E[1)]
– třída účinnosti tukového filtru: C[1)]
– výkon odvětrání podle EN 61591: max. normální stupeň 328 m³/h
– hlučnost odsávání při normálním stupni min./max.: 58/64 dB(A)[1)]
– hodnoty hlučnosti podle EN 60704-3 a EN 60704-2–13 při odvětrávání: max. normální stupeň: 64 dB(A) re 1 pW [51 dB(A) re 20 µPa akustický tlak]
– stupeň odvětrávání při cirkulaci: max. normální stupeň: 181 m³/h
– hodnoty hlučnosti při cirkulaci: max. normální stupeň: 70 dB(A) re 1 pW [56 dB(A) re 20 µPa akustický tlak]

Komfort
– provoz s odvětráním nebo s cirkulací vzduchu
– pro provoz s cirkulací je zapotřebí montážní sada (zvláštní příslušenství)
– ovládání pomocí kolébkového přepínače
– 2 stupně výkonu
– osvětlení: 2 x 20 W halogen
– intenzita světla: 352 lx
– barevná teplota: 2 700 K
– kovový tukový filtr vhodný pro mytí v myčce

Technické informace
– příkon: 130 W
– odtahová trubka o Ø 150 mm (Ø 120 mm součástí)

Rozměry
– rozměry spotřebiče pro odvětrávání (V x Š x H): 203 x 598 x 290 mm
– rozměry spotřebiče pro cirkulaci (V x Š x H): 203 x 598 x 290 mm

Zvláštní příslušenství
DSZ4545 – montážní sada pro provoz s cirkulací
DSZ4551 – aktivní uhlíkový filtr
DSZ4652 – bílá dekorační lišta
DSZ4655 – nerezová dekorační lišta
DSZ4656 – černá dekorační lišta

Rozměrové výkresy na str. 104–111.

[1)] Podle nařízení EU č. 65/2014, třída spotřeby energie je na stupnici třídy energetické účinnosti od A+++ do D.
* Doporučená maloobchodní cena výrobce. Tato cena je pouze orientační, konečnou cenu produktu stanoví jednotliví prodejci.

Vestavný odsavač par – 52 cm

Cena: 17 990 Kč*

Serie | **6**
DHL575C

C | 52 cm | Obvodové odsávání | LED světlo

Design
– nerez

Výkon a spotřeba
– třída spotřeby energie: C[1)]
– průměrná spotřeba energie: 90,2 kWh/rok[1)]
– třída účinnosti odsávání: C[1)]
– třída účinnosti osvětlení: A[1)]
– třída účinnosti tukového filtru: D[1)]
– výkon odvětrání podle EN 61591: max. normální stupeň 560 m³/h, intenzivní stupeň 615 m³/h
– hlučnost odsávání při normálním stupni min./max.: 50/67 dB(A)[1)]
– hodnoty hlučnosti podle EN 60704-3 a EN 60704-2–13 při odvětrávání:
max. normální stupeň: 67 dB(A) re 1 pW [53 dB(A) re 20 µPa akustický tlak]
intenzivní stupeň: 70 dB(A) re 1 pW [56 dB(A) re 20 µPa akustický tlak]
– stupeň odvětrávání při cirkulaci:
max. normální stupeň: 290 m³/h
intenzivní stupeň: 300 m³/h
– hodnoty hlučnosti při cirkulaci:
max. normální stupeň: 74 dB(A) re 1 pW [60 dB(A) re 20 µPa akustický tlak]
intenzivní stupeň: 75 dB(A) re 1 pW [61 dB(A) re 20 µPa akustický tlak]

Komfort
– provoz s odvětráním nebo s cirkulací vzduchu
– pro recirkulaci je potřeba recirkulační sada
– ovládání pomocí tlačítek
– 3 stupně výkonu + 1 intenzivní stupeň
– funkce PowerBoost
– osvětlení: 2 x 1 W LED
– intenzita světla: 244 lx
– barevná teplota: 4 000 K
– kovový tukový filtr vhodný pro mytí v myčce

Technické informace
– obvodové odsávání
– příkon: 252 W
– odtahová trubka o Ø 150 mm (Ø 120 mm součástí)

Rozměry
– rozměry spotřebiče pro odvětrávání (V x Š x H): 418 x 520 x 300 mm
– rozměry spotřebiče pro cirkulaci s komínem (V x Š x H): 418 x 520 x 300 mm
– rozměry spotřebiče pro cirkulaci bez komínu (V x Š x H): 418 x 520 x 300 mm

Zvláštní příslušenství
DHZ5316 – uhlíkový filtr
DHZ5605 – montážní sada pro provoz s cirkulací
DWZ1IX1B6 – CleanAir Plus uhlíkový filtr
DWZ1IX1C6 – CleanAir Plus montážní sada pro cirkulaci

Rozměrové výkresy na str. 104–111.

Vestavný odsavač par – 53 cm

Cena: 8 690 Kč*

Serie | **4**
DHL555BL

C | 53 cm

Design
– stříbrná

Výkon a spotřeba
– třída spotřeby energie: C[1)]
– průměrná spotřeba energie: 79,8 kWh/rok[1)]
– třída účinnosti odsávání: D[1)]
– třída účinnosti osvětlení: A[1)]
– třída účinnosti tukového filtru: B[1)]
– výkon odvětrání podle EN 61591: max. normální stupeň 362 m³/h, intenzivní stupeň 618 m³/h
– hlučnost odsávání při normálním stupni min./max.: 38/56 dB(A)[1)]
– hodnoty hlučnosti podle EN 60704-3 a EN 60704-2–13 při odvětrávání:
max. normální stupeň: 56 dB(A) re 1 pW [43 dB(A) re 20 µPa akustický tlak]
intenzivní stupeň: 68 dB(A) re 1 pW [55 dB(A) re 20 µPa akustický tlak]
– stupeň odvětrávání při cirkulaci:
max. normální stupeň: 268 m³/h
intenzivní stupeň: 395 m³/h
– hodnoty hlučnosti při cirkulaci:
max. normální stupeň: 64 dB(A) re 1 pW [50 dB(A) re 20 µPa akustický tlak]
intenzivní stupeň: 72 dB(A) re 1 pW [58 dB(A) re 20 µPa akustický tlak]

Komfort
– provoz s odvětráním nebo s cirkulací vzduchu
– pro provoz s cirkulací je zapotřebí montážní sada (zvláštní příslušenství)
– ovládání pomocí posuvného přepínače
– 3 stupně výkonu + 1 intenzivní stupeň
– funkce PowerBoost
– osvětlení: 2 x 2,15 W LED
– intenzita světla: 438 lx
– barevná teplota: 3 500 K
– kovový tukový filtr vhodný pro mytí v myčce

Technické informace
– příkon: 240 W
– odtahová trubka o Ø 150 mm (Ø 120 mm součástí)

Rozměry
– rozměry spotřebiče pro odvětrávání (V x Š x H): 255 x 530 x 380 mm
– rozměry spotřebiče pro cirkulaci (V x Š x H): 255 x 530 x 380 mm

Zvláštní příslušenství
DHZ7305 – aktivní uhlíkový filtr pro provoz s cirkulací
DHZ7402 – montážní pomůcka pro odvětrávací jednotku

Rozměrové výkresy na str. 104–111.

[1)] Podle nařízení EU č. 65/2014, třída spotřeby energie je na stupnici třídy energetické účinnosti od A+++ do D.
* Doporučená maloobchodní cena výrobce. Tato cena je pouze orientační, konečnou cenu produktu stanoví jednotliví prodejci.

Zvláštní příslušenství pro odsavače par

Serie | 8
DWK98PR60

Zvláštní příslušenství
DZZ1XX1B6 CleanAir Plus uhlíkový filtr
DWZ0AK0A0 uhlíkový filtr
DWZ0AK0R0 regenerační montážní sada pro provoz s cirkulací bez komínu
DWZ0AK0S0 regenerační montážní sada pro provoz s cirkulací s komínem
DWZ0AK0T0 montážní sada pro provoz s cirkulací bez komínu
DWZ0AK0U0 montážní sada pro provoz s cirkulací s komínem
DWZ1AX5C6 CleanAir Plus montážní sada (vždy s komínem)
DWZ0AX5K0 prodloužení komínu (1 000 mm)
DWZ0AX5L0 prodloužení komínu (1 500 mm)
DWZ1AX6E1 černý komín pro dekorativní odsavače par

Serie | 8
DWK98PR20

Zvláštní příslušenství
DZZ1XX1B6 CleanAir Plus uhlíkový filtr
DWZ0AK0A0 uhlíkový filtr
DWZ0AK0R0 regenerační montážní sada pro provoz s cirkulací bez komínu
DWZ0AK0S0 regenerační montážní sada pro provoz s cirkulací s komínem
DWZ0AK0T0 montážní sada pro provoz s cirkulací bez komínu
DWZ0AK0U0 montážní sada pro provoz s cirkulací s komínem
DWZ1AX5C6 CleanAir Plus montážní sada (vždy s komínem)
DWZ0AX5K0 prodloužení komínu (1 000 mm)
DWZ0AX5L0 prodloužení komínu (1 500 mm)
DWZ1AX6E1 černý komín pro dekorativní odsavače par

Serie | 8
DWB98JQ50

Zvláštní příslušenství
DHZ1223 prodloužení komínu (1 000 mm)
DHZ5345 montážní sada pro provoz s cirkulací
DHZ5346 uhlíkový filtr
DZZ1XX1B6 CleanAir Plus uhlíkový filtr
DWZ2CX5C6 CleanAir Plus montážní sada pro provoz s cirkulací
DZZ0XX0P0 regenerační CleanAir filtr
DWZ1CX1I6 CleanAir Plus montážní sada pro provoz s cirkulací (vestavná)
DWZ0XX0J5 regenerační CleanAir montážní sada pro provoz s cirkulací (vestavná)

Serie | 4
DWB97IM50

Zvláštní příslušenství
DHZ1225 prodloužení komínu (1 000 mm)
DHZ1235 prodloužení komínu (1 500 mm)
DZZ1XX1B6 CleanAir Plus uhlíkový filtr
DWZ1FX5C6 CleanAir Plus montážní sada pro provoz s cirkulací
DWZ0DX0A0 uhlíkový filtr
DWZ0DX0U0 montážní sada pro provoz s cirkulací
DWZ0XX0I0 CleanAir modul pro provoz s cirkulací
DZZ0XX0P0 regenerační CleanAir filtr
DWZ1DX1I6 CleanAir Plus montážní sada pro cirkulaci
DWZ0XX0J5 regenerační CleanAir montážní sada pro provoz s cirkulací (vestavná)

Serie | 8
DWF97RV60

Zvláštní příslušenství
DZZ1XX1B6 CleanAir Plus uhlíkový filtr
DWZ0AF0A0 uhlíkový filtr
DWZ0AF0R0 regenerační montážní sada pro provoz s cirkulací bez komínu
DWZ0AF0S0 regenerační montážní sada pro provoz s cirkulací s komínem
DWZ0AF0T0 montážní sada pro provoz s cirkulací bez komínu
DWZ0AF0U0 montážní sada pro provoz s cirkulací s komínem
DWZ1AX5C6 CleanAir Plus montážní sada (vždy s komínem)
DWZ0AX5K0 prodloužení komínu (1 000 mm)
DWZ0AX5L0 prodloužení komínu (1 500 mm)
DWZ1AX6E1 černý komín pro dekorativní odsavače par

Serie | 6
DWK98JM60

Zvláštní příslušenství
DZZ1XX1B6 CleanAir Plus uhlíkový filtr
DWZ0AK0A0 uhlíkový filtr
DWZ0AK0R0 regenerační montážní sada pro provoz s cirkulací bez komínu
DWZ0AK0S0 regenerační montážní sada pro provoz s cirkulací s komínem
DWZ0AK0T0 montážní sada pro provoz s cirkulací bez komínu
DWZ0AK0U0 montážní sada pro provoz s cirkulací s komínem
DWZ1AX5C6 CleanAir Plus montážní sada (vždy s komínem)
DWZ0AX5K0 prodloužení komínu (1 000 mm)
DWZ0AX5L0 prodloužení komínu (1 500 mm)
DWZ1AX6E1 černý komín pro dekorativní odsavače par

Serie | 2
DWP94BC50

Zvláštní příslušenství
DHZ1224 prodloužení komínu (500 mm)
DHZ1234 prodloužení komínu (750 mm)
DHZ5275 montážní sada pro provoz s cirkulací
DHZ5276 aktivní uhlíkový filtr pro provoz s cirkulací

Serie | 6
DWB68JQ50

Zvláštní příslušenství
DHZ1225 prodloužení komínu (1 000 mm)
DHZ1235 prodloužení komínu (1 500 mm)
DHZ5325 montážní sada pro provoz s cirkulací
DHZ5326 uhlíkový filtr
DZZ1XX1B6 CleanAir Plus uhlíkový filtr
DWZ1FX5C6 CleanAir Plus montážní sada pro provoz s cirkulací
DZZ0XX0P0 regenerační CleanAir filtr
DWZ1CX1I6 Vestavná CleanAir Plus montážní sada pro provoz s cirkulací (vestavná)
DWZ0XX0J5 regenerační CleanAir montážní sada pro provoz s cirkulací (vestavná)

Serie | 4
DWK87CM60

Zvláštní příslušenství
DZZ1XX1B6 CleanAir Plus uhlíkový filtr
DWZ0AK0A0 aktivní filtr
DWZ0AK0R0 regenerační montážní sada pro provoz s cirkulací bez komínu
DWZ0AK0S0 regenerační montážní sada pro provoz s cirkulací s komínem
DWZ0AK0T0 montážní sada pro provoz s cirkulací bez komínu
DWZ0AK0U0 montážní sada pro provoz s cirkulací s komínem
DWZ1AX5C6 CleanAir Plus montážní sada pro cirkulaci (vždy s komínem)
DWZ0AX5K0 prodloužení komínu (1 000 mm)
DWZ0AX5L0 prodloužení komínu (1 500 mm)
DWZ1AX6E1 černý komín pro dekorativní odsavače par

Serie | 4
DWK67CM20

Zvláštní příslušenství
DZZ1XX1B6 CleanAir Plus uhlíkový filtr
DWZ0AK0A0 aktivní uhlíkový filtr
DWZ0AK0R0 regenerační montážní sada pro provoz s cirkulací bez komínu
DWZ0AK0S0 regenerační montážní sada pro provoz s cirkulací s komínem
DWZ0AK0T0 montážní sada pro provoz s cirkulací bez komínu
DWZ0AK0U0 montážní sada pro provoz s cirkulací s komínem
DWZ1AX5C6 CleanAir Plus montážní sada pro cirkulaci (vždy s komínem)
DWZ0AX5K0 prodloužení komínu (1 000 mm)
DWZ0AX5L0 prodloužení komínu (1 500 mm)

Serie | 4
DWB67IM50

Zvláštní příslušenství
DHZ1225 prodloužení komínu (1 000 mm)
DHZ1235 prodloužení komínu (1 500 mm)
DZZ1XX1B6 CleanAir Plus uhlíkový filtr
DWZ1FX5C6 CleanAir Plus montážní sada pro provoz s cirkulací
DWZ0DX0A0 uhlíkový filtr
DWZ0DX0U0 montážní sada pro provoz s cirkulací
DZZ0XX0P0 regenerační CleanAir filtr
DWZ1DX1I6 CleanAir Plus montážní sada pro provoz s cirkulací (vestavná)
DWZ0XX0J5 regenerační CleanAir montážní sada pro provoz s cirkulací (vestavná)

Serie | 4
DWQ66DM50

Zvláštní příslušenství
DHZ1225 prodloužení komínu (1 000 mm)
DHZ1235 prodloužení komínu (1 500 mm)
DZZ1XX1B6 CleanAir Plus uhlíkový filtr
DWZ1FX5C6 CleanAir Plus montážní sada pro provoz s cirkulací
DWZ0DX0A0 uhlíkový filtr
DWZ0DX0U0 montážní sada pro provoz s cirkulací
DZZ0XX0P0 regenerační CleanAir filtr
DWZ1CX1I6 CleanAir Plus montážní sada pro provoz s cirkulací (vestavná)
DWZ0XX0J5 regenerační CleanAir montážní sada pro provoz s cirkulací (vestavná)

Serie | 4
DWK67CM60

Zvláštní příslušenství
DZZ1XX1B6 CleanAir Plus uhlíkový filtr
DWZ0AK0A0 aktivní uhlíkový filtr
DWZ0AK0R0 regenerační montážní sada pro provoz s cirkulací bez komínu
DWZ0AK0S0 regenerační montážní sada pro provoz s cirkulací s komínem
DWZ0AK0T0 montážní sada pro provoz s cirkulací bez komínu
DWZ0AK0U0 montážní sada pro provoz s cirkulací s komínem
DWZ1AX5C6 CleanAir Plus montážní sada pro cirkulaci (vždy s komínem)
DWZ0AX5K0 prodloužení komínu (1 000 mm)
DWZ0AX5L0 prodloužení komínu (1 500 mm)

Serie | 8
DWB98PR50

Zvláštní příslušenství
DHZ1223 prodloužení komínu (1 000 mm)
DHZ5345 montážní sada pro provoz s cirkulací
DHZ5346 uhlíkový filtr
DZZ1XX1B6 CleanAir Plus uhlíkový filtr
DWZ2CX5C6 CleanAir Plus montážní sada pro cirkulaci
DZZ0XX0P0 regenerační CleanAir filtr
DWZ1CX1I6 vestavná CleanAir Plus sada pro cirkulaci (vestavná)
DWZ0XX0J5 regenerační CleanAir montážní sada pro provoz s cirkulací (vestavná)

Serie | 2
DWB64BC50

Zvláštní příslušenství
DHZ1225 prodloužení komínu (1 000 mm)
DHZ1235 prodloužení komínu (1 500 mm)
DZZ1XX1B6 CleanAir Plus uhlíkový filtr
DWZ1FX5C6 CleanAir Plus montážní sada pro provoz s cirkulací
DWZ0DX0A0 aktivní uhlíkový filtr
DWZ0DX0U0 montážní sada pro provoz s cirkulací
DWZ0XX0I0 CleanAir modul pro provoz s cirkulací
DZZ0XX0P0 regenerační CleanAir filtr
DWZ1DX1I6 CleanAir Plus montážní sada pro provoz s cirkulací (vestavná)
DWZ0XX0J5 regenerační CleanAir montážní sada pro provoz s cirkulací (vestavná)

* Doporučená maloobchodní cena výrobce. Tato cena je pouze orientační, konečnou cenu produktu stanoví jednotliví prodejci.

Zvláštní příslušenství pro odsavače par

	Model	Popis
	DSZ4652	dekorační lišta z bílého skla **Cena: 1 590 Kč***
	DSZ4655	dekorační nerezová lišta **Cena: 690 Kč***
	DSZ4656	dekorační lišta z černého skla **Cena: 1 590 Kč***
	DSZ4545	montážní sada pro provoz s cirkulací **Cena: 1 090 Kč***
	DSZ4551	uhlíkový filtr (náhradní) **Cena: 690 Kč***
	DSZ4561	uhlíkový filtr (náhradní) **Cena: 790 Kč***
	DSZ4565	montážní sada pro provoz s cirkulací **Cena: 1 150 Kč***
	DSZ4952	dekorační lišta z bílého skla **Cena: 1 990 Kč***
	DSZ4955	dekorační nerezová lišta **Cena: 890 Kč***
	DSZ4956	dekorační lišta z černého skla **Cena: 1 990 Kč***
	DHZ5385	montážní sada pro provoz s cirkulací **Cena: 1 790 Kč***
	DHZ5605	montážní sada pro provoz s cirkulací **Cena: 3 590 Kč***

	Model	Popis
	DHZ7305	uhlíkový filtr pro provoz s cirkulací **Cena: 650 Kč***
	DSZ4660	snižovací rámeček **Cena: 3 990 Kč***
	DWZ1IX1C6	CleanAir Plus montážní sada pro cirkulaci **Cena: 8 090 Kč***
	DSZ4920	instalační sada pro ploché odsavače par do horní skříňky o šířce 90 cm **Cena: 1 150 Kč***
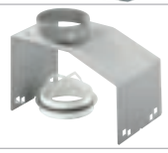	DHZ7402	montážní pomůcka pro odvětrávací jednotku **Cena: 1 490 Kč***
	DHZ2600	uhlíkový filtr (náhradní) **Cena: 690 Kč***
	DHZ5316	uhlíkový filtr (náhradní) **Cena: 2 490 Kč***
	DHZ5345	uhlíkový filtr (náhradní) **Cena: 1 290 Kč***
	DHZ5346	uhlíkový filtr (náhradní) **Cena: 690 Kč***
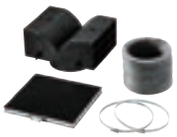	DHZ5365	montážní sada pro provoz s cirkulací **Cena: 1 290 Kč***
	DWZ0DX0U0	montážní sada pro provoz s cirkulací **Cena: 1 590 Kč***

*Doporučená maloobchodní cena výrobce. Tato cena je pouze orientační, konečnou cenu produktu stanoví jednotliví prodejci.

Zvláštní příslušenství pro odsavače par

	Model	Popis
	DHZ5275	montážní sada pro provoz s cirkulací **Cena: 990 Kč***
	DHZ5325	montážní sada pro provoz s cirkulací **Cena: 1 190 Kč***
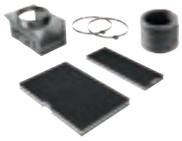	DWZ0AF0U0	montážní sada pro provoz s cirkulací **Cena: 3 490 Kč***
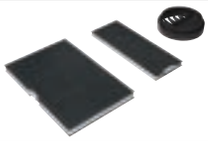	DWZ0AF0T0	montážní sada pro provoz s cirkulací (bez komínu) **Cena: 3 490 Kč***
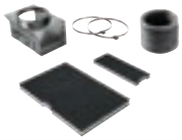	DWZ0AK0U0	montážní sada pro provoz s cirkulací (s komínem) **Cena: 3 490 Kč***
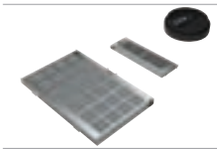	DWZ0AK0R0	regenerační montážní sada pro provoz s cirkulací (bez komínu) **Cena: 11 490 Kč***
	DWZ2CX5C6	CleanAir Plus montážní sada pro provoz s cirkulací **Cena: 6 790 Kč***
	DIZ1CX5C6	CleanAir Plus montážní sada pro provoz s cirkulací **Cena: 9 790 Kč***
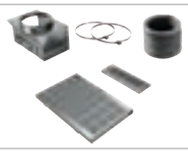	DWZ0AK0S0	regenerační montážní sada pro provoz s cirkulací (s komínem) **Cena: 11 490 Kč***
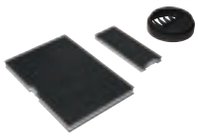	DWZ0AK0T0	montážní sada pro provoz s cirkulací (bez komínu) **Cena: 3 490 Kč***
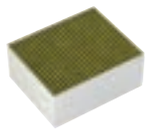	DZZ1XX1B6	CleanAir Plus uhlíkový filtr (náhradní) **Cena: 2 090 Kč***
	DHZ5326	uhlíkový filtr (náhradní) **Cena: 550 Kč***

	Model	Popis
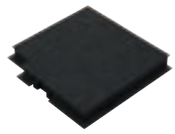	DWZ0DX0A0	uhlíkový filtr (náhradní) **Cena: 950 Kč***
	DHZ5276	uhlíkový filtr (náhradní) **Cena: 590 Kč***
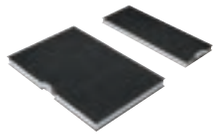	DWZ0AF0A0	uhlíkový filtr (náhradní) **Cena: 2 190 Kč***
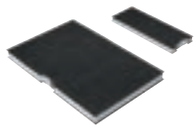	DWZ0AK0A0	uhlíkový filtr (náhradní) **Cena: 2 190 Kč***
	DWZ1AX5C6	CleanAir Plus montážní sada **Cena: 8 690 Kč***
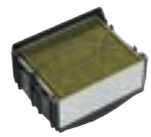	DWZ1CX1I6	CleanAir Plus montážní sada pro provoz s cirkulací (vestavná) **Cena: 4 090 Kč***
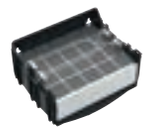	DWZ0XX0J5	regenerační CleanAir montážní sada pro provoz s cirkulací (vestavná) **Cena: 12 090 Kč***
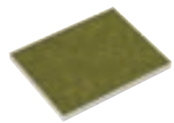	DIZ1JX1B6	CleanAir Plus uhlíkový filtr (náhradní) **Cena: 6 490 Kč***
	DIZ2CX5C6	CleanAir Plus montážní sada pro provoz s cirkulací **Cena: 9 590 Kč***
	DWZ0XX0J0	regenerační CleanAir montážní sada pro provoz s cirkulací (vestavná) **Cena: 12 090 Kč***
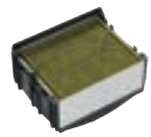	DWZ1DX1I6	CleanAir Plus montážní sada pro provoz s cirkulací **Cena: 3 790 Kč***
	DWZ1IX1B6	CleanAir Plus uhlíkový filtr (náhradní) **Cena: 2 090 Kč***

*Doporučená maloobchodní cena výrobce. Tato cena je pouze orientační, konečnou cenu produktu stanoví jednotliví prodejci.

Zvláštní příslušenství pro odsavače par

	Model	Popis
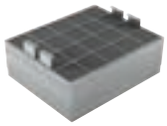	DZZ0XX0P0	regenerační CleanAir uhlíkový filtr **Cena: 8 390 Kč***
	DWZ1FX5C6	CleanAir Plus montážní sada pro provoz s cirkulací **Cena: 6 690 Kč***
	DSZ4960	snižovací rámeček **Cena: 5 790 Kč***
	DHZ1224	prodloužení komínu (500 mm) **Cena: 2 490 Kč***
	DHZ1225	prodloužení komínu (1 000 mm) **Cena: 3 490 Kč***
	DHZ1234	prodloužení komínu (750 mm) **Cena: 3 190 Kč***
	DHZ1235	prodloužení komínu (1 500 mm) **Cena: 4 490 Kč***
	DHZ1245	prodloužení komínu (1 100 mm) **Cena: 8 190 Kč***
	DHZ1250	montážní sada pro prodloužení komínu (vnitřní konstrukce) 500 mm **Cena: 2 190 Kč***
	DHZ1251	montážní sada pro prodloužení komínu (vnitřní konstrukce) 500 mm **Cena: 1 890 Kč***

	Model	Popis
	DHZ1253	montážní sada pro prodloužení komínu (vnitřní konstrukce) 500 mm **Cena: 2 990 Kč***
	DWZ0AX5K0	prodloužení komínu (1 000 mm) **Cena: 3 990 Kč***
	DHZ1223	prodloužení komínu (1 000 mm) **Cena: 5 390 Kč***
	DHZ1246	prodloužení komínu (1 100 mm) **Cena: 5 990 Kč***
	DHZ1256	prodloužení komínu (1 600 mm) **Cena: 7 690 Kč***
	DWZ1AX6E1	designový komín pro dekorativní odsavače par, černý **Cena: 3 790 Kč***
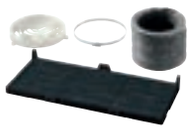	DSZ4565	montážní sada pro provoz s cirkulací **Cena: 1 150 Kč***
	DHZ5385	montážní sada pro provoz s cirkulací **Cena: 1 790 Kč***

Poznámka: Součástí všech montážních sad pro provoz s cirkulací je i pachový filtr (dle modelu CleanAir Plus filtr, klasický uhlíkový filtr nebo regenerační CleanAir filtr).
*Doporučená maloobchodní cena výrobce. Tato cena je pouze orientační, konečnou cenu produktu stanoví jednotliví prodejci.

Rozměrové výkresy k odsavačům par

Komínové odsavače

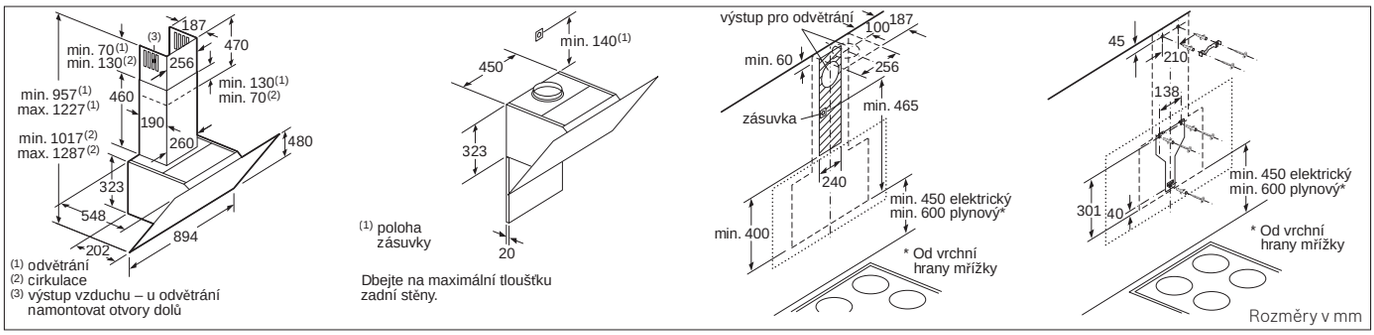

DWK98PR60 | DWK98PR20

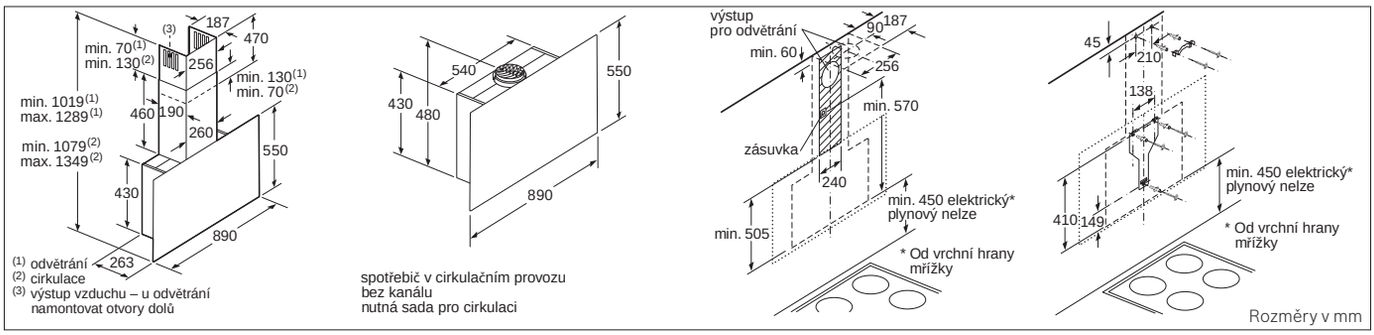

DWF97RV60

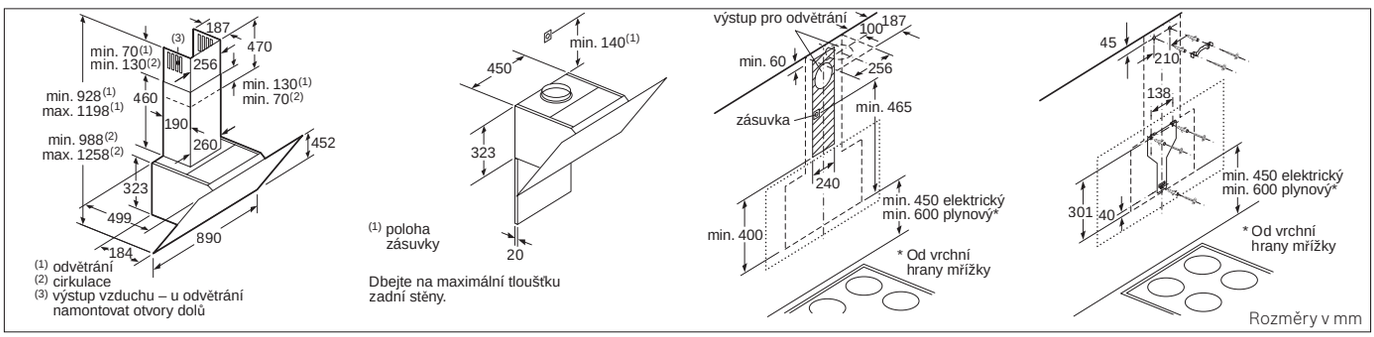

DWK98JM60

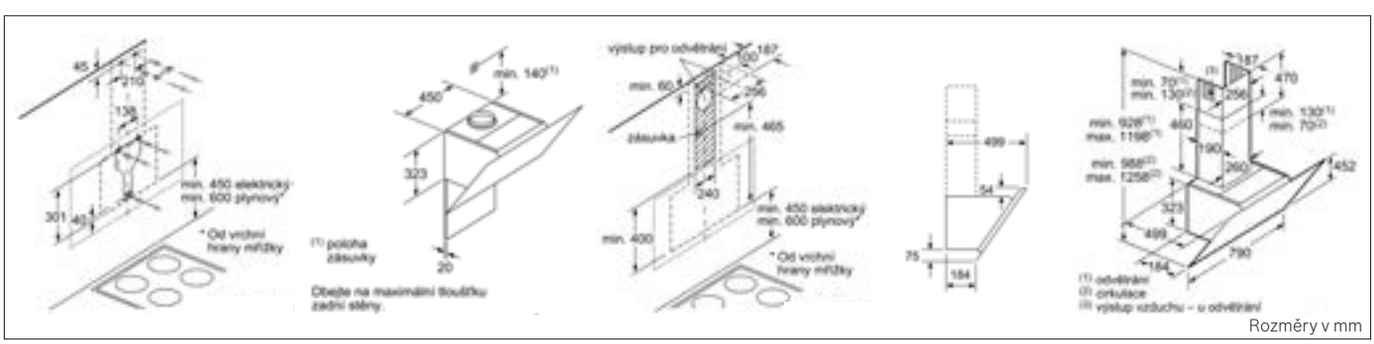

DWK87CM60

Rozměrové výkresy k odsavačům par

Komínové odsavače

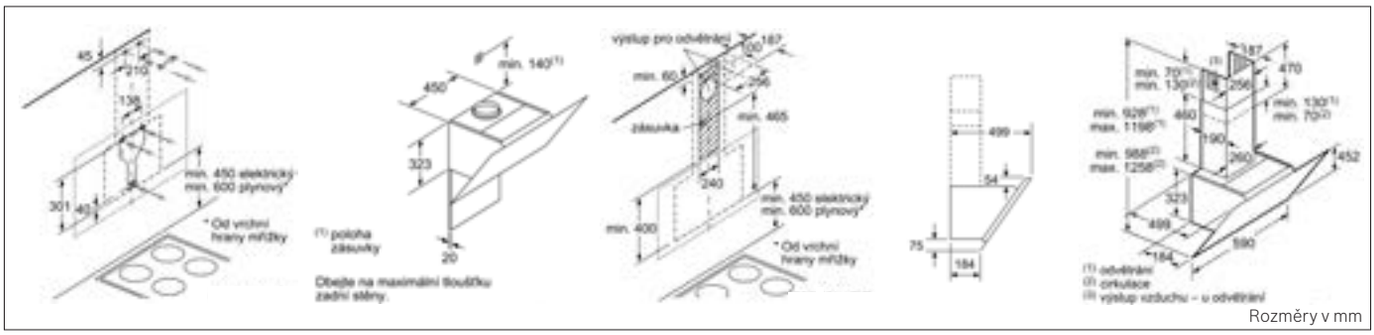

DWK67CM20

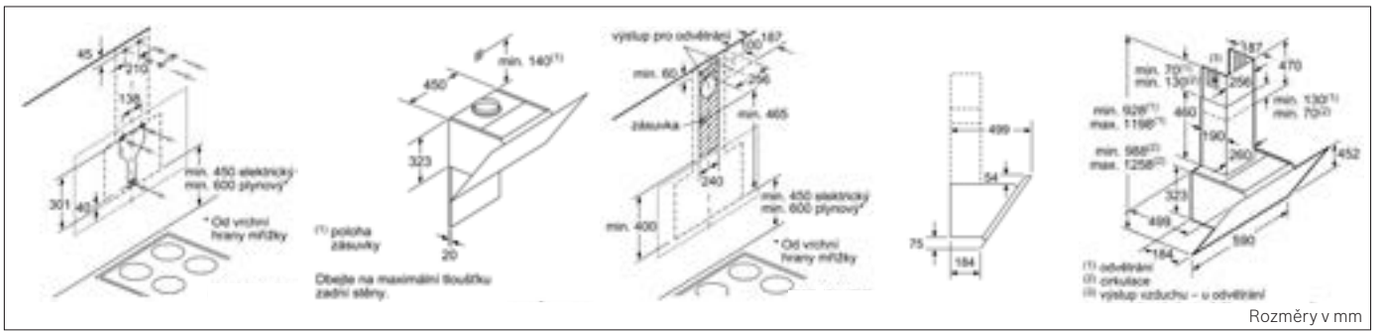

DWK67CM60

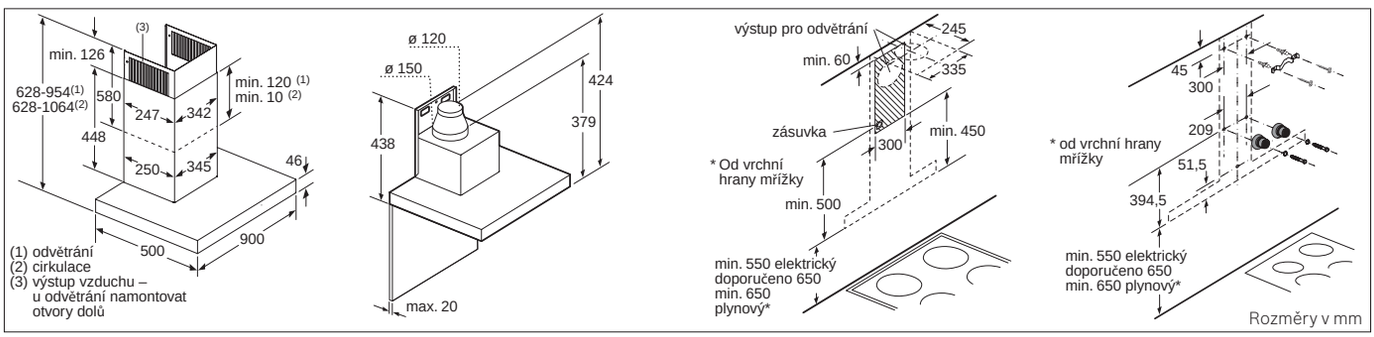

DWB98JQ50 | DWB98PR50

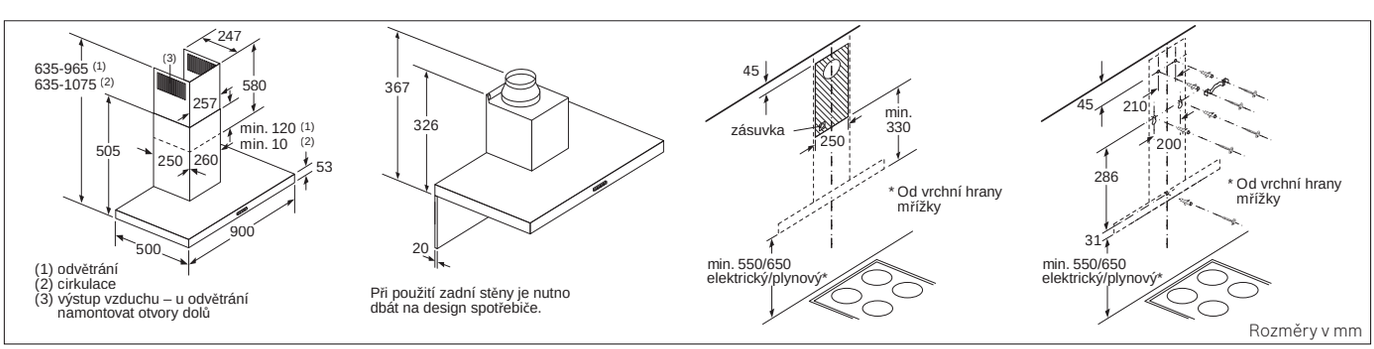

DWB97IM50

Rozměrové výkresy k odsavačům par

Komínové odsavače

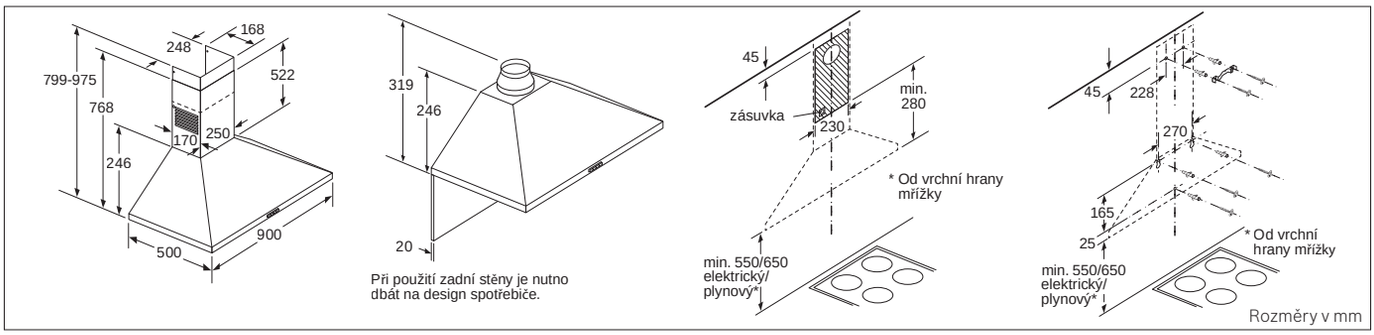

DWP94BC50

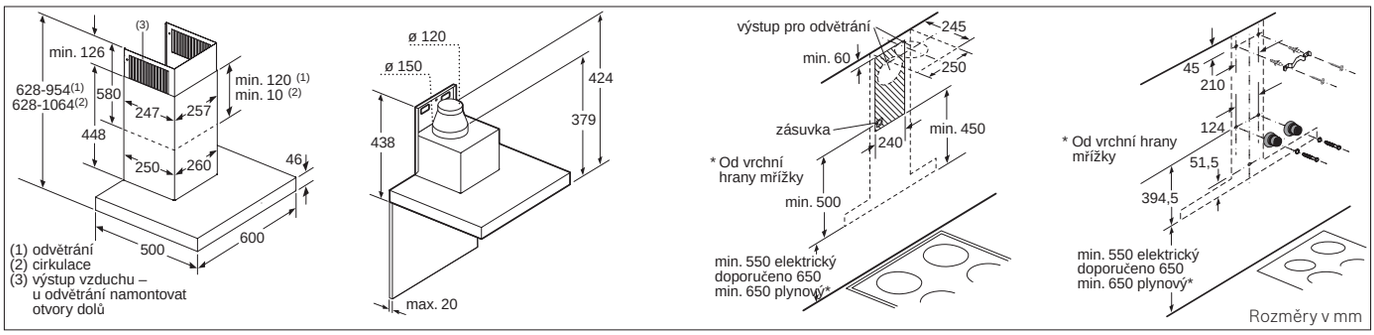

DWB68JQ50

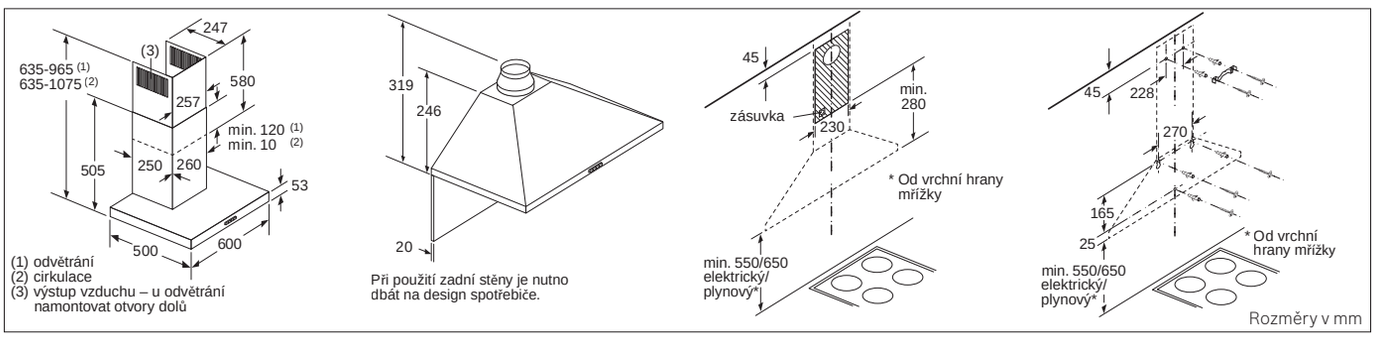

DWB67IM50

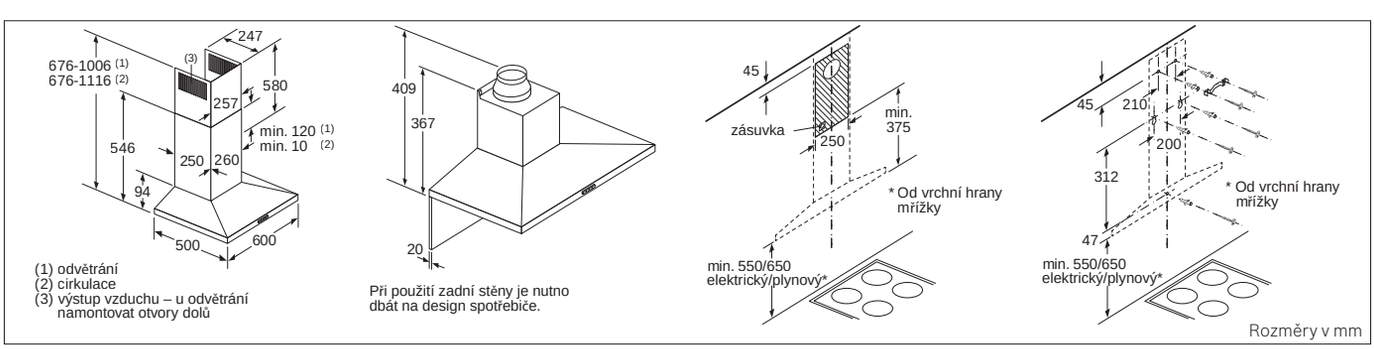

DWQ66DM50

Rozměrové výkresy k odsavačům par

Komínové odsavače

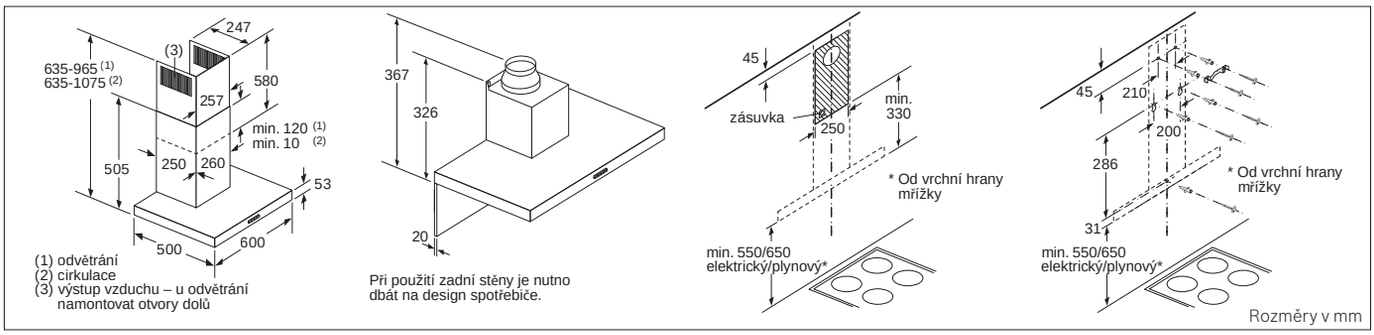

DWB64BC50

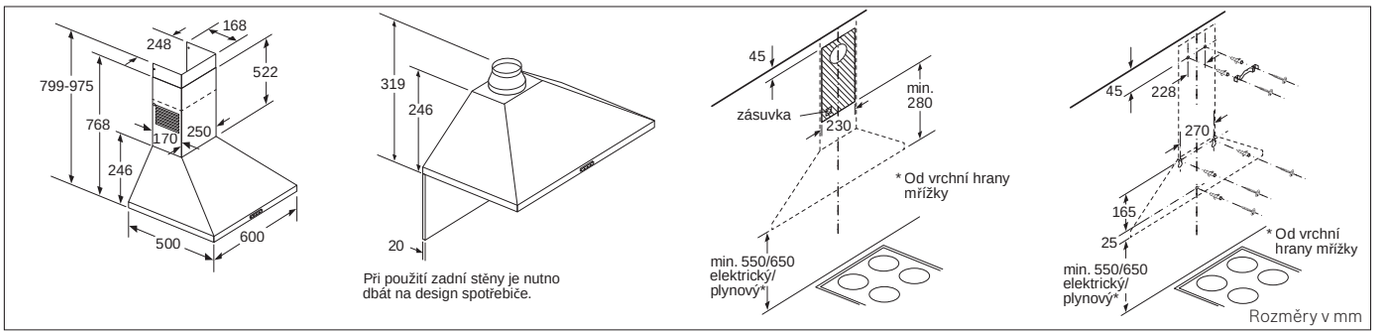

DWP64BC50

Ostrůvkové odsavače

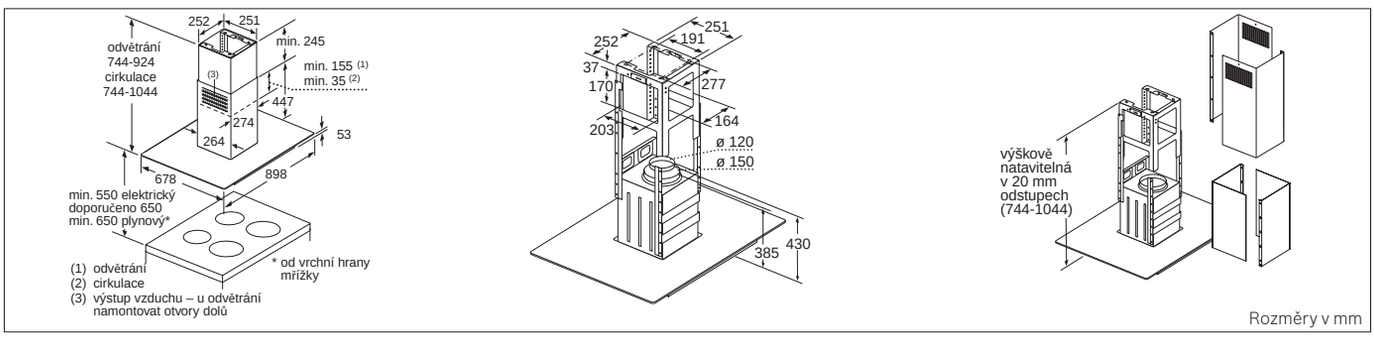

DIG97IM50

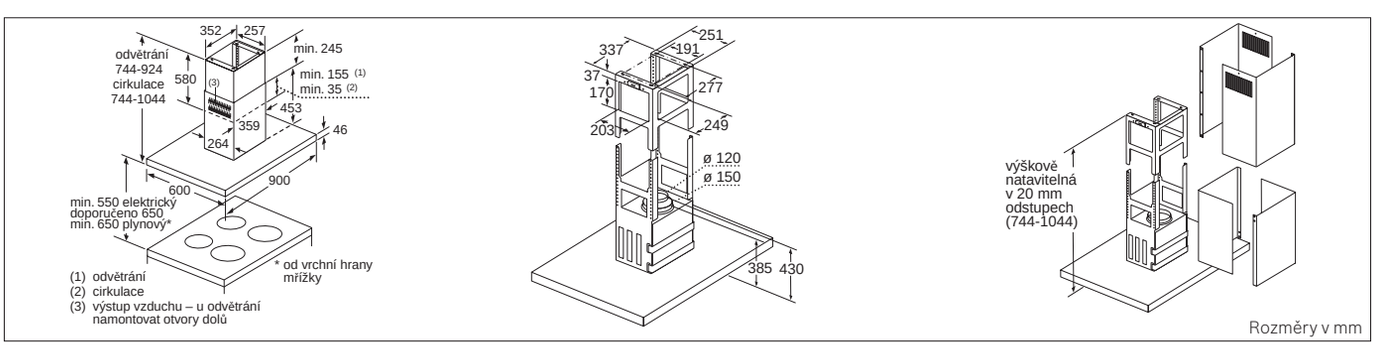

DIB98JQ50

Rozměrové výkresy k odsavačům par

Vestavné odsavače

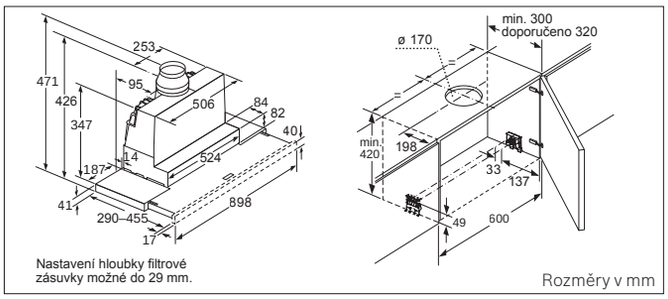

DFR097A50

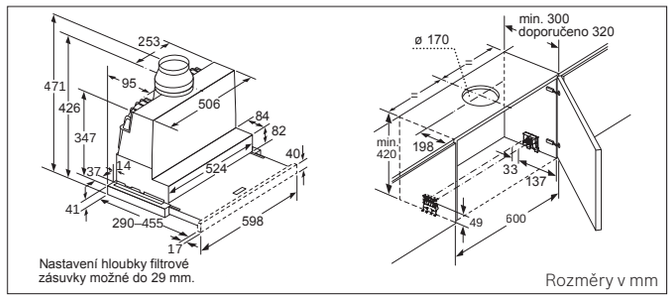

DFR067A50

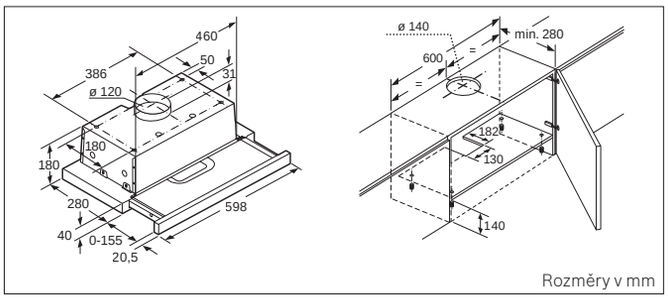

DFT63AC50

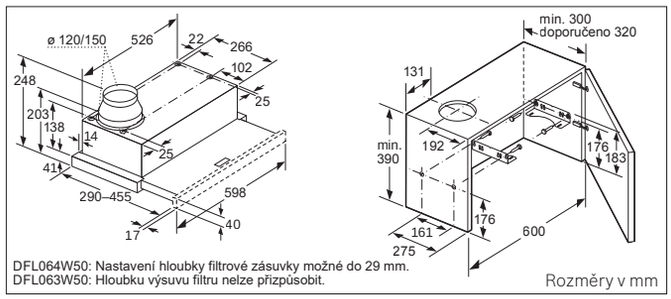

DFL064W50 | DFL063W55

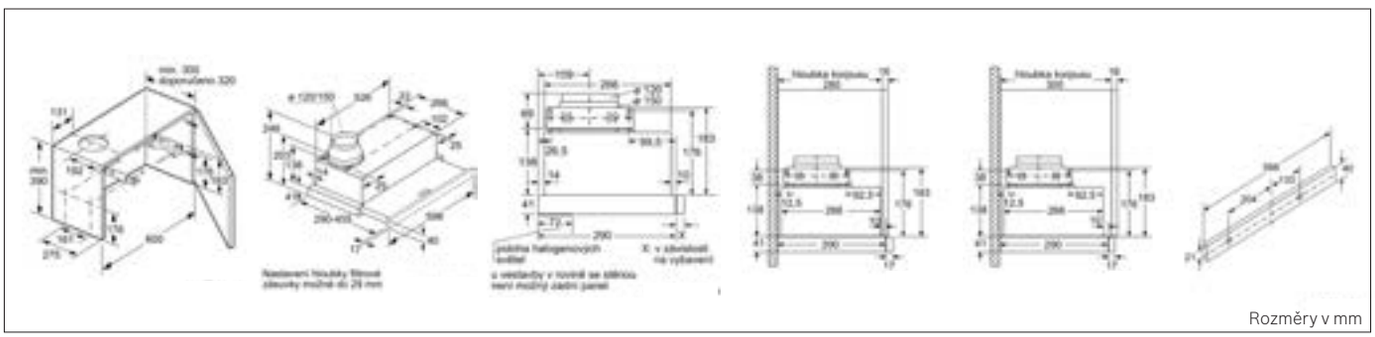

DFM064W50

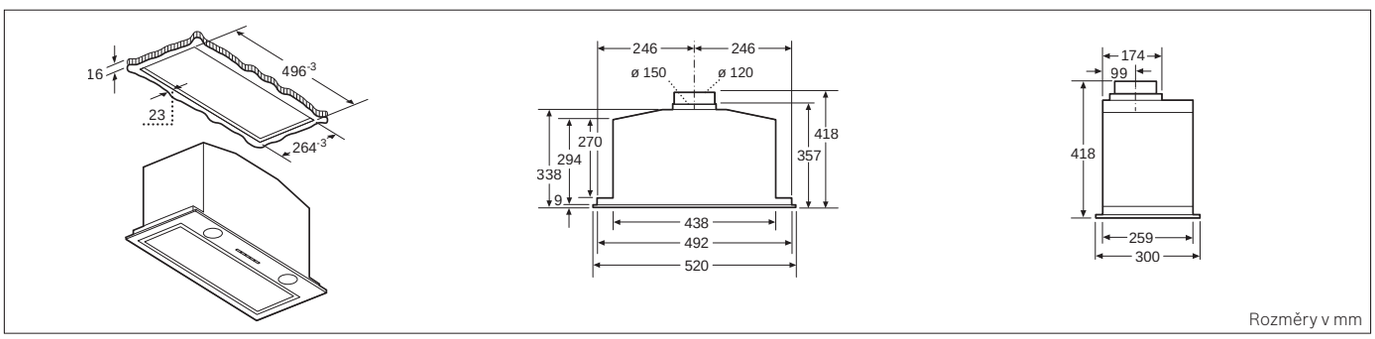

DHL575C

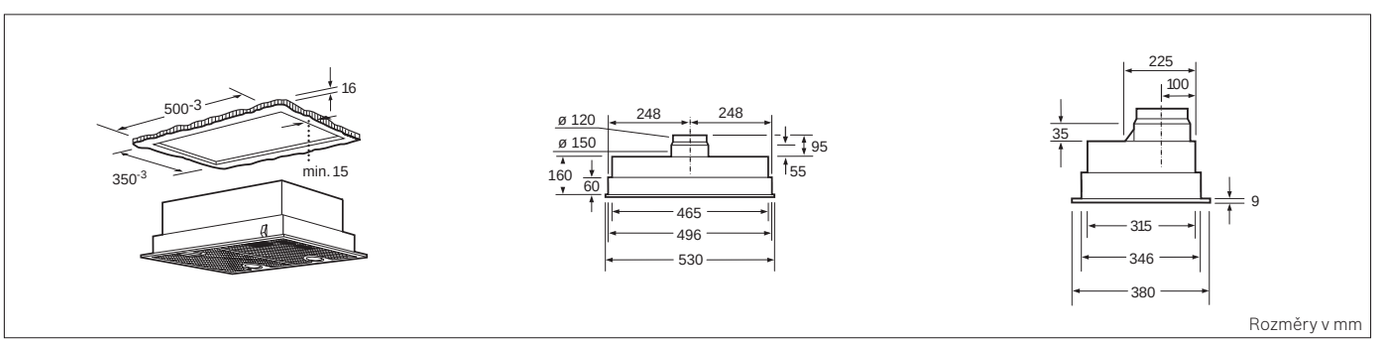

DHL555BL

Rozměrové výkresy k odsavačům par

Zvláštní příslušenství

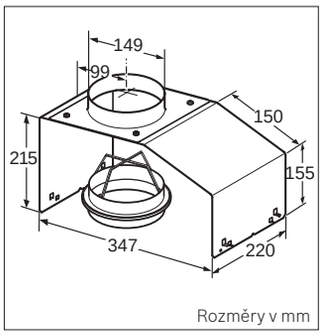

DHZ 7402

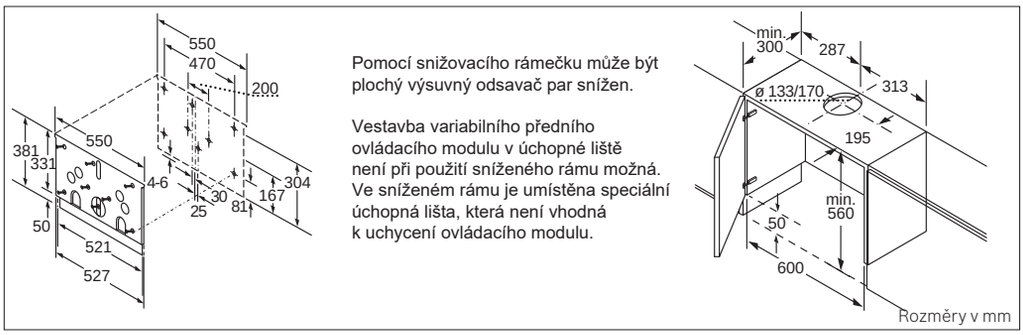

DSZ4960 | DSZ4660

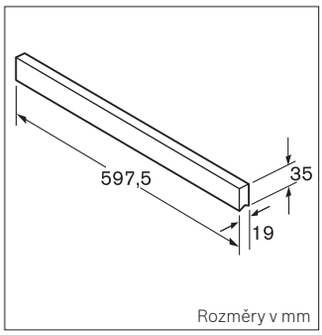

DSZ4655

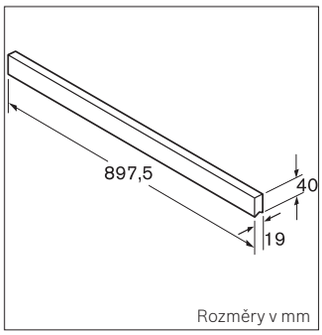

DHZ 4950

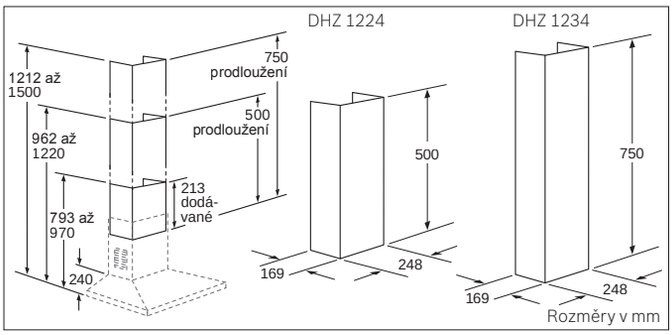

Prodloužení komínu DHZ 1224 | 1234

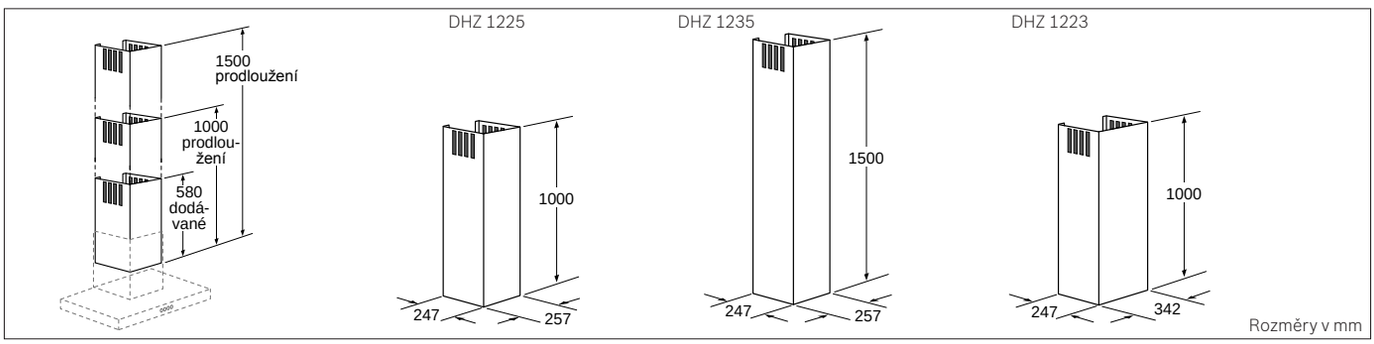

Prodloužení komínu DHZ 1225 | 1235 | 1223

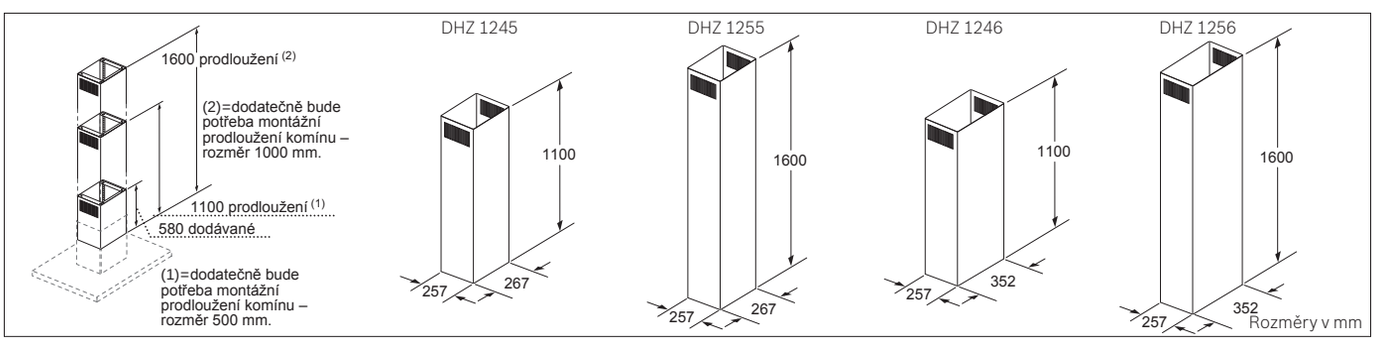

Prodloužení komínu DHZ 1245 | 1255 | 1246 | 1256

Rozměrové výkresy k odsavačům par

Zvláštní příslušenství

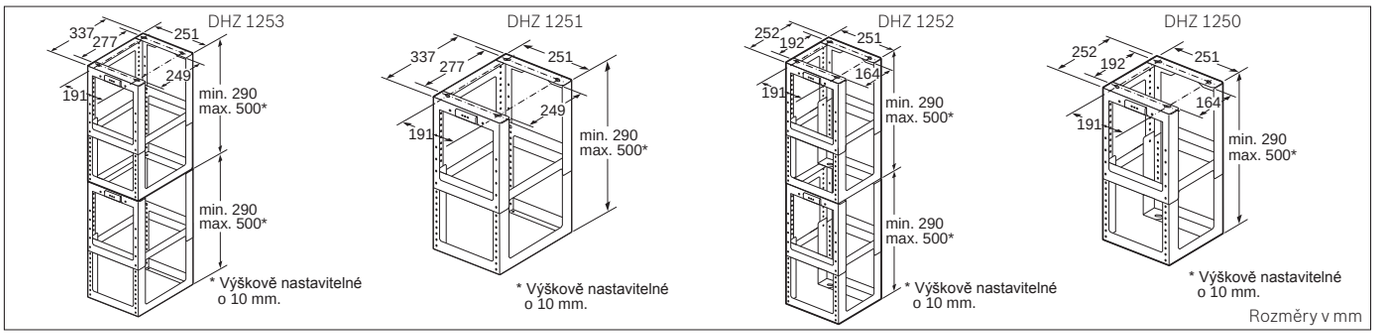

Konstrukce pro prodloužení komínu DHZ 1253 | 1251 | 1252 | 1250

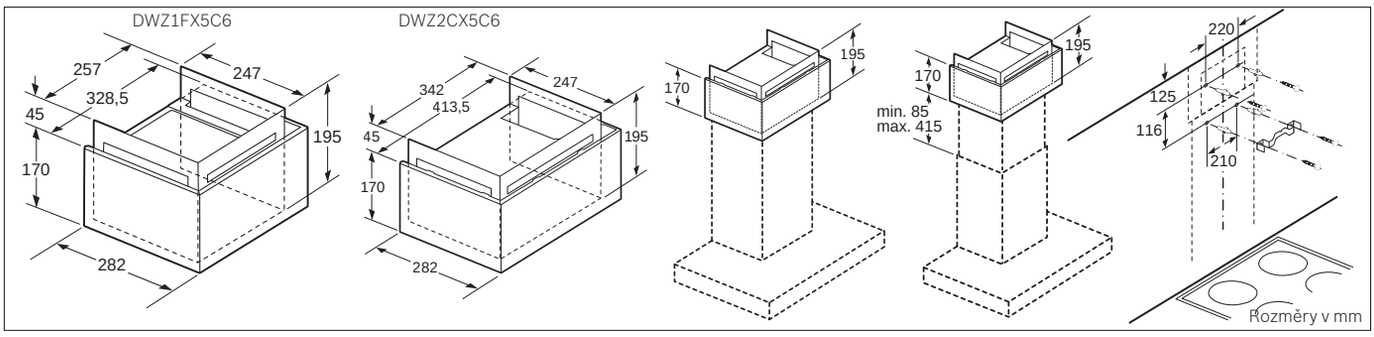

CleanAir Plus montážní sada pro provoz s cirkulací pro nástěnné odsavače DWZ1FX5C6 | DWZ2CX5C6

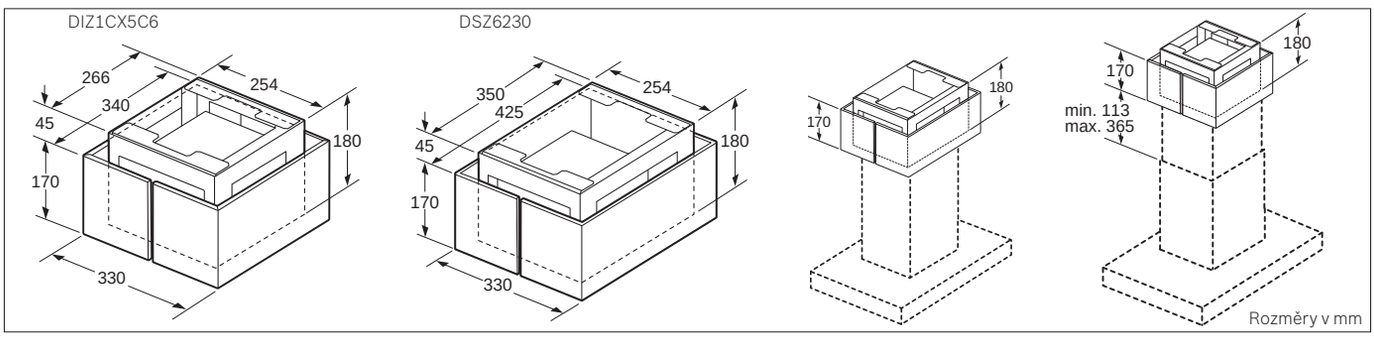

CleanAir Plus montážní sada pro provoz s cirkulací pro ostrůvkové odsavače DIZ1CX5C6 | DSZ6230

Poznámka: součástí všech montážních sad pro provoz s cirkulací je i pachový filtr (dle modelu CleanAir Plus filtr, klasický uhlíkový filtr nebo regenerační CleanAir filtr)

Prodloužení komínu

Prodloužení komínu

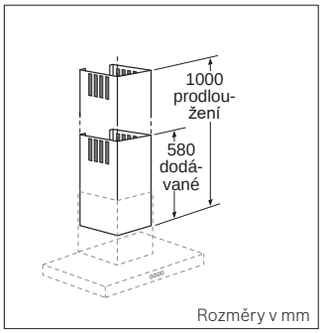

Popis	Model
prodloužení komínu 1 000 mm	DHZ 1225
prodloužení komínu 1 500 mm	DHZ 1235

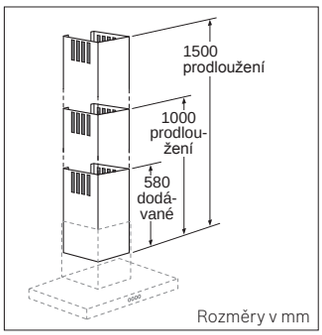

Popis	Model
prodloužení komínu 1 000 mm	DHZ 1223

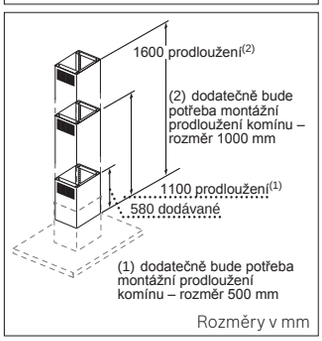

Popis	Model
prodloužení komínu 1 100 mm	DHZ 1246

Zvláštní příslušenství pro ostrůvkové odsavače

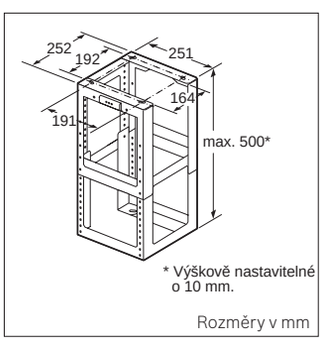

DHZ 1250

Popis	Model
konstrukce pro prodloužení komínu DHZ 1245	DHZ 1250

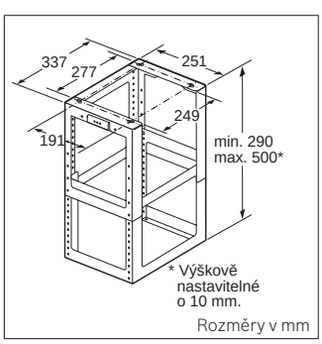

DHZ 1251

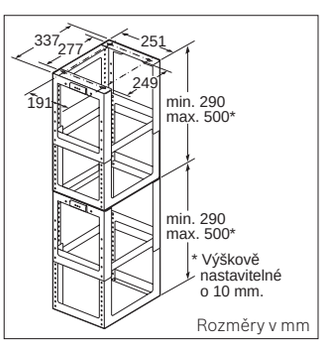

DHZ 1253

Popis	Model
konstrukce pro prodloužení komínu DHZ 1246	DHZ 1251
konstrukce pro prodloužení komínu DHZ 1256	DHZ 1253

Chlazení a mrazení

Děláme nejmodernější techniku, což nejlépe uvidíte na nízkém účtu za elektřinu. Naše chladicí a mrazicí spotřebiče jsou garancí vždy čerstvých potravin i nejúspornějších energetických tříd. Jedním slovem efektivní.

VitaFresh
0°C
VitaFresh

Čerstvá technika, skvělý výkon, ledová efektivita

Všechny vestavné spotřebiče se téměř neviditelně začlení do každé vestavné kuchyně. Jedno však nepřehlédnete: typickou 100% kvalitu, výkon a komfort značky Bosch.

Elektronická regulace TouchControl
Pomocí elegantního dotykového ovládacího panelu TouchControl lze snadno a přesně regulovat teplotu pouhým dotykem. U vestavných kombinací SmartCool je možné nastavovat teplotu zvlášť pro chladicí a mrazicí část.

Šetří váš čas, peníze a práci. Se systémem **NoFrost** už nemusíte nikdy odmrazovat.

Systém **LowFrost** vám ušetří mnoho práce s odmrazováním.

VitaFresh pro díky teplotě 0 °C prodlouží čerstvost potravin až třikrát a současně v nich déle zachová důležité vitamíny, minerály a aroma.

V zásobníku **VitaFresh** plus zůstanou ovoce a zelenina až dvakrát déle čerstvé a šťavnaté.

VarioZone: Maximální flexibilita v mrazicím prostoru
Všechny poličky z bezpečnostního skla v mrazicím prostoru můžete zcela jednoduše vyndat, a tím si vytvořit více místa, například k uložení vícepatrového dortu nebo celého krocana. Na skleněných poličkách se dají bez problémů vrstvit i velké potraviny, např. rodinné balení pizzy.

Plně výsuvné skleněné plochy
Optimální přehled v chladničce získáte díky plně výsuvným skleněným přihrádkám.

Uvedené výbavy nejsou obsaženy ve všech přístrojích.

Díky systému SoftClose – **profi plochým pantům** – se dveře chladničky automaticky a neslyšně dovírají (k dispozici u KIS86AD40).

Senzorová technologie FreshSense
Vestavné spotřebiče SmartCool dobře vědí, jaké mají být ideální podmínky pro uchování potravin. Díky technologii FreshSense zaregistrují každou změnu teploty a dokážou na ni efektivně reagovat přizpůsobením intenzity chlazení. Výsledkem je konstantní vnitřní teplota.

Jak vám šetříme spoustu času i peněz

Funkce a speciální výbava chladniček Bosch

Energetická třída A+++ a A++
Hodně chladicích a mrazicích kombinací značky Bosch se pyšní pečetí nejvyšší energetické třídy A+++. Je to souhrn mnoha inovací a patentovaných řešení od speciálních izolací přes vysoce výkonné kompresory až po unikátní kondenzátory a výparníky. Díky tomu spotřebují naše kombinace o 47,6 % méně energie ve srovnání s přístroji energetické třídy A+. A chladicí a mrazicí přístroje energetické třídy A++ spotřebují o 21,4 % méně energie než srovnatelný přístroj třídy A+.

NoFrost
Bosch nevyvíjí jen techniku pro chladničky, ale i pro lepší život. Například systém NoFrost, který vám ušetří hodně času a námahy.

LowFrost
Systém, který vám ušetří mnoho práce, protože výrazně redukuje tvorbu ledu. U kombinace chladničky a mrazáku s technologií LowFrost se tak výrazně prodlužují intervaly odmrazování. Tím ušetříte nejen spoustu času, ale i energie.

Technologie VitaFresh pro s teplotou blížící se 0 °C má dvě oddělené zóny s různou vlhkostí. Citlivá senzorová elektronika s vnitřním a vnějším čidlem zajišťuje konstantní teplotu a speciální rouno reguluje trvale a automaticky vlhkost vzduchu. Nic už nemusíte hlídat – VitaFresh pro vše udělá za vás. Horní „vlhká“ zóna VitaFresh pro je ideální pro skladování různých druhů ovoce a zeleniny. Ve spodní „suché“ zóně VitaFresh pro skladujte vajíčka, mléčné produkty, maso a ryby.

Technologie VitaFresh plus byla speciálně vyvinuta pro ovoce a zeleninu a udržuje tyto potraviny až dvakrát déle čerstvé. Potřebnou vlhkost můžete podle druhu a množství ovoce nebo zeleniny upravit pomocí posuvného regulátoru. Vlnité dno chrání skladované produkty před zkondenzovanou vodou. Čerstvost a chuť ovoce a zeleniny tak zůstanou déle zachovány.

MultiBox: transparentní zásuvka s vlnitým dnem. Je ideální pro skladování velkého množství ovoce a zeleniny.

BigBox
Nádoby na zamrazování, celý koláč nebo pizzu uložíte bez obtíží. Ať připravujete dětskou oslavu, nebo chcete zamrazit svatební dort, v BigBoxu s výškou 26 cm je na vše místo.

FreshSense
Díky optimálnímu klimatu si vaše potraviny zachovají správnou konzistenci. To znamená, že například zmrzlina nebude měkká, ale ani přemrzlá. Konstantní teplota je základním faktorem, který má největší vliv na kvalitu uchovávaných potravin. Proto senzory FreshSense neustále kontrolují nejen teplotu v lednici a mrazáku, ale i teplotu okolí a okamžitě vyrovnávají i sebemenší rozdíly.

Dva oddělené chladicí okruhy
U spotřebičů se dvěma oddělenými chladicími okruhy můžete samostatně nastavit teplotu jak v chladicí, tak i mrazicí části.

Ovládací panel TouchControl
Na elegantním panelu TouchControl rychle zkontrolujete nebo hravě změníte nastavení teploty. V chladničce i mrazničce.

Elektronická regulace teploty
Kombinace lednice a mrazáku je vybavena moderní ovládací a kontrolní technikou, která umožňuje nastavení ideální teploty, a tím i nižší spotřebu energie.

Oddělené nastavení teploty
Umožňuje individuální nastavení teploty v chladicí a mrazicí části, popřípadě její vypnutí.

Dynamické chlazení
Ventilátor v chladicí části významně zkrátí čas pro opětovné dosažení správné teploty po otevření dveří.

Superchlazení
Aktivací této funkce jsou čerstvě nakoupené potraviny rychleji zchlazeny, a naopak již uskladněné potraviny ochráněny proti zahřátí. Po vyrovnání teploty se funkce automaticky deaktivuje.

Supermrazení
Ochraňuje hluboce zmražené potraviny před rozmrazením, když se přidávají čerstvé potraviny do mrazáku. Přidané potraviny jsou rychleji zmrazeny. Spotřebiče se samostatnou mrazicí automatikou se po dosažení potřebné teploty automaticky přepnou do normálního režimu.

Osvětlení LED
Nový koncept osvětlení, který je zabudován v boční stěně nebo klasicky ve stropu přístroje, se postará o dokonalé osvětlení chladicího prostoru. A to po celou dobu životnosti spotřebiče.

Výsuvné skleněné plochy
Nerozbitné bezrámové skleněné plochy v kombinaci s výsuvnou mechanikou umožňují pohodlné vložení a vyjmutí potravin nebo rychlou kontrolu, zda vám doma něco nechybí.

Teleskopický výsuv/plný teleskopický výsuv
Zásobník na teleskopickém výsuvu nebo plném teleskopickém výsuvu se lehce vysouvá. Manipulace je pohodlná a umožňuje dokonalý přehled o uskladněných potravinách.

Aktivní varovný signál
Optický a zvukový varovný signál upozorní na zvýšení teploty v mrazicí části, a tím uchrání vaše potraviny.

Funkce dovolená
Po aktivaci funkce se teplota v chladničce ustálí asi na +14 °C, ale v mrazničce je stále –18 °C. Tak jsou mražené potraviny ochráněny a v chladničce nedochází ke zbytečné spotřebě energie.

Profi tlumené dovírání dvířek – SoftClose
Díky profesionálním plochým pantům se dveře chladničky vždy zavřou téměř neslyšně a od určitého úhlu dokonce samostatně.

Ploché panty
Nejmodernější technika plochých pantů zajišťuje vysoce pevné spojení nábytkových dveří a spotřebiče. Vyniká vysokou nosností a velkorysým úhlem pro otevření dveří.

Pojezdy
Technika pojezdů je pohyblivým spojením mezi dveřmi nábytku a dveřmi spotřebiče, které je pro přesné seřízení výškově a hloubkově posuvné. V případě výměny spotřebiče instalujete nový spotřebič osvědčeným způsobem do niky a kuchyňského čela.

EasyInstallation od Bosch
Instalace kombinace lednice a mrazáku SmartCool vám nyní půjde ještě snadněji od ruky. Šrouby jsme vám již přimontovali k jednotlivým stavebním dílům.

Klimatická třída
Klimatická třída udává, v jakém rozmezí okolní teploty spotřebič řádně pracuje (norma DIN EN ISO 15502):
klimatická třída SN (rozšířená norma): +10 °C až +32 °C,
klimatická třída N (norma): +16 °C až +32 °C,
klimatická třída ST (subtropy): +18 °C až +38 °C,
klimatická třída T (tropy): +18 °C až +43 °C.

Prodlužte průměrnou délku čerstvosti vašich potravin

Chladničky Bosch s technologií VitaFresh pro udržují zeleninu, maso a mléčné produkty až třikrát déle čerstvé. V přihrádce VitaFresh plus vydrží ovoce a zelenina až dvakrát déle čerstvé.

Technologie VitaFresh pro od firmy Bosch

S technologií VitaFresh pro budou všechny potraviny optimálně chlazeny v jedné ze dvou různých přihrádek. Vždy však s konstantní teplotou a vlhkostí, díky čemuž zůstanou až třikrát déle čerstvé.

Rozdílné potraviny mají různé požadavky na skladovací klima. Pokud jim je nevytvoříme, rychle ztrácejí na kvalitě. Když se tyto rozdíly nevezmou v potaz při skladování, dochází rychle ke ztrátě vitamínů a živin. V zóně VitaFresh pro jsou biologické procesy výrazně zpomaleny, protože každá potravina je skladovaná v optimální vlhkosti a teplotě.

Technologie VitaFresh plus od firmy Bosch

Naše přihrádka VitaFresh plus se postará o správnou vlhkost na správném místě – ve vašem ovoci a zelenině. Proto vydrží až dvakrát déle čerstvé.

Přihrádka VitaFresh plus byla vyvinuta speciálně pro ovoce a zeleninu a udržuje tyto potraviny až dvakrát déle čerstvé. Potřebnou vlhkost můžete podle druhu a množství ovoce nebo zeleniny upravit pomocí posuvného regulátoru. Vlnité dno chrání skladované produkty před zkondenzovanou vodou. Čerstvost a chuť ovoce a zeleniny tak zůstanou zachovány déle.

Tak funguje VitaFresh pro

Technologie VitaFresh pro s teplotou blížící se 0 °C má dvě oddělené zóny s různou vlhkostí. Citlivá senzorová elektronika s vnitřním a vnějším čidlem zajišťuje konstantní teplotu a speciální rouno trvale a automaticky reguluje vlhkost vzduchu. Nic už nemusíte hlídat – VitaFresh pro vše udělá za vás.

Zóna VitaFresh pro „suchá“ a „vlhká“

Horní, „vlhká“ zóna VitaFresh pro je ideální pro skladování různých druhů ovoce a zeleniny.
Ve spodní, „suché“ zóně VitaFresh pro skladujte vajíčka, mléčné produkty, maso a ryby.

porovnání doby skladování*	obvykle	s VitaFresh pro
maso a ryby		
vepřové maso	1–3 dny	5 dní
hovězí maso	1–4 dny	5–7 dní
drůbež	1–2 dny	3–5 dní
pstruh	1 den	2–3 dny
mléčné výrobky		
mléko	2–3 dny	5–7 dní
jogurt	14 dní	30 dní
tvrdý sýr	7 dní	30 dní
ovoce a zelenina		
brokolice	5 dní	14 dní
jahody	1–3 dny	5–7 dní
jablka	až 50 dní	až 180 dní

Vaše výhoda VitaFresh pro

Potraviny zůstanou až třikrát déle čerstvé, a proto jen zřídka skončí v koši. Ani potraviny s kratší dobou životnosti nemusejí být již rychle spotřebovány, takže plány na vaření můžete klidně o několik dní posunout.

Tak funguje VitaFresh plus

V přihrádce VitaFresh plus nedochází ke ztrátě vlhkosti a vysychání potravin díky speciálnímu zavíracímu mechanismu. Podle toho, zda skladujete ovoce, nebo zeleninu, regulujte vlhkost pomocí posuvného regulátoru.

Komfortní manipulace

Přihrádka VitaFresh plus leží na bočních profilech skleněné plochy a dá se zlehka vysouvat a zasouvat.

Variabilní regulace vlhkosti

Podle skladovaných potravin nastavíte potřebnou vlhkost pro ideální chlazení posuvným ovladačem.

porovnání doby skladování*	obvykle	s VitaFresh plus
hlávkový salát	3–7 dní	14 dní
houby	3 dny	5 dní
mrkev	11 dní	25 dní
hroznové víno	14 dní	25 dní
kiwi	14 dní	30–50 dní
brokolice	5 dní	10 dní
jahody	1–3 dny	4–5 dní
jablka	až 50 dní	až 120 dní

Vaše výhoda VitaFresh plus

Ovoce a zelenina zůstanou až dvakrát déle čerstvé a uchovají si vitamíny a další nutriční hodnoty. Kvalitní potraviny tak neskončí v koši a nákupy nebudou muset být tak časté. Tak šetříte čas i peníze.

Jasný důkaz: špenát po 10 dnech skladování

S VitaFresh pro a VitaFresh plus — Bez VitaFresh pro a VitaFresh plus

* V závislosti od typu spotřebiče, nastavené teploty chlazení a kvality konkrétní potraviny.

Proč dlouze odmrazovat mrazák, když svůj čas můžete využít na důležitější věci v životě?

Díky NoFrost bude namáhavé a časově náročné odmrazování minulostí. S LowFrost je tvorba ledu výrazně menší, díky čemuž ušetříte čas a elektrickou energii.

Systém NoFrost od značky Bosch
U modelů s technologií NoFrost se vlhkost vzduchu nesráží ve spotřebiči nebo na potravinách, ale shromažďuje se mimo chladicí prostor v centrálním lamelovém výparníku. A kde není žádná vlhkost, nemůže vzniknout ani námraza.

Systém LowFrost od značky Bosch
LowFrost výrazně redukuje tvorbu ledu, a tím vám ušetří mnoho práce, kombinace lednice a mrazáku SmartCool je potřeba mnohem méně často odmrazovat. Ale když už je nutné odmrazit, máme po ruce řešení: pomocí praktické záklopky v podstavci přístroje to půjde rychle a jednoduše. Mrazáky LowFrost nabízejí více místa a atraktivnější design, protože výparník je umístěn mimo mrazicí prostor. A ještě něco navíc, hladký povrch odkládacích ploch VarioZone se mnohem snadněji čistí.

Vaše výhody s NoFrost:

Úspora času s NoFrost
Systém NoFrost vám ušetří mnoho času i námahy. Nepříjemné a náročné odstraňování námrazy u kombinací chladnička a mraznička Bosch odpadá jednou provždy, protože mrazák se sám odmrazuje.

Úspora energie s NoFrost
Systém NoFrost zabraňuje tvorbě ledové vrstvy, která u běžných chladniček razantně zvyšuje spotřebu elektřiny. Jednoduše řečeno: kombinace s výbavou NoFrost pracuje více a za méně.

Ochrana potravin s NoFrost
Mražené potraviny jsou rychle a šetrně hluboce zmraženy pomocí suchého studeného vzduchu. Na uskladněných potravinách se proto nevytváří vrstva ledu.

Vaše výhody s LowFrost:

Méně odmrazování
Víme, jak „rádi“ odmrazujete mrazák. Díky systému LowFrost to budete muset dělat jen občas.

Více místa a flexibility díky VarioZone
Domníváme se, že do mrazáku patří potraviny, proto jsme kondenzační technologii umístili mimo mrazicí prostor. Pro vás to znamená více prostoru a variability při uskladňování potravin. Například všechny plochy z bezpečnostního skla můžete jednoduše vyjmout a zamrazit například vícepatrový dort nebo celého krocana. Na skleněných plochách se dají také bezproblémově vrstvit velké potraviny, např. krabice s rodinnou pizzou.

Jednoduché čištění
Díky jednolitému povrchu mrazáku bez žeber a snadnému vysunutí výpustní hadice je čištění mrazáku LowFrost ještě jednodušší.

Dostatek prostoru pro vaše jídlo. A všechny vitamíny

S chladničkami Bosch budete mít doma vždy zaručený dostatek čerstvého jídla. Nezáleží na tom, zda potřebujete spoustu ingrediencí pro chystanou velkou večeři, nebo jen chcete doplnit velké zásoby potravin. V závislosti na kombinaci vestavěné chladničky s vestavěným mrazákem je k dispozici až 319 litrů. Nikdo vám nenabízí více prostoru pro čerstvé potraviny.

Dokonalé využití prostoru ve vaší kuchyni
Využijte plnou výšku kuchyňského nábytku: pokud je místo pro celkovou výšku chlazení například 178 cm, můžete vhodnou kombinací chladničky a mrazáku Bosch prostor zcela využít. Pro kombinaci je možná celková výška zařízení až 212 cm*– například při kombinaci 140 cm vysoké vestavěné chladničky Bosch se 72cm zabudovanou mrazničkou Bosch. Výsledek: až 319 litrů prostoru pro vaše nákupy.

Pokročilá technologie chlazení usnadňuje plánování vaší kuchyně
Kombinace našich nových 72cm a 88cm vestavěných mrazáků s našimi vestavěnými chladničkami je možná pouze díky optimálnímu odvedení tepla mezi zařízeními. Zbytkové teplo, které se obvykle nachází na zadní straně chladničky, je nyní částečně směrováno do horní části spotřebiče. Toto inovativní řešení zabraňuje nahromadění vlhkosti mezi spotřebiči, případně mezi stěnami. Proto je možné libovolně kombinovat a umístit chladničku a mrazničku nad sebe. Váš kuchyňský nábytek a dřevěné podlahy jsou tedy chráněny před možnou vlhkostí.

*Uvedené výšky jsou bez kuchyňských skříněk.

VitaFresh
0°C
VitaFresh
0°C

Dostatek prostoru pro vaše potraviny

Záleží jen na vás, jakou kombinaci chladničky a mrazničky a celkovou výšku si zvolíte.

Celková výška

160 cm*	174 cm*	176 cm*

KIR21VF30

KIR31VF30

KIR21VF30

GIV11AF30

GIV11AF30

GIV21AF30

*Uvedené výšky jsou bez kuchyňských skříněk.

Celková výška

190 cm*	194 cm*	210 cm*	212 cm*

KIR31VF30

KIR41VF30

KIR41VF30

KIR51AF30

GIV21AF30

GIV11AF30

GIV21AF30

GIV11AF30

Které chladicí přístroje nejlépe vyhovují vašim potřebám?

Abychom vám ulehčili rozhodování při nákupu, rozdělili jsme naše přístroje do čtyř kategorií: Serie | 8, Serie | 6, Serie | 4 a Serie | 2. Každá kategorie vyhovuje různým požadavkům podle charakteristických znaků. Vyberte si, které chladicí přístroje vyhovují vašim potřebám nejlépe.

Chladicí a mrazicí kombinace Serie | 8
Kdo vstoupí do vaší kuchyně, je uchvácen elegantním designem i perfektním uspořádáním. A přesně takové jsou i vaše požadavky na chladničku. Potraviny zůstávají až třikrát déle čerstvé díky systému VitaFresh pro. Dvě zóny s rozdílnou vlhkostí vzduchu a teplotou blížící se 0 °C vytvářejí perfektní skladovací podmínky pro ovoce a zeleninu nebo pro maso a ryby. Informace o teplotě a energetickém režimu máte kdykoliv k dispozici na displeji TouchControl. Kombinace chladničky a mrazničky Serie 8 nabízí také kovové aplikace.

Chladicí a mrazicí kombinace Serie | 6
Jste člověk, jenž dbá na životní prostředí a kterému není cizí spojení „udržitelný rozvoj“. Od lednice očekáváte maximální energetickou účinnost a životnost. Protože dáváte přednost kvalitě, hledáte přístroj, který je vhodný pro citlivé potraviny. Díky technologii VitaFresh plus zůstanou ovoce a zelenina až dvakrát déle čerstvé. A díky displeji TouchControl můžete kdykoliv zkontrolovat nastavení teploty.

Chladicí a mrazicí kombinace Serie | 4
Náklady za elektřinu by měly zůstat nízké, proto se u chladniček zajímáte především o úsporu energie. K tomu přispívá i úsporné LED osvětlení. Aktuální teplotu v chladicí nebo mrazicí části zjistíte na elektronickém displeji.

Chladicí a mrazicí kombinace Serie | 2
Optimální volba pro všechny, kteří chtějí značkový spotřebič v dobrém poměru ceny a výkonu.

Přehled výbavy našich vestavných chladicích spotřebičů

Vestavné kombinace	Serie | 8	Serie | 6	Serie | 4	Serie | 2
Vnitřní design přístroje	kovové aplikace	kovové aplikace		
Způsob skladování	VitaFresh pro	VitaFresh plus	MultiBox	
Systém odmrazování	NoFrost	LowFrost	NoFrost/LowFrost*	
Ovládání teploty	elektronicky přes panel TouchControl	elektronicky přes panel TouchControl	elektronicky	mechanicky
	oddělené chlazení a mrazení	oddělené chlazení a mrazení		
Komfort	VarioZone	VarioZone	VarioZone	
Osvětlení	LED	LED	LED	LED

* v závislosti na modelu

Vestavný chladicí automat	Serie | 8	Serie | 6	Serie | 4	Serie | 2
Vnitřní design přístroje	kovové aplikace	kovové aplikace		
Technologie	VitaFresh pro	VitaFresh plus	MultiBox	
Ovládání teploty	elektronicky přes panel TouchControl	elektronicky přes panel TouchControl	elektronicky	mechanicky
Osvětlení	LED	LED	LED	LED

vario style

Design, který si určujete vy

Nové chladničky se spodním mrazákem Bosch Vario Style vám nyní přinášejí možnost kdykoliv změnit design vaší chladničky, a tím i celé kuchyně. Stačí si jen vybrat ze 14 odstínů barev – od živé třešňově červené/Cherry red až po odvážné barvy, jako je limetkově zelená/Lime green, nebo čistě přírodní barvy, jako je tyrkysová/Aqua.

Barevné kryty dveří chladniček se vyrábějí v Německu z vysoce kvalitní pozinkované oceli. Jednoduchou instalaci a bezpečné přichycení zajistí chytrá kombinace „neviditelných“ háčků a magnetů. Nepotřebujete žádné speciální nástroje nebo technické znalosti – jednoduše nacvakněte a vaše nová chladnička je na světě.

Překvapivě jednoduché, jednoduše perfektní. To je Bosch.

3, 2, 1 – hotovo!

Chladničky Bosch Vario Style jsou vybaveny inovativním systémem založeným na chytré kombinaci „neviditelných“ háčků a magnetů. Toto jedinečné řešení umožní rychlou změnu designu vaší lednice kdykoliv, snadno a rychle.

1 Zdvihněte spodní hranu barevného krytu lednice.

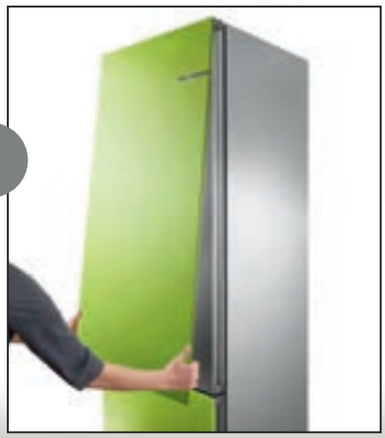

2 Následně kryt vysuňte směrem nahoru.

3 Nový kryt nasaďte na horní hranu dveří chladničky, přiklopte a je to.

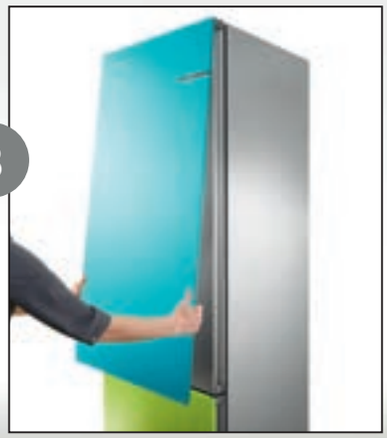

Vario Style 186 cm a 203 cm

Green Technology inside

Cena: 24 990 Kč*

Green Technology inside

Cena: 32 990 Kč*

Serie | **4**
Vario Style NoFrost kombinace chladnička/mraznička s vyměnitelným barevným krytem dveří – výška 186 cm

A++ NoFrost, VitaFresh, LED světlo, MultiAirflow, Separate Temperature Control, Superchlazení, Supermrazení

Výkon a spotřeba
- třída spotřeby energie: A++[1)]
- spotřeba energie: 260 kWh/rok[2)]
- užitný objem celkem: 324 l
- objem chladicí části: 213 l
- objem zóny blízko 0 °C: 24 l
- objem mrazicí části NoFrost: 87 l
- doba skladování při poruše: 16 h
- mrazicí kapacita: 14 kg za 24 h
- klimatická třída: SN-T
- hlučnost: 39 dB(A) re 1 pW

Komfort a bezpečnost
- elektronická regulace teploty – LED ukazatele
- oddělená regulace teploty pro chladicí a mrazicí část
- optický a akustický varovný signál při ponechání otevřených dveří
- optický a akustický varovný signál při zvýšené teplotě ve vnitřním prostoru mrazničky

Chladicí část
- LED se SoftStart
- funkce Superchlazení
- 4x odkládací plocha z bezpečnostního skla, z toho 2x výškově nastavitelná
- speciální držák na láhve

Freshness systém
- 1 zásuvka VitaFresh s regulací vlhkosti – udrží ovoce a zeleninu déle čerstvé a plné vitamínů
- 2 zásuvky VitaFresh 0 °C s regulací teploty – ryby a maso zůstanou déle čerstvé

Mrazicí část
- NoFrost – již nikdy žádné odmrazování!
- funkce Supermrazení
- 3x transparentní mrazicí box

Rozměry a technické informace
- spotřebič (V x Š x H): 186,0 x 60,0 x 66,0 cm

Rozměrové výkresy na str. 145.

Serie | **4**
Vario Style NoFrost kombinace chladnička/mraznička s vyměnitelným barevným krytem dveří – výška 203 cm

A+++ NoFrost, VitaFresh, LED světlo, MultiAirflow, Separate Temperature Control, Superchlazení, Supermrazení

Výkon a spotřeba
- třída spotřeby energie: A+++[1)]
- spotřeba energie: 182 kWh/rok[2)]
- užitný objem celkem: 366 l
- objem chladicí části: 255 l
- objem zóny blízko 0 °C: 24 l
- objem mrazicí části NoFrost: 87 l
- doba skladování při poruše: 16 h
- mrazicí kapacita: 14 kg za 24 h
- klimatická třída: SN-T
- hlučnost: 36 dB(A) re 1 pW

Komfort a bezpečnost
- elektronická regulace teploty – LED ukazatele
- oddělená regulace teploty pro chladicí a mrazicí část
- optický a akustický varovný signál při ponechání otevřených dveří
- optický a akustický varovný signál při zvýšené teplotě ve vnitřním prostoru mrazničky

Chladicí část
- LED se SoftStart
- funkce Superchlazení
- 5x odkládací plocha z bezpečnostního skla, z toho 3x výškově nastavitelná
- speciální držák na láhve

Freshness systém
- 1 zásuvka VitaFresh s regulací vlhkosti – udrží ovoce a zeleninu déle čerstvé a plné vitamínů
- 2 zásuvky VitaFresh 0 °C s regulací teploty – ryby a maso zůstanou déle čerstvé

Mrazicí část
- NoFrost – již nikdy žádné odmrazování!
- funkce Supermrazení
- 3x transparentní mrazicí box, z toho 1x BigBox

Rozměry a technické informace
- spotřebič (V x Š x H): 203 x 60 x 66 cm

Rozměrové výkresy na str. 145.

[1)] V rozsahu tříd energetické účinnosti od A+++ do D. [2)] Na základě výsledků normovaných testů přes 24 hodin (podle EU 1060/2010). Skutečná spotřeba je závislá na užívání spotřebiče a jeho umístění.
* Doporučená maloobchodní cena výrobce. Tato cena je pouze orientační, konečnou cenu produktu stanoví jednotliví prodejci.

Barvy a rozměry

	Set kombinovaná chladnička s mrazákem s barevným krytem dveří		Samostatný barevný kryt dveří	
	Výška: 1,86 m	**Výška:** 2,03 m	**Výška:** 1,86 m	**Výška:** 2,03 m
	Cena: 24 990 Kč*	**Cena: 32 990 Kč***	**Cena: 4 990 Kč***	**Cena: 5 390 Kč***
Žlutá/Sunflower	KVN36IF3A	KVN39IF4A	KSZ1AVF00	KSZ1BVF00
Oranžová/Orange	KVN36IO3A	KVN39IO4A	KSZ1AVO00	KSZ1BVO00
Malinová/Raspberry	KVN36IE3A	KVN39IE4A	KSZ1AVE00	KSZ1BVE00
Švestková/Plum	KVN36IL3A	KVN39IL4A	KSZ1AVL00	KSZ1BVL00
Třešnově červená/Cherry red	KVN36IR3A	KVN39IR3A	KSZ1AVR00	KSZ1BVR00
Champagne	KVN36IK3A	KVN39IK4A	KSZ1AVK00	KSZ1BVK00
Kávově hnědá/Coffee brown	KVN36IC3A	KVN39IC4A	KSZ1AVD10	KSZ1BVD10
Espresso hnědá/Espresso brown	KVN36ID3A	KVN39ID4A	KSZ1AVD00	KSZ1BVD00
Matně černá/Black matt	KVN36IZ3A	KVN39IZ4A	KSZ1AVZ00	KSZ1BVZ00
Perleťově tmavě modrá/Pearl night blue	KVN36IN3A	KVN39IN4A	KSZ1AVN00	KSZ1BVN00
Petrolejová/Petrol	KVN36IU3A	KVN39IU4A	KSZ1AVU10	KSZ1BVU10
Tyrkysová/Aqua	KVN36IA3A	KVN39IA4A	KSZ1AVU00	KSZ1BVU00
Mátově zelená/Mint green	KVN36IJ3A	KVN39IJ3A	KSZ1AVJ00	KSZ1BVJ00
Limetkově zelená / Lime green	KVN36IH3A	KVN39IH4A	KSZ1AVH00	KSZ1BVH00

* Doporučená maloobchodní cena výrobce. Tato cena je pouze orientační, konečnou cenu produktu stanoví jednotliví prodejci.

Vestavná kombinace pro niku 177,5 cm

Green Technology inside

Cena: 46 990 Kč*

Serie | 8
KIF86PF30 technika plochých pantů

A++ | 177,5 cm | NoFrost | VitaFresh 0 °C | LED světlo | FreshSense | Telescopic Drawer | VarioShelf | Superchlazení | Supermrazení | SafetyGlass | BigBox

Výkon a spotřeba
- třída spotřeby energie: A++[1)]
- spotřeba energie: 232 kWh/rok[2)]
- užitný objem celkem: 223 l
- objem chladicí části: 101 l
- objem zóny blízko 0 °C: 55 l
- objem mrazicí části NoFrost: 67 l
- doba skladování při poruše: 13 h
- mrazicí kapacita: 13 kg za 24 h
- klimatická třída: SN-ST
- hlučnost: 36 dB(A) re 1 pW

Komfort a bezpečnost
- dotyková elektronická regulace teploty – digitální ukazatel, ovládání pomocí TouchControl
- oddělená regulace teploty pro chladicí a mrazicí část
- akustický signál otevřených/nedovřených dveří
- aktivní varovný systém s memory funkcí
- FreshSense – zaručí konstantní teplotu díky inteligentní senzorové technologii

Chladicí část
- LED osvětlení
- automatické odtávání v chladicí části
- funkce Superchlazení
- počet odkládacích ploch z bezpečnostního skla: 3, z toho 2x výškově nastavitelné, 1x dělitelná odkládací plocha VarioShelf s možností umístění do parkovací polohy

Freshness systém
- 1 zásuvka VitaFresh pro 0 °C na teleskopických výsuvech s regulací vlhkosti – udrží ovoce a zeleninu až 3x déle plné vitamínů a čerstvé
- 1 zásuvka VitaFresh pro 0 °C na teleskopických výsuvech – udrží ryby a maso až 3x déle čerstvé

Mrazicí část
- NoFrost – již nikdy žádné odmrazování!
- funkce Supermrazení
- 3x transparentní mrazicí box, z toho 1 x 1 BigBox

Rozměry a technické informace
- spotřebič (V x Š x H): 177,2 x 55,8 x 54,5 cm
- nika (V x Š x H): 177,5 x 56,0 x 55,0 cm

Příslušenství
- 2x chladicí akumulátor, 1x miska na led, 1x držák na láhve ve dveřích, zásobníky na vejce

Rozměrové výkresy na str. 140.

Green Technology inside

Cena: 38 490 Kč*

Serie | 6
KIS86AD40 technika plochých pantů

A+++ | 177,5 cm | LowFrost | VitaFresh plus | SoftClosingDoor | LED světlo | FreshSense | VarioShelf | Superchlazení | Supermrazení | SafetyGlass | BigBox

Výkon a spotřeba
- třída spotřeby energie: A+++[1)]
- spotřeba energie: 151 kWh/rok[2)]
- užitný objem celkem: 260 l
- objem chladicí části: 186 l
- objem mrazicí části: 74 l
- doba skladování při poruše: 31 h
- mrazicí kapacita: 10 kg za 24 h
- klimatická třída: SN-T
- hlučnost: 38 dB(A) re 1 pW

Komfort a bezpečnost
- systém SoftClose (jemné dovírání dvířek)
- elektronická regulace teploty – digitální ukazatel, ovládání pomocí TouchControl
- oddělená regulace teploty pro chladicí a mrazicí část
- akustický signál otevřených/nedovřených dveří
- aktivní varovný systém s memory funkcí
- FreshSense – zaručí konstantní teplotu díky inteligentní senzorové technologii

Chladicí část
- LED osvětlení
- automatické odtávání v chladicí části
- funkce Superchlazení
- počet odkládacích ploch z bezpečnostního skla: 5, z toho počet výsuvných: 1x odkládací plocha výsuvná EasyAccess, 1x dělitelná odkládací plocha VarioShelf s možností umístění do parkovací polohy

Freshness systém
- 1 zásuvka VitaFresh plus s regulací vlhkosti – udrží ovoce a zeleninu až 2x déle plné vitamínů a čerstvé

Mrazicí část
- LowFrost
- funkce Supermrazení
- 3x transparentní mrazicí box, z toho 1x 1 BigBox

Rozměry a technické informace
- spotřebič (V x Š x H): 177,2 x 55,8 x 54,5 cm
- nika (V x Š x H): 177,5 x 56,0 x 55,0 cm

Příslušenství
- 2x chladicí akumulátor, 1x miska na led, zásobníky na vejce

Zvláštní příslušenství
KSZ10020 držák na láhve

Rozměrové výkresy na str. 140.

Green Technology inside

Cena: 27 990 Kč*

Serie | 6
KIS86AF30 technika plochých pantů

A++ | 177,5 cm | LowFrost | VitaFresh plus | LED světlo | FreshSense | VarioShelf | Superchlazení | Supermrazení | SafetyGlass | BigBox

Výkon a spotřeba
- třída spotřeby energie: A++[1)]
- spotřeba energie: 218 kWh/rok[2)]
- užitný objem celkem: 265 l
- objem chladicí části: 191 l
- objem mrazicí části: 74 l
- doba skladování při poruše: 32 h
- mrazicí kapacita: 7 kg za 24 h
- klimatická třída: SN-ST
- hlučnost: 36 dB(A) re 1 pW

Komfort a bezpečnost
- elektronická regulace teploty – digitální ukazatel, ovládání pomocí TouchControl
- oddělená regulace teploty pro chladicí a mrazicí část
- akustický signál otevřených/nedovřených dveří
- aktivní varovný systém s memory funkcí
- FreshSense – zaručí konstantní teplotu díky inteligentní senzorové technologii

Chladicí část
- LED osvětlení
- automatické odtávání v chladicí části
- funkce Superchlazení
- počet odkládacích ploch z bezpečnostního skla: 5, z toho počet výsuvných: 1x odkládací plocha výsuvná EasyAccess, 1x dělitelná odkládací plocha VarioShelf s možností umístění do parkovací polohy

Freshness systém
- 1 zásuvka VitaFresh plus s regulací vlhkosti – udrží ovoce a zeleninu až 2x déle plné vitamínů a čerstvé

Mrazicí část
- LowFrost
- funkce Supermrazení
- 3x transparentní mrazicí box, z toho 1x 1 BigBox

Rozměry a technické informace
- spotřebič (V x Š x H): 177,2 x 55,8 x 54,5 cm
- nika (V x Š x H): 177,5 x 56,0 x 55,0 cm

Příslušenství
- 2x chladicí akumulátor, 1x miska na led, zásobníky na vejce

Zvláštní příslušenství
KSZ10020 držák na láhve

Rozměrové výkresy na str. 140.

[1)] V rozsahu tříd energetické účinnosti od A+++ do D. [2)] Na základě výsledků normovaných testů přes 24 hodin (podle EU 1060/2010). Skutečná spotřeba je závislá na užívání spotřebiče a jeho umístění.
* Doporučená maloobchodní cena výrobce. Tato cena je pouze orientační, konečnou cenu produktu stanoví jednotliví prodejci.

Vestavná kombinace pro niku 177,5 cm

Green Technology inside

Cena: 25 990 Kč*

Serie | 4
KIN86VS30 technika pojezdů

A++ | 177,5 cm | NoFrost | LED světlo | FreshSense | Supermrazení | SafetyGlass | BigBox

Výkon a spotřeba
- třída spotřeby energie: A++[1)]
- spotřeba energie: 222 kWh/rok[2)]
- užitný objem celkem: 255 l
- objem chladicí části: 188 l
- objem mrazicí části NoFrost: 67 l
- doba skladování při poruše: 13 h
- mrazicí kapacita: 8 kg za 24 h
- klimatická třída: SN-ST
- hlučnost: 39 dB(A) re 1 pW

Komfort a bezpečnost
- elektronická regulace teploty – digitální ukazatel
- 1 chladicí okruh/1 kompresor
- akustický signál otevřených/nedovřených dveří
- FreshSense – zaručí konstantní teplotu díky inteligentní senzorové technologii

Chladicí část
- LED osvětlení
- automatické odtávání v chladicí části
- počet odkládacích ploch z bezpečnostního skla: 4, z toho 3x výškově nastavitelné

Freshness systém
- 1 přihrádka MultiBox – transparentní zásuvka s vlnitým dnem, ideální pro skladování ovoce a zeleniny

Mrazicí část
- NoFrost – již nikdy žádné odmrazování!
- funkce Supermrazení
- 3x transparentní mrazicí box, z toho 1x 1 BigBox

Rozměry a technické informace
- spotřebič (V x Š x H): 177,2 x 54,1 x 54,5 cm
- nika (V x Š x H): 177,5 x 56,0 x 55,0 cm

Příslušenství
- 2x chladicí akumulátor, 1x miska na led, zásobníky na vejce

Zvláštní příslušenství
KSZ10020 držák na láhve

Rozměrové výkresy na str. 141.

Green Technology inside

Cena: 23 490 Kč*

Serie | 4
KIV86VF30 technika plochých pantů

A++ | 177,5 cm | LowFrost | LED světlo | FreshSense | Supermrazení | SafetyGlass | BigBox

Výkon a spotřeba
- třída spotřeby energie: A++[1)]
- spotřeba energie: 231 kWh/rok[2)]
- užitný objem celkem: 267 l
- objem chladicí části: 191 l
- objem mrazicí části: 76 l
- doba skladování při poruše: 24 h
- mrazicí kapacita: 3,5 kg za 24 h
- klimatická třída: SN-T
- hlučnost: 38 dB(A) re 1 pW

Komfort a bezpečnost
- elektronické ovládání – LED ukazatele
- 1 chladicí okruh/1 kompresor
- FreshSense – zaručí konstantní teplotu díky inteligentní senzorové technologii

Chladicí část
- LED osvětlení
- automatické odtávání v chladicí části
- počet odkládacích ploch z bezpečnostního skla: 4, z toho 3x výškově nastavitelné

Freshness systém
- 1 přihrádka MultiBox – transparentní zásuvka s vlnitým dnem, ideální pro skladování ovoce a zeleniny

Mrazicí část
- LowFrost
- funkce Supermrazení
- 3x transparentní mrazicí box, z toho 1x 1 BigBox

Rozměry a technické informace
- spotřebič (V x Š x H): 177,2 x 54,1 x 54,5 cm
- nika (V x Š x H): 177,5 x 56,0 x 55,0 cm

Příslušenství
- 2x chladicí akumulátor, 1x miska na led, zásobníky na vejce

Zvláštní příslušenství
KSZ10020 držák na láhve

Rozměrové výkresy na str. 141.

Green Technology inside

Cena: 22 490 Kč*

Serie | 4
KIV87VF30 technika plochých pantů

A++ | 177,5 cm | LowFrost | LED světlo | FreshSense | Supermrazení | SafetyGlass | BigBox

Výkon a spotřeba
- třída spotřeby energie: A++[1)]
- spotřeba energie: 227 kWh/rok[2)]
- užitný objem celkem: 272 l
- objem chladicí části: 209 l
- objem mrazicí části: 63 l
- doba skladování při poruše: 26 h
- mrazicí kapacita: 3 kg za 24 h
- klimatická třída: SN-T
- hlučnost: 38 dB(A) re 1 pW

Komfort a bezpečnost
- elektronické ovládání – LED ukazatele
- 1 chladicí okruh/1 kompresor
- FreshSense – zaručí konstantní teplotu díky inteligentní senzorové technologii

Chladicí část
- LED osvětlení
- automatické odtávání v chladicí části
- počet odkládacích ploch z bezpečnostního skla: 5, z toho 4x výškově nastavitelné

Freshness systém
- 1 přihrádka MultiBox – transparentní zásuvka s vlnitým dnem, ideální pro skladování ovoce a zeleniny

Mrazicí část
- LowFrost
- funkce Supermrazení
- 2x transparentní mrazicí box, z toho 1x 1 BigBox

Rozměry a technické informace
- spotřebič (V x Š x H): 177,2 x 54,1 x 54,5 cm
- nika (V x Š x H): 177,5 x 56,0 x 55,0 cm

Příslušenství
- 2x chladicí akumulátor, 1x miska na led, zásobníky na vejce

Zvláštní příslušenství
KSZ10020 držák na láhve

Rozměrové výkresy na str. 141.

[1)] V rozsahu tříd energetické účinnosti od A+++ do D. [2)] Na základě výsledků normovaných testů přes 24 hodin (podle EU 1060/2010). Skutečná spotřeba je závislá na užívání spotřebiče a jeho umístění. * Doporučená maloobchodní cena výrobce. Tato cena je pouze orientační, konečnou cenu produktu stanoví jednotliví prodejci.

Vestavná kombinace pro niku 177,5 cm

Green Technology inside

Cena: 21 490 Kč*

Serie | 4
KIV86VS30 — technika pojezdů

A++ | 177,5 cm | LowFrost | LED světlo | FreshSense | Supermrazení | SafetyGlass | BigBox

Výkon a spotřeba
- třída spotřeby energie: A++[1)]
- spotřeba energie: 231 kWh/rok[2)]
- užitný objem celkem: 267 l
- objem chladicí části: 191 l
- objem mrazicí části: 76 l
- doba skladování při poruše: 24 h
- mrazicí kapacita: 3,5 kg za 24 h
- klimatická třída: SN-T
- hlučnost: 38 dB(A) re 1 pW

Komfort a bezpečnost
- elektronické ovládání – LED ukazatele
- 1 chladicí okruh/1 kompresor
- FreshSense – zaručí konstantní teplotu díky inteligentní senzorové technologii

Chladicí část
- LED osvětlení
- automatické odtávání v chladicí části
- počet odkládacích ploch z bezpečnostního skla: 4, z toho 3x výškově nastavitelné

Freshness systém
- 1 přihrádka MultiBox – transparentní zásuvka s vlnitým dnem, ideální pro skladování ovoce a zeleniny

Mrazicí část
- LowFrost
- funkce Supermrazení
- 3x transparentní mrazicí box, z toho 1x 1 BigBox

Rozměry a technické informace
- spotřebič (V x Š x H): 177,2 x 54,1 x 54,5 cm
- nika (V x Š x H): 177,5 x 56,0 x 55,0 cm

Příslušenství
- 2x chladicí akumulátor, 1x miska na led, zásobníky na vejce

Zvláštní příslušenství
KSZ10020 držák na láhve

Rozměrové výkresy na str. 141.

Cena: 17 990 Kč*

Serie | 2
KIV34X20 — technika pojezdů

A+ | 177,5 cm | SafetyGlass

Výkon a spotřeba
- třída spotřeby energie: A+[1)]
- spotřeba energie: 274 kWh/rok[2)]
- užitný objem celkem: 265 l
- objem chladicí části: 199 l
- objem mrazicí části: 66 l
- doba skladování při poruše: 16 h
- mrazicí kapacita: 3 kg za 24 h
- klimatická třída: ST
- hlučnost: 40 dB(A) re 1 pW

Komfort a bezpečnost
- mechanické řízení teploty
- 1 chladicí okruh/1 kompresor

Chladicí část
- LED osvětlení
- automatické odtávání v chladicí části
- počet odkládacích ploch z bezpečnostního skla: 5, z toho 4x výškově nastavitelné

Freshness systém
- transparentní zásuvka s vlnitým dnem, ideální pro skladování ovoce a zeleniny

Mrazicí část
- 3x transparentní mrazicí box

Rozměry a technické informace
- spotřebič (V x Š x H): 177,2 x 54,1 x 54,5 cm
- nika (V x Š x H): 177,5 x 56,2 x 55,0 cm

Příslušenství
- 1x dóza na máslo, 1x miska na led, zásobníky na vejce

Rozměrové výkresy na str. 142.

Cena: 17 990 Kč*

Serie | 2
KIV38V20FF — technika pojezdů

A+ | 177,5 cm | SafetyGlass

Výkon a spotřeba
- třída spotřeby energie: A+[1)]
- spotřeba energie: 275 kWh/rok[2)]
- užitný objem celkem: 276 l
- objem chladicí části: 217 l
- objem mrazicí části: 59 l
- doba skladování při poruše: 13 h
- mrazicí kapacita: 3 kg za 24 h
- klimatická třída: ST
- hlučnost: 40 dB(A) re 1 pW

Komfort a bezpečnost
- mechanické řízení teploty
- 1 chladicí okruh/1 kompresor

Chladicí část
- LED osvětlení
- automatické odtávání v chladicí části
- počet odkládacích ploch z bezpečnostního skla: 5, z toho 4x výškově nastavitelné

Freshness systém
- transparentní zásuvka s vlnitým dnem, ideální pro skladování ovoce a zeleniny

Mrazicí část
- 3x transparentní mrazicí box

Rozměry a technické informace
- spotřebič (V x Š x H): 177,2 x 54,1 x 54,5 cm
- nika (V x Š x H): 177,5 x 56,2 x 55,0 cm

Příslušenství
- zásobníky na vejce

Rozměrové výkresy na str. 142.

[1)] V rozsahu tříd energetické účinnosti od A+++ do D. [2)] Na základě výsledků normovaných testů přes 24 hodin (podle EU 1060/2010). Skutečná spotřeba je závislá na užívání spotřebiče a jeho umístění.
* Doporučená maloobchodní cena výrobce. Tato cena je pouze orientační, konečnou cenu produktu stanoví jednotliví prodejci.

Vestavný chladicí automat

Green Technology inside

Cena: 26 990 Kč*

Green Technology inside

Cena: 28 990 Kč*

Green Technology inside

Cena: 22 990 Kč*

Serie | 8
KIF42AF30 technika plochých pantů

A++ | 122,5 cm | VitaFresh pro 0 °C | LED světlo | FreshSense | Telescopic Drawer | VarioShelf | Superchlazení | SafetyGlass

Výkon a spotřeba
- třída spotřeby energie: A++[1)]
- spotřeba energie: 184 kWh/rok[2)]
- užitný objem celkem: 169 l
- objem chladicí části: 95 l
- objem zóny blízko 0 °C: 59 l
- objem mrazicí části: 15 l
- doba skladování při poruše: 13 h
- mrazicí kapacita: 2,5 kg za 24 h
- klimatická třída: SN-ST
- hlučnost: 38 dB(A) re 1 pW

Komfort a bezpečnost
- elektronická regulace teploty – digitální ukazatel, ovládání pomocí TouchControl
- 2 nezávislé chladicí okruhy
- akustický signál otevřených/nedovřených dveří
- FreshSense – zaručí konstantní teplotu díky inteligentní senzorové technologii

Chladicí část
- LED osvětlení
- automatické odtávání v chladicí části
- funkce Superchlazení
- počet odkládacích ploch z bezpečnostního skla: 3, z toho počet výsuvných: 1x odkládací plocha výsuvná EasyAccess, 1x dělitelná odkládací plocha VarioShelf s možností umístění do parkovací polohy

Freshness systém
- 1 zásuvka VitaFresh pro 0 °C na teleskopických výsuvech s regulací vlhkosti – udrží ovoce a zeleninu až 3x déle plné vitamínů a čerstvé
- 1 zásuvka VitaFresh pro 0 °C na teleskopických výsuvech – udrží ryby a maso až 3x déle čerstvé

Mrazicí část
- mrazicí část s klapkou

Rozměry a technické informace
- spotřebič (V x Š x H): 122,1 x 55,8 x 54,5 cm
- nika (V x Š x H): 122,5 x 56,0 x 55,0 cm

Příslušenství
- 1x miska na led, zásobníky na vejce

Zvláštní příslušenství
KSZ10020 držák na láhve

Rozměrové výkresy na str. 142.

Serie | 6
KIL82AF30 technika plochých pantů

A++ | 177,5 cm | VitaFresh plus | LED světlo | FreshSense | Telescopic Drawer | VarioShelf | Superchlazení | SafetyGlass

Výkon a spotřeba
- třída spotřeby energie: A++[1)]
- spotřeba energie: 209 kWh/rok[2)]
- užitný objem celkem: 286 l
- objem chladicí části: 252 l
- objem mrazicí části: 34 l
- doba skladování při poruše: 22 h
- mrazicí kapacita: 3 kg za 24 h
- klimatická třída: SN-ST
- hlučnost: 36 dB(A) re 1 pW

Komfort a bezpečnost
- elektronická regulace teploty – digitální ukazatel, ovládání pomocí TouchControl
- 1 chladicí okruh/1 kompresor
- akustický signál otevřených/nedovřených dveří
- FreshSense – zaručí konstantní teplotu díky inteligentní senzorové technologii

Chladicí část
- LED osvětlení
- automatické odtávání v chladicí části
- funkce Superchlazení
- počet odkládacích ploch z bezpečnostního skla: 5, z toho počet výsuvných: 1x odkládací plocha výsuvná EasyAccess, 1x dělitelná odkládací plocha VarioShelf s možností umístění do parkovací polohy

Freshness systém
- 1 zásuvka VitaFresh plus na teleskopických výsuvech s regulací vlhkosti – udrží ovoce a zeleninu až 2x déle plné vitamínů a čerstvé
- 1 přihrádka MultiBox na teleskopických výsuvech – transparentní zásuvka s vlnitým dnem, ideální pro skladování ovoce a zeleniny

Mrazicí část
- mrazicí část s klapkou

Rozměry a technické informace
- spotřebič (V x Š x H): 177,2 x 55,8 x 54,5 cm
- nika (V x Š x H): 177,5 x 56,0 x 55,0 cm

Příslušenství
- 1x miska na led, zásobníky na vejce

Zvláštní příslušenství
KSZ10020 držák na láhve

Rozměrové výkresy na str. 142.

Serie | 6
KIR51AF30 technika plochých pantů

A++ | 140 cm | VitaFresh plus | LED světlo | VarioShelf | FreshSense | Superchlazení | SafetyGlass

Výkon a spotřeba
- třída spotřeby energie: A++[1)]
- spotřeba energie: 109 kWh/rok[2)]
- užitný objem celkem: 247 l
- objem chladicí části: 247 l
- klimatická třída: SN-T
- hlučnost: 33 dB(A) re 1 pW

Komfort a bezpečnost
- elektronická regulace teploty – digitální ukazatel, ovládání pomocí TouchControl
- 1 chladicí okruh/1 kompresor
- akustický signál otevřených/nedovřených dveří
- FreshSense – zaručí konstantní teplotu díky inteligentní senzorové technologii

Chladicí část
- LED osvětlení
- automatické odtávání v chladicí části
- funkce Superchlazení
- počet odkládacích ploch z bezpečnostního skla: 6, z toho počet výsuvných: 1x odkládací plocha výsuvná EasyAccess, 1x dělitelná odkládací plocha VarioShelf s možností umístění do parkovací polohy

Freshness systém
- 1 zásuvka VitaFresh plus s regulací vlhkosti – udrží ovoce a zeleninu až 2x déle plné vitamínů a čerstvé

Rozměry a technické informace
- spotřebič (V x Š x H): 139,7 x 55,8 x 54,5 cm
- nika (V x Š x H): 140,0 x 56,0 x 55,0 cm

Příslušenství
- zásobníky na vejce

Zvláštní příslušenství
KSZ10020 držák na láhve

Rozměrové výkresy na str. 143.

[1)] V rozsahu tříd energetické účinnosti od A+++ do D. [2)] Na základě výsledků normovaných testů přes 24 hodin (podle EU 1060/2010). Skutečná spotřeba je závislá na užívání spotřebiče a jeho umístění. * Doporučená maloobchodní cena výrobce. Tato cena je pouze orientační, konečnou cenu produktu stanoví jednotliví prodejci.

Vestavný chladicí automat

Green Technology inside

Cena: 18 990 Kč*

Serie | 4
KIR41VF30 **technika plochých pantů**

A++ | 122,5 cm | LED světlo | FreshSense | Superchlazení | SafetyGlass

Výkon a spotřeba
- třída spotřeby energie: A++[1)]
- spotřeba energie: 105 kWh/rok[2)]
- užitný objem celkem: 211 l
- objem chladicí části: 211 l
- klimatická třída: SN-T
- hlučnost: 37 dB(A) re 1 pW

Komfort a bezpečnost
- elektronické ovládání – LED ukazatele
- 1 chladicí okruh/1 kompresor
- FreshSense – zaručí konstantní teplotu díky inteligentní senzorové technologii

Chladicí část
- LED osvětlení
- automatické odtávání v chladicí části
- funkce Superchlazení
- počet odkládacích ploch z bezpečnostního skla: 6, z toho 5 x výškově nastavitelné

Freshness systém
- 1 přihrádka MultiBox – transparentní zásuvka s vlnitým dnem, ideální pro skladování ovoce a zeleniny

Rozměry a technické informace
- spotřebič (V x Š x H): 122,1 x 54,1 x 54,5 cm
- nika (V x Š x H): 122,5 x 56,0 x 55,0 cm

Příslušenství
- zásobníky na vejce

Zvláštní příslušenství
KSZ10020 držák na láhve

Rozměrové výkresy na str. 143.

Green Technology inside

Cena: 17 990 Kč*

Serie | 4
KIR31VF30 **technika plochých pantů**

A++ | 102,5 cm | LED světlo | FreshSense | Superchlazení | SafetyGlass

Výkon a spotřeba
- třída spotřeby energie: A++[1)]
- spotřeba energie: 100 kWh/rok[2)]
- užitný objem celkem: 172 l
- objem chladicí části: 172 l
- klimatická třída: SN-T
- hlučnost: 36 dB(A) re 1 pW

Komfort a bezpečnost
- elektronické ovládání – LED ukazatele
- 1 chladicí okruh/1 kompresor
- FreshSense – zaručí konstantní teplotu díky inteligentní senzorové technologii

Chladicí část
- LED osvětlení
- automatické odtávání v chladicí části
- funkce Superchlazení
- počet odkládacích ploch z bezpečnostního skla: 4, z toho 3x výškově nastavitelné

Freshness systém
- 1 přihrádka MultiBox – transparentní zásuvka s vlnitým dnem, ideální pro skladování ovoce a zeleniny

Rozměry a technické informace
- spotřebič (V x Š x H): 102,1 x 54,1 x 54,5 cm
- nika (V x Š x H): 102,5 x 56,0 x 55,0 cm

Příslušenství
- zásobníky na vejce

Zvláštní příslušenství
KSZ10020 držák na láhve

Rozměrové výkresy na str. 143.

Green Technology inside

Cena: 16 990 Kč*

Serie | 4
KIR21VF30 **technika plochých pantů**

A++ | 88 cm | LED světlo | FreshSense | Superchlazení | SafetyGlass

Výkon a spotřeba
- třída spotřeby energie: A++[1)]
- spotřeba energie: 97 kWh/rok[2)]
- užitný objem celkem: 144 l
- objem chladicí části: 144 l
- klimatická třída: SN-T
- hlučnost: 36 dB(A) re 1 pW

Komfort a bezpečnost
- elektronické ovládání – LED ukazatele
- 1 chladicí okruh/1 kompresor
- FreshSense – zaručí konstantní teplotu díky inteligentní senzorové technologii

Chladicí část
- LED osvětlení
- automatické odtávání v chladicí části
- funkce Superchlazení
- počet odkládacích ploch z bezpečnostního skla: 4, z toho 3x výškově nastavitelné

Freshness systém
- 1 přihrádka MultiBox – transparentní zásuvka s vlnitým dnem, ideální pro skladování ovoce a zeleniny

Rozměry a technické informace
- spotřebič (V x Š x H): 87,4 x 54,1 x 54,5 cm
- nika (V x Š x H): 88,0 x 56,0 x 55,0 cm

Příslušenství
- zásobníky na vejce

Zvláštní příslušenství
KSZ10020 držák na láhve

Rozměrové výkresy na str. 143.

[1)] V rozsahu tříd energetické účinnosti od A+++ do D. [2)] Na základě výsledků normovaných testů přes 24 hodin (podle EU 1060/2010). Skutečná spotřeba je závislá na užívání spotřebiče a jeho umístění.
* Doporučená maloobchodní cena výrobce. Tato cena je pouze orientační, konečnou cenu produktu stanoví jednotliví prodejci.

Vestavný chladicí automat

Cena: 14 990 Kč*

Green Technology inside

Cena: 13 490 Kč*

Serie | 2
KIL24V21FF
technika pojezdů

A+ | 122,5 cm | SafetyGlass

Výkon a spotřeba
- třída spotřeby energie: A+[1)]
- spotřeba energie: 221 kWh/rok[2)]
- užitný objem celkem: 200 l
- objem chladicí části: 183 l
- objem mrazicí části: 17 l
- doba skladování při poruše: 10 h
- mrazicí kapacita: 2 kg za 24 h
- klimatická třída: ST
- hlučnost: 37 dB(A) re 1 pW

Komfort a bezpečnost
- mechanické řízení teploty
- 1 chladicí okruh/1 kompresor

Chladicí část
- LED osvětlení
- automatické odtávání v chladicí části
- počet odkládacích ploch z bezpečnostního skla: 5, z toho 4x výškově nastavitelné

Freshness systém
- transparentní zásuvka s vlnitým dnem, ideální pro skladování ovoce a zeleniny

Mrazicí část
- Mrazicí část s klapkou

Rozměry a technické informace
- spotřebič (V x Š x H): 122,1 x 54,1 x 54,2 cm
- nika (V x Š x H): 122,5 x 56,0 x 55,0 cm

Příslušenství
- zásobníky na vejce

Rozměrové výkresy na str. 144.

Serie | 2
KIL18V60
technika plochých pantů

A++ | 88 cm | SafetyGlass

Výkon a spotřeba
- třída spotřeby energie: A++[1)]
- spotřeba energie: 150 kWh/rok[2)]
- užitný objem celkem: 129 l
- objem chladicí části: 112 l
- objem mrazicí části: 17 l
- doba skladování při poruše: 10 h
- mrazicí kapacita: 2 kg za 24 h
- klimatická třída: ST
- hlučnost: 37 dB(A) re 1 pW

Komfort a bezpečnost
- mechanické řízení teploty
- 1 chladicí okruh/1 kompresor

Chladicí část
- LED osvětlení
- automatické odtávání v chladicí části
- počet odkládacích ploch z bezpečnostního skla: 3, z toho 2x výškově nastavitelné

Freshness systém
- transparentní zásuvka s vlnitým dnem, ideální pro skladování ovoce a zeleniny

Mrazicí část
- mrazicí část s klapkou

Rozměry a technické informace
- spotřebič (V x Š x H): 87,4 x 54,1 x 54,2 cm
- nika (V x Š x H): 88,0 x 56,0 x 55,0 cm

Příslušenství
- zásobníky na vejce

Rozměrové výkresy na str. 144.

[1)] V rozsahu tříd energetické účinnosti od A+++ do D. [2)] Na základě výsledků normovaných testů přes 24 hodin (podle EU 1060/2010). Skutečná spotřeba je závislá na užívání spotřebiče a jeho umístění. * Doporučená maloobchodní cena výrobce. Tato cena je pouze orientační, konečnou cenu produktu stanoví jednotliví prodejci.

Podstavný chladicí automat

Green Technology inside

Cena: 16 990 Kč*

Serie | **6**
KUL15A60 **technika plochých pantů**

A++ 82 cm SafetyGlass

Výkon a spotřeba
– třída spotřeby energie: A++[1)]
– spotřeba energie: 140 kWh/rok[2)]
– užitný objem celkem: 123 l
– objem chladicí části: 108 l
– objem mrazicí části: 15 l
– doba skladování při poruše: 10 h
– mrazicí kapacita: 2 kg za 24 h
– klimatická třída: SN-ST
– hlučnost: 38 dB(A) re 1 pW

Komfort a bezpečnost
– mechanické řízení teploty
– 1 chladicí okruh/1 kompresor

Chladicí část
– zvláště jasné osvětlení vnitřního prostoru
– automatické odtávání v chladicí části
– počet odkládacích ploch z bezpečnostního skla: 2, z toho 1x výškově nastavitelná

Freshness systém
– transparentní zásuvka s vlnitým dnem, ideální pro skladování ovoce a zeleniny

Mrazicí část
– mrazicí část s klapkou

Rozměry a technické informace
– spotřebič (V x Š x H): 82,0 x 59,8 x 54,8 cm
– nika (V x Š x H): 82,0 x 60,0 x 55,0 cm

Příslušenství
– 1x miska na led, zásobníky na vejce

Rozměrové výkresy na str. 144.

Green Technology inside

Cena: 16 490 Kč*

Serie | **6**
KUR15A60 **technika plochých pantů**

A++ 82 cm SafetyGlass

Výkon a spotřeba
– třída spotřeby energie: A++[1)]
– spotřeba energie: 92 kWh/rok[2)]
– užitný objem celkem: 137 l
– objem chladicí části: 137 l
– klimatická třída: SN-ST
– hlučnost: 38 dB(A) re 1 pW

Komfort a bezpečnost
– mechanické řízení teploty
– 1 chladicí okruh/1 kompresor

Chladicí část
– zvláště jasné osvětlení vnitřního prostoru
– automatické odtávání v chladicí části
– počet odkládacích ploch z bezpečnostního skla: 3, z toho 2x výškově nastavitelné

Freshness systém
– transparentní zásuvka s vlnitým dnem, ideální pro skladování ovoce a zeleniny

Rozměry a technické informace
– spotřebič (V x Š x H): 82,0 x 59,8 x 54,8 cm
– nika (V x Š x H): 82,0 x 60,0 x 55,0 cm

Příslušenství
– zásobníky na vejce

Rozměrové výkresy na str. 144.

[1)] V rozsahu tříd energetické účinnosti od A+++ do D. [2)] Na základě výsledků normovaných testů přes 24 hodin (podle EU 1060/2010). Skutečná spotřeba je závislá na užívání spotřebiče a jeho umístění.
* Doporučená maloobchodní cena výrobce. Tato cena je pouze orientační, konečnou cenu produktu stanoví jednotliví prodejci.

Vestavný mrazák

Green Technology inside

Cena: 20 990 Kč*

Serie | **6**
GIV21AF30 **technika plochých pantů**

A++ 88 cm LowFrost FreshSense Supermrazení BigBox

Výkon a spotřeba
– třída spotřeby energie: A++[1)]
– spotřeba energie: 157 kWh/rok[2)]
– objem mrazicí části: 97 l
– doba skladování při poruše: 22 h
– mrazicí kapacita: 8 kg za 24 h
– klimatická třída: SN-T
– hlučnost: 36 dB(A) re 1 pW

Komfort a bezpečnost
– elektronické ovládání – LED ukazatele
– 1 chladicí okruh/1 kompresor
– akustický alarm, optický varovný signál
– FreshSense – zaručí konstantní teplotu díky inteligentní senzorové technologii

Mrazicí část
– LowFrost
– funkce Supermrazení
– 3x transparentní mrazicí box, z toho 1x 1 BigBox

Rozměry a technické informace
– spotřebič (V x Š x H): 87,4 x 55,8 x 54,5 cm
– nika (V x Š x H): 88,0 x 56,0 x 55,0 cm

Příslušenství
– 2x chladicí akumulátor, 1x miska na led

Rozměrové výkresy na str. 144.

Green Technology inside

Cena: 19 990 Kč*

Serie | **6**
GIV11AF30 **technika plochých pantů**

A++ 72 cm LowFrost FreshSense Supermrazení

Výkon a spotřeba
– třída spotřeby energie: A++[1)]
– spotřeba energie: 144 kWh/rok[2)]
– objem mrazicí části: 72 l
– doba skladování při poruše: 21 h
– mrazicí kapacita: 8 kg za 24 h
– klimatická třída: SN-T
– hlučnost: 36 dB(A) re 1 pW

Komfort a bezpečnost
– elektronické ovládání – LED ukazatele
– 1 chladicí okruh/1 kompresor
– akustický alarm, optický varovný signál
– FreshSense – zaručí konstantní teplotu díky inteligentní senzorové technologii

Mrazicí část
– LowFrost
– funkce Supermrazení
– 3x transparentní mrazicí box

Rozměry a technické informace
– spotřebič (V x Š x H): 71,2 x 55,8 x 54,5 cm
– nika (V x Š x H): 72,0 x 56,0 x 55,0 cm

Příslušenství
– 2x chladicí akumulátor, 1x miska na led

Rozměrové výkresy na str. 144.

[1)] V rozsahu tříd energetické účinnosti od A+++ do D. [2)] Na základě výsledků normovaných testů přes 24 hodin (podle EU 1060/2010). Skutečná spotřeba je závislá na užívání spotřebiče a jeho umístění.
* Doporučená maloobchodní cena výrobce. Tato cena je pouze orientační, konečnou cenu produktu stanoví jednotliví prodejci.

Rozměrové výkresy k chladničkám

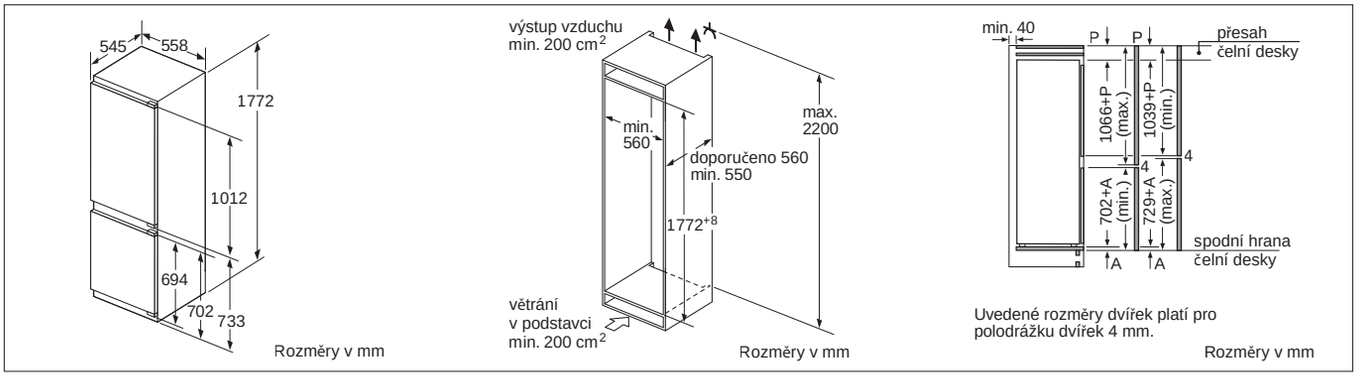

KIF86PF30

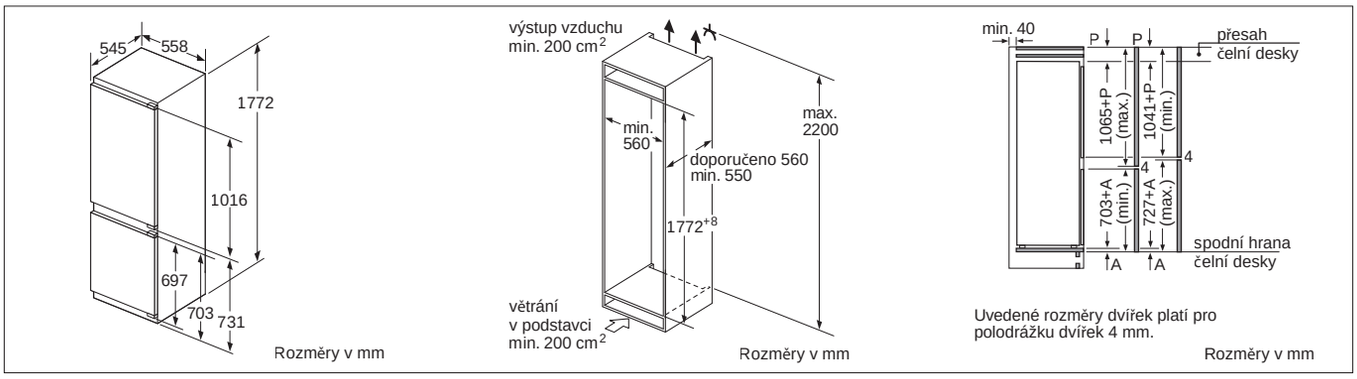

KIS86AD40

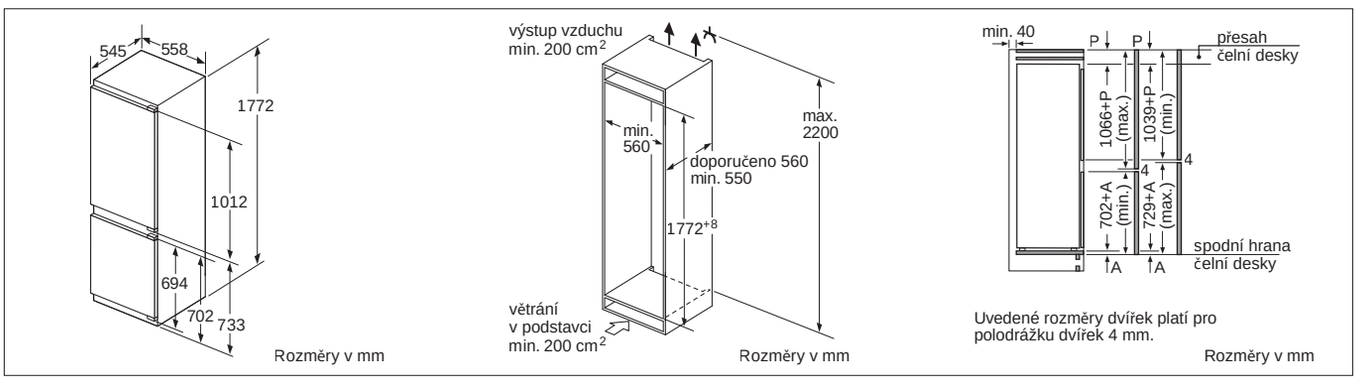

KIS86AF30

Rozměrové výkresy k chladničkám

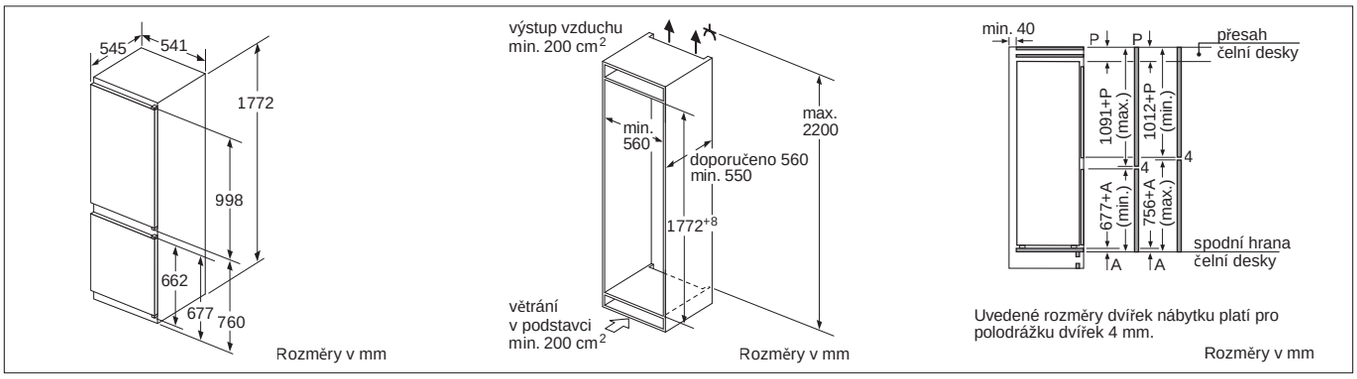

KIN86VS30

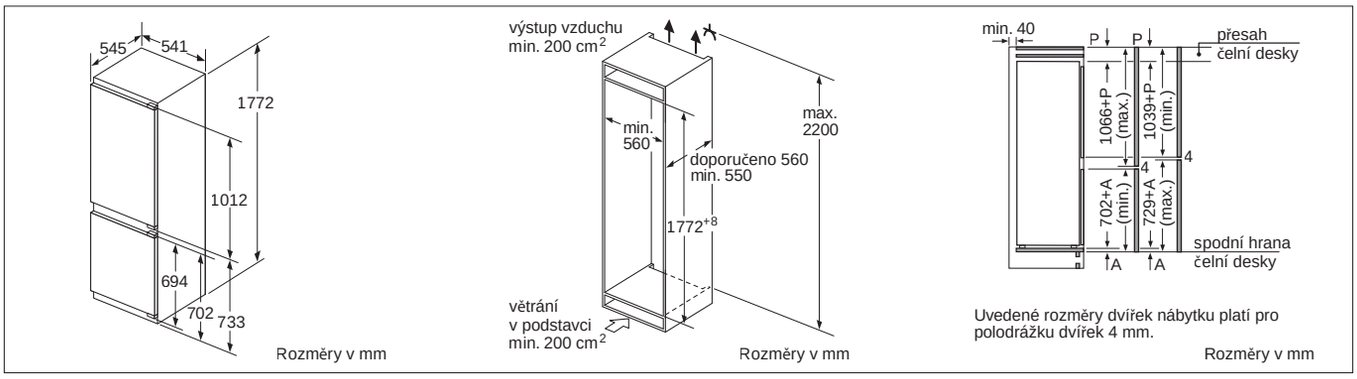

KIV86VF30

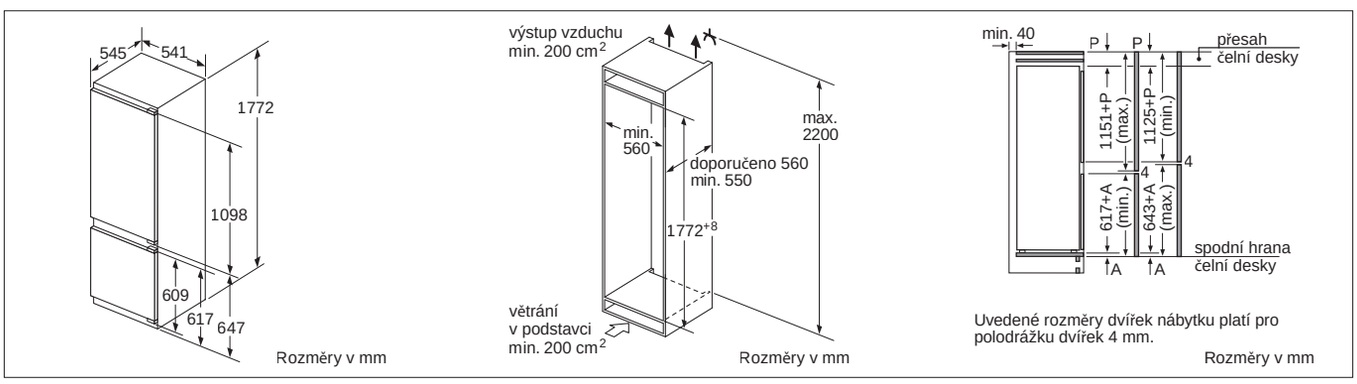

KIV87VF30

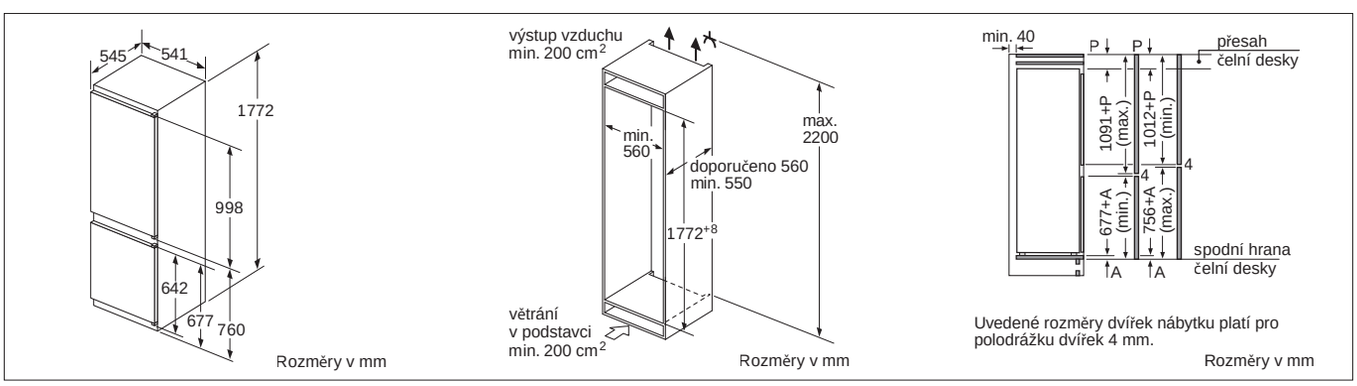

KIV86VS30

Rozměrové výkresy k chladničkám

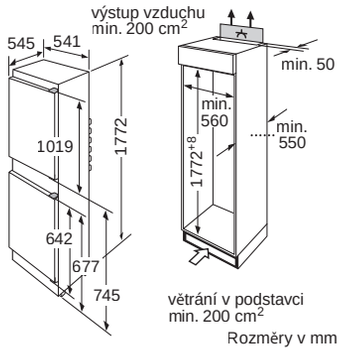

Rozměry v mm

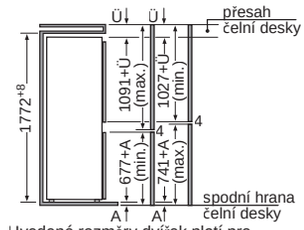

Uvedené rozměry dvířek platí pro polodrážku dvířek 4 mm. Při použití jiné šířky polodrážky (max. 14 mm) je nutné rozměry přizpůsobit.
Při větších rozměrech (1780-1790) musí být na stropě výklenku distanční lišta.

Rozměry v mm

KIV34X20

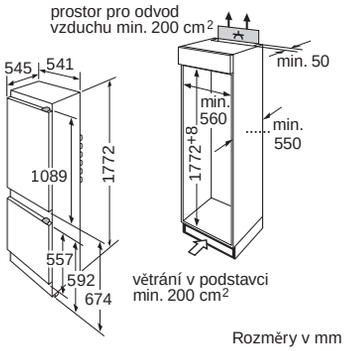

Rozměry v mm

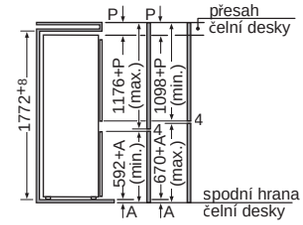

Uvedené rozměry dvířek platí pro polodrážku dvířek 4 mm. Při použití jiné šířky polodrážky (max. 14 mm) je nutné rozměry přizpůsobit.

Rozměry v mm

KIV38V20FF

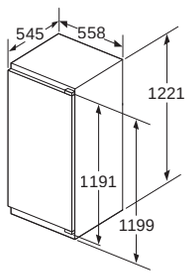

Rozměry v mm

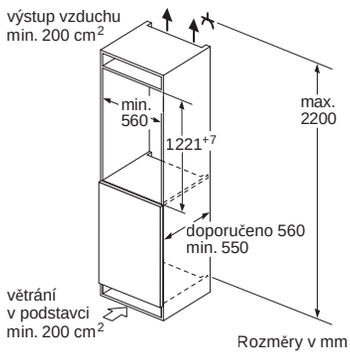

Rozměry v mm

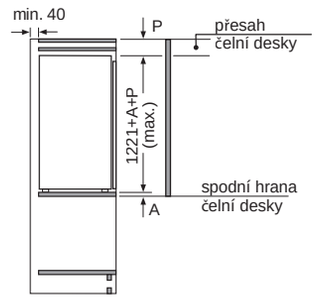

Rozměry v mm

KIF42AF30

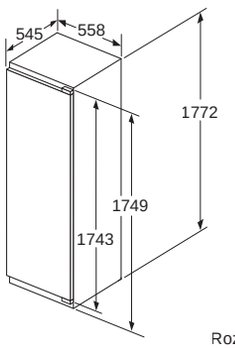

Rozměry v mm

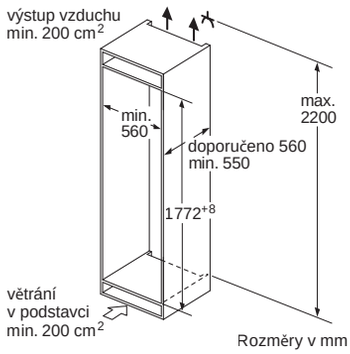

Rozměry v mm

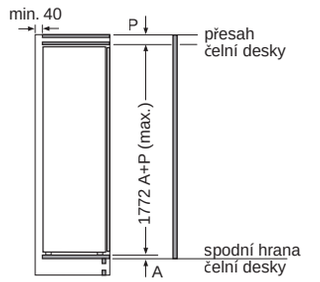

Rozměry v mm

KIL82AF30

Rozměrové výkresy k chladničkám

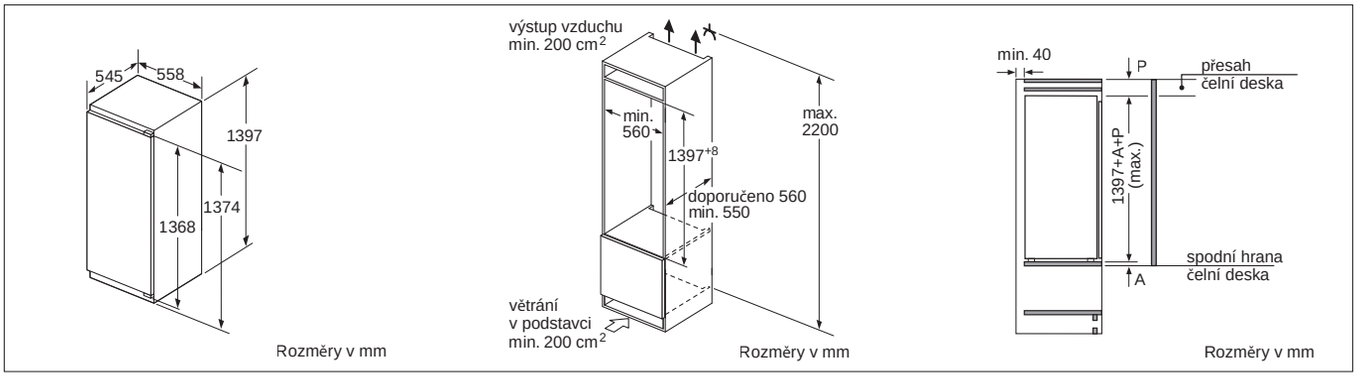

KIR51AF30

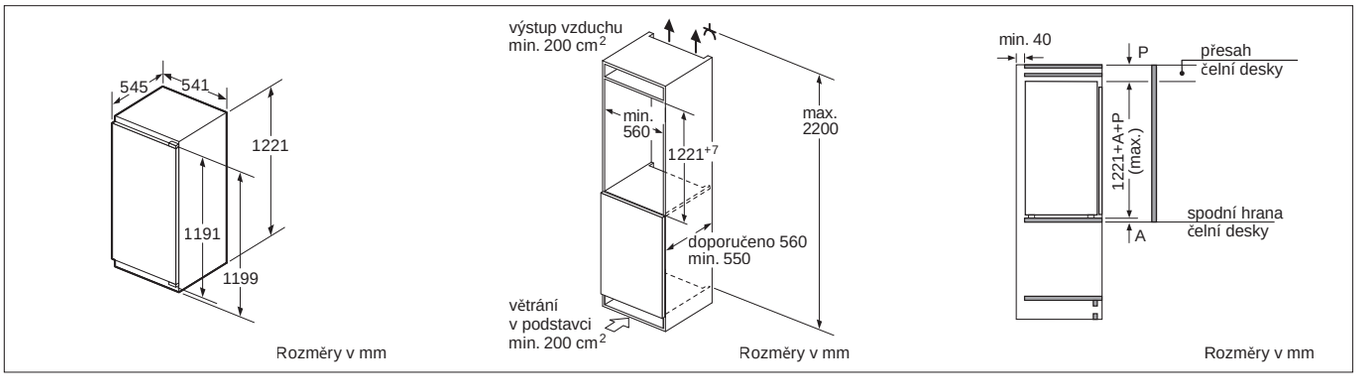

KIR41VF30

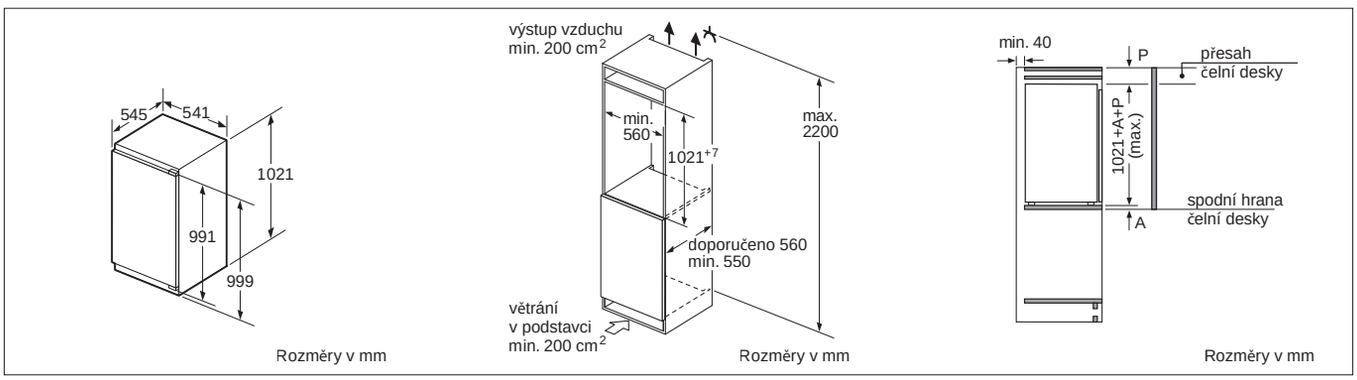

KIR31VF30

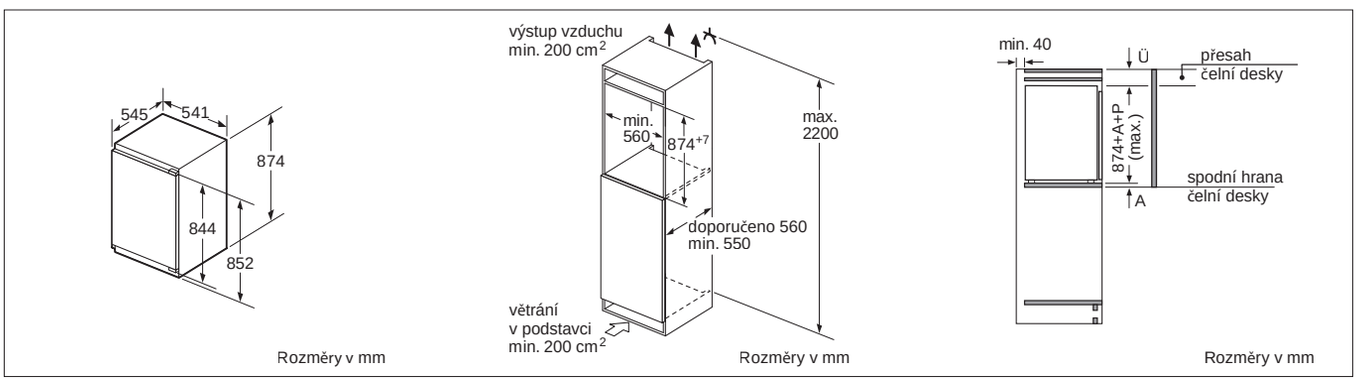

KIR21VF30

Rozměrové výkresy k chladničkám

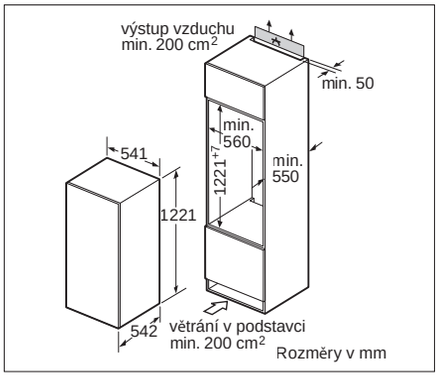

KIL24V21FF

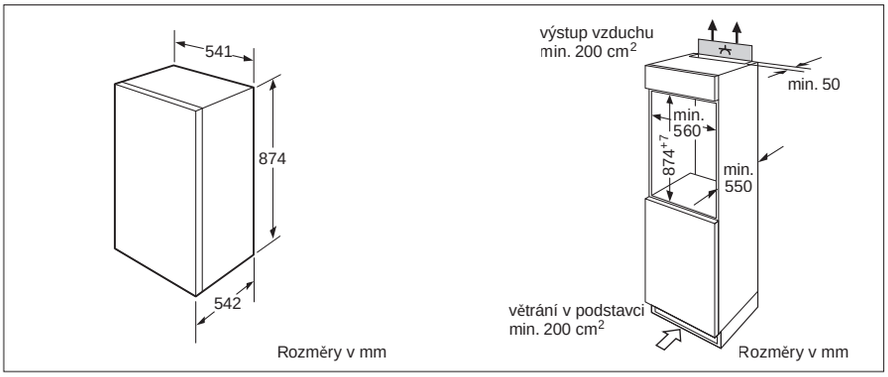

KIL18V60

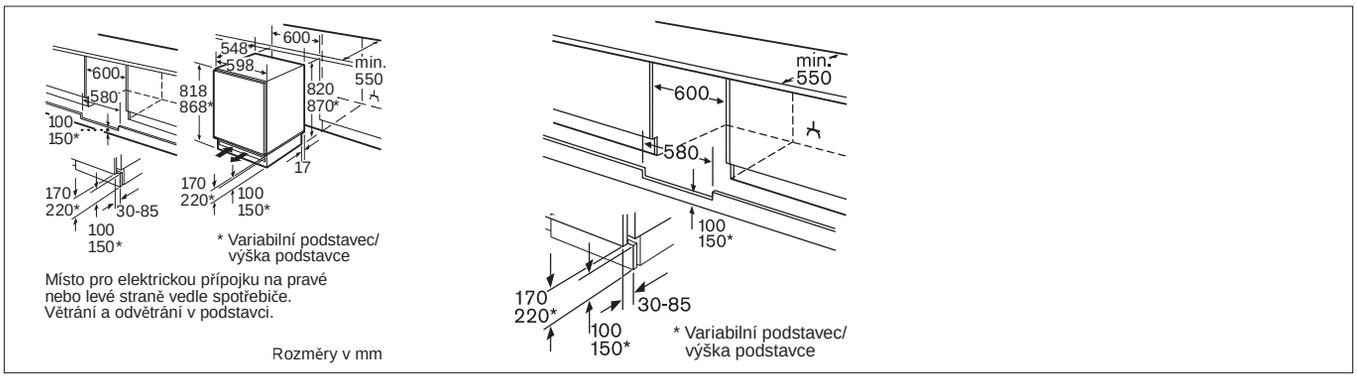

KUL15A60
KUR15A60

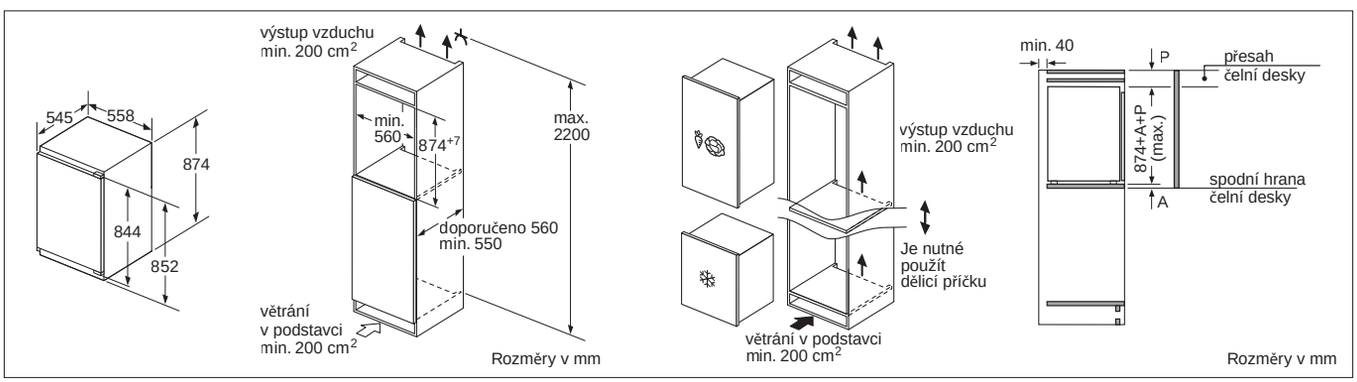

GIV21AF30

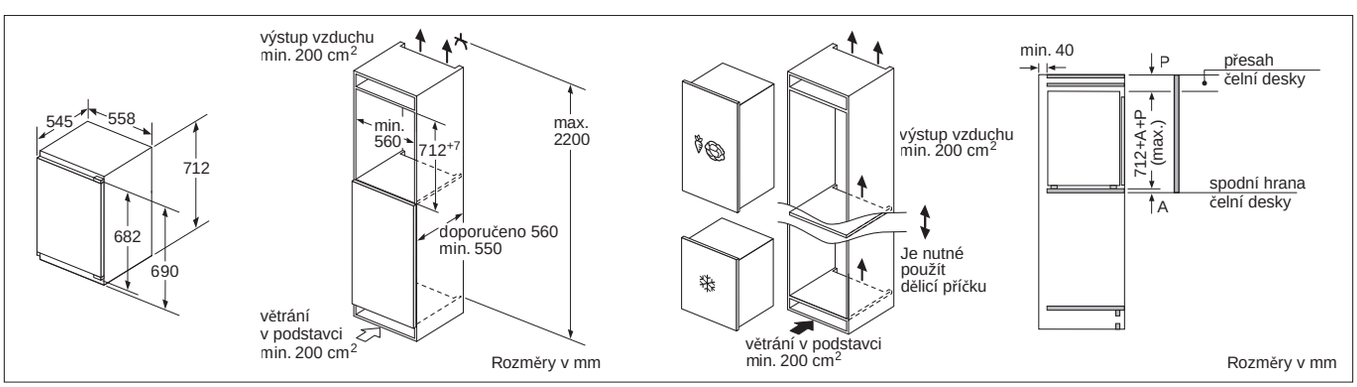

GIV11AF30

Rozměrové výkresy k chladničkám

název spotřebiče	a	b	c	d	e	f	g
KGN36 (vnitřní madlo)	1860	600	660	590	600	1210	660
KGN36 (vnější madlo)	1860	600	660	590	640	1210	700

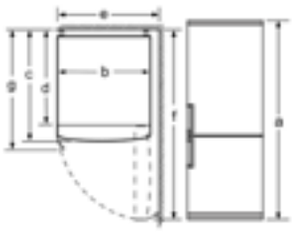

	Specifikace
a	výška
b	šířka
c	hloubka se zavřenými dvířky, bez madla
d	hloubka skříňky
e	šířka s dvířky otevřenými v úhlu až 90°
f	hloubka s otevřenými dvířky
g	hloubka se zavřenými dvířky, s madlem

rozměry v mm

KVN36...

název spotřebiče	a	b	c	d	e	f	g
KGN39/KGF39 (vnitřní madlo)	2030	600	660	590	600	1210	660
KGN39/KGF39 (vnější madlo)	2030	600	660	590	640	1210	700

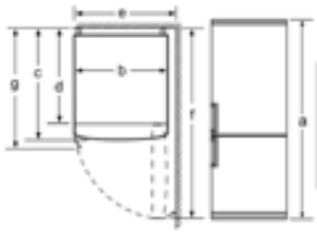

	technické údaje
a	výška
b	šířka
c	hloubka při zavřených dvířkách, bez madla
d	hloubka skříňky
e	šířka při dvířkách otevřených v úhlu 90°
f	hloubka při otevřených dvířkách
g	hloubka při zavřených dvířkách, s madlem

rozměry v mm

KVN39...

BOSCH
Zeolith
BOSCH

Myčky nádobí

Myčky nádobí PerfectDry se postarají nejen o šetrné umytí vašeho nádobí. Díky pokročilé technologii sušení Zeolith® a přídavné funkci Extra sušení zároveň zaručí dokonale suché nádobí, ať už je vyrobené z porcelánu, skla, a dokonce i plastu.

Brilantní výsledky

Hledáte myčku nádobí, která nejen bezchybně myje, ale vyniká i inovativními technologiemi a pohodlným ovládáním? Právě jste ji našli.

PerfectDry
PerfectDry s technologií Zeolith® jednoduše udělá všechnu práci za vás: zachytí vlhkost a přemění ji na teplý vzduch. Díky silnému, ale přesto šetrnému 3D proudění vzduchu se teplo rovnoměrně rozprostře uvnitř myčky. A výsledek? Perfektní usušení jakéhokoli nádobí po každém mytí. I plastového.

Výkon sušení je možné v případě potřeby zvýšit využitím volby Extra sušení myček PerfectDry. Všechno nádobí bude nejen výjimečně čisté, ale i dokonale suché. Po skončení mytí ho tak můžete rovnou uklidit, aniž musíte cokoli ještě utírat v ruce.

Nezáleží na tom, jak choulostivé nebo náročné je vaše nádobí: PerfectDry s technologií Zeolith® zaručí perfektní výsledky sušení po celou dobu životnosti myčky.

Péče o sklo
Při každodenním používání skleniček není jednoduché zachovat dlouhodobě jejich zářivý vzhled a odolnost. Myčky Bosch pečují o křehké skleněné nádobí obzvlášť šetrně. Program sklo 40 °C myje křehké sklo výjimečně jemně a suší je s dokonalým výsledkem. Speciální držák na sklo GlassSecure zaručuje spolehlivou ochranu sklenic na víno – jednoduše udrží všechny typy sklenic s dlouhými stopkami v bezpečné pozici, která je chrání před poškrábáním. Ale to není vše. Myčky Bosch zaručují i perfektní ochranu lesku drahých sklenic. Precizní ochrana skla zajišťuje trvalý lesk. Speciální ventil v myčkách Bosch reguluje poměr měkké a tvrdé vody, tak aby byl vyvážený. Díky tomu se sklenice krásně lesknou i po mnoha mycích cyklech.

Ticho
Kuchyně není jen místností, kde se vaří. Je prostorem k setkávání, místem, kde se cítíme doma. Často si zde čteme, pracujeme, posloucháme hudbu, hrajeme si s dětmi nebo večeříme s hosty. Proto jsme navrhli myčky s výjimečně tichým provozem. Maximálně tichý chod myčky umožňuje extra tichý program 50 °C. To oceníte obzvláště v noci, nebo pokud je vaše kuchyně propojená s obývacím pokojem.

TFT displej
Nový TFT displej nabízí užitečné pokyny a doplňující informace k optimálnímu využití myčky. Kromě toho se vždy zobrazuje zbývající čas do konce příslušného mycího programu. Brilantních výsledků mytí tak dosáhnete s přesností na minutu.

TimeLight
Díky TimeLight zjistíte pouhým pohledem, zda vaše plně vestavná myčka stále pracuje a kolik času zbývá do ukončení mycího cyklu. Tyto informace se totiž střídavě promítají na podlahu v kuchyni, a to včetně případných chybových hlášení.

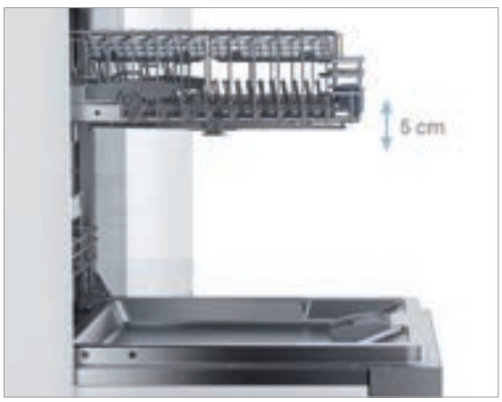

Trojnásobný RackMatic
Maximální flexibilita při ukládání nádobí do myčky bez ohledu na to, jde-li o espresso šálky nebo velké hrnce: horní koš lze nastavit do tří poloh v různých výškách v rozpětí až 5 cm mezi nejnižší a nejvyšší polohou.

Uvedené technologie nejsou součástí všech spotřebičů.

Šetřte čas i peníze

Funkce a výbava myček nádobí ActiveWater

Trojnásobný RackMatic
Výšku horního koše je možné jednoduše upravit díky systému RackMatic™, který lze nastavit do tří různých úrovní. To nabízí ještě větší flexibilitu a další možnosti nastavení podle toho, jaké nádobí potřebujete do myčky umístit.

Tichý program
Zajišťuje speciální tiché oplachování nádobí, které je až o 3 dB(A) tišší než ostatní programy. Vybrané modely tak dosahují při maximálním odhlučnění pouze 37 dB(A).

AquaSenzor
Řídí spotřebu vody podle druhu a stupně zašpinění nádobí tím, že pomocí infračerveného paprsku kontroluje vodu určenou pro mytí. Podle obsahu zbytkových částeček potravin, tuků nebo mycích prostředků ve vodě rozhoduje, kdy je potřeba přivést čistou vodu.

Systém AquaStop
Systém AquaStop se skládá ze speciální dvoustěnné přívodní hadice, bezpečnostního ventilu a spodní vany s plovákovým spínačem. Nabízí 100% ochranu před škodami způsobenými úniky vody, což Bosch garantuje po celou dobu životnosti myčky.

Senzor naplnění
Senzor naplnění zjišťuje množství nádobí v myčce a podle toho upravuje spotřebu vody. Pokud je myčka zcela naplněná, je pro namočení potřeba větší množství vody. Je-li nádobí méně, značně se snižuje objem vody určené k mytí. Vždy se tak použije optimální množství vody pro dokonalé umytí nádobí a zároveň šetříte vodou i elektřinou.

Dávkovací asistent
Zaručí optimální výsledky a tišší průběh mytí. Mycí prostředek vypadne z dávkovače do speciální záchytné misky v horním koši. Tím je zaručeno, že se zcela rozpustí.

DuoPower™
Kromě ostřikovacího ramena na dně spotřebiče se o optimální výsledky mytí ve 45 cm úzkých myčkách nádobí stará dvojité ostřikovací rameno v horním koši. Obě ergonomická ramena zajišťují přesnou cirkulaci vody, která dosáhne do každého rohu myčky nádobí. Každý mycí cyklus se tak řídí precizně a myje skleničky i nádobí šetrně a efektivně.

Průtokový ohřívač vody
U spotřebičů s průtokovým ohřívačem vody je vnitřní prostor větší o místo pro topnou spirálu. Navíc se výrazně snižuje riziko přehřátí nebo deformace plastových částí nádobí.

EcoSilence Drive™
Aby bylo mytí ještě efektivnější, vyvinuli jsme úsporný motor EcoSilence Drive™. Vyznačuje se vysokým výkonem, minimální spotřebou energie a jako bezkartáčový motor je velmi tichý.

EcoDrying
Nové eco sušení v normovaném programu eco 50 °C zajistí nádobí a sklu lepší sušení. A to tak, že se po ukončení tohoto programu automaticky otevřou dveře myčky, tak aby mohla unikat přebytečná zbytková vlhkost. A výsledek: optimálně suché nádobí a sklenice při minimální spotřebě energie.

EmotionLight
EmotionLight je fascinující inovací designu pro nejvyšší estetické nároky. Vaše nádobí bude zářit v průzračném světle. Při vkládání a vyndávání nádobí dodá vnitřní osvětlení prostoru působivou atmosféru prostřednictvím dvou výkonných LED světel zabudovaných v horní části rámu dvířek.

Držák pro uložení sklenic
Umožní vám bezpečně umístit do dolního koše i obzvlášť vysoké sklenice, láhve nebo vázy.

Systém ochrany skla
Protože příliš měkká voda způsobuje korozi skla, myčky nádobí značky Bosch neustále měří a upravují stupeň tvrdosti vody. Tak zajišťujeme šetrné mytí drahých skleniček a křehkého porcelánu.

InfoLight
Červený světelný bod na podlaze vám poskytuje informaci o tom, zda vaše plně integrovaná myčka nádobí ještě běží, nebo už domyla.

Dětská pojistka
Uzamčení dvířek zabraňuje otevírání myčky za provozu a zaručuje vám a vaší rodině více bezpečnosti. Spolehlivě se tak zabrání poranění horkou párou.

Jídelní sady
Místo až pro 161 kusů nádobí. Jedna jídelní sada se skládá ze šesti kusů nádobí (mělký talíř, talíř na polévku, dezertní talíř, podšálek, šálek, sklenička) a z pěti příborů. K tomu se doplní ještě plochá mísa, dvě servírovací mísy a čtyři kusy příborů na servírování.

OpenAssist
S funkcí OpenAssist můžete plně vestavnou myčku ActiveWater otevřít jednoduše stlačením čelního panelu spotřebiče. Dveře se částečně odklopí, takže můžete nádobí do myčky jednoduše vkládat nebo vyjímat. Myčka bez madla na dvířkách je optimální volbou pro kuchyně s moderním designem se sladěnými čelními panely. Taková myčka je stylová a také velmi uživatelsky příjemná.

PerfectDry
Extra sušení
Díky použití vyšších teplot během oplachování se spustí delší fáze sušení. To zaručuje lepší výsledky sušení, což je znát především u většího plastového nádobí.
S mnohokrát oceněnou patentovanou technologií **Zeolith®** získáte více možností, jak šetřit energii při zachování dokonalého výsledku sušení. Proces sušení spotřebuje malé množství energie a významně snižuje využívání výkonu spotřebiče. Tím je zajištěna nejnižší spotřeba energie s nejlepší třídou energetické účinnosti A+++, nebo dokonce ještě o 10 % lepší. Tajemstvím této úspory energie je přírodní minerál zeolit, který má schopnost absorbovat vlhkost a přeměňovat ji v tepelnou energii využívanou k sušení nádobí. Tento minerál se po ukončení každého mycího cyklu regeneruje, vydrží po celou dobu životnosti myčky nádobí a nemusíte jej nikdy vyměňovat.

Řízení spotřeby vody
Voda v oplachovacím cyklu se používá pro předmytí v následujícím cyklu mytí. Výsledkem je optimální hygienické mytí při spotřebě pouhých 6,7 litru na jeden mycí cyklus neboli inteligentní řízení spotřeby vody.

Časová předvolba
S časovou předvolbou můžete začátek programu nastavit podle svého přání. Váš spotřebič tak bude pracovat, kdy potřebujete – přes den, když jste v práci, nebo v noci. Po startu programu se na displeji objeví čas, který zbývá do konce mytí.

Praktický držák na skleničky: Pro bezpečné umytí skleniček na vysoké stopce
S tímto jedinečným praktickým držákem můžete své skleničky na víno nebo na sekt umýt bezpečně a s brilantním výsledkem – v myčkách Bosch s koši VarioFlex nebo VarioFlex Pro. Držák, do kterého lze umístit až čtyři skleničky, se postaví do dolního koše. Stabilní a rychlé upevnění zajistí jednoduchý aretační systém a nový mycí program sklo 40 °C se postará o dokonalý výsledek mytí. K objednání jako zvláštní příslušenství SMZ5300.

TFT displej
TFT displej informuje rychle a přehledně o zvolených programech a jejich průběhu, o zbývající době mytí a mnohém dalším. Praktické pokyny vás provedou jednotlivými programy a poskytnou užitečné informace o optimálním využití a o spotřebě vody a energie. Navíc se zde zobrazují pokyny k doplnění soli a leštidla.

TimeLight
Díky TimeLight máte dokonalý přehled o tom, zda myčka ještě běží, jak dlouho to ještě potrvá a v jaké fázi se právě nachází. Všechny tyto informace se průběžně promítají na podlahu.

Třída účinnosti sušení
Umožňuje objektivní porovnání výkonu při sušení u různých myček nádobí. Pro zjištění třídy účinnosti sušení se testovaná a referenční myčka naplní shodným nádobím a příbory a spustí se porovnávací program. Podle výsledků sušení získá testovaný přístroj třídu účinnosti, kde A znamená nejlepší hodnocení.

Doposud byla instalace plně integrovaných myček nádobí do vysokých skříněk možná pouze s velkými mezerami mezi čelními deskami nábytku. To už je minulost. Díky systému **VarioHinge** už nemusíte dělat kompromisy. Při otevírání spotřebiče se čelní panel plně integrované myčky posune mírně vzhůru. Myčku lze proto instalovat do vysoké skříňky s rovnoměrně malými mezerami. Také pro instalaci s výškou soklu již od 5 cm nabízí VarioHinge nejlepší řešení s úzkou mezerou.

Spotřebiče s **výměníkem tepla** suší křehké sklenice a drahý porcelán obzvlášť šetrně a bez rizika. Voda se při mytí předehřívá, aby se zabránilo teplotním šokům.

Energetický štítek u myček nádobí
I pro myčky nádobí byly zavedeny tři nejvyšší energetické třídy spotřeby energie (A+, A++ a A+++), přičemž nejúspornější třídou je A+++, která je až o 30 % úspornější než třída A. Spotřebiče třídy A++ spotřebují až o 21 % méně elektřiny oproti energetické třídě A.

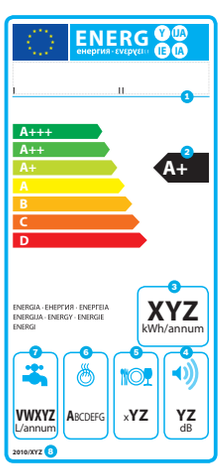

1. Jméno/název výrobce, typové označení
2. Energetická třída
3. Spotřeba energie v kWh/rok (na základě 280 standardních mycích cyklů/rok)
4. Hlučnost podle akustického výkonu – dB(A) re 1 pW
5. Počet sad nádobí
6. Třída účinnosti sušení
7. Spotřeba vody v litrech/rok (na základě 280 standardních mycích cyklů/rok)
8. Identifikace nařízení

Typicky německé: Pořádek bez kompromisů

Variabilní systémy košů poskytují prostor až pro 14 jídelních sad i místo pro každý kus nádobí.

Příborová zásuvka VarioPro
Příborová zásuvka VarioPro poskytuje obzvlášť hodně místa: snížením postranních ploch vytvoříte prostor i pro velké kuchyňské náčiní, např. metly na sníh, naběračky, menší nádobí nebo šálky na espresso.

Systém košů VarioFlex Pro
Horní koš systému košů VarioFlex Pro nabízí řadu možností nastavení. Díky červeně označeným uchopovacím prvkům na sklopných částech a páčkách RackMaticu vždy hned poznáte, kde a jak můžete koše flexibilně nastavit podle nádobí, které dáváte do myčky. Bezvadně čisté tak bude i větší množství nádobí. A pouze po jednom mytí. V horním koši se nachází osm pohyblivých součástí (dva držáky na sklenice, čtyři sklopné trny na talířky a dva výklopné etažéry).

V dolním koši je dokonce jedenáct pohyblivých prvků. Zvýšená zadní strana se sklopným držákem na sklenice a dvěma sklopnými stojany na šálky a osm sklopných trnů na talíře. V přední části se navíc může každý druhý trn sklopit dolů, aby se mezi ně lépe ukládaly hluboké talíře a misky.

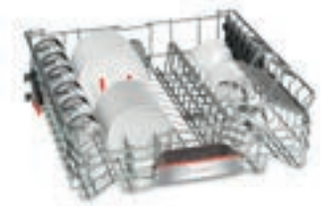

Příborová zásuvka Vario
Více pohodlí s výsuvnou příborovou zásuvkou Vario: ideální místo na ukládání nejen příborů, ale také malého kuchyňského náčiní, jako jsou např. naběračky, nože či šálky na espresso.

Systém košů VarioFlex
Horní koš v systému košů VarioFlex nabízí kromě trojnásobného RackMaticu čtyři pohyblivé prvky (dvě řady sklopných trnů a dva výklopné etažéry). V případě varianty bez příborové zásuvky Vario je v horním koši také menší odkládací plocha na příbory nebo kuchyňské náčiní.

Ve spodním koši jsou k dispozici čtyři sklopné přihrádky na talíře. Sklopné trny v dolním koši zajišťují obzvláště bezpečné a jemné uložení díky zakulaceným koncům hrotů. V myčkách nádobí s příborovou zásuvkou Vario jsou navíc na zadní straně spodního koše dva sklopné stojánky na šálky.

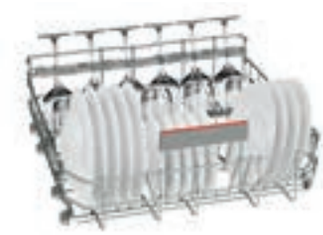

Systém košů Vario
Horní koš nabízí u vybraných modelů trojnásobný RackMatic, u ostatních pak jednoduché výškové nastavení. Umožňuje také odkládání hrnečků na dva výklopné etažéry, do nichž lze upevnit nožičky vysokých sklenic.

Ve spodním koši jsou k dispozici dvě řady sklopných trnů na talíře, jejichž sklopením vznikne místo na velké kusy nádobí, např. hrnce. Koš na příbory má své vyhrazené místo.

Normální systém košů
Horní koš má dva výklopné etažéry na šálky, do nichž lze také upevnit nožičky vysokých sklenic.

Ve spodním koši jsou dvě řady trnů pro velké a malé talíře a koš na příbory na svém vyhrazeném místě.

Koš na příbory Vario
Koš na příbory Vario je flexibilní a lze ho umístit ve spodním koši. Je součástí všech modelů ActiveWater bez příborové zásuvky.

Praktický držák na skleničky: pro bezpečné umytí skleniček na vysoké stopce
S tímto jedinečným praktickým držákem* můžete skleničky na víno nebo na sekt umýt s jistotou a s brilantním výsledkem – v myčkách Bosch s koši VarioFlex nebo VarioFlex Pro. Držák, do kterého lze umístit až čtyři skleničky, se postaví do dolního koše. Stabilní a rychlé upevnění zajistí jednoduchý aretační systém a nový mycí program sklo 40 °C se postará o dokonalý výsledek mytí.
K objednání jako zvláštní příslušenství SMZ5300.

*Držák na skleničky se k některým modelům dodává standardně nebo je k dispozici jako volitelné příslušenství.

Home Connect: Domácí spotřebiče s chytrým ovládáním pro jednodušší život

Díky technologii Home Connect můžete nyní ve své domácnosti využívat zcela nové možnosti. I když nejste doma, můžete pohodlně ovládat a kontrolovat své spotřebiče. Získáte neomezený přístup k užitečným informacím, např. návodům k použití v elektronické podobě či k praktickým tipům pro optimální využití vašich spotřebičů.

Jednoduše snadné: Easy Start
Jak nejlépe umýt nádobí, ví nejen vaše maminka, ale i váš chytrý telefon nebo tablet. Zvolte Easy Start v aplikaci Home Connect a nechte si doporučit nejvhodnější program pro vaše nádobí. Získejte navždy nejlepšího odborníka na mytí nádobí.

Expresní zpráva od vaší myčky:
Automatická oznámení
V životě jsou mnohem důležitější věci než mytí nádobí. Nechte si na svůj chytrý telefon nebo tablet zasílat zprávy o aktuálním stavu programu myčky nádobí. Získáte dokonalý přehled a zároveň čas na věci, na kterých opravdu záleží.

Home Connect je služba zajišťovaná společností Home Connect GmbH.

Zbavte se veškeré špíny jedním stisknutím tlačítka

Myčky nádobí značky Bosch mají pro každý problém ten správný program.

Auto 45–65 °C
Zcela automaticky dosahuje nejlepších výsledků mytí při minimální spotřebě u silně znečištěného nádobí a smíšené náplně myčky.

Intenzivní 70 °C
Speciální program pro silně znečištěné nádobí, zvláště pro hrnce a pánve. Vysoká teplota při mytí zajišťuje nejvyšší standard hygieny.

Eco 50 °C
Program se sníženou spotřebou pro jakékoliv mytí běžně znečištěného nádobí.

Sklo 40 °C
S tímto novým programem se velmi jemně umyjí a vysuší například drahé broušené sklenice. A to díky nižší teplotě při mytí i oplachování a prodloužení fáze sušení.

Rychlý 45 °C
Lehce znečištěné nádobí se dokonale umyje při 45 °C, navíc za velmi krátkou dobu – 29 minut.

Krátký 60 °C (s technologií Zeolith®)
Program krátký 60 °C zaručuje vynikající výsledky mytí silně znečištěného nádobí, zároveň vás přesvědčí skvělým výkonem při sušení. Vysokorychlostní čerpadlo zajišťuje vyšší tlak vody uvnitř myčky, čímž se odstraní veškeré nečistoty. Současně program dosahuje i dokonalých výsledků sušení, a to vše za 89 minut.

Hodinový 65 °C (bez technologie Zeolith®)
Rychlý program s dobrými výsledky sušení pro normálně zašpiněné nádobí.

TurboSpeed 20 minut
Je ideální pro čerstvě zašpiněné nádobí a sklenice, které potřebujeme rychle znovu použít. Dvacetiminutovou, rekordní dobu trvání programu umožňuje předehřátí vody v zásobníku na vodu. Pro tento program se doporučuje použití sypkého mycího prostředku.

Tichý program 50 °C
Dobrá volba pro každého, kdo používá svou myčku na doslech obývacích místností nebo ložnic: tento speciální program používá nižší tlak v ostřikovacích tryskách a optimalizované sušení pomocí technologie Zeolith®* pro ještě nižší hlučnost.

Předmytí
Oplach nádobí většinou studenou vodou bez mycího prostředku.

Promyšlené do detailu – speciální funkce myček nádobí Bosch

Intensive Zone
Volba Intensive Zone zajišťuje obzvlášť silný tlak při ostřikování a zvýšenou teplotu mytí v celém dolním koši. Silně znečištěné hrnce a pánve tak budou dokonale čisté, zatímco do horního koše lze umístit křehké nádobí.

VarioSpeed
Pokud pospícháte, zkraťte dobu mytí na polovinu pomocí volby VarioSpeed. A to při dokonalém mytí a sušení.

VarioSpeed Plus
S volbou VarioSpeed Plus bude vše velmi rychle čisté a suché, a to i při plné myčce. Jedním stisknutím tlačítka zkrátíte dobu mytí až o 66 %. Určitě vám přijde vhod při nejrůznějších oslavách.

HygienaPlus
Novou speciální funkci HygienaPlus můžete doplňkově zapnout k mnoha mycím cyklům pro nejvyšší hygienický standard antibakteriálního mytí. Je ideální pro všechny, kteří mají vysoké hygienické nároky, např. domácnosti s malými dětmi.

Extra sušení
Zvýšená teplota oplachu a prodloužená fáze sušení docílí skvělých výsledků sušení i u nádobí z umělé hmoty.

Program péče o myčku
Pro čištění spotřebiče byste měli pravidelně používat speciální čisticí prostředek. Díky optimalizovanému programu dosáhnete při jeho použití ještě lepších výsledků – pro perfektní péči o myčku nádobí.

* dostupné u vybraných modelů

Plně vestavné myčky ActiveWater – 60 cm

Green Technology inside

Cena: 34 490 Kč*

Serie | 8 PerfectDry
SMV88TX46E

A+++ | Voda 9,5 l | 41 dB | 39 dB Tichý program | Zeolith® sušení | PerfectDry

Výkon a spotřeba
- náplň: 14 jídelních sad
- třída spotřeby energie: A+++[1)]
- energie/voda: 237 kWh/2 660 l[2)]
- energie/voda: 0,83 kWh/9,5 l[3)]
- třída účinnosti sušení: A[4)]
- hlučnost: 41 dB(A) re 1 pW
- hlučnost (tichý program): 39 dB(A) re 1 pW

Programy a speciální funkce
- počet programů 8: intenzivní 70 °C, auto 45–65 °C, eco 50 °C, tichý program 50 °C, krátký 60 °C, sklo 40 °C, rychlý 45 °C, předmytí
- 5 speciálních funkcí: vzdálené zapnutí Home Connect, IntensiveZone, VarioSpeed Plus, HygienaPlus, Extra sušení

Technologie mytí a senzory
- ActiveWater hydraulický systém
- systém sušení Zeolith®
- dávkovací asistent
- EcoSilence Drive
- AquaSenzor, senzor naplnění

Ukazatele stavu a obsluhy
- PiezoTouchControl ovládání (černé)
- EmotionLight (bílý)
- barevný TFT displej s vysokým rozlišením (včetně češtiny)
- akustický signál ukončení programu
- TimeLight
- zobrazení zbývající doby mytí
- tmavý displej se světlým textem
- barva LED ukazatele: červená
- časová předvolba 1–24 h
- elektronický ukazatel nedostatku soli a leštidla

Systém košů
- VarioFlex Pro – flexibilní systém košů s červeně označenými uchopovacími částmi
- příborová zásuvka VarioPro
- stříbrné XXL mycí koše s madlem
- 3 výškově nastavitelné polohy horního koše pomocí systému RackMatic
- sklopné přihrádky v horním koši (6x)
- sklopné přihrádky na talíře v dolním koši (8x)
- 2 výklopné etažéry v horním koši
- odkládací plocha na hrnečky ve spodním koši (2x)
- speciální držák na skleničky ve spodním koši

Bezpečnost
- AquaStop se zárukou
- mechanická dětská pojistka proti otevření dvířek
- držák na sklenice

Rozměry
- spotřebič (V x Š x H): 81,5 x 59,8 x 55 cm

Zvláštní příslušenství
SGZ1010 – prodloužení AquaStop
SMZ2014 – set pro mytí sklenic na stopce
SMZ5300 – praktický držák na skleničky (na stopce)
Rozměrové výkresy na str. 175.

Green Technology inside

Cena: 30 490 Kč*

Serie | 6 PerfectDry
SMV68MX04E

A+++ | Voda 9,5 l | 44 dB | 42 dB Tichý program | příborová zásuvka Vario | PerfectDry

Výkon a spotřeba
- náplň: 14 jídelních sad
- třída spotřeby energie: A+++[1)]
- energie/voda: 237 kWh/2 660 l[2)]
- energie/voda: 0,83 kWh/9,5 l[3)]
- třída účinnosti sušení: A[4)]
- hlučnost: 44 dB(A) re 1 pW
- hlučnost (tichý program): 42 dB(A) re 1 pW

Programy a speciální funkce
- počet programů 8: intenzivní 70 °C, auto 45–65 °C, eco 50 °C, tichý program 50 °C, krátký 60 °C, sklo 40 °C, rychlý 45 °C, předmytí
- 4 speciální funkce: IntensiveZone, VarioSpeed Plus, HygienaPlus, Extra sušení

Technologie mytí a senzory
- ActiveWater hydraulický systém
- systém sušení Zeolith®
- dávkovací asistent
- EcoSilence Drive
- AquaSenzor, senzor naplnění

Ukazatele stavu a obsluhy
- PiezoTouchControl (černý)
- ukazatel zbytkového času v minutách
- akustický signál ukončení programu
- TimeLight
- barva ukazatele: červená/bílá
- časová předvolba 1–24 h
- elektronický ukazatel nedostatku soli a leštidla

Systém košů
- systém košů VarioFlex
- příborová zásuvka Vario
- stříbrné XXL mycí koše s madlem
- 3 výškově nastavitelné polohy horního koše pomocí systému RackMatic
- sklopné přihrádky v horním koši (2x)
- sklopné přihrádky na talíře v dolním koši (4x)
- 2 výklopné etažéry v horním koši
- odkládací plocha na hrnečky ve spodním koši (2x)

Bezpečnost
- AquaStop se zárukou

Rozměry
- spotřebič (V x Š x H): 81,5 x 59,8 x 55 cm

Zvláštní příslušenství
SGZ1010 – prodloužení AquaStop
SMZ2014 – set pro mytí sklenic na stopce
SMZ5300 – praktický držák na skleničky (na stopce)
Rozměrové výkresy na str. 175.

NOVINKA

Green Technology inside

Cena: 29 490 Kč*

Serie | 6
SMV68NX07E

A++ | Voda 6,7 l | 42 dB | 40 dB Tichý program | příborová zásuvka Vario | TimeLight

Výkon a spotřeba
- náplň: 13 jídelních sad
- třída spotřeby energie: A++[1)]
- energie/voda: 262 kWh/1 876 l[2)]
- energie/voda: 0,92 kWh/6,7 l[3)]
- třída účinnosti sušení: A[4)]
- hlučnost: 42 dB(A) re 1 pW
- hlučnost (tichý program): 40 dB(A) re 1 pW

Programy a speciální funkce
- počet programů 8: intenzivní 70 °C, auto 45–65 °C, eco 50 °C, tichý program 50 °C, sklo 40 °C, hodinový 65 °C, rychlý 45 °C, předmytí
- 4 speciální funkce: IntensiveZone, VarioSpeed Plus, HygienaPlus, Extra sušení

Technologie mytí a senzory
- ActiveWater hydraulický systém
- ekologicko-ekonomická distribuce vody
- dávkovací asistent
- EcoSilence Drive
- AquaSenzor, senzor naplnění
- EcoDrying – automatické otevření dvířek po konci programu

Ukazatele stavu a obsluhy
- PiezoTouchControl (černý)
- ukazatel zbytkového času v minutách
- akustický signál ukončení programu
- TimeLight
- barva ukazatele: červená/bílá
- časová předvolba 1–24 h
- elektronický ukazatel nedostatku soli a leštidla

Systém košů
- systém košů VarioFlex s červeně označenými uchopovacími částmi
- stříbrné XXL mycí koše s madlem
- 3 výškově nastavitelné polohy horního koše pomocí systému RackMatic
- sklopné přihrádky v horním koši (2x)
- sklopné přihrádky na talíře v dolním koši (4x)
- 2 výklopné etažéry v horním koši

Bezpečnost
- AquaStop se zárukou

Rozměry
- spotřebič (V x Š x H): 81,5 x 59,8 x 55 cm

Zvláštní příslušenství
SGZ1010 – prodloužení AquaStop
SMZ2014 – set pro mytí sklenic na stopce
SMZ5300 – praktický držák na skleničky (na stopce)
Rozměrové výkresy na str. 175.

* Doporučená maloobchodní cena výrobce. Tato cena je pouze orientační, konečnou cenu produktu stanoví jednotliví prodejci.
1) Na stupnici třídy energetické účinnosti od A+++ do D.
2) Roční spotřeba energie a vody na základě 280 standardních mycích cyklů (napojení na studenou vodu) a spotřeby v režimech s nízkou spotřebou energie. Skutečná spotřeba energie a vody závisí na způsobu používání spotřebiče.
3) Spotřeba energie a vody na základě standardního srovnávacího programu eco 50 °C. Skutečná spotřeba energie a vody závisí na způsobu používání spotřebiče.
4) Třída účinnosti sušení na základě stupnice od G (nejnižší účinnost) do A (nejvyšší účinnost).

Plně vestavné myčky ActiveWater – 60 cm

Green Technology inside

NOVINKA

Green Technology inside

Cena: 28 990 Kč*

Cena: 28 490 Kč*

Cena: 27 490 Kč*

Serie | 6
SMV68MD02E

A++ | Voda 9,5 l | 42 dB | 39 dB Tichý program | příborová zásuvka Vario | 01:08 TimeLight

Výkon a spotřeba
- náplň: 14 jídelních sad
- třída spotřeby energie: A++[1)]
- energie/voda: 266 kWh/2 660 l[2)]
- energie/voda: 0,93 kWh/9,5 l[3)]
- třída účinnosti sušení: A[4)]
- hlučnost: 42 dB(A) re 1 pW
- hlučnost (tichý program): 39 dB(A) re 1 pW

Programy a speciální funkce
- počet programů 8: intenzivní 70 °C, auto 45–65 °C, eco 50 °C, tichý program 50 °C, sklo 40 °C, hodinový 65 °C, rychlý 45 °C, předmytí
- 4 speciální funkce: IntensiveZone, VarioSpeed Plus, HygienaPlus, Extra sušení

Technologie mytí a senzory
- ActiveWater hydraulický systém
- dávkovací asistent
- EcoSilence Drive
- AquaSenzor, senzor naplnění
- EcoDrying – automatické otevření dvířek po konci programu

Ukazatele stavu a obsluhy
- PiezoTouchControl (černý)
- ukazatel zbytkového času v minutách
- akustický signál ukončení programu
- TimeLight
- barva ukazatele: červená/bílá
- časová předvolba 1–24 h
- elektronický ukazatel nedostatku soli a leštidla

Systém košů
- systém košů VarioFlex
- příborová zásuvka Vario
- stříbrné XXL mycí koše s madlem
- 3 výškově nastavitelné polohy horního koše pomocí systému RackMatic
- sklopné přihrádky v horním koši (2x)
- sklopné přihrádky na talíře v dolním koši (4x)
- 2 výklopné etažéry v horním koši
- odkládací plocha na hrnečky ve spodním koši (2x)

Bezpečnost
- AquaStop se zárukou
- tlakové otevírání dveří OpenAssist

Rozměry
- spotřebič (V x Š x H): 81,5 x 59,8 x 55 cm

Zvláštní příslušenství
SGZ1010 – prodloužení AquaStop
SMZ2014 – set pro mytí sklenic na stopce
SMZ5003 – sklopné panty
SMZ5005 – nerezová dekorační lišta na těsnění
SMZ5035 – sada nerezových dekoračních lišt
SMZ5100 – přídavný koš na příbory pro myčky s příborovou Vario zásuvkou
SMZ5300 – praktický držák na skleničky (na stopce)

Rozměrové výkresy na str. 175.

Serie | 6 PerfectDry
SMV67MX01E

A+++ | Voda 9,5 l | 44 dB | 42 dB Tichý program | příborová zásuvka Vario | 01:08 TimeLight

Výkon a spotřeba
- náplň: 14 jídelních sad
- třída spotřeby energie: A+++[1)]
- energie/voda: 237kWh/2 660 l[2)]
- energie/voda: 0,83 kWh/9,5 l[3)]
- třída účinnosti sušení: A[4)]
- hlučnost: 44 dB(A) re 1 pW

Programy a speciální funkce
- počet programů 7: intenzivní 70 °C, auto 45–65 °C, eco 50 °C, sklo 40 °C, tichý program 50 °C, krátký 60 °C, předmytí
- 3 speciální funkce: VarioSpeed Plus, HygienaPlus, Extra sušení

Technologie mytí a senzory
- ActiveWater hydraulický systém
- systém sušení Zeolith®
- dávkovací asistent
- EcoSilence Drive
- AquaSenzor, senzor naplnění

Ukazatele stavu a obsluhy
- PiezoTouchControl (černý)
- ukazatel zbytkového času v minutách
- akustický signál ukončení programu
- TimeLight
- barva ukazatele: červená /bílá
- časová předvolba 1–24 h
- elektronický ukazatel nedostatku soli a leštidla

Systém košů
- systém košů VarioFlex
- příborová zásuvka Vario
- stříbrné XXL mycí koše s madlem
- 3 výškově nastavitelné polohy horního koše pomocí systému RackMatic
- sklopné přihrádky v horním koši (2x)
- sklopné přihrádky na talíře v dolním koši (4x)
- 2 výklopné etažéry v horním koši
- odkládací plocha na hrnečky ve spodním koši (2x)

Bezpečnost
- AquaStop se zárukou

Rozměry
- spotřebič (V x Š x H): 86,5 x 59,8 x 55 cm

Zvláštní příslušenství
SGZ1010 – prodloužení AquaStop
SMZ2014 – set pro mytí sklenic na stopce
SMZ5003 – sklopné panty
SMZ5035 – sada nerezových dekoračních lišt
SMZ5300 – praktický držák na skleničky (na stopce)

Rozměrové výkresy na str. 175.

Serie | 6
SMV68TX00E

A+ | Voda 9,5 l | 39 dB | VarioFlex Pro systém košů | Zásuvka VarioPro | 01:08 TimeLight

Výkon a spotřeba
- náplň: 14 jídelních sad
- třída spotřeby energie: A+[1)]
- energie/voda: 299 kWh/2 660 l[2)]
- energie/voda: 1,05 kWh/9,5 l[3)]
- třída účinnosti sušení: A[4)]
- hlučnost: 39 dB(A) re 1 pW
- hlučnost (tichý program): 37 dB(A) re 1 pW

Programy a speciální funkce
- počet programů 8: intenzivní 70 °C, auto 45–65 °C, eco 50 °C, tichý program 50 °C, sklo 40 °C, hodinový 65 °C, rychlý 45 °C, předmytí
- 4 speciální funkce: IntensiveZone, VarioSpeed Plus, HygienaPlus, Extra sušení

Technologie mytí a senzory
- ActiveWater hydraulický systém
- dávkovací asistent
- EcoSilence Drive
- AquaSenzor, senzor naplnění
- EcoDrying – automatické otevření dvířek po konci programu

Ukazatele stavu a obsluhy
- PiezoTouchControl (černý)
- EmotionLight (bílý)
- ukazatel zbytkového času v minutách
- akustický signál ukončení programu
- TimeLight
- barva ukazatele: červená/bílá
- časová předvolba 1–24 h
- elektronický ukazatel nedostatku soli a leštidla

Systém košů
- VarioFlex Pro – flexibilní systém košů s červeně označenými uchopovacími částmi
- příborová zásuvka VarioPro
- stříbrné XXL mycí koše s madlem
- 3 výškově nastavitelné polohy horního koše pomocí systému RackMatic
- sklopné přihrádky v horním koši (6x)
- sklopné přihrádky na talíře v dolním koši (8x)
- 2 výklopné etažéry v horním koši
- odkládací plocha na hrnečky ve spodním koši (2x)
- speciální držák na skleničky ve spodním koši

Bezpečnost
- AquaStop se zárukou

Rozměry
- spotřebič (V x Š x H): 81,5 x 59,8 x 55 cm

Zvláštní příslušenství
SGZ1010 – prodloužení AquaStop
SMZ2014 – set pro mytí sklenic na stopce
SMZ5003 – sklopné panty
SMZ5005 – nerezová dekorační lišta na těsnění
SMZ5035 – sada nerezových dekoračních lišt
SMZ5300 – praktický držák na skleničky (na stopce)

Rozměrové výkresy na str. 175.

* Doporučená maloobchodní cena výrobce. Tato cena je pouze orientační, konečnou cenu produktu stanoví jednotliví prodejci.
1) Na stupnici třídy energetické účinnosti od A+++ do D.
2) Roční spotřeba energie a vody na základě 280 standardních mycích cyklů (napojení na studenou vodu) a spotřeby v režimech s nízkou spotřebou energie. Skutečná spotřeba energie a vody závisí na způsobu používání spotřebiče.
3) Spotřeba energie a vody na základě standardního srovnávacího programu eco 50 °C. Skutečná spotřeba energie a vody závisí na způsobu používání spotřebiče.
4) Třída účinnosti sušení na základě stupnice od G (nejnižší účinnost) do A (nejvyšší účinnost).

Plně vestavné myčky ActiveWater – 60 cm

Green Technology inside

Cena: 23 990 Kč* **dostupné do 12/2019**

Serie | 4
SMV46NX01E

A++ | Voda 6,7 l | 46 db | příborová zásuvka Vario | InfoLight | Sklo 40°

Výkon a spotřeba
- náplň: 13 jídelních sad
- třída spotřeby energie: A++[1)]
- energie/voda: 262 kWh/1 876 l[2)]
- energie/voda: 0,92 kWh/6,7 l[3)]
- třída účinnosti sušení: A[4)]
- hlučnost: 46 dB(A) re 1 pW

Programy a speciální funkce
- počet mycích programů 6: intenzivní 70 °C, auto 45–65 °C, eco 50 °C, sklo 40 °C, TurboSpeed 20min 60 °C, hodinový 65 °C
- 2 speciální funkce: VarioSpeed Plus, Extra sušení

Technologie mytí a senzory
- ActiveWater hydraulický systém
- ekologicko-ekonomická distribuce vody
- dávkovací asistent
- EcoSilence Drive
- AquaSenzor, senzor naplnění

Ukazatele stavu a obsluhy
- ukazatel zbytkového času v minutách
- akustický signál ukončení programu
- InfoLight
- barva ukazatele: červená
- časová předvolba 1–24 h
- elektronický ukazatel nedostatku soli a leštidla

Systém košů
- systém košů VarioFlex
- příborová zásuvka Vario
- stříbrné XXL mycí koše s madlem
- 3 výškově nastavitelné polohy horního koše pomocí systému RackMatic
- sklopné přihrádky v horním koši (2x)
- sklopné přihrádky na talíře v dolním koši (4x)
- 2 výklopné etažéry v horním koši

Bezpečnost
- AquaStop se zárukou

Rozměry
- spotřebič (V x Š x H): 81,5 x 59,8 x 55 cm

Zvláštní příslušenství
SGZ1010 – prodloužení AquaStop
SMZ2014 – set pro mytí sklenic na stopce
SMZ5003 – sklopné panty
SMZ5035 – sada nerezových dekoračních lišt
SMZ5300 – praktický držák na skleničky (na stopce)

Rozměrové výkresy na str. 175.

Green Technology inside

Cena: 23 990 Kč*

Serie | 4
SMV46FX01E

A+++ | Voda 9,5 l | 46 db | 43 dB Tichý program | příborová zásuvka Vario | InfoLight

Výkon a spotřeba
- náplň: 13 jídelních sad
- třída spotřeby energie: A+++[1)]
- energie/voda: 234 kWh/2 660 l[2)]
- energie/voda: 0,83 kWh/9,5 l[3)]
- třída účinnosti sušení: A[4)]
- hlučnost: 46 dB(A) re 1 pW
- hlučnost (tichý program): 43 dB(A) re 1 pW

Programy a speciální funkce
- počet mycích programů 6: intenzivní 70 °C, auto 45–65 °C, eco 50 °C, tichý program 50 °C, sklo 40 °C, hodinový 65 °C
- 3 speciální funkce: VarioSpeed Plus, HygienaPlus, Extra sušení

Technologie mytí a senzory
- ActiveWater hydraulický systém
- dávkovací asistent
- EcoSilence Drive
- AquaSenzor, senzor naplnění
- EcoDrying – automatické otevření dvířek po konci programu

Ukazatele stavu a obsluhy
- ukazatel zbytkového času v minutách
- akustický signál ukončení programu
- InfoLight
- barva ukazatele: červená
- časová předvolba 1–24 h
- elektronický ukazatel nedostatku soli a leštidla

Systém košů
- systém košů Vario
- příborová Vario zásuvka
- stříbrné XXL mycí koše
- 3 výškově nastavitelné polohy horního koše pomocí systému RackMatic
- sklopné přihrádky v dolním koši (2x)
- odkládací plocha na hrnečky v horním mycím koši (2x)
- odkládací plocha na hrnečky ve spodním koši (2x)

Bezpečnost
- AquaStop se zárukou

Rozměry
- spotřebič (V x Š x H): 81,5 x 59,8 x 55 cm

Zvláštní příslušenství
SGZ1010 – prodloužení AquaStop
SMZ2014 – set pro mytí sklenic na stopce
SMZ5002 – speciální „kazeta“ na mytí stříbrných příborů
SMZ5003 – sklopné panty
SMZ5005 – nerezová dekorační lišta na těsnění
SMZ5035 – sada nerezových dekoračních lišt
SMZ5100 – přídavný koš na příbory pro myčky s příborovou Vario zásuvkou

Rozměrové výkresy na str. 175.

Green Technology inside

Cena: 22 990 Kč* **dostupné do 07/2020**

Serie | 4 s panty Vario
SME46MX23E

A++ | Voda 9,5 l | 44 dB | 41 dB Tichý program | InfoLight | VarioSpeed Plus

Výkon a spotřeba
- náplň: 14 jídelních sad
- třída spotřeby energie: A++[1)]
- energie/voda: 266 kWh/2 660 l[2)]
- energie/voda: 0,93 kWh/9,5 l[3)]
- třída účinnosti sušení: A[4)]
- hlučnost: 44 dB(A) re 1 pW
- hlučnost (tichý program): 41 dB(A) re 1 pW

Programy a speciální funkce
- počet mycích programů 6: intenzivní 70 °C, auto 45–65 °C, eco 50 °C, tichý program 50 °C, hodinový 65 °C, předmytí
- 3 speciální funkce: VarioSpeed Plus, HygienaPlus, Extra sušení

Technologie mytí a senzory
- ActiveWater hydraulický systém
- dávkovací asistent
- EcoSilence Drive
- AquaSenzor, senzor naplnění

Ukazatele stavu a obsluhy
- ukazatel zbytkového času v minutách
- akustický signál ukončení programu
- InfoLight
- barva ukazatele: červená
- časová předvolba 1–24 h
- elektronický ukazatel nedostatku soli a leštidla

Systém košů
- systém košů Vario Flex
- příborová zásuvka Vario
- stříbrné XXL mycí koše
- 3 výškově nastavitelné polohy horního koše pomocí systému RackMatic
- sklopné přihrádky v horním koši (2x)
- sklopné přihrádky na talíře v dolním koši (4x)
- 2 výklopné etažéry v horním koši
- odkládací plocha na hrnečky ve spodním koši (2x)

Bezpečnost
- AquaStop se zárukou

Rozměry
- spotřebič (V x Š x H): 81,5 x 59,8 x 55 cm

Zvláštní příslušenství
SGZ1010 – prodloužení AquaStop
SMZ2014 – set pro mytí sklenic na stopce
SMZ5100 – přídavný koš na příbory pro myčky s příborovou Vario zásuvkou
SMZ5005 – nerezová dekorační lišta na těsnění
SMZ5035 – sada nerezových dekoračních lišt

Rozměrové výkresy na str. 175.

* Doporučená maloobchodní cena výrobce. Tato cena je pouze orientační, konečnou cenu produktu stanoví jednotliví prodejci.
1) Na stupnici třídy energetické účinnosti od A+++ do D.
2) Roční spotřeba energie a vody na základě 280 standardních mycích cyklů (napojení na studenou vodu) a spotřeby v režimech s nízkou spotřebou energie. Skutečná spotřeba energie a vody závisí na způsobu používání spotřebiče.
3) Spotřeba energie a vody na základě standardního srovnávacího programu eco 50 °C. Skutečná spotřeba energie a vody závisí na způsobu používání spotřebiče.
4) Třída účinnosti sušení na základě stupnice od G (nejnižší účinnost) do A (nejvyšší účinnost).

Plně vestavné myčky ActiveWater – 60 cm

Cena: 22 490 Kč*

Serie | 4
SMV46NX03E

A++ | Voda 9,5 l | 44 dB | příborová zásuvka Vario | HygienaPlus | InfoLight

Výkon a spotřeba
- náplň: 14 jídelních sad
- třída spotřeby energie: A++[1)]
- energie/voda: 266 kWh/2 660 l[2)]
- energie/voda: 0,93 kWh/9,5 l[3)]
- třída účinnosti sušení: A[4)]
- hlučnost: 44 dB(A) re 1 pW

Programy a speciální funkce
- počet programů 6: intenzivní 70 °C, auto 45–65 °C, eco 50 °C, sklo 40 °C, hodinový 65 °C, předmytí
- 3 speciální funkce: VarioSpeed Plus, HygienaPlus, Extra sušení

Technologie mytí a senzory
- ActiveWater hydraulický systém
- dávkovací asistent
- EcoSilence Drive
- AquaSenzor, senzor naplnění

Ukazatele stavu a obsluhy
- ukazatel zbytkového času v minutách
- akustický signál ukončení programu
- InfoLight
- barva ukazatele: červená
- časová předvolba 1–24 h
- elektronický ukazatel nedostatku soli a leštidla

Systém košů
- systém košů VarioFlex
- příborová zásuvka Vario
- stříbrné XXL mycí koše s madlem
- 3 výškově nastavitelné polohy horního koše pomocí systému RackMatic
- sklopné přihrádky v horním koši (2x)
- sklopné přihrádky na talíře v dolním koši (4x)
- 2 výklopné etažéry v horním koši
- odkládací plocha na hrnečky ve spodním koši (2x)

Bezpečnost
- AquaStop se zárukou

Rozměry
- spotřebič (V x Š x H): 81,5 x 59,8 x 55 cm

Zvláštní příslušenství
SGZ1010 – prodloužení AquaStop
SMZ2014 – set pro mytí sklenic na stopce
SMZ5003 – sklopné panty
SMZ5005 – nerezová dekorační lišta na těsnění
SMZ5035 – sada nerezových dekoračních lišt
SMZ5100 – přídavný koš na příbory pro myčky s příborovou Vario zásuvkou
SMZ5300 – praktický držák na skleničky (na stopce)

Rozměrové výkresy na str. 175.

Cena: 21 990 Kč*

Serie | 4
SMV46NX00E

A++ | Voda 9,5 l | 46 db | 43 dB Tichý program | příborová zásuvka Vario | InfoLight

Výkon a spotřeba
- náplň: 14 jídelních sad
- třída spotřeby energie: A++[1)]
- energie/voda: 266 kWh/2 660 l[2)]
- energie/voda: 0,93 kWh/9,5 l[3)]
- třída účinnosti sušení: A[4)]
- hlučnost: 46 dB(A) re 1 pW
- hlučnost (tichý program): 43 dB(A) re 1 pW

Programy a speciální funkce
- počet mycích programů 6: intenzivní 70 °C, auto 45–65 °C, eco 50 °C, tichý program 50 °C, sklo 40 °C, hodinový 65 °C
- 2 speciální funkce: VarioSpeed Plus, Extra sušení

Technologie mytí a senzory
- ActiveWater hydraulický systém
- dávkovací asistent
- EcoSilence Drive
- AquaSenzor, senzor naplnění

Ukazatele stavu a obsluhy
- ukazatel zbytkového času v minutách
- akustický signál ukončení programu
- InfoLight
- barva ukazatele: červená
- časová předvolba 1–24 h
- elektronický ukazatel nedostatku soli a leštidla

Systém košů
- systém košů VarioFlex
- příborová zásuvka Vario
- stříbrné XXL mycí koše s madlem
- 3 výškově nastavitelné polohy horního koše pomocí systému RackMatic
- sklopné přihrádky v horním koši (2x)
- sklopné přihrádky na talíře v dolním koši (4x)
- 2 výklopné etažéry v horním koši
- odkládací plocha na hrnečky ve spodním koši (2x)

Bezpečnost
- AquaStop se zárukou

Rozměry
- spotřebič (V x Š x H): 81,5 x 59,8 x 55 cm

Zvláštní příslušenství
SGZ1010 – prodloužení AquaStop
SMZ2014 – set pro mytí sklenic na stopce
SMZ5005 – nerezová dekorační lišta na těsnění
SMZ5035 – sada nerezových dekoračních lišt
SMZ5100 – přídavný koš na příbory pro myčky s příborovou Vario zásuvkou
SMZ5300 – praktický držák na skleničky (na stopce)

Rozměrové výkresy na str. 175.

Cena: 18 490 Kč*

Serie | 4
SMV46KX01E

A++ | Voda 9,5 l | 46 db | příborová zásuvka Vario | HygienaPlus | InfoLight

Výkon a spotřeba
- náplň: 13 jídelních sad
- třída spotřeby energie: A++[1)]
- energie/voda: 262 kWh/2 660 l[2)]
- energie/voda: 0,92 kWh/9,5 l[3)]
- třída účinnosti sušení: A[4)]
- hlučnost: 46 dB(A) re 1 pW

Programy a speciální funkce
- počet programů 6: intenzivní 70 °C, auto 45–65 °C, eco 50 °C, sklo 40 °C, hodinový 65 °C, předmytí
- 3 speciální funkce: VarioSpeed Plus, HygienaPlus, Extra sušení

Technologie mytí a senzory
- ActiveWater hydraulický systém
- dávkovací asistent
- EcoSilence Drive
- AquaSenzor, senzor naplnění

Ukazatele stavu a obsluhy
- ukazatel zbytkového času v minutách
- akustický signál ukončení programu
- InfoLight
- barva ukazatele: červená
- časová předvolba 1–24 h
- elektronický ukazatel nedostatku soli a leštidla

Systém košů
- systém košů VarioFlex
- příborová zásuvka Vario
- stříbrné XXL mycí koše s madlem
- 3 výškově nastavitelné polohy horního koše pomocí systému RackMatic
- sklopné přihrádky v horním koši (2x)
- sklopné přihrádky na talíře v dolním koši (4x)
- 2 výklopné etažéry v horním koši

Bezpečnost
- AquaStop se zárukou

Rozměry
- spotřebič (V x Š x H): 81,5 x 59,8 x 55 cm

Zvláštní příslušenství
SGZ1010 – prodloužení AquaStop
SMZ2014 – set pro mytí sklenic na stopce
SMZ5003 – sklopné panty
SMZ5006 – vyrovnávací + upevňovací sada
SMZ5100 – přídavný koš na příbory pro myčky s příborovou Vario zásuvkou

Rozměrové výkresy na str. 175.

* Doporučená maloobchodní cena výrobce. Tato cena je pouze orientační, konečnou cenu produktu stanoví jednotliví prodejci.
1) Na stupnici třídy energetické účinnosti od A+++ do D.
2) Roční spotřeba energie a vody na základě 280 standardních mycích cyklů (napojení na studenou vodu) a spotřeby v režimech s nízkou spotřebou energie. Skutečná spotřeba energie a vody závisí na způsobu používání spotřebiče.
3) Spotřeba energie a vody na základě standardního srovnávacího programu eco 50 °C. Skutečná spotřeba energie a vody závisí na způsobu používání spotřebiče.
4) Třída účinnosti sušení na základě stupnice od G (nejnižší účinnost) do A (nejvyšší účinnost).

Plně vestavné myčky ActiveWater – 60 cm

Green Technology inside

Cena: 16 990 Kč*

Serie | 4
SMV45AX00E

A++ | Voda 9,5 l | 48 db | InfoLight | VarioSpeed Plus | Sklo 40°

Výkon a spotřeba
- náplň: 12 jídelních sad
- třída spotřeby energie: A++[1)]
- energie/voda: 258 kWh/2 660 l[2)]
- energie/voda: 0,9 kWh/9,5 l[3)]
- třída účinnosti sušení: A[4)]
- hlučnost: 48 dB(A) re 1 pW

Programy a speciální funkce
- počet mycích programů 5: intenzivní 70 °C, auto 45–65 °C, eco 50 °C, sklo 40 °C, hodinový 65 °C
- 2 speciální funkce: VarioSpeed Plus, Extra sušení

Technologie mytí a senzory
- ActiveWater hydraulický systém
- dávkovací asistent
- EcoSilence Drive
- AquaSenzor, senzor naplnění

Ukazatele stavu a obsluhy
- ukazatel zbytkového času v minutách
- akustický signál ukončení programu
- InfoLight
- barva ukazatele: červená
- časová předvolba 1–24 h
- elektronický ukazatel nedostatku soli a leštidla

Systém košů
- systém košů Vario
- stříbrné XXL mycí koše
- 3 výškově nastavitelné polohy horního koše pomocí systému RackMatic
- sklopné přihrádky na talíře v dolním koši (2x)
- koš na příbory ve spodním mycím koši
- odkládací plocha na hrnečky v horním mycím koši (2x)

Bezpečnost
- AquaStop se zárukou

Rozměry
- spotřebič (V x Š x H): 81,5 x 59,8 x 55 cm

Zvláštní příslušenství
SMZ5000 – SET: ostřikovací hlava na plechy, držák na velké láhve či vázy, malý koš na příbory, držák malých předmětů
SMZ5002 – speciální „kazeta“ na mytí stříbrných příborů
SMZ5003 – sklopné panty
SMZ5006 – vyrovnávací + upevňovací sada
SMZ5100 – přídavný koš na příbory pro myčky s příborovou Vario zásuvkou

Rozměrové výkresy na str. 175.

Green Technology inside

Cena: 15 790 Kč*

Serie | 2
SMV25AX01E

A++ | Voda 9,5 l | 48 db | InfoLight | VarioSpeed Plus | Intenzivní 70° program

Výkon a spotřeba
- náplň: 12 jídelních sad
- třída spotřeby energie: A++[1)]
- energie/voda: 258 kWh/2 660 l[2)]
- energie/voda: 0,9 kWh/9,5 l[3)]
- třída účinnosti sušení: A[4)]
- hlučnost: 48 dB(A) re 1 pW

Programy a speciální funkce
- počet mycích programů 5: intenzivní 70 °C, normální 65 °C, eco 50 °C, hodinový 65 °C, předmytí
- 2 speciální funkce: VarioSpeed Plus, Extra sušení

Technologie mytí a senzory
- ActiveWater hydraulický systém
- dávkovací asistent
- EcoSilence Drive
- AquaSenzor, senzor naplnění

Ukazatele stavu a obsluhy
- LED indikátor průběhu programu
- akustický signál ukončení programu
- InfoLight
- barva LED ukazatele: červená
- elektronický ukazatel nedostatku soli a leštidla

Systém košů
- koš na příbory ve spodním mycím koši
- odkládací plocha na hrnečky v horním mycím koši (2x)
- držák na skleničky v horním koši

Bezpečnost
- AquaStop se zárukou

Rozměry
- spotřebič (V x Š x H): 81,5 x 59,8 x 55 cm

Zvláštní příslušenství
SGZ1010 – prodloužení AquaStop
SMZ5000 – SET: ostřikovací hlava na plechy, držák na velké láhve či vázy, malý koš na příbory, držák malých předmětů
SMZ5002 – speciální „kazeta“ na mytí stříbrných příborů
SMZ5003 – sklopné panty
SMZ5006 – vyrovnávací + upevňovací sada

Rozměrové výkresy na str. 175.

Cena: 14 790 Kč*

Serie | 2
SMV24AX01E

A+ | Voda 11,7 l | 50 dB | InfoLight | Intenzivní 70° program | Sklo 40°

Výkon a spotřeba
- náplň: 12 jídelních sad
- třída spotřeby energie: A+[1)]
- energie/voda: 290 kWh/3 300 l[2)]
- energie/voda: 1,02 kWh/11,7 l[3)]
- třída účinnosti sušení: A[4)]
- hlučnost: 50 dB(A) re 1 pW

Programy a speciální funkce
- počet mycích programů 4: intenzivní 70 °C, eco 50 °C, sklo 40 °C, předmytí

Technologie mytí a senzory
- ActiveWater hydraulický systém
- dávkovací asistent
- EcoSilence Drive
- senzor naplnění

Ukazatele stavu a obsluhy
- LED indikátor průběhu programu
- akustický signál ukončení programu
- InfoLight
- barva LED ukazatele: červená
- elektronický ukazatel nedostatku soli a leštidla

Systém košů
- systém košů Vario
- stříbrné XXL mycí koše
- výškově nastavitelný horní koš
- sklopné přihrádky na talíře v dolním koši (2x)
- koš na příbory ve spodním mycím koši
- odkládací plocha na hrnečky v horním mycím koši (2x)

Bezpečnost
- AquaStop se zárukou
- mechanická dětská pojistka proti otevření dvířek

Rozměry
- spotřebič (V x Š x H): 81,5 x 59,8 x 55 cm

Zvláštní příslušenství
SGZ1010 – prodloužení AquaStop
SMZ2014 – set pro mytí sklenic na stopce
SMZ5000 – SET: ostřikovací hlava na plechy, držák na velké láhve či vázy, malý koš na příbory, držák malých předmětů
SMZ5002 – speciální „kazeta“ na mytí stříbrných příborů
SMZ5003 – sklopné panty
SMZ5006 – vyrovnávací + upevňovací sada

Rozměrové výkresy na str. 175.

* Doporučená maloobchodní cena výrobce. Tato cena je pouze orientační, konečnou cenu produktu stanoví jednotliví prodejci.
1) Na stupnici třídy energetické účinnosti od A+++ do D.
2) Roční spotřeba energie a vody na základě 280 standardních mycích cyklů (napojení na studenou vodu) a spotřeby v režimech s nízkou spotřebou energie. Skutečná spotřeba energie a vody závisí na způsobu používání spotřebiče.
3) Spotřeba energie a vody na základě standardního srovnávacího programu eco 50 °C. Skutečná spotřeba energie a vody závisí na způsobu používání spotřebiče.
4) Třída účinnosti sušení na základě stupnice od G (nejnižší účinnost) do A (nejvyšší účinnost).

Myčky s variabilními panty

Přehled myček s variabilními panty a bez variabilních pantů

Výška korpusu 655–750 mm

Výška korpusu 705–815 mm

výška niky v mm

výška soklu v mm

	815	820	825	830	835	840	845	850	855	860	865	870	875	880	885	890	895	900	905	910	915	920	925
50	81,5	81,5	81,5	81,5	81,5	81,5	81,5	81,5	81,5	81,5	86,5	86,5	86,5	86,5	86,5	86,5	86,5	86,5	86,5	86,5	86,5	86,5	86,5
55	81,5	81,5	81,5	81,5	81,5	81,5	81,5	81,5	81,5	81,5	86,5	86,5	86,5	86,5	86,5	86,5	86,5	86,5	86,5	86,5	86,5	86,5	86,5
60	81,5	81,5	81,5	81,5	81,5	81,5	81,5	81,5	81,5	81,5	86,5	86,5	86,5	86,5	86,5	86,5	86,5	86,5	86,5	86,5	86,5	86,5	86,5
65	81,5	81,5	81,5	81,5	81,5	81,5	81,5	81,5	81,5	81,5	86,5	86,5	86,5	86,5	86,5	86,5	86,5	86,5	86,5	86,5	86,5	86,5	86,5
70	81,5	81,5	81,5	81,5	81,5	81,5	81,5	81,5	81,5	81,5	86,5	86,5	86,5	86,5	86,5	86,5	86,5	86,5	86,5	86,5	86,5	86,5	86,5
75	81,5	81,5	81,5	81,5	81,5	81,5	81,5	81,5	81,5	81,5	86,5	86,5	86,5	86,5	86,5	86,5	86,5	86,5	86,5	86,5	86,5	86,5	86,5
80	81,5	81,5	81,5	81,5	81,5	81,5	81,5	81,5	81,5	81,5	86,5	86,5	86,5	86,5	86,5	86,5	86,5	86,5	86,5	86,5	86,5	86,5	86,5
85	81,5	81,5	81,5	81,5	81,5	81,5	81,5	81,5	81,5	81,5	86,5	86,5	86,5	86,5	86,5	86,5	86,5	86,5	86,5	86,5	86,5	86,5	86,5
90	81,5	81,5	81,5	81,5	81,5	81,5	81,5	81,5	81,5	81,5	86,5	86,5	86,5	86,5	86,5	86,5	86,5	86,5	86,5	86,5	86,5	86,5	86,5
95	81,5	81,5	81,5	81,5	81,5	81,5	81,5	81,5	81,5	81,5	86,5	86,5	86,5	86,5	86,5	86,5	86,5	86,5	86,5	86,5	86,5	86,5	86,5
100	81,5	81,5	81,5	81,5	81,5	81,5	81,5	81,5	81,5	81,5	86,5	86,5	86,5	86,5	86,5	86,5	86,5	86,5	86,5	86,5	86,5	86,5	86,5
105	81,5	81,5	81,5	81,5	81,5	81,5	81,5	81,5	81,5	81,5	86,5	86,5	86,5	86,5	86,5	86,5	86,5	86,5	86,5	86,5	86,5	86,5	86,5
110	81,5	81,5	81,5	81,5	81,5	81,5	81,5	81,5	81,5	81,5	86,5	86,5	86,5	86,5	86,5	86,5	86,5	86,5	86,5	86,5	86,5	86,5	86,5
115	81,5	81,5	81,5	81,5	81,5	81,5	81,5	81,5	81,5	81,5	81,5 86,5	86,5	86,5	86,5	86,5	86,5	86,5	86,5	86,5	86,5	86,5	86,5	86,5
120	81,5	81,5	81,5	81,5	81,5	81,5	81,5	81,5	81,5	81,5	81,5 86,5	81,5 86,5	86,5	86,5	86,5	86,5	86,5	86,5	86,5	86,5	86,5	86,5	86,5
125	81,5	81,5	81,5	81,5	81,5	81,5	81,5	81,5	81,5	81,5	81,5 86,5	81,5 86,5	81,5 86,5	86,5	86,5	86,5	86,5	86,5	86,5	86,5	86,5	86,5	86,5
130	81,5	81,5	81,5	81,5	81,5	81,5	81,5	81,5	81,5	81,5	81,5 86,5	81,5 86,5	81,5 86,5	86,5	86,5	86,5	86,5	86,5	86,5	86,5	86,5	86,5	86,5
135	81,5	81,5	81,5	81,5	81,5	81,5	81,5	81,5	81,5	81,5	81,5 86,5	81,5 86,5	81,5 86,5	86,5	86,5	86,5	86,5	86,5	86,5	86,5	86,5	86,5	86,5
140	81,5	81,5	81,5	81,5	81,5	81,5	81,5	81,5	81,5	81,5	81,5 86,5	81,5 86,5	81,5 86,5	86,5	86,5	86,5	86,5	86,5	86,5	86,5	86,5	86,5	86,5
145	81,5	81,5	81,5	81,5	81,5	81,5	81,5	81,5	81,5	81,5	81,5 86,5	81,5 86,5	81,5 86,5	86,5	86,5	86,5	86,5	86,5	86,5	86,5	86,5	86,5	86,5
150	81,5	81,5	81,5	81,5	81,5	81,5	81,5	81,5	81,5	81,5	81,5 86,5	81,5 86,5	81,5 86,5	86,5	86,5	86,5	86,5	86,5	86,5	86,5	86,5	86,5	86,5
155	81,5	81,5	81,5	81,5	81,5	81,5	81,5	81,5	81,5	81,5	81,5 86,5	81,5 86,5	81,5 86,5	86,5	86,5	86,5	86,5	86,5	86,5	86,5	86,5	86,5	86,5
160	81,5	81,5	81,5	81,5	81,5	81,5	81,5	81,5	81,5	81,5	81,5 86,5	81,5 86,5	81,5 86,5	86,5	86,5	86,5	86,5	86,5	86,5	86,5	86,5	86,5	86,5
165		81,5	81,5	81,5	81,5	81,5	81,5	81,5	81,5	81,5	81,5	81,5 86,5	81,5 86,5	86,5	86,5	86,5	86,5	86,5	86,5	86,5	86,5	86,5	86,5
170			81,5	81,5	81,5	81,5	81,5	81,5	81,5	81,5	81,5	81,5	81,5 86,5	86,5	86,5	86,5	86,5	86,5	86,5	86,5	86,5	86,5	86,5
175				81,5	81,5	81,5	81,5	81,5	81,5	81,5	81,5	81,5	81,5	86,5	86,5	86,5	86,5	86,5	86,5	86,5	86,5	86,5	86,5
180					81,5	81,5	81,5	81,5	81,5	81,5	81,5	81,5	81,5		86,5	86,5	86,5	86,5	86,5	86,5	86,5	86,5	86,5
185						81,5	81,5	81,5	81,5	81,5	81,5	81,5	81,5			86,5	86,5	86,5	86,5	86,5	86,5	86,5	86,5
190							81,5	81,5	81,5	81,5	81,5	81,5	81,5				86,5	86,5	86,5	86,5	86,5	86,5	86,5
195								81,5	81,5	81,5	81,5	81,5	81,5					86,5	86,5	86,5	86,5	86,5	86,5
200									81,5	81,5	81,5	81,5	81,5						86,5	86,5	86,5	86,5	86,5
205										81,5	81,5	81,5	81,5							86,5	86,5	86,5	86,5
210											81,5	81,5	81,5								86,5	86,5	86,5
215												81,5	81,5									86,5	86,5
220													81,5										86,5

81,5 Vestavná myčka nádobí 81,5 cm s „normálními“ panty

81,5 Vestavná myčka nádobí 81,5 cm s variabilními panty

81,5 Vestavná myčka nádobí 81,5 cm s rozdělenou čelní stěnou a volitelnými sklopnými panty

86,5 Vestavná myčka nádobí 86,5 cm s „normálními“ panty

86,5 Vestavná myčka nádobí 86,5 cm s variabilními panty

86,5 Vestavná myčka nádobí 86,5 cm s rozdělenou čelní stěnou a volitelnými sklopnými panty

Možnosti instalace pod tímto označením nejsou vhodné pro myčky s funkcí TimeLight, jelikož potom není vidět.

Vestavné myčky ActiveWater – 60 cm

Green Technology inside

Cena: 34 490 Kč*

Serie | 8 PerfectDry
SMI88TS46E

A+++ | Voda 9,5 l | 41 dB | 39 dB Tichý program | VarioFlex Pro systém košů | PerfectDry

Výkon a spotřeba
- náplň: 14 jídelních sad
- třída spotřeby energie: A+++[1)]
- energie/voda: 237 kWh/2 660 l[2)]
- energie/voda: 0,83 kWh/9,5 l[3)]
- třída účinnosti sušení: A[4)]
- hlučnost: 41 dB(A) re 1 pW
- hlučnost (tichý program): 39 dB(A) re 1 pW

Programy a speciální funkce
- počet programů 8: intenzivní 70 °C, auto 45–65 °C, eco 50 °C, tichý program 50 °C, krátký 60 °C, sklo 40 °C, rychlý 45 °C, předmytí
- 5 speciálních funkcí: vzdálené zapnutí Home Connect, IntensiveZone, VarioSpeed Plus, HygienaPlus, Extra sušení

Technologie mytí a senzory
- ActiveWater hydraulický systém
- systém sušení Zeolith®
- dávkovací asistent
- EcoSilence Drive
- AquaSenzor, senzor naplnění

Ukazatele stavu a obsluhy
- PiezoTouchControl ovládání (černé)
- EmotionLight (bílý)
- barevný TFT displej s vysokým rozlišením (včetně češtiny)
- akustický signál ukončení programu
- zobrazení zbývající doby mytí
- tmavý displej se světlým textem
- barva LED ukazatele: červená
- časová předvolba 1–24 h
- elektronický ukazatel nedostatku soli a leštidla

Systém košů
- VarioFlex Pro – flexibilní systém košů s červeně označenými uchopovacími částmi
- příborová zásuvka VarioPro
- stříbrné XXL mycí koše s madlem
- 3 výškově nastavitelné polohy horního koše pomocí systému RackMatic
- sklopné přihrádky v horním koši (6x)
- sklopné přihrádky na talíře v dolním koši (8x)
- 2 výklopné etažéry v horním koši
- odkládací plocha na hrnečky ve spodním koši (2x)
- speciální držák na skleničky ve spodním koši

Bezpečnost
- AquaStop se zárukou
- mechanická dětská pojistka proti otevření dvířek
- držák na sklenice

Rozměry
- spotřebič (V x Š x H): 81,5 x 59,8 x 57,3 cm

Zvláštní příslušenství
SGZ1010 – prodloužení AquaStop
SMZ2014 – set pro mytí sklenic na stopce
SMZ5300 – praktický držák na skleničky (na stopce)

Rozměrové výkresy na str. 175.

Green Technology inside

Cena: 28 490 Kč*

Serie | 6 PerfectDry
SMI68TS06E

A+++ | Voda 9,5 l | 42 dB | 40 dB Tichý program | Zásuvka VarioPro | PerfectDry

Výkon a spotřeba
- náplň: 14 jídelních sad
- třída spotřeby energie: A+++[1)]
- energie/voda: 237 kWh/2 660 l[2)]
- energie/voda: 0,83 kWh/9,5 l[3)]
- třída účinnosti sušení: A[4)]
- hlučnost: 42 dB(A) re 1 pW
- hlučnost (tichý program): 40 dB(A) re 1 pW

Programy a speciální funkce
- počet programů 8: intenzivní 70 °C, auto 45–65 °C, eco 50 °C, tichý program 50 °C, krátký 60 °C, sklo 40 °C, rychlý 45 °C, předmytí
- 4 speciální funkce: vzdálené zapnutí Home Connect, VarioSpeed Plus, HygienaPlus, Extra sušení

Technologie mytí a senzory
- ActiveWater hydraulický systém
- systém sušení Zeolith®
- dávkovací asistent
- EcoSilence Drive
- AquaSenzor, senzor naplnění

Ukazatele stavu a obsluhy
- PiezoTouchControl ovládání (černé)
- barevný TFT-displej s vysokým rozlišením
- tmavý displej se světlým textem
- barva LED ukazatele: červená
- časová předvolba 1–24 h
- elektronický ukazatel nedostatku soli a leštidla

Systém košů
- VarioFlex Pro – flexibilní systém košů s červeně označenými uchopovacími částmi
- příborová zásuvka VarioPro
- stříbrné XXL mycí koše s madlem
- 3 výškově nastavitelné polohy horního koše pomocí systému RackMatic
- sklopné přihrádky v horním koši (6x)
- sklopné přihrádky na talíře v dolním koši (8x)
- 2 výklopné etažéry v horním koši
- odkládací plocha na hrnečky ve spodním koši (2x)
- speciální držák na skleničky ve spodním koši

Bezpečnost
- AquaStop se zárukou
- elektronická blokace tlačítek
- držák na sklenice

Rozměry
- spotřebič (V x Š x H): 81,5 x 59,8 x 57,3 cm

Zvláštní příslušenství
SGZ1010 – prodloužení AquaStop
SMZ2014 – set pro mytí sklenic na stopce
SMZ5300 – praktický držák na skleničky (na stopce)

Rozměrové výkresy na str. 175.

NOVINKA

Green Technology inside

Cena: 26 990 Kč*

Serie | 6
SMI68NS07E

A++ | Voda 6,7 l | 42 dB | 40 dB Tichý program | příborová zásuvka Vario | Sklo 40°

Výkon a spotřeba
- náplň: 13 jídelních sad
- třída spotřeby energie: A++[1)]
- energie/voda: 262 kWh/1 876 l[2)]
- energie/voda: 0,92 kWh/6,7 l[3)]
- třída účinnosti sušení: A[4)]
- hlučnost: 42 dB(A) re 1 pW
- hlučnost (tichý program): 40 dB(A) re 1 pW

Programy a speciální funkce
- počet programů 8: intenzivní 70 °C, auto 45–65 °C, eco 50 °C, tichý program 50 °C, sklo 40 °C, hodinový 65 °C, rychlý 45 °C, předmytí
- 4 speciální funkce: IntensiveZone, VarioSpeed Plus, HygienaPlus, Extra sušení

Technologie mytí a senzory
- ActiveWater hydraulický systém
- ekologicko-ekonomická distribuce vody
- dávkovací asistent
- EcoSilence Drive
- AquaSenzor, senzor naplnění
- EcoDrying – automatické otevření dvířek po konci programu

Ukazatele stavu a obsluhy
- PiezoTouchControl ovládání (černé)
- elektronický ukazatel zbytkového času v minutách
- ukazatel průběhu programu
- barva ukazatele: červená/bílá
- časová předvolba 1–24 h
- elektronický ukazatel nedostatku soli a leštidla

Systém košů
- systém košů VarioFlex s červeně označenými uchopovacími částmi
- příborová zásuvka Vario
- stříbrné XXL mycí koše s madlem
- 3 výškově nastavitelné polohy horního koše pomocí systému RackMatic
- sklopné přihrádky v horním koši (2x)
- sklopné přihrádky na talíře v dolním koši (4x)
- 2 výklopné etažéry v horním koši

Bezpečnost
- AquaStop se zárukou
- elektronická blokace tlačítek

Rozměry
- spotřebič (V x Š x H): 81,5 x 59,8 x 57,3 cm

Zvláštní příslušenství
SGZ1010 – prodloužení AquaStop
SMZ2014 – set pro mytí sklenic na stopce
SMZ5300 – praktický držák na skleničky (na stopce)

Rozměrové výkresy na str. 175.

* Doporučená maloobchodní cena výrobce. Tato cena je pouze orientační, konečnou cenu produktu stanoví jednotliví prodejci.
1) Na stupnici třídy energetické účinnosti od A+++ do D.
2) Roční spotřeba energie a vody na základě 280 standardních mycích cyklů (napojení na studenou vodu) a spotřeby v režimech s nízkou spotřebou energie. Skutečná spotřeba energie a vody závisí na způsobu používání spotřebiče.
3) Spotřeba energie a vody na základě standardního srovnávacího programu eco 50 °C. Skutečná spotřeba energie a vody závisí na způsobu používání spotřebiče.
4) Třída účinnosti sušení na základě stupnice od G (nejnižší účinnost) do A (nejvyšší účinnost).

Vestavné myčky ActiveWater – 60 cm

NOVINKA

Green Technology inside

Cena: 23 990 Kč*

Serie | 4
SMI46NS03E

A++ | Voda 9,5 l | 44 dB | příborová zásuvka Vario | HygienaPlus | Sklo 40°

Výkon a spotřeba
- náplň: 14 jídelních sad
- třída spotřeby energie: A++[1)]
- energie/voda: 266 kWh/2 660 l[2)]
- energie/voda: 0,93 kWh/9,5 l[3)]
- třída účinnosti sušení: A[4)]
- hlučnost: 44 dB(A) re 1 pW

Programy a speciální funkce
- počet programů 6: intenzivní 70 °C, auto 45–65 °C, eco 50 °C, sklo 40 °C, hodinový 65 °C, předmytí
- 3 speciální funkce: VarioSpeed Plus, HygienaPlus, Extra sušení

Technologie mytí a senzory
- ActiveWater hydraulický systém
- dávkovací asistent
- EcoSilence Drive
- AquaSenzor, senzor naplnění

Ukazatele stavu a obsluhy
- elektronický ukazatel zbytkového času v minutách
- barva ukazatele: červená
- časová předvolba 1–24 h
- elektronický ukazatel nedostatku soli a leštidla

Systém košů
- systém košů VarioFlex
- příborová zásuvka Vario
- stříbrné XXL mycí koše s madlem
- 3 výškově nastavitelné polohy horního koše pomocí systému RackMatic
- sklopné přihrádky v horním koši (2x)
- sklopné přihrádky na talíře v dolním koši (4x)
- 2 výklopné etažéry v horním koši
- odkládací plocha na hrnečky ve spodním koši (2x)

Bezpečnost
- AquaStop se zárukou
- elektronická blokace tlačítek

Rozměry
- spotřebič (V x Š x H): 81,5 x 59,8 x 57,3 cm

Zvláštní příslušenství
SGZ1010 – prodloužení AquaStop
SMZ2014 – set pro mytí sklenic na stopce
SMZ5003 – sklopné panty
SMZ5005 – nerezová dekorační lišta na těsnění
SMZ2044 – nerezové dveře pro vestavné myčky
SMZ5035 – sada nerezových dekoračních lišt
SMZ5100 – přídavný koš na příbory pro myčky s příborovou Vario zásuvkou

Rozměrové výkresy na str. 175.

Green Technology inside

Cena: 19 490 Kč*

Serie | 4
SMI46KS01E

A++ | Voda 9,5 l | 46 db | příborová zásuvka Vario | HygienaPlus | Intenzivní 70° program

Výkon a spotřeba
- náplň: 13 jídelních sad
- třída spotřeby energie: A++[1)]
- energie/voda: 262 kWh/2 660 l[2)]
- energie/voda: 0,92 kWh/9,5 l[3)]
- třída účinnosti sušení: A[4)]
- hlučnost: 46 dB(A) re 1 pW

Programy a speciální funkce
- počet programů 6: intenzivní 70 °C, auto 45–65 °C, eco 50 °C, sklo 40 °C, hodinový 65 °C, předmytí
- 3 speciální funkce: VarioSpeed Plus, HygienaPlus, Extra sušení

Technologie mytí a senzory
- ActiveWater hydraulický systém
- dávkovací asistent
- EcoSilence Drive
- AquaSenzor, senzor naplnění

Ukazatele stavu a obsluhy
- elektronický ukazatel zbytkového času v minutách
- barva ukazatele: červená
- časová předvolba 1–24 h
- elektronický ukazatel nedostatku soli a leštidla

Systém košů
- systém košů VarioFlex
- příborová zásuvka Vario
- stříbrné XXL mycí koše s madlem
- 3 výškově nastavitelné polohy horního koše pomocí systému RackMatic
- sklopné přihrádky v horním koši (2x)
- sklopné přihrádky na talíře v dolním koši (4x)
- 2 výklopné etažéry v horním koši

Bezpečnost
- AquaStop se zárukou
- elektronická blokace tlačítek

Rozměry
- spotřebič (V x Š x H): 81,5 x 59,8 x 57,3 cm

Zvláštní příslušenství
SGZ1010 – prodloužení AquaStop
SMZ2014 – set pro mytí sklenic na stopce
SMZ5003 – sklopné panty
SMZ5006 – vyrovnávací + upevňovací sada
SMZ2044 – nerezové dveře pro vestavné myčky
SMZ5300 – praktický držák na skleničky (na stopce)

Rozměrové výkresy na str. 175.

Cena: 16 790 Kč*

Serie | 4
SMI46AS02E

A+ | Voda 11,7 l | 48 db | Sklo 40° | VarioSpeed | hodinový program

Výkon a spotřeba
- náplň: 12 jídelních sad
- třída spotřeby energie: A+[1)]
- energie/voda: 290 kWh/3 300 l[2)]
- energie/voda: 1,02 kWh/11,7 l[3)]
- třída účinnosti sušení: A[4)]
- hlučnost: 48 dB(A) re 1 pW

Programy a speciální funkce
- počet programů 6: intenzivní 70 °C, auto 45–65 °C, eco 50 °C, sklo 40 °C, hodinový 65 °C, rychlý 45 °C
- 3 speciální funkce: VarioSpeed, HygienaPlus, Extra sušení

Technologie mytí a senzory
- ActiveWater hydraulický systém
- dávkovací asistent
- EcoSilence Drive
- AquaSenzor, senzor naplnění

Ukazatele stavu a obsluhy
- elektronický ukazatel zbytkového času v minutách
- barva ukazatele: červená
- časová předvolba 1–24 h
- elektronický ukazatel nedostatku soli a leštidla

Systém košů
- systém košů Vario
- stříbrné XXL mycí koše
- 3 výškově nastavitelné polohy horního koše pomocí systému RackMatic
- sklopné přihrádky na talíře v dolním koši (2x)
- koš na příbory ve spodním mycím koši
- odkládací plocha na hrnečky v horním mycím koši (2x)

Bezpečnost
- AquaStop se zárukou
- elektronická blokace tlačítek

Rozměry
- spotřebič (V x Š x H): 81,5 x 59,8 x 57,3 cm

Zvláštní příslušenství
SGZ1010 – prodloužení AquaStop
SMZ2014 – set pro mytí sklenic na stopce
SMZ5003 – sklopné panty
SMZ5006 – vyrovnávací + upevňovací sada
SMZ2044 – nerezové dveře pro vestavné myčky

Rozměrové výkresy na str. 175.

* Doporučená maloobchodní cena výrobce. Tato cena je pouze orientační, konečnou cenu produktu stanoví jednotliví prodejci.
1) Na stupnici třídy energetické účinnosti od A+++ do D.
2) Roční spotřeba energie a vody na základě 280 standardních mycích cyklů (napojení na studenou vodu) a spotřeby v režimech s nízkou spotřebou energie. Skutečná spotřeba energie a vody závisí na způsobu používání spotřebiče.
3) Spotřeba energie a vody na základě standardního srovnávacího programu eco 50 °C. Skutečná spotřeba energie a vody závisí na způsobu používání spotřebiče.
4) Třída účinnosti sušení na základě stupnice od G (nejnižší účinnost) do A (nejvyšší účinnost).

Vestavné myčky ActiveWater – 60 cm

Cena: 14 790 Kč*

Serie | **2**
SMI24AS01E

A+ | Voda 11,7 l | 50 dB | Sklo 40° | VarioSpeed | Intenzivní 70° program

Výkon a spotřeba
– náplň: 12 jídelních sad
– třída spotřeby energie: A+[1)]
– energie/voda: 290 kWh/3 300 l[2)]
– energie/voda: 1,02 kWh/11,7 l[3)]
– třída účinnosti sušení: A[4)]
– hlučnost: 50 dB(A) re 1 pW

Programy a speciální funkce
– počet programů 4: intenzivní 70 °C, eco 50 °C, sklo 40 °C, předmytí
– 1 speciální funkce: VarioSpeed

Technologie mytí a senzory
– ActiveWater hydraulický systém
– dávkovací asistent
– EcoSilence Drive
– senzor naplnění

Ukazatele stavu a obsluhy
– LED indikátor průběhu programu
– barva LED ukazatele: červená
– časová předvolba 3/6/9 h
– elektronický ukazatel nedostatku soli a leštidla
– otočný volič s integrovaným „start“ tlačítkem

Systém košů
– systém košů Vario
– stříbrné XXL mycí koše
– výškově nastavitelný horní koš
– sklopné přihrádky na talíře v dolním koši (2x)
– koš na příbory ve spodním mycím koši
– odkládací plocha na hrnečky v horním mycím koši (2x)

Bezpečnost
– AquaStop se zárukou

Rozměry
– spotřebič (V x Š x H): 81,5 x 59,8 x 57,3 cm

Zvláštní příslušenství
SGZ1010 – prodloužení AquaStop
SMZ2014 – set pro mytí sklenic na stopce
SMZ5000 – SET: ostřikovací hlava na plechy, držák na velké láhve či vázy, malý koš na příbory, držák malých předmětů
SMZ5002 – speciální „kazeta“ na mytí stříbrných příborů
SMZ5003 – sklopné panty
SMZ5006 – vyrovnávací + upevňovací sada
SMZ2044 – nerezové dveře pro vestavné myčky

Rozměrové výkresy na str. 175.

* Doporučená maloobchodní cena výrobce. Tato cena je pouze orientační, konečnou cenu produktu stanoví jednotliví prodejci.
1) Na stupnici třídy energetické účinnosti od A+++ do D.
2) Roční spotřeba energie a vody na základě 280 standardních mycích cyklů (napojení na studenou vodu) a spotřeby v režimech s nízkou spotřebou energie. Skutečná spotřeba energie a vody závisí na způsobu používání spotřebiče.
3) Spotřeba energie a vody na základě standardního srovnávacího programu eco 50 °C. Skutečná spotřeba energie a vody závisí na způsobu používání spotřebiče.
4) Třída účinnosti sušení na základě stupnice od G (nejnižší účinnost) do A (nejvyšší účinnost).

Podstavné myčky ActiveWater – 60 cm a 45 cm

Cena: 22 490 Kč*

Serie | **4**
SMU46NS03E

A++ | Voda 9,5 l | 44 dB | příborová zásuvka Vario | HygienaPlus | Sklo 40°

Výkon a spotřeba
- náplň: 14 jídelních sad
- třída spotřeby energie: A++[1)]
- energie/voda: 266 kWh/2 660 l[2)]
- energie/voda: 0,93 kWh/9,5 l[3)]
- třída účinnosti sušení: A[4)]
- hlučnost: 44 dB(A) re 1 pW

Programy a speciální funkce
- počet programů 6: intenzivní 70 °C, auto 45–65 °C, eco 50 °C, sklo 40 °C, hodinový 65 °C, předmytí
- 3 speciální funkce: VarioSpeed Plus, HygienaPlus, Extra sušení

Technologie mytí a senzory
- ActiveWater hydraulický systém
- dávkovací asistent
- EcoSilence Drive
- AquaSenzor, senzor naplnění

Ukazatele stavu a obsluhy
- elektronický ukazatel zbytkového času v minutách
- barva ukazatele: červená
- časová předvolba 1–24 h
- elektronický ukazatel nedostatku soli a leštidla

Systém košů
- systém košů VarioFlex
- příborová zásuvka Vario
- stříbrné XXL mycí koše s madlem
- 3 výškově nastavitelné polohy horního koše pomocí systému RackMatic
- sklopné přihrádky v horním koši (2x)
- sklopné přihrádky na talíře v dolním koši (4x)
- 2 výklopné etažéry v horním koši
- odkládací plocha na hrnečky ve spodním koši (2x)

Bezpečnost
- AquaStop se zárukou
- elektronická blokace tlačítek

Rozměry
- spotřebič (V x Š x H): 81,5 x 59,8 x 57,3 cm

Zvláštní příslušenství
SGZ1010 – prodloužení AquaStop
SMZ2014 – set pro mytí sklenic na stopce
SMZ5005 – nerezová dekorační lišta na těsnění
SMZ5100 – přídavný koš na příbory pro myčky s příborovou Vario zásuvkou
SMZ5300 – praktický držák na skleničky (na stopce)

Rozměrové výkresy na str. 175.

Cena: 21 490 Kč*

Serie | **4**
SMU46KS01E

A++ | Voda 9,5 l | 46 db | příborová zásuvka Vario | HygienaPlus | Sklo 40°

Výkon a spotřeba
- náplň: 13 jídelních sad
- třída spotřeby energie: A++[1)]
- energie/voda: 262 kWh/2 660 l[2)]
- energie/voda: 0,92 kWh/9,5 l[3)]
- třída účinnosti sušení: A[4)]
- hlučnost: 46 dB(A) re 1 pW

Programy a speciální funkce
- počet programů 6: intenzivní 70 °C, auto 45–65 °C, eco 50 °C, sklo 40 °C, hodinový 65 °C, předmytí
- 3 speciální funkce: VarioSpeed Plus, HygienaPlus, Extra sušení

Technologie mytí a senzory
- ActiveWater hydraulický systém
- dávkovací asistent
- EcoSilence Drive
- AquaSenzor, senzor naplnění

Ukazatele stavu a obsluhy
- elektronický ukazatel zbytkového času v minutách
- barva ukazatele: červená
- časová předvolba 1–24 h
- elektronický ukazatel nedostatku soli a leštidla

Systém košů
- systém košů VarioFlex
- příborová zásuvka Vario
- stříbrné XXL mycí koše s madlem
- 3 výškově nastavitelné polohy horního koše pomocí systému RackMatic
- sklopné přihrádky v horním koši (2x)
- sklopné přihrádky na talíře v dolním koši (4x)
- 2 výklopné etažéry v horním koši

Bezpečnost
- AquaStop se zárukou
- elektronická blokace tlačítek

Rozměry
- spotřebič (V x Š x H): 81,5 x 59,8 x 57,3 cm

Zvláštní příslušenství
SGZ1010 – prodloužení AquaStop
SMZ2014 – set pro mytí sklenic na stopce
SMZ5000 – SET: ostřikovací hlava na plechy, držák na velké láhve či vázy, malý koš na příbory, držák malých předmětů
SMZ5006 – vyrovnávací + upevňovací sada
SMZ5100 – přídavný koš na příbory pro myčky s příborovou Vario zásuvkou
SMZ5300 – praktický držák na skleničky (na stopce)

Rozměrové výkresy na str. 175.

Cena: 16 790 Kč*

Serie | **4**
SPU46MS01E

A+ | Voda 9,5 l | 44 dB | DuoPower | příborová zásuvka Vario | Sklo 40°

Výkon a spotřeba
- náplň: 10 jídelních sad
- třída spotřeby energie: A+[1)]
- energie/voda: 237 kWh/2 660 l[2)]
- energie/voda: 0,84 kWh/9,5 l[3)]
- třída účinnosti sušení: A[4)]
- hlučnost: 44 dB(A) re 1 pW
- hlučnost (tichý program): 41 dB(A) re 1 pW

Programy a speciální funkce
- počet mycích programů 6: intenzivní 70 °C, auto 45–65 °C, eco 50 °C, tichý program 50 °C, sklo 40 °C, hodinový 65 °C
- 3 speciální funkce: VarioSpeed Plus, HygienaPlus, Extra sušení

Technologie mytí a senzory
- ActiveWater hydraulický systém
- dávkovací asistent
- EcoSilence Drive
- ostřikovací rameno DuoPower v horním koši
- AquaSenzor, senzor naplnění

Ukazatele stavu a obsluhy
- elektronický ukazatel zbytkového času v minutách
- barva ukazatele: červená
- časová předvolba 1–24 h
- elektronický ukazatel nedostatku soli a leštidla

Systém košů
- systém košů VarioFlex
- příborová zásuvka Vario
- stříbrné XXL mycí koše s madlem
- 3 výškově nastavitelné polohy horního koše pomocí systému RackMatic
- sklopné přihrádky v horním koši (2x)
- sklopné přihrádky na talíře v dolním koši (2x)
- odkládací přihrádka na malé hrnečky v horním koši

Bezpečnost
- AquaStop se zárukou
- elektronická blokace tlačítek

Rozměry
- spotřebič (V x Š x H): 81,5 x 44,8 x 57,3 cm

Zvláštní příslušenství
SGZ1010 – prodloužení AquaStop
SMZ5000 – SET: ostřikovací hlava na plechy, držák na velké láhve či vázy, malý koš na příbory, držák malých předmětů
SMZ5005 – nerezová dekorační lišta na těsnění
SMZ5300 – praktický držák na skleničky (na stopce)
SMZ5100 – přídavný koš na příbory pro myčky s příborovou Vario zásuvkou

Rozměrové výkresy na str. 175.

* Doporučená maloobchodní cena výrobce. Tato cena je pouze orientační, konečnou cenu produktu stanoví jednotliví prodejci.
1) Na stupnici třídy energetické účinnosti od A+++ do D.
2) Roční spotřeba energie a vody na základě 280 standardních mycích cyklů (napojení na studenou vodu) a spotřeby v režimech s nízkou spotřebou energie. Skutečná spotřeba energie a vody závisí na způsobu používání spotřebiče.
3) Spotřeba energie a vody na základě standardního srovnávacího programu eco 50 °C. Skutečná spotřeba energie a vody závisí na způsobu používání spotřebiče.
4) Třída účinnosti sušení na základě stupnice od G (nejnižší účinnost) do A (nejvyšší účinnost).

Plně vestavné myčky ActiveWater – 45 cm

Green Technology inside

Cena: 23 990 Kč*

Serie | 6 PerfectDry
SPV66TX01E

A+++ | Voda 9,5 l | VarioFlex Pro systém košů | Zásuvka VarioPro | PerfectDry | TimeLight

Výkon a spotřeba
- náplň: 10 jídelních sad
- třída spotřeby energie: A+++[1)]
- energie/voda: 188 kWh/2 660 l[2)]
- energie/voda: 0,66 kWh/9,5 l[3)]
- třída účinnosti sušení: A[4)]
- hlučnost: 43 dB(A) re 1 pW
- hlučnost (tichý program): 41 dB(A) re 1 pW

Programy a speciální funkce
- počet mycích programů 6: intenzivní 70 °C, auto 45–65 °C, eco 50 °C, tichý program 50 °C, krátký 60 °C, sklo 40 °C
- 3 speciální funkce: VarioSpeed Plus, HygienaPlus, Extra sušení

Technologie mytí a senzory
- ActiveWater hydraulický systém
- systém sušení Zeolith®
- dávkovací asistent
- EcoSilence Drive
- ostřikovací rameno DuoPower v horním koši
- AquaSenzor, senzor naplnění

Ukazatele stavu a obsluhy
- EmotionLight (bílý)
- ukazatel zbytkového času v minutách
- akustický signál ukončení programu
- TimeLight
- barva ukazatele: červená
- časová předvolba 1–24 h
- elektronický ukazatel nedostatku soli a leštidla

Systém košů
- systém košů VarioFlex Pro s červeně označenými uchopovacími částmi
- příborová zásuvka VarioPro
- stříbrné XXL mycí koše s madlem
- 3 výškově nastavitelné polohy horního koše pomocí systému RackMatic
- sklopné přihrádky v horním koši (3x)
- sklopné přihrádky na talíře v dolním koši (4x)
- odkládací přihrádka na malé hrnečky v horním koši
- odkládací plocha na hrnečky ve spodním koši
- speciální držák na skleničky ve spodním koši

Bezpečnost
- AquaStop se zárukou

Rozměry
- spotřebič (V x Š x H): 81,5 x 44,8 x 55 cm

Zvláštní příslušenství
SGZ1010 – prodloužení AquaStop
SMZ5000 – SET: ostřikovací hlava na plechy, držák na velké láhve či vázy, malý koš na příbory, držák malých předmětů
SMZ5003 – sklopné panty
SMZ5005 – nerezová dekorační lišta na těsnění
SMZ5300 – praktický držák na skleničky (na stopce)

Rozměrové výkresy na str. 175.

Green Technology inside

Cena: 21 990 Kč*

Serie | 6
SPV66TX00E

A++ | Voda 9,5 l | 44 dB | DuoPower | Zásuvka VarioPro | TimeLight

Výkon a spotřeba
- náplň: 10 jídelních sad
- třída spotřeby energie: A++[1)]
- energie/voda: 211 kWh/2 660 l[2)]
- energie/voda: 0,75 kWh/9,5 l[3)]
- třída účinnosti sušení: A[4)]
- hlučnost: 44 dB(A) re 1 pW
- hlučnost (tichý program): 41 dB(A) re 1 pW

Programy a speciální funkce
- počet mycích programů 6: intenzivní 70 °C, auto 45–65 °C, eco 50 °C, tichý program 50 °C, sklo 40 °C, hodinový 65 °C
- 3 speciální funkce: VarioSpeed Plus, HygienaPlus, Extra sušení

Technologie mytí a senzory
- ActiveWater hydraulický systém
- dávkovací asistent
- EcoSilence Drive
- ostřikovací rameno DuoPower v horním koši
- AquaSenzor, senzor naplnění
- EcoDrying – automatické otevření dvířek po konci programu

Ukazatele stavu a obsluhy
- EmotionLight (bílý)
- ukazatel zbytkového času v minutách
- akustický signál ukončení programu
- TimeLight
- barva ukazatele: červená
- časová předvolba 1–24 h
- elektronický ukazatel nedostatku soli a leštidla

Systém košů
- systém košů VarioFlex Pro s červeně označenými uchopovacími částmi
- příborová zásuvka VarioPro
- stříbrné XXL mycí koše s madlem
- 3 výškově nastavitelné polohy horního koše pomocí systému RackMatic
- sklopné přihrádky v horním koši (3x)
- sklopné přihrádky na talíře v dolním koši (4x)
- odkládací přihrádka na malé hrnečky v horním koši
- odkládací plocha na hrnečky ve spodním koši
- speciální držák na skleničky ve spodním koši

Bezpečnost
- AquaStop se zárukou

Rozměry
- spotřebič (V x Š x H): 81,5 x 44,8 x 55 cm

Zvláštní příslušenství
SGZ1010 – prodloužení AquaStop
SMZ5000 – SET: ostřikovací hlava na plechy, držák na velké láhve či vázy, malý koš na příbory, držák malých předmětů
SMZ5003 – sklopné panty
SMZ5005 – nerezová dekorační lišta na těsnění
SMZ5300 – praktický držák na skleničky (na stopce)

Rozměrové výkresy na str. 175.

Green Technology inside

Cena: 17 990 Kč*

Serie | 4
SPV46IX07E

A++ | Voda 8,5 l | 44 dB | InfoLight | DuoPower | Sklo 40°

Výkon a spotřeba
- náplň: 9 jídelních sad
- třída spotřeby energie: A++[1)]
- energie/voda: 197 kWh/2 380 l[2)]
- energie/voda: 0,7 kWh/8,5 l[3)]
- třída účinnosti sušení: A[4)]
- hlučnost: 44 dB(A) re 1 pW
- hlučnost (tichý program): 41 dB(A) re 1 pW

Programy a speciální funkce
- počet programů 6: intenzivní 70 °C, auto 45–65 °C, eco 50 °C, tichý program 50 °C, sklo 40 °C, hodinový 65 °C
- 3 speciální funkce: VarioSpeed Plus, HygienaPlus, Extra sušení

Technologie mytí a senzory
- ActiveWater hydraulický systém
- dávkovací asistent
- EcoSilence Drive
- ostřikovací rameno DuoPower v horním koši
- AquaSenzor, senzor naplnění
- EcoDrying – automatické otevření dvířek po konci programu

Ukazatele stavu a obsluhy
- ukazatel zbytkového času v minutách
- akustický signál ukončení programu
- InfoLight
- barva ukazatele: červená
- časová předvolba 1–24 h
- elektronický ukazatel nedostatku soli a leštidla

Systém košů
- VarioFlex systém košů
- stříbrné XXL mycí koše s madlem
- 3 výškově nastavitelné polohy horního koše pomocí systému RackMatic
- sklopné přihrádky v horním koši (2x)
- sklopné přihrádky na talíře v dolním koši (2x)
- etažér na příbory v horním koši
- koš na příbory v dolním koši
- odkládací přihrádka na malé hrnečky v horním koši

Bezpečnost
- AquaStop se zárukou

Rozměry
- spotřebič (V x Š x H): 81,5 x 44,8 x 55 cm

Zvláštní příslušenství
SGZ1010 – prodloužení AquaStop
SMZ5003 – sklopné panty
SMZ5005 – nerezová dekorační lišta na těsnění

Rozměrové výkresy na str. 175.

* Doporučená maloobchodní cena výrobce. Tato cena je pouze orientační, konečnou cenu produktu stanoví jednotliví prodejci.
1) Na stupnici třídy energetické účinnosti od A+++ do D.
2) Roční spotřeba energie a vody na základě 280 standardních mycích cyklů (napojení na studenou vodu) a spotřeby v režimech s nízkou spotřebou energie. Skutečná spotřeba energie a vody závisí na způsobu používání spotřebiče.
3) Spotřeba energie a vody na základě standardního srovnávacího programu eco 50 °C. Skutečná spotřeba energie a vody závisí na způsobu používání spotřebiče.
4) Třída účinnosti sušení na základě stupnice od G (nejnižší účinnost) do A (nejvyšší účinnost).

Plně vestavné a vestavné myčky ActiveWater – 45 cm

Green Technology inside

Green Technology inside

Cena: 14 790 Kč*

Cena: 23 990 Kč*

Cena: 21 990 Kč*

Serie | 2
SPV24CX00E

A+ | Voda 8,5 l | 48 db | InfoLight | DuoPower | Sklo 40°

Výkon a spotřeba
- náplň: 9 jídelních sad
- třída spotřeby energie: A+[1]
- energie/voda: 220 kWh/2 380 l[2]
- energie/voda: 0,78 kWh/8,5 l[3]
- třída účinnosti sušení: A[4]
- hlučnost: 48 dB(A) re 1 pW

Programy a speciální funkce
- počet programů 4: intenzivní 70 °C, eco 50 °C, sklo 40 °C, hodinový 65 °C

Technologie mytí a senzory
- ActiveWater hydraulický systém
- dávkovací asistent
- EcoSilence Drive
- ostřikovací rameno DuoPower v horním koši
- AquaSenzor, senzor naplnění

Ukazatele stavu a obsluhy
- LED indikátor průběhu programu
- akustický signál ukončení programu
- InfoLight
- barva LED ukazatele: červená
- elektronický ukazatel nedostatku soli a leštidla

Systém košů
- systém košů Vario
- koš na příbory v dolním koši
- etažér na příbory v horním koši

Bezpečnost
- AquaStop se zárukou

Rozměry
- spotřebič (V x Š x H): 81,5 x 44,8 x 55 cm

Zvláštní příslušenství
SGZ1010 – prodloužení AquaStop
SMZ5000 – SET: ostřikovací hlava na plechy, držák na velké láhve či vázy, malý koš na příbory, držák malých předmětů
SMZ5003 – sklopné panty
SMZ5005 – nerezová dekorační lišta na těsnění

Rozměrové výkresy na str. 175.

Serie | 6 PerfectDry
SPI66TS01E

A+++ | Voda 9,5 l | VarioFlex Pro systém košů | Zásuvka VarioPro | PerfectDry | Sklo 40°

Výkon a spotřeba
- náplň: 10 jídelních sad
- třída spotřeby energie: A+++[1]
- energie/voda: 188 kWh/2 660 l[2]
- energie/voda: 0,66 kWh/9,5 l[3]
- třída účinnosti sušení: A[4]
- hlučnost: 43 dB(A) re 1 pW
- hlučnost (tichý program): 41 dB(A) re 1 pW

Programy a speciální funkce
- počet programů 6: intenzivní 70 °C, auto 45–65 °C, eco 50 °C, tichý program 50 °C, krátký 60 °C, sklo 40 °C
- 3 speciální funkce: VarioSpeed Plus, HygienaPlus, Extra sušení

Technologie mytí a senzory
- ActiveWater hydraulický systém
- systém sušení Zeolith®
- dávkovací asistent
- EcoSilence Drive
- ostřikovací rameno DuoPower v horním koši
- AquaSenzor, senzor naplnění

Ukazatele stavu a obsluhy
- EmotionLight (bílý)
- elektronický ukazatel zbytkového času v minutách
- ukazatel průběhu programu
- barva ukazatele: červená
- časová předvolba 1–24 h
- elektronický ukazatel nedostatku soli a leštidla

Systém košů
- systém košů VarioFlex Pro s červeně označenými uchopovacími částmi
- příborová zásuvka VarioPro
- stříbrné XXL mycí koše s madlem
- 3 výškově nastavitelné polohy horního koše pomocí systému RackMatic
- sklopné přihrádky v horním koši (3x)
- sklopné přihrádky na talíře v dolním koši (4x)
- odkládací přihrádka na malé hrnečky v horním koši
- odkládací plocha na hrnečky ve spodním koši
- speciální držák na skleničky ve spodním koši

Bezpečnost
- AquaStop se zárukou
- elektronická blokace tlačítek

Rozměry
- spotřebič (V x Š x H): 81,5 x 44,8 x 57,3 cm

Zvláštní příslušenství
SGZ1010 – prodloužení AquaStop
SMZ5000 – SET: ostřikovací hlava na plechy, držák na velké láhve či vázy, malý koš na příbory, držák malých předmětů
SMZ5003 – sklopné panty
SMZ5005 – nerezová dekorační lišta na těsnění
SMZ5300 – praktický držák na skleničky (na stopce)

Rozměrové výkresy na str. 175.

Serie | 6
SPI66TS00E

A++ | Voda 9,5 l | 44 dB | VarioFlex Pro systém košů | Zásuvka VarioPro | DuoPower

Výkon a spotřeba
- náplň: 10 jídelních sad
- třída spotřeby energie: A++[1]
- energie/voda: 211 kWh/2 660 l[2]
- energie/voda: 0,75 kWh/9,5 l[3]
- třída účinnosti sušení: A[4]
- hlučnost: 44 dB(A) re 1 pW

Programy a speciální funkce
- počet programů 6: intenzivní 70 °C, auto 45–65 °C, eco 50 °C, tichý program 50 °C, sklo 40 °C, hodinový 65 °C
- 3 speciální funkce: VarioSpeed Plus, HygienaPlus, Extra sušení

Technologie mytí a senzory
- ActiveWater hydraulický systém
- dávkovací asistent
- EcoSilence Drive
- ostřikovací rameno DuoPower v horním koši
- AquaSenzor, senzor naplnění
- EcoDrying – automatické otevření dvířek po konci programu

Ukazatele stavu a obsluhy
- EmotionLight (bílý)
- elektronický ukazatel zbytkového času v minutách
- ukazatel průběhu programu
- barva ukazatele: červená
- časová předvolba 1–24 h
- elektronický ukazatel nedostatku soli a leštidla

Systém košů
- systém košů VarioFlex Pro s červeně označenými uchopovacími částmi
- příborová zásuvka VarioPro
- stříbrné XXL mycí koše s madlem
- 3 výškově nastavitelné polohy horního koše pomocí systému RackMatic
- sklopné přihrádky v horním koši (3x)
- sklopné přihrádky na talíře v dolním koši (4x)
- odkládací přihrádka na malé hrnečky v horním koši
- odkládací plocha na hrnečky ve spodním koši

Bezpečnost
- AquaStop se zárukou
- elektronická blokace tlačítek

Rozměry
- spotřebič (V x Š x H): 81,5 x 44,8 x 57,3 cm

Zvláštní příslušenství
SGZ1010 – prodloužení AquaStop
SMZ5000 – SET: ostřikovací hlava na plechy, držák na velké láhve či vázy, malý koš na příbory, držák malých předmětů
SMZ5003 – sklopné panty
SMZ5005 – nerezová dekorační lišta na těsnění
SMZ5300 – praktický držák na skleničky (na stopce)

Rozměrové výkresy na str. 175.

* Doporučená maloobchodní cena výrobce. Tato cena je pouze orientační, konečnou cenu produktu stanoví jednotliví prodejci.
[1] Na stupnici třídy energetické účinnosti od A+++ do D.
[2] Roční spotřeba energie a vody na základě 280 standardních mycích cyklů (napojení na studenou vodu) a spotřeby v režimech s nízkou spotřebou energie. Skutečná spotřeba energie a vody závisí na způsobu používání spotřebiče.
[3] Spotřeba energie a vody na základě standardního srovnávacího programu eco 50 °C. Skutečná spotřeba energie a vody závisí na způsobu používání spotřebiče.
[4] Třída účinnosti sušení na základě stupnice od G (nejnižší účinnost) do A (nejvyšší účinnost).

Vestavné myčky ActiveWater – 45 cm

Green Technology inside

Cena: 19 990 Kč*

Serie | 4
SPI46IS05E

A++ | Voda 8,5 l | 46 db | VarioSpeed Plus | DuoPower | Sklo 40°

Výkon a spotřeba
- náplň: 9 jídelních sad
- třída spotřeby energie: A++[1)]
- energie/voda: 197 kWh/2 380 l[2)]
- energie/voda: 0,7 kWh/8,5 l[3)]
- třída účinnosti sušení: A[4)]
- hlučnost: 46 dB(A) re 1 pW
- hlučnost (tichý program): 43 dB(A) re 1 pW

Programy a speciální funkce
- počet programů 6: intenzivní 70 °C, auto 45–65 °C, eco 50 °C, tichý program 50 °C, sklo 40 °C, hodinový 65 °C
- 3 speciální funkce: VarioSpeed Plus, HygienaPlus, Extra sušení

Technologie mytí a senzory
- ActiveWater hydraulický systém
- dávkovací asistent
- EcoSilence Drive
- ostřikovací rameno DuoPower v horním koši
- AquaSenzor, senzor naplnění
- EcoDrying – automatické otevření dvířek po konci programu

Ukazatele stavu a obsluhy
- elektronický ukazatel zbytkového času v minutách
- barva ukazatele: červená
- časová předvolba 1–24 h
- elektronický ukazatel nedostatku soli a leštidla

Systém košů
- systém košů VarioFlex
- stříbrné XXL mycí koše s madlem
- 3 výškově nastavitelné polohy horního koše pomocí systému RackMatic
- sklopné přihrádky v horním koši (2x)
- sklopné přihrádky na talíře v dolním koši (2x)
- etažér na příbory v horním koši
- koš na příbory v dolním koši
- odkládací přihrádka na malé hrnečky v horním koši

Bezpečnost
- AquaStop se zárukou
- elektronická blokace tlačítek

Rozměry
- spotřebič (V x Š x H): 81,5 x 44,8 x 57,3 cm

Zvláštní příslušenství
SGZ1010 – prodloužení AquaStop
SMZ5000 – SET: ostřikovací hlava na plechy, držák na velké láhve či vázy, malý koš na příbory, držák malých předmětů
SMZ5003 – sklopné panty
SMZ5005 – nerezová dekorační lišta na těsnění
SMZ5300 – praktický držák na skleničky (na stopce)

Rozměrové výkresy na str. 175.

Cena: 17 490 Kč*

Serie | 2
SPI25CS02E

A+ | Voda 8,5 l | 48 db | VarioSpeed Plus | DuoPower | Sklo 40°

Výkon a spotřeba
- náplň: 9 jídelních sad
- třída spotřeby energie: A+[1)]
- energie/voda: 220 kWh/2 380 l[2)]
- energie/voda: 0,78 kWh/8,5 l[3)]
- třída účinnosti sušení: A[4)]
- hlučnost: 48 dB(A) re 1 pW

Programy a speciální funkce
- počet programů 5: intenzivní 70 °C, auto 45–65 °C, eco 50 °C, sklo 40 °C, hodinový 65 °C
- 2 speciální funkce: VarioSpeed Plus, Extra sušení

Technologie mytí a senzory
- ActiveWater hydraulický systém
- dávkovací asistent
- EcoSilence Drive
- ostřikovací rameno DuoPower v horním koši
- AquaSenzor, senzor naplnění

Ukazatele stavu a obsluhy
- elektronický ukazatel zbytkového času v minutách
- barva ukazatele: červená
- časová předvolba 1–24 h
- elektronický ukazatel nedostatku soli a leštidla
- otočný volič s integrovaným tlačítkem „start“

Systém košů
- systém košů Vario
- stříbrné XXL mycí koše
- výškově nastavitelný horní koš
- sklopné přihrádky na talíře v dolním koši (2x)
- etažér na příbory v horním koši
- koš na příbory v dolním koši

Bezpečnost
- AquaStop se zárukou

Rozměry
- spotřebič (V x Š x H): 81,5 x 44,8 x 57,3 cm

Zvláštní příslušenství
SGZ1010 – prodloužení AquaStop
SMZ5000 – SET: ostřikovací hlava na plechy, držák na velké láhve či vázy, malý koš na příbory, držák malých předmětů
SMZ5003 – sklopné panty
SMZ5005 – nerezová dekorační lišta na těsnění

Rozměrové výkresy na str. 175.

Čím se pyšní 45cm myčky nádobí Bosch:**

TimeLight
Díky TimeLight zjistíte pouhým pohledem, zda vaše plně vestavná myčka stále pracuje a kolik času zbývá do ukončení mycího cyklu. Tyto informace se totiž střídavě promítají na podlahu v kuchyni, a to včetně případných chybových hlášení.

Inteligentní řízení spotřeby vody
Promyšleným využitím vody se spotřeba snížila na pouhých 8,5 litru během jednoho mycího cyklu ve standardním programu s optimálními a hygienickými výsledky mytí.

PerfectDry
PerfectDry s technologií Zeolith® jednoduše udělá všechnu práci za vás: zachytí vlhkost a přemění ji na teplý vzduch. Díky silnému, ale přesto šetrnému 3D proudění vzduchu se teplo rovnoměrně rozprostře uvnitř myčky. A výsledek? Perfektní usušení jakéhokoli nádobí po každém mytí. I plastového.

Pro extrémně důkladné sušení dokonce i těžko sušitelného nádobí lze aktivovat funkci Extra sušení: pouhým stisknutím tlačítka se zvýší teplota během cyklu oplachování a zároveň se prodlouží sušicí fáze. Nádobí se díky tomu perfektně umyje i usuší.

Systém košů VarioFlex Pro
Maximální flexibilita a pohodlí až pro devět jídelních sad. U spotřebičů s příborovou zásuvkou Vario dokonce pro deset jídelních souprav.

DuoPower™
Dvojité ostřikovací rameno v horním koši zajišťuje optimální rozdělení vody do všech rohů myčky nádobí a zaručuje dokonalý výsledek mytí.

** v závislosti na modelu

* Doporučená maloobchodní cena výrobce. Tato cena je pouze orientační, konečnou cenu produktu stanoví jednotliví prodejci.
1) Na stupnici třídy energetické účinnosti od A+++ do D.
2) Roční spotřeba energie a vody na základě 280 standardních mycích cyklů (napojení na studenou vodu) a spotřeby v režimech s nízkou spotřebou energie. Skutečná spotřeba energie a vody závisí na způsobu používání spotřebiče.
3) Spotřeba energie a vody na základě standardního srovnávacího programu eco 50 °C. Skutečná spotřeba energie a vody závisí na způsobu používání spotřebiče.
4) Třída účinnosti sušení na základě stupnice od G (nejnižší účinnost) do A (nejvyšší účinnost).

Rozměrové výkresy myček nádobí

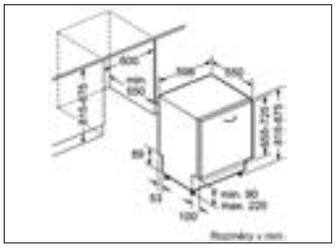

SMV...

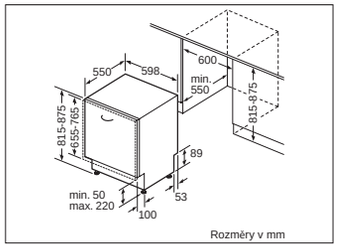

SME46MX23E

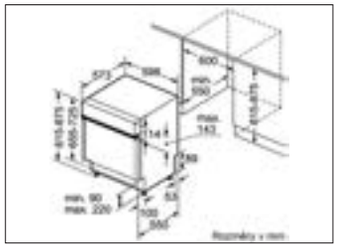

SMI...

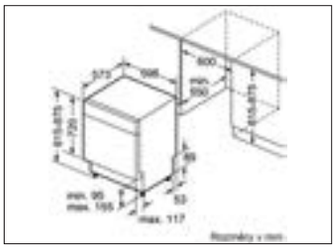

SMU...

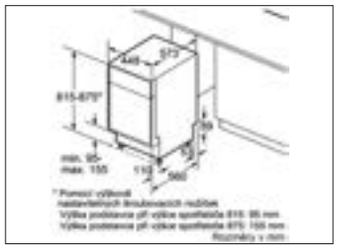

SPU...

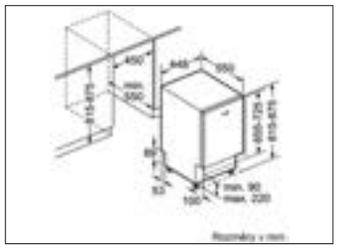

SPV...

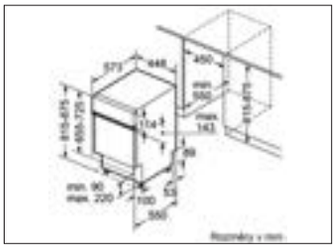

SPI...

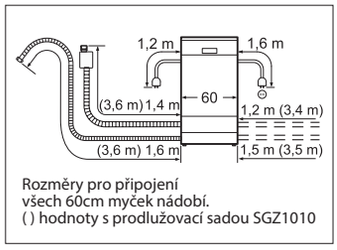

Rozměry pro připojení
všech 60cm myček nádobí.
( ) hodnoty s prodlužovací sadou SGZ1010

Přehled možných velikostí nádobí s příborovou zásuvkou Vario nebo bez ní

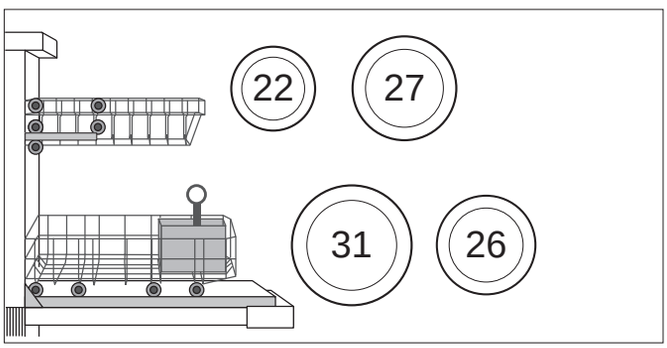

Systém košů bez příborové zásuvky Vario u myček vysokých 81,5 cm

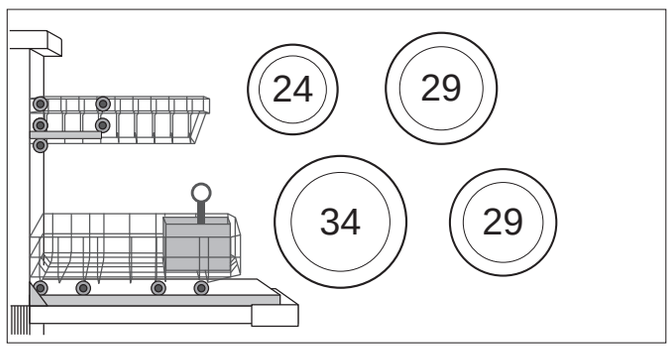

Systém košů bez příborové zásuvky Vario u myček vysokých 86,5 cm (o 5 cm vyšší myčka nádobí poskytuje prostor navíc pro vysoké nádobí v dolním koši)

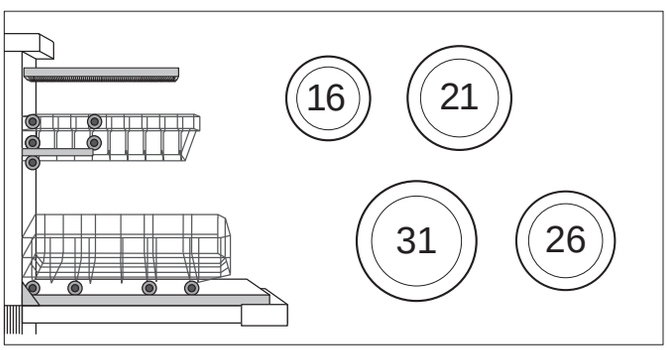

Systém košů s příborovou zásuvkou Vario u myček vysokých 81,5 cm

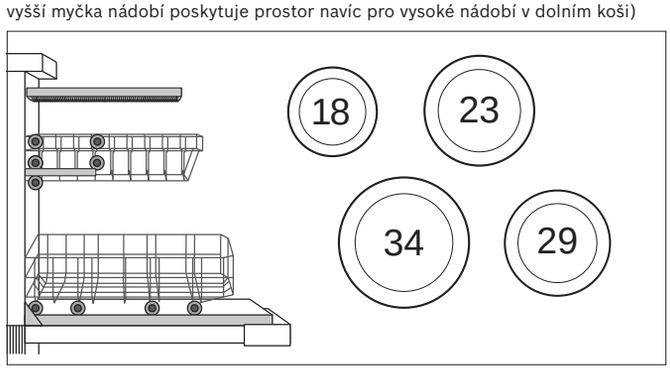

Systém košů s příborovou zásuvkou Vario u myček vysokých 86,5 cm (o 5 cm vyšší myčka nádobí poskytuje prostor navíc pro vysoké nádobí v dolním koši)

Pokyny k instalaci

Panty dveří

Myčky nádobí o šířce 45 cm
Součástí dodávky **plně integrovaných myček nádobí** jsou dveřní panty o nosnosti dvířek od 2,5 kg do 7,5 kg. V případě, že máte obložení dveří těžší, jsou k dispozici dveřní panty o nosnosti 11,5 kg. Tyto dveřní panty můžete zakoupit v našem zákaznickém servisu.
Součástí dodávky **integrovaných myček nádobí** jsou dveřní panty o nosnosti dvířek od 2,5 kg do 6,5 kg. V případě, že máte obložení dveří těžší, jsou k dispozici dveřní panty o nosnosti 11,5 kg. Tyto dveřní panty můžete zakoupit v našem zákaznickém servisu.

Myčky nádobí o šířce 60 cm
Součástí dodávky **plně integrovaných myček nádobí 86,5 cm** vysokých jsou dveřní panty o nosnosti dvířek od 3 kg do 10 kg. Náhradní dveřní panty o nosnosti 11,5 kg jsou k dispozici v našem zákaznickém servisu pro modely plně integrovaných myček s hlučností ≥ 40 dB(A). Pro modely ≤ 39 dB(A) nejsou dveřní panty o vyšší nosnosti k dispozici.
U všech **ostatních** 60cm myček nádobí jsou dodávány dveřní panty o nosnosti dvířek od 2,5 kg do 8,5 kg. V případě, že máte obložení dveří těžší, jsou k dispozici dveřní panty o nosnosti 11,5 kg. Tyto dveřní panty můžete zakoupit v našem zákaznickém servisu.

Poznámka:
Výměnu dveřních pantů by měl provádět pouze kvalifikovaný technik.
Hmotnost obložení dveří musí být rozložena rovnoměrně.

Instalace myček s funkcí TimeLight

Maximální velikost obložení dveří
myčky o výšce 81,5 cm: 725 mm
myčky o výšce 86,5 cm: 775 mm

Schéma vpravo: vzdálenost soklu nesmí přesáhnout 60 mm (rozměr **a** – při 130mm výšce soklu).

Tím získáte potřebnou mezeru pro odraz paprsku TimeLight (rozměr **b**) a 40 mm odsazení od obložení dveří.

Maximální výšku soklu (rozměr **c**) viz instalační tabulka na stranách 165 a 166:

Nemá smysl u vysoké instalace!

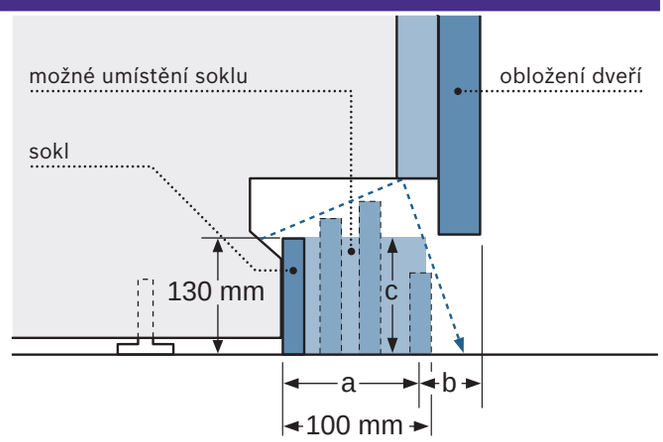

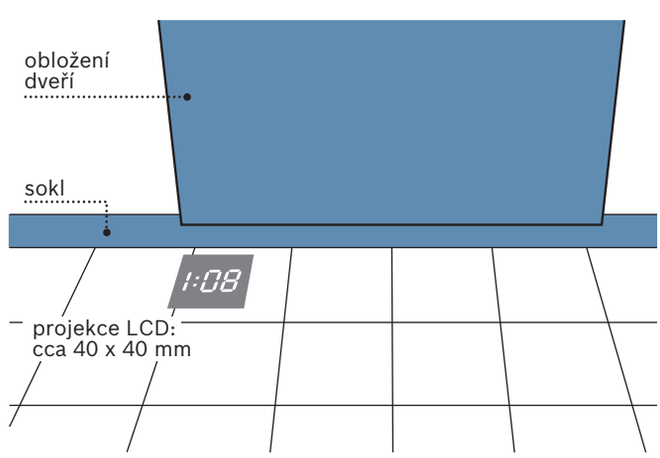

Bosch je nejprodávanější značka myček nádobí na světě.

WORLD'S BRAND NO. 1*

* Kategorie myčky. Zdroj: Euromonitor, objemy prodeje, 2018

Praní

Baumwolle
Baumwolle
Pflegeleicht
Wolle
Extrakurz 15/30'
Schnell/Mix
NightWash
Fertig in
Speed/Eco Perfect
Bügel-leicht
Water Plus

Vestavná pračka, vestavná pračka se sušičkou, plně integrované

Cena: 25 990 Kč*

Cena: 38 490 Kč*

Serie | 6
WIW24340EU

A+++ AquaStop, AntiVibration Design, reload, WaveDrum, ActiveWater Plus

Hodnoty a spotřeba
- třída spotřeby energie: A+++ v rozsahu tříd energetické účinnosti od A+++ do D
- spotřeba energie: 139 kWh/rok[1)]
- spotřeba vody: 8 800 l/rok[2)]
- náplň prádla: 1–7 kg
- třída účinnosti odstřeďování: B
- počet otáček: 400–1 200 ot./min.
- hlučnost praní/odstřeďování: 42/65 dB(A) re 1 pW[3)]

Speciální programy
- speciální programy: extra máchání/škrobení, odstředění/odčerpání, mix, super 15'/30', vlna/ruční praní, jemné/hedvábí

Speciální funkce a nastavení
- TouchControl tlačítka: odložený start, start/pauza s reload funkcí (možnost doplnění prádla), EcoPerfect/SpeedPerfect, nastavení počtu otáček/stop máchání

Komfort a bezpečnost
- funkce Reload: máte možnost přidat prádlo dokonce i po začátku pracího cyklu
- velký displej s ukazateli: průběhu programu, počtu otáček, zbytkového času v minutách, doporučené náplně a nastavení konce praní až za 24 hodin
- EcoSilence Drive: tichý asynchronní motor s dlouhou životností
- AquaStop se zárukou
- bezstupňová množstevní automatika
- systém rozpoznání pěny
- kontrola nevyváženosti
- protihluková izolace: izolace i ve spodní části pračky
- signál na konci programu
- 30cm plnicí otvor s úhlem otevírání 130°
- kovový háček zavírání dveří

Technické informace
- spotřebič (V x Š x H): 81,8 x 59,6 x 57,4 cm
- nastavitelná výška soklu: 15 cm
- nastavitelná hloubka soklu: 6,5 cm

Zvláštní příslušenství
WMZ20441 – výškově nastavitelné nohy
WMZ2200 – set pro upevnění k podlaze
WMZ2381 – přívod studené vody/prodl. AquaStopu

Rozměrové výkresy na str. 180.

Serie | 6
WKD28541EU

B ActiveWater, AquaStop

Hodnoty a spotřeba
- třída spotřeby energie/účinnost praní: B (v rozsahu tříd energetické účinnosti od A do G)/A
- spotřeba energie praní/sušení: 5,5 kWh
- spotřeba vody praní/sušení: 105 l při standardním programu
- náplň prádla: 7 kg praní/4 kg sušení
- nonstop program praní/sušení: 4 kg
- počet otáček: 600–1 400 ot./min.
- hlučnost praní/odstřeďování: 57/74 dB(A) re 1 pW[3)]

Speciální programy
- speciální programy: extra máchání/škrobení, program pro praní v noci, mix, extra krátký 15', máchání/odstředění, odstředění/odčerpání, AlergiePlus, vlna/ruční praní, jemné/hedvábí
- speciální program: program na odstranění textilních vláken a žmolků

Speciální funkce a nastavení
- tlačítka pro volitelné funkce: start, nastavení počtu otáček, změna, volba nastavení, druh sušení, teplota a 24hod. odložený start

Komfort a bezpečnost
- AquaStop se zárukou
- velký displej: ukazatel průběhu programu, teploty, nastaveného počtu otáček, zbytkového času a nastavení konce praní až o 24 hodin, ukazatel ukončení sušení
- elektronické ovládání jedním otočným voličem všech pracích a speciálních programů
- senzorově řízené sušení, časově řízené programy
- systém vrchní vody
- množstevní automatika
- systém rozpoznání pěny
- kontrola nevyváženosti
- signál na konci programu
- dětská pojistka proti otevření dvířek
- skleněný kryt plnicího otvoru
- závěs dveří vlevo
- kovový háček zavírání dveří
- elektromagnetický zámek

Technické informace
- spotřebič (V x Š x H): 82,0 x 59,5 x 58,4 cm
- nastavitelná výška soklu: 16,5 cm
- nastavitelná hloubka soklu: 6,5 cm

Zvláštní příslušenství
WMZ2200 – set pro upevnění k podlaze
WMZ2381 – přívod studené vody/prodl. AquaStopu

Rozměrové výkresy na str. 180.

AquaStop – záruka značky Bosch v případě poškození vodou – po celou dobu životnosti spotřebiče

Se systémem AquaStop jste v absolutním bezpečí před škodami způsobenými vodou. Přispívají k tomu různorodá vzájemně sladěná opatření: bezpečnostní ventil na vodovodním kohoutku, dvojitá přívodní hadice s automatickou regulací tlaku, vana s plovákem a spínačem čerpadla. Bosch garantuje funkčnost systému po celou dobu životnosti spotřebiče.

* Doporučená maloobchodní cena výrobce. Tato cena je pouze orientační, konečnou cenu produktu stanoví jednotliví prodejci.

1) Spotřeba energie v kWh za rok na základě 220 standardních pracích cyklů s programy bavlna 60 °C a 40 °C s celou a poloviční náplní v režimech s nízkou spotřebou energie. Skutečná spotřeba energie závisí na tom, jak je spotřebič používán.
2) Spotřeba vody v litrech za rok na základě 220 standardních pracích cyklů s programy bavlna 60 °C a 40 °C s celou a poloviční náplní v režimech s nízkou spotřebou energie. Skutečná spotřeba vody závisí na tom, jak je spotřebič používán.
3) Úroveň emisí hluku šířeného vzduchem vyjádřená v dB(A) re 1 pW a zaokrouhlená na nejbližší celé číslo během fází praní a odstřeďování u standardního programu bavlna 60 °C s celou náplní.

Rozměrové výkresy vestavné pračky a kombinace pračka/sušička

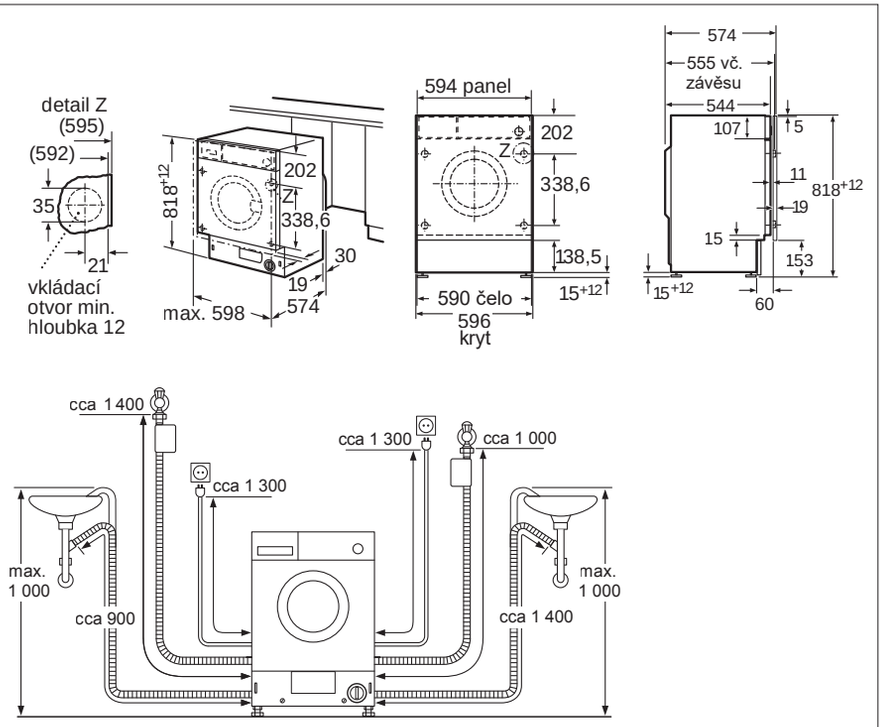

Pokud přívodní hadice AquaStop nemá dostatečnou délku, lze ji prodloužit pomocí přídavné sady WMZ2381.

Rozměry v mm

WIW24340EU

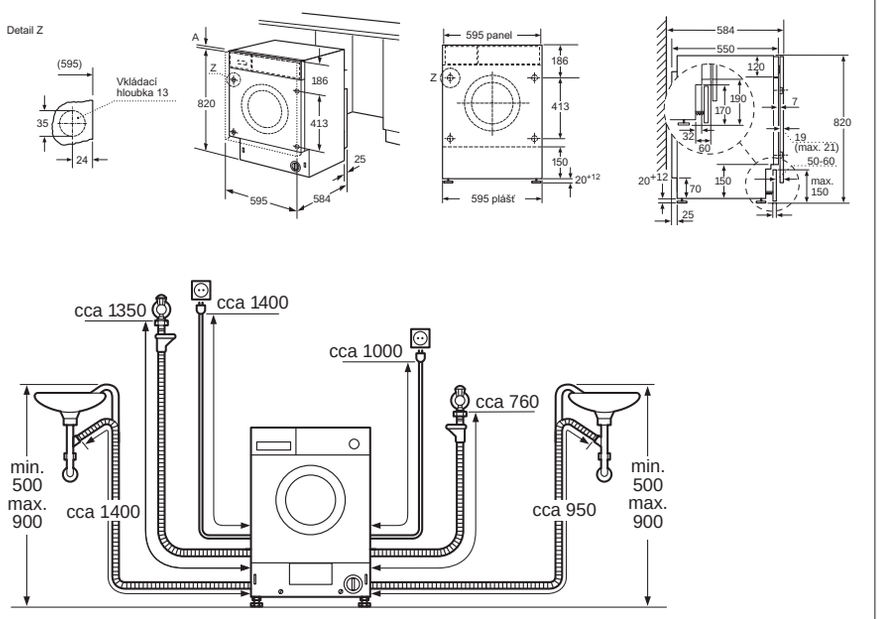

Pokud přívodní hadice AquaStop nemá dostatečnou délku, lze ji prodloužit pomocí přídavné sady WMZ2381.

Rozměry v mm

WKD28541EU

Nová volně stojící kombinovaná pračka se sušičkou Bosch Serie | 6

Pro jistotu: na náš servis se můžete spolehnout

Dostupný, odborně vyškolený, rychlý, to je servis značky Bosch.
Před prodejem i po prodeji – po celou dobu životnosti spotřebiče.

Na vašem názoru nám záleží.
Kvalita Bosch i v servisních službách.

To, co jste nám vy, naši zákazníci, řekli o kvalitách servisu Bosch v dotazníku spokojenosti, hovoří pro kvalitu servisu spotřebičů značky Bosch.

Celková spokojenost se servisem ★★★★½ 4,62

5 hvězd = velmi dobrý
Výsledky ankety pořádané v roce 2018 mezi našimi koncovými uživateli.

Bližší informace o servisních službách najdete na našem webu po oskenování QR kódu.

**Zaručená spolehlivost.
Žádné kompromisy.**

Všechny spotřebiče Bosch jsou vyráběny s maximální péčí a z vysoce kvalitních materiálů. Díky tomu výrobce garantuje u všech spotřebičů Bosch dvouletou záruku.

**Široká síť servisů Bosch.
Stačí jen zavolat.**

Naše široká servisní síť je zárukou toho, že odborná pomoc je vždy nablízku.

**Kvalita servisu přímo od výrobce.
Originál Bosch.**

Jsme vázáni kvalitou, rovněž pokud jde o servis spotřebičů. Nikdo tak nezná naše spotřebiče lépe než pravidelně školení technici. Ti pracují s nejnovějšími přístroji pro měření, diagnostiku a opravy spotřebičů s využitím pouze originálních náhradních dílů Bosch.

**Originální příslušenství.
Účinné čisticí prostředky.**

Nechte se inspirovat naší rozsáhlou řadou příslušenství. Objevte maximální komfort obsluhy vašeho domácího spotřebiče a využijte všechny jeho možnosti. Zároveň dopřejte spotřebiči i optimální péči a údržbu. Abychom vám s tím pomohli, nabízíme celou řadu certifikovaných čisticích a ošetřovacích přípravků Bosch. Při správné péči a údržbě vám bude spotřebič sloužit po mnoho dalších let.

Servis po celou dobu životnosti spotřebiče přímo od společnosti Bosch.

I pokud záruční doba spotřebiče uplyne, jsme stále připraveni vám pomoci. Můžete se spolehnout na odbornou péči vyškolených techniků po celou dobu životnosti vašeho spotřebiče. Od chybějícího návodu k obsluze až po opravu spotřebiče – o vše se postaráme.

**Náhradní díly a příslušenství.
Rychle a spolehlivě.**

Dodáváme náhradní díly a příslušenství do 48 hodin bez ohledu na to, o který typ domácího spotřebiče Bosch se jedná. Důležité díly máme skladem nejméně deset let, i po ukončení výroby daného spotřebiče. Tak vám zajistíme, že si můžete užívat kvalitu spotřebiče Bosch ještě po mnoho let.

Výše příspěvku na likvidaci historických elektrozařízení

Druh elektrozařízení	Výše příspěvku vč. DPH	Výše příspěvku bez DPH
Příslušenství, plynové varné desky, zásuvky na příslušenství	0,00 Kč	0,00 Kč
Chladničky, kombinace chladničky a mrazničky	194,00 Kč	160,33 Kč
Mrazničky	194,00 Kč	160,33 Kč
Pračky nad 30 kg	69,00 Kč	57,02 Kč
Sušičky s tepelným čerpadlem	104,00 Kč	85,95 Kč
Myčky nádobí	69,00 Kč	57,02 Kč
Vařiče a pečicí trouby, velká zařízení používaná k vaření a jinému zpracování potravin do 25 kg	16,00 Kč	13,22 Kč
Vařiče a pečicí trouby, velká zařízení používaná k vaření a jinému zpracování potravin nad 25 kg	69,00 Kč	57,02 Kč
Elektrické sporáky	69,00 Kč	57,02 Kč
Elektrické varné desky	16,00 Kč	13,22 Kč
Mikrovlnné trouby	16,00 Kč	13,22 Kč
Ventilační a odsávací velké domácí spotřebiče do 25 kg	16,00 Kč	13,22 Kč
Ventilační a odsávací velké domácí spotřebiče nad 25 kg	69,00 Kč	57,02 Kč

Domácí spotřebiče Bosch mají své fanouškovské stránky i na Facebooku. Pokud také fandíte nejnovějším technologiím a inovacím, přidejte se k nám a získejte množství výhod a exkluzivních informací. Samozřejmě rádi zodpovíme vaše dotazy a uvítáme vaše komentáře a návrhy.
Těšíme se na vás na www.facebook.com/BoschHomeczsk.

Váš odborný prodejce Bosch:

BSH domácí spotřebiče s. r. o.
Radlická 350
158 00 Praha 5
tel.: +420 251 095 555
e-mail: bosch.spotrebice@bshg.com
www.bosch-home.cz

Q8ACZB0220 Katalog Vestavba Bosch 2019/2020
AG Geronimo 10/2019.

Změny technických parametrů a vybavení vyhrazeny bez upozornění. Image obrázky nemusejí vždy odpovídat sortimentu pro ČR. Veškeré hodnoty deklarované výrobcem/dodavatelem v tomto dokumentu byly získány na základě měření prováděných v laboratorních podmínkách podle příslušných směrnic evropského práva. Hodnoty naměřené při běžném provozu spotřebiče se mohou od deklarovaných hodnot lišit.
© BSH domácí spotřebiče s. r. o.