BOSCH

Des technologies pour la vie

EXCLUSIV©

On reconnait une exclusivité au premier coup d'oeil. Ainsi qu'au deuxième et au troisième...

Les appareils électroménagers écologiques EXCLUSIV de Bosch.

Edition 2020





Le souci du détail pour des appareils particulièrement efficaces

Avec les appareils électroménagers EXCLUSIV, vous bénéficiez d'une technique de pointe, alliant l'innovation et la qualité éprouvée de Bosch. Des appareils qui convainquent par leur puissance, leur richesse fonctionnelle et leur consommation d'eau et d'électricité sans commune mesure. Des matériaux exceptionnels, une minutie digne des meilleurs artisans dans les finitions et des équipements exclusifs soulignent l'exigence de la gamme EXCLUSIV.

Table des matières

Avantage Exclusiv: Garantie prolongée GRATUITE **4**

Label énergétique **6**

Lave-linge et Sèche-linge **8**
Lave-linge 12
Sèche-linge 20

Lave-vaisselle **22**
Lave-vaisselle intégrables 26
Lave-vaisselle pose libre 27

Réfrigérateurs et surgélateurs **28**
Réfrigérateurs intégrables 35
Bottom-freezers pose libre 36
Surgélateurs armoires 38

Fours et tables de cuisson **40**
Fours 44
Tables de cuisson 45

Schémas techniques **46**

Service **48**

Votre avantage Exclusiv: Garantie prolongée GRATUITE.

Tous nos appareils électroménagers sont des produits de première qualité qui vous donneront entière satisfaction pendant de nombreuses années. La garantie d'usine est de 2 ans. Mais qu'en est-il ensuite? Nous avons imaginé pour vous une formule spéciale: la Garantie Prolongée Bosch qui vous offre une sécurité additionnelle de 3 ans.



Exclusif: la garantie prolongée Bosch, une sérénité assurée.

Profitez d'une sécurité de 3 ans, en plus de votre garantie d'usine de 2 ans.
Nous offrons **une Garantie Prolongée BOSCH GRATUITE** sur les appareils présents dans ce catalogue Exclusiv.

Comment demander votre garantie prolongée ?

1. Surfez vers: www.bosch-home.be/fr/mybosch
2. Créez un compte ou identifiez-vous avec votre adresse e-mail
3. Enregistrez votre appareil:
   - E-nr
   - Numéro FD
   - Numéro Z

   } Ces données se trouvent sur la plaque signalétique de votre appareil.
   - Date d'achat
4. Confirmez l'enregistrement de votre produit en cliquant sur « envoyer ». La garantie gratuite de 5 ans est dès lors activée.
5. Le Certificat peut être téléchargé dans «Mes produits»

Garantie prolongée Bosch: les avantages en un coup d'oeil.

- 5 ans de sécurité en matière de coûts de réparation.
- Un service de qualité assuré par des techniciens spécialement formés pour la réparation des appareils électroménagers de la marque Bosch.
- Tous les frais sont pris en charge par Bosch (pièces détachées, main-d'oeuvre et déplacement).

Nos nouveautés améliorent les standards.

EXCLUSIV©

Un design EXCLUSIV
Différent, exigeant – et reconnaissable au premier coup d'œil: le lave-linge à hublot chromé/blanc, poignées polies, superbe JogDial en chrome brillant et de nombreux équipements supplémentaires garantissant un confort accru.

10 ans de garantie
Le moteur EcoSilence Drive™ des lave-linge de Bosch fonctionne grâce à un aimant permanent, un nouveau système électronique d'entraînement plus performant et plus économique que celui des autres moteurs. Le moteur compact affiche une très faible usure et se distingue ainsi par une longue durée de vie. C'est pourquoi Bosch garantit son moteur EcoSilence Drive™ pendant 10 ans pour les lave-linge.

Green Technology inside (GTi)
Green Technology est le programme de Bosch axé sur la durabilité, l'efficacité et la transparence, en particulier dans l'utilisation des ressources et de l'énergie. Vous reconnaîtrez nos produits les plus économes en énergie dans notre catalogue à leur logo 'Green Technologie inside'.

Service clientèle
Bien entendu, les normes de qualité très strictes de Bosch s'appliquent également à son service clientèle. Visitez notre site www.bosch-home.be et réservez en ligne le passage de notre spécialiste technique. Vous planifiez vous-même directement la visite d'intervention, le jour de votre choix. Ou vous appelez tout simplement le service clientèle de Bosch, accessible 24/24h au 070/ 22 21 41.



Serie
Pour simplifier votre décision d'achat, nous avons scindé nos appareils électroménagers en quatre catégories : Serie 8, 6, 4 et 2. Chaque série présente des caractéristiques de performance visant à satisfaire des besoins spécifiques. Découvrez les appareils électroménagers qui répondent le mieux à vos besoins.

La version actuelle du label énergétique: valable jusqu'au 28 février 2021.

Utiliser des appareils économes préserve de précieuses ressources et réduit vos factures. C'est pourquoi vous devez tenir compte de faibles valeurs de consommation d'énergie et d'eau lorsque vous achetez un nouvel appareil. Depuis 1995, le label énergétique européen fournit des informations standardisées concernant la consommation d'énergie et d'eau des appareils électroménagers.L'actuel label énergétique, qui se présente comme sur l'image depuis 2012, spécifie la classe énergétique de l'appareil électroménager en question. Il utilise également des pictogrammes pour fournir des informations supplémentaires sur l'appareil telles que le niveau sonore ou la capacité ainsi que la consommation en eau et en électricité. Pour les lave-linge et les lave-vaisselle, le label énergétique indique actuellement la consommation en eau et en électricité sur une année. Nous expliquons ci-dessous la version actuelle du label énergétique en prenant l'exemple des réfrigérateurs et congélateurs.



Exemple label énergétique pour réfrigérateurs et congélateurs:
En plus du volume total utilisable tous compartiments confondus, le label énergétique spécifie le niveau sonore de l'appareil. La classe d'efficacité énergétique est particulièrement importante pour ce type d'appareils. Plus la classe d'efficacité énergétique est bonne, plus vous économisez de l'argent, un argument de taille pour des appareils branchés en continu.

1. Classe d'efficacité énergétique
2. Consommation en électricité en kWh/an (mesurée dans les nouvelles conditions standards)
3. Niveau sonore exprimé en dB(A) re 1 PW
4. Volume total de tous les compartiments de congélation
5. Volume total de tous les compartiments de réfrigération

La version du label énergétique: valable à partir du 1er mars 2021.

Les évolutions technologiques de ces dernières années ont permis d'augmenter le nombre d'appareils classés A+ et au-delà. Résultat : le label énergétique ne remplit plus sa fonction originale qui est de vous aider à faire un choix lors de l'achat. De plus, les habitudes des utilisateurs ont, elles aussi, évolué. Il est donc temps de mettre à jour l'actuel label énergétique. Les premiers appareils électroménagers à bénéficier du nouveau label énergétique seront les lave-linge, les lavante-séchante, les lave-vaisselle, les réfrigérateurs et congélateurs et les caves à vin. Le nouveau label énergétique sera obligatoire dès le 1er mars 2021 pour tous les appareils électroniques. Mais comme il sera collé sur les appareils avant cette date, nous souhaitons vous fournir d'ores et déjà quelques informations sur ce future label énergétique.

Le changement le plus significatif est l'élimination des classes d'efficacité énergétique «plus», comme par exemple A+++. À l'avenir, la classification ira de A à G. De nouvelles méthodes seront également utilisées pour mesurer la consommation en électricité et déterminer la classe énergétique. Selon les spécifications de l'UE, ils doivent, dans la mesure du possible, tenir compte de l'utilisation réelle du produit et refléter le mode de consommation normal. Cela signifie, par exemple, que la consommation d'énergie des lave-linge, des lavante-séchante et des lave-vaisselle ne sera plus spécifiée par an mais par 100 cycles de de l'appareil en question. La durée du programme de label à tester sera également précisée pour ces produits. Dans le cas des lave-linge et des lavante-séchante, il y aura même une durée maximale de programme qui ne devra pas être dépassée.

Le programme de test pour l'étiquetage des lave-linge et des lavante-séchante change également. Le nouveau programme "Eco 40-60" sera affiché sur le bandeau de commande. Pour les lave-vaisselle, la composition des couverts standard sera également modifiée. Pour ces raisons et d'autres encore, il n'est pas possible de convertir directement les classes d'efficacité actuelles en nouvelles classes. De plus, vous pourrez désormais obtenir plus d'informations sur le produit en scannant un QR code affiché sur le label énergétique. Le QR code vous renverra à une base de données de l'UE à partir du 1er mars 2021. Vous pourrez y consulter et y télécharger des documents pour tous les appareils qui font l'objet d'un nouveau label énergétique. Il sera également possible d'accéder à la base de données via Internet.Pour plus d'informations sur le nouveau label énergétique, **visitez le site www.bosch-home.be/fr**

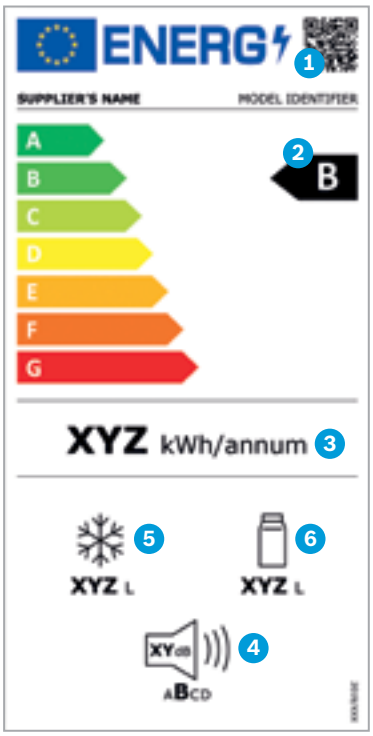

Exemple label énergétique pour réfrigérateurs et congélateurs:
La méthode utilisée pour déterminer la classe énergétique est maintenant plus complète. Elle prend en compte le type d'appareil, son principe de fonctionnement, la température ambiante, ainsi que le nombre et la taille des compartiments de stockage. Les autres éléments du nouveau label énergétique ne changent pas. La consommation en électricité continue à être indiquée en kWh par an. Le label fournit également des informations sur le volume total de tous les compartiments de réfrigération et de congélation, s'il y en a, et sur le niveau sonore et la catégorie de niveau sonore.

1. QR code
2. Classe d'efficacité énergétique
3. Consommation en électricité en kWh/an (mesurée dans les nouvelles conditions standards)
4. Niveau sonore exprimé en dB(A) re 1 PW et catégorie de niveau sonore
5. Volume total de tous les compartiments de congélation
6. Volume total de tous les compartiments de réfrigération

Lave-linge EXCLUSIV





Equipement lave-linge

Caractéristiques

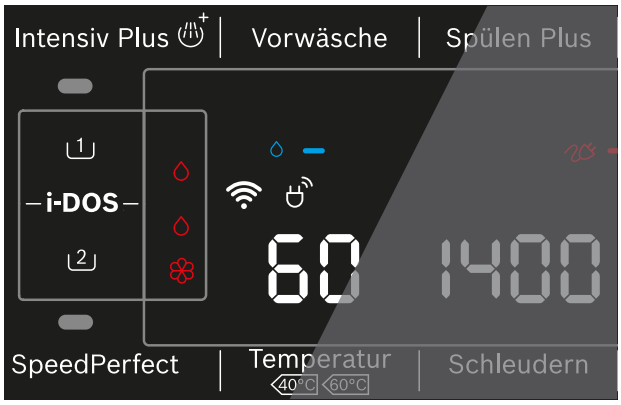

i-DOS

Moins d'eau et de lessive gaspillées grâce au dosage automatique.

- Mettre le linge dans le tambour, démarrer le programme automatique, et i-DOS s'occupe du reste – il n'y a pas plus simple.
- Le système de dosage automatique détecte la charge, le type de tissu ainsi que le degré de salissure et calcule la quantité d'eau et de détergent nécessaire au millilitre près.



Système de lavage 4D

L'eau pénètre mieux dans le linge et la lessive est diffusée de manière optimale, pour des résultats de lavage parfait.

- Le système de lavage 4D garantit un lavage ultra performant pour un linge encore plus propre, même à pleine charge.
- Un distributeur supplémentaire injecte l'eau et la lessive de manière centralisée dans le tambour à vitesse accrue. Dans le « tunnel de lavage » formé, l'eau et la lessive injectées sont réparties uniformément sur tout le linge.



Intensif Plus

Un nettoyage intensif des tissus très sales.

- Grâce à cette option spéciale sur votre lave-linge, vos vêtements très sales sont parfaitement lavés en seulement 30 minutes.
- La puissance de nettoyage supplémentaire permet un cycle de lavage plus intensif, prolongé de 30 minutes maximum. L'effet est visible par une activité accrue et plus de mousse dans le tambour.

Les équipements de A à Z



Technologie ActiveWater
Un capteur détecte la quantité de linge et garantit une adaptation toujours exacte de la consommation d'eau en fonction de la charge - la consommation d'eau et d'énergie s'en trouve considérablement réduite.



Technologie ActiveWater Plus
Une consommation d'eau et d'énergie réduite au minimum, grâce à un capteur qui adapte le niveau d'eau et le temps de rinçage en fonction du type de tissu et de la quantité de linge dans le tambour.



AquaSensor
Le capteur détecte les résidus de détergent dans l'eau de rinçage et adapte le nombre de cycles de rinçage en conséquence, évitant ainsi une consommation d'eau inutile ainsi que des taches sur votre linge.



AquaStop: la garantie à vie contre les dégâts des eaux.*
Le système AquaStop protège votre machine contre les dégâts des eaux pendant toute la durée de vie l'appareil.

Tuyau AquaStop
Le système AquaStop comprend un tuyau d'arrivée d'eau à double paroi, une soupape de sécurité et un système antidébordement contenant un interrupteur à flotteur pour une protection intégrale contre les dégâts des eaux.



EcoSilence Drive
L'un des moteurs les plus puissants qui soient, grâce à la combinaison d'une électronique moderne et d'un aimant permanent. Particulièrement économique et silencieux avec une longue durée de vie.



Système antitaches
Elimination efficace des 4 à 16 taches les plus tenaces, de l'herbe au vin rouge. Le système adapte automatiquement la température, la vitesse de rotation du tambour et le temps de trempage aux textiles à traiter.



Home Connect
Contrôlez votre lave-linge à distance en toute tranquillité : la fonction Easy Start vous facilite la tâche en recommandant le meilleur programme pour votre linge.



Système de dosage intelligent i-DOS
Moins d'eau et de lessive gaspillées grâce à un dosage automatique du détergent et de l'adoucissant au millilitre près, pour un linge parfaitement propre.



Intensif Plus
L'option Intensif Plus active un cycle de lavage plus intensif, permettant de laver vos tissus très sales en 30 minutes seulement.

Rajout de linge
Cette fonction vous offre la possibilité d'ajouter du linge même après le départ du programme de lavage.

Nettoyage tambour avec rappel automatique
Programme pour le nettoyage et l'entretien du tambour et de la cuve – avant le premier programme de lavage ou pour les lavages fréquents à basse température. Le rappel est affiché sur l'écran du lave-linge.



VarioPerfect
Avec VarioPerfect, vous pouvez enclencher les options SpeedPerfect et EcoPerfect avec presque tous les programmes, pour les rendre encore plus rapides ou plus économiques.



VarioDrum
La structure en forme de vagues du tambour permet une répartition égale de l'eau, tandis que les aubes asymétriques distribuent l'eau avec le produit lessiviel de manière constante – pour un lavage parfait et tout en douceur.

Système de lavage 4D
Un distributeur supplémentaire injecte l'eau et la lessive de manière centralisée dans le tambour. Ainsi, l'eau pénètre mieux dans vos tissus et la lessive est parfaitement diffusée, pour un linge parfaitement propre.



Laine/lavage à la main
Le programme laine/lavage à la main est particulièrement doux pour le textile délicat : pauses prolongées pendant le programme, niveau d'eau adapté, moins de rotations de tambour et un soin tout en douceur de vos vêtements les plus sensibles.

*Les conditions de garantie détaillées peuvent être consultées à l'adresse www.bosch-home.be/fr/

5 ANS
DE GARANTIE
GRATUITE
(valeur: € 89,99 - TVA incl. par appareil)

Enregistrez votre appareil sur
www.bosch-home.be/fr/mybosch
pour pouvoir profiter de votre garantie prolongée.
Plus d'infos sur la page 4.





WAXH2K90FG - NEW **Serie 8**	**€ 1149,99***	**WAX32M90FG - NEW** **Serie 8**	**€1049,99***
Energy A+++ -30% SpeedPerfect 10 kg EcoSilence Drive AntiVibration Design		Energy A+++ -30% SpeedPerfect 10 kg EcoSilence Drive AntiVibration Design	
Avantages EXCLUSIV – DESIGN EXCLUSIV – i-DOS – Home-Connect – AquaStop – Garantie prolongée Bosch		**Avantages EXCLUSIV** – DESIGN EXCLUSIV – AquaStop – Garantie prolongée Bosch	
Informations générales • Classe d'efficacité énergétique**: A+++ -30% • Capacité: 1 - 10 kg • Vitesse d'essorage max.***: 1600 tr/min • Classe d'efficacité d'essorage: A • Consommation d'énergie annuelle pondérée: 167 kWh • Consommation d'eau annuelle pondérée: 12100 l		**Informations générales** • Classe d'efficacité énergétique**: A+++ -30% • Capacité: 1 - 10 kg • Vitesse d'essorage max.***: 1600 tr/min • Classe d'efficacité d'essorage: A • Consommation d'énergie annuelle pondérée: 167 kWh • Consommation d'eau annuelle pondérée: 12100 l	
Programmes • Programme automatique: lavage et dosage reglé par capteurs avec i-DOS • Programmes spéciaux: Automatic 30°, Jeans/Couleurs sombres, Outdoor, Express 15/30 min, Nettoyage tambour, Laine/lavage à la main, Délicat/Soie, Mix rapide, Rinçage, Essorage/Vidange, Synthétiques et Coton		**Programmes** • Programmes spéciaux: Couleurs sombres, Chemises, Outdoor, Express 15/30 min, Nettoyage tambour, Laine/lavage à la main, Délicat/Soie, Mix rapide, Rinçage, Essorage/Vidange, Synthétiques et Coton	
Options • Home-Connect: démarrage et contrôle à distance • Touches TouchControl: Départ/Pause avec fonction rajout de linge, Température, Vitesse d'essorage avec arrêt cuve pleine, SpeedPerfect, Intensif Plus, i-Dos dosage automatique, Prélavage, Rinçage plus, Réglage et 24h fin différée • SpeedPerfect • Sécurité enfants		**Options** • Touches TouchControl: Départ/Pause avec fonction rajout de linge, Température, Vitesse d'essorage avec arrêt cuve pleine, SpeedPerfect, Intensif Plus, Système antitaches, Prélavage, Rinçage plus, Repassage facile, Réglage et 24h fin différée • Système Antitache pour 4 types de taches • SpeedPerfect • Sécurité enfants	
Equipement et confort • i-Dos: Système de dosage intelligent du produit lessiviel pour un résultat de lavage parfait • Système de lavage 4D: résultats de lavage parfaits grâce au dosage de détergent efficace • Grand display LED pour l'indication du déroulement du programme, température, vitesse de l'essorage, temps résiduel, fin différée jusqu'à 24 h, réglage pour i-Dos et l'indication de la consommation • ECOPrognose: eau et énergie • Rajout de linge: ajouter du linge même après le départ d'un programme de lavage • JogDial - bouton de sélection lumineux avec fonction marche/arrêt intégrée • EcoSilence Drive • AquaStop avec garantie • Design AntiVibration • ActiveWaterPlus • AquaSensor pour un résultat optimal de rinçage • Système 3D AquaSpar • Adaptation automatique du lavage en fonction de la charge • Détection de mousse • Affichage du poids du linge et conseil de dosage immédiat pour le produit lessiviel • Indication de surdosage produit lessiviel • Bac à produit lessiviel auto-nettoyant • Affichage du temps résiduel • Signal de fin de programme • Signal sonore polyphonique • Système anti-balourd • Nettoyage du tambour avec rappel automatique • VarioDrum: pour un lavage doux et efficace • Eclairage du tambour par LED • Hublot de 32 cm avec angle d'ouverture de 171° charnières à gauche, non réversibles • Fermeture de porte magnétique comfort avec crochet métallique		**Equipement et confort** • Système de lavage 4D: résultats de lavage parfaits grâce au dosage de détergent efficace • Grand display LED pour l'indication du déroulement du programme, température, vitesse de l'essorage, temps résiduel, fin différée jusqu'à 24 h, système antitaches et l'indication de la consommation • ECOPrognose: eau et énergie • Rajout de linge: ajouter du linge même après le départ d'un programme de lavage • JogDial - bouton de sélection lumineux avec fonction marche/arrêt intégrée • EcoSilence Drive • AquaStop avec garantie • Design AntiVibration • ActiveWaterPlus • AquaSensor pour un résultat optimal de rinçage • Système 3D AquaSpar • Adaptation automatique du lavage en fonction de la charge • Détection de mousse • Affichage du poids du linge et conseil de dosage immédiat pour le produit lessiviel • Indication de surdosage produit lessiviel • Bac à produit lessiviel auto-nettoyant • Affichage du temps résiduel • Signal de fin de programme • Signal sonore polyphonique • Système anti-balourd • VarioDrum: pour un lavage doux et efficace • Nettoyage du tambour avec rappel automatique • Eclairage du tambour par LED • Hublot de 32 cm avec angle d'ouverture de 171° charnières à gauche, non réversibles • Fermeture de porte magnétique comfort avec crochet métallique	
Dimensions • (H x L x P): 84,8 x 59,8 x 63,2 cm		**Dimensions** • (H x L x P): 84,8 x 59,8 x 63,2 cm	





WAW32592FG **Serie 8**	**€ 949,99***	**WAU28T90FG - NEW** **Serie 6**	**€ 799,99***
Energy A+++ · -30% · VarioPerfect · 9 kg · EcoSilence Drive · AntiVibration Design · Inverter System		Energy A+++ · -30% · SpeedPerfect · 9 kg · EcoSilence Drive · AntiVibration Design	
Avantages EXCLUSIV – DESIGN EXCLUSIV – Eclairage du tambour par LED – AquaStop – Garantie prolongée Bosch		**Avantages EXCLUSIV** – DESIGN EXCLUSIV – AquaStop – Garantie prolongée Bosch	
Informations générales • Classe d'efficacité énergétique**: A+++ -30% • Capacité: 1 - 9 kg • Vitesse d'essorage max.***: 1600 tr/min • Classe d'efficacité d'essorage: A • Consommation d'énergie annuelle pondérée: 152 kWh • Consommation d'eau annuelle pondérée: 11220 l		**Informations générales** • Classe d'efficacité énergétique**: A+++ -30% • Capacité: 1 - 9 kg • Vitesse d'essorage max.***: 1400 tr/min • Classe d'efficacité d'essorage: B • Consommation d'énergie annuelle pondérée: 152 kWh • Consommation d'eau annuelle pondérée: 11220 l	
Programmes • Programmes spéciaux: Couleurs sombres, Blouses/ Chemises, Sport, Express 15 min, Mix rapide, AllergyPlus, Duvet, Nettoyage tambour, Laine/lavage à la main, Délicat/ Soie, Vidange, Rinçage/Essorage		**Programmes** • Programmes spéciaux: Jeans/Couleurs sombres, Chemises, Sport, Duvet, Express 15/30 min, Nettoyage tambour, Laine/lavage à la main, Délicat/Soie, Mix rapide, Rinçage, Essorage/Vidange, Synthétiques et Coton	
Options • Touches TouchControl: Start/Pause avec fonction Recharge, Prélavage, Rinçage plus, Repassage facile, Vitesse d'essorage, Température, Départ/Pause, SpeedPerfect, EcoPerfect, Système antitache et 24h fin différée • Option Antitache pour 4 taches - activable sur les programmes standards • VarioPerfect • Sécurité enfants		**Options** • Touches TouchControl: Départ/Pause avec fonction rajout de linge, Température, Vitesse d'essorage avec arrêt cuve pleine, SpeedPerfect, Prélavage, Rinçage plus et 24h fin différée • SpeedPerfect • Sécurité enfants	
Equipement et confort • Grand Display LED pour le déroulement du programme, la température, la vitesse d'essorage max., le temps résiduel, la fin différée de 24 h, conseil de dosage, la sélection antitaches et indication de la consommation • ECOPrognose: eau et énergie • Rajout de linge: ajouter du linge même après le départ d'un programme de lavage • JogDial - bouton de sélection lumineux avec fonction marche/arrêt intégrée • EcoSilence Drive • AquaStop avec garantie • Design AntiVibration • ActiveWaterPlus • Système 3D AquaSpar • Adaptation automatique du lavage en fonction de la charge • Détection de mousse • Indication de surdosage produit lessiviel • Bac à produit lessiviel auto-nettoyant • Affichage du temps résiduel • Signal de fin de programme • VarioDrum: pour un lavage doux et efficace • Eclairage du tambour par LED • Nettoyage du tambour avec rappel automatique • Hublot de 32 cm avec angle d'ouverture de 171° charnières à gauche, non réversibles • Fermeture de porte magnétique comfort avec crochet métallique		**Equipement et confort** • Grand display LED pour l'indication du déroulement du programme, température, vitesse de l'essorage, temps résiduel, conseil de dosage, fin différée jusqu'à 24 h et l'indication de la consommation • ECOPrognose: énergie • Rajout de linge: ajouter du linge même après le départ d'un programme de lavage • SoftDial - bouton de sélection pour les programmes de lavage et les programmes spéciaux • EcoSilence Drive • AquaStop avec garantie • Design AntiVibration • ActiveWaterPlus • AquaSensor pour un résultat optimal de rinçage • Système 3D AquaSpar • Adaptation automatique du lavage en fonction de la charge • Détection de mousse • Bac à produit lessiviel auto-nettoyant • Affichage du temps résiduel • Signal de fin de programme • Signal sonore polyphonique • Système anti-balourd • VarioDrum: pour un lavage doux et efficace • Nettoyage du tambour avec rappel automatique • Hublot de 32 cm avec angle d'ouverture de 171° charnières à gauche, non réversibles • Fermeture de porte magnétique comfort avec crochet métallique	
Dimensions • (H x L x P): 84,8 x 59,8 x 59 cm		**Dimensions** • (H x L x P): 84,5 x 59,8 x 63,3 cm	

* Prix marché conseillé (sans engagement) valable àpd 04/2020. TVA et contribution Recupel € 1 comprises.
** Sur une échelle de classes d'efficacité énergétique de A+++ à D
*** La valeur indiquée est arrondie

5 ANS
DE GARANTIE
GRATUITE
(valeur: € 89,99 - TVA incl. par appareil)

Enregistrez votre appareil sur
www.bosch-home.be/fr/mybosch
pour pouvoir profiter de votre garantie prolongée.
Plus d'infos sur la page 4.





WAT28493FG **Serie 6**	**€ 749,99***	**WAN28292FG - NEW** **Serie 4**	**€ 749,99***
Energy A+++ · -30% · VarioPerfect · 8 kg · EcoSilence Drive · AntiVibration Design		Energy A+++ · -30% · SpeedPerfect · 8 kg · EcoSilence Drive · AntiVibration Design	
Avantages EXCLUSIV – DESIGN EXCLUSIV – AquaStop – Garantie prolongée Bosch		**Avantages EXCLUSIV** – DESIGN EXCLUSIV – AquaStop – Garantie prolongée Bosch	
Informations générales • Classe d'efficacité énergétique**: A+++ -30% • Capacité: 1 - 8 kg • Vitesse d'essorage max.***: 1400 tr/min • Classe d'efficacité d'essorage: B • Consommation d'énergie annuelle pondérée: 135 kWh • Consommation d'eau annuelle pondérée: 9680 l		**Informations générales** • Classe d'efficacité énergétique**: A+++ -30% • Capacité: 1 - 8 kg • Vitesse d'essorage max***.: 1400 tr/min • Classe d'efficacité d'essorage: B • Consommation d'énergie annuelle pondérée: 137 kWh • Consommation d'eau annuelle pondérée: 9900 l	
Programmes • Programmes spéciaux: Voilages, Duvet, Couleurs sombres, Nettoyage tambour, Blouses/Chemises, Sport, Mix rapide, AllergyPlus, Express 15 min/30 min,Laine/Lavage à la main, Délicat/Soie, Rinçage/Essorage/Vidange		**Programmes** • Programmes spéciaux: Express 15/30 min., Mix rapide, Laine/lavage à la main, Délicat/Soie, Voilages, Chemises, Couleurs sombres, Sport, Duvet, Coton, Synthétiques, Rinçage, Essorage/Vidange	
Options • Touches TouchControl: Prélavage, Fin différée, Rinçage plus, Température, Départ/Stop avec fonction rajout de linge, EcoPerfect, SpeedPerfect, Vitesse d'essorage/Arrêt cuve pleine • VarioPerfect • Sécurité enfants		**Options** • Touches TouchControl: Départ/Pause avec fonction rajout de linge, Prélavage, Eau/Rinçage plus, SpeedPerfect, Réglage de la température, la vitesse d'essorage/Arrêt cuve pleine, fin différée de 1 à 24h • SpeedPerfect • Sécurité enfants	
Equipement et confort • Grand Display LED pour le déroulement du programme, la température, vitesse d'essorage max., temps résiduel, fin différée de 24 h, conseil de dosage et indication de la consommation • ECOPrognose énergie • Rajout de linge: ajouter du linge même après le départ d'un programme de lavage • SoftDial - bouton de sélection pour les programmes de lavage et les programmes spéciaux • EcoSilence Drive • AquaStop met garantie • AntiVibration design • ActiveWaterPlus • Système 3D AquaSpar • Adaptation automatique du lavage en fonction de la charge • Détection de mousse • Bac à produit lessiviel auto-nettoyant • Indication de surdosage produit lessiviel • Affichage du temps résiduel • Signal sonore de fin de programme • Système anti-balourd • VarioDrum: pour un lavage doux et efficace • Hublot de 32 cm avec angle d'ouverture de 171° charnières à gauche, non réversibles • Fermeture de porte magnétique comfort avec crochet métallique		**Equipement et confort** • Display LED pour le déroulement du programme, la température, vitesse d'essorage max., conseil de dosage, indication du temps résiduel et la fin différée de 1 à 24 h • Rajout de linge: ajouter du linge même après le départ d'un programme de lavage • SoftDial - bouton de sélection pour les programmes de lavage et les programmes spéciaux • EcoSilence Drive • AquaStop avec garantie • Design AntiVibration • ActiveWater • Système 3D AquaSpar • Adaptation automatique du lavage en fonction de la charge • Détection de mousse • Affichage du temps résiduel • Signal sonore de fin de programme • Système anti-balourd • VarioDrum: pour un lavage doux et efficace • Hublot de 32 cm avec angle d'ouverture de 171°, charnières à gauche, non réversibles • Fermeture de porte magnétique comfort avec crochet métallique	
Dimensions • (H x L x P): 84,8 x 59,8 x 55 cm		**Dimensions** • (H x L x P): 84,8 x 59,8 x 61,8 cm	



WAN28297FG - NEW
Serie 4

€ 649,99*

Energy A+++ | -10% | SpeedPerfect | 7 kg | EcoSilence Drive | AntiVibration Design

Avantages EXCLUSIV
– DESIGN EXCLUSIV
– AquaStop
– Garantie prolongée Bosch

Informations générales
- Classe d'efficacité énergétique**: A+++ -10%
- Capacité: 1 - 7 kg
- Vitesse d'essorage max***.: 1400 tr/min
- Classe d'efficacité d'essorage: B
- Consommation d'énergie annuelle pondérée: 157 kWh
- Consommation d'eau annuelle pondérée: 9020 l

Programmes
- Programmes spéciaux: Express 15/30 min., Mix rapide, Laine/lavage à la main, Délicat/Soie, Voilages, Chemises, Couleurs sombres, Sport, Duvet, Coton, Synthétiques, Rinçage, Essorage/Vidange

Options
- Touches TouchControl: Départ/Pause avec fonction rajout de linge, Prélavage, Eau plus, SpeedPerfect, Réglage de la température, la vitesse d'essorage/Arrêt cuve pleine, fin différée de 1 à 24h
- SpeedPerfect
- Sécurité enfants

Equipement et confort
- Display LED pour le déroulement du programme, la température, vitesse d'essorage max., conseil de dosage, indication du temps résiduel et la fin différée de 1 à 24 h
- Rajout de linge: ajouter du linge même après le départ d'un programme de lavage
- SoftDial - bouton de sélection pour les programmes de lavage et les programmes spéciaux
- EcoSilence Drive
- AquaStop avec garantie
- Design AntiVibration
- ActiveWater
- Système 3D AquaSpar
- Adaptation automatique du lavage en fonction de la charge
- Détection de mousse
- Affichage du temps résiduel
- Signal sonore de fin de programme
- Système anti-balourd
- Hublot de 30 cm avec angle d'ouverture de 180°, charnières à gauche, non réversibles
- Fermeture de porte magnétique comfort avec crochet métallique

Dimensions
- (H x L x P): 84,8 x 59,8 x 60,0 cm

* Prix marché conseillé (sans engagement) valable àpd 04/2020. TVA et contribution Recupel € 1 comprises.
** Sur une échelle de classes d'efficacité énergétique de A+++ à D
*** La valeur indiquée est arrondie


BOSCH
AutoClean
EXCLUSIV



Les sèche-linge EXCLUSIV

Equipement lave-linge

Caractéristiques



AutoClean

Le premier sèche-linge sans filtre de porte, grâce à l'élimination automatique des peluches.

- Grâce à la technologie novatrice AutoClean, le nettoyage du filtre de porte après chaque cycle fait désormais partie du passé. Ce système ingénieux permet d'évacuer les peluches vers un collecteur séparé, qui ne doit être vidé qu'après 20 cycles de séchage – environ 8 huit fois par an pour une utilisation moyenne. L'afficheur vous indique lorsqu'il faut vider le collecteur.
- Le nettoyage automatique assure des résultats de séchage parfaits avec une consommation d'énergie constante pendant toute la durée de vie de l'appareil.



Iron Assist

La vapeur d'eau permet de défroisser les vêtements secs.

- Iron Assist a été spécialement conçu pour alléger le repassage. Les vêtements secs qui sont légèrement ou fortement froissés sont mis dans le tambour, chauffés délicatement et pulvérisés d'une brume d'eau. La vapeur d'eau qui en résulte permet de défroisser efficacement le linge. Selon vos besoins, il ne vous reste plus qu'un simple coup de fer, ou pas de repassage du tout.
- Vous avez le choix entre 3 programmes :
  - Business : Pour rafraîchir les vêtements professionnels tels que les vestes et pantalons de costumes, chemises ou blouses
  - 5 Chemises - Pour rafraîchir 2 à 5 chemises ou blouses
  - 1 Chemise - Pour rafraîchir 1 chemise ou 1 blouse



Smart Dry

Le sèche-linge intelligent qui sélectionne automatiquement le bon programme de séchage.

- Un séchage en douceur et toujours aussi parfait : grâce à la fonction Smart Dry, le sèche-linge relié au lave-linge par Home Connect sélectionne automatiquement le programme de séchage idéal.
- Le sèche-linge se base sur les informations du dernier cycle de lavage pour sélectionner le programme de séchage optimal, sans avoir à utiliser votre smartphone ou tablette.

[1] Basé sur 160 cycles de séchage standard (3 fois par semaine)
[2] Pour les sèche-linge avec Home Connect 2.0 en combinaison avec tous les lave-linge Home Connect

Les équipements de A à Z

Sèche-linge à ventilation
Ce sèche-linge intelligent et économe chauffe l'air aspiré et le souffle dans le tambour. L'air humide est tout simplement évacué via une gaine d'extraction.

ActiveAir Technology
L'air est chauffé économiquement par une pompe à chaleur au lieu d'un élément chauffant conventionnel. La chaleur générée est utilisé efficacement pour garantir un linge parfaitement sec.

AllergyPlus
Programme spécial pour les personnes souffrant d'allergies. Grâce aux températures élevées, les germes, les acariens et les bactéries sont éliminés de manière efficace.

AutoClean
Un niveau de confort inégalé : oubliez le nettoyage des filtres grâce à l'élimination automatique des peluches.

AutoDry
Avec AutoDry, des capteurs de température et d'humidité résiduelle mesurent en permanence la différence de température et l'humidité restant dans le linge. Pour un séchage toujours parfait qui préserve vos vêtements.

EasyClean Filter
Le condenseur EasyClean de Bosch est facile à nettoyer. Un filtre compact et accessible protège votre condenseur des peluches et peut être retiré et nettoyé en un clin d'œil.

SelfCleaning Condenser
Avec le système automatique de nettoyage permanent du condenseur, plus besoin d'ôter les peluches. En outre, il garantit une performance constante de votre appareil et des temps de séchage courts, pour une faible consommation d'énergie durant toute la durée de vie de l'appareil, et naturellement, à pleine puissance.

Fin différée
Décidez-vous-même à quel moment du jour votre linge doit être prêt.

Home Connect
Utilisez l'application Home Connect sur votre smartphone ou tablette pour contrôler votre sèche-linge en toute facilité. Vous recevrez une notification lorsque votre linge est sec et de nombreux conseils sur la façon d'obtenir des résultats parfaits.

Iron Assist
La vapeur d'eau des 3 programmes Iron Assist permet de défroisser votre linge sec pour faciliter son repassage.

Antifroissage
Pour faciliter son repassage, le linge est automatiquement délié à la fin du programme par de légers mouvements du tambour. Jusqu'à 120 minutes selon le modèle.

Sèche-linge à condensation
La vapeur chaude dans le tambour se condense et est recueillie dans le réservoir à condensat, qui peut être vidé en toute simplicité.

Crochets de fermeture métalliques
Grâce à la structure solide des crochets métalliques, la porte du sèche-linge reste toujours bien fermé.

SensitiveDrying System
Avec la structure de tambour préservant les textiles et l'intérieur extraplat, le Sensitive Drying System aide à prendre soin de votre linge. Les aubes incurvées le mélangent à chaque rotation. Le résultat: un linge incroyablement doux – même après une centaine de passages au sèche-linge.

Smart Dry
Un séchage en douceur et toujours aussi parfait : le sèche-linge relié au lave-linge par Home Connect utilise les informations du dernier cycle de lavage pour régler automatiquement le programme idéal ainsi que la température et la durée de séchage.

Commande TouchControl
Une simple pression sur l'écran convivial de votre sèche-linge suffit pour sélectionner n'importe quelle fonction.

Eclairage intérieur du tambour
Grâce au tambour parfaitement illuminé, les pièces de linge manquantes oubliées dans la machine font désormais partie du passé.

Sèche-linge à pompe à chaleur
L'air est chauffé par une pompe à chaleur au lieu d'un élément chauffant conventionnel. Grâce à la pompe à chaleur, l'air est chauffé de manière économique et la chaleur disponible est utilisée de manière optimale.

Panier à lainages
Ce panier vous permet de sécher vos lainages sans risque de les rétrécir ni de les feutrer. Le panier à lainages convient également pour les chaussures de sport à dessus synthétique ou même les peluches.

5 ANS DE GARANTIE GRATUITE
(valeur: € 89,99 - TVA incl. par appareil)

Enregistrez votre appareil sur
www.bosch-home.be/fr/mybosch
pour pouvoir profiter de votre garantie prolongée.
Plus d'infos sur la page 4.





WTX8HK90FG - NEW **€ 1199,99***	**WTU879MFG** **€ 899,99***
Serie 8	**Serie 6**
AutoClean Condenser - Pompe à chaleur [1)]	**SelfCleaning Condenser - Pompe à chaleur [1)]**
Energy A+++ · 9 kg · AutoClean · SensitiveDrying System · AutoDry · Iron Assist	Energy A++ · 9 kg · SelfCleaning Condenser · SensitiveDrying System · AutoDry
Avantages EXCLUSIV – DESIGN EXCLUSIV – Capacité: 1 - 9 kg – Corbeille à lainages – Home Connect – Garantie prolongée Bosch	**Avantages EXCLUSIV** – DESIGN EXCLUSIV – Corbeille à lainages – Garantie prolongée Bosch
Informations générales • Classe d'efficacité énergétique**: A+++ • Capacité: 1 - 9 kg • Consommation électrique annuelle: 193 kWh • Classe d'efficacité de condensation: A • Niveau sonore: 62 dB (A) re 1 pW	**Informations générales** • Classe d'efficacité énergétique **: A++ • Capacité: 1 - 9 kg • Consommation électrique annuelle : 243 kWh • Classe d'efficacité de condensation: A • Niveau sonore : 64 dB (A) re 1 pW
Programmes • Iron Assist: Business, 5 Chemises, 1 Chemise • Smart Dry • Programmes spéciaux: : Laine/Chaussures en corbeille, Iron Assist, Mix, Essuies, Sport, Duvet, AllergyPlus, Minuterie chaud, Minuterie froid, Express 40 min, Chemises, Délicat, Coton et Synthétiques	**Programmes** • Programmes spéciaux: Mix, Laine/Chaussures en corbeille, Essuies, Couvertures, Minuterie chaud, Minuterie froid, Coton, Synthétiques, AllergyPlus, Sport, Lingerie/Délicat, Duvet, Express 40 min, Chemises
Options • Home-Connect: démarrage et contrôle à distance • Touches TouchControl: Départ/Pause/Rajout, Degré et résultat de séchage, Réglages de base, Antifroissage, Séchage délicat, Signal, Fin différée de 1 à 24 h • Phase antifroissage 60 ou 120 min à la fin du programme • Sécurité enfants	**Options** • Touches TouchControl: Signal, Antifroissage, Fin différée, Départ/Pause/Rajout, Degré de séchage, Réglage affiné, Antifroissage 60 min, Antifroissage 120 min, MyFavourite, Fin différée de 1 à 24 h • Phase antifroissage 120 min. à la fin du programme • Sécurité enfants
Equipement et confort • AutoClean condenser: nettoyage automatique du condenseur • Grand Display LED pour l'affichage du temps résiduel, la fin différée 24 h, le déroulement du programme et fonctions spéciales • Indication vider le réservoir à condensation • Indication nettoyer le filtre à peluches • JogDial - bouton de selection lumineux avec fonction marche/arrêt intégrée • Moteur BLDC • Design AntiVibration: silence et stabilité extrême • AutoDry: programmes de séchage par capteurs d'humidité • Signal de fin de programme • Sensitive Drying System: grand tambour en inox pour une meilleure protection des textiles, aubes softdesign • Corbeille à lainages • Eclairage du tambour par LED • Fermeture de porte comfort avec crochet de fermeture métallique • Charnière de porte à droite, non réversible • Kit de raccordement pour évacuation de l'eau de condensation	**Equipement et confort** • SelfCleaning Condenser: nettoyage automatique du condenseur • Grand display LED MultiTouch pour Signal, Antifroissage, Fin différée, Départ/Pause, Degré de séchage, Réglage affiné, Antifroissage 60 min, Antifroissage 120 min, MyFavourite • Indication vider le réservoir à condensation • Indication nettoyer le filtre à peluches • JogDial - bouton de sélection lumineux avec fonction marche/arrêt intégrée • Design AntiVibration: silence et stabilité extrême • AutoDry: programmes de séchage par capteurs d'humidité • Signal sonore de fin de programme • Sensitive Drying System: grand tambour en inox pour une meilleure protection des textiles, aubes SoftDesign • Corbeille à lainages • Eclairage du tambour par LED • Fermeture de porte comfort avec crochet de fermeture métallique • Charnière de porte à droite, non réversible • Kit de raccordement pour évacuation de l'eau de condensation
Dimensions • (H x L x P): 84,2 x 59,8 x 59,9 cm	**Dimensions** (H x L x P): 84,2 x 59,7 x 59,9 cm







WTR88T90FG - NEW Serie 6 EasyClean Condenser - Pompe à chaleur [1]	WTR85T90FG Serie 6 EasyClean Condenser - Pompe à chaleur [1]	WTR85V05FG Serie 4 EasyClean Condenser - Pompe à chaleur [1]
€ 879,99*	**€ 809,99***	**€ 779,99***
Energy A+++ · 8 kg · EasyClean · SensitiveDrying System · AutoDry	Energy A++ · 8 kg · EasyClean · SensitiveDrying System · AutoDry	Energy A++ · 7 kg · EasyClean · SensitiveDrying System · AutoDry
Avantages EXCLUSIV – EXCLUSIV DESIGN – Corbeille à lainages – Garantie prolongée Bosch	**Avantages EXCLUSIV** – EXCLUSIV DESIGN – Corbeille à lainages – Garantie prolongée Bosch	**Avantages EXCLUSIV** – EXCLUSIV DESIGN – Corbeille à lainages – Garantie prolongée Bosch
Informations générales • Classe d'efficacité énergétique **: A+++ • Capacité: 1 - 8 kg • Consommation électrique annuelle: 176 kWh • Classe d'efficacité de condensation: A • Niveau sonore: 64 dB (A) re 1 pW	**Informations générales** • Classe d'efficacité énergétique**: A++ • Capacité: 1 - 8 kg • Consommation électrique annuelle: 235 kWh • Classe d'efficacité de condensation: B • Niveau sonore: 64 dB (A) re 1 pW	**Informations générales** • Classe d'efficacité énergétique **: A++ • Capacité: 1 - 7 kg • Consommation électrique annuelle : 212 kWh • Classe d'efficacité de condensation: B • Niveau sonore: 65 dB (A) re 1 pW
Programmes • Programmes spéciaux: Laine/Chaussures en corbeille, Mix, Essuies, Minuterie chaud, Coton, Synthétiques, Sport, Duvet, Express 40 min, Chemises, Délicat	**Programmes** • Programmes spéciaux: Laine/Chaussures en corbeille, Mix, Essuies, Minuterie chaud, Coton, Synthétiques, Sport, Duvet, Express 40 min, Chemises, Délicat	**Programmes** • Programmes spéciaux: Laine/Chaussures en corbeille, Mix, Essuies, Minuterie chaud, Coton, Synthétiques, Sport, Duvet, Express 40 min, Chemises, Délicat
Options • Touches TouchControl: Départ/Pause/Rajout, Délicat, Antifroissage, Degré de séchage réglage affiné, Durée du programme, Signal, Fin différée de 1 à 24 h • Phase antifroissage 60 min. à la fin du programme • Sécurité enfants	**Options** • Touches TouchControl: Départ/Pause/Rajout, Délicat, Antifroissage, Degré de séchage réglage affiné, Durée du programme, Signal, Fin différée de 1 à 24 h • Phase antifroissage 60 min. à la fin du programme • Sécurité enfants	**Options** • Touches TouchControl: Départ/Pause/Rajout, Délicat, Antifroissage, Degré de séchage réglage affiné, Durée du programme, Fin différée de 1 à 24 h • Phase antifroissage 120 min. à la fin du programme • Sécurité enfants
Equipement et confort • Filtre EasyClean pour un nettoyage aisé du condenseur • Grand display LED pour l'affichage du temps résiduel, la fin différée 24 h, le déroulement du programme et fonctions spéciales • Indication vider le réservoir à condensation • Indication nettoyer le filtre à peluches • SoftDial - commande entièrement électronique avec un seul bouton de sélection, pour tous les programmes • Moteur BLDC • Design AntiVibration: silence et stabilité extrême • AutoDry: programmes de séchage par capteurs d'humidité • Signal sonore de fin de programme • Sensitive Drying System: grand tambour en inox pour une meilleure protection des textiles, aubes softdesign • Corbeille à lainages • Eclairage du tambour par LED • Fermeture de porte comfort avec crochet de fermeture métallique • Charnière de porte à droite, non réversible • Kit de raccordement pour évacuation de l'eau de condensation	**Equipement et confort** • Filtre EasyClean pour un nettoyage aisé du condenseur • Grand display LED pour l'affichage du temps résiduel, la fin différée 24 h, le déroulement du programme et fonctions spéciales • Indication vider le réservoir à condensation • Indication nettoyer le filtre à peluches • SoftDial - commande entièrement électronique avec un seul bouton de sélection, pour tous les programmes • Design AntiVibration: silence et stabilité extrême • AutoDry: programmes de séchage par capteurs d'humidité • Signal sonore de fin de programme • Sensitive Drying System: grand tambour en inox pour une meilleure protection des textiles, aubes softdesign • Corbeille à lainages • Eclairage du tambour par LED • Fermeture de porte comfort avec crochet de fermeture métallique • Charnière de porte à droite, non réversible • Kit de raccordement pour évacuation de l'eau de condensation	**Equipement et confort** • Filtre EasyClean pour un nettoyage aisé du condenseur • Grand display LED pour l'affichage du temps résiduel, la fin différée 24 h, le déroulement du programme et fonctions spéciales • Indication vider le réservoir à condensation • Indication nettoyer le filtre à peluches • SoftDial - commande entièrement électronique avec un seul bouton de sélection, pour tous les programmes • Design AntiVibration: silence et stabilité extrême • AutoDry: programmes de séchage par capteurs d'humidité • Signal sonore de fin de programme • Sensitive Drying System: grand tambour en inox pour une meilleure protection des textiles, aubes softdesign • Corbeille à lainages • Eclairage du tambour par LED • Fermeture de porte comfort avec crochet de fermeture métallique • Charnière de porte à droite, non réversible • Kit de raccordement pour évacuation de l'eau de condensation
Dimensions • (H x L x P): 84,2 x 59,8 x 59,9 cm	**Dimensions** • (H x L x P): 84,2 x 59,8 x 59,9 cm	**Dimensions** • (H x L x P): 84,8 x 59,8 x 59,9 cm

[1] Les sèche-linge avec pompe à chaleur fonctionnent à une température ambiante de minimum 15°C et maximum 35°C. La pompe à chaleur du sèche-linge contient du gaz à effet de serre fluoré dans une unité scellé hermétiquement.

* Prix marché conseillé (sans engagement) valable àpd 04/2020. TVA et contribution Recupel € 1 comprises.
** Sur une échelle de classes d'efficacité énergétique de A+++ à D



Lave-vaisselle EXCLUSIV



WORLD'S BRAND NO.1*

* Bosch, marque N°1 mondiale en lave-vaisselle.
Sources: Euromonitor, ventes en volume, 2019

Equipement lave-vaisselle

Caractéristiques



PerfectDry

Une vaisselle en plastique parfaitement séchée.

- La vaisselle en plastique telle que les boîtes à tartines, les saladiers, les assiettes ou les biberons sont parfaitement secs et peuvent être rangés directement après avoir été lavés. Vous ne devrez donc plus jamais les essuyer à la main !
- Le secret de PerfectDry réside dans un minéral naturel, la zéolith®. Après le rinçage, celui-ci absorbe l'humidité de l'air et libère l'énergie sous forme de chaleur, assurant un séchage optimal de votre vaisselle en plastique.



SuperSilence

Un calme inouï.

- Les lave-vaisselle SuperSilence sont extrêmement silencieux et peuvent être installés sans problème près d'un séjour ou d'une chambre à coucher. Profitez d'un calme inouï dans votre maison, et d'une vaisselle éclatante.
- Le moteur EcoSilence Drive à commande électronique et de nombreuses autres techniques de réduction du bruit garantissent un fonctionnement particulièrement silencieux. Pendant le programme Silence, la pression de l'eau est également réduite pour maintenir le niveau sonore particulièrement bas.



Programmes automatiques

Une brillance éclatante en un temps record.

- En une heure seulement, votre vaisselle est lavée à 65°C et parfaitement séchée. Idéal pour une vaisselle journalière moyennement sale.
- Le programme court 70° débarrasse votre vaisselle très sale de tous les résidus alimentaires et assure ainsi une vaisselle brillante de propreté.

Les équipements de A à Z

1h 65°C (sans technologie Zeolith®)
En une heure seulement, votre vaisselle est lavée à 65°C et parfaitement séchée. Idéal pour une vaisselle journalière moyennement sale.

Technologie ActiveWater
Cette technologie de rinçage innovante permet d'optimiser le processus afin de mieux respecter l'environnement, et ce sans concessions sur le résultat. Les économies d'eau et d'énergie résultent d'une aspersion précise, d'une filtration améliorée, d'un chauffage plus rapide et d'une pompe plus performante permettant une meilleure circulation de l'eau.

AquaSensor
Le système AquaSensor optimise la consommation d'eau selon le type et le degré de salissure, en utilisant une cellule infrarouge pour optimiser le rinçage. Selon les résidus de nourriture, de graisse ou de détergent dans l'eau, le système détermine si le processus doit être poursuivi.

AquaStop: garantie à vie contre les dégâts des eaux.*
Le système AquaStop offre une garantie à vie contre les dégâts des eaux.

LoadSensor
Le capteur de charge utilise le niveau d'eau pour déterminer la quantité de vaisselle. Si la charge est importante, la machine rajoute de l'eau. En revanche, si la charge est plus faible, le rinçage nécessite moins d'eau, permettant de faire des économies d'eau et d'électricité.

EcoSilence Drive
Exceptionnellement silencieux, particulièrement efficace et une faible consommation électrique, pour des résultats parfaits à chaque utilisation.

EcoDrying
Un séchage parfaitement économique grâce au programme Eco 50°C.

Extra sec
Une température de lavage plus élevée et un temps de séchage prolongé améliorent le résultat de séchage – sur simple pression d'une touche.

Hygiène Plus
Cette option garantit une hygiène parfaite grâce à un nettoyage antibactérien et peut être activée pour de nombreux programmes. Idéale pour les personnes sensibles, par exemple pour les familles ayant de jeunes enfants ou les personnes souffrant d'allergies.

Zone intensive
Pour un lavage impeccable des faitouts et des casseroles très sales, la pression de l'eau et la température dans le panier inférieur sont augmentées.

Programme Entretien machine
Afin d'optimiser la performance et la longévité de votre appareil, ce programme garantit un entretien optimal de votre lave-vaisselle lors d'une utilisation régulière.

PerfectDry
La zéolith®, un minéral naturel, absorbe l'humidité de l'air et libère l'énergie sous forme de chaleur, assurant un séchage optimal de votre vaisselle en plastique. Vous ne devrez donc plus jamais l'essuyer à la main !

Programme Silence
Le niveau sonore du lave-vaisselle est réduit au minimum grâce à une plus faible pression de l'eau et à une phase de nettoyage prolongée.

InfoLight
Une LED rouge projetée au sol vous indique si votre lave-vaisselle totalement intégré est en cours de fonctionnement ou a terminé son cycle.

Une garantie de 10 ans contre la corrosion de la cuve
Nous avons mis au point des traitements de surface spéciaux et des procédés de fabrication adaptés aux matériaux utilisés à l'intérieur de nos lave-vaisselle. Nous sommes ainsi en mesure d'offrir une garantie de 10 ans contre la corrosion pour l'intérieur de l'ensemble de nos lave-vaisselle.

Système de paniers VarioFlexPro
Le système de paniers VarioFlexPro vous propose une multitude de possibilités de rangement et une flexibilité maximale. Grâce aux Touchpoints et au levier Rackmatic rouge, vous savez immédiatement où et comment vous pouvez adapter les paniers au chargement.

RackMatic
Grâce au levier RackMatic, le panier supérieur peut désormais être réglé en hauteur sur trois positions. Le réglage se fait très facilement, d'un seul mouvement, même lorsque le panier est rempli.

*Les conditions de garantie détaillées peuvent être consultées à l'adresse www.bosch-home.be/fr/







SMV46CX07E - Serie 4 **€ 979,99*** **Lave-vaisselle 60 cm - PerfectDry** **Entièrement intégrable**	**SMV46JX00E - Serie 4 - NEW** **€ 879,99*** **Lave-vaisselle 60 cm - SilencePlus** **Entièrement intégrable**	**SMI46JS00E - Serie 4 - NEW** **€ 879,99*** **Lave-vaisselle 60 cm - SilencePlus** **Intégrable - Inox**
Energy A+++ · 44 dB · Green Technology inside	Energy A++ · 46 dB · 43 dB Silence Program · Green Technology inside	Energy A++ · 46 dB · 43 dB Silence Program · Green Technology inside
Avantages EXCLUSIV — Garantie prolongée Bosch	**Avantages EXCLUSIV** — Garantie prolongée Bosch	**Avantages EXCLUSIV** — Garantie prolongée Bosch
Informations générales • Classe d'efficacité énergétique**: A+++ • Classe d'efficacité de séchage: A • Consommation pour le programme Eco 50°C: 0.82 kWh • Consommation d'eau en programme Eco 50°C: 9.5 l	**Informations générales** • Classe d'efficacité énergétique**: A++ • Classe d'efficacité de séchage: A • Consommation pour le programme Eco 50°C: 0.92 kWh • Consommation d'eau en programme Eco 50°C: 9.5 l	**Informations générales** • Classe d'efficacité énergétique**: A++ • Classe d'efficacité de séchage: A • Consommation pour le programme Eco 50°C: 0.92 kWh • Consommation d'eau en programme Eco 50°C: 9.5 l
Programmes • 6 programmes : Intensif 70 °C, Auto 45-65 °C, Eco 50 °C, Verre 40 °C, Court 60°C, Prélavage • 3 fonctions spéciales : VarioSpeedPlus, Demi-charge, Extra sec • Programme Entretien de la machine	**Programmes** • 6 programmes : Intensif 70 °C, Auto 45-65 °C, Eco 50 °C, Silence 50 °C, Verre 40 °C, 1h 65 °C • 2 fonctions spéciales : VarioSpeedPlus, Extra sec • Programme Entretien de la machine	**Programmes** • 6 programmes : Intensif 70 °C, Auto 45-65 °C, Eco 50 °C, Silence 50 °C, Verre 40 °C, 1h 65 °C • 2 fonctions spéciales : VarioSpeedPlus, Extra sec • Programme Entretien de la machine
Equipement et confort • Niveau sonore: 44 dB (A) re 1 pW • Capacité: 13 couverts • Système de régénération électronique • Elément de chauffage instantané • Assistant de dosage • Technique de séchage Zéolith • EcoSilence Drive • AquaSensor, Capteur de charge • Glass protection technology • Détection automatique du type de produit de lavage • Echangeur thermique - Technique de lavage alterné • Filtre autonettoyant à triple filtre • Commande sur le bord supérieur de la porte • Affichage du temps résiduel en minutes • Signal acoustique de fin de programme • InfoLight • Démarrage différé électronique: 1-24 heures • Indicateur électronique de la réserve de sel et de produit de rinçage • Paniers Vario • Panier supérieur réglable en hauteur avec RackMatic (à 3 niveaux) • Range-assiettes rabattables dans le panier inférieur • Supports pour tasses dans le panier supérieur (2x) • Compartiment à couverts dans le panier supérieur • Panier à couverts dans le panier inférieur • Revêtement intérieur: Acier inox • AquaStop avec garantie • EasyLock	**Equipement et confort** • Niveau sonore: 46 dB (A) re 1 pW • Niveau sonore progr. Silence : 43 dB(A) re 1 pW • Capacité: 13 couverts • Système de régénération électronique • Elément de chauffage instantané • Assistant de dosage • EcoSilence Drive • AquaSensor, Capteur de charge • Glass protection technology • Détection automatique du type de produit de lavage • Echangeur thermique - Technique de lavage alterné • Filtre autonettoyant à triple filtre • Commande sur le bord supérieur de la porte • Affichage du temps résiduel en minutes • Signal acoustique de fin de programme • InfoLight • Démarrage différé électronique: 1-24 heures • Indicateur électronique de la réserve de sel et de produit de rinçage • Paniers VarioFlex • Panier supérieur réglable en hauteur avec RackMatic (à 3 niveaux) • Range-assiettes rabattables dans le panier supérieur (2x) et inférieur (4x) • Compartiment à couverts dans le panier supérieur • Panier à couverts Vario dans le panier inférieur • Revêtement intérieur: Acier inox • AquaStop avec garantie • EasyLock	**Equipement et confort** • Niveau sonore: 46 dB (A) re 1 pW • Niveau sonore progr. Silence : 43 dB(A) re 1 pW • Capacité: 13 couverts • Système de régénération électronique • Elément de chauffage instantané • Assistant de dosage • EcoSilence Drive • AquaSensor, Capteur de charge • Glass protection technology • Détection automatique du type de produit de lavage • Echangeur thermique - Technique de lavage alterné • Filtre autonettoyant à triple filtre • Affichage du temps résiduel en minutes • Démarrage différé électronique: 1-24 heures • Indicateur électronique de la réserve de sel et de produit de rinçage • Paniers VarioFlex • Panier supérieur réglable en hauteur avec RackMatic (à 3 niveaux) • Range-assiettes rabattables dans le panier supérieur (2x) et inférieur (4x) • Compartiment à couverts dans le panier supérieur • Panier à couverts Vario dans le panier inférieur • Revêtement intérieur: Acier inox • AquaStop avec garantie • Verrouillage électronique • EasyLock
Dimensions • (H x L x P): 81.5 x 59.8 x 55 cm	**Dimensions** • (H x L x P): 81.5 x 59.8 x 55 cm	**Dimensions** • (H x L x P): 81.5 x 59.8 x 57.3 cm

Schémas techniques voir page 47







Enregistrez votre appareil sur
www.bosch-home.be/fr/mybosch
pour pouvoir profiter de votre garantie prolongée.
Plus d'infos sur la page 4.

SMS68TW01E - Serie 6 **€ 739,99*** **Lave-vaisselle 60 cm - SuperSilence Plus** **Pose libre - Blanc**	**SMS46AW03E - Serie 4** **€ 609,99*** **Lave-vaisselle 60 cm - SuperSilence** **Pose libre - Blanc**
Energy A++ · 40 dB · 38 dB Silence Program · Green Technology inside	Energy A+ · 44 dB · 42 dB Silence Program
Avantages EXCLUSIV ℮ – Garantie prolongée Bosch	**Avantages EXCLUSIV** ℮ – Garantie prolongée Bosch
Informations générales • Classe d'efficacité énergétique**: A++ • Classe d'efficacité de séchage: A • Consommation pour le programme Eco 50°C: 0.93 kWh • Consommation d'eau en programme Eco 50°C: 9.5 l	**Informations générales** • Classe d'efficacité énergétique**: A+ • Classe d'efficacité de séchage: A • Consommation pour le programme Eco 50°C: 1.02 kWh • Consommation d'eau en programme Eco 50°C: 9.5 l
Programmes • 8 programmes : Intensif 70 °C, Auto 45-65 °C, Eco 50 °C, Silence 50 °C, Verre 40 °C, 1h 65 °C, Rapide 45 °C, Prélavage • 4 fonctions spéciales : Zone haute pression, VarioSpeePlus, HygienePlus, Extra sec • Programme Entretien de la machine	**Programmes** • 6 programmes : Intensif 70 °C, Auto 45-65 °C, Eco 50 °C, Silence 50 °C, Verre 40 °C, 1h 65 °C • 3 fonctions spéciales : VarioSpeed, HygienePlus, Extra sec • Programme Entretien de la machine
Equipement et confort • Niveau sonore: 40 dB (A) re 1 pW • Niveau sonore progr. Silence : 38(A) re 1 pW • Capacité: 14 couverts • Système de régénération électronique • Elément de chauffage instantané • Assistant de dosage • EcoDrying: ouverture automatique de la porte en fin de cycle Eco • EcoSilence Drive • AquaSensor, Capteur de charge • Glass protection technology • Détection automatique du type de produit de lavage • Echangeur thermique - Technique de lavage alterné • Filtre autonettoyant à triple filtre • EmotionLight - PiezoTouchControl (noir) • Affichage du temps résiduel en minutes • Démarrage différé électronique: 1-24 heures • Indicateur électronique de la réserve de sel et de produit de rinçage • Paniers VarioFlexPro avec TouchPoints rouges • Tiroir à couverts Vario Pro • Panier supérieur réglable en hauteur avec RackMatic (à 3 niveaux) • Range-assiettes rabattables dans le panier supérieur (6x) et inférieur (8x) • Supports pour tasses dans le panier supérieur (2x) et inférieur (2x) • Support pour verres dans le panier inférieur • Revêtement intérieur: Acier inox • AquaStop avec garantie • Verrouillage électronique • EasyLock	**Equipement et confort** • Niveau sonore: 44 dB (A) re 1 pW • Niveau sonore progr. Silence : 42 dB(A) re 1 pW • Capacité: 12 couverts • Système de régénération électronique • Elément de chauffage instantané • Assistant de dosage • EcoSilence Drive • AquaSensor, Capteur de charge • Glass protection technology • Détection automatique du type de produit de lavage • Technique de lavage alterné • Filtre autonettoyant à triple filtre • Affichage du temps résiduel en minutes • Démarrage différé électronique: 1-24 heures • Indicateur électronique de la réserve de sel et de produit de rinçage • Paniers Vario • Panier supérieur réglable en hauteur avec RackMatic (à 3 niveaux) • Range-assiettes rabattables dans le panier inférieur (2x) • Panier à couverts Vario dans le panier inférieur • Cuve Inox / Polinox • AquaStop avec garantie • Verrouillage électronique • EasyLock
Dimensions • (H x L x P): 84.5 x 60 x 60 cm	**Dimensions** • (H x L x P): 84.5 x 60 x 60 cm

* Prix marché conseillé (sans engagement) valable àpd 04/2020. TVA et contribution Recupel € 1 comprises.
** Sur une échelle de classes d'efficacité énergétique de A+++ à D

Réfrigérateurs et surgélateurs EXCLUSIV




ANREGUNG ZU NACHDENKEN
Das berühmte Gedicht von Rainer Maria Rilke schildert einen Panther im engen Käfig. Rilke schrieb diese Zeilen 1902 in Paris. Auch wenn wir uns nicht bei der Menschen in Gefangenschaft Psychologisch gesehen
VIELES BEGRENZT UNSERE

Equipement réfrigérateurs

Caractéristiques



Technologie NoFrost

Fini le dégivrage manuel.

- Grâce à la technologie NoFrost, les aliments ne se couvrent pas de givre et vous serez libérés de la corvée de dégivrage.
- L'humidité est retirée de l'air froid, dont la température est inférieure à -18°C. L'eau de condensation qui en résulte s'écoule dans un réceptacle spécial et s'évapore ensuite à l'extérieur de l'appareil.



Technologie LowFrost

Un dégivrage simplifié et moins fréquent.

- La formation de glace et de givre diminue et le compartiment de surgélation doit dès lors être moins souvent dégivré. De plus, le dégivrage s'effectue plus rapidement, vu la surface lisse des parois intérieures.
- Une formation de givre réduite et une consommation énergétique constante grâce à la température homogène dans le congélateur.



Eclairage LED

Un éclairage optimal de longue durée.

- Les lampes LED éclairent parfaitement l'intérieur et ne consomme que très peu de courant. Leur durée de vie est donc aussi longue que celle de l'appareil.
- Les lampes se situent dans les parois latérales ou dans le plafond de l'appareil.



Perfect Fit

Une installation peu encombrante.

- Grâce à Perfect Fit, vous ne devez plus prévoir d'espace entre votre réfrigérateur et votre mur ou meuble de cuisine. Même installé contre un mur, vous gardez un accès facile à tous les tiroirs dès une ouverture de porte de 90°.

Les équipements de A à Z



AirFresh Filter
Le charbon actif du filtre assure une élimination efficace des odeurs et donc une fraîcheur optimale dans tout le compartiment de réfrigération. De plus, le filtre ne doit jamais être échangé.



Revêtement AntiFingerprint
Les façades en inox de nos appareils sont particulièrement robustes et traitées de manière à offrir une protection optimale contre les traces de doigts. La surface reste donc longtemps propre et est très facile à nettoyer.



BigBox
Avec une hauteur de 26 cm et une capacité de 53 litres, le BigBox vous permet d'empiler aisément des boîtes de conservation ou de stocker des produits de grande taille, comme un gâteau d'anniversaire ou une dinde.



EasyAccess Zone
Plus de confort pour remplir et vider le congélateur : les clayettes amovibles permettent un accès direct à vos aliments.



Système EasyLift
Des leviers pratiques qui montent et descendent permettent de déplacer très facilement les tablettes en verre EasyLift, sans qu'il soit nécessaire d'enlever les aliments qui sont stockés dessus. Les compartiments de porte EasyLift offrent plus de flexibilité pour stocker des bouteilles de toutes tailles.



VarioShelf
Le système VarioShelf se compose de deux tablettes séparables. Lorsque vous insérez la tablette en verre avant sous la partie arrière, vous bénéficiez de plus d'espace pour des produits particulièrement hauts.



FreshSense
Afin d'assurer une température constante à l'intérieur de votre réfrigérateur, la technique intelligente FreshSense avec multi-senseurs surveille et contrôle en permanence les températures ambiantes et intérieures. Votre nourriture conserve ainsi une fraîcheur et consistance parfaite.

Classe climatique
La classe climatique indique la température ambiante dans laquelle un appareil fonctionne correctement (norme DIN ISO 15502) :
Classe climatique SN (norme étendue) : +10 °C à +32 °C
Classe climatique N (norme) : +16 °C à +32 °C
Classe climatique ST (régions subtropicales) : +18 °C à +38 °C
Classe climatique T (régions tropicales) : +18 °C à +43 °C



Système MultiAirflow
Une répartition équitable de l'air pour des aliments frais et savoureux plus longtemps. Le ventilateur du système MultiAirflow envoie et répartit des flux d'air froid sur tous les niveaux du compartiment de réfrigération et de surgélation et évite que les denrées ne sèchent.

Système Multi-Alarmes
Une sécurité maximale pour vos denrées : des signaux acoustiques et optiques vous avertissent en cas de porte ouverte ou de coupure de courant.

PerfectFit
Une installation qui vous fait gagner de l'espace : même placé contre un mur ou un meuble de cuisine, vous gardez un accès facile à tous les tiroirs dès une ouverture de porte de 90°.



Super-surgélation
L'activation de la touche « Super » permet une congélation rapide des aliments fraîchement stockés et empêche que les produits déjà congelés ne dégivrent.



Super-froid
Cette fonction empêche toute montée de la température et toute rupture de la chaîne de froid lorsque vous placez des éléments frais dans le réfrigérateur.



VarioZone
Organisez de façon flexible le compartiment de surgélation : de petite ou de grande taille, les aliments surgelés se conservent facilement grâce aux tiroirs et supports amovibles.

Home Connect
Contrôlez votre appareil à distance: modifiez les paramètres de votre réfrigérateur via l'application Home Connect ou recevez une notification sur votre smartphone lorsque la porte de votre réfrigérateur est encore ouverte.

Le système VitaFresh



VitaFresh plus

Garde vos aliments frais jusqu'à deux fois plus longtemps.

- ▶ Grâce à une température autour de 0 °C, le tiroir « extra sec » pour le poisson et la viande garantit une fraîcheur extrêmement longue tout en empêchant la propagation des odeurs.
- ▶ Dans le tiroir à fruits et légumes, le taux d'humidité peut être réglé facilement grâce au système de régulation de l'humidité.
- ▶ Les tiroirs extractibles offrent un accès facile à tous vos aliments ainsi qu'un rangement flexible.
- ▶ Grâce au flux d'air froid, les boissons refroidissent très rapidement.



VitaFresh

Garde vos aliments frais plus longtemps.

- ▶ La température autour de 0 °C dans les deux tiroirs garantit des conditions de conservation parfaitement hygiéniques pour les aliments délicats comme la viande et le poisson.
- ▶ Un curseur permet d'adapter le taux d'humidité en toute simplicité dans le grand tiroir à fruits et légumes.

Equipement surgélateurs

Caractéristiques



Tiroir BigBox

Suffisamment d'espace pour les aliments de grande taille.

- Tiroir de congélation extra large permettant d'empiler des boîtes de conservation ou de stocker de grandes pièces telles qu'un gâteau d'anniversaire ou de la volaille.
- S'il vous faut encore plus d'espace en hauteur, vous pouvez enlever le tiroir ou la tablette du dessus.



Super-surgélation

Protège les aliments déjà congelés.

- L'activation de la touche « Super » permet une congélation rapide des aliments fraîchement stockés et empêche que les produits déjà congelés ne dégivrent.
- Une fois la température atteinte, l'appareil revient automatiquement en fonctionnement normal, évitant ainsi toute consommation d'énergie inutile.

Les équipements de A à Z

Ouverture de porte de 90°
Un angle d'ouverture de porte de 90° permet une installation peu encombrante contre un mur ou un meuble de cuisine. Vous gardez ainsi un accès facile à tous les tiroirs.

Tiroir BigBox
Grâce à une hauteur de 29 cm, ce tiroir spécial permet d'empiler les boîtes de conservation ou de stocker des aliments volumineux, comme les gâteaux ou la volaille.

IceTwister
Le IceTwister peut être rempli en toute sécurité et prépare jusqu'à 20 glaçons par remplissage.

Système Multi-Alarmes
Désormais quelqu'un veille à ce que vos aliments restent frais et à ce que vous ne consommiez pas d'énergie inutilement: des signaux acoustiques et optiques vous avertissent en cas de porte ouverte ou d'augmentation indésirable de la température.

5 ANS DE GARANTIE GRATUITE

(valeur: € 89,99 - TVA incl. par appareil)

Enregistrez votre appareil sur
www.bosch-home.be/fr/mybosch
pour pouvoir profiter de votre garantie prolongée.
Plus d'infos sur la page 4.







KIR24E62 - Serie 2 Réfrigérateur intégrable	€ 829,99*	KIR18E62 - Serie 2 Réfrigérateur intégrable	€ 729,99*
Energy A++		Energy A++	
Avantages EXCLUSIV – Exclusiv Design – Casier à œufs variable – Tiroir supplémentaire – Support à bouteilles en aluminium – Garantie prolongée Bosch		**Avantages EXCLUSIV** – Exclusiv Design – Casier à œufs variable – Tiroir supplémentaire – Support à bouteilles en aluminium – Garantie prolongée Bosch	
Informations générales • Classe d'efficacité énergétique A++**: 103kWh/an • Volume net total: 221 l		**Informations générales** • Classe d'efficacité énergétique A++**: 96kWh/an • Volume net total: 150 l	
Equipement • Réglage mécanique de la température • Niveau sonore: 37 dB(A) re 1 pW • Charnières de porte à droite, réversibles • Porte fixe • Intérieur avec finition en inox • Eclairage LED		**Equipement** • Réglage mécanique de la température • Niveau sonore: 37 dB(A) re 1 pW • Charnières de porte à droite, réversibles • Porte fixe • Intérieur avec finition en inox • Eclairage LED	
Partie réfrigérateur • Dégivrage automatique • 6 clayettes en verre incassable, dont 5 réglables en hauteur • Support à bouteilles en aluminium • Bac à légumes avec fond ondulé • 4 grands compartiments dans la contre-porte		**Partie réfrigérateur** • Dégivrage automatique • 4 clayettes en verre incassable, dont 3 réglables en hauteur • Support à bouteilles en aluminium • Bac à légumes avec fond ondulé • 4 grands compartiments dans la contre-porte	
Accessoires • Casier à oeufs		**Accessoires** • Casier à oeufs	
Informations techniques • Dimensions de la niche (H x L x P): 122.5 x 56 x 55 cm • Classe climatique: SN-ST		**Informations techniques** • Dimensions de la niche (H x L x P): 88 x 56 x 55 cm • Classe climatique: SN-ST	

Schémas techniques voir page 47

* Prix marché conseillé (sans engagement) valable àpd 04/2020. TVA et contribution Recupel € 10 comprises.
** Sur une échelle de classes d'efficacité énergétique de A+++ à D



Enregistrez votre appareil sur
www.bosch-home.be/fr/mybosch
pour pouvoir profiter de votre garantie prolongée.
Plus d'infos sur la page 4.



KGN39EIDP - Serie 6 - NEW **€ 1299,99***
Bottom-Freezer - Inox AntiFingerprint

Energy A+++ | NoFrost | VitaFresh | CONNECTED BY Home Connect

Avantages EXCLUSIV
– Exclusiv design
– Clapet avec fonction push-push
– Casier à oeufs variable
– Garantie prolongée Bosch

Informations générales
- Classe d'efficacité énergétique A+++**: 182 kWh/an
- Volume net partie réfrigérateur: 279 l
- Volume net partie surgélateur ****: 87 l

Equipement
- HomeConnect ready avec accessoire*
- Full NoFrost - plus jamais dégivrer
- Réglage électronique séparé de la température, lisible via LCD intégré dans la porte
- Sextuple système de sécurité
- Niveau sonore: 36 dB(A) re 1 pW
- Charnières de porte à droite, réversibles



* KSZ10HC00 - € 44,99

Partie réfrigérateur
- Super-froid avec désactivation automatique
- Système MultiAirflow
- 5 clayettes en verre incassable, dont 3 réglables en hauteur et 4 EasyAccess shelves
- Support à bouteilles chromé
- 2 tiroirs VitaFresh plus pour viande et poisson
- 1 grand tiroir VitaFresh plus avec contrôle de l'humidité pour fruits et légumes
- 4 compartiments de porte
- Compartiment à beurre et fromage avec fonction push-push
- Eclairage LED

Partie surgélateur
- Super-surgélation avec désactivation automatique
- Capacité de surgélation: 14 kg en 24 h
- Conservation en cas de coupure de courant: 16 h
- 3 tiroirs de surgélation transparents
- VarioZone: répartition flexible de la zone de surgélation
- Calendrier de surgélation

Accessoires
- Casier à oeufs, 2 accumulateurs de froid, bac à glaçons

Informations techniques
- Classe climatique: SN-T
- Dimensions de l'appareil (H x L x P): 203 x 60 x 66 cm



KGN39EIDQ - Serie 4 - NEW **€ 1249,99***
Bottom-Freezer - Inox AntiFingerprint

Energy A+++ | NoFrost | VitaFresh

Avantages EXCLUSIV
– Exclusiv design
– Clapet avec fonction push-push
– Casier à oeufs variable
– Garantie prolongée Bosch

Informations générales
• Classe d'efficacité énergétique A+++**: 182 kWh/an
• Volume net partie réfrigérateur: 279 l
• Volume net partie surgélateur ****: 87 l

Equipement
• Full NoFrost - plus jamais dégivrer
• Réglage électronique séparé de la température, lisible via LED intégré dans la porte
• Sextuple système de sécurité
• Niveau sonore: 36 dB(A) re 1 pW
• Charnières de porte à droite, réversibles

Partie réfrigérateur
• Super-froid avec désactivation automatique
• Système MultiAirflow
• 5 clayettes en verre incassable, dont 3 réglables en hauteur et 4 EasyAccess shelves
• Support à bouteilles chromé
• 2 tiroirs VitaFresh pour viande et poisson
• 1 grand tiroir VitaFresh avec contrôle de l'humidité pour fruits et légumes
• 4 compartiments de porte
• Compartiment à beurre et fromage avec fonction push-push
• Eclairage LED

Partie surgélateur
• Super-surgélation avec désactivation automatique
• Capacité de surgélation: 14 kg en 24 h
• Conservation en cas de coupure de courant: 16 h
• 3 tiroirs de surgélation transparents
• VarioZone: répartition flexible de la zone de surgélation
• Calendrier de surgélation

Accessoires
• Casier à oeufs, 2 accumulateurs de froid, bac à glaçons

Informations techniques
• Classe climatique: SN-T
• Dimensions de l'appareil (H x L x P): 203 x 60 x 66 cm



KGV36EL30 - Serie 4 **€ 779,99***
Bottom-Freezer - InoxLook

Energy A++ | LowFrost | VitaFresh

Avantages EXCLUSIV
– Exclusiv design
– Clapet avec fonction push-push
– Casier à oeufs variable
– Garantie prolongée Bosch

Informations générales
• Classe d'efficacité énergétique A++**: 226 kWh/an
• Volume net partie réfrigérateur: 214 l
• Volume net partie surgélateur ****: 94 l

Equipement
• LowFrost - dégivrage rapide et moins fréquent
• Réglage électronique de la température, lisible via LED
• Niveau sonore: 39 dB(A) re 1 pW
• Charnières de porte à droite, réversibles

Partie réfrigérateur
• Dégivrage automatique
• 4 clayettes en verre incassable, dont 2 réglables en hauteur et 3 EasyAccess shelves
• Support à bouteilles chromé
• 1 grand tiroir VitaFresh avec contrôle de l'humidité pour fruits et légumes
• 2 compartiments de porte
• Compartiment à beurre et fromage avec fonction push-push
• Eclairage LED

Partie surgélateur
• Super-surgélation
• Capacité de surgélation: 7 kg en 24 h
• Conservation en cas de coupure de courant: 23 h
• 3 tiroirs de surgélation transparants, dont 1 BigBox
• VarioZone: répartition flexible de la zone de surgélation
• Calendrier de surgélation

Accessoires
• Casier à oeufs, bac à glaçons

Informations techniques
• Classe climatique: SN-T
• Dimensions de l'appareil (H x L x P): 186 x 60 x 65 cm



KGN36EL3A - Serie 2 **€ 679,99***
Bottom-Freezer - InoxLook

Energy A++ | NoFrost

Avantages EXCLUSIV
– Exclusiv design
– Clapet avec fonction push-push
– Casier à oeufs variable
– Support à bouteilles en plastic
– Garantie prolongée Bosch

Informations générales
• Classe d'efficacité énergétique A++**: 235 kWh/an
• Volume net partie réfrigérateur: 215 l
• Volume net partie surgélateur ****: 87 l

Equipement
• Full NoFrost - plus jamais dégivrer
• Réglage électronique séparé de la température, lisible via LED intégré
• Quintuple système de sécurité
• Niveau sonore: 42 dB(A) re 1 pW
• Charnières de porte à droite, réversibles

Partie réfrigérateur
• Système MultiAirflow
• 4 clayettes en verre incassable, dont 3 réglables en hauteur
• MultiBox avec fond ondulé
• 3 compartiments de porte
• Compartiment à beurre et fromage avec fonction push-push
• Eclairage LED

Partie surgélateur
• Super-surgélation avec désactivation automatique
• Capacité de surgélation: 11 kg en 24 h
• Conservation en cas de coupure de courant: 19 h
• 3 tiroirs de surgélation transparents; dont 1 tiroir EasyAccess
• VarioZone: répartition flexible de la zone de surgélation
• Calendrier de surgélation

Accessoires
• Casier à oeufs, 2 accumulateurs de froid, bac à glaçons

Informations techniques
• Classe climatique: SN-T
• Dimensions de l'appareil (H x L x P): 186 x 60 x 66 cm

* Prix marché conseillé (sans engagement) valable àpd 04/2020. TVA et contribution Recupel € 10 comprises.
** Sur une échelle de classes d'efficacité énergétique de A+++ à D

5 ANS
DE GARANTIE
GRATUITE
(valeur: € 89,99 - TVA incl. par appareil)

Enregistrez votre appareil sur
www.bosch-home.be/fr/mybosch
pour pouvoir profiter de votre garantie prolongée.
Plus d'infos sur la page 4.





GSN58EWDW - Serie 6 - NEW € 1199,99* **Surgélateur armoire - Blanc**	**GSN54EWDV - Serie 6 - NEW € 1149,99*** **Surgélateur armoire - Blanc**
Energy A+++ NoFrost	Energy A+++ NoFrost
Avantages EXCLUSIV – Exclusiv design – Poignée facile à ouvrir en aluminum – Garantie prolongée Bosch	**Avantages EXCLUSIV** – Exclusiv design – Poignée facile à ouvrir en aluminum – Garantie prolongée Bosch
Informations générales • Classe d'efficacité énergétique A+++**: 202 kWh/an • Volume net total ****: 365 l	**Informations générales** • Classe d'efficacité énergétique A+++**: 188 kWh/an • Volume net total ****: 327 l
Equipement • NoFrost - plus jamais dégivrer • Réglage électronique de la température, lisible via LED • FreshSense - température constante via la technologie des capteurs intelligents • Quintuple système de sécurité • Système de sécurité multiple avec fonction mémoire, signal sonore de porte ouverte et indication de coupure de courant • Niveau sonore: 41 dB(A) re 1 pW • Ouverture de porte facile avec système AirChannel • Intérieur avec finition en métal • Pieds réglables en hauteur à l'avant, roulettes à l'arrière • Charnières de porte à droite, réversibles • Poignée facile à ouvrir, aluminium	**Equipement** • NoFrost - plus jamais dégivrer • Réglage électronique de la température, lisible via LED • FreshSense - température constante via la technologie des capteurs intelligents • Quintuple système de sécurité • Système de sécurité multiple avec fonction mémoire, signal sonore de porte ouverte et indication de coupure de courant • Niveau sonore: 41 dB(A) re 1 pW • Ouverture de porte facile avec système AirChannel • Intérieur avec finition en métal • Pieds réglables en hauteur à l'avant, roulettes à l'arrière • Charnières de porte à droite, réversibles • Poignée facile à ouvrir, aluminium
Partie surgélateur • Système MultiAirflow • Super-surgélation avec désactivation automatique • Capacité de surgélation: 22 kg en 24 h • Conservation en cas de coupure de courant: 25 h • 3 compartiments de surgélation intensive avec clayette en verre et à volet transparent • 5 tiroirs de surgélation transparants, dont 1 BigBox • Calendrier de surgélation • Eclairage LED • IceTwister - Machine à glaçons	**Partie surgélateur** • Système MultiAirflow • Super-surgélation avec désactivation automatique • Capacité de surgélation: 22 kg en 24 h • Conservation en cas de coupure de courant: 25 h • 3 compartiments de surgélation intensive avec clayette en verre et à volet transparent • 5 tiroirs de surgélation transparants, dont 1 BigBox • Calendrier de surgélation • Eclairage LED
Accessoires • 2 accumulateurs de froid	**Accessoires** • 2 accumulateurs de froid, bac à glaçons avec couvercle
Informations techniques • Classe climatique: SN-T • Dimensions de l'appareil (H x L x P): 191 x 70 x 78 cm	**Informations techniques** • Classe climatique: SN-T • Dimensions de l'appareil (H x L x P): 176 x 70 x 78 cm



GSN51EWDV - Serie 6 - NEW **€ 1099,99***
Surgélateur armoire - Blanc

Energy A+++ NoFrost

Avantages EXCLUSIV
– Exclusiv design
– Poignée facile à ouvrir en aluminum
– Garantie prolongée Bosch

Informations générales
• Classe d'efficacité énergétique A+++**: 175 kWh/an
• Volume net total ****: 289 l

Equipement
• NoFrost - plus jamais dégivrer
• Réglage électronique de la température, lisible via LED
• FreshSense - température constante via la technologie des capteurs intelligents
• Quintuple système de sécurité
• Système de sécurité multiple avec fonction mémoire, signal sonore de porte ouverte et indication de coupure de courant
• Niveau sonore: 38 dB(A) re 1 pW
• Ouverture de porte facile avec système AirChannel
• Intérieur avec finition en métal
• Pieds réglables en hauteur à l'avant, roulettes à l'arrière
• Charnières de porte à droite, réversibles
• Poignée facile à ouvrir, aluminium

Partie surgélateur
• Système MultiAirflow
• Super-surgélation avec désactivation automatique
• Capacité de surgélation: 22 kg en 24 h
• Conservation en cas de coupure de courant: 25 h
• 1 compartiment de surgélation intensive avec clayette en verre et à volet transparent
• 5 tiroirs de surgélation transparants, dont 1 BigBox
• Calendrier de surgélation
• Eclairage LED
• IceTwister - Machine à glaçons

Accessoires
• 2 accumulateurs de froid

Informations techniques
• Classe climatique: SN-T
• Dimensions de l'appareil (H x L x P): 161 x 70 x 78 cm



GSN33EW3V - Serie 4 **€ 799,99***
Surgélateur armoire - Blanc

Energy A++ NoFrost

Avantages EXCLUSIV
– Exclusiv design
– Poignée facile à ouvrir en aluminum
– Garantie prolongée Bosch

Informations générales
• Classe d'efficacité énergétique A++**: 228 kWh/an
• Volume net total ****: 225 l

Equipement
• NoFrost - plus jamais dégivrer
• Réglage électronique de la température, lisible via LED
• FreshSense - température constante via la technologie des capteurs intelligents
• Système de sécurité multiple avec signal sonore et optique en cas d'augmentation de la température
• Niveau sonore: 42 dB(A) re 1 pW
• Ouverture de porte facile avec poignée en aluminium
• Pieds réglables en hauteur à l'avant, roulettes à l'arrière
• Charnières de porte à droite, réversibles
• Angle d'ouverture de porte 90°
• PerfectFit : installation flexible possible à côté des parois latérales et des meubles

Partie surgélateur
• Système MultiAirflow
• Super-surgélation automatique avec activation et désactivation automatique
• Capacité de surgélation: 20 kg en 24 h
• Conservation en cas de coupure de courant: 25 h
• VarioZone : répartition flexible de la zone de surgélation
• 2 compartiments de surgélation intensive avec clayette en verre et à volet transparent
• 5 tiroirs de surgélation transparents, dont 1 BigBox

Accessoires
• 2 accumulateurs de froid, bac à glaçons avec couvercle

Informations techniques
• Classe climatique: SN-T
• Dimensions de l'appareil (H x L x P): 176 x 60 x 65 cm



GSN29EW3V - Serie 4 **€ 749,99***
Surgélateur armoire - Blanc

Energy A++ NoFrost

Avantages EXCLUSIV
– Exclusiv design
– Poignée facile à ouvrir en aluminum
– Garantie prolongée Bosch

Informations générales
• Classe d'efficacité énergétique A++**: 214 kWh/an
• Volume net total ****: 200 l

Equipement
• NoFrost - plus jamais dégivrer
• Réglage électronique de la température, lisible via LED
• FreshSense - température constante via la technologie des capteurs intelligents
• Système de sécurité multiple avec signal sonore et optique en cas d'augmentation de la température
• Niveau sonore: 42 dB(A) re 1 pW
• Ouverture de porte facile avec poignée en aluminium
• Pieds réglables en hauteur à l'avant, roulettes à l'arrière
• Charnières de porte à droite, réversibles
• Angle d'ouverture de porte 90°
• PerfectFit : installation flexible possible à côté des parois latérales et des meubles

Partie surgélateur
• Système MultiAirflow
• Super-surgélation automatique avec activation et désactivation automatique
• Capacité de surgélation: 20 kg en 24 h
• Conservation en cas de coupure de courant: 25 h
• VarioZone : répartition flexible de la zone de surgélation
• 1 compartiment de surgélation intensive avec clayette en verre et à volet transparent
• 5 tiroirs de surgélation transparents, dont 1 BigBox

Accessoires
• 2 accumulateurs de froid, bac à glaçons avec couvercle

Informations techniques
• Classe climatique: SN-T
• Dimensions de l'appareil (H x L x P): 161 x 60 x 65 cm

* Prix marché conseillé (sans engagement) valable àpd 04/2020. TVA et contribution Recupel € 10 comprises.
** Sur une échelle de classes d'efficacité énergétique de A+++ à D

Fours et table de cuisson EXCLUSIV




OSTERIE d'Italia 2018/19

Equipement fours et table de cuisson

Caractéristiques



Un nettoyage en toute simplicité

Bosch vous facilite le nettoyage de votre four : pyrolyse ou EcoClean Direct.

- Pyrolyse : Laissez votre four simplement se nettoyer lui-même. Selon la quantité de résidus accumulée, sélectionnez l'un des trois programmes de nettoyage disponibles et appuyez sur «Démarrer» - votre four se charge du reste.
- EcoClean Direct : Pendant la cuisson, le revêtement spécial en céramique sur les parois du four absorbe les graisses et les résidus et les décompose par oxydation. Il ne vous reste plus qu'à essuyer le sol et l'intérieur de la porte vitrée.



Perfect bakken en braden

Des résultats de cuisson parfaits

Les fonctions pour réussir vos plats à la perfection.

- Chaleur de voûte/de sole : le mode de cuisson classique pour des rôtis croustillants ou de savoureux cakes, biscuits et autres soufflés.
- Air pulsé : parfait pour une cuisson précise à un seul niveau de toute sorte de nourriture (gâteaux, soufflés, viandes et produits surgelés) sans le moindre préchauffage.
- Air pulsé 3D : cuire et rôtir en même temps sur trois différents niveaux d'enfournement.



Une cuisson rapide en toute sécurité, avec nos tables à induction.

- L'avantage majeur de l'induction : la chaleur est générée là où elle est vraiment nécessaire, c'est-à-dire sous la casserole ou la poêle. L'eau d'une casserole chauffe donc plus vite, ce qui permet d'économiser du temps et de l'énergie. L'induction garantit, en outre, une sécurité accrue : vous ne risquez pas de vous brûler dans la mesure où les zones autour restent froides.
- Une flexibilité illimitée : une ou plusieurs casseroles, l'une dernière l'autre ou côte à côte : avec FlexInduction de Bosch, le choix vous appartient.
- Reliez deux zones de cuisson individuelles pour en former une seule grande et appliquez-y une plage de chaleur combinée d'un simple geste grâce à CombiZone.

Les équipements de A à Z



Air pulsé 3D
La répartition homogène de la chaleur à l'intérieur du four vous permet de cuire vos plats simultanément sur trois différents niveaux, sans le moindre transfert de goûts et d'odeurs.



AutoPilot
Avec AutoPilot, vous avez le choix entre 10, 30 ou 40 programmes automatiques qui garantissent la réussite de tous les plats sélectionnés. Le mode de cuisson, la température et le temps de préparation sont paramétrés automatiquement par le four.



Pyrolyse
Laissez votre four simplement se nettoyer lui-même. Selon la quantité de résidus accumulée, sélectionnez l'un des trois programmes de nettoyage disponibles et appuyez sur «Démarrer» - votre four se charge du reste. Seuls quelques cendres subsistent, faciles à essuyer avec du papier essuie-tout.



EcoClean Direct
Pendant la cuisson, le revêtement spécial en céramique sur les parois du four absorbe les graisses et les résidus et les décompose par oxydation. Après le programme de nettoyage spécial, il ne vous reste plus qu'à essuyer le sol et l'intérieur de la porte vitrée.

Rail Vario Clip: rails télescopiques sur chaque niveau.
Les systèmes d'extraction classiques n'offrent que trois niveaux pour les rails télescopiques. Bosch vous offre maintenant des rails qui peuvent être glissés sur 5 niveaux, même sur le niveau gril. Les rails sont faciles à fixer et coulissent aisément.



Fermeture amortie de la porte
Les portes abattantes des fours et cuisinières se ferment d'une façon agréablement douce et silencieuse.



Démontage facile de la porte
Pour un nettoyage encore plus aisé, la porte et les bandeaux intermédiaires peuvent être démontés en toute simplicité.



DirectSelect
Facile à comprendre et encore plus facile à utiliser: la sélection des zones de cuisson s'effectue intuitivement et vous permet de régler directement chaque plage de température souhaitée.

Affichage de la consommation énergétique
Économisez de l'énergie en cuisine: un afficheur lisible vous indique la consommation énergétique d'un processus de cuisson précédent pour que vous fassiez plus attention la fois suivante.



FlexInduction
Une ou plusieurs casseroles, l'une dernière l'autre ou côte à côte: avec FlexInduction de Bosch, le choix vous appartient. Besoin de plus de place pour un ustensile imposant comme un rôtisseur ? Combinez quatre zone de cuisson distinctes pour n'en faire que deux grandes – le tout d'un simple geste.



MoveMode
Utilisez la fonction MoveMode pour diviser votre table à induction en trois zones différentes préprogrammées : 9 sur la zone avant, 5 au milieu et 1 sur la zone arrière.



PerfectFry-sensor
Une cuisson professionnelle : Le capteur PerfectFry surveille constamment la température en cours de cuisson et l'ajuste avec précision si nécessaire.

PowerBoost
Porter de l'eau à ébullition près de trois fois plus vite avec une puissance accrue : La fonction PowerBoost peut être activée sur chaque zone de cuisson.

QuickStart
Mettez-vous aux fourneaux : La nouvelle fonction QuickStart détecte l'endroit où vous avez posé votre casserole et affiche automatiquement la zone de cuisson correspondante sur l'interface utilisateur.

ReStart
Une table de cuisson intelligente : Si un problème se pose ou si une casserole déborde, la table de cuisson s'éteint automatiquement et enregistre le dernier paramètre sélectionné.

Témoins de chaleur résiduelle
Grâce aux témoins de chaleur résiduelle, vous détectez les zones encore chaudes en un coup d'œil et utilisez la chaleur disponible selon vos besoins. Ils éliminent également le risque de se brûler les doigts.

Cadre classique
Une table de cuisson contemporaine avec un cadre plat de haute qualité en acier inoxydable.

WipeGuard
Un contrôle total, même lors du nettoyage. Grâce à cette fonction, vous pouvez verrouiller les boutons des capteurs pendant 20 secondes pour éviter toute modification accidentelle des paramètres de cuisson.



Enregistrez votre appareil sur
www.bosch-home.be/fr/mybosch
pour pouvoir profiter de votre garantie prolongée.
Plus d'infos sur la page 4.





HBG3780S0 - Inox € 929,99* Four multifonctionnel - 60 cm - Serie 6	HBG3570S0 - Inox € 789,99* Four multifonctionnel - 60 cm - Serie 6
	
Avantages EXCLUSIV – EXCLUSIV DESIGN (Printing: Made in Germany) – Garantie prolongée Bosch	**Avantages EXCLUSIV** – EXCLUSIV DESIGN (Printing: Made in Germany) – Garantie prolongée Bosch
Informations générales • Classe d'efficacité énergétique**: A	**Informations générales** • Classe d'efficacité énergétique**: A
Nettoyage • Nettoyage pyrolytique • Porte en verre plein	**Nettoyage** • EcoClean Direct • Porte en verre plein
Type de four / Modes de cuisson • 10 modes de cuisson: Air pulsé 3D, , Air pulsé doux, Chaleur de voûte / de sole, Gril ventilé infrarouge, Gril grande surface, Position Pizza, Chaleur de sole, Cuisson à basse température, Décongeler, Maintenir chaud • Réglage de température: 30 °C - 275 °C • Volume intérieur: 71 l	**Type de four / Modes de cuisson** • 7 modes de cuisson: Air pulsé 3D, Air pulsé doux, Chaleur de voûte / de sole, Gril ventilé infrarouge, Gril grande surface, Position Pizza, Chaleur de sole • Réglage de température: 50 °C - 275 °C • Volume intérieur: 71 l
Confort / Sécurité • Display LCD en blanc • Porte abattante avec porte SoftClose • AutoPilot: 30 programmes automatiques • Horloge électronique • Préchauffage rapide • Eclairage halogène • Ventilateur de refroidissement • Sécurité enfants • Coupure de sécurité	**Confort / Sécurité** • Display LCD en blanc • Porte abattante avec porte SoftClose • AutoPilot: 10 programmes automatiques • Horloge électronique • Préchauffage rapide • Eclairage halogène • Ventilateur de refroidissement • Sécurité enfants
Supports d'enfournement / Système d'extraction • Rail Vario Clip 1 clip	**Supports d'enfournement / Système d'extraction** • Rail Vario Clip 1 clip
Design • Boutons rotatifs escamotables • Cavité intérieure en émail gris	**Design** • Boutons rotatifs escamotables • Cavité intérieure en émail gris
Accessoires • 1 x tôle de cuisson émaillée • 1 x grille • 1 x lèchefrite pour pyrolyse	**Accessoires** • 1 x tôle de cuisson émaillée • 1 x grille • 1 x lèchefrite universelle
Dimensions • Dimensions appareil (HxLxP): 595 x 594 x 548 mm • Dimensions d'encastrement (HxLxP): 585-595 x 560-568 x 550 mm	**Dimensions** • Dimensions appareil (HxLxP): 595 x 594 x 548 mm • Dimensions d'encastrement (HxLxP): 585-595 x 560-568 x 550 mm

Schémas techniques voir page 47

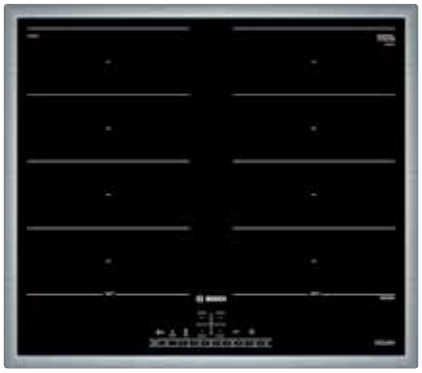

PXX645FC1M - inox **€ 1029,99***
Table de cuisson vitrocéramique
FlexInduction - 60 cm - Serie 6

Avantages EXCLUSIV
– EXCLUSIV DESIGN
– Garantie prolongée Bosch

Confort / Sécurité
- 4 zones à induction avec détection de casserole
- 2 zones de cuisson FlexInduction
- PerfectFry Sensor réglable sur 4 niveaux de température
- Fonction PowerBoost pour toutes les zones à induction
- Commande entièrement électronique à 17 niveaux
- Minuterie avec coupure automatique pour chaque zone de cuisson
- Minuterie
- Fonction QuickStart
- Fonction ReStart
- Témoins de chaleur résiduelle à 2 niveaux
- Touche sensitive On/Off
- Détection de casserole
- Coupure de sécurité
- Sécurité enfants
- WipeGuard: verrouillage des commandes durant 30 secondes
- Affichage de la consommation énergétique

Design
- Cadre de contour en inox
- Commande par capteurs “DirectSelect”
- Vitrocéramique sans décor

Dimensions
- Epaisseur minimale du plan de travail: 20 mm
- Dimensions de l‘appareil (LxP): 583 x 513 mm
- Dimensions d‘encastrement (HxLxP): 55 x 560 x 490 mm
- Puissance de raccordement: 7,4 kW

* Prix marché conseillé (sans engagement) valable àpd 04/2020. TVA et contribution Recupel € 1 comprises.
** Sur une échelle de classes d'efficacité énergétique de A+++ à D

Schémas techniques

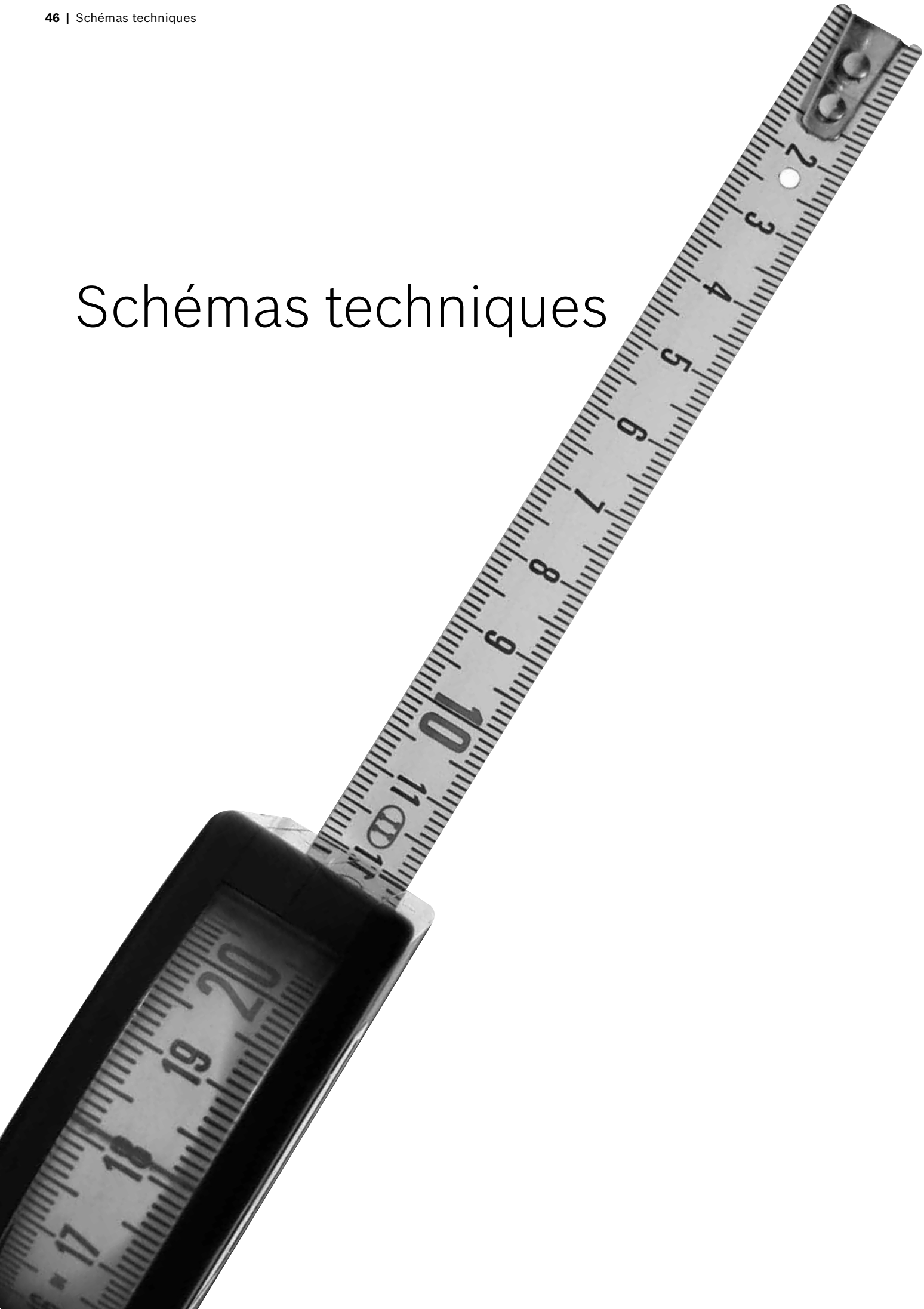

Lave-vaisselle

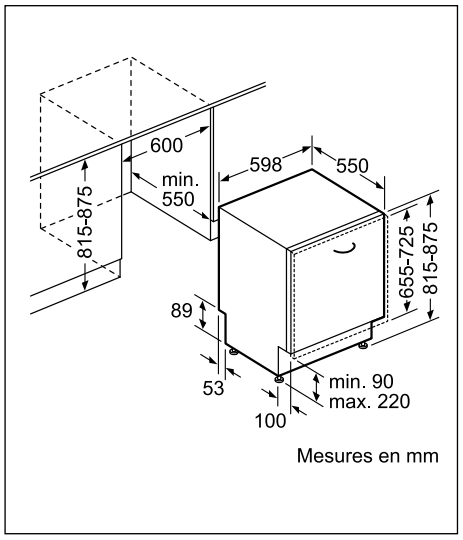

SMV46IX10E

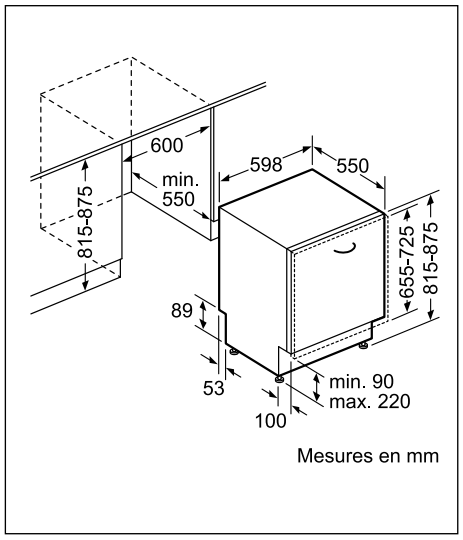

SMV46IX00E

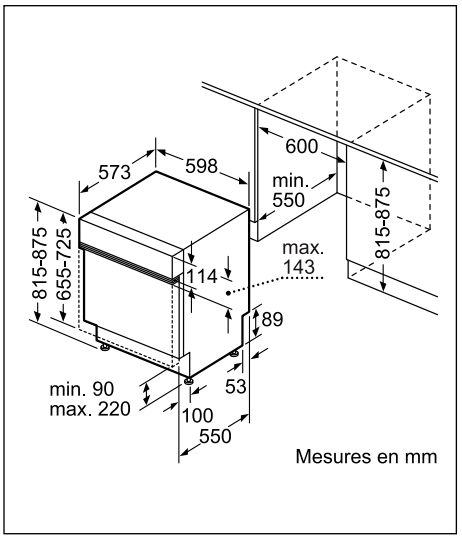

SMI46IS00E

Réfrigérateurs et surgélateurs

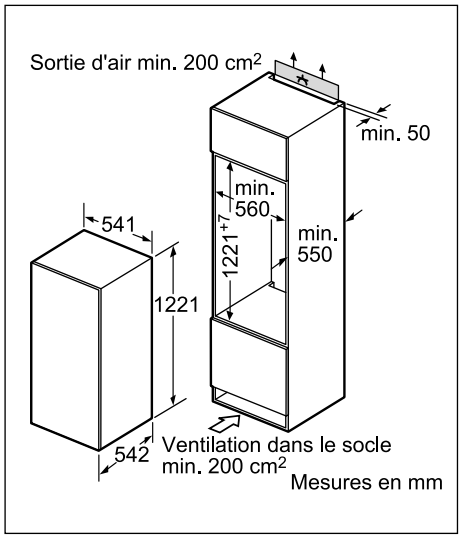

KIR24E62

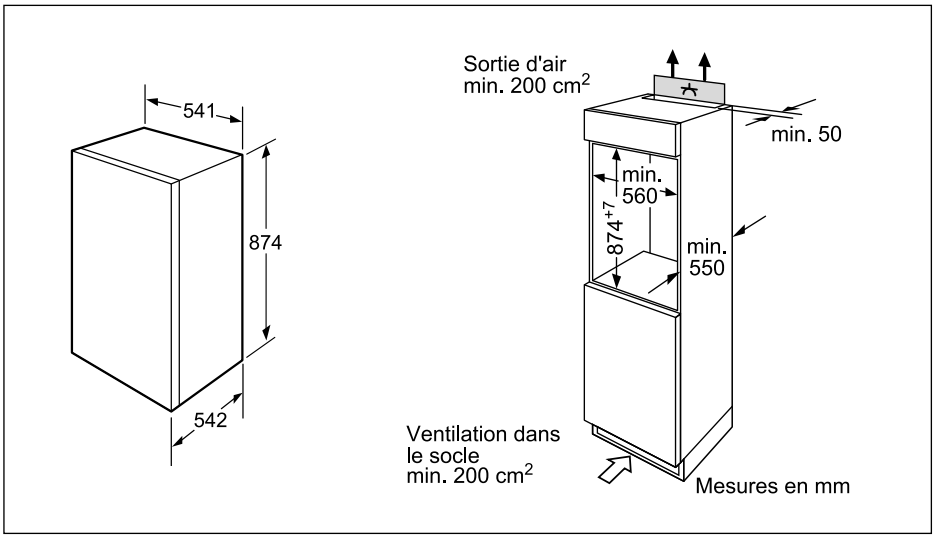

KIR18E62

Fours et tables de cuisson

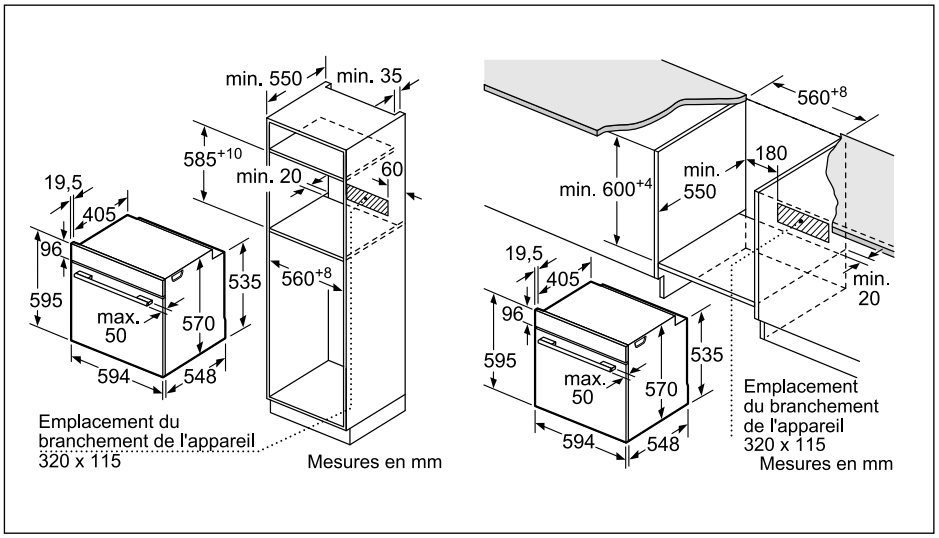

HBG3780S0 - HBG3570S0

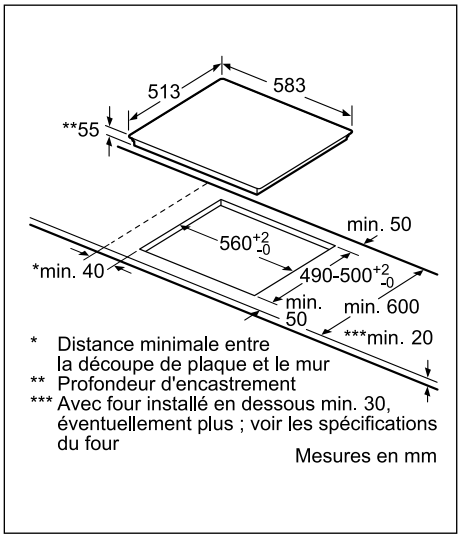

PXX645FC1M

Le service clientèle du fabricant. Un service de confiance.

Fiable, compétent et rapide. Avant et après l'achat de votre appareil Bosch – une vie entière.

Un service de qualité assuré directement par le fabricant.

La ligne info consommateurs est accessible du lundi au vendredi de 09h00 à 16h30
Les conseillers sont à votre service au 02 475 70 01 et répondent à toutes vos questions concernant nos appareils électroménagers.

Le service de réparation:
Un accueil téléphonique personnalisé, accessible 24 h sur 24 et 7 jours sur 7.

Une prestation de services orientée client. Réparation à domicile, également le samedi.

Nos propres spécialistes techniques, disponibles partout en Belgique. Prise de contact directe entre notre technicien et vous, 30 minutes avant l'intervention. 24 mois de garantie sur chaque réparation.

Des pièces d'origine Bosch
Nous garantissons que toutes les pièces détachées sont disponibles en stock durant 10 ans, voire plus.

Les accessoires et les produits d'entretien de Bosch
Prolongez la longévité de votre appareil électroménager grâce aux produits d'entretien et de nettoyage recommandés par Bosch.

L'entretien et le nettoyage des appareils
Un entretien régulier de vos appareils électroménagers n'allonge pas seulement la durée de vie mais est également important pour des raisons hygiéniques et garantit le bon fonctionnement.
Le service clientèle de Bosch offre un service d'entretien professionnel pour tout appareil espresso, tout réfrigérateur Side-by-Side, tout lave-vaisselle et tout lave-linge. Consultez notre site web pour plus d'informations détaillées et nos tarifs www.bosch-home.be/fr/service, rubrique «Entretien sur mesure». Contactez-nous pour un service d'entretien sur mesure.



Service in One Day
Service endéans les 24 heures
Habitez-vous dans l'arrondissement de Bruxelles-Capitale ou la région Liégeoise et désirez-vous une intervention ultra rapide d'un de nos techniciens ? Appelez-nous gratuitement au 0800-13002 et un spécialiste technique se rendra chez vous endéans les 24 heures, du lundi au vendredi.

Une installation professionnelle
Nous faisons plus que livrer des produits de qualité. En cas de nécessité, Bosch est à même de vous aider avec l'installation de votre nouvel appareil. Contactez le service clientèle à l'adresse bru-installation@bshg.com pour toute demande spécifique.

Visite à domicile d'un spécialiste technique sans risque

BOSCH
HOME APPLIANCES
SERVICE

Le spécialiste Bosch vous donne une estimation des coûts d'intervention lors de chaque visite. Vous décidez de ne pas faire réparer votre appareil? Dans ce cas, vous ne payez que les frais de déplacement et d'analyse au prix de € 89,99 et vous recevez un bon d'achat pour un nouvel appareil électroménager Bosch de votre choix.

Enregistrez votre appareil sur MyBosch et profitez d'avantages exclusifs.

MyBosch

MyBosch est un espace destiné à vous simplifier la vie, en vous donnant accès :
- Aux manuels d'installation et d'utilisation de tous vos produits, ainsi qu'à des conseils d'utilisation et d'entretien.
- Aux extensions de garantie.
- Aux prises de rendez-vous avec le service clientèle.
- A une remise sur vos achats d'accessoires, de produits d'entretien et de pièces détachées dans la boutique en ligne.

Accédez à MyBosch sur : www.bosch-home.be/fr/mybosch

Votre opinion compte



Partagez votre expérience, aidez-nous à améliorer nos produits. En laissant un avis sur votre appareil Bosch, vous aidez non seulement les autres consommateurs à trouver le bon produit, mais vous partagez aussi votre ressenti. Visitez notre page: www.bosch-home.be/fr/votre-avis.

Le service clientèle du fabricant. Un service de confiance.

Fiable, compétent, rapide. Avant et après l'achat – une vie entière.

Nous sommes toujours là pour vous !

Le service de réparation:

- Accessible par téléphone 24h/24 et 7j/7
- 24 mois de garantie sur chaque réparation
- Réparation à domicile, également le samedi
- Nos propres spécialistes techniques, disponibles en Belgique
- Prise de contact directe entre notre technicien et vous, 30 minutes avant l'intervention
- Service in One Day – Service endéans les 24 heures (service offert pour l'arrondissement de Bruxelles-Capitale et la région Liégeoise)

Nos services en ligne sont toujours accessibles via www.bosch-home.be/fr/nos-services/aide-en-ligne

- Modes d'emploi
- Boutique en ligne
- Réservation du passage d'un spécialiste
- Garantie Prolongée

Nos services sur mesure

- Entretien à domicile
- Nouveau – Service d'installation

02/475 70 01
www.bosch-home.be/fr/nos-service



EUROPE'S BRAND NO.1*

* Bosch, marque N°1 sur le marché du gros électroménager en Europe. Sources: Euromonitor, ventes en volume, 2019

Suivez nous sur Facebook:
facebook.com/bosch.home.belgique

Donnez votre avis:
www.bosch-home.be/fr/votre-avis

Sous réserve de modifications, d'erreurs d'impression et de possibilités de livraison.

04/20 - sa BSH Home Appliances - 74 Avenue du Laerbeek - 1090 Bruxelles BE 0465.054.226 - RPM Bruxelles