Manuel de vente pour le commerce spécialisé

BOSCH
Des technologies pour la vie

Appareils encastrables 2020





EUROPE'S BRAND NO.1*

Bosch, n° 1 en Europe

Bosch est présent dans le secteur de l'électroménager depuis 1933. L'introduction d'un réfrigérateur électrique au salon de Leipzig marqua, cette année-là, le début d'une histoire à succès. Alors équipementier automobile, Bosch disposait, à cette époque déjà, de succursales dans de nombreux pays européens. Ainsi, il n'a pas fallu longtemps aux consommateurs, et ce, de la Norvège à l'Italie, pour ne plus pouvoir se passer des multiples avantages et de la haute qualité des appareils électroménagers de la marque Bosch. Aujourd'hui, Bosch est la marque de gros appareils électroménagers la plus vendue en Europe.

* Pour les grands appareils ménagers électriques.
Source: Euromonitor 2018 en nombre d'unités

«La technique est conçue, et a la capacité, d'aider l'ensemble de l'humanité à mener la meilleure vie possible et à trouver le bonheur.»

Robert Bosch

Des technologies pour la vie.

Une qualité irréprochable
Une qualité que l'on peut apprécier avec tous ses sens, grâce à l'excellence du design et des matériaux sélectionnés avec soin.

Des résultats parfaits
Avec des capteurs tels que le Perfect-Bake, tout le monde peut cuisiner comme un pro. La technologie à capteurs intégrée surveille votre plat, le programme de votre machine à laver ou vos aliments, et garantit toujours des résultats impeccables.

Des solutions incroyablement simples
Les tâches ménagères n'ont jamais paru aussi faciles. Le programme sélectionne automatiquement la température et la durée de marche optimales. Qu'il s'agisse d'une cuisson, d'un rôtissage ou d'une lessive, tout se déroule à la perfection.

Le succès repose sur la confiance.

Lors du choix de vos appareils électroménagers pour votre projet d'habitation, la qualité n'est que la première pierre à l'édifice. Car pour mettre en œuvre vos idées, vous avez besoin d'experts sur lesquels vous pouvez compter. Voilà la promesse que vous fait Bosch. Depuis plus d'un siècle, nous développons de solides partenariats commerciaux. Quel que soit votre projet, vous pouvez nous faire confiance.



Ce que distingue Bosch
Fiable et adaptée à toute la famille. Les clients qui choisissent Bosch optent pour une qualité et une durabilité sans failles. Cette volonté d'offrir une qualité irréprochable ne passe pas inaperçue. Les appareils électroménagers Bosch figurent parmi les plus testés en Europe.



Des résultats tout simplement parfaits
Nous proposons un large éventail d'appareils électroménagers de haute qualité, au design épuré, qui enrichissent chaque équipement intérieur et facilitent le quotidien. Un lavage du linge sans stress, une vaisselle parfaitement sèche: une simplicité au quotidien pour une meilleure qualité de vie.



Un service qui vous simplifie la vie
Que vous souhaitiez construire un luxueux immeuble en hauteur, un immeuble ou une maison individuelle, nous vous accompagnons tout au long de votre projet, de la planification jusqu'à bien après votre achat.



Un interlocuteur central
En tant que partenaire, Bosch met à votre disposition l'un de ses chefs de projet pour travailler en étroite collaboration avec vous dès le premier jour. Grâce à des échanges étroits avec les experts des départements spécialisés concernés, vous recevrez un encadrement de qualité pour relever tous vos défis.



Soutien dans l'élaboration de vos projets
Nos produits s'intègrent parfaitement dans chaque cuisine. Mais nous ne vous laissons pas seuls pour autant. Nos experts vous accompagnent et répondront volontiers à toutes vos demandes particulières. Vous pouvez ainsi vous concentrer sur l'essentiel.



Installation, service client et maintenance
Quel que soit le besoin, quel que soit le moment: l'assistance est l'un des piliers de la qualité Bosch. Avec Bosch, vous ne bénéficiez pas uniquement d'appareils parfaits, mais également d'une assistance professionnelle. Sur demande, l'équipe d'installation Bosch garantit une installation et un montage sans difficultés des nouveaux appareils électroménagers. Et si un problème devait ensuite survenir, nous le réglons bien sûr dans les meilleurs délais.

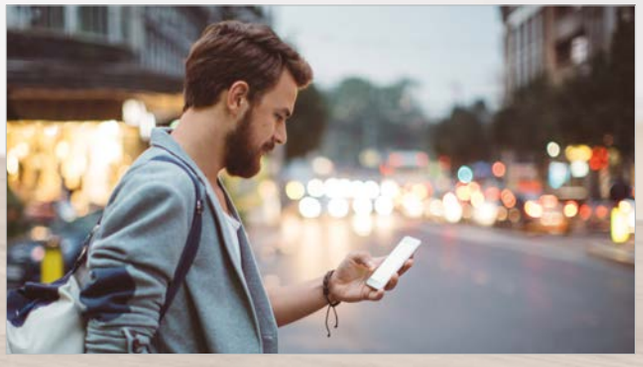

Parés pour l'avenir
La numérisation a déjà des effets visibles et profonds sur la vie quotidienne et l'environnement dans les bâtiments résidentiels. Ces structures doivent gagner en puissance et en efficacité énergétique tout en étant plus faciles à gérer. La solution repose sur la mise en réseau du bâtiment et l'interaction entre l'homme et la machine. Le groupe Bosch propose des solutions complètes et bien pensées qui vous soutiennent dans la construction de vos projets d'habitation modernes.

Tout ce dont vous avez besoin. Réuni en une seule plateforme.

Notre portail B2B sur Tradeplace. Informatif. Efficace. Synonyme de hausse du chiffre d'affaires.

Les produits Bosch facilitent votre quotidien de manière tangible et durable. Bosch est synonyme de qualité, service et confort. Ce qui est valable pour le consommateur, s'avère d'autant plus essentiel pour nos partenaires distributeurs.

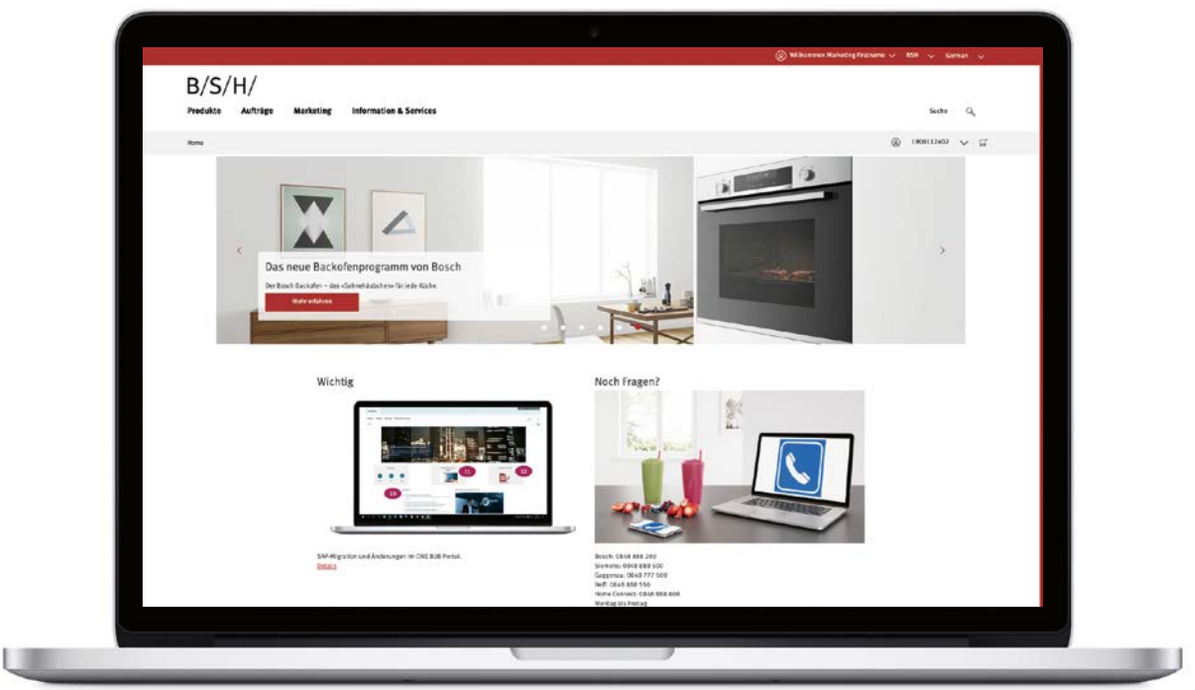

Un résultat tout simplement parfait.

Notre plate-forme évoluée facilite votre travail quotidien. Elle rassemble tous les outils nécessaires au succès de nos partenaires commerciaux: vous y trouverez les dernières nouveautés et promotions, des informations produits complètes, des possibilités de commande aisées et le suivi des commandes. En outre, vous pouvez obtenir des informations pertinentes sur nos actions de marketing pour renforcer votre présence commerciale. Que vous vouliez par exemple télécharger une fiche de données de produit, ou passer une commande en dehors des horaires d'ouverture ou bien générer votre propre catalogue, vous pouvez le faire sur la nouvelle plate-forme commerciale Bosch, à tout moment, de manière totalement gratuite et simple.

Vous pouvez vous connecter comme d'habitude sur le site **www.tradeplace.com** avec vos identifiants de connexion pour accéder ensuite à la nouvelle plate-forme des revendeurs Bosch.
Découvrez dès maintenant comment vous pouvez renforcer durablement votre réussite avec les opportunités et les avantages proposés par la nouvelle plate-forme des revendeurs Bosch.

Vue d'ensemble de toutes les informations importantes:

- **Une information aisée et complète sur les produits**
- **Une commande rapide et simple des produits et un suivi des commandes**
- **Des actions et des supports de marketing facilitant les affaires**
- **Disponibilité 24 heures par jour et 365 jours par an**
- **Utilisation gratuite**

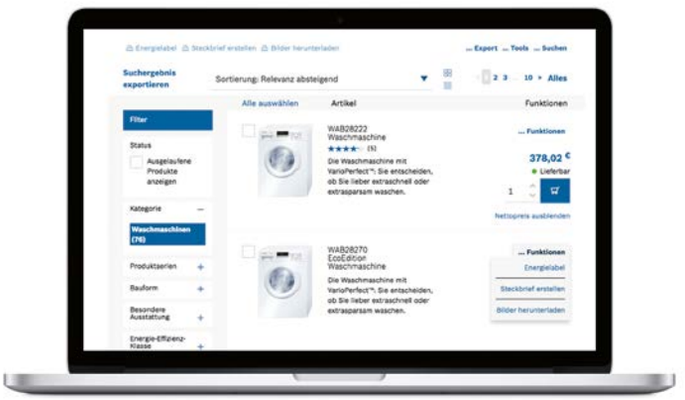

Votre plateforme produit.

Votre accès direct à notre catalogue en ligne: dans la section «Produits», vous trouverez toutes les informations sur la gamme de produits de Bosch.

1. Un catalogue produits convivial, des filtres produit intuitifs et une recherche simple de produit
2. Informations de produit complètes
3. Connexion directe entre la référence de l'appareil et le numéro E
4. Accès rapide aux fonctionnalités les plus utilisées
5. Affichage des évaluations de clients

Votre plateforme d'achat professionnelle.

Gardez toujours le contrôle de vos activités: dans la section «Commandes», vous pouvez commander aisément et directement des produits Bosch, suivre vos commandes et vérifier la disponibilité des produits.

6. Système de commandes guidé jusqu'à la vente
7. Informations sur les prix et la disponibilité, avec la date de remise à disposition prévue
8. Téléchargement Excel simple pour la saisie des commandes les plus importantes

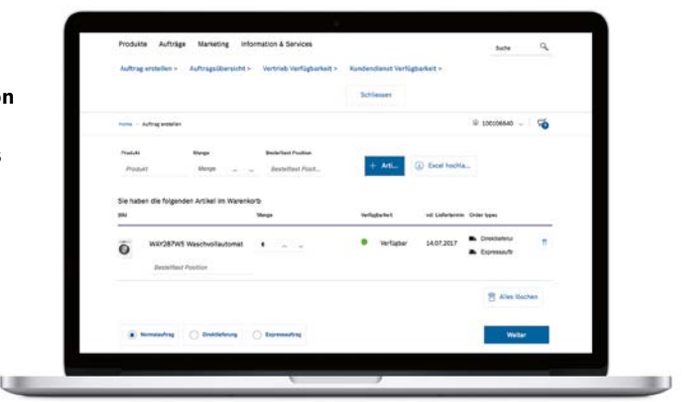

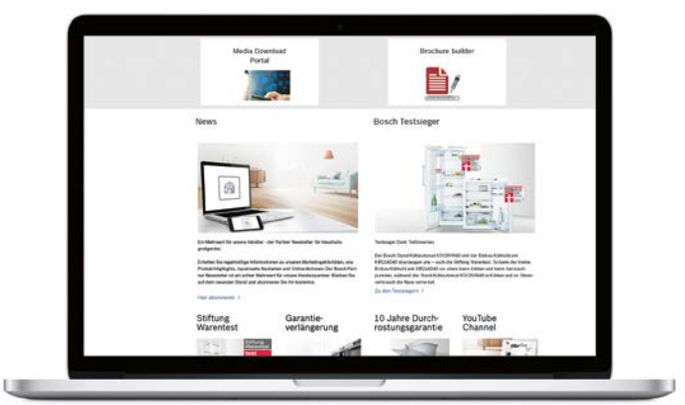

Votre plateforme marketing.

Une attention redoublée, un succès plus prometteur: dans la section «Marketing», vous trouverez toutes les informations relatives pour nos actions marketing visant à accroître le chiffre d'affaires.

9. Des actualités hebdomadaires sur les actions et les activités marketing
10. Portail de téléchargement pour les matériaux de marketing telles que les images, les textes marketing, les schémas dimensionnels, les vidéos, les logos et les brochures
11. Assistant de brochures pour la création de documents de vente individuels

Vous pouvez avoir confiance en nos produits. Ainsi qu’en nos services.



Des conseils personnalisés
Nos conseillers ne sont pas uniquement informés des dernières nouveautés, mais peuvent également vous conseiller dans nos showrooms à Geroldswil, Berne, Crissier et Bioggio à tout moment.



Démonstration de cuisine
Testez-les d’abord, puis profitez ensuite au quotidien: les appareils de cuisine Bosch. Les démonstrations de cuisine gratuites dans nos showrooms vous permettent de découvrir nos appareils en direct avant de les acheter. Vous trouverez toutes les dates sous Bosch-evenementscusine.ch

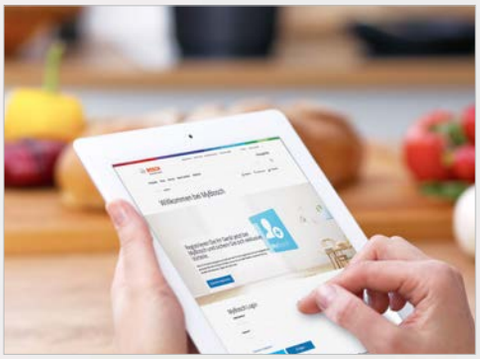

MyBosch
Inscrivez-vous une fois – profitez toujours. Avec votre compte MyBosch vous avez toujours accès à des informations importantes sur vos produits ainsi que la possibilité de prolonger votre garantie en ligne. Profitez en plus sur chaque commande dans notre boutique en ligne d’une réduction de 10%.



Démonstration à domicile
Tout est plus agréable à la maison. Et désormais également plus raffiné. Nous vous montrons, sur demande, comment tirer le meilleur parti de vos appareils de cuisine Bosch, directement dans votre cuisine.



Cours de cuisine
Revêtez votre toque de boulanger avec fierté. Dans nos cours, vous apprendrez à maîtriser toutes les fonctions de votre four que vous n'avez pas découvertes durant les 3 à 6 premiers mois. Ces astuces feront de vous le meilleur boulanger de la maison. Vous trouverez toutes les dates sous Bosch-evenementscusine.ch

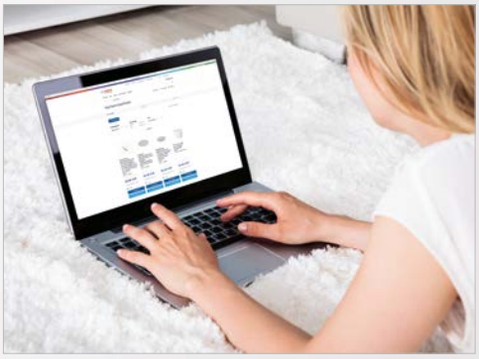

Boutique en ligne
Amusez-vous en cuisine – avec notre gamme d'accessoires. Commandez par exemple un set grill à broche, une rallonge Teppan Yaki, des produits d'entretien ou des pièces détachées en un simple clic de souris et bénéficiez d'une remise de 10% avec MyBosch.



Garantie
Notre garantie constructeur s'étend sur 2 ans et peut être prolongée à 5 ans. Sur les moteurs EcoSilence Drive et les aspirateurs à moteurs à cylindre, nous accordons même une garantie constructeur de 10 ans. Nous serons toujours là pour vous, c'est une garantie! Même lorsque nous ne sommes pas proches de chez vous. Vous pouvez étendre votre garantie en toute simplicité et rapidité sur MyBosch.



Service
Un appareil à la perfection nécessite un service à la perfection. Avec Bosch, vous bénéficiez si nécessaire d'une assistance professionnelle. Le service Bosch Électroménager se tient toujours à votre disposition. Durant toute la durée de vie de votre appareil.

Un appareil à la perfection demande un service à la perfection.

Avec Bosch, vous ne bénéficiez pas uniquement d'appareils parfaits, mais également d'une assistance professionnelle si nécessaire. Le service Bosch Électroménager se tient toujours à votre disposition. Durant toute la durée de vie de votre appareil.

Un service de qualité directement assuré par le fabricant – Bosch Original
Engagement de qualité, même pour le service. Parce que personne ne connaît nos appareils mieux que nos collaborateurs parfaitement formés.

Soumis à des tests intensifs
Lorsque nous vous proposons des produits destinés au nettoyage et à l'entretien, ce ne sont pas n'importe lesquels. Ils ont tous été soumis à des tests complets lors d'une procédure intensive d'essais sur les appareils.

10 ans de disponibilité
Nous gardons en stock pour une période minimale de 10 ans, toutes les pièces de rechange nécessaires au fonctionnement de votre appareil. En outre, nous trouvons toujours la solution qui vous rendra heureux.

+ 3 ans de garantie
La sécurité doit être fiable. Pour que vous puissiez profiter encore plus de votre quotidien, nous vous proposons, en plus de la garantie constructeur de 2 ans, une extension de garantie gratuite de 3 ans.

Conseils et astuces
De nombreux problèmes peuvent être facilement résolus avec des bons conseils. Nos FAQ et vidéos en ligne vous donnent de précieux conseils et astuces pour votre appareil électroménager.

Boutique en ligne
Les produits d'origine de Bosch vous garantissent de longues et heureuses années d'utilisation de vos appareils. Une fois commandés en ligne, ils vous sont livrés à domicile sous 2 jours ouvrés.
www.bosch-home.ch

Service Bosch Éectroménager
Nous sommes joignables 7 jours par semaine et 24 heures par jour.
Tél. 0848 888 200 | E-mail: ch-service@bshg.com



Toujours à votre disposition, où que vous soyez. Avec MyBosch.

Ouvrez gratuitement votre compte MyBosch et bénéficiez d'avantages exclusifs.

MyBosch

Vos avantages MyBosch:

- **Une adresse pour de nombreuses questions, conseils et astuces.**
  Sur MyBosch, vous trouverez des conseils et des astuces utiles pour votre appareil.
- **Tout sur votre appareil électroménager, 24 heures sur 24.**
  Toutes les informations concernant votre appareil électroménager.
- **Prix réduits dans la boutique en ligne Bosch.**
  À chaque achat de pièces de rechange d'origine ou d'accessoires, bénéficiez de **10%**.
- **Davantage de garanties pour vous.**
  Découvrez les options de garantie et des services supplémentaires.

Simple. Fiable. L'extension de garantie Bosch.

+3 ans de garantie

Pour que vous puissiez profiter encore plus de votre quotidien, nous vous proposons une extension de garantie de 3 ans. Pour davantage de sérénité.

Les avantages de votre garantie:

- Avec l'extension de garantie ajoutée aux 2 ans de garantie constructeur, profitez de 5 années en toute sécurité.
- Des tarifs honnêtes et avantageux.
- Aucun coût de déplacement, de réparation ou de remplacement des pièces en cas de défauts de matériel ou de fabrication.
- Une équipe de service compétente dans toute la Suisse.
- Vous pouvez souscrire à cette garantie à tout moment dans les 2 ans de la garantie constructeur.

Une maison connectée, grâce à de solides partenariats.

Nous sommes convaincus que la collaboration nous facilite à tous la vie. C'est pourquoi de plus en plus d'appareils électroménagers Bosch sont connectés à Home Connect, non seulement les uns avec les autres, mais également avec un nombre sans cesse croissant d'appareils intelligents et de services de nos partenaires sélectionnés. En tant que plate-forme ouverte, Home Connect est toujours prêt pour que de nouveaux partenaires puissent rendre votre maison encore plus intelligente. Pas seulement aujourd'hui, mais également à l'avenir.



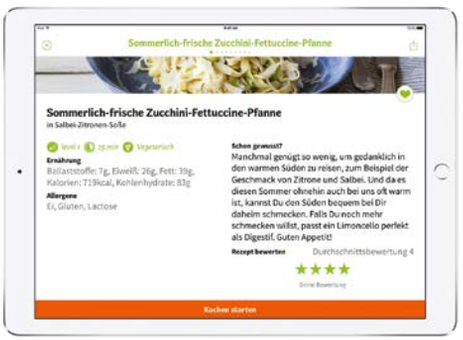

Une nouvelle manière de cuisiner
Avec les partenaires Home Connect, vous pouvez non seulement trouver des idées créatives et de délicieuses recettes rapidement et facilement, mais vous pouvez également les réussir parfaitement et simplement grâce au contrôle numérique des appareils électroménagers Bosch.

kitchen stories
ANYONE CAN COOK



Mise en réseau avec Smart Home
Les appareils électroménagers Bosch fonctionnent parfaitement avec vos solutions Smart Home pour rendre votre maison encore plus pratique et plus sécurisée. Vous pouvez intégrer, contrôler et commander les appareils électroménagers Bosch via les solutions Smart Home de votre choix.

digitalSTROM iHaus



Gestion de l'énergie
L'énergie produite par votre installation photovoltaïque est principalement utilisée pour alimenter votre foyer plutôt que pour être injectée dans le réseau. Vos appareils électroménagers s'allument automatiquement avec le soleil et lorsque suffisamment d'énergie est produite.

SMA



Un concept de commande innovant
Contrôlez vos appareils électroménagers Bosch par simple commande vocale, en définissant des règles d'action, même depuis votre véhicule. Vous pouvez ainsi commander votre maison, sans avoir à toucher un seul interrupteur.

IFTTT fitbit amazon alexa

flic EVE FOR TESLA Google Assistant

LaMetric

Des solutions rapides et efficaces, avec le Diagnostic à Distance

Si contre toute attente, vous avez un problème avec l'un de vos appareils électroménagers, il n'est pas toujours facile de savoir quoi faire. Heureusement, le Diagnostic à Distance de Home Connect vous permet d'accéder directement à votre équipe d'assistance constituée d'experts qui posent un diagnostic sur le champ et apportent une assistance de premier ordre en cas d'urgence.

LE PREMIER APPEL

Vous demandez de l'aide en téléphonant à notre équipe du service clientèle, à laquelle vous dites que par exemple votre four fait des bruits inhabituels et ne produit pas de vapeur.



Assistance Directe

Transparence



Information importante sur la vie privée:
l'accès externe à l'appareil n'est accordé qu'avec la permission du client!

SE CONNECTER A L'APPAREIL

Une fois que vous avez autorisé l'accès au conseiller à la clientèle, ce dernier vous demande de remplir à nouveau le réservoir, afin qu'il puisse poser un diagnostic en temps réel. En agissant ainsi, il vous tient informé dès le début des opérations.

Vos avantages

Une assistance pratique
Désormais, Bosch permet aux consommateurs de remédier eux-mêmes à de petits problèmes de maintenance. Avec le Diagnostic à Distance, nos techniciens peuvent fournir une assistance par téléphone et faire en sorte que le travail soit fait rapidement, facilement et de manière rentable.

Un gain de temps
Grâce au diagnostic préalable, nos techniciens qualifiés savent exactement quoi réparer et quelle pièce de rechange apporter. En d'autres termes, nos clients n'ont qu'à programmer une visite à domicile pour que le problème soit résolu rapidement.

Un service transparent
Les clients reçoivent un devis gratuit sans engagement qui leur donne un aperçu complet et immédiat des coûts – avant d'accepter la moindre réparation.

CONTROLER L'APPAREIL

Le conseiller à la clientèle vous demande ensuite de régler l'appareil à la chaleur maximale et minimale, d'ajouter de la vapeur au niveau 1, puis d'appuyer sur «Start», pour qu'il puisse voir quand la chaleur arrive et si le ventilateur fonctionne. Cela vous fournit des renseignements précieux sur votre appareil.



Une assistance fiable et facile à comprendre



Un diagnostic précis

ANALYSER LE SYSTEME

Le conseiller explique que le four est alimenté en vapeur par une pompe électrique. S'il y a un gros vrombissement et un message d'erreur, il peut en déduire que la pompe fonctionne mal. Vous confirmez que oui, il y a bien le bruit et le message.

RESOUDRE LE PROBLEME

Après avoir identifié la panne, le conseiller organise un rendez-vous pour qu'un technicien vienne chez vous dans les prochains jours avec la bonne pièce de rechange. Avec le Diagnostic à Distance, vous vous sentez associé à chaque étape du processus, vous êtes rassuré et les coûts de la réparation sont clarifiés d'entrée de jeu.

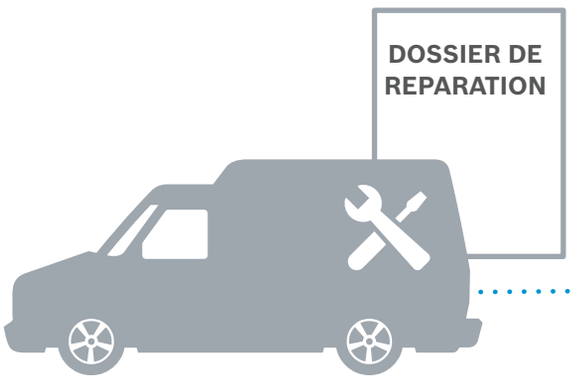

Une solution, rapide, claire, avantageuse

Une assistance à distance
Chez Bosch, la qualité des produits et les résultats parfaits sont des acquis. C'est pourquoi nous avons développé le Diagnostic à Distance, afin de donner à nos techniciens – et à nos clients – la liberté d'évaluer à distance les appareils Home Connect sélectionnés pour assurer une maintenance rapide et facile.

Fiable et durable
Bosch Electroménager est synonyme de fiabilité, de durabilité et de service clientèle de qualité. Dans le cas improbable où un problème surviendrait, nous fournissons une assistance rapide et efficace, au moment précis où elle est requise.

Smart today. Smart tomorrow.
Aujourd'hui, nous avons le Diagnostic à Distance. Demain, nous vous offrirons le futur avec la dernière technologie de pointe en matière d'électroménager

L’assortiment Home Connect.







CONNECTED BY Home Connect

Fonctions Home Connect	Cuisson	Cuisine	Café
Commande à distance	- Start & Stop - Notifications Push - Envoi des réglages pour les recettes - Partager les ingrédients	- Notifications Push - Envoi des réglages pour les recettes - Partage des ingrédients - Commande entièrement automatique de la puissance de la hotte aspirante (HoodControl)	- Start & Stop - Notifications Push - My Coffee - Recettes de café du monde entier
Surveillance	- Temps restant - Avertissement si porte ouverte - Contrôle de la température - Notifications Push sur le statut du programme	- Contrôle si le plan de cuisson est allumé/éteint - Notifications Push sur le statut du programme	- Notification à temps quand le niveau d’eau et celui des grains de café sont bas - Notifications Push sur le statut du programme
Diagnostics et aide	- Livre de recettes numérique spécifique à l’appareil. - Boutique en ligne pour accessoires appropriés - Conseils culinaires et informations sur les aliments - Notices d’utilisation numériques - Conseils et astuces - Lien vers le service d’assistance et le service après-vente - Remote Diagnostic	- État de la pile du capteur de cuisson PerfectCook - Boutique en ligne pour accessoires appropriés - Notices d’utilisation numériques - Conseils et astuces - Lien vers le service d’assistance et le service après-vente	- Boutique en ligne pour accessoires appropriés - Savoir-faire autour du café - Notices d’utilisation numériques - Conseils et astuces - Lien vers le service d’assistance et le service après-vente - Remote Diagnostic
Appareils Home Connect	- HNG6764B6 - HRG636XS7 - CSG656RB7 - CSG656RS7 - CNG6764S6	- PXV975DV1E - PXV901DV1E - PXY875KW1E - PXY801KW1E - PXY801DW4E - PXY875DW4E - PXY675JW1E - PXY601JW1E - DRC99PS20 - DRC97AQ50 - DWF97RV60 - DWK98PR60 - DWB98PR50	- CTL636ES6 - CTL636EB6






Réfrigération	**Lavage de vaisselle**	**Lavage de linge**	**Séchage**
- Notifications Push - SuperRéfrigération - Mode Vacances	- Start & Stop - Notifications Push - Assistant EasyStart	- Start & Stop - Notifications Push - Assistant EasyStart	- Start & Stop - Notifications Push - Assistant EasyStart
- Caméras intérieures (KGN36HI32) - Avertissement si porte ouverte - Notifications Push sur le statut	- Temps restant - Notification à temps quand le niveau du sel et celui du liquide de rinçage sont bas - Compteur de pastilles - Notifications Push sur le statut du programme	- Temps restant - Conseils d'utilisation relatifs à la consommation d'eau et d'énergie - Notifications Push sur le statut du programme	- Temps restant - Conseils d'utilisation relatifs à la consommation d'énergie - Notifications Push sur le statut du programme
- Boutique en ligne pour accessoires appropriés - Conseils pour stocker les aliments - Conseils culinaires et informations sur les aliments - Notices d'utilisation numériques - Conseils et astuces - Lien vers le service d'assistance et le service après-vente	- Boutique en ligne pour accessoires appropriés - Notices d'utilisation numériques - Conseils et astuces - Lien vers le service d'assistance et le service après-vente - Remote Diagnostic - Smart Energy Management	- Boutique en ligne pour accessoires appropriés - Conseils de lavage - Notices d'utilisation numériques - Conseils et astuces - Lien vers le service d'assistance et le service après-vente - Smart Energy Management	- Boutique en ligne pour accessoires appropriés - Conseils de séchage - Notices d'utilisation numériques - Conseils et astuces - Lien vers le service d'assistance et le service après-vente - Smart Energy Management
- KIS86HD40 - KAD92SB30 - KGN39LB35 - KGN39HIEP - KAD92SB30	- SMV88UX36E - SBV88UX36E - SMA88TD16E - SBA88TD16E - SMI88US36E - SMS68MW06E	- WAXH2K40CH - WAXH2L40CH - WAXH8G40CH - WAXH2E40CH - WAXH2F40CH	- WTXH7K40CH - WTXH7M50CH - WTXH7E50CH

Sommaire



24 Fours et appareils compacts



68 Plans de cuisson



94 Hottes de plan de travail

104 Hottes aspirantes



144 Réfrigérateurs et congélateurs



182 Lave-vaisselle et entretien du linge



208 Divers

Série 8
34 Fours combi-vapeur
36 Fours avec micro-ondes
38 Fours
42 Appareils compacts avec fonction vapeur
46 Appareils compacts avec micro-ondes
48 Appareils à micro-ondes
49 Machines à café automatiques encastrables et tiroirs chauffants
Série 6 et 4
54 Fours
55 Fours compacts
56 Fours micro-ondes et tiroirs chauffants
58 Cuisinières
60 Plans de cuisson
62 Accessoires en option

78 Plans de cuisson à induction
88 Plans de cuisson vitrocéramiques
92 Plans de cuisson Domino
93 Plans de cuisson à gaz

98 Plans de cuisson avec hotte intégrée
102 Hotte escamotable

118 Aérateurs de plafond
121 Hottes îlot
122 Hottes aspirantes plates
124 Hottes inclinées
128 Hottes murales
134 Hottes tiroirs
138 Hottes aspirantes
141 Hottes aspirantes suspendues
142 Accessoires

152 Réfrigérateurs haute gamme
154 Réfrigérateurs avec VitaFresh pro
156 Réfrigérateurs et congélateurs
170 Réfrigérateurs et congélateurs indépendants
172 Side by Side Food Center
180 Réfrigérateurs et congélateurs avec VarioStyle

194 Lave-vaisselle, 60 cm
200 Lave-vaisselle encastrable sous plan
201 Lave-vaisselle compacts
202 Lave-vaisselle, 45 cm
204 Accessoires spéciaux
206 Lave-linge et sèche-linge intégrables

210 Accessoires et accessoires en option
218 Informations techniques
316 Mises sous tension en mode démonstration
324 Energie et TAR



Un fonctionnement aussi parfait que le design: Bosch. Des technologies pour la vie.

Nous voulons que vous vous sentiez bien dans votre cuisine. Et ce, le plus longtemps possible. C'est pourquoi Bosch développe des appareils encastrables qui misent sans cesse sur de nouveaux standards qui améliorent et facilitent durablement votre vie. Avec un design exceptionnel et intemporel, une qualité technique optimale et un maximum d'efficacité, de durabilité et de confort. Ici, nous ne laissons rien au hasard. Chaque détail – de la plus petite vis à l'appareil fini – recèle des décennies de recherche, ainsi que des milliers de tests et essais de charge. C'est ainsi que naît la qualité et la perfection typiques de Bosch, auxquelles vous pouvez vous fier. Et ce toujours à 100 %.

Une qualité éprouvée.
Avec la nouvelle Série 8, vous êtes en droit d'attendre bien plus qu'une fonctionnalité et une finition de premier ordre. Car après tout, nous consacrons la même attention, passion et méticulosité élevées à chacun de nos domaines de compétences, de la première ébauche jusqu'au service clientèle. C'est l'expression de la qualité Bosch typique de la marque, sur laquelle vous pouvez compter depuis plus de 130 ans.

Puissance maximale.
Notre moteur: nous améliorer jour après jour. Et développer pour vous des innovations qui feront une fois de plus l'objet de tous les superlatifs, que ce soit en termes de fonctionnalité, de durabilité ou de consommation d'électricité. Comme p. ex. le nouveau capteur PerfectBake intégré à nos fours de la Série 8, qui permet de réussir à la perfection pâtisseries et gâteaux sur simple pression d'un bouton. Une fois de plus les meilleures performances pour votre foyer.

Un confort maximal.
Bosch souhaite vous faciliter la vie. Avec des appareils encastrables innovants que l'on comprend dès le premier coup d'œil et que l'on utilise de manière intuitive. Avec des fonctions intelligentes, qui parviennent non seulement toujours au meilleur résultat, mais qui vous délestent aussi d'une charge de travail considérable et qui vous font gagner du temps et de l'argent. Tel est le crédo de notre nouvelle Série 8 – moins d'efforts et bien plus de plaisir à cuisinier.



VitaFresh^{pro}
Maintient les produits alimentaires frais jusqu'à 3 fois plus longtemps.

PerfectAir
Ajuste automatiquement la force d'aspiration de la vapeur de cuisson.

SensorControl Plus
Une pâte parfaite, une crème parfaite. Sur simple pression d'un bouton.

PerfectFry
Pour la cuisson d'un rôti homogène et parfaite.

PerfectCook
Empêche de surcuire ou de brûler vos plats.

Cuisiner de manière décontractée avec l’aide des capteurs.

Vous n’êtes pas obligé d’être passionné par la technologie pour l’utiliser. Reposez-vous sur des capteurs qui détectent automatiquement les problèmes pour que vous n’ayez plus à vous en préoccuper. Des capteurs qui réagissent aux changements et garantissent une grande constance. Des capteurs qui reconnaissent toujours le moment idéal. Pour vous, le moyen le plus simple d’obtenir un résultat parfait et de laisser place à votre créativité en cuisine.



PerfectDry
Sèche et rince même le plastique à la perfection.

PerfectRoast
Toujours à point. Pour des rôtis parfaits.

PerfectBake
Pour des cuissons parfaites. Entièrement automatiquement.


on
off
menu
Heizart
4D Heißluft
Temperatur
Dampfzugabe
Stufe 0
16m40s
200°C
Dauer
20m00s
Ende
19:00
Schnellvorheizen
aus
stop
BOSCH

Fours.

Quelle que soit la complexité apparente d'un plat, la préparation devient dès maintenant un jeu d'enfants. En effet, les nouveaux fours de la Série 8 vous secondent avec de nombreuses fonctions. Si vous le souhaitez, ils peuvent mesurer et surveiller en permanence l'état de cuisson de vos plats et adapter automatiquement la cuisson. Qu'il s'agisse de volaille, viande, poisson, plats végétariens, pâtisseries ou entremets sucrés: le plat est toujours réussi à la perfection. En toute simplicité et confort. Car après tout, un autre grand chef est en cuisine: votre four.



Il suffit de tourner la broche: laissez-vous servir par vos appareils. Faites l'expérience d'appareils ménagers intelligents. Votre appareil électroménager doit vous comprendre afin que vous n'ayez pas à le comprendre.

Grâce à Bosch Assist, par exemple, vous n'avez pas besoin de savoir à combien de degrés, avec quel type de chauffage ou pendant combien de temps vous devez cuire votre plat. Il vous suffit de choisir le plat que vous souhaitez préparer!

reddot award 2015
best of the best

reddot award 2015
winner

reddot award 2015
design team of the year

interior innovation award 2015
Best of Best

DESIGN AWARD 2015

German Design Award
WINNER 2015

*

Red dot award best of the best: tous les fours de la série 8 en ColorGlass noir volcanique; **Red dot award winner:** tous les fours de la série 8 en acier inoxydable et ColorGlass blanc arctique; **Red dot award design team of the year:** équipe de conception de Home Appliances de Robert Sachon et Bosch; **interior innovation award Best of Best:** tous les fours de la série 8 en ColorGlass noir volcanique; **iF Design Award:** tous les fours de la série 8 en acier inoxydable, ColorGlass blanc arctique et noir volcanique; **German Design award:** tous les fours de la série 8 en acier inoxydable

Incroyablement simple.
Tout simplement belle. La Série 8.

La technologie intuitive doit non seulement être facile à comprendre, mais également conviviale. Elle doit être amusante. Un fonctionnement simple et un design clair vont de pair chez Bosch. Comme le démontre la Série 8.



Avec une commande intuitive qui permet de tout réussir.



Bague de commande intuitive
Il suffit d'une petite rotation sur la bague de commande intuitive pour effectuer tous les réglages. Des pictogrammes et infotextes utiles au centre de la bague de commande, ainsi qu'un écran tactile TFT haute résolution avec affichage du texte, donnent un aperçu de toutes les informations importantes. Ainsi vous gardez toujours une vue d'ensemble et la préparation de vos plats est toujours facile.



Fonction Assist
La recherche d'informations vraiment précises sur la température et le temps de cuisson dans nombre de livres de cuisine et recettes familiales est souvent vaine. Grâce à la fonction Assist de Bosch, vous y parvenez quand même: il vous suffit de sélectionner le plat souhaité et le four paramètre automatiquement le bon mode de cuisson, la température idéale et le temps de préparation nécessaire. Vous pouvez bien entendu toujours faire ces réglages vous-mêmes, tout aussi simplement.



Sonde de température PerfectRoast
Avec la sonde à viande PerfectRoast, tous les plats sont réussis de main de maître. Et avec peu d'efforts. Grâce à plusieurs points de mesure extrêmement sensibles, elle jauge la température à cœur du mets avec une précision au degré et à la seconde près, vous garantissant ainsi des résultats parfaits lors de la cuisson.



Capteur de cuisson PerfectBake
Faire de la pâtisserie n'a jamais été aussi simple: avec le capteur de cuisson PerfectBake d'une précision unique en son genre, votre four mesure en permanence la teneur en humidité de vos mets et règle tous les paramètres automatiquement. Tout ce qu'il vous reste à faire: sélectionner la bonne catégorie de plats et appuyer sur «Start». Le résultat: les pains, gâteaux et quiches sont cuits à la perfection.

Variantes de commande.



Commande avec écran tactile TFT
La bague de commande intuitive ainsi que l'écran tactile TFT haute résolution avec affichage du texte et touches à sélection directe vous permettent une manipulation particulièrement aisée. Des illustrations et infotextes clairs et explicites vous assistent et vous guident étape par étape à travers toutes les options du programme. Vous avez ainsi un aperçu constant de toutes les fonctions de votre four et les maîtrisez parfaitement.



Commande avec écran TFT
La bague de commande intuitive ainsi que l'écran tactile TFT haute résolution avec affichage du texte et touches à sélection directe vous permettent une manipulation aisée. Des pictogrammes et infotextes utiles au centre de la bague de commande donnent un aperçu de toutes les informations importantes. Vous gardez ainsi une vue d'ensemble et la préparation de vos plats est pour vous toujours aisée.

D’autres points forts en matière d’équipement de la série 8.

EcoClean Direct et EcoClean Direct Plus
Le revêtement direct spécial de l’intérieur du four, composé de particules de céramique microfines, aspire la graisse et les résidus et les élimine durant la cuisson et le rôtissage grâce à l’oxydation. Avec EcoClean Direct Plus, seuls le fond du four et la porte intérieure en verre ont besoin d’être nettoyés. Avec EcoClean Direct, les panneaux latérales doivent également être nettoyés. Le revêtement direct se régénère par ailleurs à chaque chauffe de l’appareil et reste ainsi opérationnel pendant toute sa durée de vie. En cas de salissures coriaces, il vous suffit d’activer le programme de nettoyage EcoClean Direct.



Pyrolyse
Une fois la fonction pyrolyse activée, l’appareil monte à une température de 480 °C et brûle les restes de cuisson, graisses et huiles grâce à la puissance ainsi dégagée. Il ne reste ensuite plus qu’un peu de cendres, que vous pouvez aisément éliminer avec un peu d’essuie-tout. Selon le degré de salissure, sélectionnez l’un des trois programmes de nettoyage et appuyez sur Start. Votre four s’occupe du reste automatiquement. Les plaques, supports et extractions sont conçus pour résister à la pyrolyse. Il est de ce fait inutile de les sortir du four pendant le processus d’autonettoyage.



Systèmes télescopiques
Nos rails télescopiques permettent une sortie totale sur trois niveaux maximum – idéal pour disposer et retirer les plaques en toute simplicité. Par ailleurs, tous les rails sont conçus pour résister à la pyrolyse et sont adaptés pour une utilisation avec les fonctions cuisson vapeur et micro-ondes: une vraie première!



Variantes d’éclairage
Selon les modèles, les fours de la Série 8 sont équipés d’un éclairage halogène classique ou du nouvel éclairage LED. Les LED sont actuellement la solution la plus lumineuse existant sur le marché et vous proposent, outre un éclairage parfait, une consommation d’énergie extrêmement basse et une durée de vie extrêmement longue.



Tout vous réussit à la perfection – sur simple pression d'un bouton.

Dans un four de la Série 8 équipé des fonctions PerfectBake et PerfectRoast, la préparation de vos plats ne connaît quasiment plus de limites. Grâce à la combinaison idéale des deux fonctions commandées par capteurs, votre four détecte à tout moment l'état de cuisson exact et veille toujours à un mode de cuisson, une température et un temps de cuisson optimaux. Chaque plat – du rôti de bœuf Angus au gâteau au citron – sera ainsi automatiquement cuit à la perfection. Vous ne devez donc plus surveiller sans cesse le repas. À moins que l'attente vous soit insupportable.

Les points forts



PerfectBake

Faire de la pâtisserie n'a jamais été aussi simple: avec le capteur PerfectBake d'une précision unique en son genre, votre four mesure en permanence la teneur en humidité de vos mets et règle automatiquement la cuisson. Vous aurez ainsi le choix de renoncer totalement au réglage du mode de cuisson, du temps de cuisson et de la température. Le capteur PerfectBake s'en charge pour vous. Tout ce qu'il vous reste à faire: sélectionner la bonne catégorie de plats, comme p. ex. «Gâteau», et appuyer sur «Start». Le four se charge du reste. Le résultat: les pains, gâteaux et quiches sont cuits à la perfection.



PerfectRoast

Que ce soit un rosbif du dimanche, l'agneau de Pâques ou des carpes de Noël, avec la sonde à viande PerfectRoast vous exécutez tout d'une main de maître. Et avec peu d'efforts. Grâce à plusieurs points de mesure extrêmement sensibles, il jauge la température à cœur du met avec une précision au degré et à la seconde près, vous garantissant ainsi des résultats parfaits lors de la cuisson. Autre avantage: vous pouvez aussi utiliser le thermomètre à viande dans le micro-ondes et dans le four à vapeur.



Mode combi-vapeur

Les fours à capteur avec fonction vapeur disposent également d'un mode combi-vapeur. Lorsque vous combinez un type chauffage classique à la vapeur, les rôtis sont juteux à l'intérieur et croustillants à l'extérieur. Les pains sont dorés exactement comme il faut. La vapeur peut être combinée à l'air pulsé 4D, au gril à air ventilé, à la chaleur de voûte/sole ainsi qu'au maintien au chaud. La vapeur peut être distribuée automatiquement ou manuellement dans trois intensités différentes (intensité la plus forte = plus de jets de vapeur; la quantité de vapeur par jet reste la même).

Parce qu'il y a chaleur et chaleur. Tous les modes de cuisson en un coup d'œil.

Pour obtenir des résultats de cuisson et de rôtissage vraiment parfaits, il faut non seulement une température optimale, mais aussi le mode de cuisson adapté. Les fours de la Série 8 vous proposent jusqu'à 15 modes de cuisson différents, parfaitement adaptés à vos plats: de l'air pulsé 4D à la déshydratation en passant par l'air pulsé Eco. Grande cuisine ou plats faits maison: les résultats seront parfaits.

Les caractéristiques des cuisinières et des fours de A à Z



Air pulsé 4D
Grâce à l'air pulsé 4D, vous pouvez maintenant disposer vos plats à souhait sur les niveaux d'enfournement 1 à 4: le résultat sera toujours parfait. Le tout grâce à notre nouveau ventilateur, qui change de sens de rotation durant le fonctionnement et répartit ainsi la chaleur uniformément sur tous les niveaux. Mais ce n'est pas tout: l'air pulsé 4D permet aussi en parallèle de cuire et mijoter sur les 4 niveaux en même temps. Pour des résultats parfaitement homogènes – de la première à la dernière plaque.



Air pulsé Eco
Avec l'air pulsé Eco, nous avons amélioré le mode de cuisson le plus utilisé dans le foyer, à savoir la «chaleur tournante». Le ventilateur diffuse la chaleur uniformément à l'intérieur du four et économise en plus de l'énergie. Il est ainsi possible de cuire et mijoter sur un seul niveau, par exemple des gâteaux, soufflés, plats de viande et surgelés, le tout sans préchauffage.



Chaleur de voûte/sole
Le mode de cuisson classique pour rôtis croustillants, cakes, biscuits et soufflés.



Chaleur de sole
Cette chaleur ciblée est particulièrement adaptée pour les plats cuits au bain-marie ou dont il faut faire brunir le fond.



Préchauffage
Cette fonction permet de préchauffer parfaitement la vaisselle, afin que vos mets ne refroidissent pas trop rapidement.



Réchauffement
Cette fonction permet de réchauffer les mets tout en douceur et en préservant leur saveur.



Gril grande surface
Idéal pour griller de plus grandes quantités, telles que steaks, saucisses, poissons ou légumes.



Gril petite surface
Surtout pour griller les petites quantités – parfait pour steaks, petites saucisses, poissons et bien plus encore.



Chaleur de voûte et de sole Eco
Outre la chaleur de voûte et de sole classique, une nouvelle variante est dès maintenant à votre disposition. Ce mode de cuisson règle votre four sur un fonctionnement particulièrement économique. Ainsi, vous réussirez immanquablement vos biscuits, quatre-quarts, petites pâtisseries délicates, pains et petits pains et économiserez en plus de l'énergie.



Déshydratation
Notre fonction de chauffe déshydratation est une alternative saine aux fruits secs vendus en supermarché. Que vous souhaitiez obtenir p. ex. des pommes séchées pour agrémenter votre muesli ou des tomates séchées pour les antipasti, votre four prépare ces mets en toute autonomie et simplicité. Le résultat est particulièrement savoureux et ne contient aucun additif comme le soufre par exemple.



Position pizza
L'association de la chaleur de sole et de l'air pulsé est idéale pour préparer des produits surgelés tels que des pizzas ou des frites.



Cuisson douce
Une cuisson lente est très douce à une température constante de 85 °C, p. ex. pour des légumes ou de la volaille extra tendres.



Décongélation
Pour décongeler en douceur viandes, volailles, poissons, pains et pâtisseries.



Gril air ventilé
Lorsque la température souhaitée est atteinte, le ventilateur se déclenche – idéal pour des rôtis parfaitement croustillants.



Chaleur intense
La chaleur de voûte associée à une puissante chaleur de sole permet d'obtenir des plats parfaits avec des fonds croustillants et des garnitures moelleuses, notamment pour une tarte flambée ou un cheese-cake.

Fours – aperçu de l’assortiment.

	Fours													
	HSG656XS1	**HSG636ES1**	**HSG636BB1 HSG636BS1**	**HNG6764B6**	**HMG636RS1**	**HBG676EB6 HBG676ES6**	**HBG656ES6**	**HBG656ES1C**	**HBG675BB1 HBG675BS1**	**HBG655BB1C HBG655BS1C HBG655BW1C**	**HBG634BB1 HBG634BS1**	**HBA5784B0 HBA5784S0**	**HBA553BA0 HBA553BR0**	**HBA510BR0**
Home Connect				●		●	●							
Fonctions														
Micro-ondes				●	●									
Vapeur	●	●	●											
Jet de vapeur				●										
Modes de cuisson fonctionnels*														
Fermenter	●	●	●	●										
Combiné micro-ondes				●	●									
Micro-ondes				●	●									
Régénérer	●	●	●	●										
Décongélation avec vapeur	●	●	●											
Vapeur 100%	●	●	●											
Bosch Assist														
Capteur PerfectBake	●	●		●	●	●	●	●						
Capteur PerfectRoast	●	●		●	●	●	●	●						
Assist	●	●	●	●	●	●	●	●						
AutoPilot									●	●	●			
Modes de cuisson	14	12	12	14	12	13	13	13	13	13	13	10	5	5
Air pulsé 4D	●	●	●	●	●	●	●	●	●	●	●	3D	3D	3D
Air pulsé Eco	●	●	●	●	●	●	●	●	●	●	●			
Chaleur de voûte / de sole Eco	●	●	●	●	●	●	●	●	●	●	●			
Chaleur de voûte / de sole	●	●	●	●	●	●	●	●	●	●	●	●	●	●
Gril air ventilé	●	●	●	●	●	●						●	●	●
Gril grande surface	●	●	●	●	●	●	●	●	●	●	●	●	●	●
Gril petite surface	●	●	●	●	●	●	●	●	●	●	●			
Position pizza	●	●	●	●	●	●	●	●	●	●	●	●		
Chaleur intense	●			●										
Cuire doucement	●	●	●	●	●	●	●	●	●	●	●	●		
Chaleur de sole	●	●	●	●	●	●	●	●	●	●	●	●		
Déshydratation	●			●										
Maintenir au chaud (60 – 100 °C)	●	●	●	●	●	●	●	●	●	●	●	●		
Préchauffage (30 – 70 °C)	●	●	●	●	●	●	●	●	●	●	●			
Décongélation	●	●	●			●	●	●	●	●	●	●		
Nettoyage														
Autonettoyage pyrolytique				●		●			●			●		
EcoClean Direct Plus	●						●	●		●			●	
EcoClean Direct		●	●		●						●			
Système d’extraction														
1 rail télescopique				●	●									
3 rails télescopiques	●											●		
Page	35	35	35	37	37	38	38	39	39	40	40	54	54	54

*Seulement disponibles pour fours avec micro-ondes, vapeur et jet de vapeur.

	Fours compacts									
	CSG656RB7 CSG656RS7	CSG656BS2	CSG636BS3	CDG634BB1 CDG634BS1	CMG676BB1 CMG676BS1	CMG633BB1 CMG633BS1	CBG635BS3	BEL634GS1 BER634GS1	BFL634GS1 BFR634GS1	COA565GB0 COA565GS0
	•									
					•	•		•	•	•
	•	•	•	•						•
	•	•	•	•						
					•	•				•
					•	•		•	•	•
	•	•	•	•						
	•	•	•	•						
	•	•	•							
	•									
	•									
	•	•	•							
				•	•	•		•	•	•
	14	12	12	4	12	6	13			
	•	•	•		•	•	•			
	•	•	•		•	•	•			
	•	•	•		•		•			
	•	•	•		•		•			
	•	•	•		•	•				
	•	•	•		•	•	•			
	•	•	•		•	•	•			
	•	•	•		•		•			
	•									
	•	•	•		•		•			
	•	•	•		•		•			
	•									
	•	•	•		•		•			
	•	•	•		•	•	•			
	•	•	•	•			•			
					•					
	•	•								
							•			
	•									
	44	45	45	45	46	46	47	48	48	55

Four et cuiseur vapeur en un seul appareil.

Les fours à capteurs avec **fonction vapeur** (hauteur de 60 et 45 cm) sont deux appareils en un: un four classique et un cuiseur vapeur. Vous pouvez l'utiliser pour cuire, rôtir, griller, fermenter et cuire à la vapeur. Et cela sans aucune restriction sur la température maximale ou le résultat.

Avec le four à capteur, vous pouvez préparer vos plats en douceur, comme dans un cuiseur vapeur classique avec une vapeur de 30 à 100 °C – par exemple du poisson ou des légumes. Le goût, la couleur, l'arôme et les vitamines de vos aliments sont préservés. Plus besoin d'assaisonner et vous pouvez cuisiner avec beaucoup moins de sel.

Même un menu complet peut être cuit à la vapeur sur 3 niveaux en même temps. Par exemple, du saumon accompagné d'asperges et de pommes de terre. Grâce à l'humidité, les saveurs ne se mélangent pas.

Régénération
Régénération consiste à réchauffer des plats déjà cuisinés. Ces derniers sont réchauffés très délicatement à une température de 90 à 95 °C grâce à la vapeur d'eau chaude et sont aussi savoureux que s'ils avaient été faits à l'instant. En utilisant cette fonction, la viande reste même merveilleusement croustillante. Le rôti préparé pour un jour festif reste donc délicieux longtemps après la fête.



Solution intelligente
Que ce soit sur les appareils de 60 ou de 45 cm, l'espace intérieur des fours combi-vapeur de la Série 8 offre une liberté maximale. Une simple pression sur un bouton suffit pour faire avancer le panneau de commande. Le récipient d'un litre se remplit ainsi facilement et simplement à l'évier.

Fours avec fonction vapeur







Four combi-vapeur
HSG656XS1 **CHF 3’520.–**
Inox *(230 V/16 A)* *CHF 3’268.34*

excl. TAR **CHF 10.77** / CHF 10.00

Modes de chauffe
- Volume intérieur: 71 l
- Four à combi-vapeur avec 14 modes de cuisson: Air pulsé 4D, air pulsé Eco, convection naturelle, convection naturelle Eco, gril air pulsé, gril grande surface, gril petite surface, position pizza, chaleur de sole, chaleur intense, cuire doucement, préchauffer, déshydrater, maintenir au chaud
- Réglage de température: 30 °C à 250 °C
- Modes de cuisson additionnels avec vapeur: Vapeur, Régénérer, Fermenter, Décongélation

Support pour accessoires/Système d’extraction
- **Four avec support de suspension, rail télescopique 3-niveaux avec fonction d’arrêt**

Design
- Bague tournante
- Poignée-tige
- **Éclairage LED, éclairage du four déconnectable**

Confort
- Fonction Sabbat
- **Display à couleur TFT avec texte en claire et fonction Direct-Touch**
- Réservoir d’eau avec d’1 l
- **Capteur PerfectBake**
- **PerfectRoast: sonde de température avec mesure multi-points**
- Charnières en bas, four avec porte SoftClose et SoftOpening

Nettoyage
- **EcoClean Direct Plus: paroi arrière, parois latérales, plafond**

Accessoires
1×grille
1×plat pour vapeur, perforé, taille XL
1×plat pour vapeur, perforé, taille S
1×plat pour vapeur, non perforé, taille S
1×tôle à pâtisserie émaillée
1×lèchefrite

Accessoires en option
Voir pages 62–67

Four combi-vapeur
HSG636ES1 **CHF 3’070.–**
Inox *(230 V/16 A)* *CHF 2’850.51*

excl. TAR **CHF 10.77** / CHF 10.00

Modes de chauffe
- Volume intérieur: 71 l
- Four combi-vapeur avec 12 modes de cuisson: Air pulsé 4D, air pulsé Eco, convection naturelle, convection naturelle Eco, gril air pulsé, gril grande surface, gril petite surface, position pizza, chaleur de sole, cuire doucement, préchauffer, maintenir au chaud
- Chauffage rapide
- Contrôle de la température de 30 °C à 250 °C
- Modes de cuisson additionnels avec vapeur: Vapeur, Régénérer, Fermenter, Décongélation

Support pour accessoires/Système d’extraction
- Four avec support de suspension, rails télescopiques (accessoire en option)

Design
- Bague tournante
- Poignée-tige
- Éclairage LED, éclairage du four déconnectable

Confort
- Fonction Sabbat
- **Display à couleur TFT avec texte en claire et fonction Direct-Touch**
- Réservoir d’eau avec d’1 l
- **Capteur PerfectBake**
- **PerfectRoast: sonde de température avec mesure multi-points**
- Charnières en bas, four avec porte SoftClose et SoftOpening

Nettoyage
- EcoClean Direct: paroi arrière

Accessoires
1×grille
1×plat pour vapeur, perforé, taille XL
1×plat pour vapeur, perforé, taille S
1×plat pour vapeur, non perforé, taille S
1×tôle à pâtisserie émaillée
1×lèchefrite

Accessoires en option
Voir pages 62–67

Four combi-vapeur
HSG636BB1 *(voir ill.)* **CHF 2’720.–**
Noir *(230 V/16 A)* *CHF 2’525.53*

HSG636BS1 **CHF 2’720.–**
Inox *(230 V/16 A)* *CHF 2’525.53*

excl. TAR **CHF 10.77** / CHF 10.00

Modes de chauffe
- Volume intérieur: 71 l
- Four combi-vapeur avec 12 modes de cuisson: Air pulsé 4D, air pulsé Eco, convection naturelle, convection naturelle Eco, gril air pulsé, gril grande surface, gril petite surface, position pizza, chaleur de sole, cuire doucement, préchauffer, maintenir au chaud
- Contrôle de la température de 30 °C à 250 °C
- Modes de cuisson additionnels avec vapeur: Vapeur, Régénérer, Fermenter, Décongélation

Support pour accessoires/Système d’extraction
- Four avec support de suspension, rails télescopiques (accessoire en option)

Design
- Bague tournante
- Poignée-tige
- Éclairage LED, éclairage du four déconnectable

Confort
- **Display à couleur TFT avec texte en claire et fonction Direct-Touch**
- Réservoir d’eau avec d’1 l
- Charnières en bas, four avec porte SoftClose et SoftOpening

Nettoyage
- EcoClean Direct: paroi arrière

Accessoires
1×grille
1×plat pour vapeur, perforé, taille XL
1×plat pour vapeur, perforé, taille S
1×plat pour vapeur non perforé, taille S
1×tôle à pâtisserie émaillée,
1×lèchefrite

Accessoires en option
Voir pages 62–67

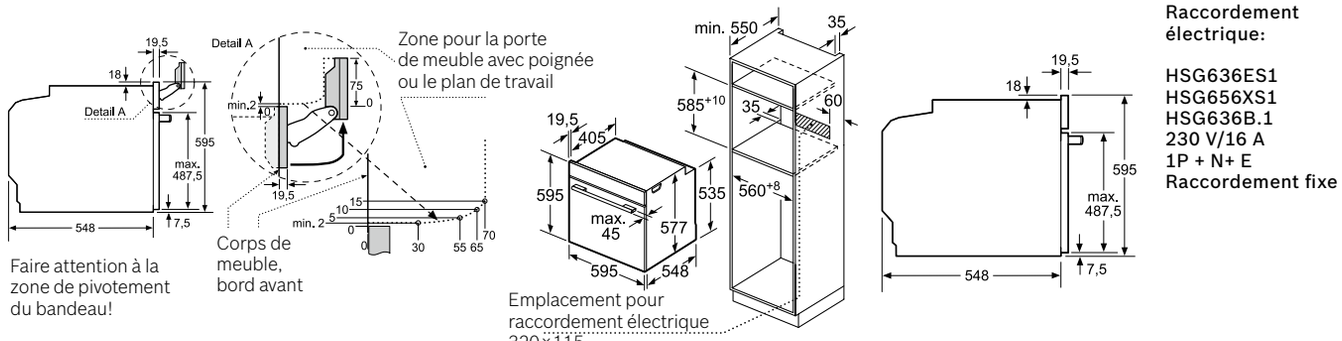

HSG656XS1/HSG636ES1/HSG636B.1

Dimensions en mm

Tous les prix sont mentionnés à titre indicatif; nos partenaires distributeurs sont libres de fixer leurs prix. Les prix ont été réduits d'env. 40% par rapport à 2019.

Prêt avant même de mettre le couvert.

Dans la vie de tous les jours, il n'y a malheureusement pas toujours suffisamment de temps pour s'adonner à la cuisine. Cependant, avec les fours de la Série 8 équipés de la fonction micro-ondes, n'importe quel plat peut désormais être intégré à votre agenda. Que vous souhaitiez rôtir, cuire ou réchauffer un met rapidement, l'association intelligente des modes de cuisson traditionnels et du micro-ondes vous permet d'obtenir des résultats parfaits en un rien de temps. Cela vous prend deux fois moins de temps et vous économisez en plus de l'énergie. Le tout pour un résultat 100 % savoureux.

Niveaux de puissance et programmes automatiques.
Avec nos appareils micro-ondes de la Série 8 équipés d'un écran TFT à haute résolution, vous pouvez vraiment tout réchauffer, décongeler, cuire ou griller. La puissante fonction micro-ondes de 900 watts et ses cinq niveaux de puissance ou encore la fonction gril de 1300 watts à trois niveaux de puissance y veillent tout particulièrement. Par ailleurs, le programme AutoPilot vous aide à obtenir automatiquement le meilleur résultat. Il ne vous reste plus qu'à enfourner le plat, à indiquer son poids et à choisir le programme adéquat. Le reste s'effectue tout seul. À la perfection.

Fonction jet de vapeur.
Lors d'une préparation avec des modes de cuisson classiques, vous réussirez vos plats avec encore plus de brio en ajoutant de temps à autre un peu d'humidité. C'est exactement ce que propose la fonction jet de vapeur automatique. Que ce soit pour réchauffer vos plats, laisser lever la pâte, cuire ou rôtir, il vous suffit d'enclencher préalablement le jet de vapeur automatique. Vous pouvez aussi utiliser la fonction manuellement, et la régler à des niveaux d'intensité différents.

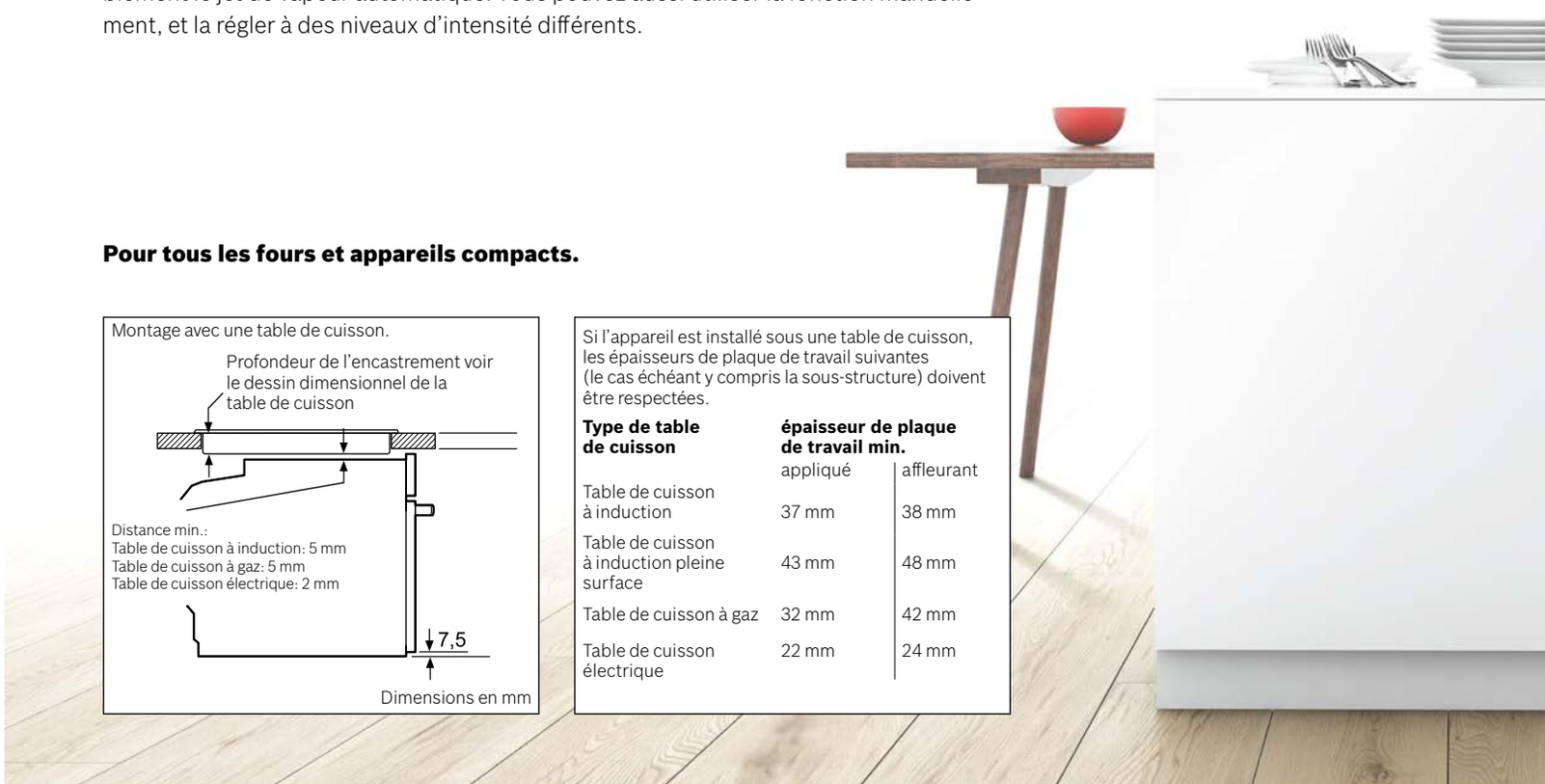

Pour tous les fours et appareils compacts.

Montage avec une table de cuisson.

Dimensions en mm

Si l'appareil est installé sous une table de cuisson, les épaisseurs de plaque de travail suivantes (le cas échéant y compris la sous-structure) doivent être respectées.

Type de table de cuisson	**épaisseur de plaque de travail min.**	
	appliqué	affleurant
Table de cuisson à induction	37 mm	38 mm
Table de cuisson à induction pleine surface	43 mm	48 mm
Table de cuisson à gaz	32 mm	42 mm
Table de cuisson électrique	22 mm	24 mm

Fours avec fonction micro-ondes



Home Connect



Four avec fonction micro-ondes et jet vapeur HNG6764B6

Noir *(230 V/16 A)*
Home Connect

CHF 4'150.–
CHF 3'853.30

excl. TAR **CHF 10.77** / CHF 10.00



Modes de chauffe
- Volume intérieur: 67 l
- Four avec 14 modes de cuisson: Air pulsé 4D, air pulsé Eco, convection naturelle, convection naturelle Eco, gril air pulsé, gril grande surface, gril petite surface, position pizza, chaleur de sole, chaleur intense, cuire doucement, préchauffer, déshydrater, maintenir au chaud
- Réglage de température: 30 °C à 300 °C
- Puissance maximale: 900 W; 5 puissances micro-ondes (90 W, 180 W, 360 W, 600 W, 900 W) et inverseur
- **Modes de cuisson additionnels avec vapeur: Régénérer, Fermenter**
- Modes de cuisson additionnels: Micro-ondes, Micro-Combi

Support pour accessoires/Système d'extraction
- **Four avec support de suspension, rail télescopique à 1 niveau, pyrolytique**

Design
- Bague tournante
- Poignée-tige
- **Éclairage LED, éclairage du four déconnectable**

Confort
- Suggestion de température
- **Display à couleur TFT avec texte en claire et fonction Direct-Touch**
- **Capteur PerfectBake**
- **PerfectRoast: sonde de température avec mesure multi-points**
- Charnières en bas, four avec porte SoftClose et SoftOpening

Nettoyage
- **Autonettoyage pyrolytique**
- **Accessoires adaptés au nettoyage pyrolytique et tôle de cuisson**

Accessoires
1×grille combinée
1×tôle à pâtisserie émaillée
1×lèchefrite

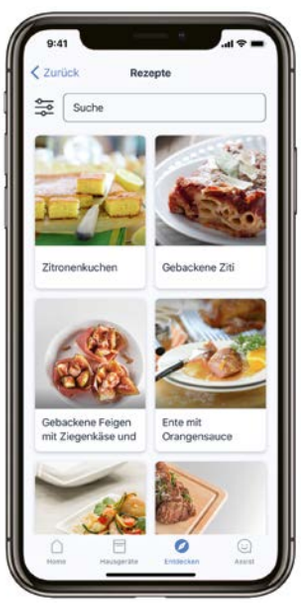

Accessoires en option
Voir pages 62–67

Four avec fonction micro-ondes HMG636RS1

Inox *(400 V/10 A)*

CHF 2'890.–
CHF 2'683.38

excl. TAR **CHF 10.77** / CHF 10.00



Modes de chauffe
- Volume intérieur: 67 l
- Four avec micro-ondes avec 12 modes de cuisson: Air pulsé 4D, Air pulsé Eco, Convection naturelle, Convection naturelle Eco, Gril air pulsé, Gril grande surface, Gril petite surface, Position pizza, Chaleur de sole, Cuire doucement, Préchauffer, Maintenir au chaud
- Contrôle de la température de 30 °C à 300 °C
- Puissance maximale: 900 W; 5 puissances micro-ondes (90 W, 180 W, 360 W, 600 W, 900 W) et inverseur
- Modes de cuisson additionnels: Micro-ondes, Micro-Combi

Support pour accessoires/Système d'extraction
- **Four avec support de suspension, rail télescopique à 1 niveau**

Design
- Bague tournante
- Poignée-tige
- Éclairage LED, éclairage du four déconnectable

Confort
- Fonction-Sabbat
- **Display à couleur TFT avec texte en claire et fonction Direct-Touch**
- Fonction de support DishAssist
- **Capteur PerfectBake**
- **PerfectRoast: sonde de température avec mesure multi-points**
- Charnières en bas, four avec porte SoftClose et SoftOpening

Nettoyage
- EcoClean Direct: paroi arrière

Accessoires
1×grille combinée
1×tôle à pâtisserie émaillée
1×lèchefrite

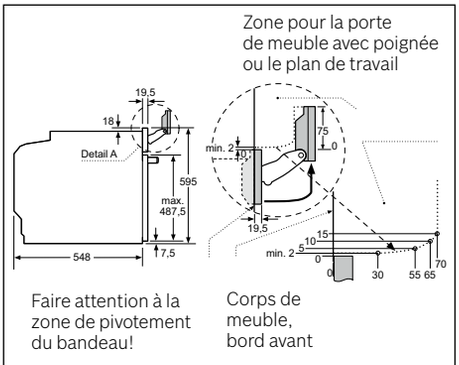

HNG6764B6 Dimensions en mm

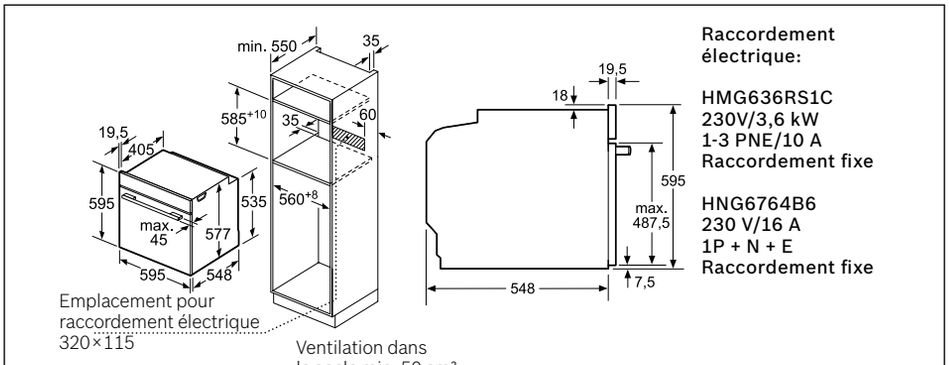

HNG6764B6/HMG636RS1 Dimensions en mm

Tous les prix sont mentionnés à titre indicatif; nos partenaires distributeurs sont libres de fixer leurs prix.

Fours





Four à encastrer avec jet de vapeur

HBG676EB6 *(voir ill.)* **CHF 2’690.–**
Noir *(230 V/16 A)* *CHF 2’497.68*
Home Connect

HBG676ES6 **CHF 2’690.–**
Inox *(230 V/16 A)* *CHF 2’497.68*
Home Connect

excl. TAR **CHF 10.77** / CHF 10.00

Four à encastrer

HBG676ES1C **CHF 2’570.–**
Inox *(400 V/10 A)* *CHF 2’386.26*

excl. TAR **CHF 10.77** / CHF 10.00

Modes de chauffe
- Volume intérieur: 71 l
- Four avec 13 modes de cuisson: Air pulsé-4D, Air pulsé Eco, Convection naturelle, Convection naturelle Eco, Gril grande surface, Gril petite surface, Position pizza, Chaleur de sole, Cuire doucement, Décongélation, Maintenir au chaud
- Réglage de température: 30 °C à 300 °C

Support pour accessoires/Système d’extraction
- Four avec support de suspension, rails télescopiques (accessoire en option)

Design
- Bague tournante
- Éclairage LED, LED multiniveaux, éclairage du four déconnectable

Confort
- Fonction Sabbat
- **Display à couleur TFT avec texte en claire et fonction Direct-Touch**
- **Capteur PerfectBake**
- **PerfectRoast: sonde de température avec mesure multi-points**

Nettoyage
- **Autonettoyage pyrolytique**
- Accessoires adaptés au nettoyage pyrolytique et tôle de cuisson

Accessoires
1×lèchefrite,
1×tôle à pâtisserie émaillée,
1×grille



Accessoires en option
Voir pages 62–67

Modes de chauffe
- Volume intérieur: 71 l
- Four avec 13 modes de cuisson: Air pulsé 4D, air pulsé Eco, convection naturelle, convection naturelle Eco, gril air pulsé, gril grande surface, gril petite surface, position pizza, chaleur de sole, cuire doucement, décongélation, préchauffer, maintenir au chaud
- Réglage de température: 30 °C à 300 °C

Support pour accessoires/Système d’extraction
- Four avec support de suspension, rails télescopiques (accessoire en option)

Design
- Bague tournante
- Poignée-tige
- Éclairage halogène, éclairage du four déconnectable

Confort
- Suggestion de température
- Fonction Sabbat
- **Display à couleur TFT avec texte en claire et fonction Direct-Touch**
- **Capteur PerfectBake**
- **PerfectRoast: sonde de température avec mesure multi-points**
- Charnières en bas, four avec porte SoftClose et SoftOpening

Nettoyage
- **Autonettoyage pyrolytique**
- Accessoires et tôles de cuisson adaptés au nettoyage pyrolytique

Accessoires
1×lèchefrite,
1×tôle à pâtisserie émaillée,
1×grille

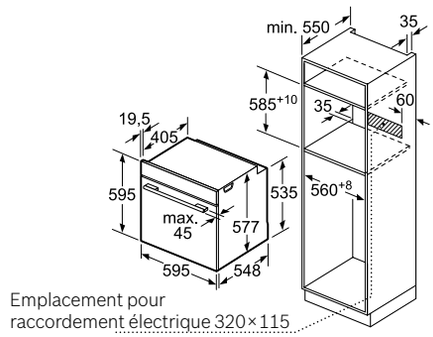

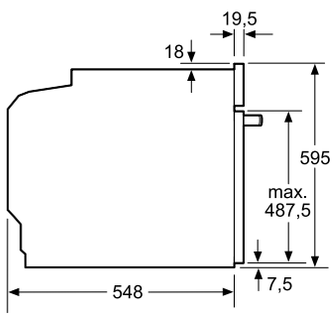

Raccordement électrique:

HBG676ES1C
400 V/230 V/3,6 kW
1–3PNE/10 A
Raccordement fixe

HBG676E.6
230 V/230 V/3,6 kW
1P + N + E/16 A
Raccordement fixe

HBG676E.6/HBG676ES1C

Dimensions en mm

Tous les prix sont mentionnés à titre indicatif; nos partenaires distributeurs sont libres de fixer leurs prix.





Four à encastrer
HBG656ES6 **CHF 2’310.–**
Inox *(230 V/16 A)* *CHF 2’144.85*
Home Connect

excl. TAR **CHF 10.77** / CHF 10.00

Modes de chauffe
- Volume intérieur: 71 l
- Four avec 13 modes de cuisson: Air pulsé 4D, air pulsé Eco, convection naturelle, convection naturelle Eco, gril air pulsé, gril grande surface, gril petite surface, position pizza, chaleur de sole, cuire doucement, décongélation, préchauffer, maintenir au chaud
- Réglage de température: 30 °C à 300 °C

Support pour accessoires/Système d’extraction
- Four avec support de suspension, rails télescopiques (accessoire en option)

Design
- Bague tournante
- Poignée-tige
- Éclairage halogène, éclairage du four déconnectable

Confort
- Suggestion de température
- Fonction Sabbat
- **Display à couleur TFT avec texte en claire et fonction Direct-Touch**
- **Capteur PerfectBake**
- **PerfectRoast: sonde de température avec mesure multi-points**
- Charnières en bas, four avec porte SoftClose et SoftOpening

Nettoyage
- **EcoClean Direct Plus: paroi arrière, parois latérales, plafond**
- Programme EcoClean

Accessoires
1×lèchefrite,
1×tôle à pâtisserie émaillée,
1×grille

Accessoires en option
Voir pages 62–67

Four à encastrer
HBG675BB1 *(voir ill.)* **CHF 1’930.–**
Noir *(230 V/16 A)* *CHF 1’792.01*
HBG675BS1 **CHF 1’930.–**
Inox *(230 V/16 A)* *CHF 1’792.01*

excl. TAR **CHF 10.77** / CHF 10.00

Modes de chauffe
- Volume intérieur: 71 l
- Four avec 13 modes de cuisson: Air pulsé 4D, air pulsé Eco, convection naturelle, convection naturelle Eco, gril air pulsé, gril grande surface, gril petite surface, position pizza, chaleur de sole, cuire doucement, décongélation, préchauffer, maintenir au chaud
- Réglage de température: 30 °C à 300 °C

Support pour accessoires/Système d’extraction
- Four avec support de suspension, rails télescopiques (accessoire en option)

Design
- Bague tournante
- Poignée-tige
- Éclairage halogène, éclairage du four déconnectable

Confort
- Suggestion de température
- Programmes automatiques AutoPilot
- Fonction Sabbat
- **Display à couleur TFT avec fonction Direct-Touch**
- Nombre de programmes automatiques: 10
- Charnières en bas, four avec porte SoftClose et SoftOpening

Nettoyage
- **Autonettoyage pyrolytique**
- Accessoires et tôles de cuisson adaptés au nettoyage pyrolytique

Accessoires
1×lèchefrite,
1×tôle à pâtisserie émaillée,
1×grille

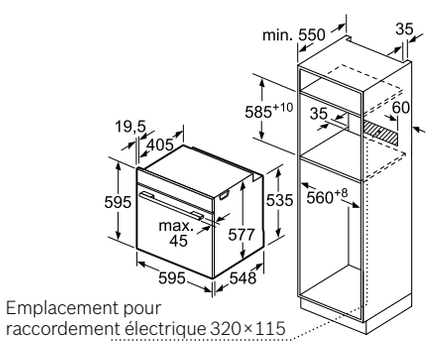

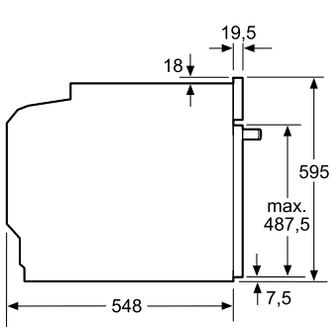

Raccordement électrique:

HBG656ES6
HBG675B.1
230 V/3,6 kW
1P + N + E/16 A
Raccordement fixe

HBG656ES6/HBG675B.1

Dimensions en mm

Tous les prix sont mentionnés à titre indicatif; nos partenaires distributeurs sont libres de fixer leurs prix.

Fours





Four à encastrer

HBG655BB1C	**CHF 1’550.–**
Noir *(400 V/10 A)*	*CHF 1’439.18*
HBG655BS1C	**CHF 1’550.–**
Inox *(400 V/10 A)*	*CHF 1’439.18*
HBG655BW1C *(voir ill.)*	**CHF 1’550.–**
Blanc *(400 V/10 A)*	*CHF 1’439.18*

excl. TAR **CHF 10.77** / CHF 10.00

Four à encastrer

HBG634BB1 *(voir ill.)*	**CHF 1’380.–**
Noir *(230 V/16 A)*	*CHF 1’281.34*
HBG634BS1	**CHF 1’380.–**
Inox *(230 V/16 A)*	*CHF 1’281.34*

excl. TAR **CHF 10.77** / CHF 10.00

Energy A+ | AutoPilot 10 | 4D | Eco | EcoClean Direct Plus

Modes de chauffe
- Volume intérieur: 71 l
- Four avec 13 modes de cuisson: Air pulsé 4D, air pulsé Eco, convection naturelle, convection naturelle Eco, gril air pulsé, gril grande surface, gril petite surface, position pizza, chaleur de sole, cuire doucement, décongélation, préchauffer, maintenir au chaud
- Réglage de température: 30 °C à 300 °C

Support pour accessoires/Système d’extraction
- Four avec support de suspension, rails télescopiques (accessoire en option)

Design
- Bague tournante
- Poignée-tige
- Éclairage halogène, éclairage du four déconnectable

Confort
- Suggestion de température
- Programmes automatiques AutoPilot
- Fonction Sabbat
- Display à couleur TFT avec fonction Direct-Touch
- Nombre de programmes automatiques: 10
- Charnières en bas, four avec porte SoftClose et SoftOpening

Nettoyage
- **EcoClean Direct Plus: parois latérales, paroi arrière, plafond**
- Programme EcoClean

Accessoires
1×lèchefrite
1×tôle à pâtisserie émaillée
1×grille

Accessoires en option
Voir pages 62–67

Energy A | 4D | Eco

Modes de chauffe
- Volume intérieur: 71 l
- Four avec 13 modes de cuisson: Air pulsé 4D, air pulsé Eco, convection naturelle, convection naturelle Eco, gril air pulsé, gril grande surface, gril petite surface, position pizza, chaleur de sole, cuire doucement, décongélation, préchauffer, maintenir au chaud
- Réglage de température: 30 °C à 300 °C

Support pour accessoires/Système d’extraction
- Four avec support de suspension, rails télescopiques (accessoire en option)

Design
- Bague tournante
- Poignée-tige
- Éclairage halogène, éclairage du four déconnectable

Confort
- Suggestion de température
- Fonction Sabbat
- Display à couleur TFT avec fonction Direct-Touch
- Charnières en bas, four avec porte SoftClose et SoftOpening

Nettoyage
- EcoClean Direct: paroi arrière

Accessoires
1×lèchefrite
1×tôle à pâtisserie émaillée
1×grille

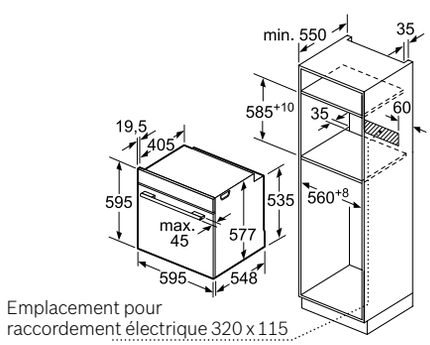

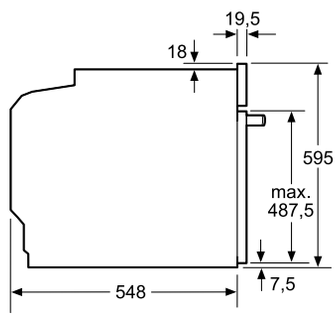

Raccordement électrique:

HBG655B.1C
400 V/230 V/3,6 kW
1–3PNE/10 A
Raccordement fixe

HBG634B.1
230 V/3,6 kW
1P + N + E/16 A
Raccordement fixe

HBG655B.1C/HBG634B.1

Dimensions en mm

Tous les prix sont mentionnés à titre indicatif; nos partenaires distributeurs sont libres de fixer leurs prix.


BOSCH
BOSCH

Appareils compacts.

Ils s’intègrent parfaitement partout dans votre cuisine – sans que nous connaissions celle-ci. Peu importe que vous prévoyiez un encastrement en hauteur ou dans une armoire haute – les appareils compacts de la Série 8 se distinguent par leur hauteur d’encastrement flexible et une modularité pratique, vous laissant une liberté d’aménagement maximale. Le design est en outre bien pensé, pour une coordination parfaite. Par exemple, la hauteur du panneau de commande et le design de l’écran ont été conçus pour créer une uniformité conséquente. Peu importe donc quels appareils et quelles hauteurs vous souhaitez combiner: vous avez la garantie d’un visuel harmonieux.





Sobre. Parfait. Compact.

Les appareils compacts de la Série 8 séduisent par la modernité de leur design et leur compatibilité exceptionnelle. Malgré leur petite taille, ils sont très performants et donnent de l'allure même à la plus petite des cuisines.



Fours vapeur: conservez les vitamines et le goût des aliments. La couleur, le goût, les vitamines et les sels minéraux des aliments restent intacts.



Préparer des plats délicieux dans le plus petit des espaces avec notre **four compact à capteur** puissant de la série 8. Avec 13 types de chauffage et 10 programmes automatiques, tous vos souhaits sont comblés.



Les fours à capteurs avec **fonction vapeur** sont deux appareils en un: un four classique et un cuiseur vapeur. Vous pouvez l'utiliser pour cuire, rôtir, griller, faire fermenter et cuire à la vapeur.

Dans le **four à vapeur** des appareils compacts de la Série 8, les aliments peuvent être préparés très doucement à la vapeur chaude entre 30 et 100 °C. Le goût, la couleur, l'arôme et les vitamines de vos aliments sont préservés.



Les fours avec fonction micro-ondes sont la solution idéale pour préparer des aliments rapidement. Les micro-ondes classiques sont parfaits pour les niches de 38 cm, pour l'installation dans un meuble haut ou un placard vertical, ainsi que pour les niches de 45 cm.



Faites l'expérience d'un café réalisé à la maison à la perfection avec la **machine à café automatique intégrée**. Grâce à la technologie unique Barista, vous pouvez déguster des Cappuccino, Cafe Crema, Expresso et bien d'autres boissons dans le confort de votre maison.



Faire lever une pâte à base de levure, décongeler ou maintenir au chaud vos plats, préchauffer votre vaisselle, cuire à basse température: tout cela grâce aux **tiroirs chauffants** de Série 8 et 6.

Fours à vapeur combinés



Home Connect

Four à vapeur combiné

CSG656RB7 *(voir ill.)*	**CHF**	**3'180.–**
Noir *(230 V/16 A)*	*CHF*	*2'952.65*
Home Connect		
CSG656RS7	**CHF**	**3'180.–**
Inox *(230 V/16 A)*	*CHF*	*2'952.65*
Home Connect		

excl. TAR **CHF 10.77** / CHF 10.00

Energy A+ · PerfectBake · PerfectRoast · Assist · EcoClean Direct Plus

Modes de chauffe
- Four à vapeur compact avec 14 modes de cuisson: Air pulsé 4D, air pulsé Eco, convection naturelle, convection naturelle Eco, gril air pulsé, gril grande surface, gril petite surface, position pizza, chaleur de sole, chaleur intense, cuire doucement, préchauffer, déshydrater, maintenir au chaud
- Modes de cuisson additionnels avec vapeur: Vapeur, Régénérer, Fermenter, Décongélation
- Four avec support de suspension, Rail télescopique 1-niveau, avec fonction d'arrêt

Design
- Bague tournante
- Éclairage LED, éclairage du four déconnectable

Confort
- Home Connect (WLAN)
- Fonction Sabbat
- Display à couleur TFT avec texte en claire et fonction Direct-Touch
- **PerfectRoast: sonde de température avec mesure multi-points**
- Capteur PerfectBake
- Charnières en bas, four avec porte SoftClose et SoftOpening

Nettoyage
- **EcoClean Direct Plus: paroi arrière, parois latérales, plafond**
- Programme EcoClean

Accessoires
1×grille,
1×Plat pour vapeur, perforé, taille XL
1×Plat pour vapeur, perforé, taille S
1×Plat pour vapeur, non perforé, taille S
1×lèchefrite



CSG656R.7

Accessoires en option
Voir pages 62–67

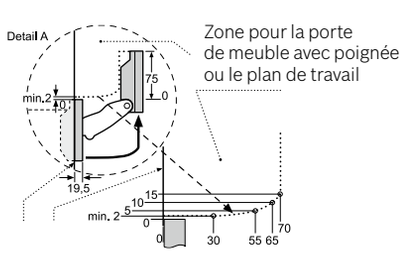

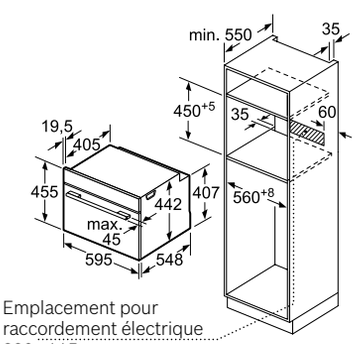

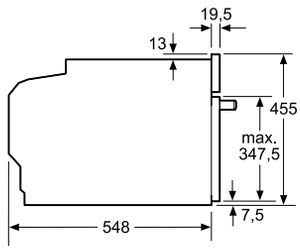

Raccordement électrique:

CSG656R.7
230 V/3,3 kW
1P + N + E/16 A
Raccordement fixe

CSG656R.7

Dimensions en mm

Tous les prix sont mentionnés à titre indicatif; nos partenaires distributeurs sont libres de fixer leurs prix.

Cuiseur à vapeur







Four à vapeur combiné
CSG656BS2 **CHF 2'620.–**
Inox *(230 V/16 A)* *CHF 2'432.68*

excl. TAR **CHF 10.77** / CHF 10.00

Four à vapeur combiné
CSG636BS3 **CHF 2'420.–**
Inox *(230 V/16 A)* *CHF 2'246.98*

excl. TAR **CHF 10.77** / CHF 10.00

Cuiseur à vapeur
CDG634BB1 *(voir ill.)* **CHF 1'960.–**
Noir *(230 V/10 A)* *CHF 1'819.87*
CDG634BS1 **CHF 1'960.–**
Inox *(230 V/10 A)* *CHF 1'819.87*

excl. TAR **CHF 5.99** / CHF 5.56

Modes de chauffe
- Four à vapeur compact avec 12 modes de cuisson: Air pulsé 4D, air pulsé Eco, convection naturelle, convection naturelle Eco, gril air pulsé, gril grande surface, gril petite surface, position pizza, chaleur de sole, cuire doucement, préchauffer, maintenir au chaud
- Modes de cuisson additionnels avec vapeur: Vapeur, Régénérer, Fermenter, Décongélation

Support pour accessoires/Système d'extraction
- Four avec support de suspension, rails télescopiques (accessoire en option)

Design
- Bague tournante
- Éclairage LED, éclairage du four déconnectable

Confort
- Fonction Sabbat
- Display à couleur TFT avec texte en claire et fonction Direct-Touch
- Charnières en bas, four avec porte SoftClose et SoftOpening

Nettoyage
- **EcoClean Direct Plus: paroi arrière, parois latérales, plafond**
- Programme EcoClean

Accessoires
1×grille,
1×Plat pour vapeur, perforé, taille XL
1×Plat pour vapeur, perforé, taille S
1×Plat pour vapeur, non perforé, taille S
1×lèchefrite

Accessoires en option
Voir pages 62–67

Modes de chauffe
- Four à vapeur compact avec 12 modes de cuisson: Air pulsé 4D, air pulsé Eco, convection naturelle, convection naturelle Eco, gril air pulsé, gril grande surface, gril petite surface, position pizza, chaleur de sole, cuire doucement, préchauffer, maintenir au chaud
- Modes de cuisson additionnels avec vapeur: Vapeur, Régénérer, Fermenter, Décongélation

Support pour accessoires/Système d'extraction
- Four avec support de suspension, rails télescopiques (accessoire en option)

Design
- Bague tournante
- Éclairage LED, éclairage du four déconnectable

Confort
- Fonction Sabbat
- Display à couleur TFT avec texte en claire et fonction Direct-Touch
- Charnières en bas, four avec porte SoftClose et SoftOpening

Nettoyage
- EcoClean Direct: paroi arrière

Accessoires
1×grille,
1×Plat pour vapeur, perforé, taille XL
1×Plat pour vapeur, perforé, taille S
1×Plat pour vapeur, non perforé, taille S
1×lèchefrite

Accessoires en option
Voir pages 62–67

Modes de chauffe
- Cuiseur à vapeur compact avec 4 modes de cuisson: Vapeur, régénérer, Fermenter, décongélation
- Contrôle de la température de 30 °C à 100 °C

Design
- Bague tournante
- Éclairage intérieur

Confort
- Proposition de température
- AutoPilot Programmes automatiques
- Display à couleur TFT avec fonction Direct-Touch
- Nombre de programmes automatiques: 20
- Réservoir d'eau avec 1,3 l
- Charnières en bas, four avec porte SoftClose et SoftOpening

Accessoires
1×Plat pour vapeur, perforé, taille L
1×Plat pour vapeur, non perforé, taille L
1×éponge

Accessoires en option
Voir pages 62–67

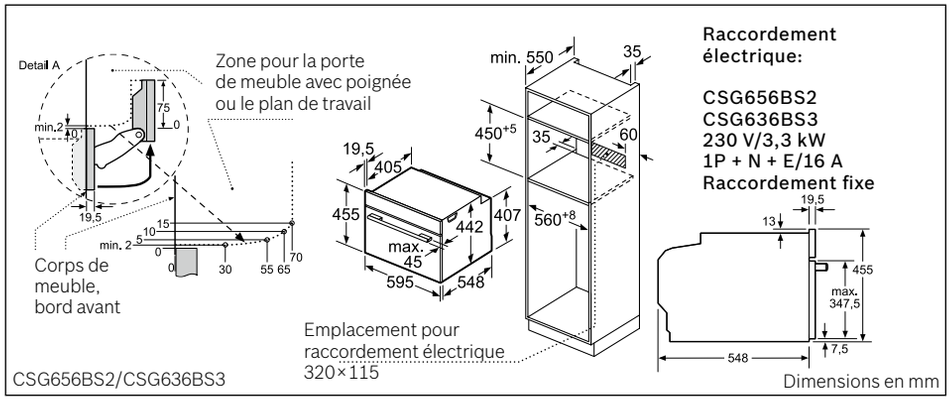

CSG656BS2/CSG636BS3 Dimensions en mm

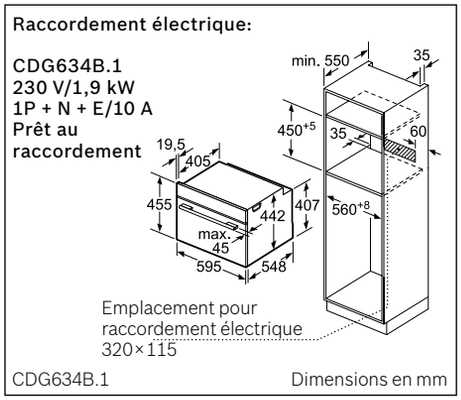

CDG634B.1 Dimensions en mm

Tous les prix sont mentionnés à titre indicatif; nos partenaires distributeurs sont libres de fixer leurs prix.

Fours compact avec micro-ondes





Four compact avec micro-ondes et pyrolyse

CMG676BB1 *(voir ill.)*	**CHF**	**2'480.–**
Noir *(230 V/16 A)*	*CHF*	*2'302.69*
CMG676BS1	**CHF**	**2'480.–**
Inox *(230 V/16 A)*	*CHF*	*2'302.69*

excl. TAR **CHF 10.77** / CHF 10.00

Four compact combiné micro-ondes

CMG633BB1 *(voir ill.)*	**CHF**	**1'770.–**
Noir *(230 V/16 A)*	*CHF*	*1'643.45*
CMG633BS1	**CHF**	**1'770.–**
Inox *(230 V/16 A)*	*CHF*	*1'643.45*

excl. TAR **CHF 10.77** / CHF 10.00

Modes de chauffe
- Volume intérieur: 45 l
- Four compact + micro-ondes combiné avec 12 modes de cuisson: Air pulsé 4D, Air pulsé Eco, Convection naturelle, Convection naturelle Eco, Gril air pulsé, Gril grande surface, Gril petite surface, Position pizza, Chaleur de sole, Cuire doucement, Préchauffer, Maintenir au chaud
- Puissance maximale: 1000 W; 5 puissance Micro-ondes
- Modes de cuisson additionnels avec micro-ondes: Micro-ondes, Micro-Combi
- Contrôle de la température de 30 °C à 300 °C

Design
- Bague tournante
- Poignée-tige
- Éclairage LED, éclairage du four déconnectable

Confort
- AutoPilot Programmes automatiques: 10
- Proposition de température
- Fonction Sabbat
- Display à couleur TFT avec fonction Direct-Touch

Nettoyage
- **Autonettoyage pyrolytique**

Accessoires:
1×grille combinée,
1×lèchefrite

Accessoires en option
Voir pages 62–67

Modes de chauffe
- Volume intérieur: 45 l
- Four compact + micro-ondes combiné avec 6 modes de cuisson: air pulsé 4D, air pulsé Eco, gril air pulsé, gril grande surface, gril petite surface, préchauffer
- Puissance maximale: 1000 W; 5 puissance Micro-ondes (90 W, 180 W, 360 W, 600 W, 1000 W) et Inverseur
- Modes de cuisson additionnels avec micro-ondes: Micro-ondes, Micro-combi
- Réglage de température: 30 °C à 275 °C

Design
- Bague tournante
- Poignée-tige
- Éclairage LED, éclairage du four déconnectable

Confort
- AutoPilot Programmes automatiques: 14
- Display à couleur TFT avec fonction Direct-Touch
- Charnières en bas, four avec porte SoftClose et SoftOpening

Accessoires
1×grille combinée,
1×lèchefrite

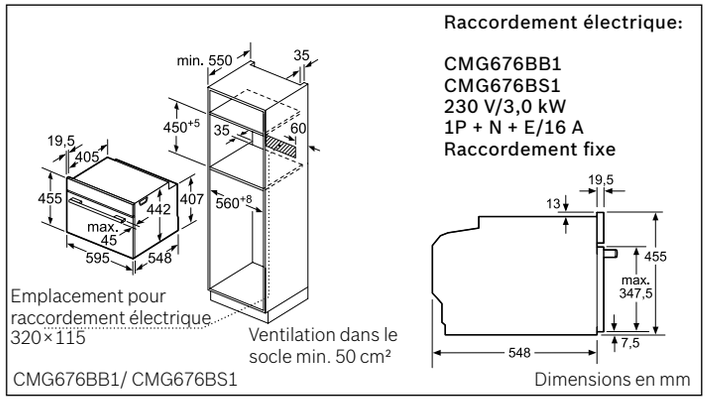

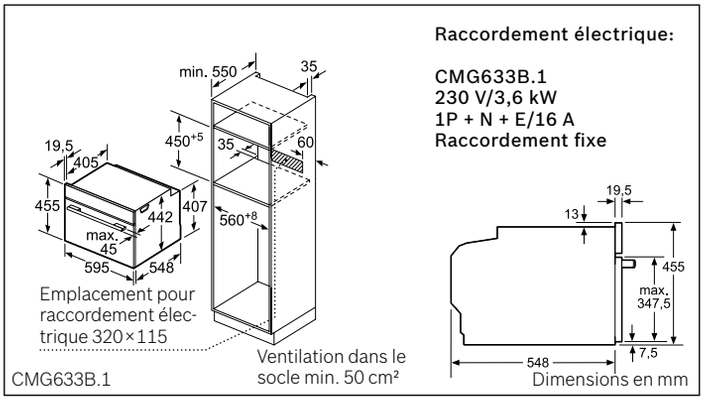

Tous les prix sont mentionnés à titre indicatif; nos partenaires distributeurs sont libres de fixer leurs prix.

Four compact



Four compact
CBG635BS3 **CHF 1’470.–**
Inox *(230 V/16 A)* *CHF 1’364.90*

excl. TAR **CHF 10.77** / CHF 10.00

Modes de chauffe
- Volume intérieur: 47 l
- Four compact avec 13 modes de cuisson: Air pulsé 4D, air pulsé Eco, convection naturelle, convection naturelle Eco, gril air pulsé, gril grande surface, gril petite surface, position pizza, chaleur de sole, cuire doucement, décongélation, préchauffer, maintenir au chaud
- Réglage de température: 30 °C à 300 °C

Support pour accessoires/Système d’extraction
- Four avec support de suspension, rails télescopiques (accessoire en option)

Design
- Bague tournante
- Poignée-tige
- Four (surface intérieure): Email anthracite
- Éclairage halogène, éclairage du four déconnectable

Confort
- AutoPilot Programmes automatiques: 10
- Fonction Sabbat
- Display à couleur TFT avec fonction Direct-Touch
- Charnières en bas, four avec porte SoftClose, SoftOpening

Nettoyage
- EcoClean Direct: paroi arrière

Accessoires:
1×lèchefrite,
1×grille

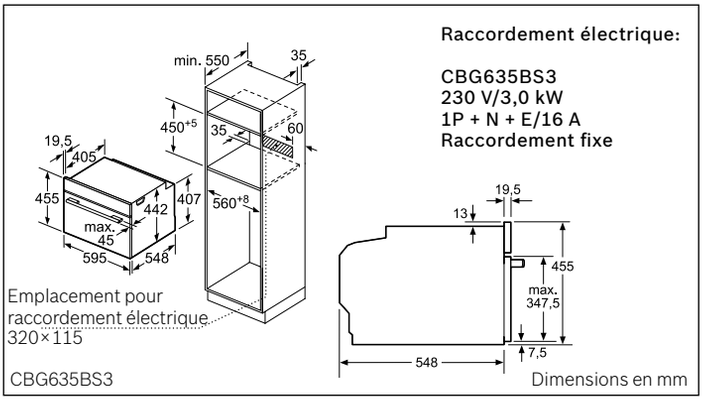

Tous les prix sont mentionnés à titre indicatif; nos partenaires distributeurs sont libres de fixer leurs prix.

Fours à micro-ondes

pour armoire haute ou encastrement en colonne



Micro-ondes encastrable avec gril

BEL634GS1 **CHF 1’190.–**
Inox *Porte pivotante charnières à gauche* *CHF 1’104.92*

BER634GS1 **CHF 1’190.–**
Inox *Porte pivotante charnières à droite (230 V/10 A)* *CHF 1’104.92*

excl. TAR **CHF 5.99** / CHF 5.56

Modes de chauffe
- Volume intérieur: 21 l
- Micro-ondes encastrable avec 2 modes de cuisson: Micro-ondes, Vario-Gril quartz
- Puissance maximale: 900 W; 5 puissances Micro-ondes (90 W, 180 W, 360 W, 600 W, 900 W) et Inverseur
- Gril et micro-ondes combinés de micro-ondes 360/180/90W

Design
- Bague tournante, Commande par TouchControl
- Touche d’ouverture
- Éclairage LED
- Porte pivotante, charnières à droite ou à gauche

Confort
- Display à couleur TFT avec fonction Direct-Touch
- AutoPilot Programmes automatiques: 10
- Bouton «Info»

Nettoyage
- Porte intérieure entièrement vitrée

Accessoires
1 × lèchefrite en verre
1 × grille

Micro-ondes encastrable

BFL634GS1 **CHF 1’070.–**
Inox *Porte pivotante charnières à gauche* *CHF 993.50*

BFR634GS1 **CHF 1’070.–**
Inox *Porte pivotante charnières à droite (230 V/10 A)* *CHF 993.50*

excl. TAR **CHF 5.99** / CHF 5.56

Modes de chauffe
- Volume intérieur: 21 l
- Puissance maximale: 900 W; 5 puissances Micro-ondes (90 W, 180 W, 360 W, 600 W, 900 W) et Inverseur

Design
- Bague tournante, Commande par TouchControl
- Touche d’ouverture
- Éclairage LED
- Porte pivotante, charnières à droite ou à gauche

Confort
- Display à couleur TFT avec fonction Direct-Touch
- AutoPilot Programmes automatiques: 7
- Bouton «Info»

Nettoyage
- Porte intérieure entièrement vitrée

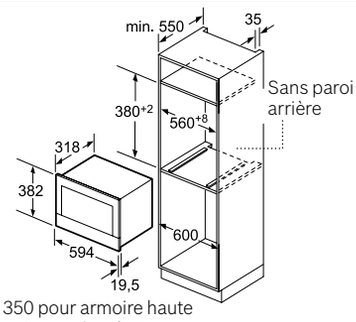

* min. 350 pour armoire haute
min. 550 pour four/colonne
** Pour faces métalliques 20 mm

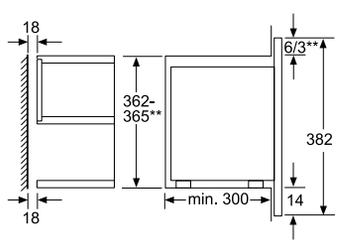

Raccordement électrique:

BEL634GS1
BER634GS1
230 V/1,99 kW
1P + N + E/10 A
Prêt au raccordement

Raccordement électrique:

BFL634GS1
BFR634GS1
230 V/1,22 kW
1P + N + E/10 A
Prêt au raccordement

BE.634GS1/BF.634GS1

Dimensions en mm

Tous les prix sont mentionnés à titre indicatif; nos partenaires distributeurs sont libres de fixer leurs prix.

Machine à café automatique et tiroirs chauffants





140 mm de hauteur



Machine à café encastrable
CTL636ES6 **CHF 3'680.–**
Inox *(230 V/10 A)* *CHF 3'416.90*
Home Connect

excl. TAR **CHF 10.77** / CHF 10.00

Machine à café encastrable
CTL636EB6 **CHF 3'680.–**
Noir *(230 V/10 A)* *CHF 3'416.90*
Home Connect

excl. TAR **CHF 10.77** / CHF 10.00

Tiroir chauffant encastrable sans poignée
BIC630NB1 **CHF 830.–**
Noir *(230 V/10 A)* *CHF 770.66*
BIC630NS1 **CHF 830.–**
Inox *(230 V/10 A)* *CHF 770.66*

excl. TAR **CHF 5.99** / CHF 5.65

Saveur
- Chauffe-eau instantané: Le système de chauffage innovant garantit un maximum de saveur
- Pression de contact idéal pour l'extraction de l'arôme
- Fonction «one touch» pour Ristretto, Espresso, Espresso macchiato, Café, Cappuccino, Latte macchiato, Caffelatte
- AromaDouble Shot: Percolation en 2 temps pour un café serré sans goût amer
- Température des boissons réglable individuellement
- Filtre à eau dans l'intérieur

Confort
- Couleur TFT display et menu interactif
- 6 boissons personnalisé: Enregistrer vos boissons préférées – avec des noms différents et le rapport de mélange de lait et espresso réglable
- Verseur de café réglable en hauteur
- Réservoir à eau amovible (2,4 l)
- Avertissement bien avant que le réservoir de grains et/ou le réservoir d'eau fraîche soient complètement vides
- Langue programmable
- Réservoir pour grains avec couvercle (500 g)
- Illumination des touches, sortie du café
- Degré de mouture réglable (à plusieurs degrés)

Performance
- Broyeur en céramique
- CoffeeSensor Système
- Minimisation du temps de préchauffage
- Pompe à eau avec 19 bars de pression
- Ouverture séparée pour l'introduction de café moulu

Hygiène
- Unité de percolation amovible: Nettoyage facile et hygiénique sous l'eau courante
- Nettoyage à vapeur du système de lait entierement automatique après chaque boisson

Nettoyage aisé des accessoires
- Calc'n'Clean: Programme automatique de nettoyage et détartrage

Accessoires
réservoir pour lait bien isolé MF (0,5 l),
1 × cuillère pour doser le café moulu
1 × bandes test
1 × filtre à eau
1 × réservoir à lait

Modes de chauffe
- 5 possibilités d'utilisation: Levage de pâte, décongélation, tenir au chaud, préchauffage de la vaisselle, cuisson à basse température
- Chauffage par la plaque de chauffage de verre dur
- 4 puissances de température d'environ 30 °C à 80 °C (température de la surface du verre)

Confort
- Chargement 25 kg
- Chargement max. 64 tasses espresso ou 12 assiettes (26 cm)
- Rails télescopiques extraction totale
- 140 mm de hauteur

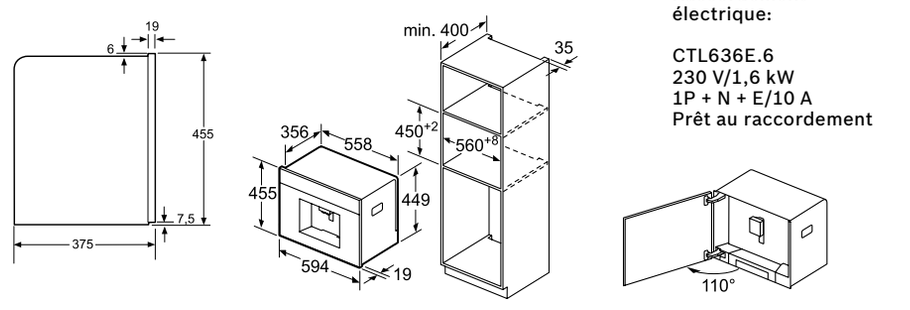

Raccordement électrique:

CTL636E.6
230 V/1,6 kW
1P + N + E/10 A
Prêt au raccordement

CTL636E.6 Dimensions en mm

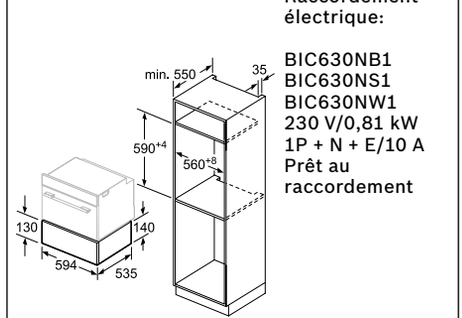

Raccordement électrique:

BIC630NB1
BIC630NS1
BIC630NW1
230 V/0,81 kW
1P + N + E/10 A
Prêt au raccordement

BIC630N.1 Dimensions en mm

Tous les prix sont mentionnés à titre indicatif; nos partenaires distributeurs sont libres de fixer leurs prix.


12:15
BOSCH
BOSCH

Fours de la Série 6 et 4.

La vaste utilisation du verre et le design de l'affichage confèrent aux fours une apparence moderne. Elle-même soulignée par le bandeau de commande étroit (96 mm) doté de l'atout de design unique de Bosch: le ChromeClip.

ChromeClip
Grâce au design moderne homogène et le ChromeClip, les nouveaux fours de la Série 6 s'intègrent parfaitement avec les lave-vaisselle, les réfrigérateurs combinés et les hottes aspirantes décoratives.

Bosch propose les meilleures solutions.

Nous connaissons bien les exigences d'un foyer; nous avons donc conçu les nouveaux modèles des Séries 6 I 4 I 2 pour répondre précisément à ces exigences. La nouvelle gamme offre les meilleures combinaisons de conception et de fonctionnalité de sa catégorie. Qu'il s'agisse d'un four, d'un four micro-ondes voire même d'un tiroir chauffant, vous trouverez l'appareil conçu parfaitement pour répondre à vos besoins.

Les principales fonctions des fours encastrables & des cuisinières des Séries 6 I 4 I 2:



AutoPilot 10-30
jusqu'à 30 programmes préréglés pour des résultats parfaits.



Autonettoyage (pyrolyse)
la graisse brûlée et les restes d'aliments sont réduits en cendre et le nettoyage à la main est limité.



Chaleur tournante 3D
répartition optimale de la chaleur pour un résultat de cuisson optimal, obtenu simultanément sur au maximum 3 niveaux.



EcoClean Plus
un revêtement spécial appliqué sur la paroi arrière, latérales et le sommet absorbe automatiquement la saleté et l'élimine en permanence.



Porte Easy-clean
sur certains modèles, vous pouvez toucher la face à droite et à gauche d'un seul doigt et retirer la vitre pour la nettoyer.



Ecrans
la température s'affiche sur les écrans LCD. Il est possible de sélectionner les modes de chauffe, les programmes AutoPilot et le nettoyage via l'écran.

La perfection à tous les niveaux.

Une cuisson sûre et confortable commence avec les plaques de cuisson et les grilles. Les systèmes d'extraction comme le chariot sortant, le rail télescopique et le nouveau rail télescopique adaptable à tous les niveaux garantissent une manipulation toujours sûre et aisée des plats.



Chariot sortant
Le chariot sortant est un système unique permettant de retirer les plaques et les grilles sur le côté intérieur de la porte et de les ressortir automatiquement à l'ouverture de la porte. Cela signifie que vous n'avez plus besoin d'approcher vos mains du four chaud pour y placer ou y extraire un plat (uniquement disponible pour cuisinière HEH557BS1C).



Rails télescopiques
Qu'il s'agisse d'un, de deux ou de trois rails télescopiques, nos systèmes de rails sont sûrs et faciles à utiliser. Si le rail télescopique est entièrement ressorti, celui-ci s'encliquette dans une position exactement parallèle grâce à un mécanisme spécial et offre ainsi une stabilité intégrale. Il est encore plus facile de cuire et de rôtir.



Rail télescopique adaptable à tous les niveaux
Les systèmes de rails standards offrent uniquement un maximum de trois positions pour les rails télescopiques. Bosch offre désormais un rail télescopique adapté aux 5 niveaux du compartiment de cuisson. Ce nouveau rail peut être installé sur tous les niveaux, y compris le niveau gril, pour une cuisson au gril très simple. Le rail adaptable à tous les niveaux se fixe et se retire aisément.



HalfTray
En règle générale, les plats sont préparés plus fréquemment dans différentes variantes, par exemple une pizza avec et sans jambon cuit ou un gâteau avec et sans raisins. Les nouvelles poêles universelles étroites conviennent parfaitement pour préparer de petites quantités ou préparer deux versions d'un même plat. Ainsi, il est possible de préparer par exemple des quartiers de pommes de terre sur une plaque, pendant que l'autre plaque contient des tomates à cuire sans que le jus des tomates ne s'écoule dans les pommes de terre.

Fours







Four encastrable Série | 6

HBA5784B0 *(Voir ill.)* **CHF 1’580.–**
Noir *(230 V/16 A)* *CHF 1’467.04*

HBA5784S0 **CHF 1’580.–**
Inox *(230 V/16 A)* *CHF 1’467.04*

excl. TAR **CHF 10.77** / CHF 10.00

Modes de chauffe
- Volume intérieur: 71 l
- Four avec 10 modes de cuisson : Air pulsé 3D Plus, Convection naturelle, Gril air pulsé, Gril grande surface, Position pizza, Chaleur de sole, Cuire doucement, Décongélation, Maintenir au chaud, Air pulsé doux
- Chauffage rapide
- Réglage de température: 30 °C – 275 °C

Système d’extraction
- Rail télescopique à 3 niveaux, dont 1 VarioClip

Design
- Boutons escamotables
- Poignée-tige
- Éclairage halogène
- Couleur affichage blanc

Confort
- Utilisation avec écran LCD
- Programmes automatiques AutoPilot: 30
- Horloge électronique
- Proposition de température, Indication du préchauffage, Fonction-Sabbat

Nettoyage
- **Autonettoyage pyrolytique**
- Porte intérieure entièrement vitrée

Accessoires:
1×grille,
1×lèchefrite pour pyrolyse

Accessoires en option
Voir pages 62-67

Four encastrable Série | 4

HBA553BA0 *(Voir ill.)* **CHF 1’290.–**
Noir *(230 V/16 A)* *CHF 1’197.77*

HBA553BR0 **CHF 1’290.–**
Inox *(230 V/16 A)* *CHF 1’197.77*

excl. TAR **CHF 10.77** / CHF 10.00

Modes de chauffe
- Volume intérieur: 71 l
- Four avec 5 modes de cuisson : Air pulsé 3D Plus, Convection naturelle, Gril air pulsé, Gril grande surface, Air pulsé doux
- Chauffage rapide
- Réglage de température: 50 °C – 275 °C

Système d’extraction
- Rails télescopiques en option

Design
- Poignée-tige
- Éclairage halogène
- Couleur affichage rouge

Confort
- Commandeavec affichage LED
- Horloge électronique

Nettoyage
- **EcoClean Dierct Plus: parois latérales, paroi arrière, plafond**
- Programme-EcoClean Direct
- Porte intérieure entiérement vitrée

Accessoires:
1×grille,
1×lèchefrite

Accessoires en option
Voir pages 62-67

Four encastrable Série | 2

HBA510BR0 **CHF 1’130.–**
Inox *(230V/16A)* *CHF 1’049.21*

excl. TAR **CHF 10.77** / CHF 10.00

Modes de chauffe
- Volume intérieur: 71 l
- Four avec 5 modes de cuisson: Air pulsé 3D Plus, Convection naturelle, Gril air pulsé, Gril grande surface, Air pulsé doux
- Chauffage rapide
- Réglage de température: 50 °C – 275 °C

Système d’extraction
- Rails télescopiques en option

Design
- Poignée-tige
- Éclairage halogène

Nettoyage
- Porte intérieure entièrement vitrée

Accessoires:
1×grille
1×lèchefrite

Accessoires en option
Voir pages 62-67

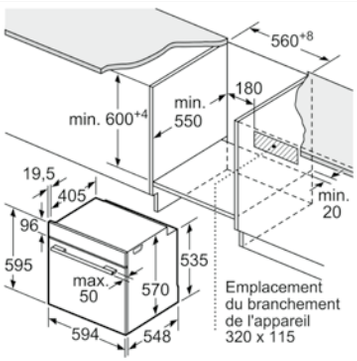

HBA5784.0/HBA553B.0/HBA510BR0

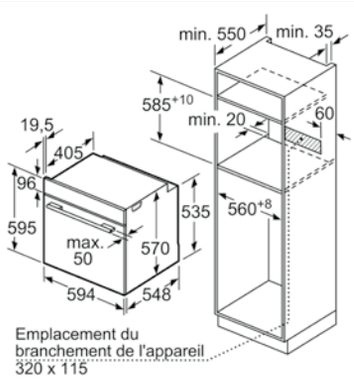

Montage avec une table de cuisson.

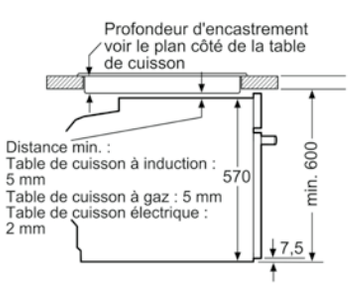

Raccordement électrique:

HBA5784.0
HBA553B.0
HBA510BR0
230 V/3,6 kW
1P + N + E/16 A
Raccordement fixe

Mesures en mm

Tous les prix sont mentionnés à titre indicatif; nos partenaires distributeurs sont libres de fixer leurs prix.

Fours compacts

Micro-ondes avec gril et fonction vapeur



Micro-ondes encastrable Série | 6
avec fonction vapeur

COA565GB0 *(Voir ill.)*	**CHF**	**1'960.–**
Noir *(230 V/16 A)*	*CHF*	*1'819.87*
COA565GS0	**CHF**	**1'960.–**
Inox *(230 V/16 A)*	*CHF*	*1'819.87*

excl. TAR **CHF 10.77** / CHF 10.00

Modes de chauffe
- Volume intérieur: 36 l
- Micro-ondes, Vapeur, Gril grande surface, Gril petite surface
- Puissance max.: 1000 W; 5 puissances micro-ondes: 90 W, 180 W, 360 W, 600 W, 1000 W
- Gril et micro-ondes combinés 90 W, 180 W, 360 W, 600 W
- Tous les modes de chauffe sont utilisables séparément ou conjointement
- Trois niveaux de vapeur différents disponibles

Design
- Utilisation avec écran LCD (blanc)
- Cavité Acier inox
- Éclairage LED

Confort
- Bouton à prise centrale, Boutons escamotables, Commande par TouchControl
- AutoPilot: 15 programmes automatiques
- Horloge électronique
- Mise en marche et utilisation très facile
- Générateur de vapeur hors de la cavité
- Réservoir d'eau de 0,8 l

Nettoyage
- Programme de nettoyage des conduites d'eau
- Programme de détartrage

Accessoires:
1×grille,
1×poêle en verre,
1×récipient de cuisson à la vapeur

Cuisson vapeur avec le four compact de la Série 6 (COA565G.0)

Avec ce nouvel outil multitalents de Bosch, le four compact est doté de la fonction vapeur et micro-ondes. La cuisson peut également se faire sur un seul niveau.

Et la préparation n'est pas la seule à être facilitée: le nettoyage et le détartrage parfois nécessaires sont également réalisés sans grand effort. Grâce au réservoir intégré, aucun raccordement direct à l'eau n'est nécessaire.



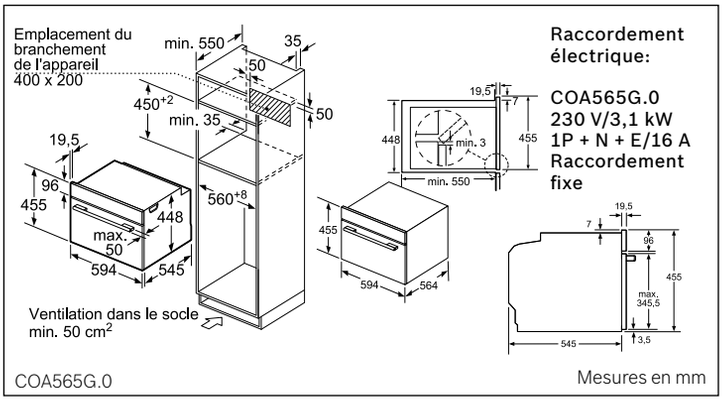

COA565G.0 — Mesures en mm

Micro-ondes avec fonction four



Four compact Série | 6
avec micro-ondes

CMA585MB0	**CHF**	**1'450.–**
Noir *(230 V/10 A)*	*CHF*	*1'346.33*
CMA585MS0	**CHF**	**1'450.–**
Inox *(230 V/10 A)*	*CHF*	*1'346.33*

excl. TAR **CHF 10.77** / CHF 10.00

Modes de chauffe
- Volume intérieur: 44 l
- Four à micro-ondes et gril utilisables séparément ou conjointement
- Micro-ondes gril encastrable : Microondes, Air pulsé, Gril air pulsé
- Puissance max.: 900 W; 5 puissances micro-ondes: 90 W, 180 W, 360 W, 600W, 900 W
- Gril et micro-ondes combinés 90 W, 180 W, 360 W, 600 W
- Contrôle de la température de 40 °C – 230 °C

Design
- Utilisation avec écran LCD (blanc)
- Cavité Acier inox
- Éclairage LED

Confort
- Boutons rotatifs escamotables
- AutoPilot: 15 programmes automatiques
- Horloge électronique
- Mise en marche et utilisation très facile
- Plateau tournant métallique de 36 cm

Accessoires:
1×grile haute,
1×grile basse,
1×plateau tournant

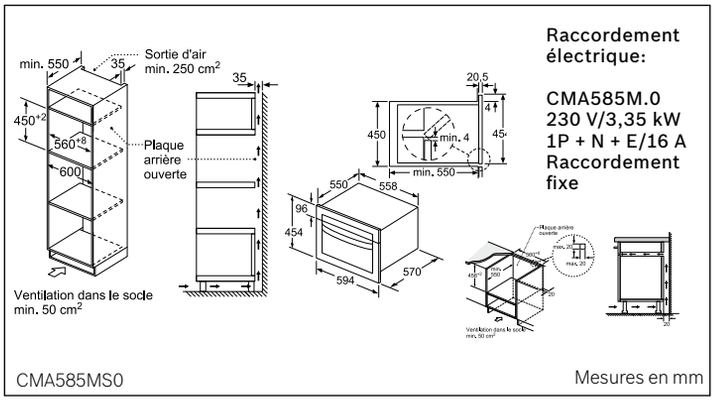

CMA585MS0 — Mesures en mm

Tous les prix sont mentionnés à titre indicatif; nos partenaires distributeurs sont libres de fixer leurs prix.

Fours micro-ondes

pour armoire haute ou encastrement en colonne





Four à micro-ondes avec gril Série | 4
BEL523MS0 **CHF 570.–**
Inox *(230 V/10 A)* *CHF 529.25*

exkl. TAR **CHF 5.99** / CHF 5.56

Modes de chauffe
- Volume intérieur: 20 l
- Les modes de cuisson micro-ondes et gril peuvent être utilisés séparément ou combinés
- Puissance max.: 800 W; 5 puissances micro-ondes: 90 W, 180 W, 360 W, 600 W, 800 W
- Gril et micro-ondes combinés 180 W, 360 W

Design
- Commande avec écran LED (rouge)
- Cavité Acier inox
- Éclairage LED
- Porte pivotante, charnières à gauche

Confort
- Bouton rotatif
- AutoPilot: 8 programmes automatiques
- Horloge électronique
- Mise en marche et utilisation très facile
- Plateau tournant en verre de 25,5 cm

Accessoires:
1×grille
1×plateau tournant

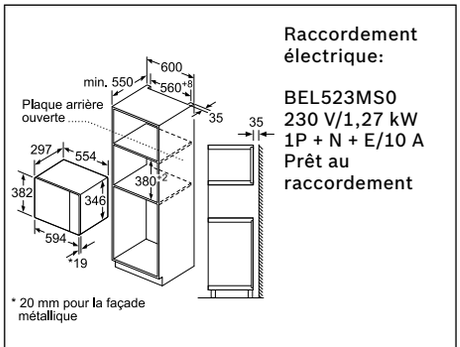

Raccordement électrique:

BEL523MS0
230 V/1,27 kW
1P + N + E/10 A
Prêt au raccordement

BEL523MS0 Mesures en mm

Four à micro-ondes avec gril Série | 4
BEL550MS0 **CHF 500.–**
Inox *(230 V/10 A)* *CHF 464.25*

exkl. TAR **CHF 5.99** / CHF 5.56

Modes de chauffe
- Volume intérieur: 25 l
- Les modes de cuisson micro-ondes et gril peuvent être utilisés séparément ou combinés
- Puissance max.: 900 W; 5 puissances micro-ondes: 90 W, 180 W, 360 W, 600 W, 900 W
- Gril et micro-ondes combinés 180 W, 360 W

Design
- Éclairage intérieur
- Cavité Acier inox
- Porte pivotante, charnières à gauche

Confort
- Boutons rotatifs
- Mise en marche et utilisation très facile
- Plateau tournant en verre de 31,5 cm

Accessoires:
1×grille
1×plateau tournant

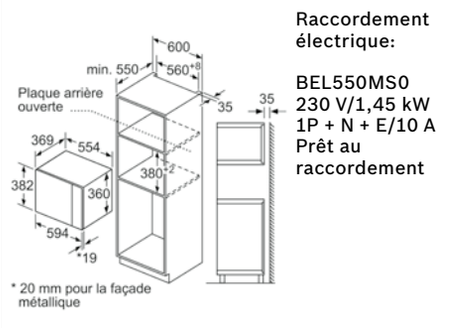

Raccordement électrique:

BEL550MS0
230 V/1,45 kW
1P + N + E/10 A
Prêt au raccordement

BEL550MS0 Mesures en mm

Tous les prix sont mentionnés à titre indicatif; nos partenaires distributeurs sont libres de fixer leurs prix.

140 mm de hauteur







Four à micro-ondes avec gril Série | 6

BEL554MS0 **CHF 730.–**
Inox *(230 V/10 A)* *CHF 677.81*

exkl. TAR **CHF 5.99** / CHF 5.56

Modes de chauffe
- Volume intérieur: 25 l
- Les modes de cuisson micro-ondes et gril peuvent être utilisés séparément ou conjointement
- Puissance max.: 900 W; 5 puissances micro-ondes: 90 W, 180 W, 360 W, 600 W, 900 W
- Gril et micro-ondes combinés 90 W, 180 W, 360 W

Design
- Commande avec écran LED
- Cavité Acier inox
- Éclairage LED
- Porte pivotante, charnières à gauche

Confort
- Bouton à prise centrale, boutons escamotables, commande par TouchControl
- Ouverture de porte électronique
- Horloge électronique
- Mise en marche et utilisation très facile
- AutoPilot: 8 programmes automatiques
- Fonction mémoire (1 espace mémoire)
- Plateau tournant en verre de 31,5 cm

Accessoires:
1×grille
1×plateau tournant

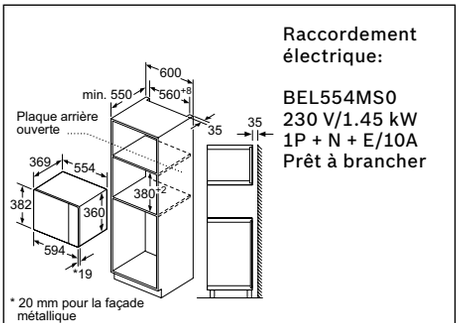

Raccordement électrique:

BEL554MS0
230 V/1.45 kW
1P + N + E/10A
Prêt à brancher

BEL554MS0 Mesures en mm

Four à micro-ondes Série | 6

BFL554MS0 **CHF 530.–**
Inox *(230 V/10 A)* *CHF 492.11*

exkl. TAR **CHF 5.99** / CHF 5.56

Modes de chauffe
- Volume intérieur: 25 l
- Puissance max.: 900 W; 5 puissances micro-ondes: 90 W, 180 W, 360 W, 600 W, 900 W

Design
- Utilisation avec écran LED
- Cavité Acier inox
- Éclairage LED
- Porte pivotante, charnières à gauche

Confort
- Bouton à prise centrale, Boutons escamotables, Commande par TouchControl
- Ouverture de porte électronique
- Horloge électronique
- Mise en marche et utilisation très facile
- AutoPilot: 7 programmes automatiques
- Fonction mémoire (1 espace mémoire)
- Plateau tournant en verre de 31,5 cm

Accessoires:
1×plateau tournant

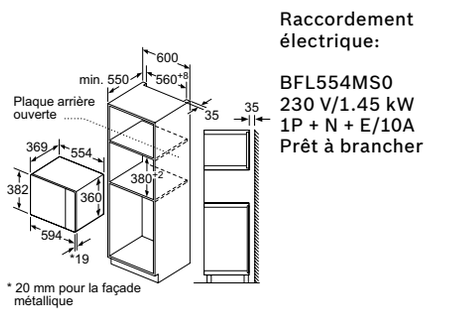

Raccordement électrique:

BFL554MS0
230 V/1.45 kW
1P + N + E/10A
Prêt à brancher

BFL554MS0 Mesures en mm

Tiroir chauffant sans poignée

BIC510NB0 **CHF 700.–**
Noir *(230 V/16 A)* *CHF 649.95*

BIC510NS0 **CHF 700.–**
Inox *(230 V/16 A)* *CHF 649.95*

exkl. TAR **CHF 2.49** / CHF 2.31

Modes de chauffe
- Volume intérieur: 23 l
- Régulation de la température: ca. 40 °C à environ 80 °C

Confort
- Chargement 15 kg
- Chargement max. 64 tasses expresso ou 14 assiettes (26 cm)
- 4 possibilités d'utilisation: Levage de pâte, Décongélation, tenir au chaud, préchauffage de la vaisselle
- Push&Pull
- Mise en marche et utilisation très facile
- Bouton On/Off

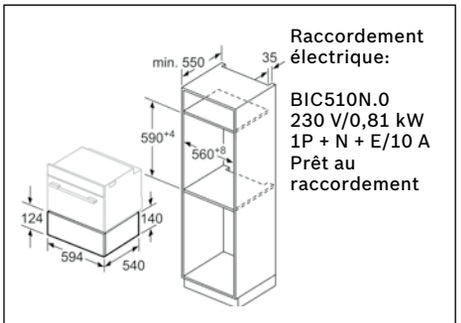

Raccordement électrique:

BIC510N.0
230 V/0,81 kW
1P + N + E/10 A
Prêt au raccordement

BIC510N.0 Mesures en mm

Tous les prix sont mentionnés à titre indicatif; nos partenaires distributeurs sont libres de fixer leurs prix.

Cuisinières.

Nos cuisinières encastrables s’intègrent harmonieusement dans votre cuisine. Elles gèrent le plan de cuisson posé sur le plan de travail sous lequel elles sont installées. Faites votre choix parmi divers modèles et exploitez l’espace de votre cuisine en fonction de vos goûts personnels.





Plans de cuisson

pour les cuisinières

ATTENTION:
Les cuisinières de cette page sont uniquement compatibles avec les cuisinières encastrables sur page 61.



Plan de cuisson en vitrocéramique
NKN645BA2C
Inox
(400 V/16 A)

CHF 1'010.–
CHF 937.79
excl. TAR **CHF 2.49** / CHF 2.31

- **Cadre circulaire**
- Vitrocéramique HighSpeed, sans décor
- 17 niveaux de puissance
- Affichage digital TopControl
- 4 zones de cuisson HighSpeed, dont 1 zone de rôtissage et 1 zone de cuisson extensible à deux circuits



Plan de cuisson en vitrocéramique
NKF645BA2C
Inox
(400 V/16 A)

CHF 830.–
CHF 770.66
excl. TAR **CHF 2.49** / CHF 2.31

- **Cadre circulaire**
- Vitrocéramique HighSpeed, sans décor
- 17 niveaux de puissance
- Affichage digital TopControl
- 4 zones de cuisson HighSpeed, dont 1 zone de cuisson extensible à 2 circuits



Plan de cuisson en vitrocéramique
NKF645GA1C
Inox
(400 V/16 A)

CHF 780.–
CHF 724.23
excl. TAR **CHF 2.49** / CHF 2.31

- **Cadre circulaire**
- Vitrocéramique HighSpeed, sans décor
- 4 zones de cuisson HighSpeed, dont 1 zone de cuisson extensible à 2 circuits
- Extension de la zone de cuisson par touche séparée

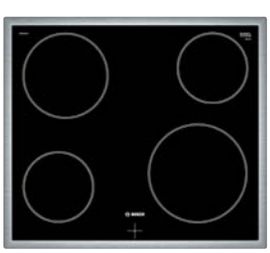

Plan de cuisson en vitrocéramique
NKE645GA1C
Inox
(400 V/16 A)

CHF 650.–
CHF 603.53
excl. TAR **CHF 2.49** / CHF 2.31

- **Cadre circulaire**
- Vitrocéramique HighSpeed, sans décor
- 4 zones de cuisson HighSpeed

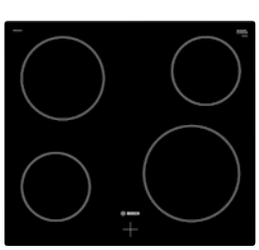

Plan de cuisson en vitrocéramique, 60cm
NKE601GA1C
(400 V/16 A)

CHF 650.–
CHF 603.53
excl. TAR **CHF 2.49** / CHF 2.31

- **Affleurant**
- Vitrocéramique HighSpeed, sans décor
- 4 zones de cuisson HighSpeed

Tous les prix sont mentionnés à titre indicatif; nos partenaires distributeurs sont libres de fixer leurs prix.

Cuisinière encastrable Série | 6 avec four à chariot

HEH557BS1C **CHF 1'700.–**
Inox *(400 V/16 A)* *CHF 1'578.46*

excl. TAR **CHF 10.77** / CHF 10.00

- Cuisinière avec 7 modes de cuisson: Air pulsé 3D Plus, Convection naturelle, Gril air pulsé, Gril grande surface, Position pizza, Chaleur de sole, Air pulsé doux
- Chauffage rapide
- Réglage de température: 50 °C – 275 °C
- Four à chariot avec SoftClose
- Fonctionnement avec écran LCD (blanc)
- AutoPilot: 10 Programmes automatiques
- Horloge électronique, Indication du préchauffage
- EcoClean Direct Plus: paroi arrière, plafond, parois latérales





Cuisinière encastrable Série | 6

HET557BB1C **CHF 1'510.–**
Noir *(400 V/16 A)* *CHF 1'402.04*

HET557BS1C **CHF 1'510.–**
Inox *(400 V/16 A)* *CHF 1'402.04*

HET557BW1C **CHF 1'510.–**
blanc *(400 V/16 A)* *CHF 1'402.04*

excl. TAR **CHF 10.77** / CHF 10.00

- Cuisinière avec 7 modes de cuisson: Air pulsé 3D Plus, Convection naturelle, Gril air pulsé, Gril grande surface, Position pizza, Chaleur de sole, Air pulsé doux
- Chauffage rapide
- Réglage de température: 50 °C – 275 °C
- Fonctionnement avec écran LCD (blanc)
- AutoPilot: 10 Programmes automatiques
- Horloge électronique, Indication du préchauffage
- Charnières en bas, Four avec porte SoftClose
- EcoClean Direct Plus: paroi arrière, plafond, parois latérales





Cuisinière encastrable Série | 2

HEA510BA0C **CHF 1'010.–**
Noir *(400 V/16 A)* *CHF 937.79*

HEA510BR0C **CHF 1'010.–**
Inox *(400 V/16 A)* *CHF 937.79*

HEA510BV0C **CHF 1'010.–**
blanc *(400 V/16 A)* *CHF 937.79*

excl. TAR **CHF 10.77** / CHF 10.00

- Cuisinière avec 5 modes de cuisson: Air pulsé 3D Plus, Convection naturelle, Gril air pulsé, Gril grande surface, Air pulsé doux
- Chauffage rapide
- Réglage de température: 50 °C – 275 °C

Accessoires en option
Voir pages 66–67







Accessoires en option

Fours de la Série 8

Illustration	Modèle	Prix CHF incl. TVA *Prix CHF excl. TVA*	Désignation
	HEZ638D10	**152.–** *141.13*	Rail télescopique à 1 niveau, pour four vapeur
	HEZ638D30	**336.–** *311.98*	Rail télescopique à 3 niveaux, pour four vapeur
	HEZ638170	**155.–** *143.92*	Rail télescopique à 1 niveau, pyrolyse
	HEZ638178	**155.–** *143.92*	Rail télescopique à 1 niveau, pyrolyse
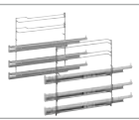	HEZ638370	**343.–** *318.48*	Rail télescopique à 3 niveaux, pyrolyse
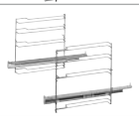	HEZ638100	**142.–** *131.85*	Rail télescopique à 1 niveau
	HEZ638300	**315.–** *292.48*	Rail télescopique à 3 niveaux
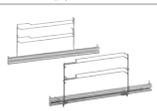	HEZ638D18	**152.–** *141.13*	Rail télescopique à 1 niveau, pour four vapeur, pour four compact 45 cm
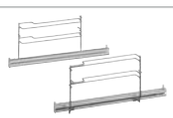	HEZ638108	**142.–** *131.85*	Rail télescopique à 1 niveau, pour four compact 45 cm
	HEZ327000	**257.–** *238.63*	Pierre à pain et à pizza
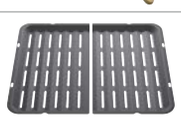	HEZ625071	**66.–** *61.28*	Tôle à grillades, émaillée
	HEZ631070	**60.–** *55.71*	Tôle de cuisson, émaillée
	HEZ632010	**133.–** *123.49*	Tôle de cuisson avec revêtement anti-adhésif
	HEZ632070	**60.–** *55.71*	Tôle de cuisson, émaillée

Tous les prix sont mentionnés à titre indicatif; nos partenaires distributeurs sont libres de fixer leurs prix.

HSG656XS1	HSG636ES1	HSG636BB1 HSG636BS1	HNG6764B6	HMG636RS1C	HBG676EB6 HBG676ES6	HBG676ES1C	HBG656ES6	HBG675BB1 HBG675BS1	HBG655BB1C HBG655BS1C HBG655BW1C	HBG634BB1 HBG634BS1	CSG656RB7 CSG656RS7	CSG656BS2	CSG636BS3	CDG634BB1 CDG634BS1	CMG676BB1 CMG676BS1	CMG633BB1 CMG633BS1	CBG635BS3
	●	●															
	●	●															
					●	●		●									
					●	●		●									
							●		●	●							
							●		●	●							
												●	●				
																	●
●	●	●	●	●	●	●	●	●	●	●	●	●	●		●	●	●
●	●	●	●	●	●	●	●	●	●	●	●	●	●		●	●	●
●	●	●	●	●	●	●	●	●	●	●	●	●	●		●	●	●
					●							●	●				
●	●	●	●	●	●	●	●	●	●	●	●	●	●		●	●	●

Tous les prix sont mentionnés à titre indicatif; nos partenaires distributeurs sont libres de fixer leurs prix.

Accessoires en option

Fours de la Série 8

Illustration	Modèle	Prix CHF incl. TVA *Prix CHF excl. TVA*	Désignation
	HEZ633001	**111.–** *103.06*	Couvercle pour lèchefrite pro
	HEZ633070	**144.–** *133.70*	Lèchefrite pro, émaillée
	HEZ636000	**98.–** *90.99*	Plaque en verre
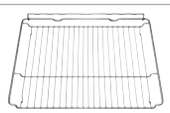	HEZ664000	**37.–** *34.35*	Grille pour four à vapeur
	HEZ635000	**142.–** *131.85*	Set gril
	HEZ660060	**50.–** *46.43*	Bandeau de finition
	HEZ6BMA00	**103.–** *95.64*	Plancher intermédiaire pour combinaisons
	HEZ617000	**51.–** *47.35*	Plaque à pizza
	HEZ36D163	**66.–** *61.28*	Bac non perforé, taille S
	HEZ36D163G	**80.–** *74.28*	Bac perforé, taille S
	HEZ36D663G	**98.–** *90.99*	Bac perforé, taille XL
	HEZ36D643	**80.–** *74.28*	Bac non perforé, taille L
	HEZ36D643G	**91.–** *84.49*	Bac perforé, taille L

Tous les prix sont mentionnés à titre indicatif; nos partenaires distributeurs sont libres de fixer leurs prix.

HSG656XS1	HSG636ES1	HSG636BB1 HSG636BS1	HNG6764B6	HMG636RS1C	HBG676EB6 HBG676ES6	HBG676ES1C	HBG656ES6	HBG675BB1 HBG675BS1	HBG655BB1C HBG655BS1C HBG655BW1C	HBG634BB1 HBG634BS1	CSG656RB7 CSG656RS7	CSG656BS2	CSG636BS3	CDG634BB1 CDG634BS1	CMG676BB1 CMG676BS1	CMG633BB1 CMG633BS1	CBG635BS3
●	●	●	●	●	●	●	●	●	●	●	●	●	●				
●	●	●	●	●	●	●	●	●	●	●	●	●	●		●	●	●
●	●	●	●	●	●	●	●	●	●	●	●	●	●		●	●	●
●	●	●	●								●	●	●				
●	●	●	●	●	●	●	●	●	●	●	●	●	●		●	●	●
●	●	●	●	●	●	●	●	●	●	●	●	●	●		●	●	●
●	●	●	●	●	●	●	●	●	●	●	●	●	●	●	●	●	●
●	●	●	●	●	●	●	●	●	●	●	●	●	●		●	●	●
											●	●	●	●			
											●	●	●	●			
											●	●	●				
●	●	●									●	●	●	●			
●	●	●									●	●	●	●			

Accessoires en option

Fours et cuisinières des Séries 6 et 4

Illustration	Modèle	Prix CHF incl. TVA *Prix CHF excl. TVA*	Désignation
	HEZ317000	**51.–** *47.35*	Plat à pizza, Ø 35 cm
	HEZ327000	**257.–** *238.63*	Pierre à pain et à pizza
	HEZ530000	**98.–** *90.99*	Half Tray – 2 lèchefrites universelles, minces
	HEZ531000	**58.–** *53.85*	Tôle de cuisson, émaillée gris
	HEZ531010	**129.–** *119.78*	Tôle de cuisson avec revêtement anti-adhésif
	HEZ532000	**58.–** *53.85*	Lèchefrite universelle, émaillée gris
	HEZ532010	**129.–** *119.78*	Lèchefrite avec revêtement anti-adhésif
	HEZ533000	**71.–** *65.92*	Lèchefrite pro
	HEZ538S00	**131.–** *121.63*	Rail télescopique à 3 niveaux, dont 1 VarioClip
	HEZ538000	**80.–** *74.28*	VarioClip
	HEZ538200	**91.–** *84.49*	Rail télescopique à 2 niveaux
	HEZ541000	**58.–** *53.85*	Tôle à pâtisserie émaillée pour four à chariot
	HEZ541600	**58.–** *53.85*	Tôle de cuisson universelle, émaillée, extractable
	HEZ542000	**58.–** *53.85*	Lèchefrite universelle pour four à chariot
	HEZ544000	**36.–** *33.43*	Grille combinée pour four à chariot
	HEZ915003	**83.–** *77.07*	Rôtissoire en verre 5,4 litres
	HEZ638300	**315.–** *292.48*	Rail télescopique à 3 niveaux
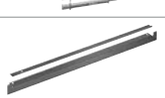	HEZ660060	**50.–** *46.43*	Bandeau de finition
	HEZ660050	**38.–** *35.28*	Liste décor

Tous les prix sont mentionnés à titre indicatif; nos partenaires distributeurs sont libres de fixer leurs prix.

HBA5784B0 HBA5784S0	HBA553BA0 HBA553BR0	HBA510BR0	COA565GB0 COA565GS0	CMA585MB0 CMA585MS0	HEH557BS1C	HET557BB1C HET557BS1C HET557BW1C	HEA510BA0C HEA510BR0C HEA510BV0C
●	●	●			●	●	●
●	●	●			●	●	●
●	●	●				●	●
●	●	●				●	●
●	●	●				●	●
●	●	●				●	●
●	●	●				●	●
●	●	●				●	●
	●	●				●	●
●	●	●				●	●
●	●	●				●	●
					●		
					●		
					●		
					●		
●	●	●	●	●	●	●	●
●	●	●				●	●
●	●	●				●	●
●	●	●				●	●

Tous les prix sont mentionnés à titre indicatif; nos partenaires distributeurs sont libres de fixer leurs prix.

Plans de cuisson.

La table de cuisson est l’âme de la cuisine. Pour que tout fonctionne selon vos désirs, nous vous proposons quelques aides pratiques qui allègent votre tâche pour cuisiner ou griller.





Capteur PerfectCook

Cuit tout, sans surcuisson.

Pour que la cuisson soit parfaite, il est impératif d'avoir la bonne température. Avec le capteur PerfectCook, la température du récipient est contrôlée pendant la cuisson et régulée automatiquement – ce qui met définitivement un terme aux plats trop cuits ou brûlés et aux récipients qui débordent.

Le fonctionnement du capteur PerfectCook est très simple:



Plaquer l'anneau magnétique plat et résistant au lave-vaisselle sur la face externe d'un récipient pour plan de cuisson à induction.



Fixer tout simplement sur l'anneau le capteur PerfectCook, lui aussi magnétique. Celui-ci est très facile à enlever après usage.



Activer le capteur PerfectCook sur simple pression d'un bouton et confirmer sur le plan de cuisson. Quand la bonne température est atteinte, un signal retentit et le plaisir de cuisiner peut débuter.



En cuisine, il peut y avoir de l'effervescence. Il est donc précieux de pouvoir se fier au capteur PerfectCook qui veille au maintien d'une température idéale dans le récipient et qui évite efficacement tout risque de surcuisson, de brûlure ou de débordement. Il suffit pour ce faire de sélectionner une seule fois le niveau de température requis. Le capteur contrôle la température pendant la cuisson et la régule automatiquement.



5 réglages de température pour un résultat parfait:

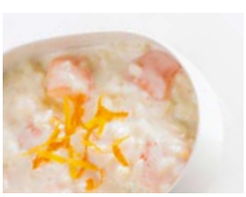

1 **60–70° C**
Idéal pour décongeler, réchauffer et maintenir au chaud

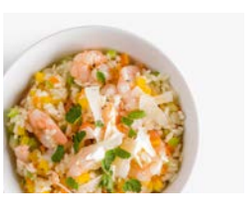

2 **80–90° C**
Parfait pour faire infuser et gonfler



3 **90–100° C**
Convient pour porter à feu vif et faire mijoter



4 **110–120° C**
Idéal pour cuisiner avec un autocuiseur



5 **170–180° C**
Pour une friture parfaite

Capteur PerfectFry

Un réglage précis. Pour une cuisson précise.

Peu importe que vous préfériez votre steak légèrement bleu, saignant ou bien cuit: le capteur PerfectFry contrôle en permanence la température de la poêle pendant la cuisson et l'adapte avec précision le cas échéant.

Le capteur PerfectFry fonctionne ainsi:



Étape 1: Il suffit d'activer le capteur PerfectFry via la commande.

Étape 2: Sélectionner ensuite le niveau de température optimal. La poêle est alors chauffée au degré voulu et la température est automatiquement régulée.

Étape 3: Lorsque la température souhaitée est atteinte, le plan de cuisson émet des avertissements visuels et sonores: le steak peut alors être saisi à la température optimale.



La température de l'huile est décisive pour réussir la cuisson d'un steak. Le nouveau capteur PerfectFry vous aide en contrôlant automatiquement la température pendant la cuisson et en l'adaptant au besoin. Car la cuisson parfaite d'un steak commence par le choix de la bonne température de l'huile, sachant que chaque type d'huile a un point de fumée différent – sans contrôle précis de la température, l'huile brûle facilement. Grâce au capteur PerfectFry, un signal vous indique quand la température idéale est atteinte pour que vous puissiez verser l'huile dans la poêle.



Un résultat précis grâce aux 5 niveaux de température du capteur PerfectFry:



1 **Très faible**
Idéal pour faire mijoter des sauces



2 **Faible**
Convient p. ex. pour une cuisson à l'huile d'olive vierge ou pour des omelettes



3 **Moyennement faible**
Pour la cuisson parfaite du poisson, des boulettes de viande ou des petites saucisses



4 **Moyennement fort**
Pour la cuisson parfaite des steaks (saignants ou bien cuits), ragoûts ou légumes



5 **Fort**
Parfait pour les pommes de terre rissolées ou les steaks bleus

Bandeaux de commande

En matière de commande, nos bandeaux exigent du doigté.

Esthétiques, ils s'utilisent du bout des doigts: DirectSelect Premium, DirectSelect Classic, DirectSelect et TouchSelect.



DirectSelect Premium
Grâce à l'interface DirectSelect Premium de 30 cm de long, la commande du plan de cuisson vous semblera désormais encore plus simple. Les niveaux de température souhaités et toutes les autres fonctions se sélectionnent directement du bout des doigts. En mode éteint, le bandeau est invisible, ce qui donne une allure homogène et élégante au plan de cuisson.



DirectSelect Classic
Un nouveau design pour notre grand classique. La logique d'utilisation innovante vous permet de sélectionner rapidement et aisément la zone de cuisson voulue. Une légère pression sur une touche suffit. Activez directement le niveau ou le demi-niveau de puissance voulu.



DirectSelect
Facile à comprendre, encore plus facile à utiliser: la commande intuitive vous permet de sélectionner très facilement les zones de cuisson et de régler directement le niveau de température souhaité pour chacune d'entre elles.



TouchSelect
La fonctionnalité au bout des doigts: la commande TouchSelect vous permet d'utiliser en toute simplicité le foyer voulu. Il ne vous reste ensuite plus qu'à régler le nombre de puissance requis.



Encastrement à fleur de plan
Le plan de cuisson s'intègre harmonieusement dans un plan de travail en pierre ou en granit et est facile à nettoyer. Associé à des accessoires spéciaux, il peut être encastré dans d'autres plans de travail.



Cadre extérieur
Le design classique: cadre extérieur plat en inox.

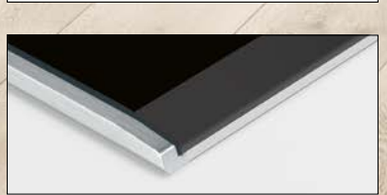

ProfilConfort
Le design élégant sans décor, agrémenté d'un bord biseauté et de baguettes latérales métalliques. Simple et esthétique, il peut être combiné avec le programme Domino.

Displays

Ecran tactile TFT et Bosch Assist: la réussite culinaire préprogrammée.

Ecran tactile TFT.
Vous gardez ainsi toujours vos casseroles, vos poêles et vos réglages bien en vue quand vous cuisinez. Nous avons conçu notre écran tactile TFT de sorte à ce que vous puissiez naviguer facilement dans le menu et garder constamment une vue d'ensemble, notamment pour sélectionner ou activer aisément des fonctions supplémentaires. Des caractères bien lisibles avec des illustrations intégrées vous permettent de vous orienter rapidement – même quand il faut faire vite.

Le fonctionnement de Bosch Assist est très simple:



Il suffit de sélectionner la catégorie de plat, puis le plat souhaité, à l'aide de l'écran tactile TFT haute résolution.



La table de cuisson propose alors automatiquement le bon réglage ainsi que des recommandations pratiques.



Confirmer les suggestions du bout des doigts et commencer la préparation.



Système de commande de la hotte basé sur la table de cuisson.
Dès que la table de cuisson est activée, la hotte aspirante se met en route grâce au système de commande automatique basé sur la table de cuisson. Le plan de cuisson à induction et la hotte aspirante correspondante sont, en effet, tous deux équipés d'un module WiFi qui leur permet d'interagir. La vapeur importune est ainsi aspirée dès le départ. Quand vous avez fini de cuisiner, la hotte continue de fonctionner pendant un court instant pour s'assurer que toutes les odeurs sont bien éliminées. Elle peut bien sûr aussi être commandée manuellement: le mode manuel est activé par simple pression du doigt sur la commande de la table de cuisson. Celle-ci permet également de régler le niveau de puissance de la hotte aspirante ainsi que l'éclairage.

Plus d’espace pour vos récipients.

Qui dit plus de place sur le plan de cuisson dit plus de liberté pour cuisiner. Avec FlexInduction de Bosch, vous pouvez adapter avec flexibilité le plan de cuisson à vos besoins.

Les points forts



Induction
Les plans de cuisson à induction ne produisent de la chaleur que là où elle est vraiment nécessaire – directement au fond de la casserole. Et qu’a-t-on à y gagner? Un surcroît de sécurité et de confort.



FlexInduction
Peu importe que vous placiez un récipient ou plusieurs, qu’ils soient l’un derrière l’autre ou l’un à côté de l’autre – avec FlexInduction, vous avez le choix. Vous pouvez utiliser votre plan de cuisson comme une table à induction traditionnelle avec quatre zones de cuisson séparées ou d’une simple pression sur un bouton, le transformer en deux grandes zones de cuisson continues. Vous obtenez ainsi une zone de cuisson continue de 40 × 24 cm et gagnez en plus de la place pour un grand récipient, p. ex. une cocotte.



Zone FlexInduction extensible
Ainsi, même le plus grand récipient tient sur votre plan de cuisson: la zone FlexInduction extensible offre de la place pour les récipients ayant jusqu’à 30 cm de diamètre et des cocottes jusqu’à 40 cm de long – et vous gagnez en flexibilité. Tout comme pour le mode FlexInduction normal, vous pouvez relier deux zones de cuisson pour créer une surface continue. Et vous pouvez encore agrandir cette surface grâce à la zone FlexInduction extensible. Vous gagnez ainsi 20% de place – ce qui est parfait pour les très grands récipients.

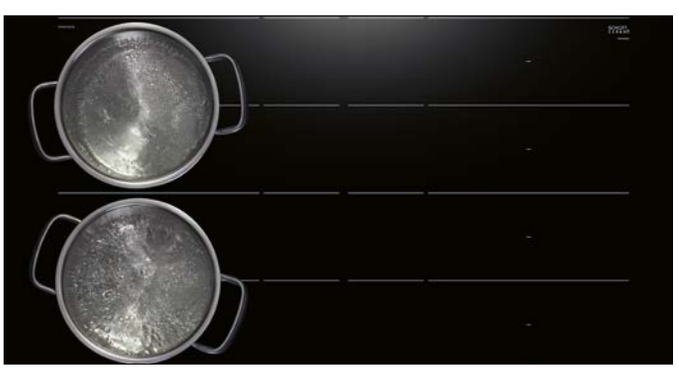

Le plan de cuisson FlexInduction avec fonction MoveMode
La fonction MoveMode permet de cuisiner de manière totalement intuitive et confortable. Sur les plans de cuisson traditionnels, vous deviez vous-même adapter la température pour chauffer votre soupe au niveau 9, puis régler le niveau 5 pour la faire mijoter et enfin la régler au niveau 1 pour la faire infuser. Sur les zones FlexInduction avec MoveMode, le plan de cuisson s’en est déjà chargé pour vous. Car après activation de la fonction MoveMode, la FlexZone se répartit en trois zones différentes présentant les niveaux de cuisson préréglés 9, 5 et 1. Ainsi, non seulement vous cuisinez dans le confort, mais vous le faites aussi comme les professionnels.

Des réglages exacts conformes à vos idées.

La réussite est à votre portée grâce à une commande facile et des fonctions bien pensées. Quel plaisir d'avoir un appareil aussi intelligent que beau.

Les caractéristiques des tables de cuisson de A à Z

PowerBoost
Pour une cuisson encore plus rapide, nous avons encore augmenté pour vous le niveau de puissance de nos plans de cuisson à induction. Vous pouvez faire bouillir 2 litres d'eau trois fois plus vite que sur un plan de cuisson électrique traditionnel.

Count-up Timer
Si vous voulez p. ex. savoir depuis combien de temps vos spaghettis cuisent et guetter le moment où ils sont al dente, il vous suffit d'utiliser le nouveau Count-up Timer. Ce dernier vous indique avec précision depuis combien de temps vous faites cuire ou rôtir un mets.

Design de l'impression
Les plans de cuisson ne doivent pas uniquement cuire. Ils doivent aussi être beaux. C'est pourquoi l'impression des nouveaux plans de cuisson Bosch est plus moderne et plus intemporelle.

Affichage de la consommation d'énergie
Cuisiner efficacement devient facile. L'affichage clair vous indique l'énergie consommée dès la fin de la cuisson.



Les caractéristiques mentionnées ne sont pas incluses avec tous les appareils.

Plans de cuisson – aperçu de l'assortiment.

Plans de cuisson à induction

	Design	Largeur (cm)	Ecran tactile TFT	FlexInduction	Induction	Capteur PerfectFry	Capteur PerfectCook (capable)*	DirectSelect Premium	MoveMode	Zone FlexInduction extensible	Home Connect	Page
			TFT Display	IN	IN	PerfectFry	PerfectCook	DirectSelect Premium	MoveMode	Extended FlexZone	Home Connect	
Induction 90 cm												
PXV975DV1E	Profilé confort	90		●		●		●	●		●	78
PXV901DV1E	Affleurant	90		●		●		●	●		●	78
Induction 80 cm												
PXY875KW1E	Profilé confort	80	●	●		●	●		●	●	●	79
PXY801KW1E	Affleurant	80	●	●		●	●		●	●	●	79
PXY801DW4E	Affleurant	80		●		●	●	●	●	●	●	80
PXY875DW4E	Profilé confort	80		●		●	●	●	●	●	●	80
PXE875DC1E	Profilé confort	80		●		●		●				81
PXE801DC1E	Affleurant	80		●		●		●				81
PXE845FC1E	Cadre circulaire	80		●		●						82
PIV875DC1E	Profilé confort	80		●	●	●		●				82
Induction 60 cm												
PXY675JW1E	Profilé confort	60	●	●		●	●		●	●	●	85
PXY601JW1E	Affleurant	60	●	●		●	●		●	●	●	85
PXX675DC1E	Profilé confort	60		●		●		●	●			86
PXX601DC1E	Affleurant	60		●		●		●	●			86
PIF675DC1E	Profilé confort	60		●	●	●		●				87
PIF645FB1E	Cadre circulaire	60			●							87
PIE645FB1E	Cadre circulaire	60			●							87
Induction 70/80 cm, avec hotte aspirante integrée												
PXX875D34E	Profilé confort	80		●		●	●	●	●			98
PXX801D34E	Affleurant	80		●		●	●	●	●			98
PXX875D67E	Profilé confort	80		●		●	●	●	●		●	99
PXX801D67E	Affleurant	80		●		●	●	●	●		●	99
PVS845F11E	Cadre circulaire	80			●							100
PVS801F11E	Affleurant	80			●							100
PVQ711F15E	Affleurant	70		●								101

* Accessoire en option HEZ39050.

Plans de cuisson

	Design	Largeur (cm)	Zones de cuisson	Zone de rôtissage	DirectSelect	DirectSelect Premium	Zones de cuisson extensibles à deux circuits	Page
Plans de cuisson 80 cm								
PKC801DP1C	Affleurant	80	5	●		●	3	88
PKC845FP1C	Cadre circulaire	80	5	●	●		3	88
Plans de cuisson 60 cm								
PKN675DP1C	Profilé confort	60	4	●		●	1	89
PKN601DP1C	Affleurant	60	4	●		●	1	89
PKF645FP1C	Cadre circulaire	60	4		●		1	90
PKE645FP1C	Cadre circulaire	60	4		●			90
PKE645CA1E	Cadre circulaire	60	4					91

Plans de cuisson Domino et à gaz

Tables de cuisson Domino								
PIB375FB1E	Profilé confort	30	2 IN		●			92
PKF375FP1E	Profilé confort	30	2		●			92
PKF375CA1C	Profilé confort	30	2		●		1	92
Tables de cuisson à gaz								
PRP6A6D70	Profilé confort	60	4 Gaz					93
PBP6B5B80		60	4 Gaz					93

Vitesse de cuisson

Durée de chauffage pour 2 litres d'eau de 15 °C à 90 °C:

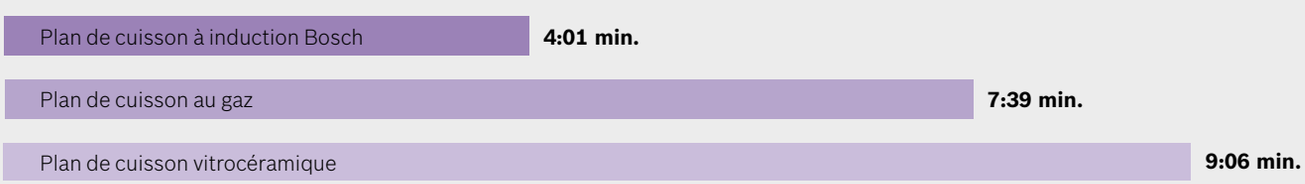

Plans de cuisson 90 cm

à induction

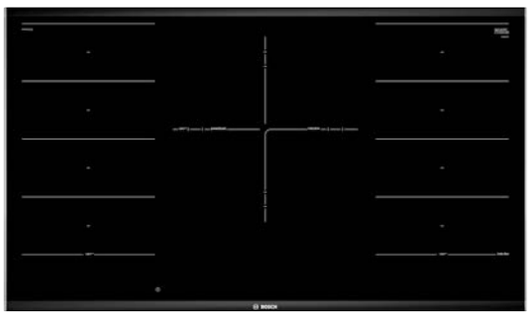

Home Connect

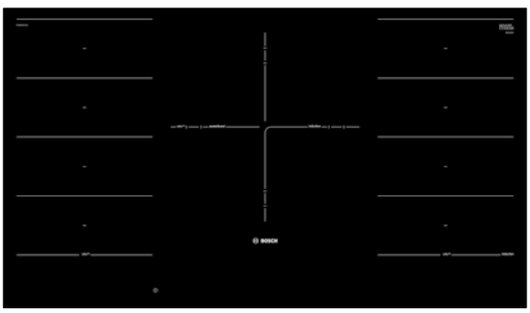

Home Connect

Plan de cuisson à induction
PXV975DV1E **CHF 2'750.–**
CHF 2'553.39

excl. TAR **CHF 5.99** / CHF 5.56

- **Profilé confort**
- 5 zones de cuisson à induction avec détection de casseroles
- **DirectSelect Premium**
- 17 niveaux de puissance
- 2 Zones FlexInduction
- **Système de commande automatique basé sur le plan de cuisson (WLAN)**
- **Capteur PerfectFry à 5 niveaux de température**
- **MoveMode**
- Affichage digital TopControl
- Timer pour chaque zone de cuisson
- Count-up Timer
- 1 zone de cuisson extensible à trois circuits
- Vitrocéramique, sans décor
- Détection de casseroles
- Fonction PowerManagement
- Coupure de sécurité
- Sécurité enfants
- Fonction de protection d'essuyage
- Fonction QuickStart
- Fonction ReStart
- **Affichage de la consommation d'énergie**
- Témoins de chaleur résiduelle à 2 niveaux pour chaque zone de cuisson
- Fonction PowerBoost pour toutes les zones de cuisson

HEZ390512
Teppan Yaki pour FlexInduction
CHF 522.– / CHF 484.68



HEZ390522
Plaque de gril
CHF 260.– / CHF 241.41



Plan de cuisson à induction
PXV901DV1E **CHF 2'750.–**
CHF 2'553.39

excl. TAR **CHF 5.99** / CHF 5.56

- **Affleurant**
- 5 zones de cuisson à induction avec détection de casseroles
- **DirectSelect Premium**
- 17 niveaux de puissance
- 2 Zones FlexInduction
- **Système de commande automatique basé sur le plan de cuisson (WLAN)**
- **Capteur PerfectFry à 5 niveaux de température**
- **MoveMode**
- Affichage digital TopControl
- Timer pour chaque zone de cuisson
- Count-up Timer
- 1 zone de cuisson extensible à trois circuits
- Vitrocéramique, sans décor
- Détection de casseroles
- Fonction PowerManagement
- Coupure de sécurité
- Sécurité enfants
- Fonction de protection d'essuyage
- Fonction QuickStart
- Fonction ReStart
- **Affichage de la consommation d'énergie**
- Témoins de chaleur résiduelle à 2 niveaux pour chaque zone de cuisson
- Fonction PowerBoost pour toutes les zones de cuisson

Instruction de montage à partir de la page 234

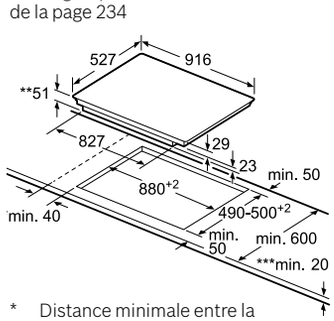

* Distance minimale entre la découpe et la paroi
** Épaisseur maximale
*** Avec cuisinière ou four encastré sous plan voir croquis p.237

Raccordement électrique:

PXV975DC1E
400 V/11,1 kW
3P + N + E/16A
Câble électrique 110 cm
Raccordement fixe

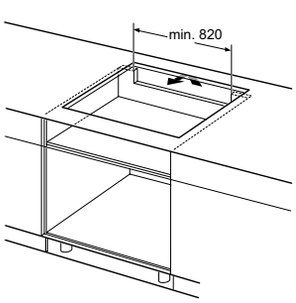

PXV975DV1E

Dimensions en mm

Instruction de montage à partir de la page 234

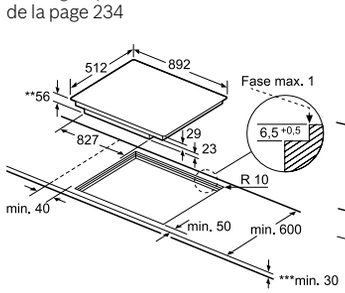

* Distance minimale entre la découpe et la paroi
** Épaisseur maximale
*** Avec cuisinière ou four encastré sous plan voir croquis p.237

Raccordement électrique:

PXV901DC1E
400 V/11,1 kW
3P + N + E/16A
Câble électrique 110 cm
Raccordement fixe

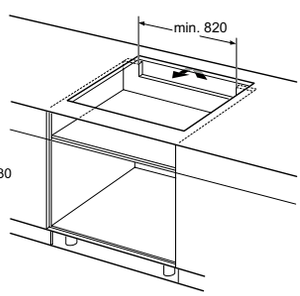

PXV901DV1E

Dimensions en mm

Tous les prix sont mentionnés à titre indicatif; nos partenaires distributeurs sont libres de fixer leurs prix. Les prix ont été réduits d'env. 40% par rapport à 2019.

Plans de cuisson 80 cm

à induction et avec FlexInduction



FullTouch TFT-Display

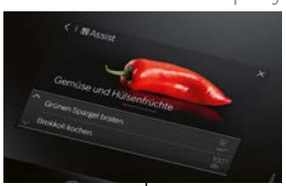

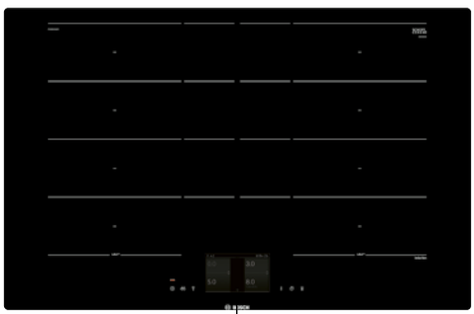

Home Connect

Home Connect

Plan de cuisson à induction
PXY875KW1E **CHF 3'050.–**
CHF 2'831.94

excl. TAR **CHF 5.99** / CHF 5.56

- **Profilé confort**
- **FullTouch TFT Display**
- 17 niveaux de puissance
- Affichage digital TopControl
- 4 zones de cuisson à induction avec détection de casseroles
- 2 Zones FlexInduction
- **Système de commande automatique basé sur le plan de cuisson (WLAN)**
- **Assist: réglage automatique du niveau de puissance et de la durée de cuisson optimaux pour nombreux plats**
- **Zone FlexInduction supplémentaire**
- **Capteur PerfectFry à 5 niveaux de température**
- **Capteur PerfectCook (Capteur non inclus)**
- **MoveMode**
- Timer pour chaque zone de cuisson
- Minuterie
- Fonction QuickStart
- Fonction ReStart
- **Affichage de la consommation d'énergie**
- Témoins de chaleur résiduelle à 2 niveaux pour chaque zone de cuisson
- Coupure de sécurité
- Interrupteur principal
- Fonction de protection d'essuyage
- Sécurité enfants
- Fonction PowerBoost pour toutes les zones de cuisson
- Fonction de protection d'essuyage

Accessoire en option

HEZ390512	Teppan Yaki pour FlexInduction
HEZ390522	Plaque de gril
HEZ39050	Capteur PerfectCook

Plan de cuisson à induction
PXY801KW1E **CHF 3'050.–**
CHF 2'831.94

excl. TAR **CHF 5.99** / CHF 5.56

- **Affleurant**
- **FullTouch TFT Display**
- 17 niveaux de puissance
- Affichage digital TopControl
- 4 zones de cuisson à induction avec détection de casseroles
- 2 Zones FlexInduction
- **Système de commande automatique basé sur le plan de cuisson (WLAN)**
- **Assist: réglage automatique du niveau de puissance et de la durée de cuisson optimaux pour nombreux plats**
- **Zone FlexInduction supplémentaire**
- **Capteur PerfectFry à 5 niveaux de température**
- **Capteur PerfectCook (Capteur non inclus)**
- **MoveMode**
- Timer pour chaque zone de cuisson
- Minuterie
- Fonction QuickStart
- Fonction ReStart
- **Affichage de la consommation d'énergie**
- Témoins de chaleur résiduelle à 2 niveaux pour chaque zone de cuisson
- Coupure de sécurité
- Interrupteur principal
- Fonction de protection d'essuyage
- Sécurité enfants
- Fonction PowerBoost pour toutes les zones de cuisson
- Fonction de protection d'essuyage

Instruction de montage à partir de la page 234

Raccordement électrique:

PXY875KW1E
400 V/7,4 kW
2P + N + E/16A
Câble électrique 110 cm
Raccordement fixe

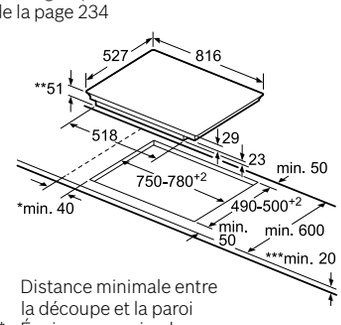

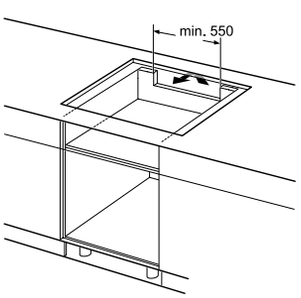

* Distance minimale entre la découpe et la paroi
** Épaisseur maximale
*** Avec cuisinière ou four encastré sous plan voir croquis p.237

PXY875KW1E

Dimensions en mm

Instruction de montage à partir de la page 234

Raccordement électrique:

PXY801KW1E
400 V/7,4 kW
2P + N + E/16A
Câble électrique 110 cm
Raccordement fixe

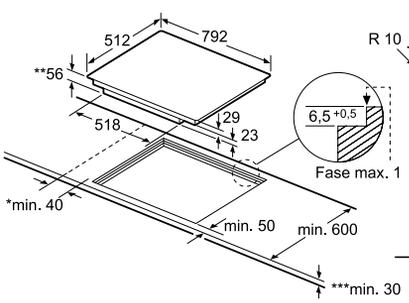

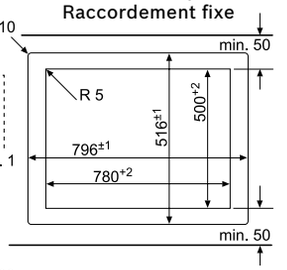

PXY801KW1E

Dimensions en mm

Tous les prix sont mentionnés à titre indicatif; nos partenaires distributeurs sont libres de fixer leurs prix. Les prix ont été réduits d'env. 40% par rapport à 2019.

Plans de cuisson 80 cm

cuisson avec capteur PerfectCook

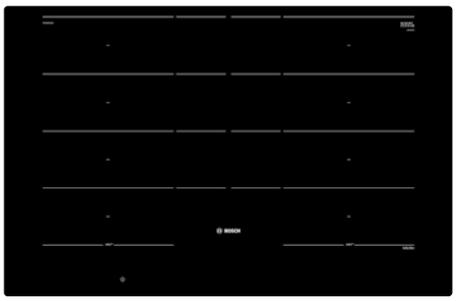

Home Connect

Plan de cuisson à induction
PXY801DW4E **CHF 2'550.–**
CHF 2'367.69

excl. TAR **CHF 5.99** / CHF 5.56

- **Affleurant**
- **DirectSelect Premium**
- 17 niveaux de puissance
- Affichage digital TopControl
- 4 zones de cuisson à induction avec détection de casseroles
- 2 Zones FlexInduction
- **Système de commande automatique basé sur le plan de cuisson (WLAN)**
- **Zone FlexInduction supplémentaire**
- **Capteur PerfectFry à 5 niveaux de température**
- **Capteur PerfectCook (non inclus)**
- **MoveMode**
- Timer pour chaque zone de cuisson
- Minuterie
- Fonction QuickStart
- Fonction ReStart
- **Affichage de la consommation d'énergie**
- Témoins de chaleur résiduelle à 2 niveaux pour chaque zone de cuisson
- Coupure de sécurité
- Interrupteur principal
- Fonction de protection d'essuyage
- Sécurité enfants
- Fonction PowerBoost

Accessoire en option

HEZ390512	Teppan Yaki pour FlexInduction
HEZ390522	Plaque de gril
HEZ39050	PerfectCook Capteur



Capteur PerfectCook
HEZ39050 **CHF 230.–** / CHF 213.56



Home Connect

Plan de cuisson à induction
PXY875DW4E **CHF 2'550.–**
CHF 2'367.69

excl. TAR **CHF 5.99** / CHF 5.56

- **Profilé confort**
- **DirectSelect Premium**
- 17 niveaux de puissance
- Affichage digital TopControl
- 4 zones de cuisson à induction avec détection de casseroles
- 2 Zones FlexInduction
- **Système de commande automatique basé sur le plan de cuisson (WLAN)**
- **Zone FlexInduction supplémentaire**
- **Capteur PerfectFry à 5 niveaux de température**
- **Capteur PerfectCook (non inclus)**
- **MoveMode**
- Timer pour chaque zone de cuisson
- Minuterie
- Fonction QuickStart
- Fonction ReStart
- **Affichage de la consommation d'énergie**
- Témoins de chaleur résiduelle à 2 niveaux pour chaque zone de cuisson
- Coupure de sécurité
- Interrupteur principal
- Fonction de protection d'essuyage
- Sécurité enfants
- Fonction PowerBoost

Accessoire en option

HEZ390512	Teppan Yaki pour FlexInduction
HEZ390522	Plaque de gril
HEZ39050	PerfectCook Capteur

Instruction de montage à partir de la page 234

* Distance minimale entre la découpe et la paroi
** Épaisseur maximale
*** Avec cuisinière ou four encastré sous plan voir croquis p.237

Raccordement électrique:

PXY801DW4E
400 V/7,4 kW
2P + N + E/16A
Câble électrique 110 cm
Raccordement fixe

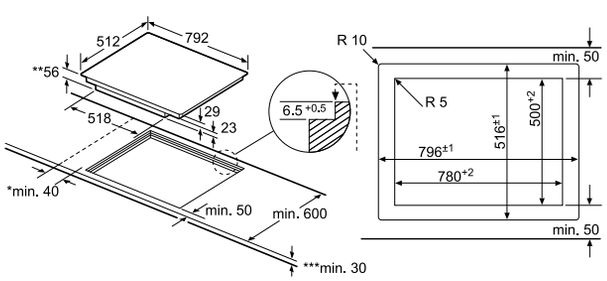

PXY801DW4E Dimensions en mm

Instruction de montage à partir de la page 234

* Distance minimale entre la découpe et la paroi
** Épaisseur maximale
*** Avec cuisinière ou four encastré sous plan voir croquis p.237

Raccordement électrique:

PXY875DW4E
400 V/7,4 kW
2P + N + E/16A
Câble électrique 110 cm
Raccordement fixe

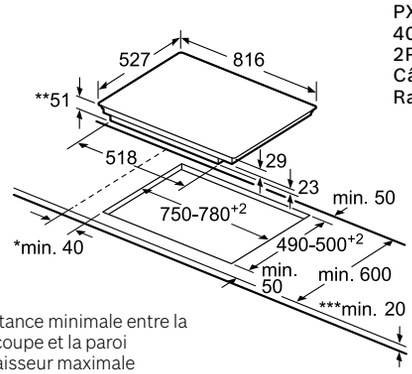

PXY875DW4E Dimensions en mm

Tous les prix sont mentionnés à titre indicatif; nos partenaires distributeurs sont libres de fixer leurs prix. Les prix ont été réduits d'env. 40% par rapport à 2019.

Plans de cuisson 80 cm

à induction

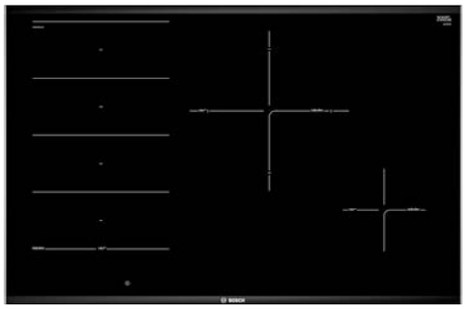

Plan de cuisson à induction
PXE875DC1E

CHF 2'140.–
CHF 1'987.00

excl. TAR **CHF 5.99** / CHF 5.56

- **Profilé confort**
- Peut être combiné avec des plans de cuisson en vitrocéramique avec design confort
- **DirectSelect Premium**
- 17 niveaux de puissance
- Affichage digital TopControl
- 4 zones de cuisson à induction avec détection de casseroles
- 1 Zones FlexInduction
- **Capteur PerfectFry à 5 niveaux de température**
- **MoveMode**
- Timer pour chaque zone de cuisson
- Minuterie
- Fonction QuickStart
- Fonction ReStart
- **Affichage de la consommation d'énergie**
- Témoins de chaleur résiduelle à 2 niveaux pour chaque zone de cuisson
- Coupure de sécurité
- Interrupteur principal
- Fonction de protection d'essuyage
- Sécurité enfants
- Fonction PowerBoost pour toutes les zones de cuisson

Accessoire en option

HEZ390512 Teppan Yaki pour FlexInduction
HEZ390522 Plaque de gril



Instruction de montage à partir de la page 234

Raccordement électrique:

PXE875DC1E
400 V/7,4 kW
2P + N + E/16A
Câble électrique 110 cm
Raccordement fixe

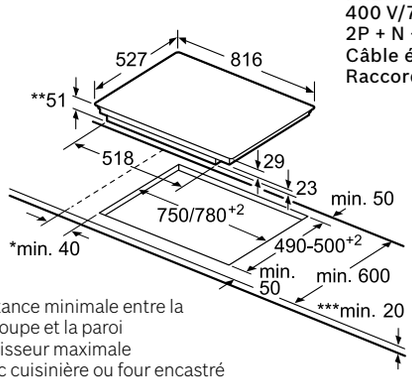

* Distance minimale entre la découpe et la paroi
** Épaisseur maximale
*** Avec cuisinière ou four encastré sous plan voir croquis p.237

PXE875DC1E Dimensions en mm

Plan de cuisson à induction
PXE801DC1E

CHF 2'140.–
CHF 1'987.00

excl. TAR **CHF 5.99** / CHF 5.56

- **Affleurant**
- Vitrocéramique HighSpeed, sans décor
- **DirectSelect Premium**
- 17 niveaux de puissance
- Affichage digital TopControl
- 4 zones de cuisson à induction avec détection de casseroles
- 1 Zones FlexInduction
- **Capteur PerfectFry à 5 niveaux de température**
- **MoveMode**
- Timer pour chaque zone de cuisson
- Minuterie
- Fonction QuickStart
- Fonction ReStart
- **Affichage de la consommation d'énergie**
- Témoins de chaleur résiduelle à 2 niveaux pour chaque zone de cuisson
- Coupure de sécurité
- Interrupteur principal
- Fonction de protection d'essuyage
- Sécurité enfants
- Fonction PowerBoost pour toutes les zones de cuisson

Accessoire en option

HEZ390512 Teppan Yaki pour FlexInduction
HEZ390522 Plaque de gril

Instruction de montage à partir de la page 234

* Distance minimale entre la découpe et la paroi
** Épaisseur maximale
*** Avec cuisinière ou four encastré sous plan voir croquis p.237

Raccordement électrique:

PXE801DC1E
400 V/7,4 kW
2P + N + E/16A
Câble électrique 110 cm
Raccordement fixe

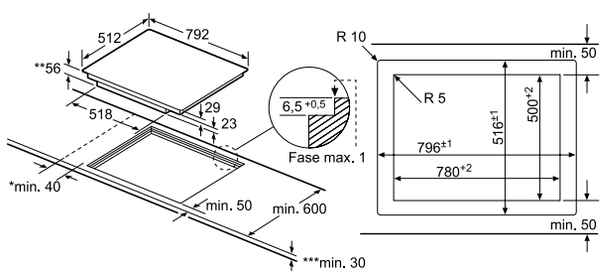

PXE801DC1E Dimensions en mm

Tous les prix sont mentionnés à titre indicatif; nos partenaires distributeurs sont libres de fixer leurs prix. Les prix ont été réduits d'env. 40% par rapport à 2019.

Plans de cuisson 80 cm

à induction et avec DirectSelect

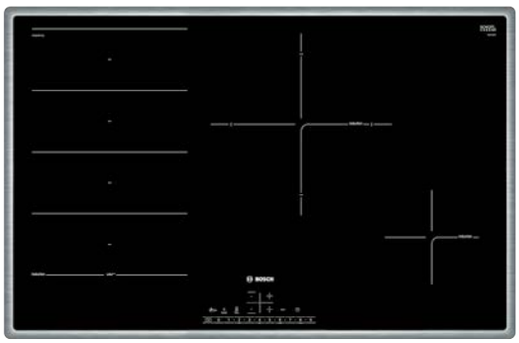

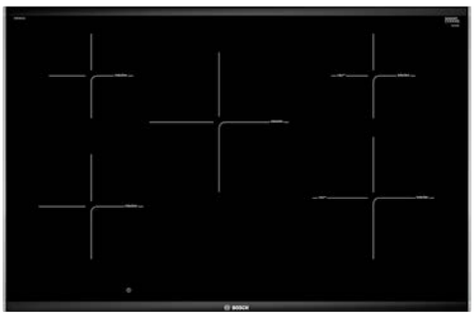

Plan de cuisson à induction
PXE845FC1E **CHF 1’990.–**
CHF 1’847.73

excl. TAR **CHF 5.99** / CHF 5.56

- **Cadre circulaire**
- Vitrocéramique HighSpeed, sans décor
- DirectSelect
- Affichage digital TopControl
- 17 niveaux de puissance
- 4 zones de cuisson à induction avec détection de casseroles
- 1 Zone FlexInduction
- **Capteur PerfectFry à 4 niveaux de température**
- Timer pour chaque zone de cuisson
- Minuterie
- Fonction QuickStart
- Fonction ReStart
- **Affichage de la consommation d’énergie**
- Témoins de chaleur résiduelle à 2 niveaux pour chaque zone de cuisson
- Coupure de sécurité
- Interrupteur principal
- Fonction de protection d’essuyage
- Sécurité enfants
- Fonction PowerBoost pour toutes les zones de cuisson

Accessoire
Baguette d’allègement 750–780 mm

Accessoires en option
HEZ390230 Poêle pour induction 21 cm
HEZ390220 Poêle pour induction 19 cm
HEZ390090 Wok

Plan de cuisson à induction
PIV875DC1E **CHF 1’870.–**
CHF 1’736.30

excl. TAR **CHF 5.99** / CHF 5.56

- **Profilé confort**
- Vitrocéramique HighSpeed, sans décor
- DirectSelect Classic
- 17 niveaux de puissance
- Affichage digital TopControl
- 5 zones de cuisson à induction avec détection de casseroles
- **SensorPlus cuisson à l’aide d’un capteur avec 4 programmes de rôtissage sélectionnables et 9 programmes entièrement automatiques sur les zones avant et arrière droite. Poêle pour l’utilisation de la fonction SensorPlus, disponible comme accessoire en option**
- Timer pour chaque zone de cuisson
- Minuterie
- Témoins de chaleur résiduelle à 2 niveaux pour chaque zone de cuisson
- **Affichage de la consommation d’énergie**
- Coupure de sécurité
- Interrupteur principal
- Fonction de protection d’essuyage
- Sécurité enfants
- Fonction PowerBoost pour toutes les zones de cuisson

Accessoire
Baguette d’allègement 750–780 mm

Accessoires en option
HEZ390230 Poêle pour induction 21 cm
HEZ390220 Poêle pour induction 19 cm
HEZ390090 Wok

Instruction de montage à partir de la page 234

Raccordement électrique:

PXE845FC1E
400 V/7,4 kW
2P + N + E/16A
Câble électrique 110 cm
Raccordement fixe

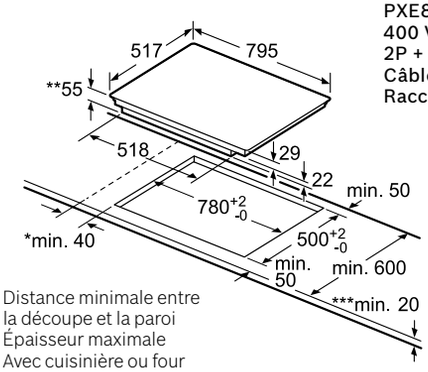

* Distance minimale entre la découpe et la paroi
** Épaisseur maximale
*** Avec cuisinière ou four encastré sous plan voir croquis p.237

PXE845FC1E Dimensions en mm

Instruction de montage à partir de la page 234

Raccordement électrique:

PIV875DC1E
400 V/7,4 kW
2P + N + E/16A
Câble électrique 110 cm
Raccordement fixe

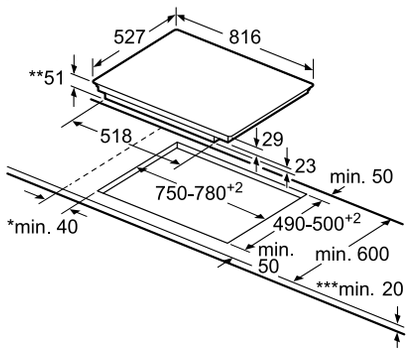

* Distance minimale entre la découpe et la paroi
** Épaisseur maximale
*** Avec cuisinière ou four encastré sous plan voir croquis p.237

PIV875DC1E Dimensions en mm

Tous les prix sont mentionnés à titre indicatif; nos partenaires distributeurs sont libres de fixer leurs prix. Les prix ont été réduits d'env. 40% par rapport à 2019.



Ecran tactile TFT et Bosch Assist: désormais également disponible pour les tables à induction de 60 cm.

Bosch Assist
Avec Bosch Assist, vous savez toujours quelle est la température idéale pour chaque plat et recevez des recommandations pratiques: sélectionnez simplement la catégorie de plat correspondante avec l'écran tactile TFT haute résolution, puis sélectionnez le plat souhaité. La table de cuisson suggère automatiquement les réglages adaptés à votre plat et donne des recommandations pratiques.

Application automatique des réglages
Lorsque vous déplacez une casserole d'un foyer à l'autre pendant la cuisson, il n'est pas nécessaire de régler le niveau de température individuellement et vous n'avez pas à vous soucier des foyers que vous n'utilisez pas. Si vous retirez une casserole d'un foyer, celui-ci s'éteint automatiquement sur les tables de cuisson avec écran tactile TFT. Simultanément, le nouveau foyer reprend les anciens réglages, tels que le niveau et le temps de cuisson. Il suffit d'appuyer sur un bouton pour confirmer le réglage.



Plans de cuisson 60 cm

à induction



Home Connect

Plan de cuisson à induction
PXY675JW1E **CHF 2’530.–**
CHF 2’349.12

excl. TAR **CHF 2.49** / CHF 2.31

- **Profilé confort**
- **FullTouch TFT Display**
- 17 niveaux de puissance
- 4 zones à induction détection des casseroles
- 2 zones FlexInduction
- Zone avancée FlexInduction
- Capteur PerfectFry à 5 niveaux de température
- **MoveMode**
- **PanBoost**
- **Capteur PerfectCook (non inclus)**
- **Commande de hotte depuis la table de cuisson (avec une hotte adaptée)**
- Timer pour chaque zone de cuisson
- Minuterie
- Fonction ReStart
- Application automatique des réglages
- **Affichage de la consommation d’énergie**
- Témoins de chaleur résiduelle à 2 niveaux pour chaque zone de cuisson
- Coupure de sécurité
- Interrupteur principal
- Fonction de protection d’essuyage
- Sécurité enfants
- Fonction PowerBoost pour toutes les zones de cuisson





Home Connect

Plan de cuisson à induction
PXY601JW1E **CHF 2’530.–**
CHF 2’349.12

excl. TAR **CHF 2.49** / CHF 2.31

- **Affleurant**
- **FullTouch TFT Display**
- 17 niveaux de puissance
- 4 zones à induction avec détection des casseroles
- 2 zones FlexInduction
- Zone avancée FlexInduction
- **Capteur PerfectFry à 5 niveaux de température**
- **MoveMode**
- **PanBoost**
- **Capteur PerfectCook (non inclus)**
- **Commande de hotte depuis la table de cuisson (avec une hotte adaptée)**
- Timer pour chaque zone de cuisson
- Minuterie
- Fonction ReStart
- Application automatique des réglages
- **Affichage de la consommation d’énergie**
- Témoins de chaleur résiduelle à 2 niveaux pour chaque zone de cuisson
- Coupure de sécurité
- Interrupteur principal
- Fonction de protection d’essuyage
- Sécurité enfants
- Fonction PowerBoost pour toutes les zones de cuisson



Instruction de montage à partir de la page 234

Raccordement électrique:

PXY675JW1E
400 V/7.4kW
2P + N + E/16A
Câble de raccordement

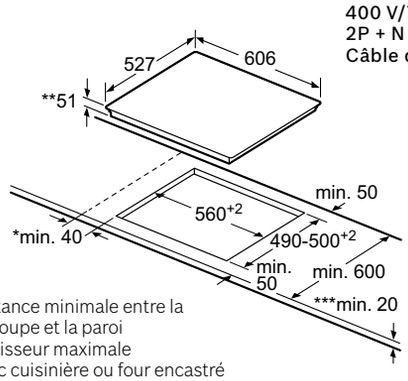

* Distance minimale entre la découpe et la paroi
** Épaisseur maximale
*** Avec cuisinière ou four encastré sous plan voir croquis p. 237

PXY675JW1E Dimensions en mm

Instruction de montage à partir de la page 234

Raccordement électrique:

PXY601JW1E
400 V/7.4kW
2P + N + E/16A
Câble de raccordement

* Distance minimale entre la découpe et la paroi
** Épaisseur maximale
*** Avec cuisinière ou four encastré sous plan voir croquis p. 237

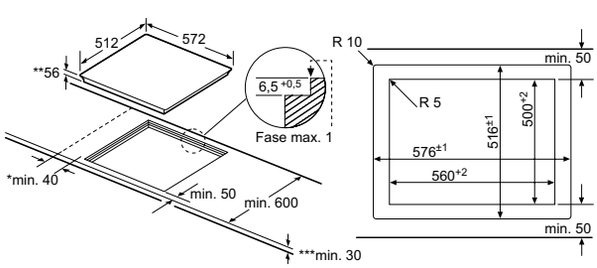

PXY601JW1E Dimensions en mm

Tous les prix sont mentionnés à titre indicatif; nos partenaires distributeurs sont libres de fixer leurs prix. Les prix ont été réduits d’env. 40% par rapport à 2019.

Plans de cuisson 60 cm

à induction



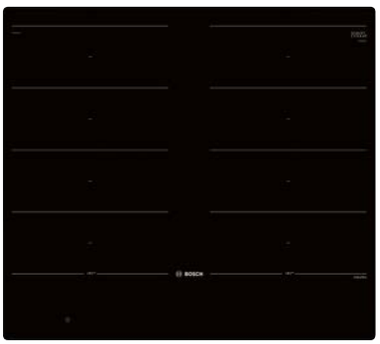

Plan de cuisson à induction
PXX675DC1E **CHF 2'040.–**
CHF 1'894.15

excl. TAR **CHF 5.99** / CHF 5.56

- **Profilé confort**
- **DirectSelect Premium**
- 17 niveaux de puissance
- Affichage digital TopControl
- 4 zones de cuisson à induction avec détection de casseroles
- 2 zones FlexInduction
- **MoveMode**
- **Capteur PerfectFry à 5 niveaux de température**
- Timer pour chaque zone de cuisson
- Minuterie
- Fonction QuickStart
- Fonction ReStart
- Affichage de la consommation d'énergie
- Témoins de chaleur résiduelle à 2 niveaux pour chaque zone de cuisson
- Coupure de sécurité
- Interrupteur principal
- Fonction de protection d'essuyage
- Sécurité enfants
- Fonction PowerBoost pour toutes les zones de cuisson

Accessoires en option
HEZ390512 Teppan Yaki pour FlexInduction
HEZ390522 Plaque de gril



Capteur PerfectCook
HEZ39050 **CHF 230.–** / CHF 213.56

Plan de cuisson à induction
PXX601DC1E **CHF 2'040.–**
CHF 1'894.15

excl. TAR **CHF 5.99** / CHF 5.56

- **Affleurant**
- **DirectSelect Premium**
- 17 niveaux de puissance
- Affichage digital TopControl
- 4 zones de cuisson à induction avec détection de casseroles
- 2 zones FlexInduction
- **MoveMode**
- **Capteur PerfectFry à 5 niveaux de température**
- Timer pour chaque zone de cuisson
- Minuterie
- Fonction QuickStart
- Fonction ReStart
- Affichage de la consommation d'énergie
- Témoins de chaleur résiduelle à 2 niveaux pour chaque zone de cuisson
- Coupure de sécurité
- Interrupteur principal
- Fonction de protection d'essuyage
- Sécurité enfants
- Fonction PowerBoost pour toutes les zones de cuisson

Accessoires en option
HEZ390512 Teppan Yaki pour FlexInduction
HEZ390522 Plaque de gril

Instruction de montage à partir de la page 234

Raccordement électrique:
PXX675DC1E
400 V/7,4 kW
2P + N + E/16A
Câble électrique 110 cm
Raccordement fixe

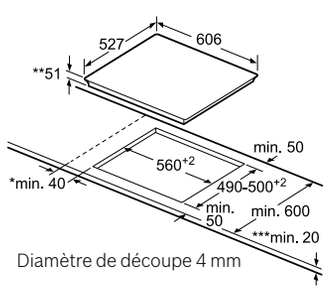

Diamètre de découpe 4 mm

* Distance minimale entre la découpe et la paroi
** Épaisseur maximale
*** Avec cuisinière ou four encastré sous plan voir croquis p. 237

PXX675DC1E Dimensions en mm

Instruction de montage à partir de la page 234

Raccordement électrique:
PXX601DC1E
400 V/7,4 kW
2P + N + E/16A
Câble électrique 110 cm
Raccordement fixe

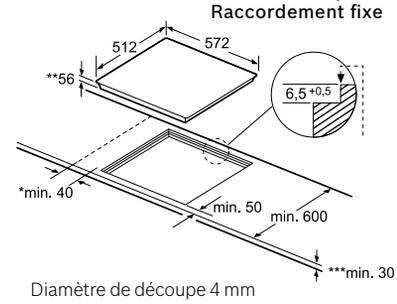

Diamètre de découpe 4 mm

* Distance minimale entre la découpe et la paroi
** Épaisseur maximale
*** Avec cuisinière ou four encastré sous plan voir croquis p. 237

PXX601DC1E Dimensions en mm

Tous les prix sont mentionnés à titre indicatif; nos partenaires distributeurs sont libres de fixer leurs prix. Les prix ont été réduits d'env. 40% par rapport à 2019.

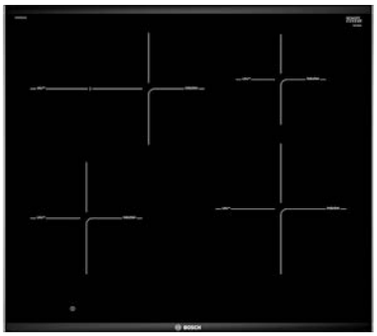

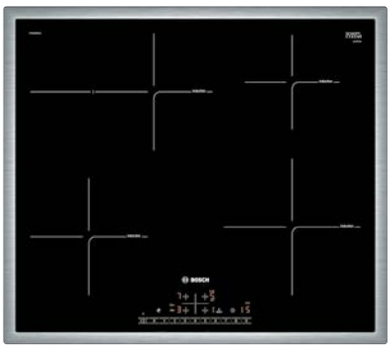

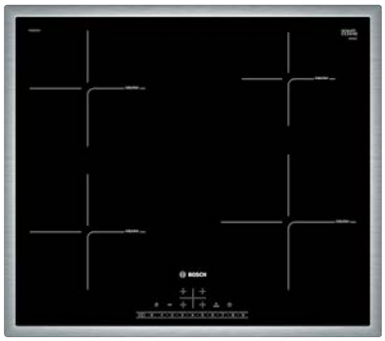

Plan de cuisson à induction
PIF675DC1E **CHF 1’630.–**
CHF 1’513.46

excl. TAR **CHF 2.49** / CHF 2.31

- **Profilé confort**
- Peut être combiné avec des plans de cuisson en vitrocéramique avec design confort
- **DirectSelect Premium**
- 17 niveaux de puissance
- Affichage digital TopControl
- 4 zones de cuisson à induction avec détection de casseroles dont 1 zone avec extension poissonnière
- **Capteur PerfectFry à 5 niveaux de température**
- Timer pour chaque zone de cuisson
- Minuterie
- Fonction QuickStart
- Fonction ReStart
- **Affichage de la consommation d’énergie**
- Témoins de chaleur résiduelle à 2 niveaux pour chaque zone de cuisson
- Coupure de sécurité
- Interrupteur principal
- Fonction de protection d’essuyage
- Sécurité enfants
- Fonction PowerBoost pour toutes les zones de cuisson



Raccordement électrique:

PIF675DC1E
400 V/7,4 kW
2P + N + E/16A
Raccordement fixe

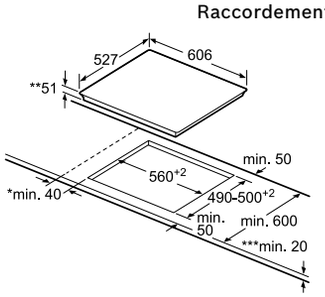

* Distance minimale entre la découpe et la paroi
** Épaisseur maximale
*** Avec cuisinière ou four encastré sous plan voir croquis p. 237

PIF675DC1E Dimensions en mm

Plan de cuisson à induction
PIF645FB1E **CHF 1’420.–**
CHF 1’318.48

excl. TAR **CHF 2.49** / CHF 2.31

- **Cadre circulaire**
- DirectSelect
- 17 niveaux de puissance
- Affichage digital TopControl
- 4 zones de cuisson à induction avec détection de casseroles dont 1 zone avec extension poissonnière
- Timer pour chaque zone de cuisson
- Minuterie
- Fonction QuickStart
- Fonction ReStart
- **Affichage de la consommation d’énergie**
- Témoins de chaleur résiduelle à 2 niveaux pour chaque zone de cuisson
- Coupure de sécurité
- Interrupteur principal
- Fonction de protection d’essuyage
- Sécurité enfants
- Fonction PowerBoost pour toutes les zones de cuisson

Accessoire en option
HEZ5920 Plaque de protection du vitro 60 cm



Raccordement électrique:

PIF645FB1E
400 V/7,4 kW
2P + N + E/16A
Raccordement fixe

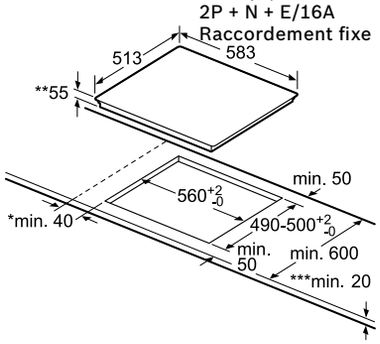

* Distance minimale entre la découpe et la paroi
** Épaisseur maximale
*** Avec cuisinière ou four encastré sous plan voir croquis p. 237

PIF645FB1E Dimensions en mm

Plan de cuisson à induction
PIE645FB1E **CHF 1’330.–**
CHF 1’234.91

excl. TAR **CHF 2.49** / CHF 2.31

- **Cadre circulaire**
- DirectSelect
- 17 niveaux de puissance
- Affichage digital TopControl
- 4 zones de cuisson à induction avec détection de casseroles
- Timer pour chaque zone de cuisson
- Minuterie
- Fonction QuickStart
- Fonction ReStart
- **Affichage de la consommation d’énergie**
- Témoins de chaleur résiduelle à 2 niveaux pour chaque zone de cuisson
- Coupure de sécurité
- Interrupteur principal
- Fonction de protection d’essuyage
- Sécurité enfants

Accessoire en option
HEZ5920 Plaque de protection du vitro 60 cm



Raccordement électrique:

PIE645FB1E
400 V/7,4 kW
2P + N + E/16A
Raccordement fixe

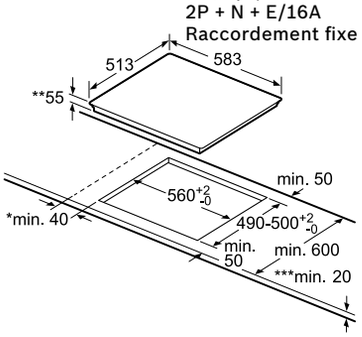

* Distance minimale entre la découpe et la paroi
** Épaisseur maximale
*** Avec cuisinière ou four encastré sous plan voir croquis p. 237

PIE645FB1E Dimensions en mm

Tous les prix sont mentionnés à titre indicatif; nos partenaires distributeurs sont libres de fixer leurs prix. Les prix ont été réduits d’env. 40% par rapport à 2019.

Plans de cuisson 80 cm

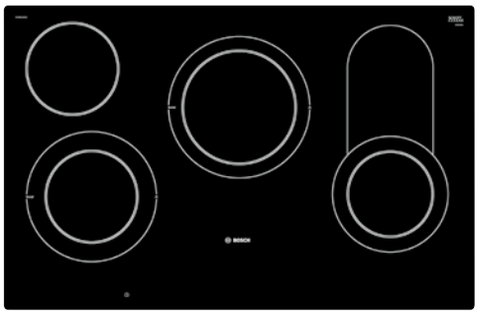

Plan de cuisson en vitrocéramique
PKC801DP1C **CHF 1’510.–**
(400 V/16 A) *CHF 1’402.04*

excl. TAR **CHF 2.49** / CHF 2.31

- **Affleurant**
- Vitrocéramique HighSpeed, sans décor
- **DirectSelect Premium**
- 17 niveaux de puissance
- Affichage digital TopControl
- 4 zones de cuisson HighSpeed
- 1 zone combinée et 2 zones de cuisson extensibles à deux circuits
- Extension de la zone de cuisson par touche séparée
- Zone chauffe-plat
- Timer pour chaque zone de cuisson
- Minuterie
- Chronomètre
- Fonction ReStart
- **Affichage de la consommation d’énergie**
- Témoins de chaleur résiduelle à 2 niveaux pour chaque zone de cuisson
- Coupure de sécurité
- Interrupteur principal
- Sécurité enfants
- Fonction de protection d’essuyage
- Fonction PowerBoost

Raccordement électrique:

PKC801DP1C
400 V/9,3 kW
3P + N + E/16A
Raccordement fixe

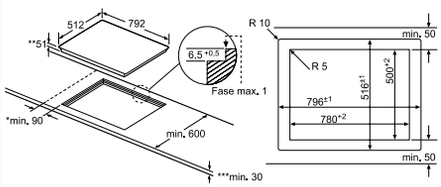

* Distance minimale entre la découpe et la paroi
** Épaisseur maximale
*** Avec cuisinière ou four encastré sous plan voir croquis p. 237

PKC801DP1C Dimensions en mm

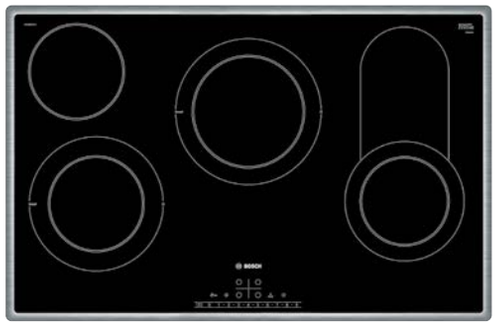

Plan de cuisson en vitrocéramique
PKC845FP1C **CHF 1’440.–**
(400 V/16 A) *CHF 1’337.05*

excl. TAR **CHF 2.49** / CHF 2.31

- **Cadre circulaire**
- Vitrocéramique HighSpeed, sans décor
- **DirectSelect**
- 17 niveaux de puissance
- Affichage digital TopControl
- 4 zones de cuisson HighSpeed dont 1 zone combinée et 2 zones de cuisson extensibles à deux circuits
- Extension de la zone de cuisson par touche séparée
- Timer pour chaque zone de cuisson
- Minuterie
- Fonction ReStart
- **Affichage de la consommation d’énergie**
- Témoins de chaleur résiduelle à 2 niveaux pour chaque zone de cuisson
- Coupure de sécurité
- Interrupteur principal
- Sécurité enfants
- Fonction de protection d’essuyage
- Fonction PowerBoost

Accessoire en option
HEZ392800 Plaque de protection du vitro 80 cm

Raccordement électrique:

PKC845FP1C
400 V/9,3 kW
3P + N + E/16A
Raccordement fixe

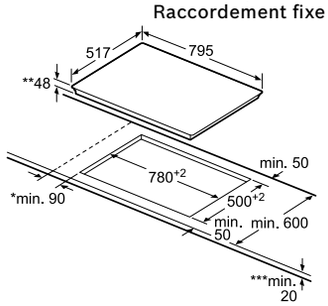

Diamètre de découpe 3 à 5 mm

* Distance minimale entre la découpe et la paroi
** Épaisseur maximale
*** Avec cuisinière ou four encastré sous plan voir croquis p. 237

PKC845FP1C Dimensions en mm

Tous les prix sont mentionnés à titre indicatif; nos partenaires distributeurs sont libres de fixer leurs prix. Les prix ont été réduits d'env. 40% par rapport à 2019.

Plans de cuisson 60 cm

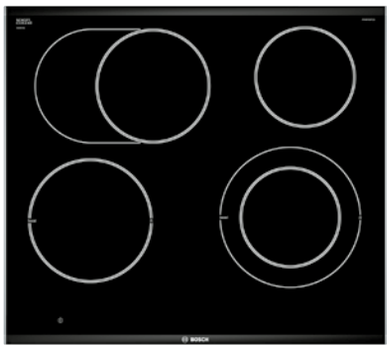

Plan de cuisson en vitrocéramique
PKN675DP1C **CHF 1'210.–**
(400 V/16 A) *CHF 1'123.49*

excl. TAR **CHF 2.49** / CHF 2.31

- **Profilé confort**
- Vitrocéramique HighSpeed, sans décor
- **DirectSelect Premium**
- 17 niveaux de puissance
- Affichage digital TopControl
- 4 zones de cuisson HighSpeed dont 1 zone de cuisson extensible à deux circuits 1 zone avec extension poissonnière
- Zone chauffe-plat
- Timer pour chaque zone de cuisson
- Minuterie
- Fonction ReStart
- **Affichage de la consommation d'énergie**
- Témoins de chaleur résiduelle à 2 niveaux pour chaque zone de cuisson
- Coupure de sécurité
- Interrupteur principal
- Fonction de protection d'essuyage
- Sécurité enfants
- Fonction PowerBoost

Accessoire en option
HEZ392800 Plaque de protection du vitro 60 cm

Raccordement électrique:

PKN675DP1C
400 V/8,2 kW
3P + N + E/16A
Raccordement fixe

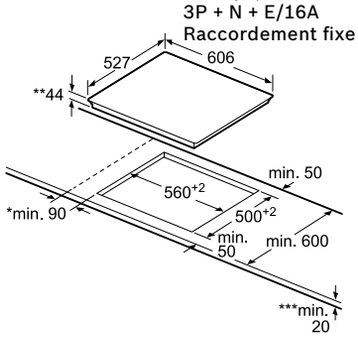

* Distance minimale entre la découpe et la paroi
** Épaisseur maximale
*** Avec cuisinière ou four encastré sous plan voir croquis p. 237

PKN675DP1C Dimensions en mm

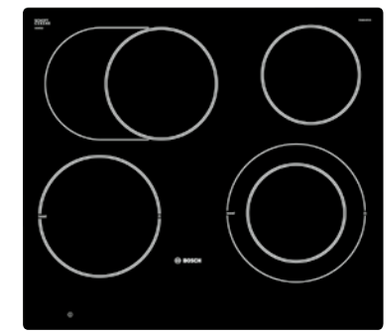

Plan de cuisson en vitrocéramique
PKN601DP1C **CHF 1'210.–**
(400 V/16 A) *CHF 1'123.49*

excl. TAR **CHF 2.49** / CHF 2.31

- **Affleurant**
- Vitrocéramique HighSpeed, sans décor
- **DirectSelect Premium**
- 17 niveaux de puissance
- Affichage digital TopControl
- 4 zones de cuisson HighSpeed dont 1 zone de cuisson extensible à deux circuits et 1 zone avec extension poissonnière
- Zone chauffe-plat
- Timer pour chaque zone de cuisson
- Minuterie
- Fonction ReStart
- **Affichage de la consommation d'énergie**
- Témoins de chaleur résiduelle à 2 niveaux pour chaque zone de cuisson
- Coupure de sécurité
- Interrupteur principal
- Sécurité enfants
- Fonction de protection d'essuyage
- Fonction PowerBoost

Accessoire en option
HEZ392800 Plaque de protection du vitro 60 cm

Raccordement électrique:

PKN601DP1C
400 V/8,2 kW
3P + N + E/16A
Raccordement fixe

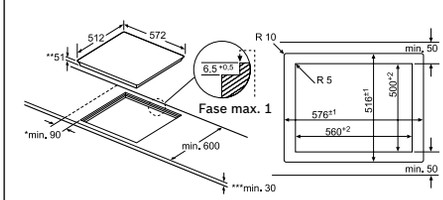

* Distance minimale entre la découpe et la paroi
** Épaisseur maximale
*** Avec cuisinière ou four encastré sous plan voir croquis p. 237

PKN601DP1C Dimensions en mm

Tous les prix sont mentionnés à titre indicatif; nos partenaires distributeurs sont libres de fixer leurs prix. Les prix ont été réduits d'env. 40% par rapport à 2019.

Les plans de cuisson 60 cm

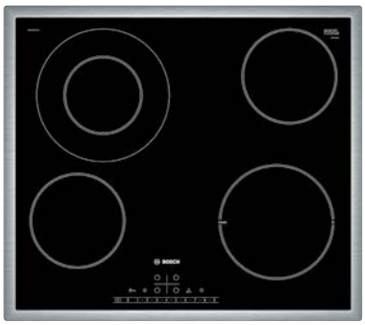

Plan de cuisson en vitrocéramique
PKF645FP1C **CHF 1’040.–**
(400 V/16 A) *CHF 965.65*

excl. TAR **CHF 2.49** / CHF 2.31

- **Cadre circulaire**
- Vitrocéramique HighSpeed, sans décor
- Semi DirectSelect
- 17 niveaux de puissance
- Affichage digital TopControl
- 4 zones de cuisson HighSpeed, dont 1 zone de cuisson extensible à deux circuits
- Extension de la zone de cuisson par touche séparée
- Timer pour chaque zone de cuisson
- Minuterie
- Fonction ReStart
- **Affichage de la consommation d’énergie**
- Témoins de chaleur résiduelle à 2 niveaux pour chaque zone de cuisson
- Coupure de sécurité
- Interrupteur principal
- Sécurité enfants
- Fonction de protection d’essuyage
- Fonction PowerBoost

Accessoire en option
HEZ5920 Plaque de protection du vitro 60 cm

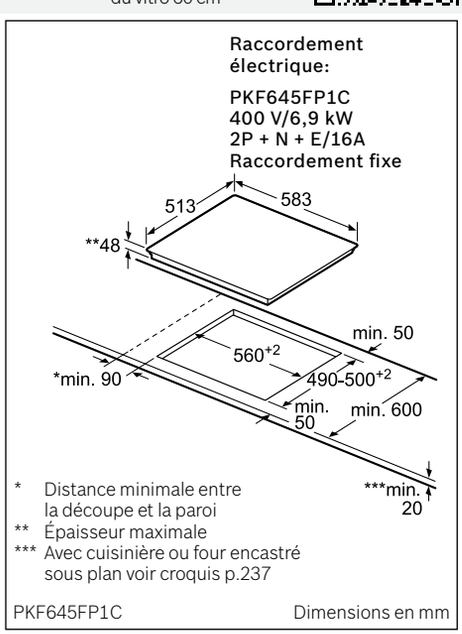

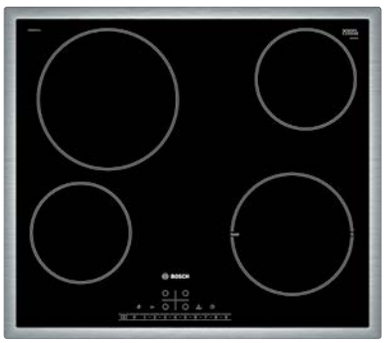

Plan de cuisson en vitrocéramique
PKE645FP1C **CHF 980.–**
(400 V/16 A) *CHF 909.94*

excl. TAR **CHF 2.49** / CHF 2.31

- **Cadre circulaire**
- Vitrocéramique HighSpeed, sans décor
- Semi DirectSelect
- 17 niveaux de puissance
- Affichage digital TopControl
- 4 zones de cuisson HighSpeed
- Timer pour chaque zone de cuisson
- Minuterie
- Fonction ReStart
- **Affichage de la consommation d’énergie**
- Témoins de chaleur résiduelle à 2 niveaux pour chaque zone de cuisson
- Coupure de sécurité
- Interrupteur principal
- Sécurité enfants
- Fonction de protection d’essuyage
- Fonction PowerBoost

Accessoire en option
HEZ5920 Plaque de protection du vitro 60 cm

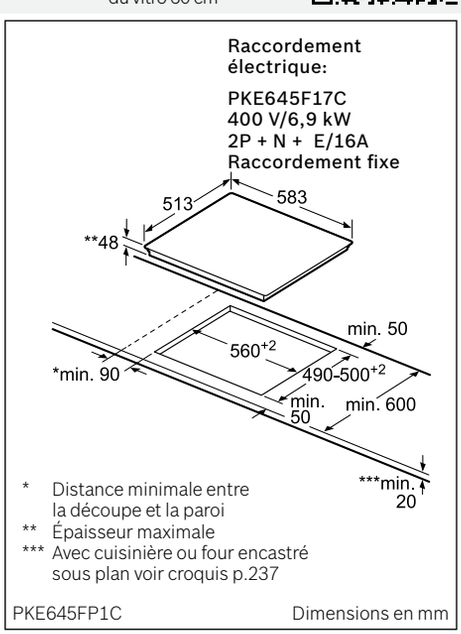

Tous les prix sont mentionnés à titre indicatif; nos partenaires distributeurs sont libres de fixer leurs prix. Les prix ont été réduits d'env. 40% par rapport à 2019.

Puissance: 230 V

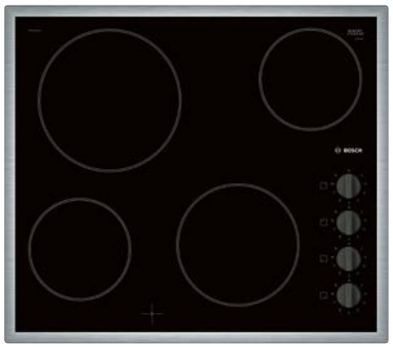

Plan de cuisson en vitrocéramique
PKE645CA1E **CHF 740.–**
(230 V/10 A /16 A) *CHF 687.09*

excl. TAR **CHF 2.49** / CHF 2.31

60 cm | HIh hIH

- **Cadre circulaire**
- Vitrocéramique HighSpeed, sans décor
- Commande se trouvant sur la partie supérieure
- 9 niveaux de puissance
- 4 zones de cuisson HighSpeed
- Témoins de chaleur résiduelle
- Puissance raccordée: 230 V

Raccordement électrique:

PKE645CA1E
230 V/6,6 kW
2–3P + N + E/16A/10A
Raccordement fixe

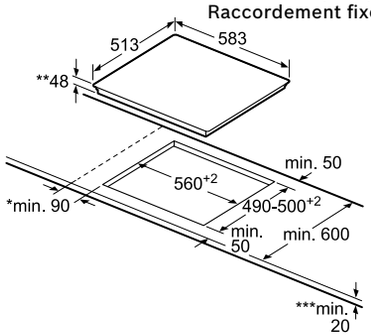

* Distance minimale entre la découpe et la paroi
** Épaisseur maximale
*** Avec cuisinière ou four encastré sous plan
voir croquis p.237

PKE645CA1E Dimensions en mm

Tables de cuisson Domino

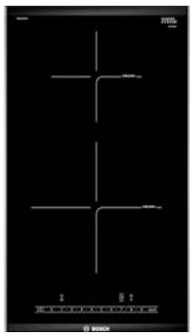

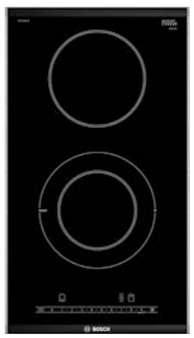

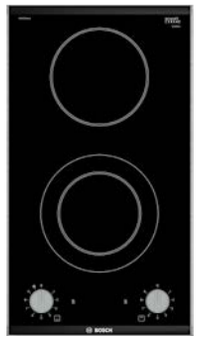

Table de cuisson Domino à induction
PIB375FB1E **CHF 1'060.–**
(230 V/16 A) *CHF 984.22*

excl. TAR **CHF 2.49** / CHF 2.31

- **Profilé Confort**
- **2 zones de cuisson à induction avec détection de casseroles**
- Baguettes métalliques latérales
- DirectSelect Classic
- 9 niveaux de puissance
- Témoins de chaleur résiduelle à 2 niveaux pour chaque zone de cuisson
- Fonction PowerBoost pour toutes les zones de cuisson
- Témoins lumineux TopControl
- Timer pour chaque zone de cuisson
- Vitrocéramique HighSpeed, sans décor
- Interrupteur principal
- Déclenchement de sécurité
- Peut être combiné avec des plans de cuisson vitrocéramique de 60 cm et 80 cm (ProfilConfort)

Accessoire
HEZ394301 Jeu de montage

Raccordement électrique:
PIB375FB1E
230 V/3,7 kW
1P + N + E/16 A
Raccordement fixe

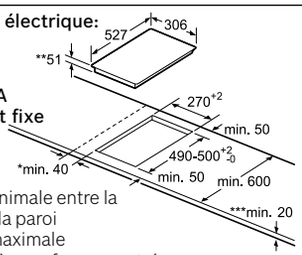

* Distance minimale entre la découpe et la paroi
** Épaisseur maximale
*** Avec cuisinière ou four encastré sous plan voir croquis p. 237

PIB375FB1E Dimensions en mm

Table de cuisson Domino
PKF375FP1E **CHF 700.–**
(230 V/16 A) *CHF 649.95*

excl. TAR **CHF 0.60** / CHF 0.56

- **Profilé Confort**
- Baguettes métalliques latérales
- 2 zones de cuisson HighSpeed dont 1 zone de cuisson extensible à deux circuits
- DirectSelect Classic
- 9 niveaux de puissance
- Témoins de chaleur résiduelle à 2 niveaux pour chaque zone de cuisson
- Extension de la zone de cuisson
- Témoins lumineux TopControl
- Timer pour chaque zone de cuisson
- Vitrocéramique HighSpeed, sans décor
- Interrupteur principal
- Déclenchement de sécurité

Accessoire
HEZ394301 Jeu de montage

Raccordement électrique:
PKF375FP1E
230 V/3,5 kW
1P + N + E/16 A
Raccordement fixe

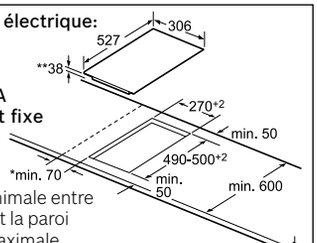

* Distance minimale entre la découpe et la paroi
** Épaisseur maximale
*** Avec cuisinière ou four encastré sous plan voir croquis p. 237

PKF375FP1E Dimensions en mm

Table de cuisson Domino
PKF375CA1C **CHF 590.–**
(400 V/10 A) *CHF 547.82*

excl. TAR **CHF 0.60** / CHF 0.56

- **Profilé Confort**
- Baguettes métalliques latérales
- 2 zones de cuisson HighSpeed dont 1 zone de cuisson extensible à deux circuits
- 9 niveaux de puissance
- Témoins de chaleur résiduelle à 2 niveaux
- Extension de la zone de cuisson
- Vitrocéramique HighSpeed, sans décor
- Déclenchement de sécurité
- 2 témoins lumineux de fonctionnement
- Peut être combiné avec des plans de cuisson vitrocéramique de 60 cm et 80 cm (ProfilConfort)

Accessoire
HEZ394301 Jeu de montage

Raccordement électrique:
PKF375CA1C
400 V/3,2 kW
2P + E/10 A
Raccordement fixe

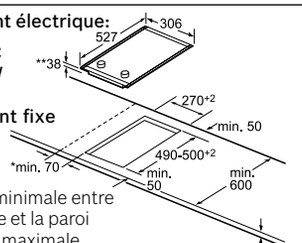

* Distance minimale entre la découpe et la paroi
** Épaisseur maximale
*** Avec cuisinière ou four encastré sous plan voir croquis p. 237

PKF375CA1C Dimensions en mm

A l'encastrement de deux éléments Domino à côté d'une plaque de cuisson, deux jeux de montage (HEZ394301) sont nécessaires.

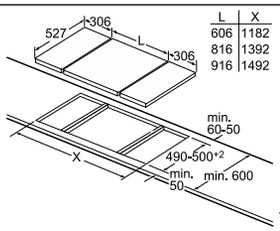

L	X
606	1182
816	1392
916	1492

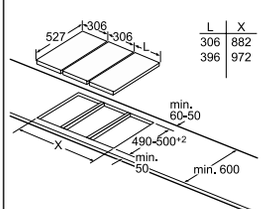

L	X
306	882
396	972

A l'encastrement de deux éléments Domino l'un à côté de l'autre, un jeu de montage est nécessaire (2 éléments: 1 jeu de montage, 3 éléments: 2 jeux de montage, etc.).

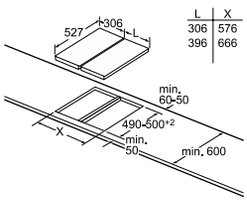

L	X
306	576
396	666

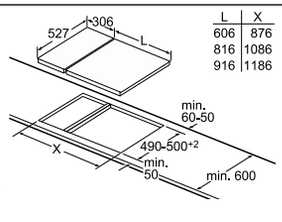

L	X
606	876
816	1086
916	1186

A l'encastrement d'un élément Domino à côté d'une plaque de cuisson, un jeu de montage (HEZ394301) est nécessaire.

Liste de liaison (HEZ394301)

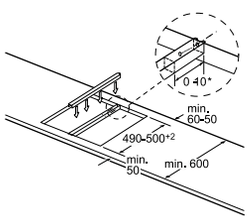

* Dépendant de la profondeur de la découpe

Dimensions en mm

Tous les prix sont mentionnés à titre indicatif; nos partenaires distributeurs sont libres de fixer leurs prix. Les prix ont été réduits d'env. 40% par rapport à 2019.

Tables de cuisson à gaz



Table de cuisson à gaz
PRP6A6D70 **CHF 1'360.–**
(230 V/10 A) *CHF 1'262.77*

excl. TAR **CHF 2.49** / CHF 2.31

- **ProfilConfort**
- Baguettes métalliques latérales
- 4 brûleurs à gaz
- 1 brûleur fort, 2 brûleurs normaux, 1 brûleur économique
- Allumage à une main
- **FlameSelect**
- Affichage digital TopControl
- Manette losangée
- Supports de casseroles en fonte
- **Supports de casseroles, lavables au lave-vaisselle**
- Exécution départ usine: gaz naturel (20 mbar)
- Injecteurs pour gaz bouteille livrés avec l'appareil (28–30/37 mbar)
- Peut être combiné avec des plans de cuisson vitrocéramique de 60 cm et 80 cm (ProfilConfort)

SVGW n° 16-029-1

Raccordement électrique:

PRP6A6D70
230 V/0,6 kW
Câble électrique 150 cm (allumage)
Raccordement fixe

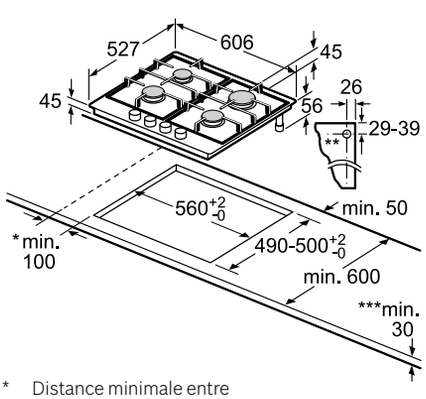

* Distance minimale entre la découpe et la paroi
** Épaisseur maximale
*** Avec cuisinière ou four encastré sous plan voir croquis p.237

PRP6A6D70 Dimensions en mm



Table de cuisson à gaz
PBP6B5B80 **CHF 530.–**
Inox *CHF 492.11*
(230 V/10 A)

excl. TAR **CHF 2.49** / CHF 2.31

- 4 brûleurs à gaz
- 1 brûleur fort, 2 brûleurs normaux, 1 brûleur économique
- Allumage à une main
- Sécurité d'allumage thermoélectrique
- Exécution départ usine: gaz naturel (20 mbar)
- Injecteurs pour gaz bouteille livrés avec l'appareil (28–30/37 mbar)

SVGW n° 15-029-1

Raccordement électrique:

PBP6B5B80
230 V/0,6 kW
Câble électrique 150 cm (allumage)
Raccordement fixe

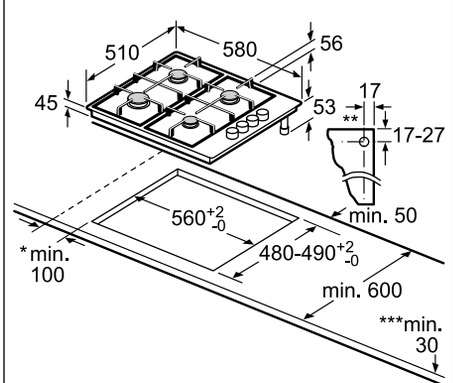

* Distance minimale entre la découpe et la paroi
** Épaisseur maximale
*** Avec cuisinière ou four encastré sous plan voir croquis p.237

PBP6B5B80 Dimensions en mm

Tous les prix sont mentionnés à titre indicatif; nos partenaires distributeurs sont libres de fixer leurs prix. Les prix ont été réduits d'env. 40% par rapport à 2019.

Hottes de plan de travail.

Pour que vous puissiez concevoir votre cuisine de manière encore plus libre et flexible, nous avons développé les hottes de plan de travail et des tables de cuisson dotées de hottes aspirantes intégrées. Elles aspirent la fumée et les odeurs exactement à l'endroit où elles apparaissent.





Table de cuisson avec hotte aspirante intégré.
Les tables de cuisson avec hotte intégrée combinent les meilleures technologies de nos tables à induction et de nos hottes dans un seul appareil.



Hotte de plan de travail escamotable.
Technologie judicieuse: les hottes de plan de travail escamotables aspirent directement les fumées du plan de travail, qui n'ont même pas le temps de s'échapper

Le meilleur de nos tables de cuisson et de nos hottes en un coup d’œil dans un seul appareil.



PerfectCook
Après avoir sélectionné une seule fois le niveau de température requis, le capteur pour casserole la vérifie et l’ajuste automatiquement pendant la cuisson. Ainsi, chaque plat est toujours préparé au niveau de chaleur optimal, vous évitez ainsi tout risque de cuisson excessive de manière fiable.

FlexInduction
Qu’il s’agisse d’une casserole, de plusieurs casseroles ou bien de casseroles placées les unes derrière les autres, vous avez entièrement le choix. Utilisez votre table à induction avec les quatre zones de cuisson séparées ou bien appuyez simplement sur un bouton pour les relier en deux grandes zones continues et obtenez ainsi de la place supplémentaire pour un ustensile de grande taille.



PerfectFry
Durant le rôtissage, le capteur PerfectFry contrôle en permanence la température de la poêle et l'ajuste de manière très précise si nécessaire. Il vous est ainsi très facile de préparer plats toujours parfaitement à point.

Plans de cuisson avec hotte aspirante intégrée, 80 cm

à induction

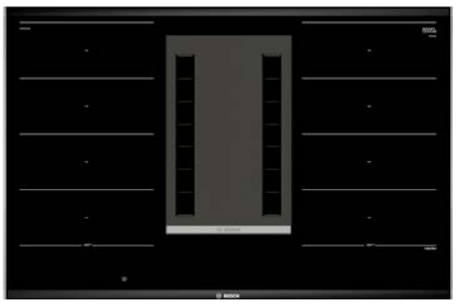

Test durchgeführt von SLG Prüf- und Zertifizierungs GmbH 1370-16-WW-17-PB003 2017-04 www.slg.de.com *

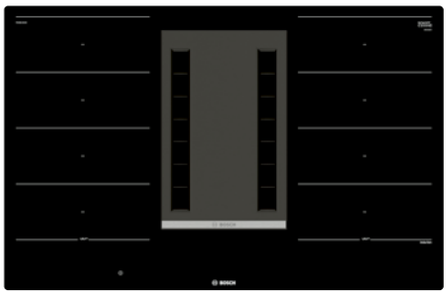

Test durchgeführt von SLG Prüf- und Zertifizierungs GmbH 1370-16-WW-17-PB003 2017-04 www.slg.de.com *

Plan de cuisson à induction
PXX875D34E
Profilé confort

CHF 4'280.–
CHF 3'974.00

excl. TAR **CHF 10.77** / CHF 10.00

Plan de cuisson à induction
PXX801D34E
Affleurant

CHF 4'280.–
CHF 3'974.00

excl. TAR **CHF 10.77** / CHF 10.00

Caractéristiques spéciaux:
- PerfectAir capteur de qualité de l'air
- Capteur PerfectCook (capable)
- Capteur PerfectFry

Équipement et confort
- Capteur PerfectCook (non inclus)
- Capteur PerfectFry à 5 niveaux de température
- Fonctions ReStart et QuickStart
- MoveMode
- Affichage digital TopControl
- Timer pour chaque zone de cuisson
- Timer de décompte
- Affichage de la consommation d'énergie
- Témoins de chaleur résiduelle à 2 niveaux pour chaque zone de cuisson
- PerfectAir capteur de qualité de l'air
- Commande des niveaux de ventilation, au choix entièrement automatique ou manuelle
- Détection de récipient, Fonction PowerManagement, Coupure de sécurité, Sécurité enfants, Fonction de protection d'essuyage
- Filtre à graisse et unité de protection antidébordement séparés et amovibles, adaptés au lave-vaisselle
- Réservoir antidébordement de sécurité d'une capacité approx. de 2000 ml, fermeture Twist-Off, adapté au lave-vaisselle
- Indicateur de saturation du filtre à graisse et filtre anti-odeurs CleanAir

Design
- 80 cm plan de cuisson à induction
- Vitrocéramique HighSpeed, sans décor
- DirectSelect Premium

Puissance et consommation
- 9 puissances et 1 vitesse intensive
- Vitesse intensive avec réinitialisation automatique
- Fonctionnement persistant du ventilateur pendant 30 minutes
- Fonction PowerBoost pour toutes les zones de cuisson
- Fonctionnement consommant peu d'énergie grâce à la technologie BLDC
- Vitesse intensive: 690 m(3)/h
- Mode d'évacuation extérieure ou de recirculation de l'air, au choix (accessoires spéciaux nécessaires dans les deux cas)

Environnement et sécurité
- Classe d'efficacité énergétique: A
- Consommation d'énergie moyenne : 53,5 kWh/an
- Classe d'efficacité d'aspiration : A
- Classe d'efficacité du filtre à graisse : B

* Des tests complets confirment l'absence «d'effet critique de l'humidité au niveau des meubles de cuisine liés à l'installation de la table de cuisson équipée d'une aspiration des fumées en mode recirculation de l'air dans le cas d'une utilisation ménager courante dans des pièces dotées d'un mur extérieur bien isolé».
Source: certificat SLG N°109270A 04/2017

Accessoires en option

HEZ381401	Kit d'évacuation
HEZ381501	Kit de recyclage
HEZ381700	Filtre à charbon actif
HEZ39050	Capteur PerfectCook

Raccordement électrique:

PXX875D34E
400 V/7,4 kW
2–3P + N + E/16A
Câble électrique 110 cm
Raccordement fixe

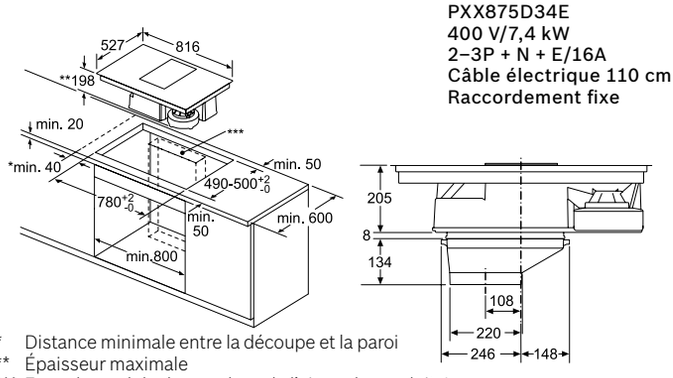

* Distance minimale entre la découpe et la paroi
** Épaisseur maximale
*** Zone du module de recyclage de l'air ou du conduit. La position exacte dépend de la profondeur du plan de travail.

Dimensions en mm

PXX875D34E

Raccordement électrique:

PXX801D34E
400 V/7,4 kW
2–3P + N + E/16A
Câble électrique 110 cm
Raccordement fixe

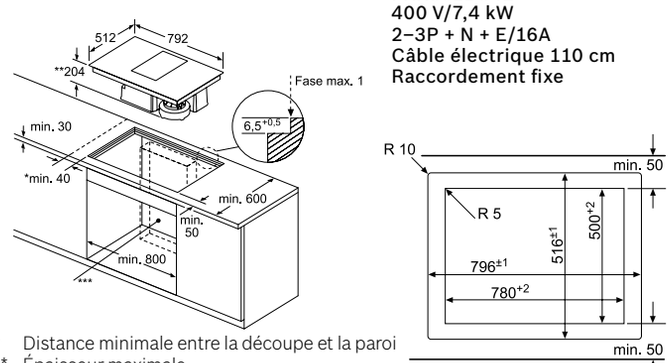

* Distance minimale entre la découpe et la paroi
** Épaisseur maximale
*** Zone du module de recyclage de l'air ou du conduit. La position exacte dépend de la profondeur du plan de travail.

Dimensions en mm

PXX801D34E

Tous les prix sont mentionnés à titre indicatif; nos partenaires distributeurs sont libres de fixer leurs prix. Les prix ont été réduits d'env. 40% par rapport à 2019.

Plans de cuisson avec hotte aspirante intégrée, 80 cm

à induction



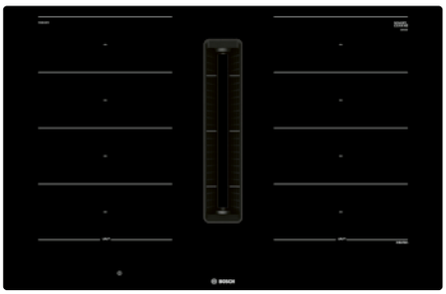

Plan de cuisson à induction
PXX875D67E
Profilé confort
(Disponible à partir de env. mars 2020)

CHF 3'950.–
CHF 3'667.60

excl. TAR **CHF 10.77** / CHF 10.00

Plan de cuisson à induction
PXX801D67E
Affleurant
(Disponible à partir de env. mars 2020)

CHF 3'950.–
CHF 3'667.60

excl. TAR **CHF 10.77** / CHF 10.00

Caractéristiques spéciaux:
- Capteur PerfectCook
- Capteur PerfectFry

Équipement et confort
- Capteur PerfectCook (non inclus)
- Capteur PerfectFry à 5 niveaux de température
- Fonctions ReStart et QuickStart
- MoveMode
- Affichage digital TopControl
- Timer pour chaque zone de cuisson
- Timer de décompte
- Affichage de la consommation d'énergie
- Témoins de chaleur résiduelle à 2 niveaux pour chaque zone de cuisson
- Commande des niveaux de ventilation, au choix entièrement automatique ou manuelle
- Détection de récipient, Fonction PowerManagement, Coupure de sécurité, Sécurité enfants, Fonction de protection d'essuyage
- Filtre à graisse et unité de protection antidébordement séparés et amovibles, adaptés au lave-vaisselle
- Réservoir antidébordement de sécurité d'une capacité approx. de 2000 ml, fermeture Twist-Off, adapté au lave-vaisselle
- Indicateur de saturation du filtre à graisse et filtre anti-odeurs CleanAir

Design
- Plan de cuisson à induction de 80 cm
- Vitrocéramique HighSpeed, sans décor
- DirectSelect Premium

Puissance et consommation
- 9 puissances et 1 vitesse intensive
- Vitesse intensive avec réinitialisation automatique
- Fonctionnement persistant du ventilateur pendant 30 minutes
- Fonction PowerBoost pour toutes les zones de cuisson
- Fonctionnement consommant peu d'énergie grâce à la technologie BLDC
- Vitesse intensive: 690 m^3/h
- Mode d'évacuation extérieure ou de recirculation de l'air, au choix (accessoires spéciaux nécessaires dans les deux cas)

Environnement et sécurité
- Classe d'efficacité énergétique: A
- Consommation d'énergie moyenne: 51,5 kWh/an
- Classe d'efficacité d'aspiration: A
- Classe d'efficacité du filtre à graisse: B

Accessoires de montage nécessaires obligatoires

HZ9VEDU0	Filtre acoustique pour le fonctionnement enair extrait	**CHF 105.–** *CHF 97.49*
HZ9VRPD0	Jeu de base pour le fonctionnement à circulation d'air totale ou partielle avec des filtres à air CleanAir en circulation	**CHF 220.–** *CHF 204.27*
HZ9VRUD0	Kit de départ pour la recirculation non guidée avec filtres de recirculation cleanAir	**CHF 235.–** *CHF 218.20*
HEZ9VRCR0	CleanAir Filtre à recirculation d'air pour le remplacement	**CHF 110.–** *CHF 102.14*

Accessoires en option

HEZ39050	Capteur PerfectCook	**CHF 230.–** *CHF 213.56*

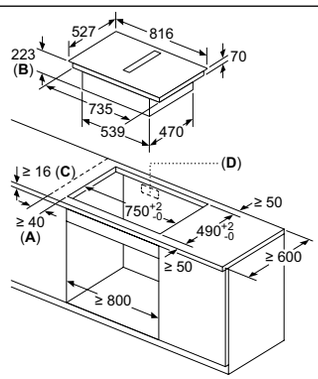

Raccordement électrique:

PXX875D67E
400 V/7,4 kW
2–3P + N + E/16A
Câble électrique 110 cm
Raccordement fixe

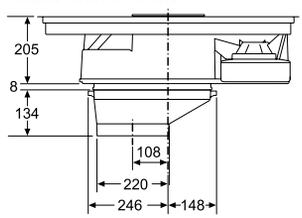

A: Distance minimale entre la découpe de la table de cuisson et le mur
B: Profondeur d'immersion
C: Le plan de travail dans lequel la table de cuisson est installée doit résister si nécessaire à des charges d'env. 60 kg avec des sous-constructions appropriées.
D: Découpe dans le panneau arrière pour les canals. Dimension et position exactes peuvent être prises selon le dessin spécifique.

PXX875D67E Dimensions en mm

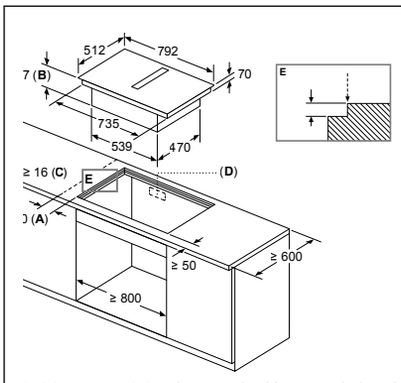

Raccordement électrique:

PXX801D67E
400 V/7,4 kW
2–3P + N + E/16A
Câble électrique 110 cm
Raccordement fixe

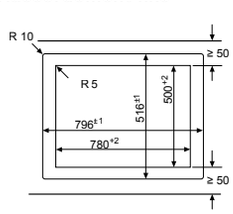

A: Distance minimale entre la découpe de la table de cuisson et le mur
B: Profondeur d'immersion
C: Le plan de travail dans lequel la table de cuisson est installée doit résister si nécessaire à des charges d'env. 60 kg avec des sous-constructions appropriées.
D: Découpe dans le panneau arrière pour les canals. Dimension et position exactes peuvent être prises selon le dessin spécifique.

Dimensions en mm

Tous les prix sont mentionnés à titre indicatif; nos partenaires distributeurs sont libres de fixer leurs prix. Les prix ont été réduits d'env. 40% par rapport à 2019.

Plans de cuisson avec hotte aspirante intégrée, 80 cm

à induction

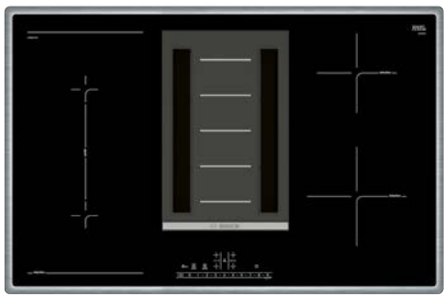

Test durchgeführt von SLG Prüf- und Zertifizierungs GmbH 1370-16-WW-17-PB003 2017-04 www.slg.de.com *

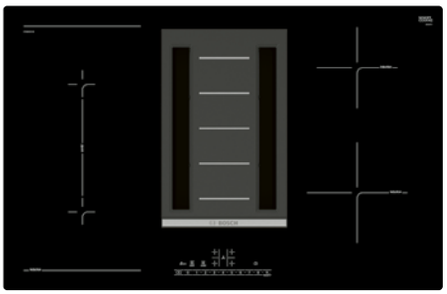

Test durchgeführt von SLG Prüf- und Zertifizierungs GmbH 1370-16-WW-17-PB003 2017-04 www.slg.de.com *

Plan de cuisson à induction
PVS845F11E
Cadre circulaire

CHF 3'530.–
CHF 3'277.62

excl. TAR **CHF 10.77** / CHF 10.00

Plan de cuisson à induction
PVS801F11E
Affleurant

CHF 3'530.–
CHF 3'277.62

excl. TAR **CHF 10.77** / CHF 10.00

Équipement et confort
- Affichage digital TopControl
- Timer pour chaque zone de cuisson
- Timer de décompte
- Affichage de la consommation d'énergie
- Témoins de chaleur résiduelle à 2 niveaux pour chaque zone de cuisson
- 4 zones de cuisson à induction
- MoveMode (2 niveaux)
- CombiZone
- Détection de récipient, Fonction PowerManagement, Coupure de sécurité, Sécurité enfants, Fonction de protection d'essuyage
- Filtre à graisse et unité de protection antidébordement séparés et amovibles, adaptés au lave-vaisselle
- Réservoir antidébordement de sécurité d'une capacité approx. de 2000 ml, fermeture Twist-Off, adapté au lave-vaisselle
- Indicateur de saturation du filtre à graisse et filtre anti-odeurs CleanAir

Design
- 80 cm plan de cuisson à induction
- Vitrocéramique HighSpeed, sans décor
- DirectSelect

Puissance et consommation
- 9 puissances et 1 vitesse intensive
- Vitesse intensive avec réinitialisation automatique
- Fonctionnement persistant du ventilateur pendant 30 minutes
- Fonction PowerBoost pour toutes les zones de cuisson
- Fonctionnement consommant peu d'énergie grâce à la technologie BLDC
- Vitesse intensive: 690 m(3)/h
- Mode d'évacuation extérieure ou de recirculation de l'air, au choix (accessoires spéciaux nécessaires dans les deux cas)

Environnement et sécurité
- Classe d'efficacité énergétique: A
- Consommation d'énergie moyenne : 53,5 kWh/an
- Classe d'efficacité d'aspiration : A
- Classe d'efficacité du filtre à graisse : B

* Des tests complets confirment l'absence «d'effet critique de l'humidité au niveau des meubles de cuisine liés à l'installation de la table de cuisson équipée d'une aspiration des fumées en mode recirculation de l'air dans le cas d'une utilisation ménager courante dans des pièces dotées d'un mur extérieur bien isolé».
Source: certificat SLG N°109270A 04/2017

Accessoires en option
HEZ381401 Kit d'évacuation
HEZ381501 Kit de recyclage
HEZ381700 Filtre à charbon actif

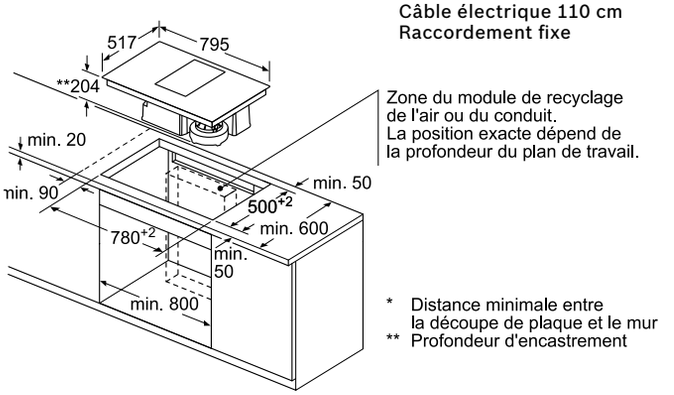

PVS845F11E Dimensions en mm

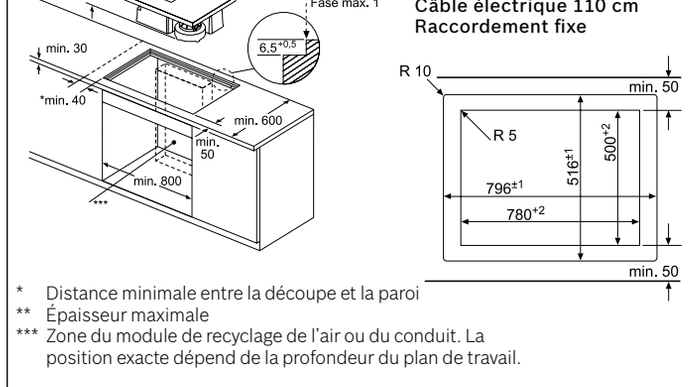

PVS801F11E Dimensions en mm

Tous les prix sont mentionnés à titre indicatif; nos partenaires distributeurs sont libres de fixer leurs prix. Les prix ont été réduits d'env. 40% par rapport à 2019.

Plan de cuisson avec hotte aspirante intégrée, 70 cm

pour sous meuble cuisine de 60cm

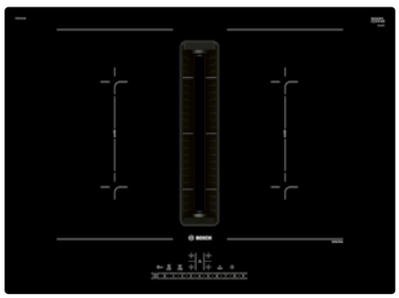

Plan de cuisson à induction
PVQ711F15E **CHF 3’120.–**
Affleurant *CHF 2’896.94*
(Disponible à partir de env. mars 2020)

excl. TAR **CHF 10.77** / CHF 10.00

Équipement et confort
- Affichage digital TopControl
- Timer pour chaque zone de cuisson
- Timer de décompte
- Affichage de la consommation d’énergie
- Témoins de chaleur résiduelle à 2 niveaux pour chaque zone de cuisson
- Coupure de sécurité, Sécurité enfants, Fonction de protection d’essuyage
- Filtre à graisse et unité de protection antidébordement séparés et amovibles, adaptés au lave-vaisselle
- Réservoir antidébordement de sécurité d’une capacité approx. de 2000 ml, fermeture Twist-Off, adapté au lave-vaisselle
- Indicateur de saturation du filtre à graisse et filtre anti-odeurs CleanAir

Design
- Vitrocéramique HighSpeed, sans décor
- DirectSelect

Puissance et consommation
- 9 puissances et 1 vitesse intensive
- Vitesse intensive avec réinitialisation automatique
- Fonctionnement persistant du ventilateur pendant 30 minutes
- Fonction PowerBoost pour zone de cuisson
- Fonctionnement consommant peu d’énergie grâce à la technologie BLDC
- Vitesse intensive: 690 m^3/h
- Mode d’évacuation extérieure ou de recirculation de l’air, au choix (accessoires spéciaux nécessaires dans les deux cas)

Environnement et sécurité
- Classe d’efficacité énergétique: A
- Consommation d’énergie moyenne: 53,5 kWh/an
- Classe d’efficacité d’aspiration: A
- Classe d’efficacité du filtre à graisse: B

Accessoires de montage nécessaires obligatoires

HZ9VEDU0	Filtre acoustique pour le fonctionnement enair extrait	**CHF 105.–** *CHF 97.49*
HZ9VRPD0	Jeu de base pour le fonctionnement à circulation d’air totale ou partielle avec des filtres à air CleanAir en circulation	**CHF 220.–** *CHF 204.27*
HZ9VRUD0	Kit de départ pour la recirculation non guidée avec filtres de recirculation cleanAir	**CHF 235.–** *CHF 218.20*
HEZ9VRCR0	CleanAir Filtre à recirculation d’air pour le remplacement	**CHF 110.–** *CHF 102.14*

Accessoires en option

HEZ39050	Capteur PerfectCook	**CHF 230.–** *CHF 213.56*

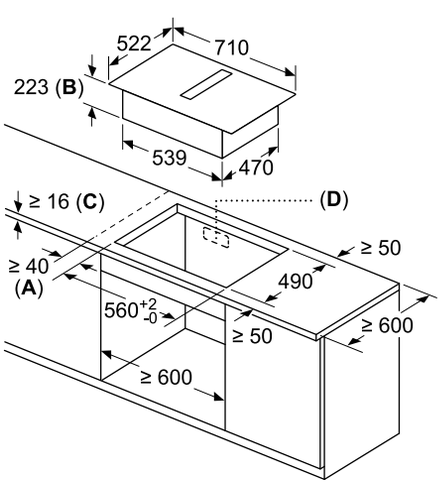

Raccordement électrique:

PVQ711F15E
230 V/8 kW
2–3P + N + E/16A
Câble électrique 110 cm
Raccordement fixe

A: Distance minimale entre la découpe de la table de cuisson et le mur
B: Profondeur d’immersion
C: Le plan de travail dans lequel la table de cuisson est installée doit résister si nécessaire à des charges d’env. 60 kg avec des sous-constructions appropriées.
D: Découpe dans le panneau arrière pour les canals. Dimension et position exactes peuvent être prises selon le dessin spécifique.

PVQ711F15E

Dimensions en mm

Tous les prix sont mentionnés à titre indicatif; nos partenaires distributeurs sont libres de fixer leurs prix. Les prix ont été réduits d’env. 40% par rapport à 2019.

Hotte de plan de travail escamotable.

Technologie supérieure: les fumées de cuisson s'élèvent à une vitesse maximale d'un mètre par seconde. La hotte de plan de travail escamotable aspire directement les fumées du plan de travail, qui n'ont même pas le temps de s'échapper.





Ecran TouchControl
Grâce à TouchControl, une simple pression sur un bouton permet de sortir et d'abaisser à nouveau la hotte de plan de travail. Les niveaux de puissance et l'éclairage se règlent également par le même biais.



Eclairage à LED
Il est intégré dans la hotte de plan sur l'ensemble de la façade avant et est dirigé sur la table de cuisson. Il garantit ainsi un éclairage parfait de la zone de cuisson.



Filtres métalliques
Les filtres métalliques débarrassent l'air aspiré de la graisse et d'autres substances solides. Pour garder un niveau élevé d'efficacité, ils doivent être lavés à la main ou au lave-vaisselle au moins une fois par mois.



Hotte escamotable
DDD96AM60 **CHF 2’870.–**
Acier inox *CHF 2’664.81*

excl. TAR **CHF 10.77** / CHF 10.00

Energy B | LED | 90 cm

Fonctionnement / Puissance
- Fonctionne en évacuation d’air ou en mode recyclage
- Pour le fonctionnement en mode recyclage, il est nécessaire d’adapter la hotte moyennant un filtre à charbon actif (accessoire en option)
- Débit d’évacuation selon DIN/EN 61591 max. en régime normal 430 m³/h, niveau intensif 690 m³/h

Confort
- Filtre à graisse métallique, résistant au lave-vaisselle
- 3 puissances d’aspiration et 2 positions intensives
- Aspiration à haute performance et à double flux d’air
- Affichage DirectSelect avec LED
- Position intensive avec retour automatique après 6 min.
- Déclenchement retardé du ventilateur automatique 10 min.

Design
- Aspiration périphérique
- Éclairage du plan de travail avec module LED spot 1×7 W

Environnement et sécurité
- Classe d’efficacité énergétique: B*
- Consommation moyenne d’énergie: 63.3 kWh/an*
- Classe d’efficacité du ventilateur: A*
- Classe d’efficacité filtre à graisse: D*
- Niveau de bruit en puissance maximale 59 dB*

Accessoires en option
DSZ9ID0M0 Kit d’installation avec moteur deporte
DSZ9ID0P0 Kit de recyclage régénerable ext.
DSZ9ID0Q0 Filtre à charbon régénerable (remplc.)



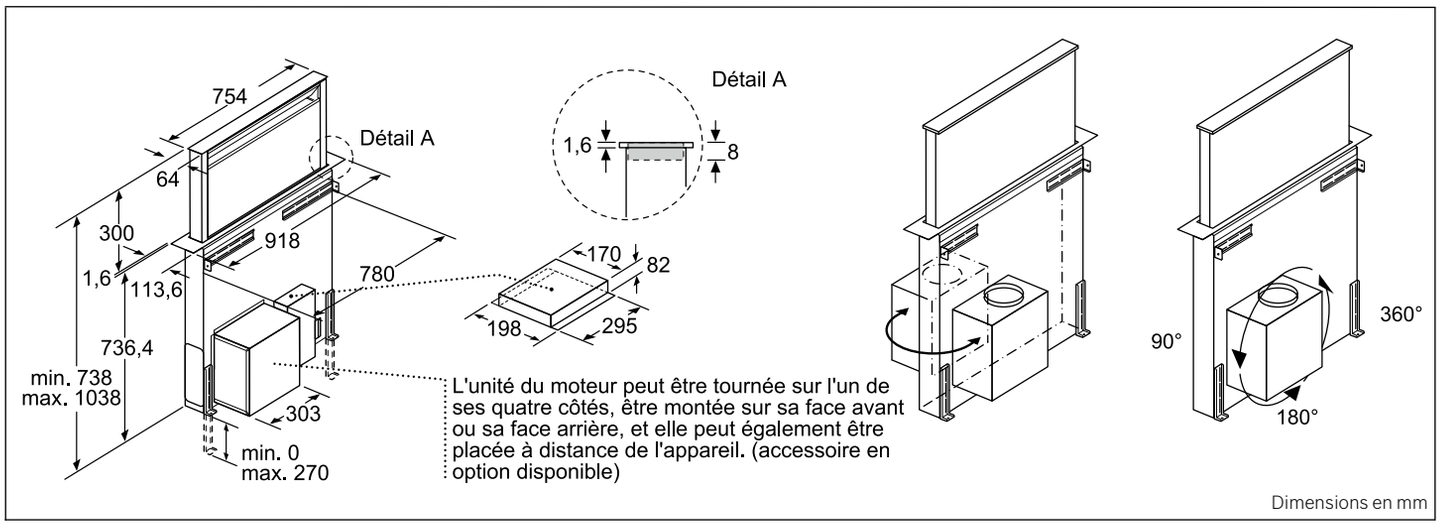

Dimensions en mm

*Conformément à la réglementation de l’UE no. 65/2014

Tous les prix sont mentionnés à titre indicatif; nos partenaires distributeurs sont libres de fixer leurs prix. Les prix ont été réduits d'env. 40% par rapport à 2019.


BOSCH
03

Hottes aspirantes.

À peine audible dans la cuisine. A peine visible sur la facture d'électricité. Silence, efficacité et intensité: avec nos hottes aspirantes, cuisiner se transforme en une expérience particulière pour tous les sens.

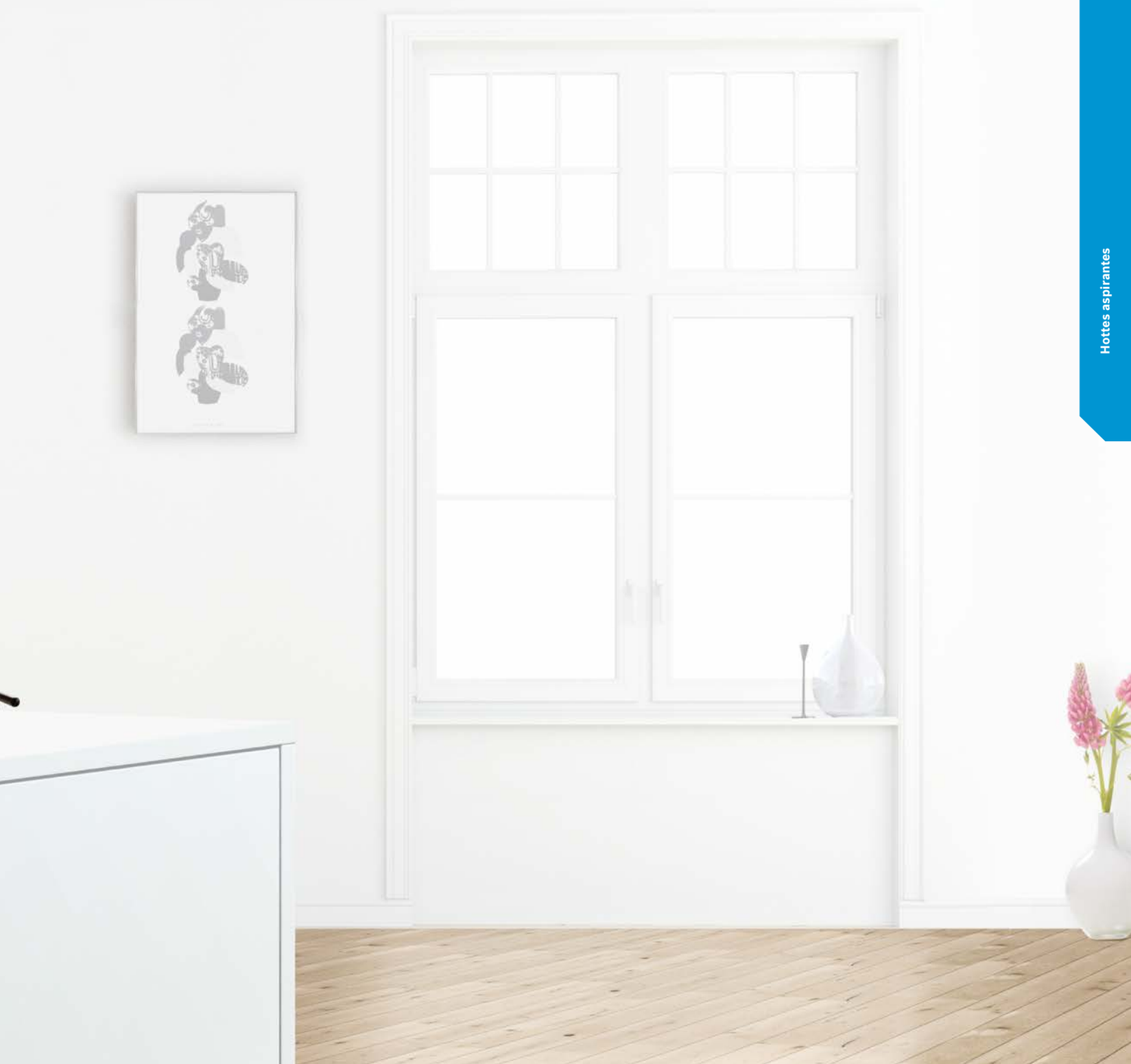

Un vent nouveau souffle sur les cuisines: les nouvelles hottes murales.

Design incliné





Série | 8 Série | 6 Série | 4

Grâce à leur pan incliné, les hottes murales au design incliné offrent une totale liberté de mouvement au niveau de la tête. Quand la cuisson dégage une importante quantité de vapeur, les panneaux peuvent être facilement inclinés vers le haut pour aspirer la vapeur, la graisse et les odeurs. Les hottes inclinées peuvent être installées en version recyclage même sans cheminée, ce qui leur donne un aspect particulièrement élégant.

Hotte aspirante Série 8 au design incliné
Cette hotte murale avec bandeau en inox s'accorde parfaitement avec les fours Série 8. La commande DirectSelect présente la même logique de commande intuitive que celle des tables de cuisson Bosch Série 8 équipées de la commande DirectSelect Premium.

Hotte aspirante Série 6 au design incliné
Grâce à leur vaste surface de verre dotée d'un clip chromé, les hottes inclinées ont un aspect particulièrement élégant.

Design plat





Série | 8 Série | 6





Les puissantes hottes murales au design plat s'intègrent à merveille dans la cuisine – en particulier dans la version recyclage de l'air sans cheminée. Les panneaux des hottes murales Série 8 et Série 6 peuvent par ailleurs être ouverts pour aspirer la vapeur plus efficacement et plus rapidement.

Hotte aspirante Série 8 au design plat
Les nouvelles hottes murales Série 8 au design plat sont discrètes et s'accordent parfaitement aux fours Série 8 de Bosch, y compris en termes de confort, grâce à leur nouvelle bague de commande.

Hotte aspirante Série 6 au design plat
L'élégant panneau de la hotte murale Série 6 est doté d'un clip chromé.

Nous ne connaissons pas vos goûts. Mais nous savons ce qui leur convient.

Une hotte d'aspiration est parfaite lorsqu'elle s'intègre idéalement dans votre cuisine: en termes de design, de fonctionnalité et d'exigences. C'est pourquoi Bosch propose différentes formes et lignes.



Design box
Lignes claires et impact puissant: avec la hotte au design box, vous augmentez visuellement l'espace entre votre hotte et la table de cuisson.



Hottes tiroirs
Au besoin, les hottes tiroirs peuvent être facilement tirées en avant puis rentrées ensuite de nouveau sous l'armoire haute.



Hottes escamotables
Les hottes escamotables s'extraient dans le sens oblique et ne sont donc visibles que lorsqu'on les utilise.



Hottes encastrables sous cabinets
Les hottes encastrables sous cabinets sont simplement intégrées sous un meuble haut ou directement fixées sur un mur et sont donc toujours visibles.



Modules d'aspiration
Conçus pour être encastrés dans des cuisines traditionnelles, des îlot ou des cheminées en bois ou en métal, les modules d'aspiration offrent ainsi un maximum de possibilités de configuration.

Commandes

C’est bien quand une chose fonctionne aussi bien qu’elle en a l’air.

Nos nouvelles commandes sont non seulement très esthétiques, mais également d’une utilisation particulièrement intuitive. Des fonctions standard, telles que les niveaux de puissance ou le réglage d’intensité de la lumière, aux fonctions complémentaires intelligentes, telles que le capteur de la qualité de l’air PerfectAir, vous gardez entièrement le contrôle, sans difficulté.



Bague de commande
Comme sur les fours Série 8, nos hottes aspirantes Série 8 sont équipées de la bague de commande intuitive en inox. Il suffit de tourner légèrement la bague pour sélectionner le niveau de puissance souhaité. Celui-ci s’affiche alors sur un écran à sept segments à l’intérieur de l’anneau, pour votre plus grand confort. La bague de commande permet, en outre, de régler d’autres fonctions, comme le déclenchement retardé ou l’intensité de la lumière. Un témoin de saturation du filtre indique par ailleurs quand celui-ci a besoin d’être nettoyé.



Commande avec ligne lumineuse DirectSelect
Commandez la hotte aspirante aussi aisément que la table de cuisson: avec la nouvelle commande DirectSelect, vous pouvez régler directement le niveau de puissance et les fonctions souhaités, comme par exemple le capteur de la qualité de l’air Perfect Air, le déclenchement retardé ou l’intensité de la lumière. Vous pouvez aussi lire aisément le témoin de saturation du filtre qui indique quand le filtre a besoin d’être nettoyé. Avec DirectSelect, il suffit d’exercer une légère pression pour commander la hotte aspirante.



Commande à affichage LED DirectSelect
La nouvelle commande claire, à affichage LED DirectSelect, permet d’activer directement les trois niveaux de puissance et le niveau intensif. L’éclairage peut en outre être aisément réglé à l’aide du bouton marche/arrêt.



Commande par DirectSelect.
Même design que pour les tables de cuisson avec DirectSelect ou DirectSelect Classic.
3 niveaux de puissance, 2 niveaux intensifs supplémentaires et 1 EcoSensor sont quelques-unes des nombreuses fonctions que vous pouvez sélectionner directement via la commande.





Différentes commandes TouchControl
Les élégants TouchControl Panels vous permettent de voir et de varier les réglages de température comme un jeu d'enfant.



Autres commandes.

Touches à course courte

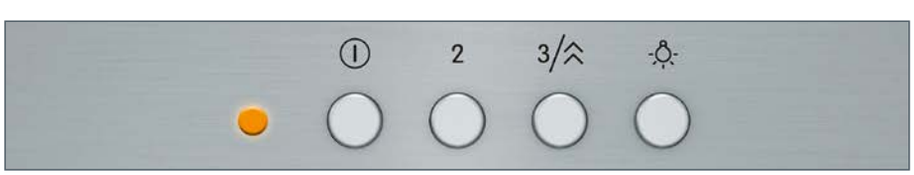

Commutateur à bouton-poussoir



Commutateur à bouton-poussoir



Commutateur à curseur

Aspirent automatiquement toutes les mauvaises odeurs.

Nos hottes aspirantes éliminent efficacement et rapidement les odeurs et particules de graisse des cuisines. Elles créent ainsi une atmosphère toujours saine et agréable avant, pendant et après la cuisson.



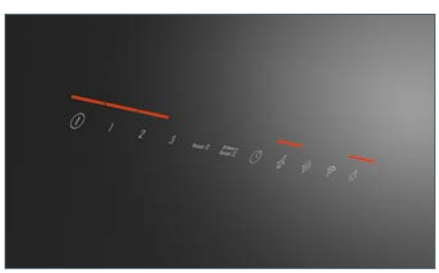

Capteur de la qualité de l'air PerfectAir
Concentrez pleinement votre attention sur la cuisson plutôt que sur la hotte: le nouveau capteur de la qualité de l'air PerfectAir contrôle l'air en permanence. En mode automatique, il adapte la puissance d'aspiration de manière autonome parmi tous les niveaux de puissance à disposition, et ce, de manière progressive et précise, en fonction de la vapeur de cuisson et des odeurs. Le niveau sonore est ainsi réduit car seul le niveau d'aspiration minimal requis est activé. Et plus besoin d'effectuer les réglages par pression du doigt. Quand vous avez terminé de cuisiner, la ventilation continue de fonctionner jusqu'à ce que les odeurs désagréables soient complètement éliminées. La cuisine devient ainsi un plaisir pour tous les sens.



Système de commande de la hotte basé sur le plan de cuisson
Dès que le plan de cuisson est activé, la hotte aspirante se met en route grâce au système de commande automatique basé sur la table de cuisson. Le plan de cuisson à induction et la hotte aspirante correspondante sont, en effet, tous deux équipés d'un module WiFi qui leur permet d'interagir. La vapeur importune est ainsi aspirée dès le départ. Quand vous avez fini de cuisiner, la hotte continue de fonctionner pendant un court instant pour s'assurer que toutes les odeurs sont bien absorbées. Elle peut bien sûr aussi être commandée manuellement: le mode manuel est activé par simple pression du doigt sur la commande de la table de cuisson.



Un résultat de ventilation parfait
Nos hottes aspirantes avec système de commande basé sur le plan de cuisson ainsi que capteur de la qualité de l'air PerfectAir veillent automatiquement à ce que l'air soit parfaitement assaini. L'allumage du plan de cuisson entraîne l'activation automatique de la hotte aspirante. Et grâce au capteur de la qualité de l'air PerfectAir, la hotte aspirante sélectionne automatiquement le niveau de puissance adapté et s'autorégule pendant que vous cuisinez – pour que l'air reste toujours sain dans votre cuisine.

Le filtre à pollen. Bien plus qu'un simple filtre anti-odeur.

Notre technologie de filtre ne fait jamais les choses dans la demi-mesure et fournit un travail formidable.

Arguments convaincants pour le filtre CleanAir Plus:

- Filtre 99 % du pollen dans l'air
- Fonction anti-poisson
- Jusqu'à 5 dB plus silencieux
- Jusqu'à 100 m^3/h de puissance supplémentaire

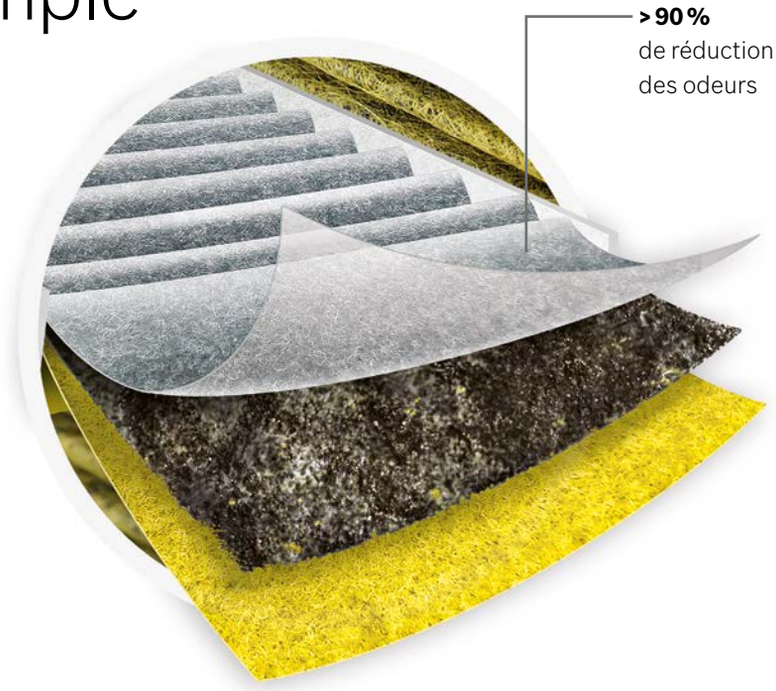

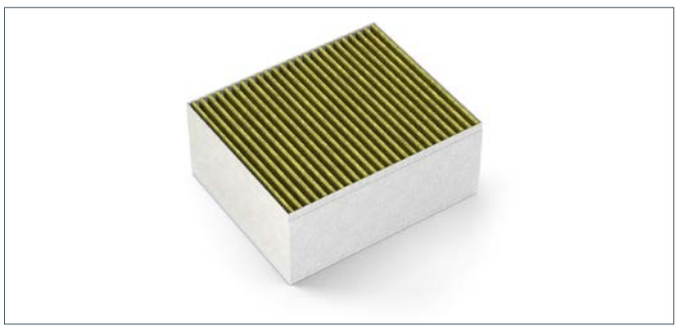

Filtre CleanAir Plus. Par rapport aux solutions standard, la forme lamellaire du filtre longue durée réduit les bruits gênants jusqu'à 5 dB, réduit les odeurs de plus de 90 % et augmente les performances jusqu'à 100 m^3/h.



Fonction anti-poisson. Une imprégnation spéciale garantit d'éliminer de la cuisine les odeurs de poisson les plus tenaces. En outre, le filtre au charbon actif élimine également les composés organiques volatiles.

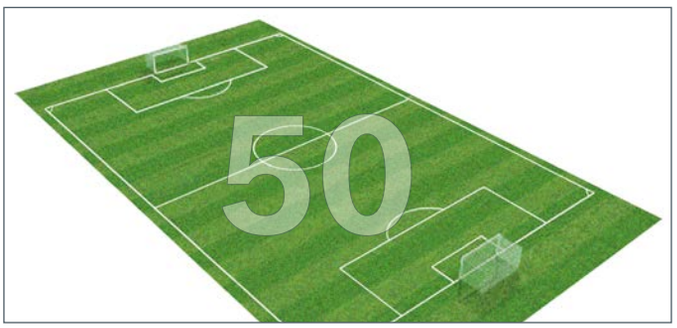

Surface filtrante maximale. La surface lamellaire du filtre spécial au charbon actif correspond à la taille de 50 terrains de football. Plus de 90 % des odeurs peuvent donc être absorbées sans problème.



Anti-allergie. Mêmes les personnes souffrant d'allergie peuvent respirer en toute sérénité. Car le pollen et la poussière sont absorbés par notre filtre CleanAir Plus en toute fiabilité et l'air de la pièce est débarrassé de 99 % du pollen.

Des lignes nobles, une aspiration parfaite.

Une hotte d'aspiration est parfaite lorsqu'elle s'intègre idéalement dans votre cuisine: en termes de design, de fonctionnalité et d'exigences.

Les points forts



EcoSilence Drive™: grâce à l'utilisation d'un ventilateur haute puissance équipé de la technologie EcoSilence Drive™, une nouvelle hotte Bosch économise en un an* plus de 80 % d'énergie par rapport à une hotte traditionnelle.

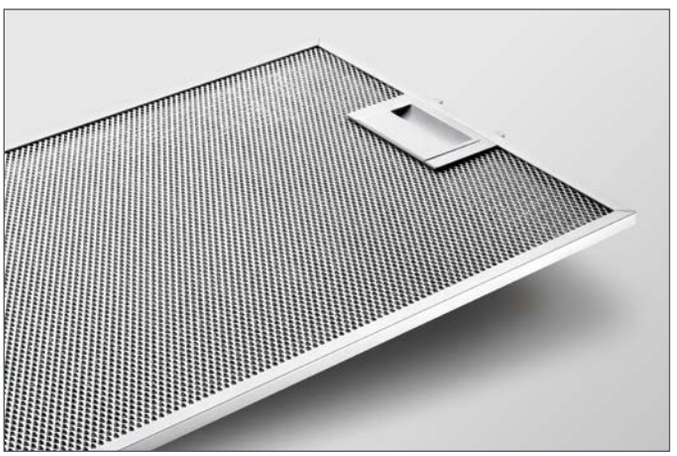

Filtre antigraisse métallique. Les filtres antigraisse métalliques sont nécessaires en mode évacuation et recyclage pour filtrer la graisse et d'autres solides dans l'air aspiré. Pour qu'ils gardent leur grande efficacité, il faut les laver une fois par mois, soit à la main, soit au lave-vaisselle.



Filtre d'aspiration périphérique. Avec sa surface lisse, ce filtre est non seulement particulièrement élégant, mais il se lave aussi facilement à la main ou au lave-vaisselle. De plus, le filtre d'aspiration périphérique de Bosch présente une efficacité de filtration des graisses de 80 à 92 %*, ce qui le rend aussi efficace et puissant que d'autres types de filtres. Il possède un système de fermeture plusieurs fois breveté, ainsi qu'un système de filtration par flux optimisé avec 12 couches de mats filtrants.

Les caractéristiques des hottes aspirantes de A à Z



Toutes les hottes de Bosch sont disponibles **dans les modes** évacuation et recyclage. Pour une efficacité renforcée en mode recyclage, l'option CleanAir est proposée pour de nombreux modèles.



Filtre CleanAir
La large surface lamellée de ce filtre à charbon actif spécial correspond à la surface d'environ 50 terrains de football et absorbe ainsi jusqu'à 90 % des odeurs. Même la désagréable odeur de poisson disparaît désormais de votre cuisine. Pour que cette situation perdure, nous vous conseillons de remplacer le filtre CleanAir une fois par an. Également conçu pour les nouvelles hottes à recyclage d'air au design cube, le filtre CleanAir est entièrement intégré à la hotte aspirante.

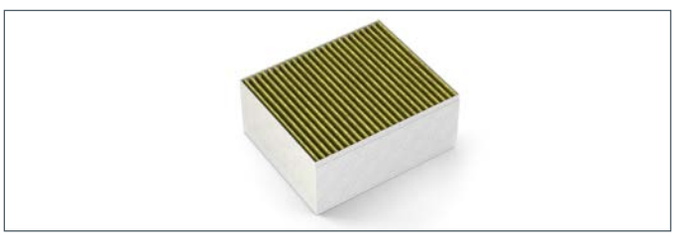

Filtre CleanAir Plus
Par rapport aux solutions standard, la forme lamellaire du filtre longue durée réduit les bruits gênants jusqu'à 5 dB, réduit les odeurs de plus de 90 % et augmente les performances jusqu'à 100 m^3/h.

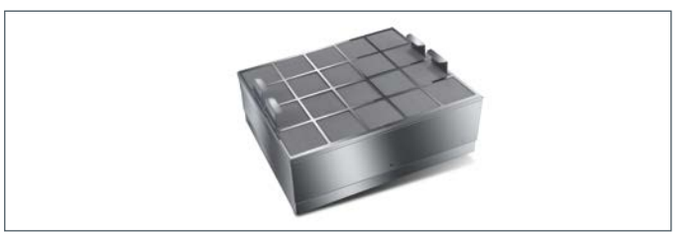

Filtre CleanAir régénérable
Ce nouveau filtre garantit l'absorption de jusqu'à 90 % des odeurs. Pour que cette propriété puisse être préservée pendant dix ans, il suffit de placer le filtre au four à 200 °C pendant deux heures pour qu'il se régénère. Il est ensuite comme neuf. Également conçu pour les nouvelles hottes à recyclage d'air au design cube, le filtre CleanAir régénérable est entièrement intégré à la hotte aspirante.



Filtre à charbon actif
Les nouvelles hottes décoratives à recyclage de l'air requièrent un filtre à charbon actif. Pour fonctionner, le module CleanAir exige l'installation d'une cheminée et la mise en place du filtre CleanAir. Vous pouvez utiliser aussi bien le filtre CleanAir que le filtre CleanAir régénérable.

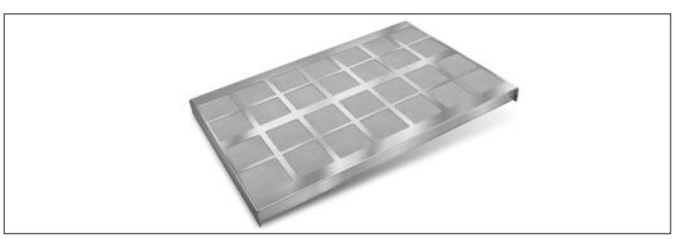

Filtre à charbon actif régénérable
Nos nouvelles hottes inclinées et hottes au design plat peuvent être équipées de deux filtres à charbon actif régénérables qui n'ont plus besoin d'être remplacés. Pour qu'ils continuent d'éliminer au fil des ans jusqu'à 80 % des odeurs, il convient de les régénérer de temps à autre. Il suffit de placer les filtres au four à env. 200 °C pendant deux heures pour qu'ils retrouvent leur capacité d'absorption totale.

Les équipements mentionnés ne sont pas disponibles sur tous les appareils.
* Pour une utilisation moyenne du ventilateur d'une heure par jour au niveau 2 et de la lumière 2 heures par jour.

Chez Bosch, évacuation et recyclage de l'air ont la même odeur: aucune.

Peu importe le mode de fonctionnement que vous choisissez, Bosch propose les fonctions d'évacuation et de recyclage de l'air sur toutes ses hottes quels que soient leur forme et leur design. Et assure ainsi, dans tous les cas, une atmosphère toujours agréable et en permanence fraîche dans votre cuisine.

Évacuation
Les hottes aspirantes avec évacuation de l'air sont puissantes et efficaces. Odeur, graisse et vapeur sont aspirées, filtrées et rejetées à l'extérieur via un tuyau d'évacuation. L'important dans ce cas est d'avoir un apport suffisant d'air frais, par exemple depuis une fenêtre ouverte. L'installation du système d'évacuation est complexe et n'est pas possible partout, c'est le cas de maisons minergies.

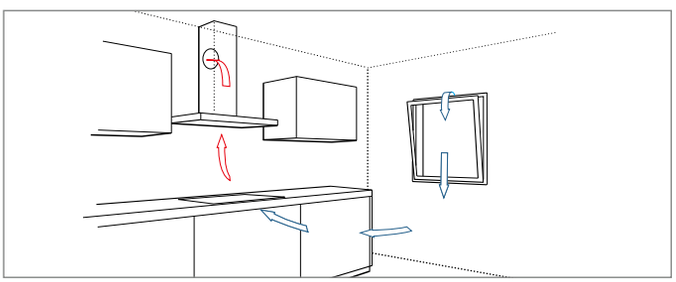

Recyclage
Le système de recyclage d'air d'une hotte aspirante se base sur le principe du renouvellement de l'air. Au lieu d'expulser hors de la maison, via un tuyau d'évacuation, les vapeurs de cuisine aspirées et d'apporter de l'air frais par une fenêtre, dans un système de recyclage, l'air est filtré et nettoyé. De cette manière, l'air est en permanence renouvelé en cycle continu. N'importe quelle hotte aspirante peut fonctionner en mode recyclage. Pour cela, il faut toujours un filtre à charbon actif (disponible comme accessoire spécial): vous avez le choix entre un filtre à charbon actif standard ou le module CleanAir, particulièrement performant.

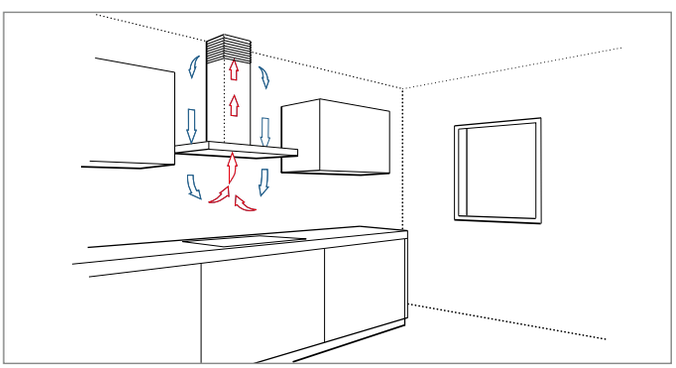

Règle de base
Pour assurer un climat en permanence agréable, l'air devrait être complètement renouvelé 6 à 12 fois par heure. Pour y parvenir, le débit d'air et la puissance de la hotte aspirante doivent être adaptés au volume de la pièce. Une règle de base simple vous permet de calculer sans problème, la puissance nécessaire en fonction de la dimension de votre cuisine. Pour ce faire, vous devez déterminer le volume de la pièce: par exemple, si votre cuisine fait 16 m^2 et a une hauteur de 2,5 m, son volume est de 40 m^3.

Si vous partez du principe que l'air doit être renouvelé 6 fois par heure, ce qui correspond à l'utilisation de 2 à 3 plaques de cuisson, il vous faut un débit d'air de 240 m3. En cas d'utilisation intensive et pour un renouvellement de l'air de 12 fois par heure, le débit passe alors à 480 m3. Il vous faudrait dans ce cas une hotte aspirante avec un volume d'air aspiré de 240 à 480 m3. Veillez à ce que votre hotte aspire un maximum d'air – dans l'exemple ci-dessus 480 m3 – à un faible niveau de puissance. Car ainsi, d'une part il reste une réserve de puissance suffisante s'il vous fallait des performances accrues, et d'autre part votre hotte est plus silencieuse à faible puissance.

Dimensions de votre cuisine: L×l×h	Volume de la pièce	Renouvellement de l'air × volume de la pièce	Puissance d'aspiration en cas d'utilisation moyenne (2–3 plaques de cuisson)
4×4×2,5 m =	40 m^3	6×40 m^3	240 m^3

Principaux facteurs influençant la puissance et le bruit pendant le fonctionnement en mode évacuation de l'air

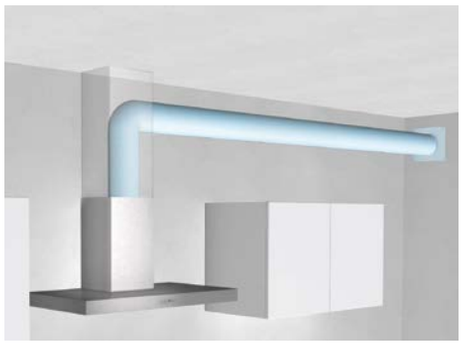

Exemple d'une bonne tuyauterie

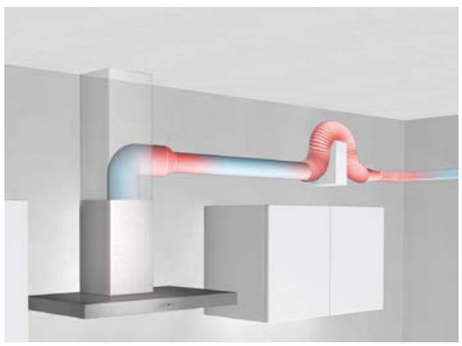

Exemple d'une mauvaise tuyauterie

La puissance d'une hotte aspirante en mode évacuation de l'air dépend fortement de la tuyauterie d'évacuation d'air raccordée. Une tuyauterie d'évacuation d'air défectueuse peut entraîner une considérable perte du volume transporté ainsi qu'une forte augmentation du niveau sonore. Dans la mesure du possible, les points suivants doivent être évités:

- Diamètre de tube inférieur à 120 mm
- Utilisation de nombreux coudes à 90°
- Rétrécissements de sections
- Tubes présentant une surface intérieure irrégulière, brute
- Longueurs de tuyauteries trop importantes
- Coude situé directement après l'ouverture d'éjection
- Clapets muraux présentant de petites lames
- Air entrant insuffisant



Nouveaux systèmes de conduits avec éléments de déflexion intégrés

Optimisation de la tuyauterie d'évacuation d'air à l'aide de systèmes de tuyaux modernes rectangulaires

Les pertes de volume d'air dans les tubes de recirculation et les coudes peuvent être réduites grâce à des éléments de déflexion intégrés, qui permettent d'optimiser aérodynamiquement le guidage de l'air. Comparé aux systèmes conventionnels sans éléments de déflexion, il en résulte une amélioration considérable de la puissance d'évacuation d'air obtenue. L'utilisation de la technique innovante des clapets muraux s'avère également très efficace sur la puissance d'évacuation d'air de la hotte aspirante.

Hottes aspirantes – Aperçu de l'assortiment.

	Débit d'évacuation max. (m³/h)	Largeur (cm)	Classe d'efficacité	EcoSilence Drive	Capteur de la qualité de l'air PerfectAir	Éclairage LED	TouchControl	Aspiration périphérique	Home Connect	Page
				EcoSilence Drive	PerfectAir	LED	TouchControl		Home Connect	
Hotte escamotable										
DDD96AM60	710	90	C			●	●	●		103
Hottes de plafond										
DRC99PS20	900	90	A	●	●	●		●	●	119
DRC97AQ50	760	90	A	●		●		●	●	119
DRR16AQ20	580	105				●		●	●	120
Hottes îlot										
DIB98JQ50	810	90	A	●	●	●	● TouchSelect	●		121
DIB97IM50	720	90	A+	●		●	● TouchSelect			121
Hottes aspirantes plates										
DWF97RV60	730	90	A	●	●	●	●	●	●	123
DWF97KQ60	730	90	A	●	●	●	●	●		123
Hottes inclinées										
DWK98PR60	840	90	A+	●	●	●	●	●	●	124
DWK98JQ20	840	90	A+	●	●	●	●	●		125
DWK98JQ60	840	90	A+	●	●	●	●	●		125
DWK97HM20	710	90	A	●		●	●	●		126
DWK97HM60	710	90	A	●		●	●	●		126
DWK87EM60	710	90	A	●		●	●	●		127
Hottes murales										
DWB98JQ50	790	90	A+	●	●	●	●			128
DWB98PR50	750	60	A	●	●	●	●		●	128
DWB97LM50	670	60	A	●		●	● TouchSelect			129
DWB67LM50	620	60	A	●		●	● TouchSelect			129
DWQ96DM50	610	90	A+	●		●	●			130
DWQ66DM50	610	60	A+	●		●	●			130
DWB97FM50	710	90	B	●		●	●			131
DWB67FM50	720	60	B	●		●	●			131
DWB97IM50	710	90	B	●		●	●			132
DWB67IM50	710	60	B	●		●	●			132
DWB96BC50	590	90	A	●		●				133
DWB66BC50	590	60	A	●		●				133

	Débit d'évacuation max. (m^3/h)	Largeur (cm)	Classe d'efficacité	EcoSilence Drive	Capteur de la qualité de l'air PerfectAir	Éclairage LED	TouchControl	Aspiration périphérique	Page
									
Hottes tiroirs									
DFS097K50	700	90	A	●	●	●	●		135
DFS097A50	740	90	A	●		●			135
DFR067T50	700	60	A	●		●			136
DFS067A50	740	60	A	●		●			136
DFM064A50C	420	60	A	●		●			137
DFT63AA50C	400	60	C						137
DFM064W50C	400	60	C						137
Modules d'aspiration									
DHL885C	730	86	C			●		●	138
DHL785C	730	70	C			●		●	138
DHL575C	610	52	C			●		●	139
DHL555BL	650	53	D						139
Hottes suspendues									
DBB66AF50	620	60	A			●			140
DEM63AC00	360	60	D			●			141
DHU965EL	360	90	D						141
DHU665EL	360	60	D						141
DUL62FA21	250	60	D			●			141

Font disparaître les odeurs et disparaissent presque elles-mêmes.

Les hottes de plafond Bosch sont parfaites pour les îlots de cuisine et donc pour la vie moderne. Elles offrent ce supplément de performances et de confort, même sans aspiration des buées.



Ces hottes étant fixées au plafond, les fonctions individuelles sont réglées de manière pratique via une télécommande.

Hottes de plafond



Home Connect

Hotte de plafond 90 cm
DRC99PS20
Blanc/verre

CHF 3’510.–
CHF 3’259.05

excl. TAR **CHF 5.99** / CHF 5.56

Fonctionnement / Puissance
- En mode évacuation et recyclage d’air
- Pour le fonctionnement en mode recyclage, il est nécessaire d’adapter la hotte moyennant un module CleanAir (accessoire en option)
- Débit d’évacuation selon DIN/EN 61591 max. en régime normal 450 m³/h, niveau intensif 900 m³/h
- Fonctionnement à faible consommation d’énergie grâce à la technologie BLDC
- Aspiration à haute performance et à double flex d’air
- Ventilateur orientable, sortie d’air possible des quatre côtés

Commande
- Commande électronique à distance
- 3 puissances d’aspiration + 2 positions intensives
- Niveau intensif avec réduction automatique

Confort
- **Contrôle de la hotte depuis la table de cuisson (avec une table de cuisson adaptée)**
- Témoin de saturation du Filtre métallique et à charbon actif
- **Home Connect via Wlan pour appareils connectés et contrôle via smartphone ou tablette**
- **Voice control**
- **Fonctions intervalle & silence: disponible via Home Connect**
- **PerfectAir capteur de qualité de l’air**
- Filtre à graisse métallique, résistant au lave-vaisselle
- Déclenchement retardé 10 min.

Design
- Eclairage du plan de travail: 6 module LED spot de 3 W
- Variateur d’intensité lumineuse SoftLight
- Aspiration périphérique

L’environnement et la sécurité
- Classe d’efficacité énergétique: A*
- La consommation moyenne d’énergie: 46,8 kWh/Jahr*
- Fan-classe d’efficacitè: A *
- Classe d’efficacité éclairage: A*
- Classe d’efficacité filtres à graisse: E*

Accessoires en option
Voir pages 142–143



Home Connect

Hotte de plafond 90 cm
DRC97AQ50
Inox

CHF 2’590.–
CHF 2’404.83

excl. TAR **CHF 5.99** / CHF 5.56

Fonctionnement / Puissance
- En mode évacuation et recyclage d’air
- Pour le fonctionnement en mode recyclage, il est nécessaire d’adapter la hotte moyennant un module CleanAir (accessoire en option)
- Débit d’évacuation selon DIN/EN 61591 max. en régime normal 450 m³/h, niveau intensif 760 m³/h
- Fonctionnement à faible consommation d’énergie grâce à la technologie BLDC
- Aspiration à haute performance et à double flex d’air
- Ventilateur orientable, sortie d’air possible des quatre côtés

Commande
- Commande électronique à distance
- 3 puissances d’aspiration + 2 positions intensives
- Niveau intensif avec réduction automatique

Confort
- **Contrôle de la hotte depuis la table de cuisson (avec une table de cuisson adaptée)**
- **Home Connect via Wlan pour appareils connectés et contrôle via smartphone ou tablette**
- **Fonction intervalle & silence: disponible via Home Connect**
- Filtre à graisse métallique, résistant au lave-vaisselle
- Témoin de saturation du filtre métallique et à charbon actif
- Déclenchement retardé 10 min.

Design
- Eclairage du plan de travail: 4 module LED spot de 3 W
- Variateur d’intensité lumineuse softLight
- Aspiration périphérique
- Cache-filtre design, entièrement en inox

L’environnement et la sécurité
- Classe d’efficacité énergétique: A*
- La consommation moyenne d’énergie: 34 kWh/an*
- Fan-classe d’efficacitè: A *
- Classe d’efficacité éclairage: A*
- Classe d’efficacité filtres à graisse: E*

Accessoires en option
Voir pages 142–143

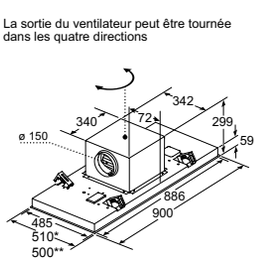

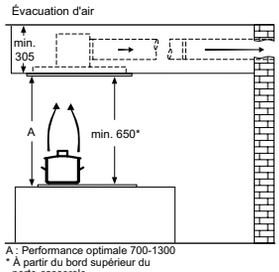

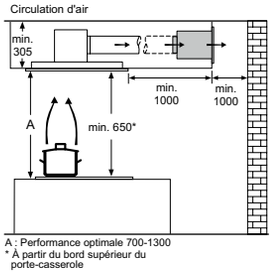

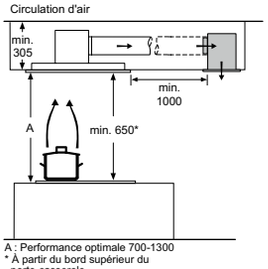

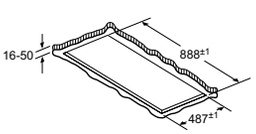

Ne pas monter directement sur un faux plafond constitué de plaques de plâtre ou d’un matériau de construction léger similaire. Il est impératif d’utiliser un support adapté et solidement fixé dans la dalle en béton.

* DRC99PS20
** DRC97AQ50

Dimensions en mm

* Conformément à la réglementation de l’UE no. 65/2014

Tous les prix sont mentionnés à titre indicatif; nos partenaires distributeurs sont libres de fixer leurs prix. Les prix ont été réduits d'env. 40% par rapport à 2019.

Hotte de plafond Plug & Play



Home Connect

Hotte de plafond Plug & Play 105 cm
DRR16AQ20
Blanc/verre

CHF 3’280.–
CHF 3’045.50

excl. TAR **CHF 10.77** / CHF 10.00

Energy A | 105 cm | LED | EcoSilence Drive

Fonctionnement / Puissance
- En mode recyclage d'air
- Fonctionnement à faible consommation d'énergie grâce à la technologie BLDC performante
- 1 moteur à haute performance
- Capacité d'extraction max.: 580 m³/h
- Débit d'air en mode recyclage:
  Fonctionnement normal: 409 m³/h,
  Position intensive: 580 m³/h
- Niveau sonore en mode recyclage:
  Fonctionnement normal: 55 dB(A) of 68 dB(A) re 1 pW,
  Position intensive: 63 dB(A) of 76 dB(A) re 1 pW

Confort
- **Contrôle de la hotte depuis la table de cuisson (avec une table de cuisson adaptée)**
- Filtre à graisse métallique, résistant au lave-vaisselle
- Témoin de saturation du filtre métallique et à charbon actif
- Commande électronique à distance
- avec voyant LED
- Télécommande infra-rouge
- 3 puissances d'aspiration + 2 positions intensives
- Niveau intensif avec réduction automatique
- Home Connect via WLAN pour appareils connectés et contrôle via smartphone ou tablette (uniquement dans les pays où le service Home Connect est disponible)
- **Voice control**

Design
- Aspiration périphérique
- Fonction Dimmer
- Variateur d'intensité lumineuse SoftLight
- Éclairage du plan de travail: 4 modules LED spot de 3 W

Accessoires en option
Voir pages 142–143



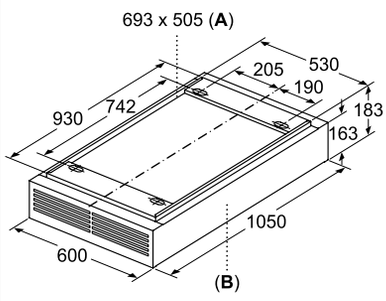

A: zone pour la sortie de câble au plafond
B: avant de l'appareil

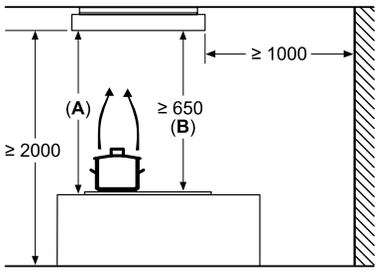

A: performances optimales jusqu'à 1500 mm
B: à partir du bord supérieur du porte-casserole

DRR16AQ20

Dimensions en mm

Hottes îlot



Hotte îlot 90 cm
DIB98JQ50 **CHF 2’230.–**
Inox *CHF 2’070.57*

excl. TAR **CHF 10.77** / CHF 10.00

- En mode évacuation et recyclage d’air
- Pour le fonctionnement en mode recyclage, il est nécessaire d’adapter la hotte moyennant un set de démarrage ou un module CleanAir (accessoire en option)
- Débit d’évacuation selon DIN/EN 61591 max. en régime normal 430 m³/h, niveau intensif 810 m³/h
- Commande électronique
- Touch Control (3 puissances d’aspiration + 2 positions intensives) avec lightline
- Niveau intensif avec rappel automatique
- PerfectAir capteur de qualité de l’air
- Filtre à graisse métallique, résistant au lave-vaisselle
- Déclenchement retardé 10 min.
- Témoin de saturation du filtre métallique et à charbon actif
- Box-Design
- Cache-filtre design, entièrement en inox, perforé, résistant au lave-vaisselle
- Variateur d’intensité lumineuse softLight
- Fonction Dimmer
- Eclairage du plan de travail avec module LED spot 4 × 1,5 W

L’environnement et la sécurité
- Classe d’efficacité énergétique: A+*
- La consommation moyenne d’énergie:31,6 kWh/an*
- Fan-classe d’efficacitè: A *
- Classe d’efficacité Eclairage : A*
- Classe d’efficacité Filtres à graisse: B*

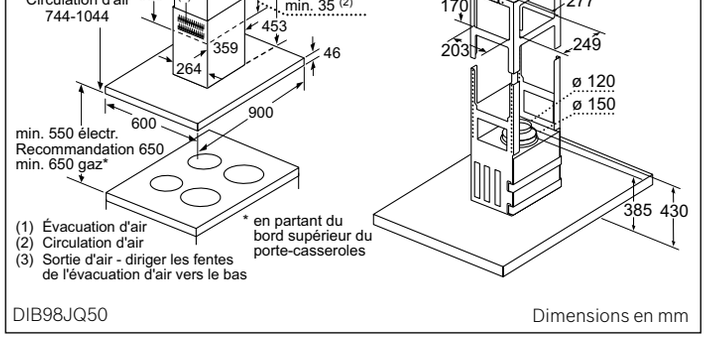

DIB98JQ50 Dimensions en mm

Accessoires en option
Voir pages 142–143

Hotte îlot 90 cm
DIB97IM50 **CHF 1’700.–**
Inox *CHF 1’578.46*

excl. TAR **CHF 10.77** / CHF 10.00

- En mode évacuation et recyclage d’air
- Pour le fonctionnement en mode recyclage, il est nécessaire d’adapter la hotte moyennant un set de démarrage ou un module CleanAir (accessoire en option)
- Débit d’évacuation selon DIN/EN 61591 max. en régime normal 430 m³/h, niveau intensif 720 m³/h
- Moteur à condensateur efficace en énergie
- Commande électronique
- Touch Control (3 niveaux de puissance et 1 niveau intensif) avec voyant LED
- Niveau intensif avec rappel automatique
- Filtre à graisse métallique, résistant au lave-vaisselle
- Box-Design
- Eclairage du plan de travail avec module LED spot 4 × 1,5 W

L’environnement et la sécurité
- Classe d’efficacité énergétique: B*
- La consommation moyenne d’énergie:73,6 kWh/an*
- Fan-classe d’efficacitè: B*
- Classe d’efficacité Eclairage : A*
- Classe d’efficacité Filtres à graisse: B*

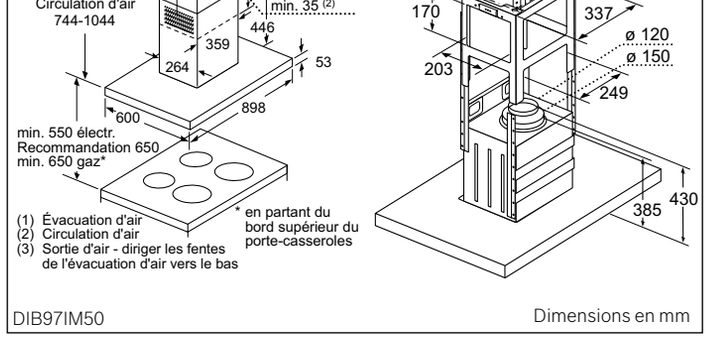

DIB97IM50 Dimensions en mm

* Conformément à la réglementation de l’UE no. 65/2014

Tous les prix sont mentionnés à titre indicatif; nos partenaires distributeurs sont libres de fixer leurs prix. Les prix ont été réduits d'env. 40% par rapport à 2019.


BOSCH
03

Hottes aspirantes plates



Home Connect

Hotte aspirante plate 90 cm
DWF97RV60 **CHF 2’470.–**
Noire *CHF 2’293.41*

excl. TAR **CHF 10.77** / CHF 10.00

Energy B | LED | EcoSilence Drive | PerfectAir | 90 cm

- **Aspiration périphérique**
- En mode évacuation et recyclage d’air
- 2 ventilateurs grande puissance. Fonctionnement à faible consommation d’énergie grâce à la technologie BLDC performante
- Commande électronique
- Anneau de commande avec affichage par LED
- TouchControl, Bague tournante (3 puissances d’aspiration + 2 positions intensives) avec voyant LED
- **Home Connect (WLAN)**
- **Contrôle de la hotte basé sur la table de cuisson**
- Niveau intensif avec rappel automatique
- PerfectAir capteur de qualité de l’air
- PowerBoost position
- 2 zones d’aspiration: à l’avant et en dessous
- Témoin de saturation du filtre métallique et à charbon actif
- Filtre à graisse métallique, résistant au lave-vaisselle
- Fonction Dimmer
- Variateur d’intensité lumineuse SoftLight
- **Débit d’évacuation en régime normal 394 m³/h, niveau intensif 717 m³/h**

L’environnement et la sécurité
- Classe d’efficacité énergétique: B*
- La consommation moyenne d’énergie:40 kWh/an*
- Fan-classe d’efficacité: B*
- Classe d’efficacité éclairage: A*
- Classe d’efficacité filtres à graisse: B*



Accessoires en option
Voir pages 142–143

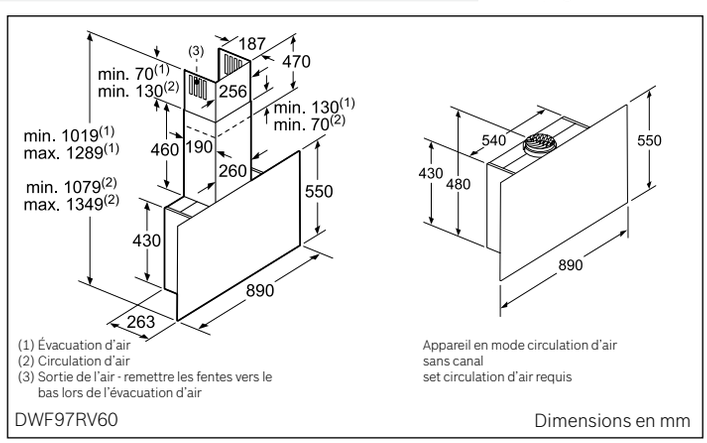

(1) Évacuation d’air
(2) Circulation d’air
(3) Sortie de l’air - remettre les fentes vers le bas lors de l’évacuation d’air

Appareil en mode circulation d’air sans canal set circulation d’air requis

DWF97RV60 Dimensions en mm

Hotte aspirante plate 90 cm
DWF97KQ60 **CHF 2’140.–**
Noire *CHF 1’987.00*

excl. TAR **CHF 10.77** / CHF 10.00

Energy A | LED | EcoSilence Drive | PerfectAir | 90 cm

- **Aspiration périphérique**
- En mode évacuation et recyclage d’air
- 2 ventilateurs grande puissance. Fonctionnement à faible consommation d’énergie grâce à la technologie BLDC performante
- Commande électronique
- Anneau de commande avec affichage par LED
- Commande électronique avec TouchControl et LightLine
- Niveau intensif avec rappel automatique
- **PerfectAir capteur de qualité de l’air**
- PowerBoost position
- 2 zones d’aspiration: à l’avant et en dessous
- Témoin de saturation du filtre métallique et à charbon actif
- Filtre à graisse métallique, résistant au lave-vaisselle
- Fonction Dimmer
- Variateur d’intensité lumineuse SoftLight
- **Débit d’évacuation en régime normal 394 m³/h, niveau intensif 717 m³/h**

L’environnement et la sécurité
- Classe d’efficacité énergétique: A*
- La consommation moyenne d’énergie: 37,8 kWh/an*
- Fan-classe d’efficacité: B*
- Classe d’efficacité éclairage: A*
- Classe d’efficacité filtres à graisse: B*

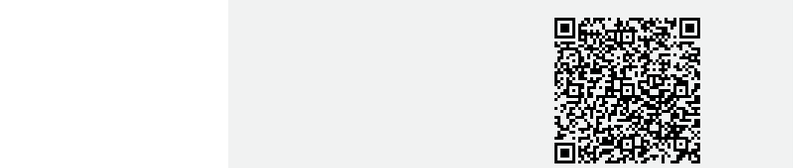

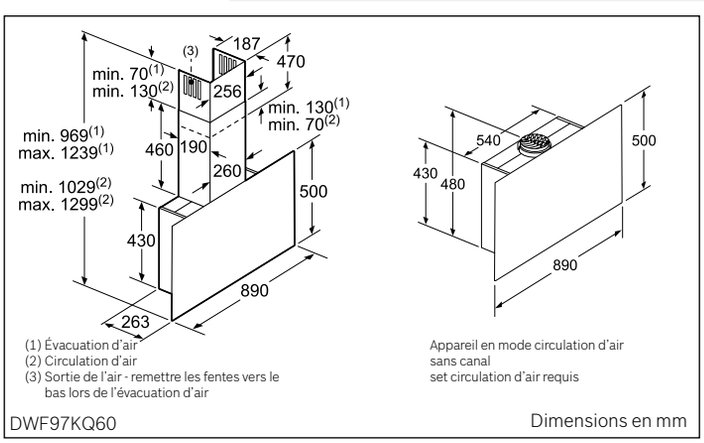

(1) Évacuation d’air
(2) Circulation d’air
(3) Sortie de l’air - remettre les fentes vers le bas lors de l’évacuation d’air

Appareil en mode circulation d’air sans canal set circulation d’air requis

DWF97KQ60 Dimensions en mm

* Conformément à la réglementation de l’UE no. 65/2014

Tous les prix sont mentionnés à titre indicatif; nos partenaires distributeurs sont libres de fixer leurs prix. Les prix ont été réduits d'env. 40% par rapport à 2019.

Hottes inclinées



Home Connect

Hotte inclinée 90 cm
DWK98PR60
Noire

CHF 2’660.–
CHF 2’469.82

excl. TAR **CHF 10.77** / CHF 10.00

- **Aspiration périphérique**
- En mode évacuation et recyclage d’air
- Aspiration à haute performance et à double flex d’air
- Fonctionnement à faible consommation d’énergie grâce à la technologie BLDC performante
- Commande électronique DirectSelect avec LightLine
- 3 puissances d’aspiration + 2 positions intensives
- Niveau intensif avec rappel automatique
- PowerBoost position
- Hotte aspirante entièrement automatique
- **Contrôle de la hotte basé sur la table de cuisson**
- **PerfectAir capteur de qualité de l’air**
- 2 zones d’aspiration: à l’avant et en dessous
- Déclenchement retardé 10 min.
- Témoin de saturation du filtre métallique et à charbon actif
- Filtre à graisse métallique, résistant au lave-vaisselle
- Fonction Dimmer
- Variateur d’intensité lumineuse SoftLight
- **Débit d’évacuation en régime normal 467 m³/h, niveau intensif 837 m³/h**

L’environnement et la sécurité
- Classe d’efficacité énergétique: A+*
- La consommation moyenne d’énergie:31,5 kWh/an*
- Fan-classe d’efficacité: A*
- Classe d’efficacité éclairage: A*
- Classe d’efficacité filtres à graisse: B*

Accessoires en option
Voir pages 142–143

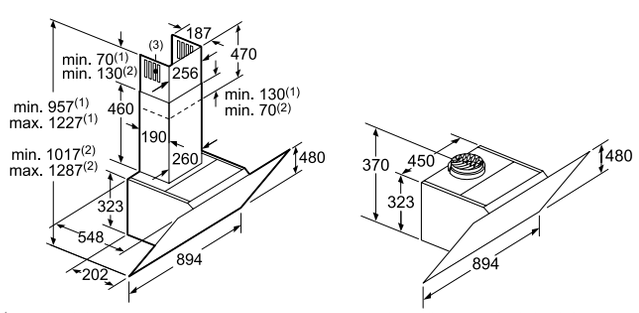

(1) Évacuation d’air
(2) Circulation d’air
(3) Sortie de l’air - remettre les fentes vers le bas lors de l’évacuation d’air

Appareil en mode circulation d’air sans canal
set circulation d’air requis

DWK98PR60 Dimensions en mm

* Conformément à la réglementation de l’UE no. 65/2014

Tous les prix sont mentionnés à titre indicatif; nos partenaires distributeurs sont libres de fixer leurs prix. Les prix ont été réduits d'env. 40% par rapport à 2019.



Hotte inclinée 90 cm
DWK98JQ20 **CHF 2’340.–**
Blanche *CHF 2’172.70*

excl. TAR **CHF 10.77** / CHF 10.00

- **Aspiration périphérique**
- En mode évacuation et recyclage d’air
- Aspiration à haute performance et à double flex d’air
- Fonctionnement à faible consommation d’énergie grâce à la technologie BLDC performante
- Commande électronique avec TouchControl et LightLine
- 3 puissances d’aspiration + 2 positions intensives
- Niveau intensif avec rappel automatique
- PowerBoost position
- **PerfectAir capteur de qualité de l’air**
- 2 zones d’aspiration: à l’avant et en dessous
- Déclenchement retardé 10 min.
- Témoin de saturation du filtre métallique et à charbon actif
- Filtre à graisse métallique, résistant au lave-vaisselle
- Fonction Dimmer
- Variateur d’intensité lumineuse SoftLight
- **Débit d’évacuation selon DIN/EN 61591 max. en régime normal 468 m³/h, niveau intensif 836 m³/h**

L’environnement et la sécurité
- Classe d’efficacité énergétique: A+*
- La consommation moyenne d’énergie:30,1 kWh/an*
- Fan-classe d’efficacité: A*
- Classe d’efficacité Eclairage: A*
- Classe d’efficacité Filtres à graisse: B*

Accessoires en option
Voir pages 142–143

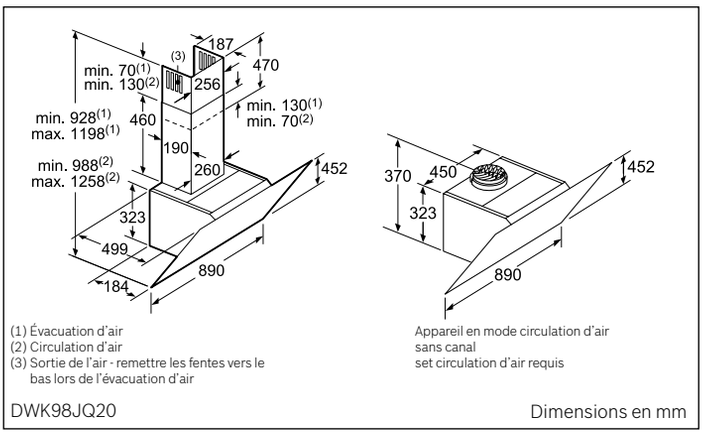

(1) Évacuation d’air
(2) Circulation d’air
(3) Sortie de l’air - remettre les fentes vers le bas lors de l’évacuation d’air

Appareil en mode circulation d’air sans canal
set circulation d’air requis

DWK98JQ20 Dimensions en mm

Hotte inclinée 90 cm
DWK98JQ60 **CHF 2’340.–**
Noire *CHF 2’172.70*

excl. TAR **CHF 10.77** / CHF 10.00

- **Aspiration périphérique**
- En mode évacuation et recyclage d’air
- Aspiration à haute performance et à double flex d’air
- Fonctionnement à faible consommation d’énergie grâce à la technologie BLDC performante
- Commande électronique avec TouchControl et LightLine
- 3 puissances d’aspiration + 2 positions intensives
- Niveau intensif avec rappel automatique
- PowerBoost position
- **PerfectAir capteur de qualité de l’air**
- 2 zones d’aspiration: à l’avant et en dessous
- Déclenchement retardé 10 min.
- Témoin de saturation du filtre métallique et à charbon actif
- Filtre à graisse métallique, résistant au lave-vaisselle
- Fonction Dimmer
- Variateur d’intensité lumineuse SoftLight
- **Débit d’évacuation selon DIN/EN 61591 max. en régime normal 468 m³/h, niveau intensif 836 m³/h**

L’environnement et la sécurité
- Classe d’efficacité énergétique: A+*
- La consommation moyenne d’énergie: 30,1 kWh/an*
- Fan-classe d’efficacité: A*
- Classe d’efficacité Eclairage: A*
- Classe d’efficacité Filtres à graisse: B*

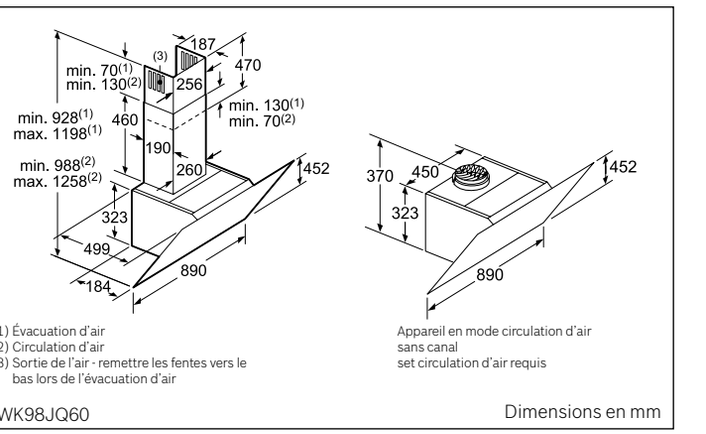

(1) Évacuation d’air
(2) Circulation d’air
(3) Sortie de l’air - remettre les fentes vers le bas lors de l’évacuation d’air

Appareil en mode circulation d’air sans canal
set circulation d’air requis

DWK98JQ60 Dimensions en mm

* Conformément à la réglementation de l’UE no. 65/2014

Tous les prix sont mentionnés à titre indicatif; nos partenaires distributeurs sont libres de fixer leurs prix. Les prix ont été réduits d'env. 40% par rapport à 2019.

Hottes inclinées





Hotte inclinée 90 cm
DWK97HM20
Blanche

CHF 1’810.–
CHF 1’680.59

excl. TAR **CHF 10.77** / CHF 10.00

- **Aspiration périphérique**
- En mode évacuation et recyclage d’air
- Pour le fonctionnement en mode recyclage, il est nécessaire d’adapter la hotte moyennant un set de démarrage ou un module CleanAir (accessoire en option)
- Aspiration à haute performance et à double flex d’air
- Commande électronique
- TouchControl (3 niveaux de puissance et 1 niveau intensif) avec voyant LED
- Niveau intensif avec rappel automatique
- 2 zones d’aspiration: à l’avant et en dessous
- Filtre à graisse métallique, résistant au lave-vaisselle
- Eclairage du plan de travail avec module LED spot 2 × 1,5 W
- **Débit d’évacuation selon DIN/EN 61591 max. en régime normal 416 m³/h, niveau intensif 700 m³/h**

L’environnement et la sécurité
- Classe d’efficacité énergétique: B*
- La consommation moyenne d’énergie: 56,6 kWh/an*
- Fan-classe d’efficacité: B*
- Classe d’efficacité Eclairage: B*
- Classe d’efficacité Filtres à graisse: C*

Accessoires en option
Voir pages 142–143

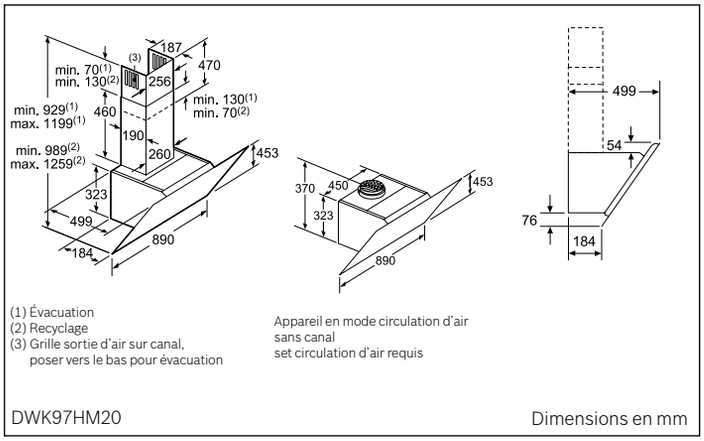

(1) Évacuation
(2) Recyclage
(3) Grille sortie d’air sur canal, poser vers le bas pour évacuation

Appareil en mode circulation d’air sans canal
set circulation d’air requis

DWK97HM20 — Dimensions en mm

Hotte inclinée 90 cm
DWK97HM60
Noire

CHF 1’810.–
CHF 1’680.59

excl. TAR **CHF 10.77** / CHF 10.00

- **Aspiration périphérique**
- En mode évacuation et recyclage d’air
- Pour le fonctionnement en mode recyclage, il est nécessaire d’adapter la hotte moyennant un set de démarrage ou un module CleanAir (accessoire en option)
- Aspiration à haute performance et à double flex d’air
- Commande électronique
- TouchControl (3 niveaux de puissance et 1 niveau intensif) avec voyant LED
- Niveau intensif avec rappel automatique
- 2 zones d’aspiration: à l’avant et en dessous
- Filtre à graisse métallique, résistant au lave-vaisselle
- Eclairage du plan de travail avec module LED spot 2 × 1,5 W
- **Débit d’évacuation selon DIN/EN 61591 max. en régime normal 416 m³/h, niveau intensif 700 m³/h**

L’environnement et la sécurité
- Classe d’efficacité énergétique: B*
- La consommation moyenne d’énergie: 56,6 kWh/an*
- Fan-classe d’efficacité: B*
- Classe d’efficacité Eclairage: B*
- Classe d’efficacité Filtres à graisse: C*

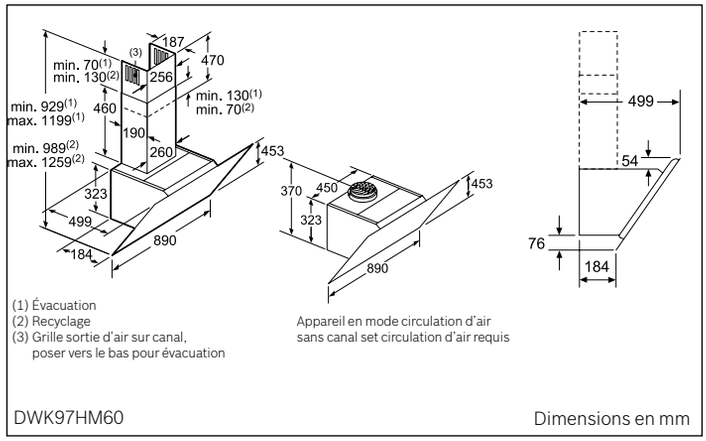

(1) Évacuation
(2) Recyclage
(3) Grille sortie d’air sur canal, poser vers le bas pour évacuation

Appareil en mode circulation d’air sans canal set circulation d’air requis

DWK97HM60 — Dimensions en mm

* Conformément à la réglementation de l’UE no. 65/2014

Tous les prix sont mentionnés à titre indicatif; nos partenaires distributeurs sont libres de fixer leurs prix. Les prix ont été réduits d'env. 40% par rapport à 2019.

Hottes inclinées



Hotte inclinée 80 cm
DWK87EM60 **CHF 1’260.–**
Noire *CHF 1’169.92*

excl. TAR **CHF 10.77** / CHF 10.00

- **Aspiration périphérique**
- En mode évacuation et recyclage d’air
- Pour le fonctionnement en mode recyclage, il est nécessaire d’adapter la hotte moyennant un set de démarrage ou un module CleanAir (accessoire en option)
- Aspiration à haute performance et à double flex d’air
- Commande électronique
- TouchControl (3 niveaux de puissance et 1 niveau intensif) avec voyant LED
- Niveau intensif avec rappel automatique
- 2 zones d’aspiration: à l’avant et en dessous
- Filtre à graisse métallique, résistant au lave-vaisselle
- Eclairage du plan de travail avec module LED spot 2 × 1,5 W
- **Débit d’évacuation selon DIN/EN 61591 max. en régime normal 399 m³/h, niveau intensif 670 m³/h**

L’environnement et la sécurité
- Classe d’efficacité énergétique: B*
- La consommation moyenne d’énergie: 52.8 kWh/an*
- Fan-classe d’efficacité: B*
- Classe d’efficacité Eclairage: A*
- Classe d’efficacité Filtres à graisse: C*

Accessoires en option
Voir pages 142–143

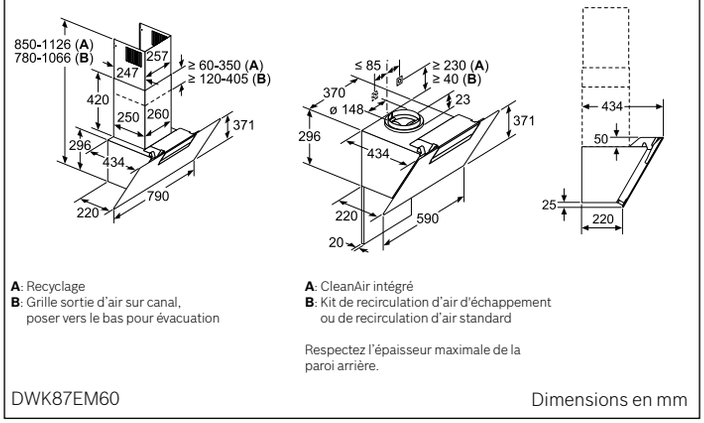

A: Recyclage
B: Grille sortie d’air sur canal, poser vers le bas pour évacuation

A: CleanAir intégré
B: Kit de recirculation d’air d’échappement ou de recirculation d’air standard

Respectez l’épaisseur maximale de la paroi arrière.

DWK87EM60 Dimensions en mm

* Conformément à la réglementation de l’UE no. 65/2014

Tous les prix sont mentionnés à titre indicatif; nos partenaires distributeurs sont libres de fixer leurs prix. Les prix ont été réduits d'env. 40% par rapport à 2019.

Hottes murales





Hotte murale 90 cm
DWB98PR50 **CHF 2’060.–**
Inox *CHF 1’912.72*

excl. TAR **CHF 5.99** / CHF 5.56

- En mode évacuation et recyclage d’air
- Pour le fonctionnement en mode recyclage, il est nécessaire d’adapter la hotte moyennant un set de démarrage ou un module CleanAir (accessoire en option)
- Débit d’évacuation selon DIN/EN 61591 max. en régime normal 420 m³/h, niveau intensif 790 m³/h
- TouchControl (3 puissances d’aspiration + 2 positions intensives) avec lightline
- Niveau intensif avec rappel automatique
- **Contrôle de la hotte depuis la table de cuisson (avec une table de cuisson adaptée)**
- **Home Connect via Wlan**
- Voice control par exemple via Amazon Alexa
- **PerfectAir capteur de qualité de l’air**
- Filtre à graisse métallique, résistant au lave-vaisselle
- Témoin de saturation du filtre métallique et à charbon actif
- Déclenchement retardé 10 min.
- Eclairage du plan de travail avec module LED spot 3 × 1,5 W
- Variateur d’intensité lumineuse softLight
- Fonction Dimmer

L’environnement et la sécurité
- Classe d’efficacité énergétique:A+*
- La consommation moyenne d’énergie:29,9 kWh/an*
- Fan-classe d’efficacitè: A *
- Classe d’efficacité Eclairage : A*
- Classe d’efficacité Filtres à graisse: B*

Accessoires en option
Voir pages 142–143

Hotte murale 90 cm
DWB98JQ50 **CHF 1’700.–**
Inox *CHF 1’578.46*

excl. TAR **CHF 5.99** / CHF 5.56

- En mode évacuation et recyclage d’air
- Pour le fonctionnement en mode recyclage, il est nécessaire d’adapter la hotte moyennant un set de démarrage ou un module CleanAir (accessoire en option)
- Capacité d’extraction d’air EN61591: fonctionnement normal: 420 m³/h, position intensive: 790 m³/h
- TouchControl (3 puissances d’aspiration + 2 positions intensives) avec lightline
- Niveau intensif avec rappel automatique
- **PerfectAir capteur de qualité de l’air**
- Témoin de saturation du filtre métallique et à charbon actif
- Filtre à graisse métallique, résistant au lave-vaisselle
- Déclenchement retardé 10 min.
- Eclairage du plan de travail avec module LED spot 3 × 1,5 W
- Variateur d’intensité lumineuse softLight
- Fonction Dimmer
- Cache-filtre design, entièrement en inox, perforé, résistant au lave-vaisselle

L’environnement et la sécurité
- Classe d’efficacité énergétique: A+*
- La consommation moyenne d’énergie: 29,9 kWh/an*
- Fan-classe d’efficacitè: A *
- Classe d’efficacité Eclairage : A*
- Classe d’efficacité Filtres à graisse: B*

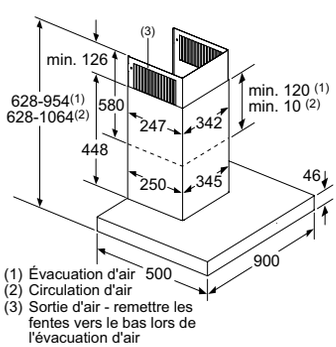

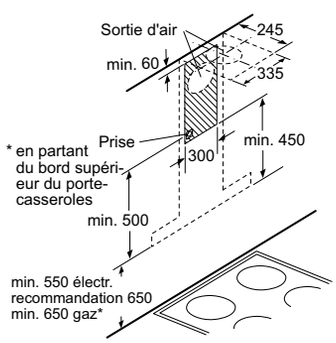

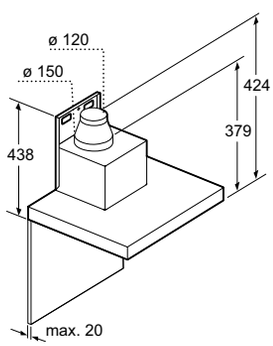

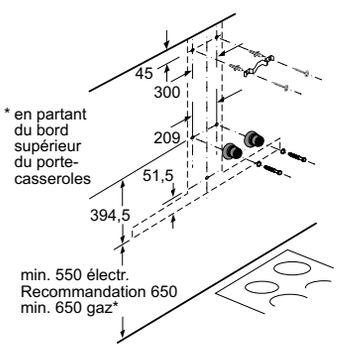

DWB98PR50
DWB98JQ50

Dimensions en mm

* Conformément à la réglementation de l’UE no. 65/2014

Tous les prix sont mentionnés à titre indicatif; nos partenaires distributeurs sont libres de fixer leurs prix. Les prix ont été réduits d'env. 40% par rapport à 2019.



Hotte murale 90 cm
DWB97LM50
Inox

CHF 1’160.–
CHF 1’077.07

excl. TAR **CHF 5.99** / CHF 5.56

- En mode évacuation et recyclage d’air
- Pour le fonctionnement en mode recyclage, il est nécessaire d’adapter la hotte moyennant un set de démarrage ou un module CleanAir (accessoire en option)
- Débit d’évacuation selon DIN/EN 61591 max. en régime normal 400 m³/h, niveau intensif 620 m³/h
- Commande électronique avec TouchControl et voyant LED
- 3 niveaux de puissance et 1 niveau intensif
- Niveau intensif avec rappel automatique
- Filtre à graisse métallique, résistant au lave-vaisselle
- Cache-filtre design, entièrement en inox, perforé, résistant au lave-vaisselle
- Eclairage du plan de travail avec module LED spot 2 × 1,5 W

L’environnement et la sécurité
- Classe d’efficacité énergétique: A*
- La consommation moyenne d’énergie: 33,1 kWh/an*
- Fan-classe d’efficacitè: B *
- Classe d’efficacité Eclairage : A*
- Classe d’efficacité Filtres à graisse: B*

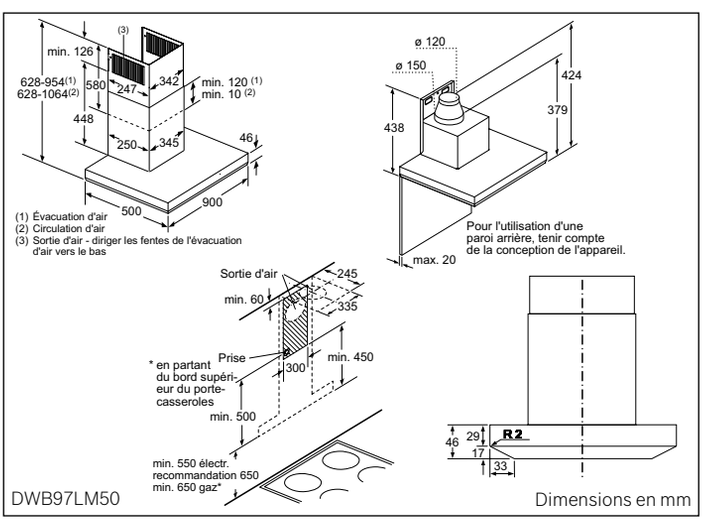

DWB97LM50 Dimensions en mm

Hotte murale 60 cm
DWB67LM50
Inox

CHF 1’060.–
CHF 984.22

excl. TAR **CHF 5.99** / CHF 5.56

- En mode évacuation et recyclage d’air
- Pour le fonctionnement en mode recyclage, il est nécessaire d’adapter la hotte moyennant un set de démarrage ou un module CleanAir (accessoire en option)
- Débit d’évacuation selon DIN/EN 61591 max. en régime normal 400 m³/h, niveau intensif 620 m³/h
- Commande électronique avec TouchControl et voyant LED
- 3 niveaux de puissance et 1 niveau intensif
- Niveau intensif avec rappel automatique
- Filtre à graisse métallique, résistant au lave-vaisselle
- Cache-filtre design, entièrement en inox, perforé, résistant au lave-vaisselle
- Eclairage du plan de travail avec module LED spot 2 × 1,5 W

L’environnement et la sécurité
- Classe d’efficacité énergétique: A*
- La consommation moyenne d’énergie: 35,8 kWh/an*
- Fan-classe d’efficacitè: A *
- Classe d’efficacité Eclairage : A*
- Classe d’efficacité Filtres à graisse: B*

Accessoires en option
Voir pages 142–143

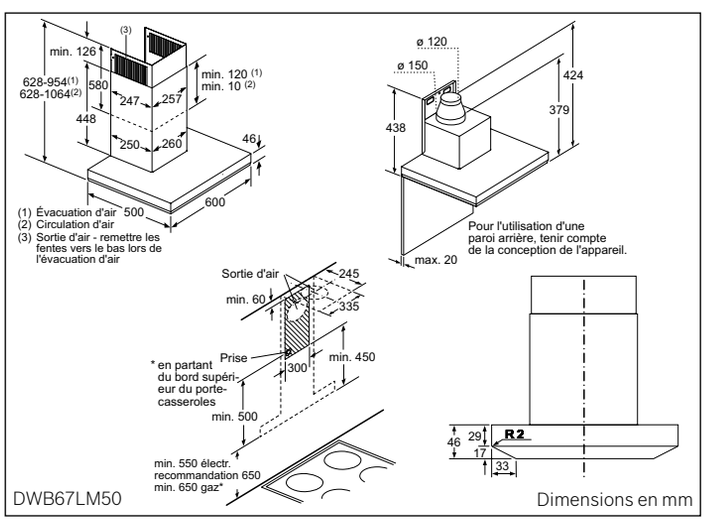

DWB67LM50 Dimensions en mm

* Conformément à la réglementation de l’UE no. 65/2014

Tous les prix sont mentionnés à titre indicatif; nos partenaires distributeurs sont libres de fixer leurs prix. Les prix ont été réduits d'env. 40% par rapport à 2019.

Hottes décoratives





Hotte décorative 90 cm

DWQ96DM50 **CHF 1’060.–**
Inox *CHF 984.22*

excl. TAR **CHF 2.49** / CHF 2.31

Energy A | LED | EcoSilence Drive | 90 cm

- Pour montage mural au-dessus de la zone de cuisson
- 3 puissances d’aspiration et 1 niveaux intensif
- Commande électronique par touches TouchControl avec LED display
- Niveau intensif avec rappel automatique
- Témoin de saturation du filtre métallique et à charbon actif
- Filtre à graisse métallique, résistant au lave-vaisselle
- Eclairage du plan de travail avec 2×1,5 W modules LED
- Débit d’évacuation en régime normal 389 m³/h, niveau intensif 624 m³/h

L’environnement et la sécurité
- Classe d’efficacité énergétique: A*
- La consommation moyenne d’énergie: 42,4 kWh/an*
- Classe d’efficacité ventilateur: A*
- Classe d’efficacité éclairage: A*
- Classe d’efficacité filtres à graisse: C*

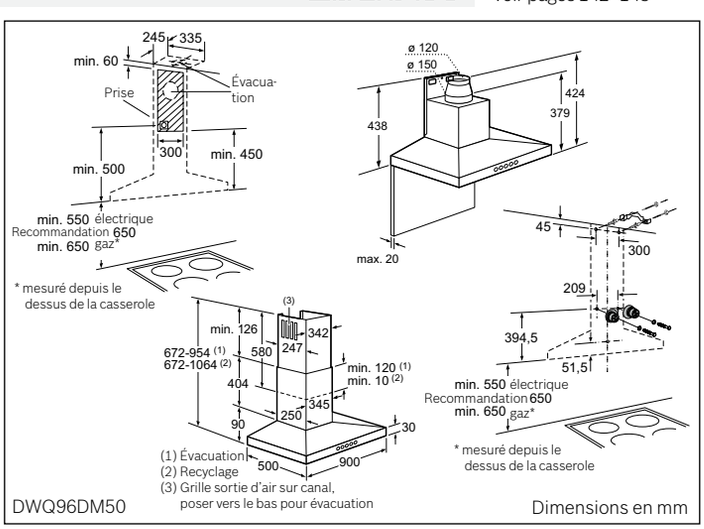

DWQ96DM50 Dimensions en mm

Hotte décorative 60 cm

DWQ66DM50 **CHF 970.–**
Inox *CHF 900.65*

excl. TAR **CHF 2.49** / CHF 2.31

Energy A | LED | EcoSilence Drive | 60 cm

- Pour montage mural au-dessus de la zone de cuisson
- 3 puissances d’aspiration et 1 niveaux intensif
- Commande électronique par touches TouchControl avec LED display
- Niveau intensif avec rappel automatique
- Témoin de saturation du filtre métallique et à charbon actif
- Filtre à graisse métallique, résistant au lave-vaisselle
- Eclairage du plan de travail avec 2×1,5 W modules LED
- Débit d’évacuation en régime normal 410 m³/h, niveau intensif 644 m³/h

L’environnement et la sécurité
- Classe d’efficacité énergétique: A*
- La consommation moyenne d’énergie: 41,7 kWh/an*
- Classe d’efficacité ventilateur: A*
- Classe d’efficacité éclairage: A*
- Classe d’efficacité filtres à graisse: B*

Accessoires en option
Voir pages 142–143

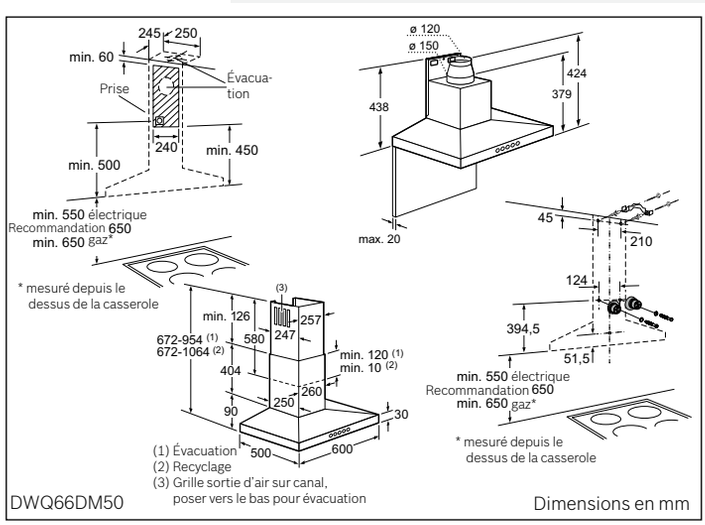

DWQ66DM50 Dimensions en mm

* Conformément à la réglementation de l’UE no. 65/2014

Tous les prix sont mentionnés à titre indicatif; nos partenaires distributeurs sont libres de fixer leurs prix. Les prix ont été réduits d'env. 40% par rapport à 2019.



Hotte décorative 90 cm
DWB97FM50
Inox

CHF 980.–
CHF 909.94

excl. TAR **CHF 2.49** / CHF 2.31

Energy B | LED | EcoSilence Drive | 90 cm

- Pour montage mural au-dessus de la zone de cuisson
- Commande électronique par touches TouchControl avec LED display
- 3 puissances d'aspirations et 1 niveau intensif
- Niveau intensif avec rappel automatique
- Filtre à graisse métallique, résistant au lave-vaisselle
- Eclairage du plan de travail avec 2×1,5 W modules LED
- Débit d'évacuation en régime normal 453 m³/h, niveau intensif 739 m³/h

L'environnement et la sécurité
- Classe d'efficacité énergétique: B*
- La consommation moyenne d'énergie: 62,5 kWh/an*
- Classe d'efficacité ventilateur: B*
- Classe d'efficacité éclairage: A*
- Classe d'efficacité filtres à graisse: B*

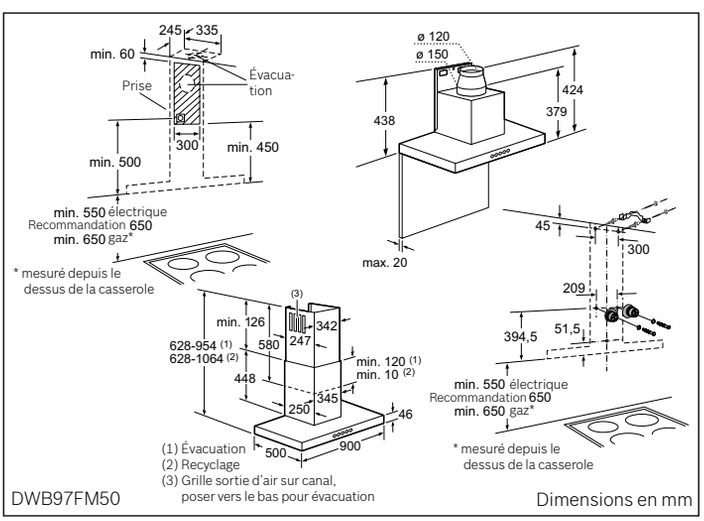

DWB97FM50 Dimensions en mm

Hotte 60 cm
DWB67FM50
Inox

CHF 880.–
CHF 817.08

excl. TAR **CHF 2.49** / CHF 2.31

Energy B | LED | EcoSilence Drive | 60 cm

- Pour montage mural au-dessus de la zone de cuisson
- Commande électronique par touches TouchControl avec LED display
- 3 puissances d'aspirations et 1 niveau intensif
- Niveau intensif avec rappel automatique
- Filtre à graisse métallique, résistant au lave-vaisselle
- Eclairage du plan de travail avec 2×1,5 W modules LED
- Débit d'évacuation en régime normal 458 m³/h, niveau intensif 752 m³/h

L'environnement et la sécurité
- Classe d'efficacité énergétique: B*
- La consommation moyenne d'énergie: 60,3 kWh/an*
- Classe d'efficacité ventilateur: B*
- Classe d'efficacité éclairage: A*
- Classe d'efficacité filtres à graisse: B*

Accessoires en option
Voir pages 142–143

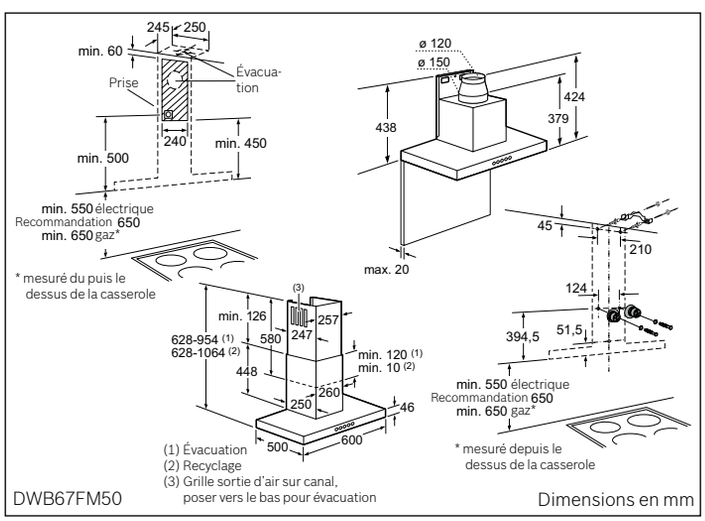

DWB67FM50 Dimensions en mm

* Conformément à la réglementation de l'UE no. 65/2014

Tous les prix sont mentionnés à titre indicatif; nos partenaires distributeurs sont libres de fixer leurs prix. Les prix ont été réduits d'env. 40% par rapport à 2019.

Hottes murales



Hotte murale 90 cm

DWB97IM50 **CHF 870.–**
Inox *CHF 807.80*

excl. TAR **CHF 2.49** / CHF 2.31

Energy B | LED | 90 cm

- Pour montage mural au-dessus de la zone de cuisson
- En mode évacuation et recyclage d'air
- Aspiration à haute performance et à double flux d'air
- Commande électronique par touches TouchControl avec LED display
- 3 puissances d'aspirations et 1 niveau intensif
- Eclairage du plan de travail avec 2×1,5 W modules LED
- Filtre à graisse métallique, résistant au lave-vaisselle
- Débit maximal 453 m³/h, niveau intensif 739 m³/h
- Niveau sonore en fonctionnement maximal: 65 dB(A)
- Pour le fonctionnement en mode recyclage, il est nécessaire d'adapter la hotte moyennant un set de démarrage (accessoire en option)
- Manchon de racc. Ø 150 mm

L'environnement et la sécurité
- Classe d'efficacité énergétique: B*
- La consommation moyenne d'énergie: 62,5 kWh/an*
- Classe d'efficacité ventilateur: B*
- Classe d'efficacité éclairage: A*
- Classe d'efficacité filtres à graisse: B*

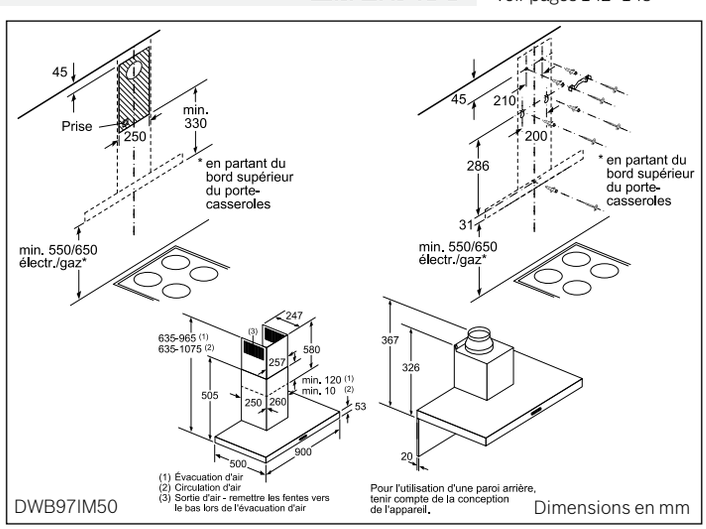

DWB97IM50 Dimensions en mm

Hotte murale 60 cm

DWB67IM50 **CHF 780.–**
Inox *CHF 724.23*

excl. TAR **CHF 2.49** / CHF 2.31

Energy B | LED | 60 cm

- Pour montage mural au-dessus de la zone de cuisson
- En mode évacuation et recyclage d'air
- Aspiration à haute performance et à double flux d'air
- Commande électronique par touches TouchControl avec LED display
- 3 puissances d'aspirations et 1 niveau intensif
- Eclairage du plan de travail avec 2×1,5 W modules LED
- Filtre à graisse métallique, résistant au lave-vaisselle
- Débit maximal 458 m³/h, niveau intensif 752 m³/h
- Niveau sonore en fonctionnement maximal: 64 dB(A)
- Pour le fonctionnement en mode recyclage, il est nécessaire d'adapter la hotte moyennant un set de démarrage (accessoire en option)
- Manchon de racc. Ø 150 mm

L'environnement et la sécurité
- Classe d'efficacité énergétique: B*
- La consommation moyenne d'énergie: 60,3 kWh/an*
- Classe d'efficacité ventilateur: B*
- Classe d'efficacité éclairage: A*
- Classe d'efficacité filtres à graisse: B*

Accessoires en option
Voir pages 142–143

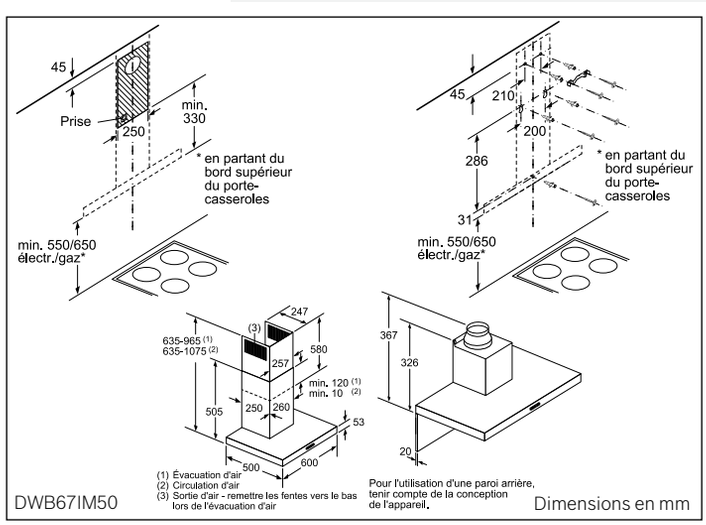

DWB67IM50 Dimensions en mm

* Conformément à la réglementation de l'UE no. 65/2014

Tous les prix sont mentionnés à titre indicatif; nos partenaires distributeurs sont libres de fixer leurs prix. Les prix ont été réduits d'env. 40% par rapport à 2019.



Hotte murale 90 cm
DWB96BC50 **CHF 630.–**
Inox *CHF 584.96*

excl. TAR **CHF 2.49** / CHF 2.31

Energy B | LED | 90 cm

- Pour montage mural au-dessus de la zone de cuisson
- En mode évacuation et recyclage d'air
- Aspiration à haute performance et à double flux d'air
- Bandeau de commande avec boutons pressoirs
- 3 niveaux d'aspiration
- Eclairage du plan de travail avec 2×1,5 W modules LED
- Filtre à graisse métallique, lavable au lave-vaisselle
- Débit maximal 590 m^3/h
- Niveau sonore en fonctionnement maximal: 70 dB(A)
- Pour le fonctionnement en mode recyclage, il est nécessaire d'adapter la hotte moyennant un set de démarrage ou un module CleanAir (accessoire en option)
- Manchon de racc. Ø 150 mm

L'environnement et la sécurité
- Classe d'efficacité énergétique: B*
- La consommation moyenne d'énergie: 47,4 kWh/an*
- Classe d'efficacité ventilateur: A*
- Classe d'efficacité éclairage: A*
- Classe d'efficacité filtres à graisse: B*



Hotte murale 60 cm
DWB66BC50 **CHF 540.–**
Inox *CHF 501.39*

excl. TAR **CHF 2.49** / CHF 2.31

Energy B | LED | 60 cm

- Pour montage mural au-dessus de la zone de cuisson
- En mode évacuation et recyclage d'air
- Aspiration à haute performance et à double flux d'air
- Bandeau de commande avec boutons pressoirs
- 3 niveaux d'aspiration
- Eclairage du plan de travail avec 2×1,5 W modules LED
- Filtre à graisse métallique, lavable au lave-vaisselle
- Débit maximal 590 m^3/h
- Niveau sonore en fonctionnement maximal: 70 dB(A)
- Pour le fonctionnement en mode recyclage, il est nécessaire d'adapter la hotte moyennant un set de démarrage ou un module CleanAir (accessoire en option)
- Manchon de racc. Ø 150 mm

L'environnement et la sécurité
- Classe d'efficacité énergétique: B*
- La consommation moyenne d'énergie: 46,5 kWh/an*
- Classe d'efficacité ventilateur: A*
- Classe d'efficacité éclairage: A*
- Classe d'efficacité filtres à graisse: B*

Accessoires en option
Voir pages 142–143

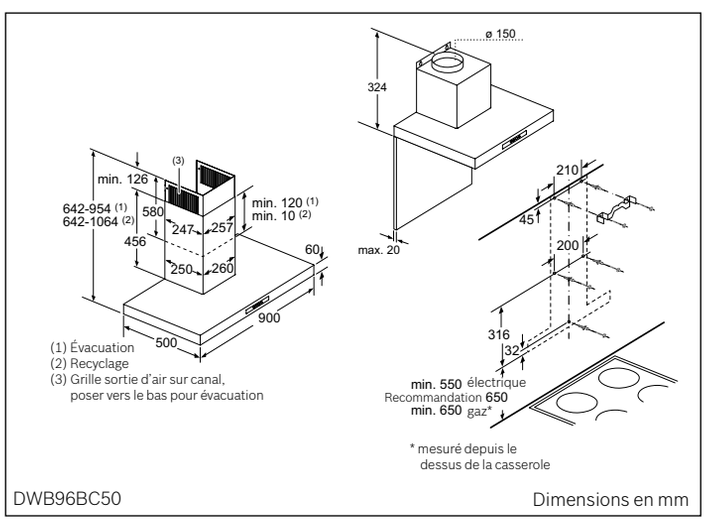

DWB96BC50 Dimensions en mm

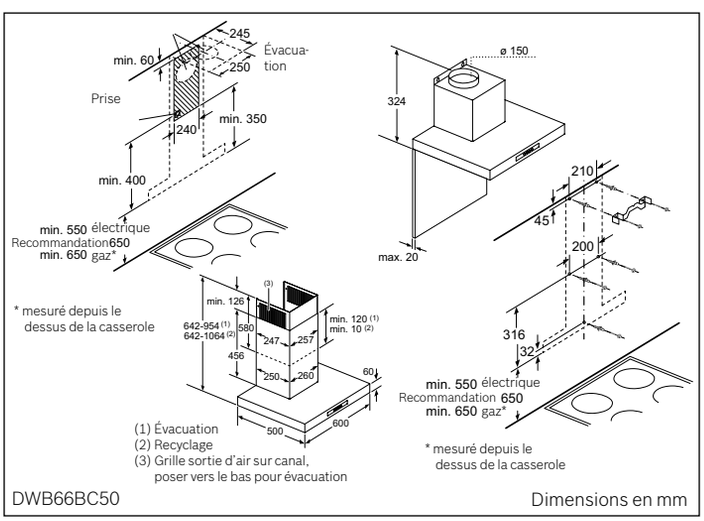

DWB66BC50 Dimensions en mm

* Conformément à la réglementation de l'UE no. 65/2014

Tous les prix sont mentionnés à titre indicatif; nos partenaires distributeurs sont libres de fixer leurs prix. Les prix ont été réduits d'env. 40% par rapport à 2019.

Hottes tiroirs

Un plaisir pour tous les sens.

Un design cohérent et une puissance totale: nos hottes tiroirs performantes et silencieuses peuvent désormais aussi être équipées du module CleanAir, en mode recyclage d'air. Avec cet accessoire spécial, elles sont presque aussi performantes qu'en mode d'évacuation d'air. Et lorsque la hotte ne fonctionne pas, grâce au cadre d'abaissement elle devient quasiment invisible lorsqu'on la relève sous l'armoire haute, offrant ainsi une façade claire. L'armoire haute peut simultanément servire d'étagère à épices.



Module CleanAir
Un nouveau module CleanAir intégré dans l'armoire haute peut désormais être combiné avec les hottes tiroirs. Le module se compose d'un filtre à charbon actif spécial qui obtient des résultats équivalents à ceux d'un système d'évacuation d'air et est de 25 % meilleur qu'un filtre à charbon actif standard.



Commande DirectSelect
Tout simplement confortable: vous pouvez p. ex. sélectionner directement chacun des 3 niveaux de puissance ou le niveau intensif. Le bandeau DirectSelect pour hottes tiroirs a le même design et la même logique de commande que celui des plans de cuisson. Ainsi, vous gardez toujours le contrôle, même en pleine effervescence.



Cadre d'abaissement pour une largeur de 60 cm et 90 cm.
La solution parfaite pour une cuisine au design complètement intégré. Grâce à cet accessoire, la hotte tiroir se cache dans l'armoire haute lorsqu'elle n'est pas utilisée. Et au besoin, il suffit d'une légère pression sur la face inférieure de la hotte pour la faire descendre et la sortir.

Hottes tiroirs 90 cm





Hotte tiroir DFS097K50

CHF 1’590.–
CHF 1’476.32

excl. TAR **CHF 2.49** / CHF 2.31

Energy B | 90 cm | PerfectAir | EcoSilence Drive

Fonctionnement/Puissance
- Modes évacuation et recyclage d’air
- Pour le fonctionnement en mode recyclage, il est nécessaire d’adapter la hotte moyennant un set de démarrage ou un module CleanAir (accessoire en option)
- Débit d’évacuation niveau intensif 700 m³/h

Confort
- **Capteur de qualité de l’air PerfectAir**
- Niveau intensif avec rappel automatique
- Déclenchement retardé 10 min.
- Filtre à graisse métallique, résistant au lave-vaisselle
- Témoin de saturation du filtre métallique et à charbon actif
- Contrôle électronique automatique via TouchControl
- 3 puissances d’aspiration + 2 positions intensives

Design
- Tiroir télescopique avec poignée baguette
- Cache-filtre design, entièrement en inox, perforé, résistant au lave-vaisselle
- Éclairage du plan de travail avec modules LED 2×3 W
- Fonction Dimmer

Environnement et sécurité
- Classe d’efficacité énergétique: B*
- Consommation moyenne d’énergie: 37,9 kWh/an*
- Classe d’efficacité ventilateur: B*
- Classe d’efficacité éclairage: A*
- Classe d’efficacité filtre à graisse: B*

Accessoires en option
Voir pages 142–143

Hotte tiroir DFS097A50

CHF 880.–
CHF 817.08

excl. TAR **CHF 2.49** / CHF 2.31

Energy A | 90 cm | EcoSilence Drive

Fonctionnement/Puissance
- Modes évacuation et recyclage d’air
- Pour le fonctionnement en mode recyclage, il est nécessaire d’adapter la hotte moyennant un set de démarrage ou un module CleanAir (accessoire en option)
- Débit d’évacuation niveau intensif 740 m³/h

Confort
- Niveau intensif avec rappel automatique
- Déclenchement retardé 10 min.
- Filtre à graisse métallique, résistant au lave-vaisselle
- Poussoirs avec voyant LED
- 3 niveaux de puissance et 1 niveau intensif

Design
- Tiroir télescopique avec poignée baguette en acier inox
- Éclairage du plan de travail avec modules LED 2×3 W

L’environnement et sécurité
- Classe d’efficacité énergétique: A*
- Consommation moyenne d’énergie: 38,5 kWh/an*
- Classe d’efficacité ventilateur: A*
- Classe d’efficacité éclairage: A*
- Classe d’efficacité filtre à graisse: B*

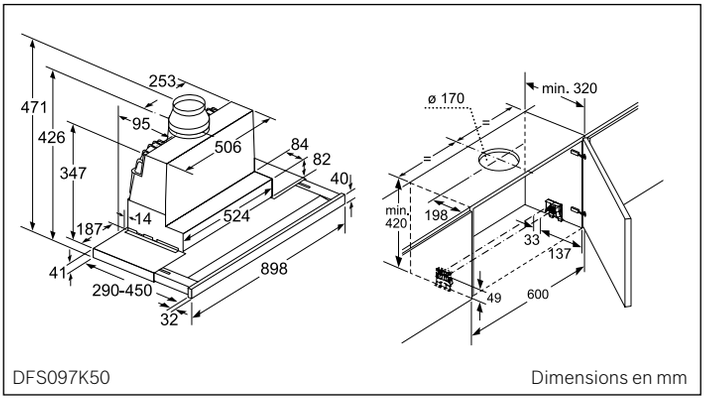

DFS097K50 Dimensions en mm

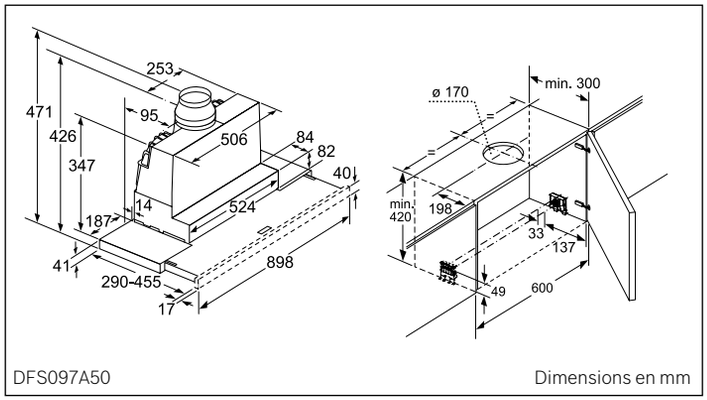

DFS097A50 Dimensions en mm

* Conformément à la réglementation de l’UE no. 65/2014

Hottes aspirantes 60 cm





Hotte aspirante DFR067T50

CHF 890.–
CHF 826.37

excl. TAR **CHF 2.49** / CHF 2.31

Energy B | 60 cm | EcoSilence Drive

Fonctionnement/Puissance
- Modes évacuation et recyclage d'air
- Pour le fonctionnement en mode recyclage, il est nécessaire d'adapter la hotte moyennant un set de démarrage ou un module CleanAir (accessoire en option)
- Débit d'évacuation niveau intensif 700 m^3/h

Confort
- Niveau intensif avec rappel automatique
- Temporisation automatique de 1 à 9 min. pour purifier l'air
- Filtre à graisse métallique, résistant au lave-vaisselle
- Témoin de saturation du filtre métallique et à charbon actif
- Commande électronique avec poussoirs et affichage digital
- 3 puissances d'aspiration + 2 positions intensives
- Module de commande variable: haut/front

Design
- Cache-filtre design, entièrement en inox, perforé, résistant au lave-vaisselle
- Éclairage du plan de travail avec modules LED 2×3 W

Environnement et sécurité
- Classe d'efficacité énergétique: B*
- Consommation moyenne d'énergie: 41,3 kWh/an*
- Classe d'efficacité ventilateur: B*
- Classe d'efficacité Eclairage: A*
- Classe d'efficacité Filtre à graisse: B*

Hotte aspirante DFS067A50

CHF 700.–
CHF 649.95

excl. TAR **CHF 2.49** / CHF 2.31

Energy B | 60 cm | EcoSilence Drive

Fonctionnement/Puissance
- Modes évacuation et recyclage d'air
- Pour le fonctionnement en mode recyclage, il est nécessaire d'adapter la hotte moyennant un set de démarrage ou un module CleanAir (accessoire en option)
- Débit d'évacuation niveau intensif 740 m^3/h

Confort
- Niveau intensif avec rappel automatique
- Déclenchement retardé 10 min.
- Filtre à graisse métallique, résistant au lave-vaisselle
- Poussoirs avec voyant LED
- 3 niveaux de puissance et 1 niveau intensif

Design
- Tiroir télescopique avec poignée baguette en acier inox
- Éclairage du plan de travail avec modules LED 2×3 W

Environnement et sécurité
- Classe d'efficacité énergétique: B*
- La consommation moyenne d'énergie: 38,8 kWh/an*
- Classe d'efficacité ventilateur: A*
- Classe d'efficacité Eclairage: A*
- Classe d'efficacité Filtre à graisse: B*

Accessoires en option
Voir pages 142–143

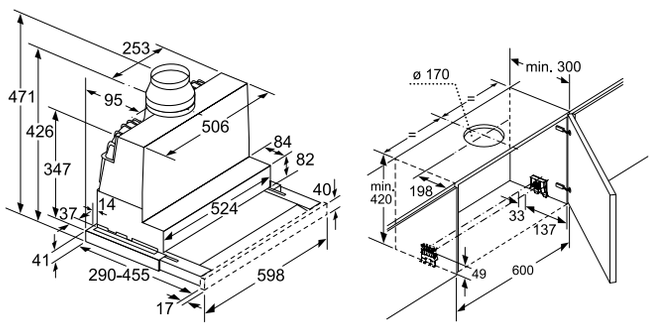

DFR067T50 Dimensions en mm

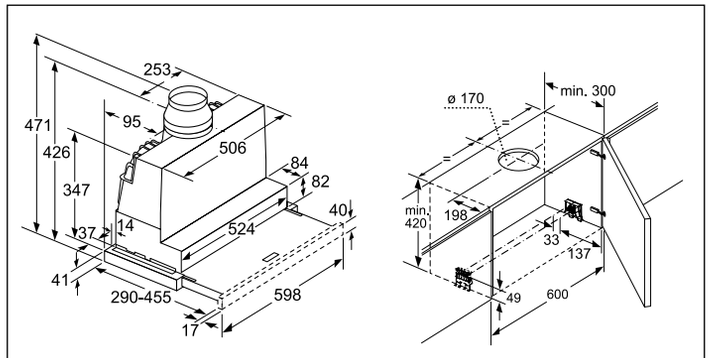

DFS067A50 Dimensions en mm

* Conformément à la réglementation de l'UE no. 65/2014

Tous les prix sont mentionnés à titre indicatif; nos partenaires distributeurs sont libres de fixer leurs prix. Les prix ont été réduits d'env. 40% par rapport à 2019.







Hotte aspirante DFM064A50C

CHF 620.–
CHF 575.67

excl. TAR **CHF 2.49** / CHF 2.31

Energy A | 60 cm | EcoSilence Drive

Fonctionnement/Puissance
- Modes évacuation et recyclage d'air
- Pour le fonctionnement en mode recyclage, il est nécessaire d'adapter la hotte moyennant un set de démarrage ou un module CleanAir (accessoire en option)
- Débit d'évacuation niveau intensif 420 m³/h

Confort
- Niveau intensif avec rappel automatique
- Déclenchement retardé 10 min.
- Filtre à graisse métallique, résistant au lave-vaisselle
- Poussoirs avec voyant LED
- Commande électronique
- 3 niveaux de puissance et 1 niveau intensif

Design
- Tiroir télescopique avec poignée baguette en acier inox
- Éclairage du plan de travail avec modules LED 2×3 W

Environnement et sécurité
- Classe d'efficacité énergétique: A*
- Consommation moyenne d'énergie: 23,6 kWh/an*
- Classe d'efficacité ventilateur: B*
- Classe d'efficacité Eclairage: A*
- Classe d'efficacité Filtre à graisse: C*

Accessoires en option
Voir pages 142–143

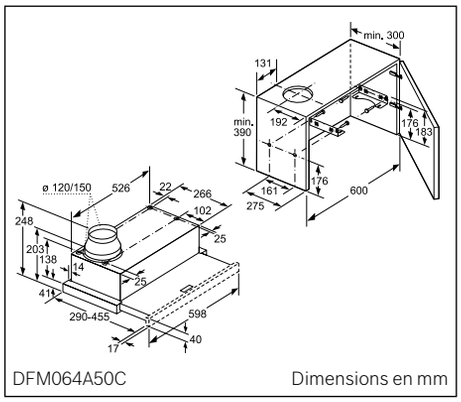

DFM064A50C Dimensions en mm

Hotte aspirante DFT63AA50C

CHF 500.–
CHF 464.25

excl. TAR **CHF 2.49** / CHF 2.31

Energy D | 60 cm | EcoSilence Drive

Fonctionnement / Puissance
- En mode évacuation et recyclage d'air
- Extraction d'air selon la norme DIN/EN 61591 en fonctionnement normal: 360 m³/h
- Niveau de bruit en puissance min./max. Puissance normal 62/68 dB*

Confort
- Pour une installation dans une unité murale de 60 cm de large
- 3 vitesses d'aspiration
- 1 unité
- Filtre à graisse métallique, résistant au lave-vaisselle

Design
- Éclairage du plan de travail avec 2×LED spot 3W
- Bandeau de commande avec boutons pressoirs

Environnement et la sécurité
- Classe d'efficacité énergétique: D*
- La consommation moyenne d'énergie:68 kWh/an*
- Fan-classe d'efficacitè: E *
- Classe d'efficacité Éclairage : D*
- Classe d'efficacité Filtres à graisse: D*

Accessoires en option
Voir pages 142–143

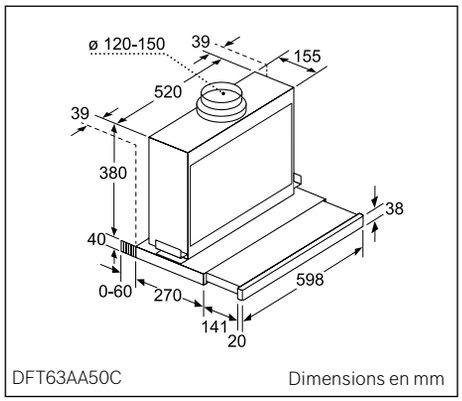

DFT63AA50C Dimensions en mm

Hotte aspirante DFM064W50C

CHF 410.–
CHF 380.69

excl. TAR **CHF 2.49** / CHF 2.31

Energy C | 60 cm

Fonctionnement/Puissance
- Modes évacuation et recyclage d'air
- Pour le fonctionnement en mode recyclage, il est nécessaire d'adapter la hotte moyennant un set de démarrage (accessoire en option)
- Débit d'évacuation niveau intensif 400 m³/h

Confort
- Mise en marche et arrêt automatiques par actionnement de la surface filtrante mobile
- Filtre à graisse métallique, résistant au lave-vaisselle
- Touches à bascule
- 3 vitesses d'aspiration

Design
- Tiroir télescopique avec poignée baguette en acier inox
- Éclairage du plan de travail avec 2×lampes halogènes de 20 W

Environnement et sécurité
- Classe d'efficacité énergétique: C*
- Consommation moyenne d'énergie: 68,3 kWh/an*
- Classe d'efficacité ventilateur: C*
- Classe d'efficacité Eclairage: E*
- Classe d'efficacité Filtre à graisse: B*

Accessoires en option
Voir pages 142–143

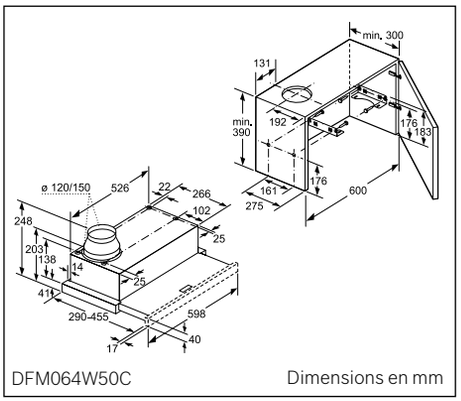

DFM064W50C Dimensions en mm

* Conformément à la réglementation de l'UE no. 65/2014

Tous les prix sont mentionnés à titre indicatif; nos partenaires distributeurs sont libres de fixer leurs prix. Les prix ont été réduits d'env. 40% par rapport à 2019.

Hottes aspirantes



Hotte aspirante
DHL885C
Inox

CHF 1’110.–
CHF 1’030.64

excl. TAR **CHF 2.49** / CHF 2.31

Energy C | 90 cm

Fonctionnement/Puissance
- En mode évacuation et recyclage d’air
- Pour le fonctionnement en mode recyclage, il est nécessaire d’adapter la hotte moyennant un filtre à charbon actif (accessoire en option)
- Capacité d’extraction position intensive: 730 m³/h

Confort
- Niveau intensif avec rappel automatique
- Filtre à graisse métallique, résistant au lave-vaisselle
- Commande électronique
- Poussoirs avec voyant LED
- 3 niveaux de puissance et 1 niveau intensif

Design
- Aspiration périphérique
- Cache-filtre design, entièrement en inox
- Eclairage du plan de travail avec 2×LED spot 1 W

L’environnement et la sécurité
- Classe d’efficacité énergétique: C*
- La consommation moyenne d’énergie: 103,1 kWh/an*
- Classe d’efficacité ventilateur: C*
- Classe d’efficacité éclairage: A*
- Classe d’efficacité filtres à graisse: D*

Accessoires en option
Voir pages 142–143

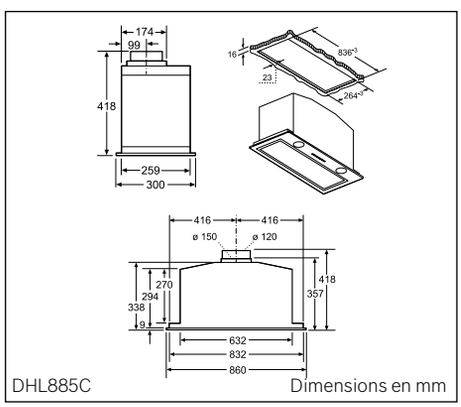

DHL885C Dimensions en mm



Hotte aspirante
DHL785C
Inox

CHF 980.–
CHF 909.94

excl. TAR **CHF 2.49** / CHF 2.31

Energy C | 70 cm

Fonctionnement/Puissance
- En mode évacuation et recyclage d’air
- Pour le fonctionnement en mode recyclage, il est nécessaire d’adapter la hotte moyennant un filtre à charbon actif (accessoire en option)
- Capacité d’extraction position intensive: 730 m³/h

Confort
- Niveau intensif avec rappel automatique
- Filtre à graisse métallique, résistant au lave-vaisselle
- Commande électronique
- Poussoirs avec voyant LED

3 niveaux de puissance et 1 niveau intensif

Design
- Aspiration périphérique
- Cache-filtre design, entièrement en inox
- Eclairage du plan de travail avec 2×LED spot 1 W

L’environnement et la sécurité
- Classe d’efficacité énergétique: C*
- La consommation moyenne d’énergie: 104,2 kWh/an*
- Classe d’efficacité ventilateur: C*
- Classe d’efficacité éclairage: A*
- Classe d’efficacité filtres à graisse: D*

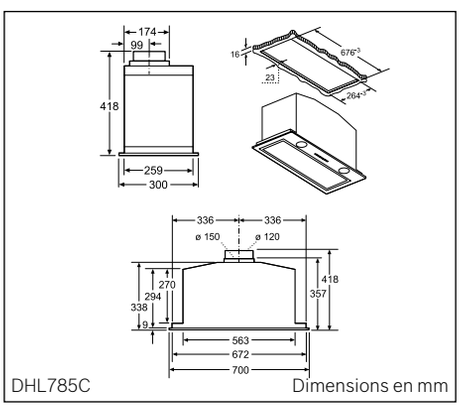

DHL785C Dimensions en mm

* Conformément à la réglementation de l’UE no. 65/2014

Tous les prix sont mentionnés à titre indicatif; nos partenaires distributeurs sont libres de fixer leurs prix. Les prix ont été réduits d'env. 40% par rapport à 2019.



Hotte aspirante
DHL575C **CHF 850.–**
Inox *CHF 789.23*

excl. TAR **CHF 2.49** / CHF 2.31

Energy C | 50 cm

Fonctionnement/Puissance
- En mode évacuation et recyclage d'air
- Pour le fonctionnement en mode recyclage, il est nécessaire d'adapter la hotte moyennant un filtre à charbon actif (accessoire en option)
- Capacité d'extraction position intensive: 610 m³/h

Confort
- Niveau intensif avec rappel automatique
- Filtre à graisse métallique, résistant au lave-vaisselle
- Commande électronique
- Poussoirs avec voyant LED

3 niveaux de puissance et 1 niveau intensif

Design
- Aspiration périphérique
- Cache-filtre design, entièrement en inox
- Eclairage du plan de travail avec 2×LED spot 1 W

L'environnement et la sécurité
- Classe d'efficacité énergétique: C*
- La consommation moyenne d'énergie: 90,2 kWh/an*
- Fan-classe d'efficacité: C*
- Classe d'efficacité Eclairage: A*
- Classe d'efficacité Filtres à graisse: D*

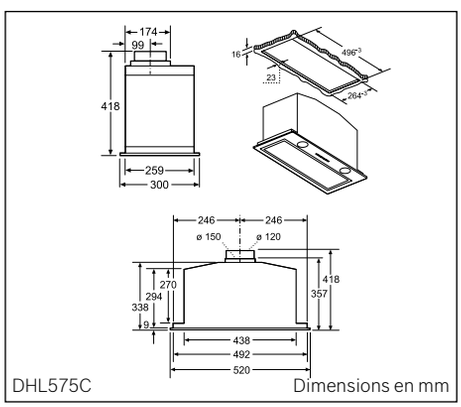

DHL575C Dimensions en mm

Accessoires en option
Voir pages 142–143

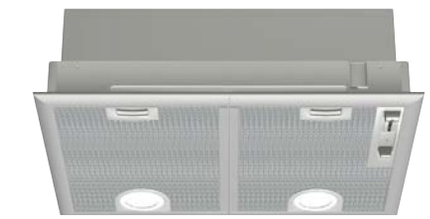

Hotte aspirante
DHL555BL **CHF 620.–**
Inox *CHF 575.67*

excl. TAR **CHF 2.49** / CHF 2.31

Energy C | 50 cm | LED

Fonctionnement/Puissance
- En mode évacuation et recyclage d'air
- Pour le fonctionnement en mode recyclage, il est nécessaire d'adapter la hotte
- moyennant un filtre à charbon actif (accessoire en option)
- Débit d'évacuation selon DIN/EN 61591 max. en régime normal 420 m³/h, niveau
- intensif 650 m³/h
- 2 moteurs des ventilateurs
- Cursore
- 3 niveaux de puissance et 1 niveau intensif
- filtre a graisse métallique avec cadre Aluminium, lavable au lave vaisselle
- Eclairage du plan de travail avec lampes halogènes 2×20 W

L'environnement et la sécurité
- Classe d'efficacité énergétique: C*
- La consommation moyenne d'énergie: 79,8 kWh/an*
- Fan-classe d'efficacité: D *
- Classe d'efficacité Eclairage : A*
- Classe d'efficacité Filtres à graisse: B*

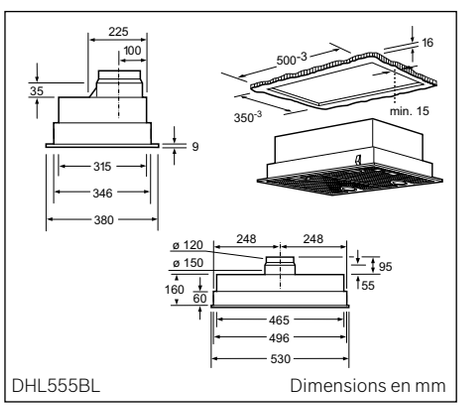

DHL555BL Dimensions en mm

* Conformément à la réglementation de l'UE no. 65/2014

Tous les prix sont mentionnés à titre indicatif; nos partenaires distributeurs sont libres de fixer leurs prix. Les prix ont été réduits d'env. 40% par rapport à 2019.

Hotte box integrée



Hotte box integrée, 60 cm
DBB66AF50 **CHF 590.–**
CHF 547.82

excl. TAR **CHF 2.49** / CHF 2.31

Fonctionnement/Puissance
- Pour armoires prévues à cet effet, hottes et îlots de cuisine
- En mode évacuation et recyclage d'air
- Pour le fonctionnement en mode recyclage, il est nécessaire d'adapter la hotte moyennant un filtre à charbon actif (accessoire en option)
- Evacuation selon la norme DIN/EN 61591 max. 620 m³/h, 1 unité
- Sélecteur rotatif, escamotable
- 3 niveaux de puissance
- Eclairage du plan de travail avec 2×LED spot 2,5W
- Evacuation vers le haut ou l'arrière

L'environnement et la sécurité
- Classe d'efficacité énergétique: A*
- La consommation moyenne d'énergie: 56,5 kWh/an*
- Classe d'efficacité ventilateur: A*
- Classe d'efficacité éclairage: A*
- Classe d'efficacité filtres à graisse: C*





Accessoires en option
Voir pages 142–143

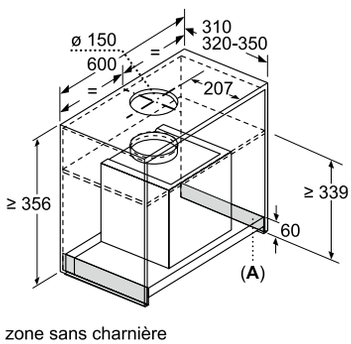

A : zone sans charnière

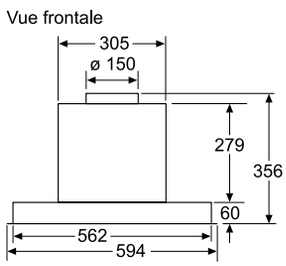

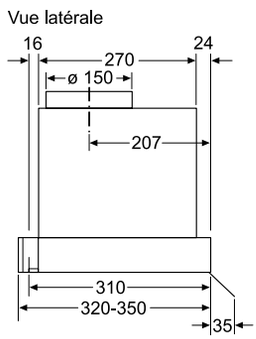

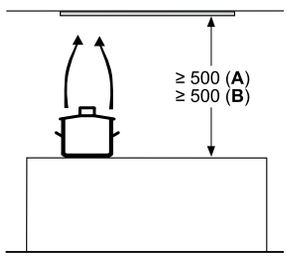

en partant du bord supérieur du porte-casseroles :
A : électr. min. 500 mm
B : gaz min. 500 mm

DBB66AF50

Dimensions en mm

* Conformément à la réglementation de l'UE no. 65/2014

Tous les prix sont mentionnés à titre indicatif; nos partenaires distributeurs sont libres de fixer leurs prix. Les prix ont été réduits d'env. 40% par rapport à 2019.

Hotte aspirante Hottes suspendues







Hotte aspirante
DEM63AC00 **CHF 430.–**
CHF 399.26

excl. TAR **CHF 2.49** / CHF 2.31

Energy D | 60 cm | LED

Fonctionnement/Puissance
- Pour armoires prévues à cet effet, hottes et îlots de cuisine
- Modes évacuation et recyclage d'air
- Pour le fonctionnement en mode recyclage, il est nécessaire d'adapter la hotte moyennant un filtre à charbon actif (accessoire en option)
- Évacuation selon la norme DIN/EN: 61591: max. 360 m³/h
- 1 unité
- Bandeau de commande avec boutons pressoirs
- 3 niveaux de puissance
- Éclairage du plan de travail avec 2×LED spot 3 W E14
- Évacuation vers le haut ou l'arrière

Environnement et sécurité
- Classe d'efficacité énergétique: D*
- La consommation moyenne d'énergie: 65,7 kWh/an*
- Classe d'efficacité ventilateur: E*
- Classe d'efficacité éclairage: A*
- Classe d'efficacité filtres à graisse: C*

Accessoires en option
Voir pages 142–143

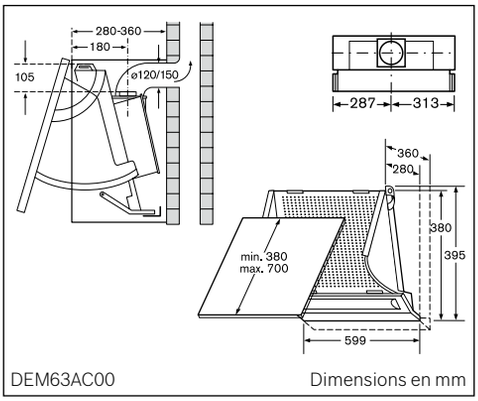

DEM63AC00 Dimensions en mm

Hotte aspirante suspendue
DHU965EL, 90 cm **CHF 650.–**
Inox *CHF 603.53*
DHU665EL, 60 cm **CHF 590.–**
Inox *CHF 547.82*

excl. TAR **CHF 2.49** / CHF 2.31

Energy D | 90 cm | 60 cm | LED

Fonctionnement/Puissance
- Modes évacuation et recyclage d'air
- Pour le fonctionnement en mode recyclage, il est nécessaire d'adapter la hotte moyennant un filtre à charbon actif (accessoire en option)
- Évacuation selon la norme DIN/EN 61591: max. 360 m³/h
- 1 moteur
- Commande électronique par poussoirs
- 3 vitesses d'aspiration
- Filtre à graisse métallique, résistant au lave-vaisselle
- Éclairage du plan de travail avec 2×LED-Spot 2,1W

Environnement et sécurité
- Classe d'efficacité énergétique: D*
- Consommation moyenne d'énergie: 96.8 kWh/an*
- Classe d'efficacitè ventilateur: E *
- Classe d'efficacité Éclairage : A*
- Classe d'efficacité filtres à graisse: C*

Accessoires en option
Voir pages 142–143

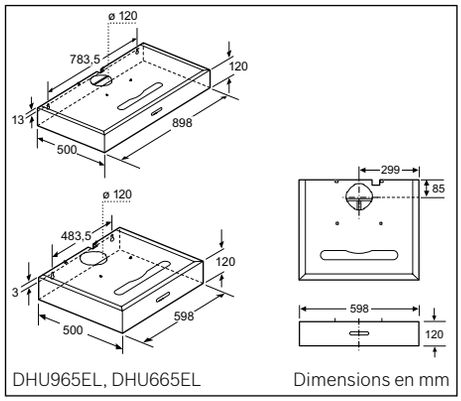

DHU965EL, DHU665EL Dimensions en mm

Hotte classique 60 cm
DUL62FA21 **CHF 220.–**
Blanc *CHF 204.27*

excl. TAR **CHF 2.49** / CHF 2.31

Energy D | 60 cm | LED

Fonctionnement/Puissance
- Modes évacuation et recyclage d'air
- Pour le fonctionnement en mode recyclage, il est nécessaire d'adapter la hotte moyennant un filtre à charbon actif (accessoire en option)
- Évacuation selon la norme DIN/EN 61591: max. 250 m³/h
- 1 moteur
- Interrupteur à glissière
- 3 vitesses d'aspiration
- Filtre non-tissé
- Déflecteur en verre transparent ajustable en continu
- Éclairage du plan de travail avec 1×LED spot 4 W E14

Environnement et sécurité
- Classe d'efficacité énergétique: D*
- Consommation moyenne d'énergie: 69.3 kWh/an*
- Classe d'efficacitè ventilateur: E *
- Classe d'efficacité Éclairage : E*
- Classe d'efficacité filtres à graisse: D*

Accessoires en option
Voir pages 142–143

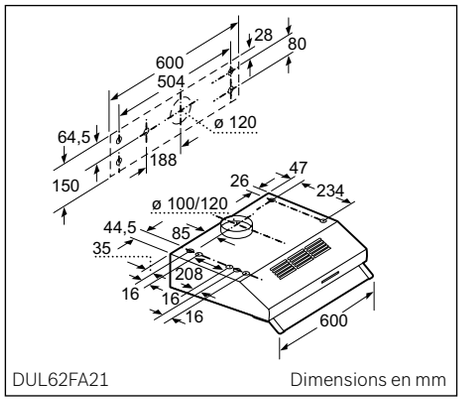

DUL62FA21 Dimensions en mm

* Conformément à la réglementation de l'UE no. 65/2014

Tous les prix sont mentionnés à titre indicatif; nos partenaires distributeurs sont libres de fixer leurs prix. Les prix ont été réduits d'env. 40% par rapport à 2019.

Accessoires en option

Modèle	Prix CHF incl. TVA	*Prix CHF excl. TVA*	Désignation
DHZ1223	**479.–**	444.75	Canal de ventilation inox 100 cm
DHZ1225	**479.–**	444.75	Canal de ventilation inox 100 cm
DHZ1231	**251.–**	233.05	Elément de fixation droite/gauche
DHZ1233	**628.–**	583.1	Canal de ventilation inox 150 cm
DHZ1235	**628.–**	583.1	Canal de ventilation inox 150 cm
DHZ1241	**260.–**	241.1	Elément de fixation avant/arrière
DHZ1246	**896.–**	831.94	Canal de ventilation inox 110 cm
DHZ1251	**229.–**	212.63	Elément de fixation 50 cm
DHZ1253	**417.–**	387.19	Elément de fixation 100 cm
DHZ1256	**1092.–**	1013.93	Canal de ventilation inox 160 cm
DHZ1620	**55.–**	51.07	Filtre à graisse métallique
DHZ2140	**41.–**	38.07	Filtre à graisse
DHZ2400	**59.–**	54.78	Filtre charbon actif
DHZ2701	**59.–**	54.78	Filtre à charbon actif
DHZ5325	**106.–**	98.42	Kit pour 1er équip. à recyclage d'air
DHZ5345	**128.–**	118.85	Kit pour 1er équip. à recyclage d'air
DHZ5385	**138.–**	128.13	Kit pour 1er équip. à recyclage d'air
DHZ7305	**64.–**	59.42	Filtre charbon actif
DHZ7402	**103.–**	95.64	Partie d'assemblage
DSZ4565	**85.–**	78.92	Set de recyclage
DSZ4545	**80.–**	74.28	Set de recyclage
DSZ4660	**263.–**	244.2	Cadre d'abaissement 60 cm
DSZ4960	**306.–**	284.12	Cadre d'abaissement 90 cm
DSZ4920	**173.–**	160.63	Set de montage pour armoire haute 90 cm
DSz4952	**99.–**	91.92	Baguette frontale blanche
DSZ4956	**99.–**	91.92	Poignée noire
DSZ4652	**84.–**	77.99	Bandeau finition, blanc
DSZ4656	**84.–**	77.99	Bandeau finition, noir
DSZ4655	**97.–**	90.06	Baguette frontale inox
DSZ4675	**122.–**	113.28	Baguette poignée en acier inox pour module de commande var.
DWZ0IT0P0	**445.–**	413.18	Filtre à charbon CleanAir régénérable
DWZ0DX0U0	**128.–**	118.85	Set de recyclage
DZZ0XX0P0	**470.–**	436.4	Filtre à charbon CleanAir régénérable
DWZ0AF0R0	**584.–**	542.25	Set de recyclage régénérable sans canal
DWZ0AF0S0	**584.–**	542.25	Set de recyclage régénérable
DWZ0AF0T0	**227.–**	210.77	Set de recyclage sans canal
DWZ0AF0U0	**227.–**	210.77	Set de recyclage
DWZ0AK0S0	**584.–**	542.25	Set de recyclage régénérable
DWZ0AK0R0	**584.–**	542.25	Set de recyclage régénérable sans canal
DWZ0AK0U0	**227.–**	210.77	Set de recyclage
DWZ0AK0T0	**227.–**	210.77	Set de recyclage sans canal
DHZ5605	**179.–**	166.2	Set de recyclage
DIZ0JC5D0	**800.–**	742.80	Kit de recyclage régénerable inox
DIZ2CX5C6	**620.–**	575.67	Kit de recyclage CleanAir Plus
DZZ1XX1B6	**140.–**	129.99	Filtre à charbon CleanAir Plus
DWZ1CX1I6	**180.–**	167.13	Kit de recyclage CleanAir Plus
DWZ0DX0A0	**70.–**	65.00	Filtre à charbon actif
DWZ1IX1C6	**320.–**	297.12	Kit de recyclage CleanAir Plus
DWZ1IX1B6	**160.–**	148.56	Filtre à charbon CleanAir Plus
DSZ4561	**66.–**	61.281	Filtre à charbon actif (remplacement)
DHZ5316	**140.–**	129.99	Filtre à charbon actif
DWZ0AX5K0	**456.–**	423.39	Rallonge cheminée de hotte 1000mm, inox
DWZ0AX5L0	**628.–**	583.10	Rallonge cheminée de hotte 1500mm, inox
DWZ1AX6E1	**456.–**	423.39	Cheminée noir
DIZ0JX0P0	**470.–**	436.39	Filtre à charbon régénerable
DIZ1JX1B6	**160.–**	148.56	Filtre à charbon CleanAir Plus
DWZ0AF0A0	**140.–**	129.99	Filtre à charbon actif (remplacement)
DWZ0AK0A0	**140.–**	129.99	Filtre à charbon actif
DHZ5346	**140.–**	129.99	Filtre à charbon actif (remplacement)
DWZ2CX5C6	**320.–**	297.12	Kit de recyclage CleanAir Plus
DHZ5326	**70.–**	64.995	Filtre à charbon actif (remplacement)
DWZ1FX5C6	**260.–**	241.41	Kit de recyclage CleanAir Plus
DWZ0XX0I0	**130.–**	120.70	Kit de recyclage CleanAir Plus
DWZ0XX0J0	**570.–**	529.24	IKit de recyclage régénerable ext.
DWZ1DX1I6	**180.–**	167.13	Kit de recyclage CleanAir Plus
DSZ4551	**66.–**	61.281	Filtre à charbon actif (remplacement)
DWZ0IB0U0	**179.–**	166.20	Kit de recyclage
DWZ0IM0A0	**66.–**	61.281	Filtre à charbon actif (remplacement)
DWZ1AX5C6	**310.–**	287.83	Kit de recyclage CleanAir Plus

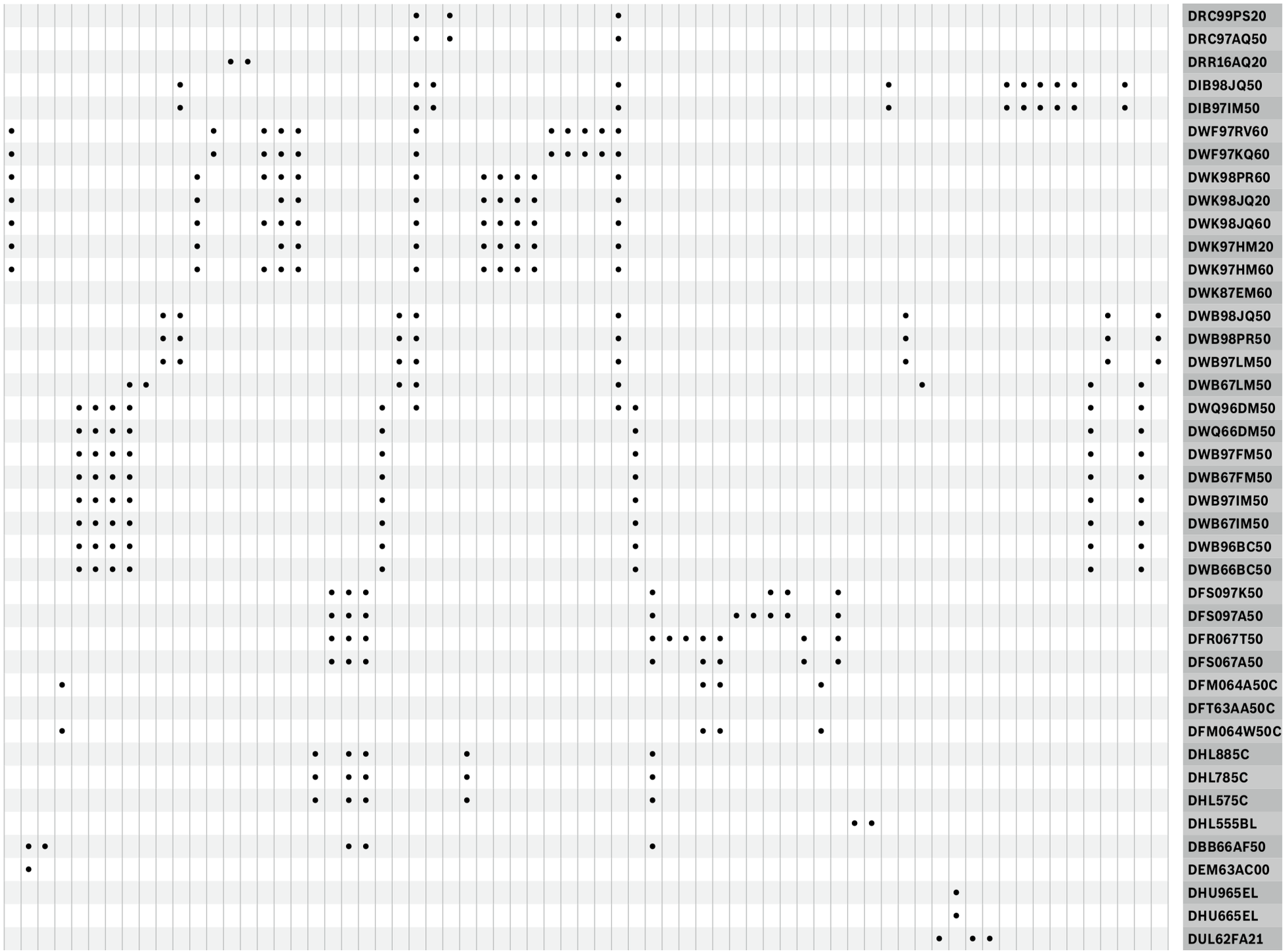
DRC99PS20
DRC97AQ50
DRR16AQ20
DIB98JQ50
DIB97IM50
DWF97RV60
DWF97KQ60
DWK98PR60
DWK98JQ20
DWK98JQ60
DWK97HM20
DWK97HM60
DWK87EM60
DWB98JQ50
DWB98PR50
DWB97LM50
DWB67LM50
DWQ96DM50
DWQ66DM50
DWB97FM50
DWB67FM50
DWB97IM50
DWB67IM50
DWB96BC50
DWB66BC50
DFS097K50
DFS097A50
DFR067T50
DFS067A50
DFM064A50C
DFT63AA50C
DFM064W50C
DHL885C
DHL785C
DHL575C
DHL555BL
DBB66AF50
DEM63AC00
DHU965EL
DHU665EL
DUL62FA21

Réfrigérateurs et congélateurs.

Grâce à nous, une technologie dernier cri qui se voit. A la réduction de votre facture d'électricité. C'est le constat réjouissant d'une efficacité maximale. Nos réfrigérateurs et congélateurs sont dotés de propriétés qui vous garantissent d'avoir toujours des aliments frais et de bénéficier des meilleures classes d'efficacité énergétique.




VitaFresh pro
0°C
VitaFresh pro

Technologie de froid, puissance cool, efficacité glacée.

Tous les appareils encastrables s'intègrent de façon presque invisible dans chaque cuisine intégrée. Mais voici ce que l'on ne vous cachera pas dans la cuisine: la qualité, la puissance et le confort typiques et sans faille de Bosch.

Les points forts



Panneau de commande TouchControl: l'élégant panneau de commande TouchControl vous permet de voir la température programmée et de régler celle-ci très facilement. Les compartiments de réfrigération et de congélation peuvent être réglés séparément et avec précision.



Économie de temps, d'argent et de travail: Avec **NoFrost** plus jamais de dégivrage.



Le système **LowFrost** vous épargne beaucoup de travail, car il réduit considérablement la formation de glace. Les combinés SmartCool doivent donc être dégivrés beaucoup moins souvent et la consommation d'énergie reste constante.



VarioZone: flexibilité totale dans le compartiment de congélation
Toutes les clayettes en verre de sécurité de la zone de congélation se retirent facilement pour créer plus d'espace. Par exemple, pour stocker un gâteau à plusieurs couches ou une dinde entière. Des aliments de grande taille comme une pizza format familial peuvent être empilés sans problème sur les surfaces en verre.

Les équipements mentionnés ne sont pas disponibles sur tous les appareils.

Les caractéristiques des réfrigérateurs et congélateurs de A à Z

Eclairage LED
Des lampes LED, disposées en parallèle, sont encastrées quasiment à fleur de la paroi latérale et permettent ainsi de gagner de la place. Inclinées vers l'arrière, elles offrent un éclairage homogène et anti-éblouissant de la zone de réfrigération. Grâce à leur durée de vie extrêmement longue, elles tiendront toute la durée de vie de l'appareil.

Les appareils de la **classe d'efficacité énergétique A+++** consomment jusqu'à 35 % d'électricité de moins que la valeur limite de la classe A++.

Charnières plates avec amortissement professionnel
La porte du réfrigérateur se ferme pratiquement sans bruit, grâce à un système d'aide à la fermeture (dispositif SoftClose) et même automatiquement à partir d'un faible angle d'ouverture (env. 25 °). Le système d'amortissement professionnel ralentit automatiquement la fermeture, afin que les enfants ne se coincent pas les doigts, par exemple.

Les capteurs de **FreshSense** contrôlent en permanence le degré de chaleur environnant et régulent en conséquence la température du réfrigérateur et du congélateur.

EasyAccess Shelf: Tablettes télescopiques pour accéder facilement aux provisions stockées à l'arrière.
Les clayettes en verre incassable peuvent être tirées pour faciliter le rangement et l'accès à vos aliments. En outre, elles vous permettent à tout moment d'avoir une vue d'ensemble de vos provisions, même si elles sont rangées à l'arrière.

VarioShelf
La clayette divisible VarioShelf en verre de sécurité peut être facilement réglée et permet ainsi un rangement facile. Idéale pour les articles plus volumineux tels que les bouteilles ou les bols, elle vous offre une flexibilité totale lorsque vous avez besoin de plus d'espace.



Les systèmes fraîcheur VitaFresh



Le système fraîcheur VitaFresh Pro

Avec VitaFresh Pro, grâce à la technique 0 °C, la température est maintenue exactement à 0 °C dans une zone séparée du réfrigérateur. Tous les tiroirs VitaFresh Pro reposent confortablement sur des rails télescopiques et sont ainsi parfaitement accessibles. Un tiroir sec offre des conditions de stockage idéales pour le poisson et la viande et garantit une fraîcheur particulièrement durable. Dans le tiroir VitaFresh Pro pour fruits et légumes, les températures autour de 0 °C et une humidité optimale de l'air créent les conditions climatiques idéales pour garantir une longue conservation: l'humidité idéale de l'air pour les fruits, légumes ou une charge mixte se règle facilement avec le sélecteur rotatif. Les vitamines et sels minéraux sont ainsi préservés longtemps.



Le système fraîcheur VitaFresh Plus

Dans le tiroir VitaFresh Plus pour le poisson et la viande, on peut régler la température en fonction de la température sélectionnée pour le réfrigérateur, sur une valeur autour de 0 °C. Il existe un grand tiroir supplémentaire pour les fruits et légumes. Ce tiroir dispose d'un régulateur coulissant qui permet de réguler l'humidité de l'air: si le taux d'humidité est faible, les fruits restent croquants plus longtemps, tandis que les légumes ou les charges mixtes requièrent un taux d'humidité élevé.



Le système fraîcheur VitaFresh

Pour le tiroir VitaFresh, on peut très facilement régler l'humidité de l'air au moyen du régulateur coulissant: faible pour les fruits ou élevée pour les légumes ou les charges mixtes. Cela permet de préserver plus longtemps les vitamines et les arômes. Dans le tiroir VitaFresh pour le poisson et la viande, on peut régler la température en fonction de la température sélectionnée pour le réfrigérateur, sur une valeur autour de 0 °C. Les aliments délicats restent ainsi frais nettement plus longtemps – dans un milieu hygiénique, sec et sans transfert d'odeurs.

Quel réfrigérateur-congélateur combiné vous convient le mieux?

	Éclairage par LED	**Stockage aisé** EasyAccess tray, EasyAccess Shelf et VarioZone dans le compartiment de congélation. *	VitaFresh
Série | **8**	**Éclairage par LED premium**	•	**VitaFresh Pro** Les fruits et les légumes conservent leurs vitamines et leur fraîcheur jusqu'à **3 fois plus longtemps.**
Série | **6**		*	**VitaFresh Plus** Les fruits et les légumes conservent leurs vitamines et leur fraîcheur jusqu'à **2 fois plus longtemps.**
Série | **4**	•	*	**VitaFresh** Les fruits et les légumes restent frais et riches en vitamine plus longtemps.







* Disponibles uniquement pour une sélection d'appareils

Appareils de froid et congélateurs – Aperçu de l'assortiment intégrable.

	Hauteur niche (cm)	Classe d'efficacité	NoFrost	Éclairage LED	Fermeture douce	VitaFresh pro	VitaFresh plus	Home Connect	Page
Réfrigérateurs haute de gamme avec zone 0°C									
KIF86PF30	177.5	A++	●	●		●			152
KIF87PF30	177.5	A++		●		●			152
KIF81PF30H	177.5	A++		●		●			153
KIF82PF30	177.5	A++		●		●			153
Réfrigérateurs-congélateurs avec zone 0 °C									
KIF51AF30	140	A++		●		●			154
KIF41AF30	122.5	A++		●		●			154
Réfrigérateurs-congélateurs									
KIS86HD40	177.5	A+++		●	●		●	●	156
KIS87AD40	177.5	A+++		●	●		●		157
KIS87AD31H	177.5	A++		●	●		●		157
KIL82AD40	177.5	A+++		●	●		●		158
KIL82AD31H	177.5	A++		●	●		●		158
KIR81AD30	177.5	A++		●	●		●		159
KIS77AD30H	158	A++		●	●		●		160
KIL72AD40	158	A+++		●	●		●		161
KIL72AD31H	158	A++		●	●		●		161
KIL52AD40	140	A+++		●	●		●		162
KIR51AD40	140	A+++		●	●		●		162
KIL42AD40	122.5	A+++		●	●		●		164
KIL42AD31H	122.5	A++		●	●		●		164
KIL42AE31H	122.5	A++		●	●		●		164
KIR41AD40	122.5	A+++		●	●		●		165
KIL32SD30	102.5	A++		●	●		●		166
KIR31SD30	102.5	A++		●	●		●		166
KIL22AD31H	88	A++		●	●		●		167
KIR21AD40	88	A+++		●	●		●		167
KUL15A65CH	82	A++			●				168
Congélateurs									
GIV21AD30	88	A++			●				169
GIV11AD30	72	A++			●				169



Les caractéristiques des nouveaux réfrigérateurs haut de gamme de 177,5 cm de hauteur.

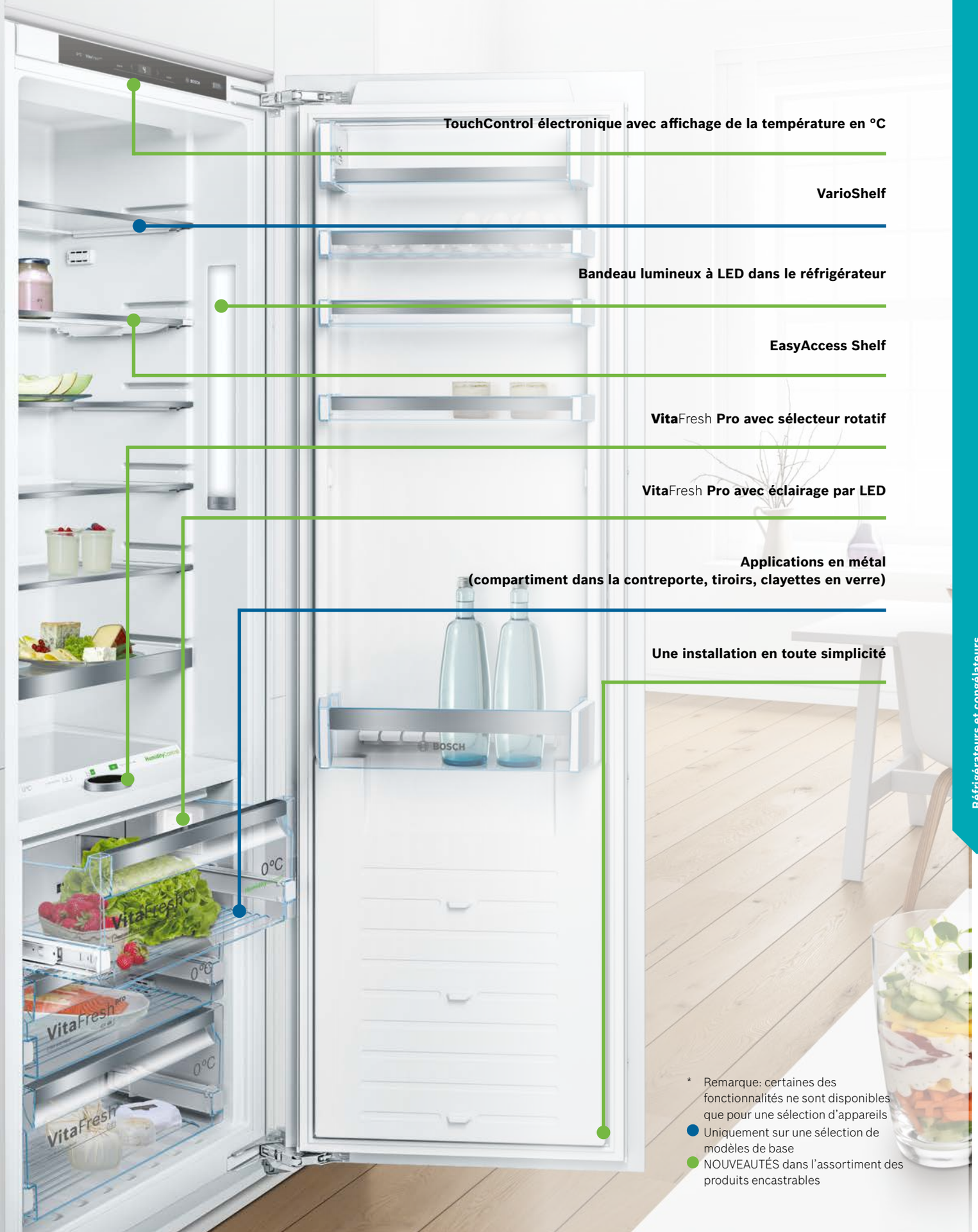

* Remarque: certaines des fonctionnalités ne sont disponibles que pour une sélection d'appareils

● Uniquement sur une sélection de modèles de base

● NOUVEAUTÉS dans l'assortiment des produits encastrables

Réfrigérateur intégrable Premium

avec VitaFresh Pro





Réfrigérateur
KIF86PF30
Intégrable, VitaFresh Pro

CHF 2'580.–
CHF 2'395.54

excl. TAR **CHF 28.00** / CHF 26.00

Informations générales
- Eclairage LED dans le réfrigérateur
- NoFrost – fini la corvée du dégivrage!
- Réglage électronique de la témperature digitale
- FreshSense – température constante via la technologie des capteurs intelligents
- Température de chaque zone réglable séparément
- SuperRéfrigération avec arrêt automatique

Réfrigérateur
- 3 clayettes en verre de sécurité (2 réglables en hauteur), dont 1×VarioShelf, divisible et escamotable
- 2 balconnets dont 1 compartiment crèmerie

Système fraîcheur
- Volume utile zone proche de 0 °C: 55 l
- 1 tiroir VitaFresh Pro 0 °C avec contrôle d'humidité – les fruits et légumes restent frais

Congélateur
- 3 tiroirs de surgélation transparents, dont 1 BigBox
- VarioZone – clayette en verre extractible pour plus d'espace!

Informations techniques
- Consommation d'énergie: 232 kWh/an
- Volume utile total: 223 l
- Volume net partie réfrigérateur: 156 l
- Partie Congélation ★★★★: 67 l
- Capacité de congélation en 24 h: 8 kg
- Conservation en cas de panne: 13 heures
- Charnières à droite, réversibles (gauche + CHF 50.– net)
- Charnières plates
- Dimensions de la niche (H×L×P): 177,5 cm×56,0 cm×55,0 cm

Accessoires
2×accumulateur de froid
3×casier à œufs

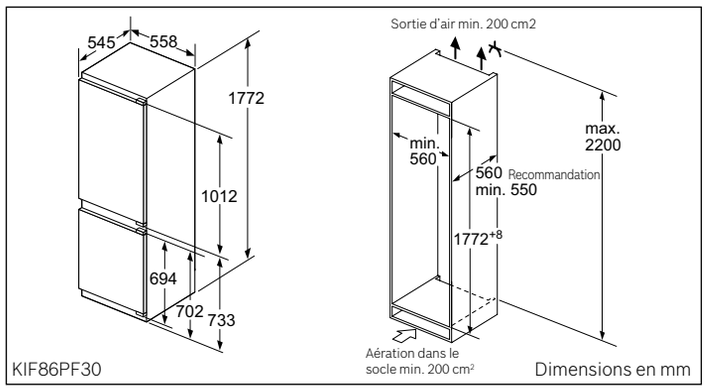

Réfrigérateur
KIF87PF30
Intégrable, VitaFresh Pro

CHF 2'400.–
CHF 2'228.41

excl. TAR **CHF 28.00** / CHF 26.00

Informations générales
- Eclairage LED dans le réfrigérateur
- FreshSense – température constante via la technologie des capteurs intelligents
- Température de chaque zone réglable séparément, électronique
- SuperRéfrigération avec arrêt automatique

frigérateur
- 4 clayettes en verre de sécurité (3 réglables en hauteur), dont 1×VarioShelf, divisible et escamotable, 1×EasyAccess Shelf, amovible
- 3 balconnets dont 1 compartiment crèmerie

Système fraîcheur
- Volume utile zone proche de 0 °C: 56 l
- 1 tiroir VitaFresh Pro 0 °C avec contrôle d'humidité – les fruits et légumes restent frais
- 1 tiroir VitaFresh Pro 0 °C – les viandes et poissons restent frais et riches en vitamines

Congélateur
- VarioZone – clayette en verre extractible pour plus d'espace!
- 2 tiroirs de surgélation transparents, dont 1 BigBox

Informations techniques
- Consommation d'énergie: 226 kWh/an
- Volume utile total: 238 l
- Volume net partie réfrigérateur: 176 l
- Partie Congélation ★★★★: 62 l
- Capacité de congélation en 24 h: 8 kg
- Conservation en cas de panne: 26 heures
- Charnières à droite, réversibles (gauche + CHF 50.– net)
- Charnières plates
- Dimensions de la niche (H×L×P): 177,5 cm×56,0 cm×55,0 cm

Accessoires
2×accumulateur de froid
3×casier à œufs

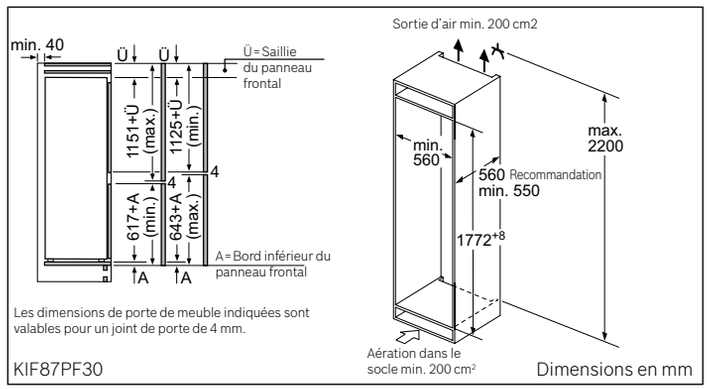

Tous les prix sont mentionnés à titre indicatif; nos partenaires distributeurs sont libres de fixer leurs prix. Les prix ont été réduits d'env. 40% par rapport à 2019.



Réfrigérateur
KIF82PF30
Intégrable, VitaFresh Pro

CHF 2’340.–
CHF 2’172.70

excl. TAR **CHF 28.00** / CHF 26.00



Informations générales
- Eclairage LED dans le réfrigérateur
- Température de chaque zone réglable séparément
- Alarme sonore de porte
- SuperRéfrigération avec arrêt automatique

Réfrigérateur
- 6 clayettes en verre de sécurité, dont 1×VarioShelf divisible et escamotable, 1×EasyAccess Shelf, amovible
- 5 balconnets dont 1 compartiment crèmerie

Système fraîcheur
- Volume utile zone proche de 0 °C: 83 l
- 1 tiroir VitaFresh Pro 0 °C avec contrôle d’humidité – les fruits et légumes restent frais
- 2 tiroirs VitaFresh Pro 0 °C – les viandes et poissons restent frais et riches en vitamines

Congélateur
- 1 compartiment congélateur intérieur

Informations techniques
- Consommation d’énergie: 220 kWh/an
- Volume utile total: 269 l
- Volume net partie réfrigérateur: 254l
- Partie Congélation ★★★★: 15 l
- Capacité de congélation en 24 h: 2.5 kg
- Conservation en cas de panne: 11 heures
- Charnières à droite, réversibles (gauche + CHF 50.– net)
- Charnières plates
- Dimensions de la niche (H×L×P): 177,5 cm×56,0 cm×55,0 cm

Accessoires
3×casier à œufs
1×bac à glaçons

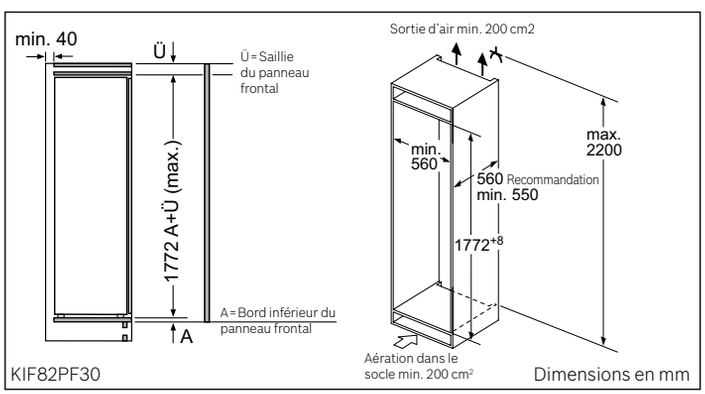

KIF82PF30 Dimensions en mm



Réfrigérateur
KIF81PF30H
Intégrable, VitaFresh Pro

CHF 2’280.–
CHF 2’116.99

excl. TAR **CHF 28.00** / CHF 26.00



Informations générales
- Eclairage LED dans le réfrigérateur
- Régulation de température électronique avec contrôle digital
- FreshSense – température constante via la technologie des capteurs intelligents
- Alarme sonore de porte
- SuperRéfrigération avec arrêt automatique

Réfrigérateur
- 7 clayettes en verre de sécurité (6 réglables en hauteur), dont 1×VarioShelf divisible et escamotable, 1×EasyAccess Shelf, amovible
- 5 balconnets dont 1 compartiment crèmerie

Système fraîcheur
- Volume utile zone proche de 0 °C: 83 l
- 1 tiroir VitaFresh Pro 0 °C avec contrôle d’humidité – les fruits et légumes restent frais
- 2 tiroirs VitaFresh Pro 0 °C – les viandes et poissons restent frais et riches en vitamines

Informations techniques
- Consommation d’énergie: 131 kWh/an
- Volume utile total: 284 l
- Volume net partie réfrigérateur: 284 l
- Charnières à droite, réversibles (gauche + CHF 50.– net)
- Charnières plates
- Dimensions de la niche (H×L×P): 177,5 cm×56,0 cm×55,0 cm

Accessoires
3×casier à œufs

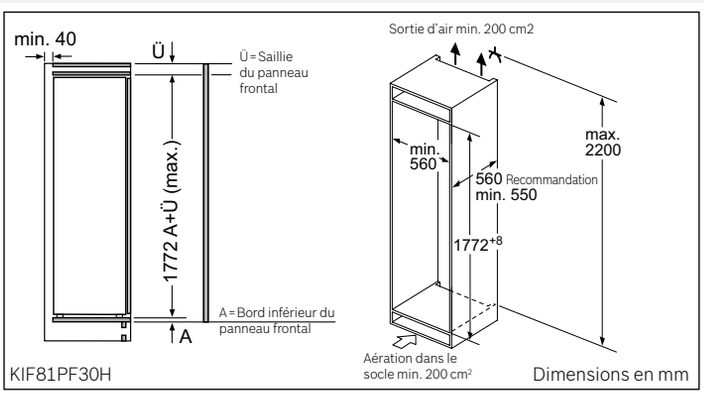

KIF81PF30H Dimensions en mm

Tous les prix sont mentionnés à titre indicatif; nos partenaires distributeurs sont libres de fixer leurs prix. Les prix ont été réduits d'env. 40% par rapport à 2019.

Réfrigérateurs

avec VitaFresh Pro



Green Technology inside

Réfrigérateur KIF51AF30 Intégrable, VitaFresh Pro

CHF 1’870.–
CHF 1’736.30

excl. TAR **CHF 28.00** / CHF 26.00

Energy A++ | 140 cm | VitaFresh | LED

Informations générales
- Eclairage LED
- Régulation de température électronique avec contrôle digital
- FreshSense – température constante via la technologie des capteurs intelligents
- Dégivrage automatique dans le réfrigérateur
- SuperRéfrigération avec arrêt automatique

Réfrigérateur
- 4 balconnets
- 5 clayettes en verre de sécurité (4 réglables en hauteur), dont 1×VarioShelf divisible et escamotable

Système fraîcheur
- 1 tiroir VitaFresh Pro 0°C avec contrôle d’humidité – les fruits et légumes restent frais
- 1 tiroir VitaFresh Pro 0°C – les viandes et poissons restent frais

Informations techniques
- Consommation d’énergie: 124 kWh/an
- Volume utile total: 222 l
- Volume net partie réfrigérateur: 222 l
- Charnières à droite, réversibles (gauche + CHF 50.– net)
- Charnières plates
- Dimensions de la niche (H×L×P): 140,0 cm×56,0 cm×55,0 cm

Accessoires
2×casier à œufs

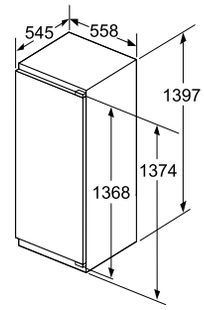

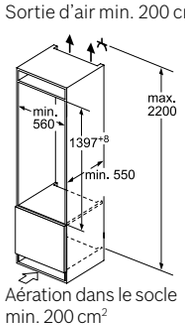

KIF51AF30 Dimensions en mm



Green Technology inside

Réfrigérateur KIF41AF30 Intégrable, VitaFresh Pro

CHF 1’690.–
CHF 1’569.17

excl. TAR **CHF 28.00** / CHF 26.00

Energy A++ | 122,5 cm | VitaFresh | LED

Informations générales
- Eclairage LED
- Régulation de température électronique avec contrôle digital
- FreshSense – température constante via la technologie des capteurs intelligents
- Dégivrage automatique dans le réfrigérateur
- SuperRéfrigération avec arrêt automatique

Réfrigérateur
- 3 balconnets
- 4 clayettes en verre de sécurité (3 réglables en hauteur), dont 1×VarioShelf divisible et escamotable

Système fraîcheur
- 1 tiroir VitaFresh Pro 0°C avec contrôle d’humidité – les fruits et légumes restent frais
- 1 tiroir VitaFresh Pro 0°C – les viandes et poissons restent frais

Informations techniques
- Consommation d’énergie: 120 kWh/an
- Volume utile total: 187 l
- Volume net partie réfrigérateur: 187 l
- Charnières à droite, réversibles (gauche + CHF 50.– net)
- Charnières plates
- Dimensions de la niche (H×L×P): 122,5 cm×56,0 cm×55,0 cm

Accessoires
2×casier à œufs

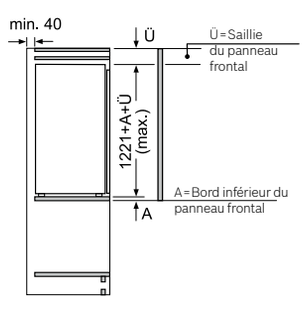

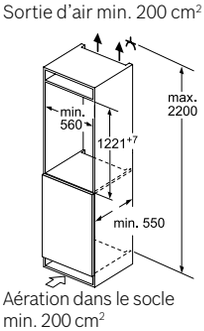

KIF41AF30 Dimensions en mm

Tous les prix sont mentionnés à titre indicatif; nos partenaires distributeurs sont libres de fixer leurs prix. Les prix ont été réduits d'env. 40% par rapport à 2019.

Bosch a une conviction: stocker plus, gâcher moins.

L'une des plus grandes influences que nous pouvons avoir en vue de la protection des futures générations est de réduire notre gaspillage alimentaire: chaque année, 45% de tous les fruits et légumes et près d'un tiers de toute la production alimentaire mondiale destinée à la consommation humaine sont perdus ou gâchés.*

Les réfrigérateurs Bosch, conçus avec précision, peuvent vous aider à réduire votre gaspillage alimentaire. Comment? Des caractéristiques ont été spécialement conçues: un tiroir de conservation maintenu à 0 °C pour une conservation hygiénique des viandes et poissons, ainsi qu'un tiroir de conservation **VitaFresh** spécialement conçu pour prolonger la fraîcheur des fruits et légumes. Le résultat? Plus de goûts, moins de gaspillage.

Mais ce n'est pas là que nous plaçons la limite, notre objectif étant bien plus important: avec notre technologie **VitaFresh,** nous souhaitons soutenir le mouvement «Zéro gaspillage alimentaire» par notre engagement **«ZERO IS HERO».** Car ce que nous voulons, c'est participer à un réel changement dans la vie de tous. Typiquement Bosch.

Une prise de conscience mondiale:

Le gaspillage alimentaire menace notre mode de vie.C'est la raison de la naissance du mouvement Zero Waste, qui s'est propagé à l'échelle mondiale. La définition de la Zero Waste International Alliance (ZWIA)** décrit la philosophie Zero Waste comme suit:

la conservation de toutes les ressources grâce à une production et une consommation responsables, à la réutilisation et récupération de tous les produits, emballages et matériaux, sans les brûler et sans les déverser dans la nature, les océans et mers ou l'air, menaçant l'environnement ou l'espèce humaine.

Comment pouvons-nous agir en tant qu'individus? En commençant simplement par de petits gestes simples au quotidien: c'est eux qui ont le plus d'impact sur le gaspillage de la nourriture. Prenez l'exemple des fruits et légumes. Notre technologie **VitaFresh** vous aide à conserver vos aliments dans les meilleures conditions pour qu'ils restent frais plus longtemps. Résultat? Vous disposez de plus d'aliments que vous pouvez apprécier et vous réduisez votre gaspillage.



C'est pourquoi Bosch s'engage dans le mouvement **«ZERO IS HERO»:** notre programme **«DE ZÉRO À HÉROS»** est notre petite contribution à une grande cause. Nous avons la conviction que l'objectif «Zéro gaspillage alimentaire» n'est pas utopique, mais bien atteignable.

45%

de tous les fruits et légumes au monde qui sont gaspillés*

* Organisation des Nations unies pour l'alimentation et l'agriculture, 2019, SAVE FOOD: Initiative mondiale de réduction des pertes et du gaspillage alimentaires, http://www.fao.org/save-food/resources/keyfindings/infographics/fruit/en, 28th January, 2019

** Homepage: zwia.org

Réfrigérateur-congélateur combiné

avec Home Connect



Home Connect

Green Technology inside

Réfrigérateur-congélateur
KIS86HD40
Intégrable

CHF 2’570.–
CHF 2’386.26

excl. TAR **CHF 28.00** / CHF 26.00

Energy A+++ | 177,5 cm | SafetyGlass | LED | LowFrost | BigBox | VitaFresh

Informations générales
- Eclairage LED dans le réfrigérateur
- **Home Connect:** Home Connect via WLAN
- FreshSense – température constante via la technologie des capteurs intelligents
- Température de chaque zone réglable séparément, électronique
- Système d’alarme optique et acoustique, fonction mémoire de température
- SuperRéfrigération et SuperCongélation avec arrêt automatique

Réfrigérateur
- Power-ventilation avec AirFreshFilter avec AntiBacteria
- 5 clayettes en verre de sécurité (4 réglables en hauteur), dont 1×VarioShelf, divisible et escamotable, 1×EasyAccess Shelf, amovible
- 5 balconnets dont 1 compartiment crèmerie

Système fraîcheur
- 1 tiroir VitaFresh Plus avec contrôle de l’humidité – les fruits et légumes restent frais

Congélateur
- 3 tiroirs de surgélation transparents, dont 1 BigBox
- VarioZone – clayette en verre extractible pour plus d’espace!

Informations techniques
- Consommation d’énergie: 151 kWh/an
- Volume utile total: 260 l
- Volume net partie réfrigérateur: 186 l
- Partie Congélation ★★★★: 74 l
- Capacité de congélation en 24 h: 10 kg
- Conservation en cas de panne: 33 heures
- Charnières à droite, réversibles (gauche + CHF 50.– net)
- Charnières plates avec SoftClose
- Dimensions de la niche (H×L×P): 177,5 cm×56,0 cm×55,0 cm

Accessoires
2×accumulateur de froid
2×casier à œufs
1×bac à glaçons

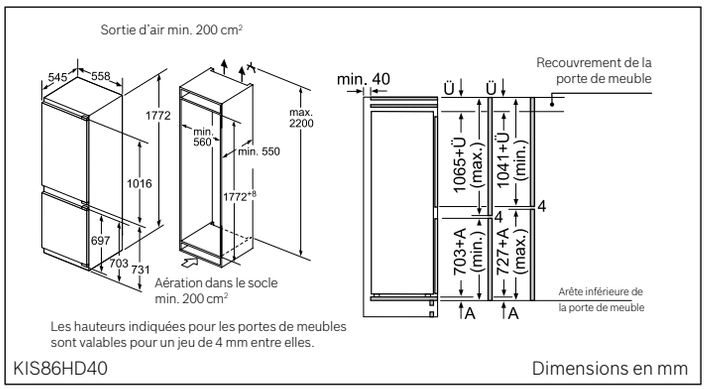

KIS86HD40 Dimensions en mm

Tous les prix sont mentionnés à titre indicatif; nos partenaires distributeurs sont libres de fixer leurs prix. Les prix ont été réduits d'env. 40% par rapport à 2019.

Réfrigérateurs-congélateurs combinés

177,5 cm





Réfrigérateur-congélateur KIS87AD40 Intégrable

CHF 2’300.–
CHF 2’135.56

excl. TAR **CHF 28.00** / CHF 26.00

Informations générales
- Eclairage LED dans le réfrigérateur
- FreshSense – température constante via la technologie des capteurs intelligents
- Température de chaque zone réglable séparément, électronique
- Système d’alarme optique et acoustique, fonction mémoire de température
- SuperRéfrigération avec arrêt automatique
- SuperCongélation avec arrêt automatique

Réfrigérateur
- Power ventilation avec AirFreshFilter avec AntiBacteria
- 5 clayettes en verre de sécurité (4 réglables en hauteur), dont 1×VarioShelf divisible et escamotable, 1×EasyAccess Shelf, amovible
- 5 balconnets dont 1 compartiment crèmerie

Système fraîcheur
- 1 tiroir VitaFresh Plus avec contrôle de l’humidité – les fruits et légumes restent frais

Congélateur
- 2 tiroirs de surgélation transparents, dont 1 BigBox
- VarioZone – clayette en verre extractible pour plus d’espace!

Informations techniques
- Consommation d’énergie: 149 kWh/an
- Volume utile total: 269 l
- Volume net partie réfrigérateur: 208 l
- Partie Congélation ★★★★: 61 l
- Capacité de congélation en 24 h: 9 kg
- Conservation en cas de panne: 30 heures
- Charnières à droite, réversibles (gauche + CHF 50.– net)
- Dimensions de la niche (H×L×P): 177,5 cm×56,0 cm×55,0 cm

Accessoires
2×accumulateur de froid
2×casier à œufs
1×bac à glaçons

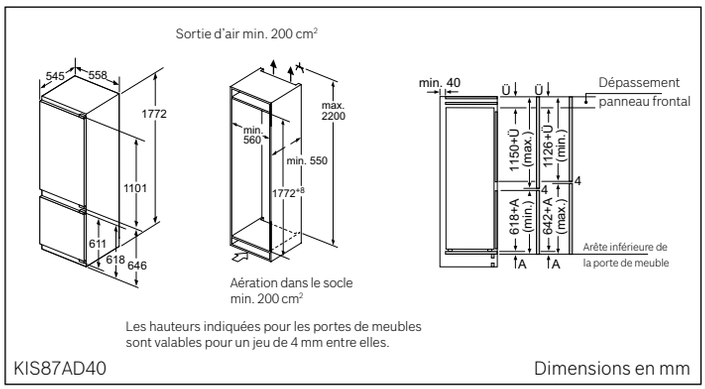

KIS87AD40 Dimensions en mm

Réfrigérateur-congélateur KIS87AD31H Intégrable

CHF 2’000.–
CHF 1’857.01

excl. TAR **CHF 28.00** / CHF 26.00

Informations générales
- Eclairage LED dans le réfrigérateur
- FreshSense – température constante via la technologie des capteurs intelligents
- Température de chaque zone réglable séparément, électronique
- SuperRéfrigération avec arrêt automatique
- SuperCongélation avec arrêt automatique
- Système d’alarme optique et acoustique, fonction mémoire de température

Réfrigérateur
- 5 clayettes en verre de sécurité (4 réglables en hauteur), dont 1×VarioShelf divisible et escamotable, 1×EasyAccess Shelf, amovible
- 5 balconnets dont 1 compartiment crèmerie

Système fraîcheur
- 1 tiroir VitaFresh plus avec contrôle de l’humidité – les fruits et légumes restent frais

Congélateur
- VarioZone – clayette en verre extractible pour plus d’espace!
- 2 tiroirs de surgélation transparents, dont 1 BigBox

Informations techniques
- Consommation d’énergie: 225 kWh/an
- Volume utile total: 270 l
- Volume net partie réfrigérateur: 209 l
- Partie Congélation ★★★★: 61 l
- Capacité de congélation en 24 h: 7 kg
- Conservation en cas de panne: 26 heures
- Charnières à droite, réversibles (gauche + CHF 50.– net)
- Charnières plates avec SoftClose
- Dimensions de la niche (H×L×P): 177,5 cm×56,0 cm×55,0 cm

Accessoires
2×accumulateur de froid
2×casier à œufs
1×bac à glaçons

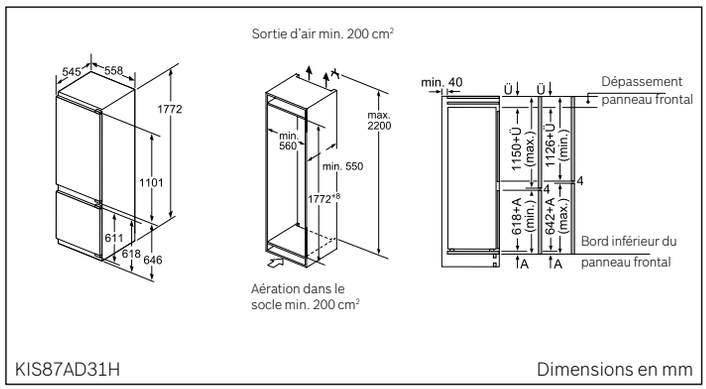

KIS87AD31H Dimensions en mm

Tous les prix sont mentionnés à titre indicatif; nos partenaires distributeurs sont libres de fixer leurs prix. Les prix ont été réduits d'env. 40% par rapport à 2019.

Réfrigérateurs

177,5 cm





Réfrigérateur KIL82AD40 Intégrable

CHF 2'220.–
CHF 2'061.28

excl. TAR **CHF 28.00** / CHF 26.00

Informations générales
- Eclairage LED dans le réfrigérateur
- FreshSense – température constante via la technologie des capteurs intelligents
- Dégivrage automatique dans le réfrigérateur
- SuperRéfrigération avec arrêt automatique

Réfrigérateur
- 5 clayettes en verre de sécurité (4 réglables en hauteur), dont 1×VarioShelf divisible et escamotable, 1×EasyAccess Shelf, amovible
- 5 balconnets dont 1 compartiment crèmerie

Système fraîcheur
- 1 tiroir VitaFresh Plus sur rails télescopiques avec contrôle de l'humidité – les fruits et légumes restent frais et riches en vitamines jusqu'à 2 fois plus longtemps
- 1 MultiBox sur rails télescopiques – compartiment transparent avec fond ondulé, idéal pour le stockage des fruits et légumes

Congélateur
- 1 compartiment congélateur intérieur

Informations techniques
- Consommation d'énergie: 146 kWh/an
- Volume utile total: 285 l
- Volume net partie réfrigérateur: 251 l
- Partie Congélation ★★★★: 34 l
- Capacité de congélation en 24 h: 4,5 kg
- Conservation en cas de panne: 22 heures
- Charnières à droite, réversibles (gauche + CHF 50.– net)
- Charnières plates avec SoftClose
- Dimensions de la niche (H×L×P): 177,5 cm×56,0 cm×55,0 cm

Accessoires
2×casier à œufs
1×bac à glaçons

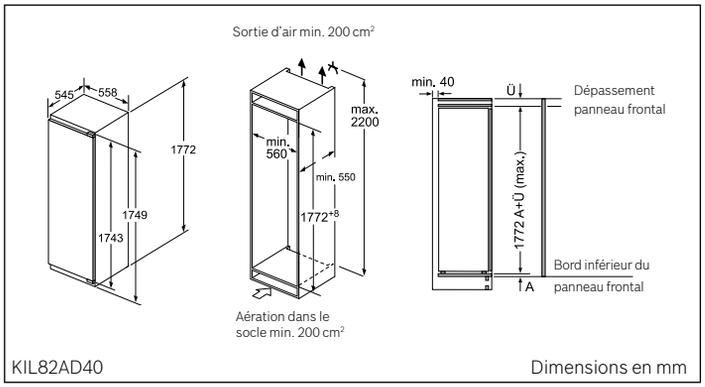

KIL82AD40 Dimensions en mm

Réfrigérateur KIL82AD31H Intégrable

CHF 1'910.–
CHF 1'773.44

excl. TAR **CHF 28.00** / CHF 26.00

Informations générales
- Eclairage LED dans le réfrigérateur
- FreshSense – température constante via la technologie des capteurs intelligents
- Dégivrage automatique dans le réfrigérateur
- SuperRéfrigération avec arrêt automatique

Réfrigérateur
- 5 clayettes en verre de sécurité (4 réglables en hauteur), dont 1×VarioShelf divisible et escamotable, 1×EasyAccess Shelf, amovible
- 4 balconnets dont 1 compartiment crèmerie

Système fraîcheur
- 1 tiroir VitaFresh Plus sur rails télescopiques avec contrôle de l'humidité – les fruits et légumes restent frais et riches en vitamines jusqu'à 2 fois plus longtemps
- 1 MultiBox sur rails télescopiques – compartiment transparent avec fond ondulé, idéal pour le stockage des fruits et légumes

Congélateur
- 1 compartiment congélateur intérieur

Informations techniques
- Consommation d'énergie: 209 kWh/an
- Volume utile total: 286 l
- Volume net partie réfrigérateur: 252 l
- Partie Congélation ★★★★: 34 l
- Capacité de congélation en 24 h: 3 kg
- Conservation en cas de panne: 22 heures
- Charnières à droite, réversibles (gauche + CHF 50.– net)
- Charnières plates avec SoftClose
- Dimensions de la niche (H×L×P): 177,5 cm×56,0 cm×55,0 cm

Accessoires
2×casier à œufs
1×bac à glaçons

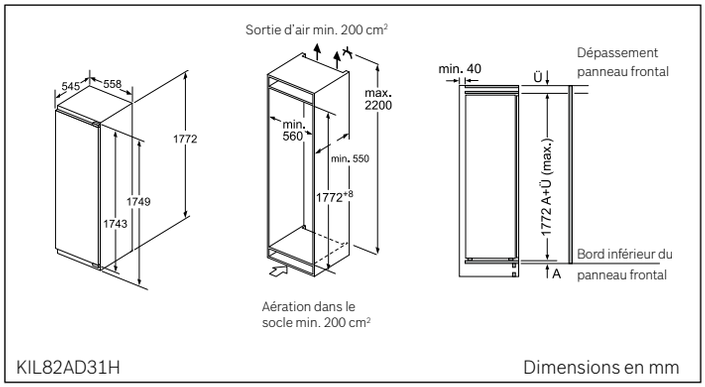

KIL82AD31H Dimensions en mm

Tous les prix sont mentionnés à titre indicatif; nos partenaires distributeurs sont libres de fixer leurs prix. Les prix ont été réduits d'env. 40% par rapport à 2019.

Réfrigérateur

177,5 cm



Réfrigérateur
KIR81AD30
Intégrable

CHF 1’910.–
CHF 1’773.44

excl. TAR **CHF 28.00** / CHF 26.00

Informations générales
- Eclairage LED
- Clayettes à bouteilles chromées
- Régulation de température électronique avec contrôle digital
- FreshSense – température constante via la technologie des capteurs intelligents
- SuperRéfrigération avec arrêt automatique

Réfrigérateur
- Power ventilation avec AirFreshFilter avec AntiBacteria
- 7 clayettes en verre de sécurité (6 réglables en hauteur), dont 1×VarioShelf divisible et escamotable, 2 Easy Access Shelves, extensible
- 6 balconnets dont 1 compartiment crèmerie

Système fraîcheur
- 1 tiroir VitaFresh Plus sur rails télescopiques avec contrôle de l’humidité – les fruits et
- légumes restent frais et riches en vitamines jusqu’à 2 fois plus longtemps
- 1 MultiBox sur rails télescopiques – compartiment transparent avec fond ondulé, idéal pour le stockage des fruits et légumes

Informations techniques
- Consommation d’énergie: 116 kWh/an
- Volume utile total: 319 l
- Volume net partie réfrigérateur: 319 l
- Charnières à droite, réversibles (gauche + CHF 50.– net)
- Charnières plates avec SoftClose
- Dimensions de la niche (H×L×P): 177,5 cm×56,0 cm×55,0 cm

Accessoires
2×casier à œufs

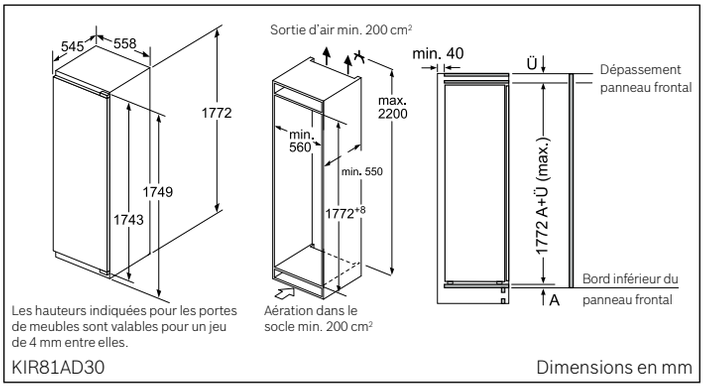

Tous les prix sont mentionnés à titre indicatif; nos partenaires distributeurs sont libres de fixer leurs prix. Les prix ont été réduits d'env. 40% par rapport à 2019.

Réfrigérateur-congélateur combiné

158 cm



Green Technology inside

Réfrigérateur-congélateur
KIS77AD30H **CHF 1’890.–**
Intégrable *CHF 1’754.87*

excl. TAR **CHF 28.00** / CHF 26.00

Energy A++ | 158 cm | SafetyGlass | LED | BigBox | VitaFresh Plus

Informations générales
- Eclairage LED dans le réfrigérateur
- FreshSense – température constante via la technologie des capteurs intelligents
- Température de chaque zone réglable séparément, électronique
- SuperRéfrigération avec arrêt automatique
- SuperCongélation avec arrêt automatique
- Système d’alarme optique et acoustique, fonction mémoire de température

Réfrigérateur
- 4 clayettes en verre de sécurité (3 réglables en hauteur), dont 1×VarioShelf divisible et escamotable, 1×EasyAccess Shelf, amovible
- 4 balconnets dont 1 compartiment crèmerie

Système fraîcheur
- 1 tiroir VitaFresh Plus avec contrôle de l’humidité – fruits et légumes restent frais

Congélateur
- VarioZone – clayette en verre extractible pour plus d’espace!
- 2 tiroirs de surgélation transparents, dont 1 BigBox

Informations techniques
- Consommation d’énergie: 201 kWh/an
- Volume utile total: 230 l
- Volume net partie réfrigérateur: 169 l
- Partie Congélation ★★★★: 61 l
- Capacité de congélation en 24 h: 7 kg
- Conservation en cas de panne: 27 heures
- Charnières à droite, réversibles (gauche + CHF 50.– net)
- Charnières plates avec SoftClose
- Dimensions de la niche (H×L×P): 158,0 cm×56,0 cm×55,0 cm

Accessoires
2×accumulateur de froid
2×casier à œufs
1×bac à glaçons

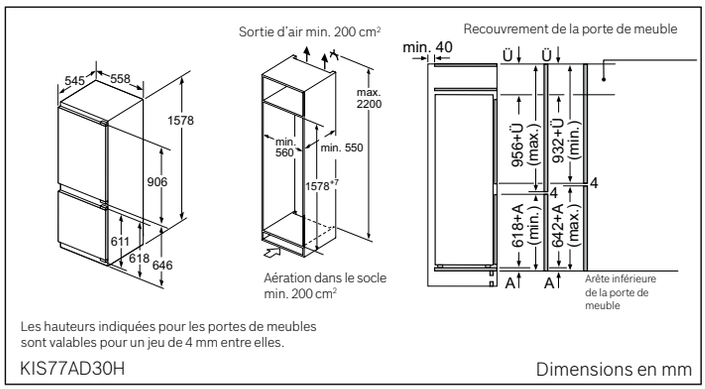

Les hauteurs indiquées pour les portes de meubles sont valables pour un jeu de 4 mm entre elles.

KIS77AD30H Dimensions en mm

Tous les prix sont mentionnés à titre indicatif; nos partenaires distributeurs sont libres de fixer leurs prix. Les prix ont été réduits d'env. 40% par rapport à 2019.

Réfrigérateurs

158 cm





Réfrigérateur KIL72AD40 Intégrable

CHF 1'940.–
CHF 1'801.30

excl. TAR **CHF 28.00** / CHF 26.00

Informations générales
- Eclairage LED dans le réfrigérateur
- FreshSense – température constante via la technologie des capteurs intelligents
- Dégivrage automatique dans le réfrigérateur
- SuperRéfrigération avec arrêt automatique

Réfrigérateur
- 4 clayettes en verre de sécurité (3 réglables en hauteur), dont 1×VarioShelf divisible et escamotable, 1×EasyAccess Shelf, amovible
- 4 balconnets dont 1 compartiment crèmerie

Système fraîcheur
- 1 tiroir VitaFresh Plus sur rails télescopiques avec contrôle de l'humidité
- 1 MultiBox sur rails télescopiques – compartiment transparent avec fond ondulé, idéal pour le stockage des fruits et légumes

Congélateur
- 1 compartiment congélateur intérieur

Informations techniques
- Consommation d'énergie: 130 kWh/an
- Volume utile total: 248 l
- Volume net partie réfrigérateur: 214 l
- Partie Congélation ★★★★: 34 l
- Capacité de congélation en 24 h: 4.5 kg
- Conservation en cas de panne: 22 heures
- Charnières à droite, réversibles (gauche + CHF 50.– net)
- Charnières plates avec SoftClose
- Dimensions de la niche (H×L×P): 158,0 cm×56,0 cm×55,0 cm

Accessoires
2×casier à œufs
1×bac à glaçons

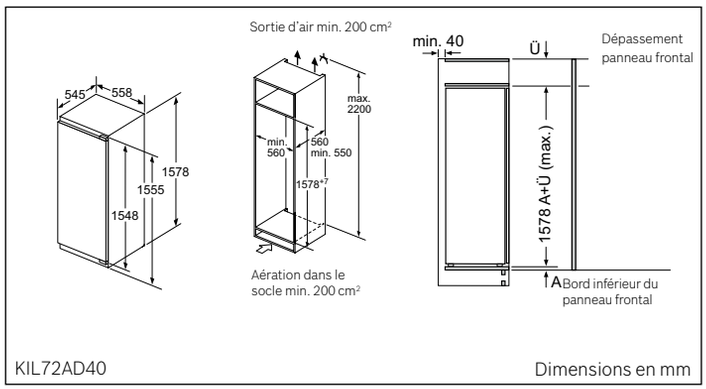

KIL72AD40 Dimensions en mm

Réfrigérateur KIL72AD31H Intégrable

CHF 1'650.–
CHF 1'532.03

excl. TAR **CHF 28.00** / CHF 26.00

Informations générales
- Eclairage LED dans le réfrigérateur
- FreshSense – température constante via la technologie des capteurs intelligents
- Dégivrage automatique dans le réfrigérateur

Réfrigérateur
- 4 clayettes en verre de sécurité (3 réglables en hauteur), dont 1×VarioShelf divisible et escamotable, 1×EasyAccess Shelf, amovible
- 4 balconnets dont 1 compartiment crèmerie

Système fraîcheur
- 1 tiroir VitaFresh Plus sur rails télescopiques avec contrôle de l'humidité
- 1 MultiBox sur rails télescopiques – compartiment transparent avec fond ondulé, idéal pour le stockage des fruits et légumes

Congélateur
- 1 compartiment congélateur intérieur

Informations techniques
- Consommation d'énergie: 196 kWh/an
- Volume utile total: 248 l
- Volume net partie réfrigérateur: 214 l
- Partie Congélation ★★★★: 34 l
- Capacité de congélation en 24 h: 3 kg
- Conservation en cas de panne: 22 heures
- Charnières à droite, réversibles (gauche + CHF 50.– net)
- Charnières plates avec SoftClose
- Dimensions de la niche (H×L×P): 158,0 cm×56,0 cm×55,0 cm

Accessoires
2×casier à œufs
1×bac à glaçons

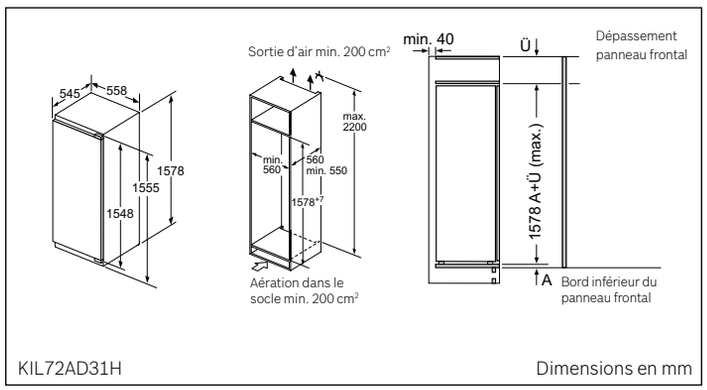

KIL72AD31H Dimensions en mm

Tous les prix sont mentionnés à titre indicatif; nos partenaires distributeurs sont libres de fixer leurs prix. Les prix ont été réduits d'env. 40% par rapport à 2019.

Réfrigérateurs

140 cm



Green Technology inside

Réfrigérateur KIL52AD40 Intégrable

CHF 1'690.–
CHF 1'569.17

excl. TAR **CHF 28.00** / CHF 26.00

Energy A+++ | 140 cm | SafetyGlass | LED | VitaFresh

Informations générales
- Eclairage LED
- FreshSense – température constante via la technologie des capteurs intelligents
- Dégivrage automatique dans le réfrigérateur
- SuperRéfrigération avec arrêt automatique

Réfrigérateur
- 5 clayettes en verre de sécurité (4 réglables en hauteur), dont 1×VarioShelf divisible et escamotable, 1×EasyAccess Shelf, amovible
- 5 balconnets dont 1 compartiment crèmerie

Système fraîcheur
- 1 tiroir VitaFresh Plus avec contrôle de l'humidité – les fruits et légumes restent frais

Informations techniques
- Consommation d'énergie: 122 kWh/an
- Volume utile total: 228 l
- Volume net partie réfrigérateur: 213 l
- Partie Congélation ★★★★: 15 l
- Capacité de congélation en 24 h: 2.5 kg
- Conservation en cas de panne: 13 heures
- Charnières à droite, réversibles (gauche + CHF 50.– net)
- Charnières plates avec SoftClose
- Dimensions de la niche (H×L×P): 140,0 cm×56,0 cm×55,0 cm

Accessoires
2×casier à œufs
1×bac à glaçons

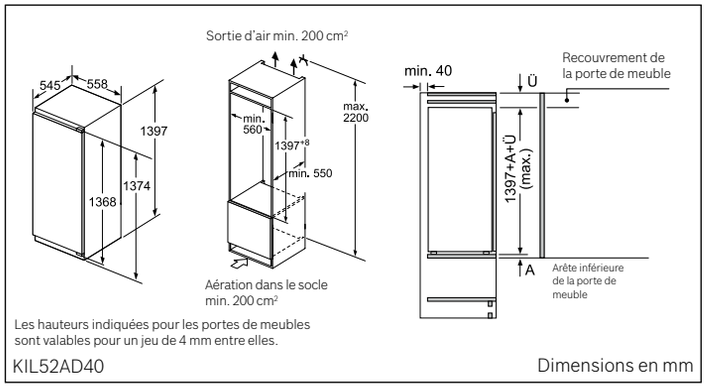

Les hauteurs indiquées pour les portes de meubles sont valables pour un jeu de 4 mm entre elles.

KIL52AD40 Dimensions en mm

Green Technology inside

Réfrigérateur KIR51AD40 Intégrable

CHF 1'690.–
CHF 1'569.17

excl. TAR **CHF 28.00** / CHF 26.00

Energy A+++ | 140 cm | SafetyGlass | LED | VitaFresh

Informations générales
- Eclairage LED
- FreshSense – température constante via la technologie des capteurs intelligents
- Dégivrage automatique dans le réfrigérateur
- SuperRéfrigération avec arrêt automatique

Réfrigérateur
- 6 clayettes en verre de sécurité (5 réglables en hauteur), dont 1×VarioShelf divisible et escamotable, 1×EasyAccess Shelf, amovible
- 5 balconnets dont 1 compartiment crèmerie

Système fraîcheur
- 1 tiroir VitaFresh Plus avec contrôle de l'humidité – les fruits et légumes restent frais

Informations techniques
- Consommation d'énergie: 72 kWh/an
- Volume utile total: 247 l
- Volume net partie réfrigérateur: 247 l
- Charnières à droite, réversibles (gauche + CHF 50.– net)
- Charnières plates avec SoftClose
- Dimensions de la niche (H×L×P): 140,0 cm×56,0 cm×55,0 cm

Accessoires
2×casier à œufs

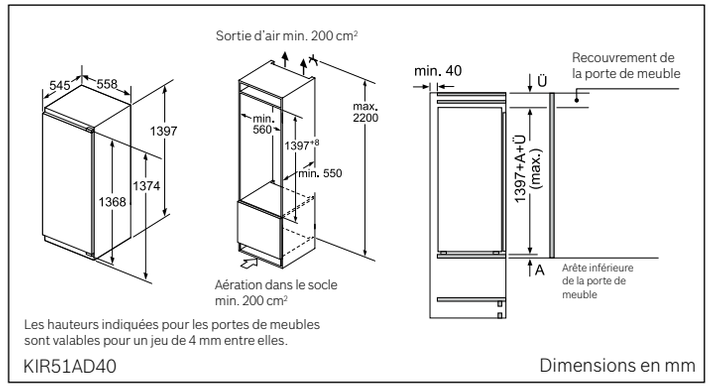

Les hauteurs indiquées pour les portes de meubles sont valables pour un jeu de 4 mm entre elles.

KIR51AD40 Dimensions en mm

Tous les prix sont mentionnés à titre indicatif; nos partenaires distributeurs sont libres de fixer leurs prix. Les prix ont été réduits d'env. 40% par rapport à 2019.



Réfrigérateurs

122.5 cm





Réfrigérateur
KIL42AD40
Intégrable

CHF 1’550.–
CHF 1’439.18

excl. TAR **CHF 28.00** / CHF 26.00

Informations générales
- Eclairage LED dans le réfrigérateur
- FreshSense – température constante via la technologie des capteurs intelligents
- Dégivrage automatique dans le réfrigérateur
- SuperRéfrigération avec arrêt automatique

Réfrigérateur
- 5 clayettes en verre de sécurité (4 réglables en hauteur), dont 1×VarioShelf divisible et escamotable, 1×EasyAccess Shelf, amovible
- 4 balconnets dont 1 compartiment crèmerie

Système fraîcheur
- 1 tiroir VitaFresh Plus avec contrôle de l’humidité– les fruits et légumes restent frais

Congélateur
- 1 compartiment congélateur intérieur

Informations techniques
- Consommation d’énergie: 114 kWh/an
- Volume utile total: 195 l
- Volume net partie réfrigérateur: 180 l
- Partie Congélation ★★★★: 15 l
- Capacité de congélation en 24 h: 2.5 kg
- Conservation en cas de panne: 13 heures
- Charnières à droite, réversibles (gauche + CHF 50.– net)
- Charnières plates avec SoftClose
- Dimensions de la niche (H×L×P): 122,5 cm×56,0 cm×55,0 cm

Accessoires
2×casier à œufs
1×bac à glaçons

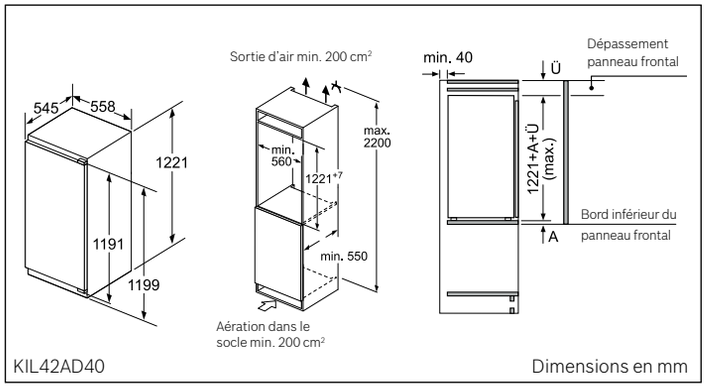

KIL42AD40 Dimensions en mm

Réfrigérateur
KIL42AD31H *(voir ill.)*
Charnières à droite

CHF 1’250.–
CHF 1’160.63

KIL42AE31H
Charnières à gauche

CHF 1’250.–
CHF 1’160.63

excl. TAR **CHF 28.00** / CHF 26.00

Informations générales
- Eclairage LED dans le réfrigérateur
- FreshSense – température constante via la technologie des capteurs intelligents
- Dégivrage automatique dans le réfrigérateur

Réfrigérateur
- 5 clayettes en verre de sécurité (4 réglables en hauteur), dont 1×VarioShelf divisible et escamotable, 1×EasyAccess Shelf, amovible
- 4 balconnets dont 1 compartiment crèmerie

Système fraîcheur
- 1 tiroir VitaFresh Plus avec contrôle de l’humidité– les fruits et légumes restent frais

Congélateur
- 1 compartiment congélateur intérieur

Informations techniques
- Consommation d’énergie: 172 kWh/an
- Volume utile total: 195 l
- Volume net partie réfrigérateur: 180 l
- Partie Congélation ★★★★: 15 l
- Capacité de congélation en 24 h: 2.4 kg
- Conservation en cas de panne: 13 heures
- Charnières plates avec SoftClose
- Dimensions de la niche (H×L×P): 122,5 cm×56,0 cm×55,0 cm

Accessoires
2×casier à œufs
1×bac à glaçons

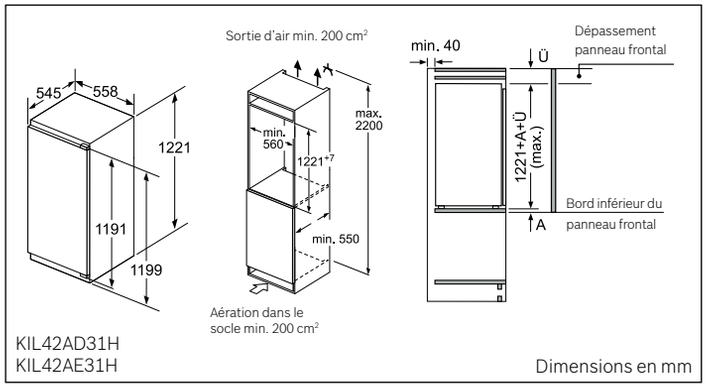

KIL42AD31H
KIL42AE31H Dimensions en mm

Tous les prix sont mentionnés à titre indicatif; nos partenaires distributeurs sont libres de fixer leurs prix. Les prix ont été réduits d'env. 40% par rapport à 2019.



Green Technology inside

Réfrigérateur
KIR41AD40
Intégrable

CHF 1’550.–
CHF 1’439.18

excl. TAR **CHF 28.00** / CHF 26.00

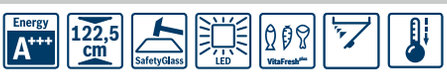

Informations générales
- Eclairage LED
- FreshSense – température constante via la technologie des capteurs intelligents
- Dégivrage automatique dans le réfrigérateur
- SuperRéfrigération avec arrêt automatique

Réfrigérateur
- 6 clayettes en verre de sécurité (5 réglables en hauteur), dont 1×VarioShelf divisible et escamotable, 1×EasyAccess Shelf, amovible
- 4 balconnets dont 1 compartiment crèmerie

Système fraîcheur
- 1 tiroir VitaFresh Plus avec contrôle de l’humidité– les fruits et légumes restent frais

Informations techniques
- Consommation d’énergie: 69 kWh/an
- Volume utile total: 211 l
- Volume net partie réfrigérateur: 211 l
- Charnières à droite, réversibles (gauche + CHF 50.– net)
- Charnières plates avec SoftClose
- Dimensions de la niche (H×L×P): 122,5 cm×56,0 cm×55,0 cm

Accessoires
2×casier à œufs

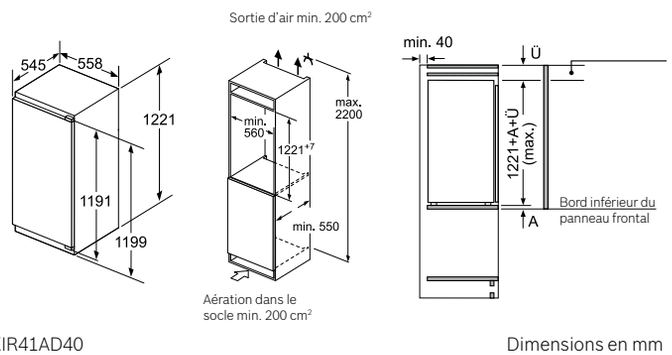

KIR41AD40 Dimensions en mm

Tous les prix sont mentionnés à titre indicatif; nos partenaires distributeurs sont libres de fixer leurs prix. Les prix ont été réduits d'env. 40% par rapport à 2019.

Réfrigérateurs

102.5 cm





Réfrigérateur
KIL32SD30
Intégrable

CHF 1'160.–
CHF 1'077.07

excl. TAR **CHF 28.00** / CHF 26.00

Informations générales
- Eclairage LED avec SoftStart dans le réfrigérateur
- FreshSense – température constante via la technologie des capteurs intelligents
- Dégivrage automatique dans le réfrigérateur

Réfrigérateur
- 4 clayettes en verre de sécurité (3 réglables en hauteur), dont 1×VarioShelf divisible et escamotable, 1×EasyAccess Shelf, amovible
- 5 balconnets dont 1 compartiment crèmerie

Système fraîcheur
- 1 tiroir VitaFresh Plus avec contrôle de l'humidité – les fruits et légumes restent frais

Congélateur
- 1 compartiment congélateur intérieur

Informations techniques
- Consommation d'énergie: 157 kWh/an
- Volume utile total: 154 l
- Volume net partie réfrigérateur: 139 l
- Partie Congélation ★★★★: 15 l
- Capacité de congélation en 24 h: 2.4 kg
- Conservation en cas de panne: 13 heures
- Charnières à droite, réversibles (gauche + CHF 50.– net)
- Charnières plates avec SoftClose
- Dimensions de la niche (H×L×P): 102,5 cm×56,0 cm×55,0 cm

Accessoires
2×casier à œufs
1×bac à glaçons

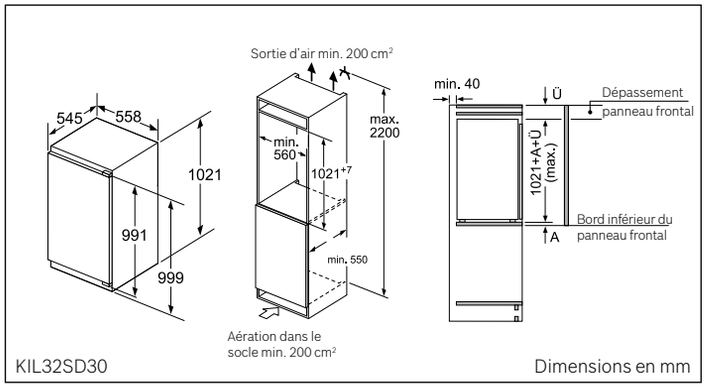

KIL32SD30 Dimensions en mm

Réfrigérateur
KIR31SD30
Intégrable

CHF 1'160.–
CHF 1'077.07

excl. TAR **CHF 28.00** / CHF 26.00

Informations générales
- DimLight: éclairage LED à tamisage progressif
- Clayettes à bouteilles chromées
- FreshSense – température constante via la technologie des capteurs intelligents
- Dégivrage automatique dans le réfrigérateur
- SuperRéfrigération avec arrêt automatique

Réfrigérateur
- 5 clayettes en verre de sécurité (4 réglables en hauteur), dont 1×VarioShelf divisible et escamotable, 1×EasyAccess Shelf, amovible
- 5 balconnets dont 1 compartiment crèmerie

Système fraîcheur
- 1 tiroir VitaFresh Plus avec contrôle de l'humidité – les fruits et légumes restent frais

Informations techniques
- Consommation d'énergie: 100 kWh/an
- Volume utile total: 172 l
- Volume net partie réfrigérateur: 172 l
- Charnières à droite, réversibles (gauche + CHF 50.– net)
- Charnières plates avec SoftClose
- Dimensions de la niche (H×L×P): 102,5 cm×56,0 cm×55,0 cm

Accessoires
2×casier à œufs

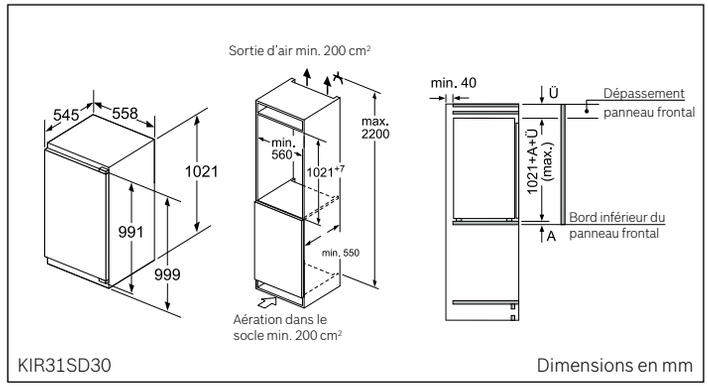

KIR31SD30 Dimensions en mm

Tous les prix sont mentionnés à titre indicatif; nos partenaires distributeurs sont libres de fixer leurs prix. Les prix ont été réduits d'env. 40% par rapport à 2019.

Réfrigérateurs

88 cm



Réfrigérateur
KIR21AD40
Intégrable

CHF 1’390.–
CHF 1’290.62

excl. TAR **CHF 28.00** / CHF 26.00

Informations générales
- Eclairage LED
- FreshSense – température constante via la technologie des capteurs intelligents
- Dégivrage automatique dans le réfrigérateur
- SuperRéfrigération avec arrêt automatique

Réfrigérateur
- 4 clayettes en verre de sécurité (3 réglables en hauteur), dont 1×VarioShelf divisible et escamotable, 1×EasyAccess Shelf, amovible
- 3 balconnets dont 1 compartiment crèmerie

Système fraîcheur
- 1 tiroir VitaFresh Plus avec contrôle de l’humidité – les fruits et légumes restent frais

Informations techniques
- Consommation d’énergie: 65 kWh/an
- Volume utile total: 144 l
- Volume net partie réfrigérateur: 144 l
- Charnières à droite, réversibles (gauche + CHF 50.– net)
- Charnières plates avec SoftClose
- Dimensions de la niche (H×L×P): 88,0 cm×56,0 cm×55,0 cm

Accessoires
2×casier à œufs

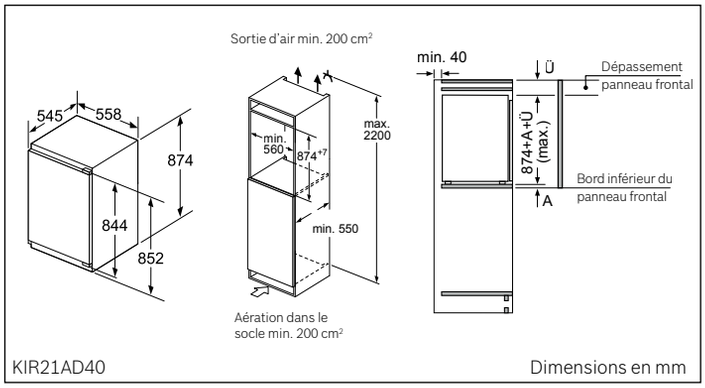

KIR21AD40 Dimensions en mm

Réfrigérateur
KIL22AD31H
Intégrable

CHF 1’100.–
CHF 1’021.36

excl. TAR **CHF 28.00** / CHF 26.00

Informations générales
- Eclairage LED dans le réfrigérateur
- FreshSense – température constante via la technologie des capteurs intelligents
- Dégivrage automatique dans le réfrigérateur

Réfrigérateur
- 3 clayettes en verre de sécurité (2 réglables en hauteur), dont 1×VarioShelf divisible et escamotable
- 3 balconnets dont 1 compartiment crèmerie

Système fraîcheur
- 1 tiroir VitaFresh Plus avec contrôle de l’humidité – les fruits et légumes restent frais

Congélateur
- 1 compartiment congélateur intérieur

Informations techniques
- Consommation d’énergie: 148 kWh/an
- Volume utile total: 124 l
- Volume net partie réfrigérateur: 109 l
- Partie Congélation ★★★★: 15 l
- Capacité de congélation en 24 h: 2,4 kg
- Conservation en cas de panne: 13 heures
- Charnières à droite, réversibles (gauche + CHF 50.– net)
- Charnières plates avec SoftClose
- Dimensions de la niche (H×L×P): 88,0 cm×56,0 cm×55,0 cm

Accessoires
2×casier à œufs
1×bac à glaçons

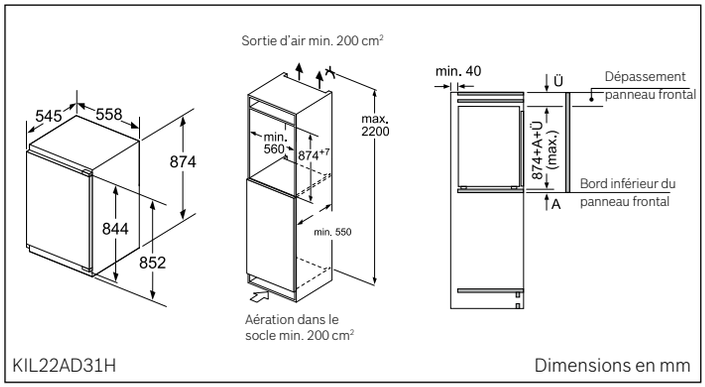

KIL22AD31H Dimensions en mm

Tous les prix sont mentionnés à titre indicatif; nos partenaires distributeurs sont libres de fixer leurs prix. Les prix ont été réduits d'env. 40% par rapport à 2019.

Réfrigérateurs

82 cm



Réfrigérateur sous plan
KUL15A65CH **CHF 1’170.–**
Intégrable *CHF 1’086.35*

excl. TAR **CHF 28.00** / CHF 26.00

Informations générales
- Contrôle de température mécanique
- Dégivrage automatique dans le réfrigérateur
- Eclairage intérieur

Réfrigérateur
- Volume net partie réfrigérateur: 110 l
- 2 rayons en verre incassable, réglables en hauteur, dont 1 réglables en hauteur
- Support à bouteilles dans la contre-porte

Système fraîcheur
- 2 MultiBox – compartiments transparents avec fond ondulé, idéal pour le stockage des fruits et légumes

Informations techniques
- Consommation d’énergie: 140 kWh/an
- Volume utile total: 125 l
- ★★★★-zone congélation: 15 l
- Capacité de congélation en 24 h: 2 kg
- Conservation en cas de panne: 12 heures
- Charnières à droite, réversibles (gauche + CHF 50.– net)
- Charnières plates avec SoftClose
- Dimensions de la niche (H×L×P): 82,0 cm×60,0 cm×55,0 cm

Accessoires
1×casier à œufs
1×bac à glaçons

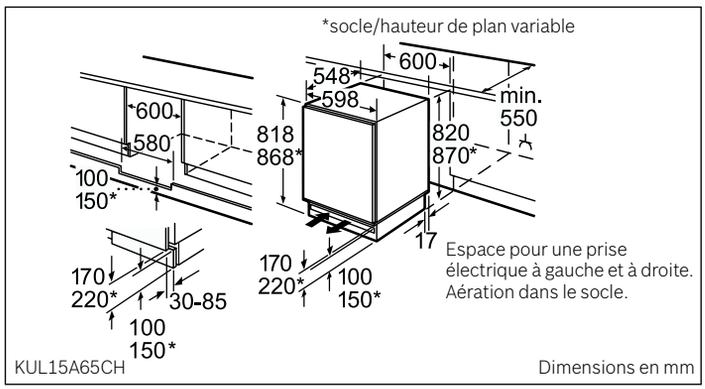

Tous les prix sont mentionnés à titre indicatif; nos partenaires distributeurs sont libres de fixer leurs prix. Les prix ont été réduits d'env. 40% par rapport à 2019.

Congélateurs

88 cm



Congélateur
GIV21AD30
Intégrable

CHF 1'170.–
CHF 1'086.35

excl. TAR **CHF 28.00** / CHF 26.00

Informations générales
- FreshSense-température constante via la technologie des capteurs intelligents
- Réglage électronique de la température, lisible sur LED
- Alarme sonore, Alarme visuelle de température

Congélateur
- 3 tiroirs de surgélation transparents, dont 1 BigBox
- LowFrost – dégivrage rapide et moins fréquent

Informations techniques
- Consommation d'énergie: 157 kWh/an
- Volume utile total: 97 l
- Partie Congélation ★★★★: 97 l
- Capacité de congélation en 24 h: 8 kg
- Conservation en cas de panne: 22 heures
- Charnières à droite, réversibles (gauche + CHF 50.– net)
- Charnières plates avec SoftClose
- Dimensions de la niche (H×L×P): 88,0 cm×56,0 cm×55,0 cm

Accessoires
2×accumulateur de froid
1×bac à glaçons

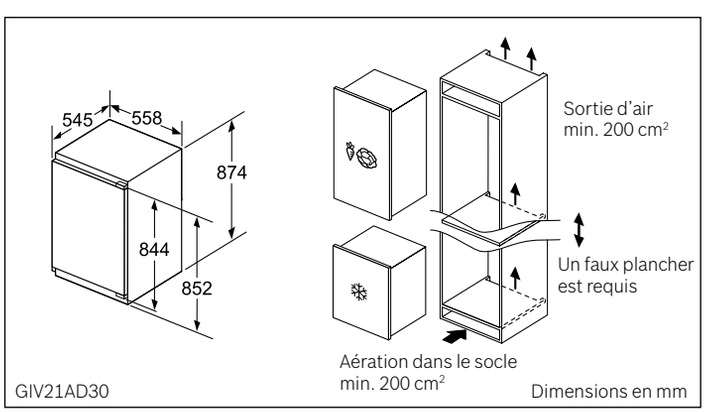

72 cm



Congélateur
GIV11AD30
Intégrable

CHF 1'050.–
CHF 974.93

excl. TAR **CHF 28.00** / CHF 26.00

Informations générales
- FreshSense – température constante via la technologie des capteurs intelligents
- Réglage électronique de la température, lisible sur LED
- SuperCongélation avec arrêt automatique
- Alarme sonore, Alarme visuelle de température

Congélateur
- 3 bacs transparents
- LowFrost – dégivrage rapide et moins fréquent

Informations techniques
- Consommation d'énergie: 144 kWh/an
- Volume utile total: 72 l
- Partie Congélation ★★★★: 72 l
- Capacité de congélation en 24 h: 8 kg
- Conservation en cas de panne: 21 heures
- Charnières à droite, réversibles (gauche + CHF 50.– net)
- Charnières plates avec SoftClose
- Dimensions de la niche (H×L×P): 72,0 cm×56,0 cm×55,0 cm

Accessoires
2×accumulateur de froid
1×bac à glaçons

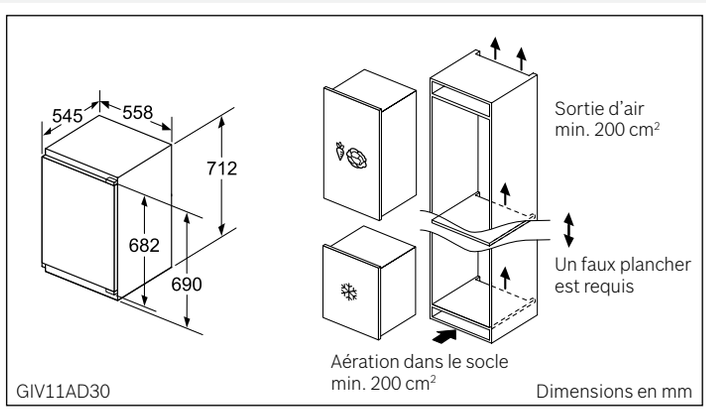

Tous les prix sont mentionnés à titre indicatif; nos partenaires distributeurs sont libres de fixer leurs prix. Les prix ont été réduits d'env. 40% par rapport à 2019.

Réfrigérateurs et congélateurs indépendants.

Qu'il s'agisse de taille, de couleur, de forme ou d'emplacement: nos réfrigérateurs-congélateurs combinés vous offrent non seulement un design intemporel et une technologie de froid innovante, mais aussi une foule de possibilités de choix flexibles. Vous avez ainsi la certitude de trouver le réfrigérateur qui correspond parfaitement à vos exigences et à celles de votre cuisine.





Side by Side Food Center



Réfrigérateur-congélateur

Side by Side, NoFrost – dégivrage automatique!





KAD92SB30
Réfrigérateur-congélateur combiné, Side by Side, NoFrost, distributeur pour eau et glaçons
Série 8, Portes en verre, noir

CHF 5'880.–
CHF 5'459.61

excl. TAR **CHF 49.87** / CHF 46.30

Informations générales
- Portes noir, côtés chromé-inox-métallique
- Poignée verticale, aluminium
- Bande lumineuse
- Intérieur avec finition en métal
- **Home Connect: démarrage et contrôle à distance (accessoire en option)**
- NoFrost: dégivrage automatique!
- Régulation électronique de température (LED)
- Chaque zone de température contrôlable et réglable séparément
- Système d'alarme acoustique en cas d'augmentation de température fonction mémoire de température
- Alarme sonore de porte
- **Distributeur pour eau fraîche, glaçon et glace pilée avec éclairage et bouton de commande**
- **Fabrique automatique de glace**
- Production de glaçons ca. 1 kg /24 h
- Filtre à eau à l'intérieur

Zone réfrigération
- SuperRéfrigération
- Système MultiAirflow pour un refroidissement optimal et uniforme
- 4 rayons en verre incassable, réglables en hauteur, dont 3 télescopiques
- MultiBox – le compartiment multi-usage
- 2 balconnets
- VitaFresh Plus Box avec contrôle de l'humidité – les fruits et légumes restent frais et riches en vitamines jusqu'à 2 fois plus longtemps
- VitaFresh Plus Box ◄0°C► avec contrôle de la température et rail EasyAccess – les viandes et poissons restent frais plus longtemps
- 1 bac à légumes sur rails télescopiques

Zone congélation
- SuperCongélation
- 2 bacs transparents
- 4 balconnets dans le compartiment congélateur

Informations techniques
- Consommation d'énergie: 348 kWh/an
- Volume utile total: 541 l
- Partie réfrigération: 368 l
- Partie congélation: 173 l, dont 158 l ★★★★, 15 l ★★
- Capacité de congélation en 24 h: 12 kg
- Conservation en cas de panne: 12 h
- Niveau sonore: 42 dB
- Appareil sur 4 roulettes
- Dimensions: 176×91×73 cm (H×L×P)

Accessoire en option
KSZ10HC00 WiFi-Dongle **CHF 132.–** *CHF 122.56*

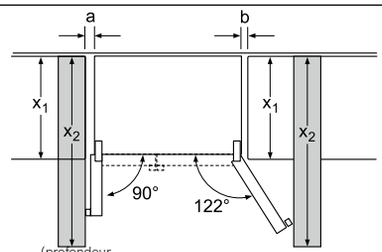

x1 (profondeur du meuble)	a	b
600	39	39
650	39	53
700	39	85
x2 (mur)	105	330

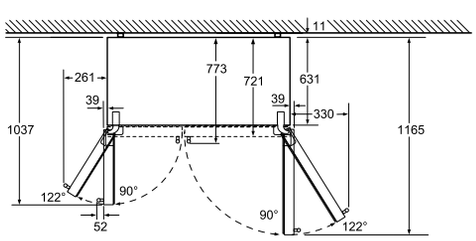

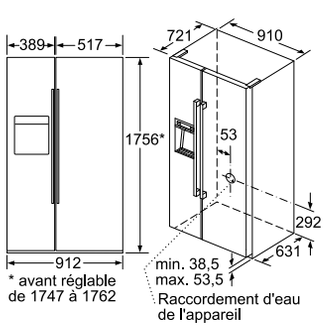

KAD92SB30 Dimensions en mm

Tous les prix sont mentionnés à titre indicatif; nos partenaires distributeurs sont libres de fixer leurs prix. Les prix ont été réduits d'env. 40% par rapport à 2019.

Réfrigérateur-congélateur

Side by Side, NoFrost – dégivrage automatique!





KAD90VI30
Réfrigérateur-congélateur combiné, Side by Side, NoFrost, distributeur pour eau et glaçons, Serie 6, Portes en acier inox avec AntiFingerprint

CHF 5'500.–
CHF 5'106.78

excl. TAR **CHF 49.87** / CHF 46.30

Informations générales
- Portes en acier inox avec AntiFingerprint, parois grises
- Poignées verticales en aluminium
- Équipement intérieur avec applications métalliques
- Éclairage LED
- NoFrost: dégivrage automatique!
- Électronique TouchControl intégrée dans la porte avec display digital – d'un regard tout est sous contrôle!
- Alarme sonore de porte
- Système d'alarme optique et acoustique, fonction mémoire de température
- Température de chaque zone réglable séparément
- **Distributeur pour eau fraîche, glaçon et glace pilée avec éclairage et bouton de commande**
- **Fabrique automatique de glace**
- Production de glaçons automatique 0,9 kg/24 h
- Filtre à eau à l'intérieur

Zone réfrigération
- SuperRéfrigération
- Système MultiAirflow pour un refroidissement optimal et uniforme
- 4 clayettes en verre, dont 1 coulissante
- 3 balconnets dans la porte
- 1 MultiBox – le compartiment multi-usage
- 2 bacs à légumes sur rails, entièrement extractibles

Zone congélation
- SuperCongélation
- 2 bacs transparents
- 4 balconnets dans la porte
- 4 rayons en verre incassables, dont 2 réglables en hauteur

Informations techniques
- Consommation d'énergie: 341 kWh/an
- Volume utile total: 533 l
- Partie réfrigération: 370 l
- Partie congélation 163 l: dont 151 l ★★★★ et 12 l ★★
- Capacité de congélation en 24 h: 11 kg
- Conservation en cas de panne: 4 h
- Niveau sonore: 41 dB
- Appareil sur 4 roulettes ajustables
- Dimensions: 177×91×72 cm (H×L×P)

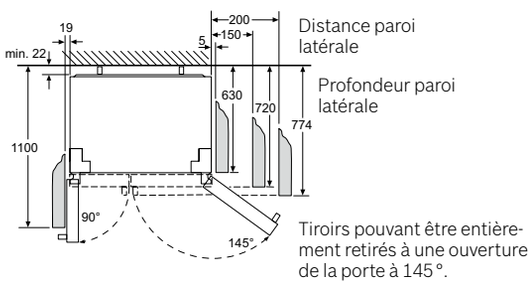

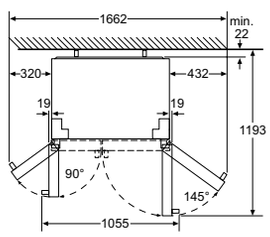

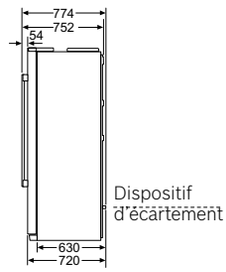

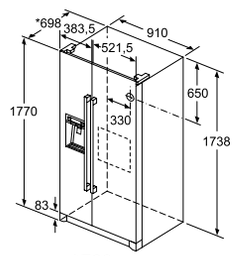

KAD90VI30

Dimensions en mm

Tous les prix sont mentionnés à titre indicatif; nos partenaires distributeurs sont libres de fixer leurs prix. Les prix ont été réduits d'env. 40% par rapport à 2019.

Réfrigérateur-congélateur

Side by Side, NoFrost – dégivrage automatique!





KAN92LB35 **CHF 4'890.–**
Réfrigérateur-congélateur combiné, *CHF 4'540.39*
Side by Side,
NoFrost, sans distributeur pour eau et glaçons
Serie 8, Portes en verre, noir

excl. TAR **CHF 49.87** / CHF 46.30

Informations générales
- Portes verre noir, côtés chromé-inox-métallique
- Poignée verticale intégrée
- Éclairage LED dans le réfrigérateur
- NoFrost – fini la corvée du dégivrage !
- Réglage électronique séparé de la température, lisible via LED, intégrés dans la porte
- Système d'alarme optique et acoustique, fonction mémoire de température
- Alarme optique et sonore pour porte ouverte
- Dégivrage automatique dans le réfrigérateur

Zone réfrigération
- SuperRéfrigération
- Froid dynamique, ventilateur intérieur
- Système MultiAirflow pour un refroidissement optimal et uniforme
- 4 rayons en verre incassable dont 3 réglables en hauteur
- 3 petits et 2 grands balconnets
- Casier à beurre et à fromage
- 2 bacs à légumes sur rails télescopiques
- VitaFresh Plus Box avec contrôle de l'humidité – les fruits et légumes restent frais et riches en vitamines jusqu'à 2 fois plus longtemps
- VitaFresh Plus Box ◄0°C► avec contrôle de la température et rail EasyAccess – les viandes et poissons restent frais plus longtemps

Zone congélation
- SuperCongélation
- 4 VarioZone – répartition flexible de la zone de surgélation, dont 2 réglables en hauteur
- 2 bacs transparents dont 1 BigBox
- 5 clayettes dans la porte
- Easy twist ice box

Informations techniques
- Consommation d'énergie: 385 kWh/an
- Volume utile total: 592 l
- Partie réfrigération: 375 l
- Partie congélation: ★★★★ 202 l
- Capacité de congélation en 24 h: 12 kg
- Conservation en cas de panne: 12 h
- Niveau sonore: 43 dB
- Appareil sur 4 roulettes
- Dimensions: 176×91×73 cm (H×L×P)

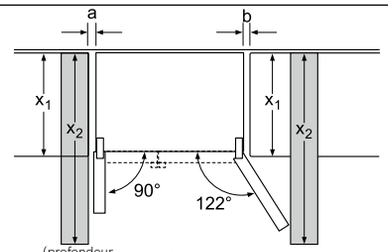

x1 (profondeur du meuble)	a	b
600	39	39
650	39	53
700	39	85
x2 (mur)	39	300

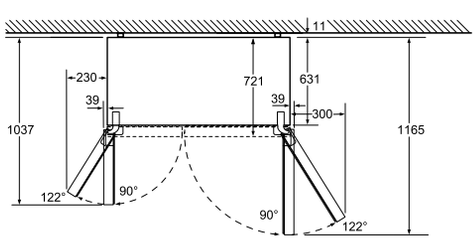

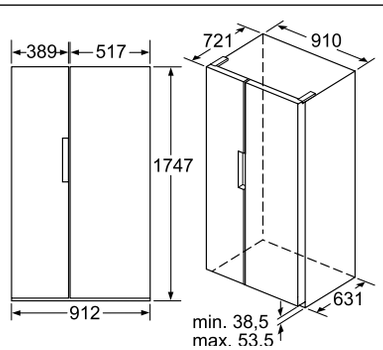

KAN92LB35 Dimensions en mm

Tous les prix sont mentionnés à titre indicatif; nos partenaires distributeurs sont libres de fixer leurs prix. Les prix ont été réduits d'env. 40% par rapport à 2019.

Réfrigérateur-congélateur

Side by Side, NoFrost – dégivrage automatique!





KAN93VIFP **CHF 3’940.–**
Réfrigérateur-congélateur combiné, *CHF 3’658.31*
Side by Side, NoFrost
sans distributeur pour eau et glaçons
Serie 4, Portes en acier inox avec AntiFingerprint

excl. TAR **CHF 28.00** / CHF 26.00

Informations générales
- Portes en acier inox avec AntiFingerprint, parois grises
- Poignées verticales en aluminium
- Éclairage LED
- NoFrost: dégivrage automatique!
- Électronique TouchControl intégrée dans la porte avec display digital – d’un regard tout est sous contrôle!
- Alarme sonore de porte
- Température de chaque zone réglable séparément

Zone réfrigération
- SuperRéfrigération
- Système MultiAirflow pour un refroidissement optimal et uniforme
- 5 clayettes en verre, dont 1 coulissante
- 5 balconnets dans la porte
- 2 bacs à légumes sur rails, entièrement extractibles

Zone congélation
- SuperCongélation
- 2 bacs transparents
- 5 balconnets dans la porte
- 5 rayons en verre incassable, dont 2 réglables en hauteur

Informations techniques
- Consommation d’énergie: 363 kWh/an
- Volume utile total: 560 l
- Partie réfrigération: 371 l
- Partie congélation ★★★★: 181 l
- Capacité de congélation en 24 h: 12 kg
- Conservation en cas de panne: 8 h
- Niveau sonore: 42 dB
- Appareil sur 4 roulettes ajustables
- Dimensions: 179×91×71 cm (H×L×P)

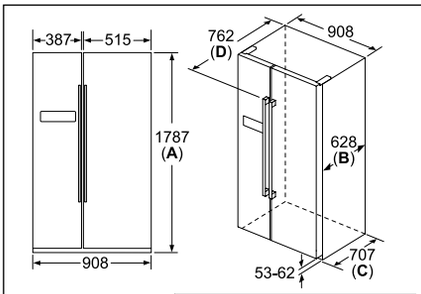

	Spécification
A	L’avant est réglable de 1783 à 1792
B	Profondeur de l’armoire
C	Profondeur porte incluse, sans poignée
D	Profondeur porte incluse, avec poignée

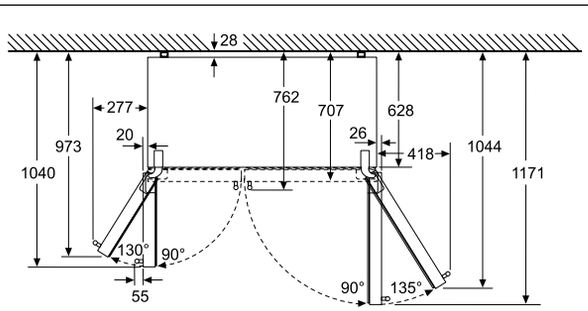

Les tiroirs réfrigérants peuvent être entièrement extraits avec un angle d'ouverture de porte de 135°

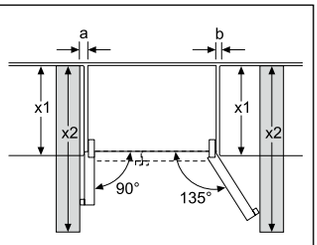

x1 (profondeur de l’appareil)	a	b
600	0	0
650	20	25
700	20	76
x2 (mur)	75	418

KAN93VIFP

Dimensions en mm

Tous les prix sont mentionnés à titre indicatif; nos partenaires distributeurs sont libres de fixer leurs prix. Les prix ont été réduits d'env. 40% par rapport à 2019.

Combinaison réfrigérateur-congélateur

European Side by Side, NoFrost – dégivrage automatique!





European Side by Side KAN99VW30

(composé de KSV36VW3PH, GSN36VW3P et élément de montage Side by Side)

CHF 2'856.–

CHF 2'651.81

KSV36VW3PH
Réfrigérateur
Serie 4, Blanc

CHF 1'360.–

CHF 1'262.77

excl. TAR **CHF 28.00** / CHF 26.00

Informations générales
- Portes blanches et parois blanches
- Poignées verticales
- Réglage électronique de la température, lisible sur LED
- Éclairage LED dans le réfrigérateur
- Pieds réglables à l'avant et roulettes à l'arrière

Zone réfrigération
- SuperRéfrigération
- Froid dynamique, ventilateur intérieur
- 7 rayons en verre incassable, dont 5 réglables en hauteur
- Support à bouteilles, chromé
- VitaFresh avec contrôle d'humidité – conserve des fruits et légumes frais!
- 5 compartiments de porte, dont 1 compartiment à beurre/fromages

Informations techniques
- Consommation d'énergie: 112 kWh/an
- Partie réfrigération: 346 l
- Charnières à gauche
- Dimensions: 186×60×65 cm (H×L×P)

Accessoire
1×casier à œufs

GSN36VW3P
Congélateur
Serie 4, Blanc

CHF 1'450.–

CHF 1'346.33

excl. TAR **CHF 28.00** / CHF 26.00

Informations générales
- Réglage électronique de la température, lisible sur LED
- FreshSense – température constante via la technologie des capteurs intelligents
- NoFrost: dégivrage automatique!
- Alarme sonore de porte
- Pieds réglables à l'avant et roulettes à l'arrière

Zone congélation
- SuperCongélation
- 5 tiroirs de surgélation transparents, dont 2 BigBox
- 2 compartiments de congélation intensive à volets transparents

Informations techniques
- Consommation d'énergie: 234 kWh/an
- Partie congélation ★★★★: 237 l
- Capacité de congélation en 24 h: 20 kg
- Conservation en cas de panne: 19 h
- Charnières à droite
- Dimensions: 186×60×65 cm (H×L×P)

Accessoires
2×accumulateur de froid
1×bac à glaçons

Accessoire en option
KSZ39AW00 Élément de montage Side by Side **CHF 46.–** *CHF 42.71*

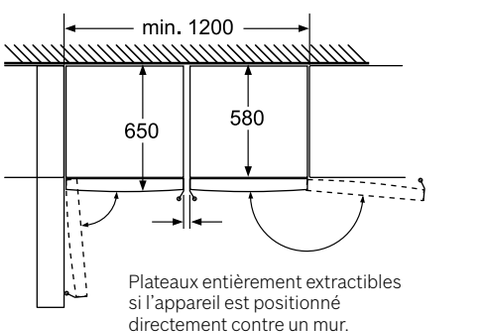

Plateaux entièrement extractibles si l'appareil est positionné directement contre un mur.

KSV36VW3PH + GSN36VW3P

Dimensions en mm

Tous les prix sont mentionnés à titre indicatif; nos partenaires distributeurs sont libres de fixer leurs prix. Les prix ont été réduits d'env. 40% par rapport à 2019.

vario style

Le premier réfrigérateur, qui peut changer de couleur.

Le réfrigérateur aux 24 couleurs.
Vario Style de Bosch est le premier réfrigérateur qui s’adapte à votre vie. Au gré de vos envies et de vos humeurs, des circonstances de la vie et de vos goûts, vous pouvez modifier à tout moment la couleur de votre réfrigérateur et n’avez plus besoin de vous fixer sur une seule couleur pour plusieurs années: Sélectionnez vos nouvelles façades de portes parmi 24 couleurs.



3,2,1 – Style!

Le remplacement des façades de portes est incroyablement facile grâce à la combinaison de supports et d'aimants parfaitement masqués:



1

Tirez vers vous le bord inférieur de la façade.



2

Soulevez la façade jusqu'à ce que le support se décroche en haut.



3

Accrochez la nouvelle façade en passant par le haut.



Réfrigérateurs-congélateurs combinés

Vario Style – façades de portes en couleur interchangeables



vario style

KGN39IJ3A
Réfrigérateur-congélateur
Série 4
(Livraison sans panneau en couleur)

CHF 1'790.–
CHF 1'662.02

excl. TAR **CHF 28.00** / CHF 26.00

+

Panneau en couleur

CHF 273.–
CHF 253.48

Energy A++ | NoFrost | MultiAirflow | SafetyGlass | SuperCooling | LED | VitaFresh

Informations générales
- NoFrost – fini la corvée du dégivrage!
- Réglage électronique sépare de la température, lisible via LED
- Température de chaque zone réglable séparément
- Pieds réglables à l'avant et roulettes à l'arrière
- Poignée verticale intégrée

Zone réfrigérateur
- Multi Airflow-System pour un refroidissement optimal et uniforme
- 1 compartiment VitaFresh avec contrôle de l'humidité – les fruits et légumes restent frais et riches en vitamines plus longtemps
- 2 compartiments VitaFresh ◄0 °C► avec contrôle de la température – les viandes et poissons restent frais plus longtemps
- 5 rayons en verre incassable, réglables en hauteur, dont 3 réglables en hauteur
- 3 petit et 1 grand balconnets
- Eclairage LED avec SoftStart dans le réfrigérateur
- SuperRéfrigération
- Clayettes à bouteilles chromées
- Filtre AirFresh avec AntiBacteria

Zone congélateur
- SuperCongélation
- 3 bacs transparents

Informations techniques
- Consommation d'énergie: 273 kWh/an
- Volume utile total: 366 l
- Partie réfrigération: 279 l
- Partie congélation ★★★★: 87 l
- Capacité de congélation en 24 h: 14 kg
- Conservation en cas de panne: 16 heures
- Charnières à droite, réversibles
- Dimensions: 203×60×66 cm (H×L×P)

Accessoires
3×casier à œufs

KSZ1BVF00	Sunflower
KSZ1BVO00	Orange
KSZ1BVE00	Raspberry
KSZ1BVL00	Plum
KSZ1BVR00	Cherry red
KSZ1BVK00	Champagne
KSZ1BVD10	Coffee brown
KSZ1BVD00	Espresso brown
KSZ1BVZ00	Black matt
KSZ1BVU10	Petrol
KSZ1BVT00	Light blue
KSZ1BVU00	Aqua
KSZ1BVJ00	Mint green
KSZ1BVH00	Lime green
KSZ1BVG00	Stone grey
KSZ1BVP00	Light rose
KSZ1BVV00	Pearl white
KSZ1BVX00	Pearl gold
KSZ1BVD20	Pearl bronze
KSZ1BVG20	Pearl grey
KSZ1BVG10	Pearl anthrazite
KSZ1BVL10	Pearl aubergine
KSZ1BVH10	Pearl green
KSZ1BVN00	Pearl night blue



variostyle

KGN36IJ3A
Réfrigérateur-congélateur
Série 4
(Livraison sans panneau en couleur)

CHF 1'610.–
CHF 1'494.89

excl. TAR **CHF 28.00** / CHF 26.00

+

Panneau en couleur

CHF 252.–
CHF 233.98



Informations générales
- NoFrost – fini la corvée du dégivrage!
- Réglage électronique sépare de la température, lisible via LED
- Température de chaque zone réglable séparément
- Pieds réglables à l'avant et roulettes à l'arrière
- Poignée verticale intégrée

Zone réfrigérateur
- Multi Airflow-System pour un refroidissement optimal et uniforme
- 1 compartiment VitaFresh avec contrôle de l'humidité – les fruits et légumes restent frais et riches en vitamines plus longtemps
- 2 compartiments VitaFresh ◄0 °C► avec contrôle de la température – les viandes et poissons restent frais plus longtemps
- 5 rayons en verre incassable, réglables en hauteur, dont 3 réglables en hauteur
- 3 petit et 1 grand balconnets
- Eclairage LED avec SoftStart dans le réfrigérateur
- SuperRéfrigération
- Clayettes à bouteilles chromées
- Filtre AirFresh avec AntiBacteria

Zone congélateur
- SuperCongélation
- 3 bacs transparents

Informations techniques
- Consommation d'énergie: 260 kWh/an
- Volume utile total: 324 l
- Partie réfrigération: 237 l
- Partie congélation ★★★★: 87 l
- Capacité de congélation en 24 h: 14 kg
- Conservation en cas de panne: 16 heures
- Charnières à droite, réversibles
- Dimensions: 186×60×66 cm (H×L×P)

Accessoires
3×casier à œufs

KSZ1AVF00	Sunflower
KSZ1AVO00	Orange
KSZ1AVE00	Raspberry
KSZ1AVL00	Plum
KSZ1AVR00	Cherry red
KSZ1AVK00	Champagne
KSZ1AVD10	Coffee brown
KSZ1AVD00	Espresso brown
KSZ1AVZ00	Black matt
KSZ1AVU10	Petrol
KSZ1AVT00	Light blue
KSZ1AVU00	Aqua
KSZ1AVJ00	Mint green
KSZ1AVH00	Lime green
KSZ1AVG00	Stone grey
KSZ1AVP00	Light rose
KSZ1AVV00	Pearl white
KSZ1AVX00	Pearl gold
KSZ1AVD20	Pearl bronze
KSZ1AVG20	Pearl grey
KSZ1AVG10	Pearl anthrazite
KSZ1AVL10	Pearl aubergine
KSZ1AVH10	Pearl green
KSZ1AVN00	Pearl night blue


BOSCH
Zeolith
BOSCH

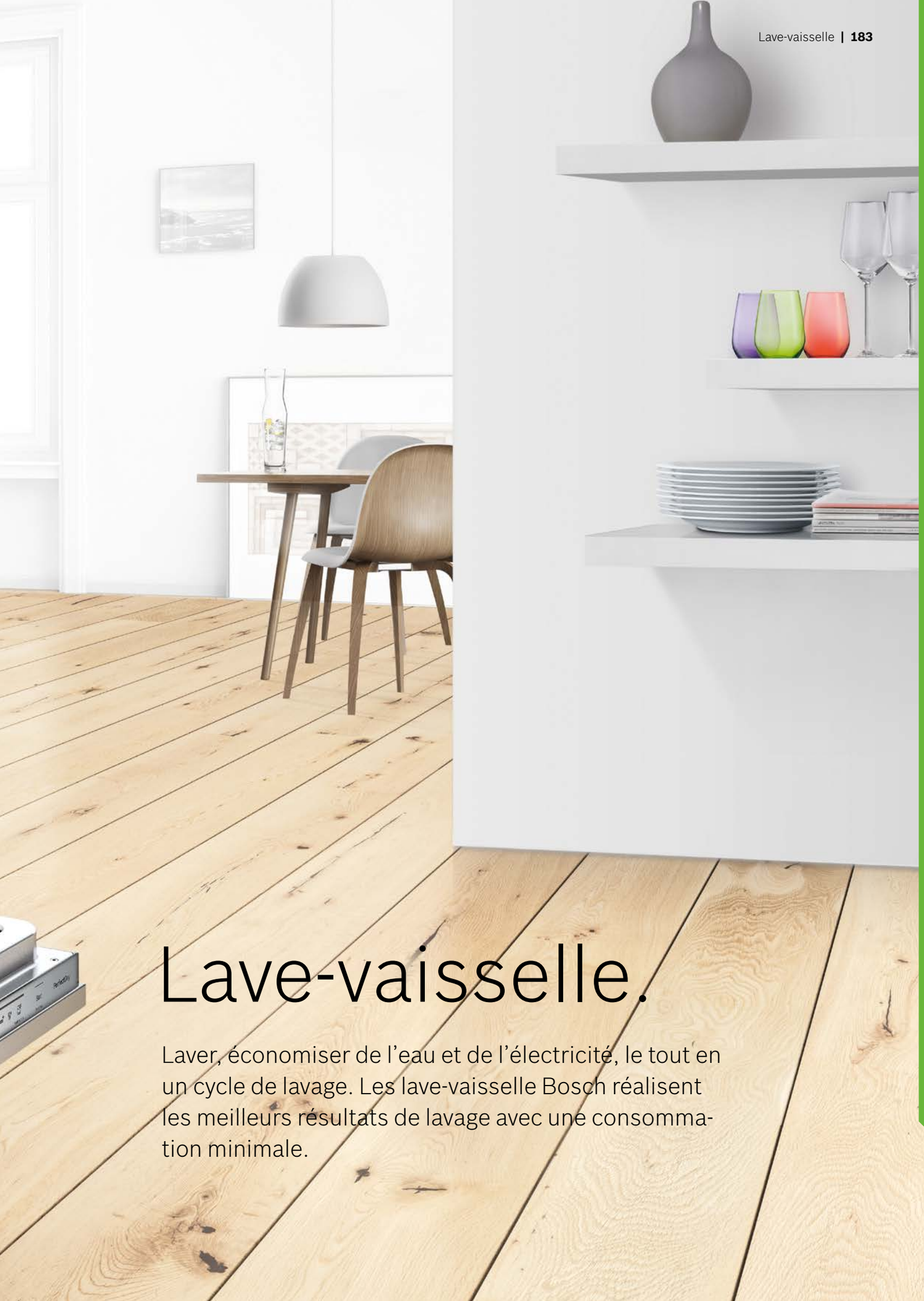

Lave-vaisselle.

Laver, économiser de l'eau et de l'électricité, le tout en un cycle de lavage. Les lave-vaisselle Bosch réalisent les meilleurs résultats de lavage avec une consommation minimale.

Une performance éclatante de propreté. De l'utilisation à la consommation.

Les points forts



PerfectDry

Un séchage parfait, même pour la vaisselle en plastique. Les lave-vaisselle PerfectDry utilisent le minéral naturel qu'est la Zeolith® pour retenir l'humidité et la transformer en air chaud. Ce dernier est réparti uniformément et sèche ainsi la vaisselle efficacement et en douceur grâce à un flux d'air innovant en 3D. Pour un séchage ultraefficace, même avec une charge variée, vous pouvez activer l'option supplémentaire «ExtraDry»: sur simple pression d'un bouton, le lave-vaisselle augmente la température lors du rinçage et prolonge ainsi la phase de séchage.



Technologie Zeolith®

Des prestations de séchage parfaites pour tous les types de vaisselle – grâce à un intense flux d'air chaud en 3D qui se répand partout en douceur et se répartit uniformément à l'intérieur de l'appareil. La nouvelle structure de la Technologie Zeolith® optimise le flux d'air tandis que le nouveau réservoir plus compact de minéraux zéolites offre une absorption de l'humidité 15 % plus efficace. Le minéral Zeolith® stocke automatiquement l'humidité disponible sans apport d'énergie et la transforme en chaleur. Il est régénéré à chaque lavage, tient pendant toute la durée de vie de l'appareil et n'a pas besoin d'être remplacé. C'est ce qui rend le séchage avec Technologie Zeolith® particulièrement efficace. Votre vaisselle, même la vaisselle en plastique particulièrement difficile à sécher, sera séchée de manière active pour un résultat parfait.



Protection Verre

De brillantes perspectives grâce à la Protection Verre innovante. La Protection Verre protège les verres grâce à un lavage et un rinçage particulièrement doux.

La Protection Verre Plus combine cette technologie avec un panier spécial verres à pied, qui garantit un stockage en toute sécurité lors du rinçage ainsi que pendant l'insertion et le retrait des verres à pied.

La Protection Verre Pro dispose en outre, avec le clapet d'eau brute supplémentaire, d'une technologie dédiée à l'optimisation de la dureté de l'eau pour garantir durablement la brillance de vos verres.

Le résultat à chaque cycle: des résultats de rinçage éclatants et une stabilité supplémentaire des verres de grande qualité.

Les équipements susmentionnés ne sont pas disponibles sur tous les appareils.

Les caractéristiques des lave-vaisselle de A à Z.

Silence
Incroyablement silencieux avec le programme Silence. Le choix idéal pour tous ceux qui utilisent leur lave-vaisselle à proximité de leur salon ou de leur chambre à coucher: grâce à une pression de jet d'eau réduite associée à la Technologie Zeolith® à faible niveau sonore, ce programme spécial n'émet qu'un bruit très faible. De plus, les lave-vaisselle Bosch sont équipés d'un moteur à entraînement électronique combiné avec différentes mesures antibruit qui les rendent particulièrement silencieux. Pour tous ceux qui ne veulent rien entendre des tâches domestiques.

OpenAssist: une ouverture facile sans poignée
L'ouverture de porte automatique OpenAssist permet d'ouvrir les lave-vaisselle ActiveWater entièrement intégrés en appuyant une fois sur la façade du meuble. La porte s'entrouvre alors pour vous permettre de le charger et de le décharger. La façade sans poignée s'intègre parfaitement dans une cuisine au design moderne avec des façades de meubles continues, sans devoir tirer un trait sur le confort d'utilisation.

Écran TFT
L'écran TFT vous informe de manière simple et claire. L'affichage couleur indique de façon très lisible et au moyen d'images les programmes et options choisis, l'avancement du programme, le temps restant et bien d'autres choses encore. Des indications pratiques vous guident à travers les programmes, fournissant des informations utiles sur l'utilisation optimale et la consommation d'eau et d'énergie. Des indications sur les niveaux de sel et de produit de rinçage s'affichent également.

TimeLight
Le dispositif TimeLight, présent sur les lave-vaisselle entièrement intégrés, projette les informations les plus importantes et l'état d'avancement du programme sur le sol devant l'appareil, sans compromettre l'esthétique de la face.

Rackmatic sur trois niveaux
Une flexibilité extrême lors du remplissage du lave-vaisselle, qu'il s'agisse de tasses à expresso ou de casseroles: grâce au réglage de la hauteur à trois positions, le panier supérieur peut être relevé ou abaissé de 5 cm maximum ou entièrement retiré.

Home Connect
Dans la vie, il y a des choses plus importantes que penser à la vaisselle. C'est pourquoi des notifications push envoyées vers votre smartphone ou votre tablette vous renseignent sur le statut du programme en cours de votre lave-vaisselle. Vous pouvez aussi programmer le compteur de tablettes, à titre d'aide supplémentaire. Vous gardez ainsi une vue d'ensemble et avez du temps pour les choses vraiment importantes.



Les équipements susmentionnés ne sont pas disponibles sur tous les appareils.

Programmes et fonctions spéciales des lave-vaisselle de A à Z

Auto 45–65°
Permet d'obtenir automatiquement les meilleurs résultats de lavage, avec une consommation optimale pour une vaisselle mixte normalement sale.

Intensiv 70°
Programme spécial pour la vaisselle très sale, notamment les casseroles et les poêles. La température de lavage élevée garantit par ailleurs une hygiène maximale.

Eco 50°
Programme à consommation réduite, pour toutes les configurations de lavage avec de la vaisselle normalement sale.

Programme Silence
Le programme Silence de votre lave-vaisselle est le plus silencieux. Il réduit automatiquement le bruit de fonctionnement de votre lave-vaisselle au niveau le plus faible. Ce niveau sonore est obtenu grâce au programme Eco 50 ° spécialement adapté à cet effet, qui réduit la pression du jet pendant la phase de nettoyage et prolonge la durée du cycle.

Verres 40°
Le programme doux pour un lavage délicat, un séchage optimal et une brillance éclatante.

Rapide 45°
La vaisselle légèrement sale est lavée de façon optimale à 45° C en seulement 29 minutes.

Court 60°
Le programme Court 60 ° garantit une grande brillance même sur de la vaisselle très sale et séduit par ses performances au séchage. La pompe à haute vitesse augmente la pression de l'eau dans la machine et supprime jusqu'au moindre résidu de saleté. Simultanément, le programme effectue un séchage d'une qualité exceptionnelle.

1 h 65° (sans Zeolith®)
Le programme rapide permet d'obtenir des résultats de lavage brillants et convainc en outre par ses bons résultats de séchage pour une vaisselle d'un degré de salissure normal.

BBQ 70° (programme gril)
Un programme aussi spécial que la Suisse! Grâce au programme intensif BBQ 70 °, vous pouvez aussi vous détendre, une fois la grillade terminée. Il élimine les résidus gras et tenaces même sur les accessoires pour grillades.

Prélavage
Rinçage de la vaisselle avec de l'eau généralement froide, sans adjonction de produit vaisselle.

ZoneIntensive
Jets à pression accrue et température de lavage plus élevée dans le panier inférieur. La pression de l'eau dans le panier supérieur correspond par ailleurs au programme sélectionné. Les casseroles et les poêles très sales du panier inférieur, ainsi que la vaisselle délicate du panier supérieur ressortiront parfaitement propres du lave-vaisselle.

VarioSpeed Plus
Avec l'option VarioSpeed Plus, votre vaisselle sera parfaitement propre et sèche en un temps record, même en pleine charge. Une simple pression sur un bouton suffit pour réduire le cycle de lavage jusqu'à 66 %, pour un résultat de lavage habituellement élevé. Il suffit d'activer VarioSpeed Plus lorsqu'il faut faire vite, p. ex. lors des fêtes de famille ou d'anniversaire.

HygiènePlus
La fonction spéciale HygiènePlus peut être activée en même temps que beaucoup de cycles de lavage, et garantit une hygiène maximale grâce à un nettoyage antibactérien. Celui-ci peut être obtenu grâce à une température plus élevée pouvant atteindre 70 °C pendant le rinçage, et qui peut être maintenue à ce niveau pendant une durée prolongée. HygiènePlus est donc idéal pour les ménages très exigeants en matière d'hygiène, p. ex. lorsqu'il y a des enfants en bas âge ou des personnes souffrant d'allergies.

ExtrasSec
L'utilisation d'une température plus élevée lors du lavage rallonge la phase de séchage. Le séchage est alors optimisé, ce qui se remarque surtout sur les grandes pièces en plastique.

Programme d'entretien de la machine
Pour nettoyer l'appareil, vous devez utiliser régulièrement un produit nettoyant pour lave-vaisselle. Grâce au programme optimisé à cet effet, vous obtenez un meilleur résultat quand vous utilisez un nettoyant – pour un lave-vaisselle parfaitement entretenu.

Home Connect (démarrage à distance)
Avec nos lave-vaisselle Home Connect, vous pouvez faire votre vaisselle encore plus confortablement. Vous avez en effet aussi la possibilité de démarrer l'appareil à distance et vous pouvez à tout moment consulter le statut de lavage en cours. À la fin du programme, vous recevez un message et vous pouvez vérifier si le lave-vaisselle est bien éteint. Quant à la bonne dureté de l'eau pour le liquide de rinçage, il vous suffit de la régler sur votre app.

Les lave-vaisselle SwissEdition de Bosch: des résultats parfaits même après un barbecue.

Nous avons adapté nos lave-vaisselle aux besoins des Suisses. Grâce au nouveau programme intensif «BBQ 70°», vous pouvez aussi vous détendre, une fois la grillade terminée.

swiss | edition

Les appareils Bosch de la série Swiss Edition sont produits exclusivement pour la Suisse. Les lave-vaisselle efficaces en énergie et faciles à utiliser non seulement séduisent par leur esthétique mais garantissent aussi des résultats de lavage parfaits – même après un délicieux barbecue. Comment? Tout simplement grâce au nouveau programme intensif BBQ 70°. La température de lavage élevée garantit une hygiène maximale et séduit en outre par la qualité exceptionnelle du séchage. De plus, notre pompe Highspeed fournit une pression d'eau plus forte, qui supprime les résidus gras et tenaces, même sur les accessoires pour grillades. Vous pouvez donc dès maintenant aussi vous détendre dès que le barbecue est terminé et vous en remettre tranquillement à votre lave-vaisselle Bosch Swiss Edition.



Les systèmes de paniers des lave-vaisselle. Système de panier VarioFlex Pro.

Éléments ajustables et levier rackmatic immédiatement reconnaissables grâce **aux points tactiles rouges**. **Avec applications métalliques** de haute qualité.

Système de paniers VarioFlex Pro avec tiroir

TiroirVario Pro



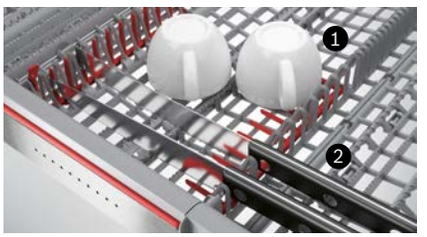

❶ Espace pour les couverts plus grands ou les couverts plus petits
❷ Maintien plus fiable des couverts avec la poignée large grâce aux picots rabattables



❸ Emplacement supplémentaire pour les couverts plus grands ou les éléments de vaisselle plus petits grâce à des zones de dépose rabattables sur les deux côtés extérieurs

Panier supérieur

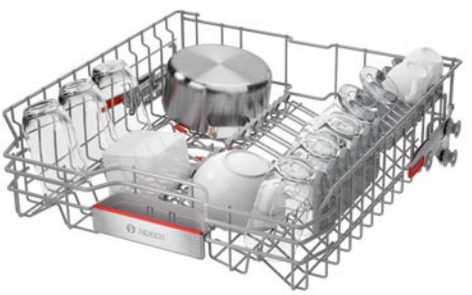

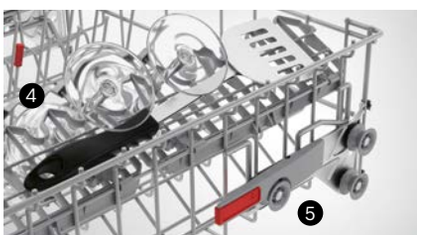

❹ 2 porte-tasses rabattables offrent des possibilités de dépose supplémentaires
❺ Le panier supérieur se règle aisément en hauteur grâce au Rackmatic à 3 niveaux

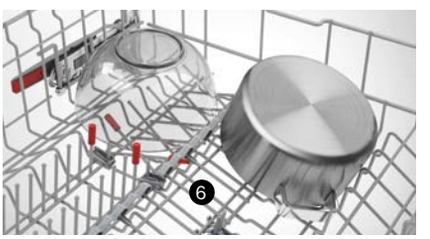

❻ Large espace et maintien fiable des plats ou des petites casseroles grâce à un total de 6 rangées de picots rabattables

Panier inférieur



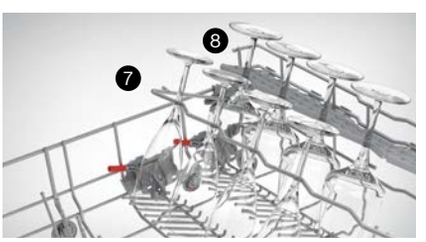

❼ Maintien sûr de maximum 12 grands verres à pied grâce au râtelier à verres rabattable et aux porte-tasses ❽

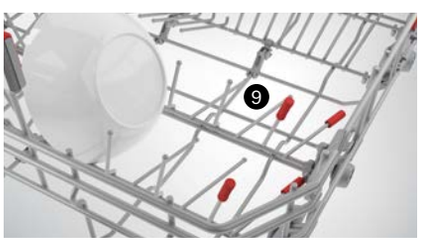

❾ Sur l'avant, un picot sur deux est rabattable pour le positionnement optimal des bar-quettes ou des assiettes creuses extra-profondes. Toutes les rangées de picots se rabattent pour pouvoir accueillir les grandes casseroles ou les grands plats

Système de paniers VarioFlex Pro sans tiroir

Panier supérieur
avec panier à couverts



Panier inférieur
avec panier à couverts Vario (emplacement flexible)

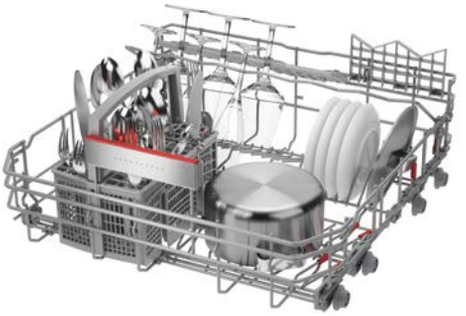

Système de paniers VarioFlex.

Système de paniers VarioFlex avec tiroir

TiroirVario



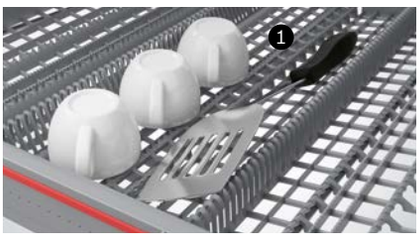

❶ L'emplacement dédié aux couverts plus grands ou aux éléments de vaisselle plus petits, comme par ex. tasses espresso, se trouve dans la zone centrale du tiroir plus profonde

---

Panier supérieur

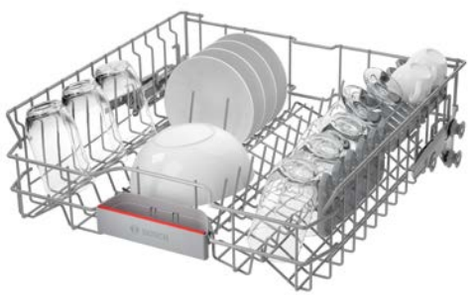

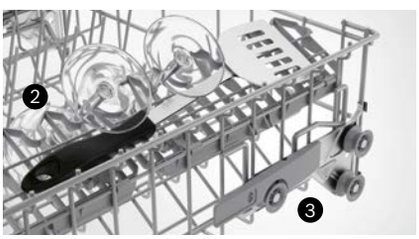

❷ 2 porte-tasses rabattables offrent des possibilités de dépose supplémentaires
❸ Le panier supérieur se règle aisément en hauteur grâce au Rackmatic à 3 niveaux

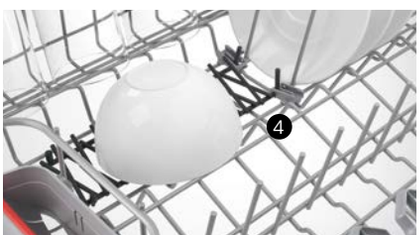

❹ Maintien sûr des plats ou des petites casseroles grâce aux 2 rangées de picots rabattables situées sur l'avant

---

Panier inférieur

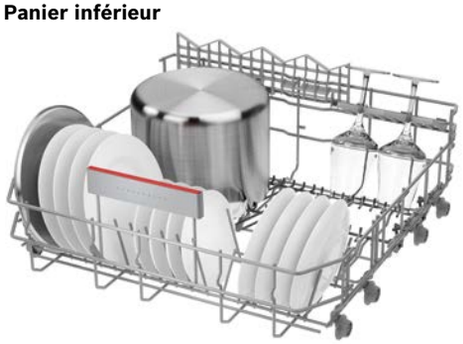

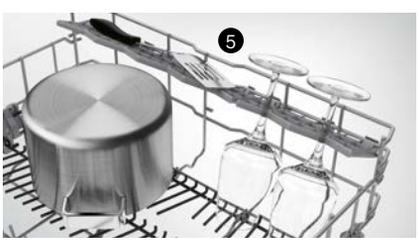

❺ Les 2 porte-tasses rabattables offrent des possibilités de dépose et un maintien sûr des grands verres à pied

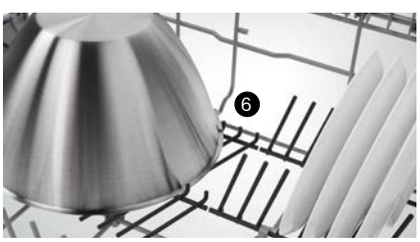

❻ Les plats comme les assiettes trouvent simultanément dans la partie arrière du panier un emplacement optimal grâce aux deux rangées de picots rabattables séparément

Système de paniers VarioFlex sans tiroir

Panier supérieur
avec panier à couverts



Panier inférieur
avec panier à couverts Vario (emplacement flexible)



Les systèmes de paniers des lave-vaisselle. Système de paniers Vario.

Système de paniers Vario avec tiroir

TiroirVario



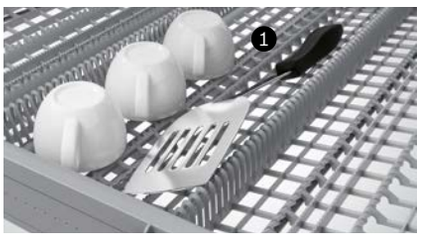

❶ L'emplacement dédié aux couverts plus grands ou aux éléments de vaisselle plus petits, comme par ex. tasses espresso, se trouve dans la zone centrale du tiroir plus profonde

Panier supérieur

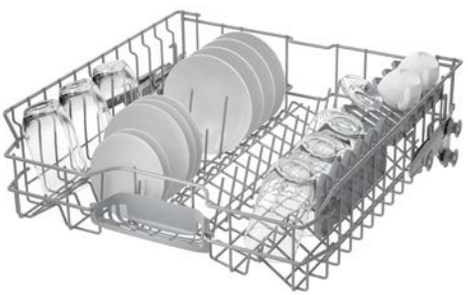

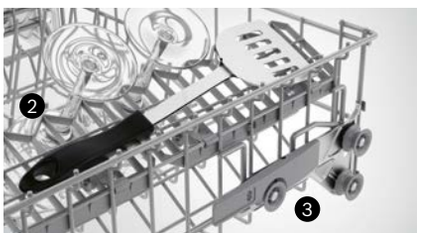

❷ 2 porte-tasses rabattables offrent des possibilités de dépose supplémentaires. ❸ Le panier supérieur se règle en hauteur de manière flexible (Rackmatic à 3 niveaux) ou de manière simple[1]

Panier inférieur





❹ Les grandes casseroles ou les grands plats trouvent un emplacement optimal grâce aux deux rangées de picots rabattables situées sur l'arrière

Système de paniers Vario sans tiroir

Panier supérieur
avec panier à couverts

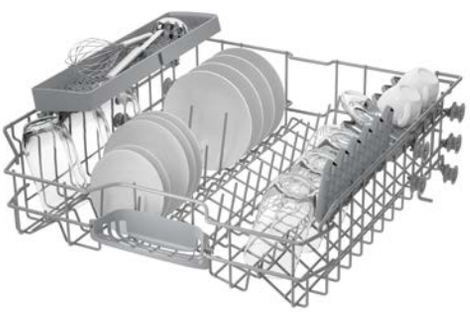

Panier inférieur
avec panier à couverts (emplacement fixe)



[1] Selon le modèle

Système de paniers normal.

Système de paniers normal

Panier supérieur

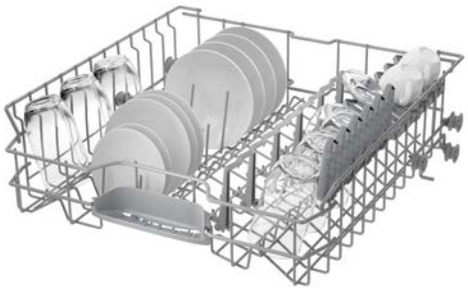



❶ 2 porte-tasses rabattables offrent des possibilités de dépose supplémentaires. Les petits verres à pied sont également parfaitement maintenus

Panier inférieur
avec panier à couverts (emplacement fixe)



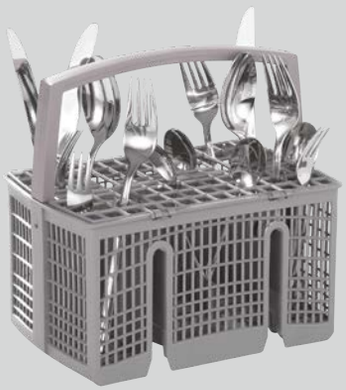

Panier à couverts Vario (SMZ5100*)
Le panier à couverts Vario est inclus de manière standard pour les modèles avec variantes de système de panier VarioFlex sans TiroirVario et peut être placé de manière flexible dans le panier inférieur.

Panier pour verres à pied (SMZ5300*)
Grâce au panier unique pour verres à pied*, vous pouvez laver et faire briller vos verres à vin et flûtes à champagne en toute sécurité dans votre lave-vaisselle Bosch équipé des paniers VarioFlex, VarioFlex Plus ou VarioFlex Pro. Le panier pour verres à pied se place dans le panier inférieur et peut contenir 4 verres à pied long. L'arrêt simple pivotant maintient facilement les verres et les stabilise tandis que le nouveau programme de lavage Verre 40° garantit une brillance éclatante. Le nouveau panier pour verres à pied de Bosch.

* Disponible en option



Les bandeaux de commande dans l'aperçu.

Série 8





- Bandeau de commande dissimulé
- Commande SensorTouch
- Écran TFT haute résolution
- Affichage en temps réel
- Affichage du déroulement du programme

Série 6





- Commande SensorTouch
- Écran TFT
- Affichage du déroulement du programme

Série 4





- Commande via les touches de commande
- Écran
- Affichage du temps restant

Lave-vaisselle – Aperçu de l'assortiment.

		Classe d'efficacité	Capacité	Programmes/ Fonctions spéciales	Puissance	PerfectDry (avec zeolithe)	Charnière Vario	Paniers VarioFlex	VarioTiroir	EmotionLight	TimeLight/ InfoLight	Home Connect	swiss | edition	Programme BBQ	Page
			14			PerfectDry				EmotionLight	TimeLight	Home Connect		BBQ 70°	
Lave-vaisselle tout intégrables 60 cm															
Hauteur 81,5 cm	Hauteur 86,5 cm														
SMA88TD16E	SBA88TD16E	A+++	13	8 / 6	41 dB	●		Pro	Pro	●	●/–	●			220
SMV88UX36E	SBV88UX36E	A+++	13	8 / 6	42 dB	●		Pro	Pro	●	●/–	●			220
SMV68TX00H	SBV68TX00H	A+++	14	8 / 5	42 dB	●		Pro	Pro		●/–		●	●	221
SMV68MD02E	SBV68MD02E	A++	14	8 / 5	42 dB			●	●		●/–				221
SME46NX23E	SBE46NX23E	A++	14	6 / 4	44 dB		●	●	●		–/●				222
SMV46JX00H	SBV46JX00H	A++	13	6 / 4	44 dB			●			–/●		●	●	222
Lave-vaisselle intégrables 60 cm															
Hauteur 81,5 cm	Hauteur 86,5 cm														
SMI88US36E		A+++	13	8 / 6	42 dB	●		Pro	Pro	●	–/–	●			224
SMI68PS01H		A+++	13	8 / 5	44 dB			Pro			–/–		●	●	224
SMI46IS00H SMI46IW00H SMI46JB00H	SBI46IS00H	A++	13	6 / 4	44 dB			●			–/–		●	●	225
Lave-vaisselle sous plan 60 cm															
SMD50E82CH		A+	13	5 / 2	48 dB						–/–				226
SMU46JS03E		A++	13	6 / 4	44 dB			X			–/–				226
Lave-vaisselle compact															
SKE52M65EU		A+	6	5 / 2	47 dB						–/–				227
Lave-vaisselle tout intégrables 45 cm															
SPV66TX00E		A++	10	6 / 4	44 dB			Pro	Pro		●/–				228
SPV24CX00E		A+	9	4	48 dB						–/–				229
Lave-vaisselle intégrables 45 cm															
SPI46IS01E		A+	9	6 / 4	44 dB			●			–/–				229
SPI46MW01E		A+	10	6 / 4	44 dB			●	●		–/–				229

Lave-vaisselle tout intégrables

Home Connect
OpenAssist



Home Connect
ActiveWater Eco[2]



Lave-vaisselle tout intégrable

SMA88TD16E (81,5–87,5 cm)	**CHF 2'470.–**	*CHF 2'293.41*
SBA88TD16E (86,5–92,5 cm)	**CHF 2'470.–**	*CHF 2'293.41*

excl. TAR **CHF 10.77** / CHF 10.00

Performance et consommation
- **Capacité: 13 couverts standard**
- Consommation d'électricité[1]: 234 kWh par an
- Consommation d'eau[1]: 2660 l par an
- Consommation d'électricité en programme Eco 50°[2]) : 0,82 kWh
- Consommation d'eau en programme Eco 50°[2]): 9,5 l

Programmes et options
- 8 Programmes: Intensiv 70 °, Auto 45–65 °, Eco 50 °, Silence 50 °C, Court 60 °C, Verres 40 °C, Rapide 45 °C, Prélavage
- 5 fonctions spéciales: Home Connect, Zone intensive, VarioSpeedPlus, HygiénePlus, ExtraDry
- Programme Entretien de la machine

Technologie lavage et confort
- **Sèchage Zeolith®**
- Système hydraulique ActiveWater
- Assistant de dosage
- EcoSilence Drive
- AquaSensor, Capacité variable automatique
- Automatisme de nettoyage
- Echangeur de chaleur
- Filtre autonettoyant incurvé à 3 niveaux
- Protection verre precise
- **OpenAssist**
- **Display TFT couleur haute définition avec symboles et texte**
- **TimeLight**
- **EmotionLight**
- Témoin électronique du niveau de sel
- Témoin électronique du produit de rinçage
- Signal sonore fin de cycle
- AquaStop: garantie Bosch en cas de dégât des eaux – pour toute la durée de vie de l'appareil*

Système de panier
- **Système de panier VarioFlex Pro avec TouchPoints rouges**
- **VarioTiroir Pro**
- Panier supérieur avec Rackmatic (3 niveaux)
- Paniers à couverts Vario dans le panier inférieur

Informations techniques
- Puissance acoustique: 41 DB(A) re 1 pW
- SMA88TD16E : Dimensions (H × L × P): 81,5 × 59,8 × 55 cm
- SBA88TD16E : Dimensions (H × L × P): 86,5 × 59,8 × 55 cm

Accessoires en option pour SMA88TD16E + SBA88TD16E

SGZ1010	Rallonge de tuyaux
SMZ2014	Panier pour verres à long pied
SMZ2055	Portes inox pour lave-vaisselle tout intégrable (SMA88TD16E)
SMZ5003	Charnière pivotante
SMZ5005	Kit de fixation acier inox. 81,5 cm
SMZ5015	Kit de fixation 86,5 cm
SMZ5100	Panier Vario à couverts
SMZ5300	Panier pour verres à pied

Accessoires en option pour SMV88UX36E + SBV88UX36E

SGZ1010	Rallonge de tuyaux
SMZ2014	Panier pour verres à long pied
SMZ2055	Portes inox pour lave-vaisselle tout intégrable (SMV88TX36E)
SMZ5003	Charnière pivotante
SMZ5005	Kit de fixation acier inox. 81,5 cm
SMZ5015	Kit de fixation 86,5 cm
SMZ5100	Panier Vario à couverts
SMZ5300	Panier pour verres à pied

Lave-vaisselle tout intégrable

SMV88UX36E (81,5–87,5 cm)	**CHF 2'210.–**	*CHF 2'052.00*
SBV88UX36E (86,5–92,5 cm)	**CHF 2'210.–**	*CHF 2'052.00*

excl. TAR **CHF 10.77** / CHF 10.00

Performance et consommation
- **Capacité: 13 couverts standard**
- Consommation d'électricité[1]: 211 kWh par an
- Consommation d'eau en programme[10]: 2156 l par an
- Consommation d'électricité en programme Eco 50°C[2] : 0,836 kWh
- Consommation d'eau en programme Eco 50°[2]: 7,7 l

Programmes et Options
- 8 Programmes: Intensiv 70 °, Auto 45–65 °, Eco 50 °, Silence 50 °C, Court 60 °C, Verres 40 °C, Rapide 45 °C, Prélavage
- 5 fonctions spéciales: Home Connect, Zone intensive, VarioSpeedPlus, HygiénePlus, Extra sec
- Programme Entretien de la machine

Technologie lavage et confort
- **Sèchage Zeolith®**
- Système hydraulique ActiveWater
- Système d'économie d'eau
- Assistant de dosage
- EcoSilence Drive
- AquaSensor, Capacité variable automatique
- Automatisme de nettoyage
- Echangeur de chaleur
- Filtre autonettoyant incurvé à 3 niveaux
- **Display TFT couleur haute définition avec symboles et texte**
- Horloge temps réel
- **TimeLight**
- **EmotionLight**
- Témoin électronique du niveau de sel
- Témoin électronique du produit de rinçage
- Signal sonore fin de cycle
- AquaStop: garantie Bosch en cas de dégât des eaux – pour toute la durée de vie de l'appareil*

Système de panier
- **Système de panier VarioFlex Pro avec TouchPoints rouges**
- **VarioTiroir Pro**
- Panier supérieur avec Rackmatic (3 niveaux)

Informations techniques
- Puissance acoustique: 42 DB(A) re 1 pW
- SMV88TX36E: Dimensions (H × L × P): 81,5 × 59,8 × 55 cm
- SBV88TX36E: Dimensions (H × L × P): 86,5 × 59,8 × 55 cm

[1] Consommation annuelle pour 280 cycles de lavage standard avec admission d'eau froide (pour la consommation d'énergie: y compris les programmes avec faible puissance absorbée)
[2] Consommation par cycle de lavage en programme Eco 50°
* Les conditions de garantie peuvent être trouvées sous www.bosch-home.com/ch/fr/conditions-de-garantie

Croquis: voir page 303.

Tous les prix sont mentionnés à titre indicatif; nos partenaires distributeurs sont libres de fixer leurs prix. Les prix ont été réduits d'env. 40% par rapport à 2019.

swiss | edition



Green Technology inside

Lave-vaisselle tout intégrable

SMV68TX00H (81,5–87,5 cm) — **CHF 1’790.–** / *CHF 1’662.02*

SBV68TX00H (86,5–92,5 cm) — **CHF 1’790.–** / *CHF 1’662.02*

excl. TAR **CHF 10.77** / CHF 10.00

Energy A+++ | 42 dB | PerfectDry | VarioSpeed Plus | TimeLight | 12+2

Performance et consommation
- **Capacité: 14 couverts standard**
- Consommation d’électricité[1]: 237 kWh par an
- Consommation d’eau[1]: 2660 l par an
- Consommation d’électricité en programme Eco 50°[2]: 0,83 kWh
- Consommation d’eau en programme Eco 50°[2]: 9,5 l

Programmes et Options
- 8 Programmes: BBQ 70°, Auto 45–65°, Eco 50°, Silence 50 °C, Court 60 °C, Verres 40 °C, Rapide 45 °C, Prélavage
- 4 fonctions spéciales: Zone intensive, VarioSpeedPlus, HygiénePlus, ExtraDry
- Programme Entretien de la machine

Technologie lavage et confort
- **Sèchage Zeolith®**
- Système hydraulique ActiveWater
- Assistant de dosage
- EcoSilence Drive
- AquaSensor, Capacité variable automatique
- Automatisme de nettoyage
- Echangeur de chaleur
- Filtre autonettoyant incurvé à 3 niveaux
- Technologie Protection Verre
- **TimeLight**
- Témoin électronique du niveau de sel
- Témoin électronique du produit de rinçage
- Éléments d’affichage de couleur: rouge/blanc
- Signal sonore fin de cycle
- AquaStop: garantie Bosch en cas de dégât des eaux – pour toute la durée de vie de l’appareil*

Système de panier
- **Système de panier VarioFlex Pro avec Touch-Points rouges**
- **VarioTiroir Pro**
- Panier supérieur avec Rackmatic (3 niveaux)

Informations techniques
- Puissance acoustique: 42 DB(A) re 1 pW
- SMV68TX00H: Dimensions (H × L × P): 81,5 × 59,8 × 55 cm
- SBV68TX00H: Dimensions (H × L × P): 86,5 × 59,8 × 55 cm

Accessoires en option pour SMV68TX00H + SBV68TX00H

SGZ1010	Rallonge de tuyaux
SMZ2014	Panier pour verres à long pied
SMZ2055	Portes inox pour lave-vaisselle tout intégrable (SMV68TX00H)
SMZ5003	Charnière pivotante
SMZ5005	Kit de fixation acier inox. 81,5 cm
SMZ5015	Kit de fixation 86,5 cm
SMZ5300	Panier pour verres à pied

Accessoires en option pour SMV68MD02E + SBV68MD02E

SGZ1010	Rallonge de tuyaux
SMZ2014	Panier pour verres à long pied
SMZ2055	Portes inox pour lave-vaisselle tout intégrable (SMV68MD02E)
SMZ5003	Charnière pivotante
SMZ5005	Kit de fixation acier inox. 81,5 cm
SMZ5015	Kit de fixation 86,5 cm
SMZ5100	Panier Vario à couverts
SMZ5300	Panier pour verres à pied

OpenAssist



Green Technology inside

Lave-vaisselle tout intégrable

SMV68MD02E (81,5–87,5 cm) — **CHF 1’730.–** / *CHF 1’606.31*

SBV68MD02E (86,5–92,5 cm) — **CHF 1’730.–** / *CHF 1’606.31*

excl. TAR **CHF 10.77** / CHF 10.00

Energy A++ | 42 dB | VarioSpeed Plus | OpenAssist | ExtraDry | TimeLight | 12+2

Performance et consommation
- **Capacité: 14 couverts standard**
- Consommation d’électricité[1]: 266 kWh par an
- Consommation d’eau[1]: 2660 l par an
- Consommation d’électricité en programme Eco 50°[2]: 0,93 kWh
- Consommation d’eau en programme Eco 50°[2]: 9,5 l

Programmes et Options
- 8 Programmes: Intensiv 70 °, Auto 45–65 °, Eco 50 °, Silence 50 °C, Verre 40 °, 1 h 65 °, Rapide 45 °C, Prélavage
- 4 fonctions spéciales: Zone intensive, VarioSpeedPlus, HygiénePlus, Extra sec
- Programme Entretien de la machine

Technologie lavage et confort
- Système hydraulique ActiveWater
- Assistant de dosage
- EcoSilence Drive
- AquaSensor, Capacité variable automatique
- Automatisme de nettoyage
- **EcoSéchage**
- Echangeur de chaleur
- Filtre autonettoyant incurvé à 3 niveaux
- Technologie Protection Verre
- **OpenAssist**
- **TimeLight**
- Témoin électronique du niveau de sel
- Témoin électronique du produit de rinçage
- Éléments d’affichage de couleur: rouge/blanc
- Signal sonore fin de cycle
- AquaStop: garantie Bosch en cas de dégât des eaux – pour toute la durée de vie de l’appareil*

Système de panier
- Paniers VarioFlex
- VarioTiroir
- Panier supérieur avec Rackmatic (3 niveaux)

Informations techniques
- Puissance acoustique: 42 DB(A) re 1 pW
- SMV68MD02E: Dimensions (H × L × P): 81,5 × 59,8 × 55 cm
- SBV68MD02E: Dimensions (H × L × P): 86,5 × 59,8 × 55 cm

[1] Consommation annuelle pour 280 cycles de lavage standard avec admission d’eau froide (pour la consommation d’énergie: y compris les programmes avec faible puissance absorbée)
[2] Consommation par cycle de lavage en programme Eco 50°
* Les conditions de garantie peuvent être trouvées sous www.bosch-home.com/ch/fr/conditions-de-garantie

Croquis: voir page 303.

Tous les prix sont mentionnés à titre indicatif; nos partenaires distributeurs sont libres de fixer leurs prix. Les prix ont été réduits d'env. 40% par rapport à 2019.

Lave-vaisselle tout intégrables

Charnière Vario

swiss | edition





Lave-vaisselle tout intégrable

SME46NX23E (81,5–87,5 cm)	**CHF 1'520.–**	*CHF 1'411.33*
SBE46NX23E (86,5–92,5 cm)	**CHF 1'520.–**	*CHF 1'411.33*

excl. TAR **CHF 10.77** / CHF 10.00

Performance et consommation
- **Capacité 14 couverts standards**
- Classe d'efficacité énergétique: A++
- Consommation d'électricité[1]: 266 kWh par an
- Consommation d'eau[1]: 2660 l par an
- Consommation d'électricité en programme Eco 50°C[2] : 0,951 kWh
- Consommation d'eau en programme Eco 50°[2]: 9,5 l

Programmes et Options
- 6 Programmes: Intensiv 70°, Auto 45–65°, Eco 50°, Silence 50 °C, 1 h 65°, Prèlavage
- 3 fonctions spéciales: VarioSpeedPlus, HygiénePlus, Extra sec
- Programme Entretien de la machine

Technologie lavage et confort
- Système hydraulique ActiveWater
- Assistant de dosage
- EcoSilence Drive
- AquaSensor, Capacité variable automatique
- 4 températures de lavage
- Echangeur de chaleur
- Technique de lavage en alternance
- Filtre autonettoyant incurvé à 3 niveaux
- **InfoLight**
- Couleurs des indicateurs: rouge
- Programmation du départ différé: 1 à 24h
- Témoin électronique du niveau de sel
- Témoin électronique du produit de rinçage
- Signal sonore fin de cycle
- AquaStop: garantie Bosch en cas de dégât des eaux – pour toute la durée de vie de l'appareil*

Système de panier
- Paniers VarioFlex
- VarioTiroir
- Paniers XXL en argent
- Panier supérieur avec Rackmatic (3 niveaux)

Informations techniques
- Puissance acoustique: 44 DB(A) re 1 pW
- SME46NX23E: Dimensions (H × L × P): 81,5 × 59,8 × 55 cm
- SBE46NX23E: Dimensions (H × L × P): 86,5 × 59,8 × 55 cm

Accessoires en option pour SME46NX23E + SBE46NX23E

SGZ1010	Rallonge de tuyaux
SMZ5005	Kit de fixation acier inox. 81,5 cm
SMZ5015	Kit de fixation 86,5 cm
SMZ2014	Panier pour verres à long pied
SMZ2055	Portes inox pour lave-vaisselle tout intégrable (SME46MX03E)
SMZ5003	Charnière pivotante
SMZ5300	Panier pour verres à pied

Accessoires en option pour SMV46JX00H + SBV46JX00H

SGZ1010	Rallonge de tuyaux
SMZ5005	Kit de fixation acier inox. 81,5 cm
SMZ2014	Panier pour verres à long pied
SMZ5003	Charnière pivotante
SMZ2055	Portes inox pour lave-vaisselle tout intégrable (SMV46IX00H)
SMZ5300	Panier pour verres à pied

Lave-vaisselle tout intégrable

SMV46JX00H (81,5–87,5 cm)	**CHF 1'460.–**	*CHF 1'355.62*
SBV46JX00H (86,5–92,5 cm)	**CHF 1'460.–**	*CHF 1'355.62*

excl. TAR **CHF 10.77** / CHF 10.00

Performance et consommation
- **Capacité 13 couverts standards**
- Consommation d'électricité[1]: 262 kWh par an
- Consommation d'eau[1]: 2660 l par an
- Consommation d'électricité en programme Eco 50°C[2] : 0,92 kWh
- Consommation d'eau en programme Eco 50°[2]: 9,5 l

Programmes et Options
- 6 Programmes: BBQ 70°, Auto 45–65°, Eco 50°, Verre 40°, 1 h 65°, Rapide 45 °C
- 3 fonctions spéciales: VarioSpeedPlus, HygiénePlus, Extra sec
- Programme Entretien de la machine

Technologie lavage et confort
- Système hydraulique ActiveWater
- Assistant de dosage
- EcoSilence Drive
- AquaSensor, Capacité variable automatique
- Automatisme de nettoyage
- Echangeur de chaleur
- Filtre autonettoyant incurvé à 3 niveaux
- Technologie Protection Verre
- **InfoLight**
- Témoin électronique du niveau de sel
- Témoin électronique du produit de rinçage
- Couleurs des indicateurs: rouge
- Signal sonore fin de cycle
- AquaStop: garantie Bosch en cas de dégât des eaux – pour toute la durée de vie de l'appareil*

Système de panier
- Paniers VarioFlex
- Panier supérieur avec Rackmatic (3 niveaux)
- Paniers à couverts Vario dans le panier inférieur

Informations techniques
- Puissance acoustique: 44 DB(A) re 1 pW
- SMV46JX00H: Dimensions (H × L × P): 81,5 × 59,8 × 55 cm
- SBV46JX00H: Dimensions (H × L × P): 86,5 × 59,8 × 55 cm

[1] Consommation annuelle pour 280 cycles de lavage standard avec admission d'eau froide (pour la consommation d'énergie: y compris les programmes avec faible puissance absorbée)
[2] Consommation par cycle de lavage en programme Eco 50°
* Les conditions de garantie peuvent être trouvées sous www.bosch-home.com/ch/fr/conditions-de-garantie

Croquis: voir page 303.

Croquis: voir page 303.

Tous les prix sont mentionnés à titre indicatif; nos partenaires distributeurs sont libres de fixer leurs prix. Les prix ont été réduits d'env. 40% par rapport à 2019.



Lave-vaisselle intégrables

Home Connect
ActiveWater Eco²

swiss | edition







Home Connect

Green Technology inside

Green Technology inside

Lave-vaisselle intégrable
SMI88US36E **CHF 2'210.–**
Inox *CHF 2'052.00*
(81,5–87,5 cm)

excl. TAR **CHF 10.77** / CHF 10.00

Lave-vaisselle intégrable
SMI68PS01H **CHF 1'600.–**
Inox *CHF 1'485.61*
(81,5–87,5 cm)

excl. TAR **CHF 10.77** / CHF 10.00

Energy A+++ | -10% | 42 dB | PerfectDry | VarioSpeed Plus | TFT Display

Performance et consommation
- Capacité 13 couverts standards
- Consommation d'électricité[1]: 211 kWh par an
- Consommation d'eau[1]: 2156 l par an
- Consommation d'électricité en programme Eco 50°[2]: 0,836 kWh
- Consommation d'eau en programme Eco 50°[2]: 7,7 l

Programmes et Options
- 8 Programmes: Intensiv 70 °, Auto 45–65 °, Eco 50°, Silence 50 °C, Court 60 °C, Verres 40 °C, Rapide 45 °C, Prélavage
- 5 fonctions spéciales: Home Connect, Zone intensive, VarioSpeedPlus, HygiénePlus, ExtraDry
- Programme Entretien de la machine

Technologie lavage et confort
- **Sèchage Zeolith®**
- Système hydraulique ActiveWater
- Système d'économie d'eau
- Assistant de dosage
- EcoSilence Drive
- AquaSensor, Capacité variable automatique
- Automatisme de nettoyage
- Protection verre precise
- Filtre autonettoyant incurvé à 3 niveaux
- **Display TFT couleur haute définition avec symboles et texte**
- Horloge temps réel
- **EmotionLight**
- Témoin électronique du niveau de sel
- Témoin électronique du produit de rinçage
- Signal sonore fin de cycle
- AquaStop: garantie Bosch en cas de dégât des eaux – pour toute la durée de vie de l'appareil*

Système de paniers
- **Système de panier VarioFlex Pro avec Touch-Points rouges**
- **VarioTiroir Pro**
- Panier supérieur avec Rackmatic (3 niveaux)

Informations techniques
- Puissance acoustique: 42 DB(A) re 1 pW
- Dimensions (H × L × P): 81,5 × 59,8 × 57,3 cm

Accessoires en option pour SMI88TS36E

SGZ1010	Rallonge de tuyaux
SMZ2014	Panier pour verres à long pied
SMZ5003	Charnière pivotante
SMZ5005	Kit de fixation acier inox. 81,5 cm
SMZ5100	Panier Vario à couverts
SMZ5300	Panier pour verres à pied

Accessoires en option pour SMI68PS01H

SGZ1010	Rallonge de tuyaux
SMZ2014	Panier pour verres à long pied
SMZ5005	Kit de fixation acier inox. 81,5 cm
SMZ5100	Panier Vario à couverts
SMZ5300	Panier pour verres à pied

Energy A+++ | 44 dB | VarioSpeed Plus | 12+1 | BBQ 70°

Performance et consommation
- **Capacité 13 couverts standards**
- Consommation d'électricité[1]: 234 kWh par an
- Consommation d'eau[1]: 2660 l par an
- Consommation d'électricité en programme Eco 50°[2]: 0,82 kWh
- Consommation d'eau en programme Eco 50°[2]: 9,5 l

Programmes et Options
- 8 Programmes: BBQ 70°, Auto 45–65 °, Eco 50°, Silence 50 °C, Verre 40°, 1 h 65°, Rapide 45 °C, Prélavage
- 4 fonctions spéciales: Zone intensive, VarioSpeedPlus, HygiénePlus, ExtraDry
- Programme Entretien de la machine

Technologie lavage et confort
- Système hydraulique ActiveWater
- Assistant de dosage
- EcoSilence Drive
- AquaSensor, Capacité variable automatique
- Automatisme de nettoyage
- Echangeur de chaleur
- Filtre autonettoyant incurvé à 3 niveaux
- **EcoSéchage**
- Technologie Protection Verre
- Affichage du temps restant
- Affichage indiquant la fin du programme
- Éléments d'affichage de couleur: rouge/blanc
- Témoin électronique du niveau de sel
- Témoin électronique du produit de rinçage
- AquaStop: garantie Bosch en cas de dégât des eaux – pour toute la durée de vie de l'appareil*

Système de paniers
- **Système de panier VarioFlex Pro avec TouchPoints rouges**
- Panier supérieur avec Rackmatic (3 niveaux)
- Paniers à couverts Vario dans le panier inférieur

Informations techniques
- Puissance acoustique: 44 DB(A) re 1 pW
- Dimensions (H × L × P): 81,5 × 59,8 × 57,3 cm

[1] Consommation annuelle pour 280 cycles de lavage standard avec admission d'eau froide (pour la consommation d'énergie: y compris les programmes avec faible puissance absorbée)
[2] Consommation par cycle de lavage en programme Eco 50°
* Les conditions de garantie peuvent être trouvées sous www.bosch-home.com/ch/fr/conditions-de-garantie

Croquis: voir page 303.

Croquis: voir page 303.

Tous les prix sont mentionnés à titre indicatif; nos partenaires distributeurs sont libres de fixer leurs prix. Les prix ont été réduits d'env. 40% par rapport à 2019.

swiss | edition





Green Technology inside

swiss | edition



Green Technology inside

Lave-vaisselle intégrable

SMI46IS00H Inox (81,5–87,5 cm) **CHF 1’460.–** *CHF 1’355.62*

SMI46IW00H blanc (81,5–87,5 cm) *(voir ill.)* **CHF 1’370.–** *CHF 1’272.05*

SMI46JB00H noir (81,5–87,5 cm) **CHF 1’370.–** *CHF 1’272.05*

excl. TAR **CHF 10.77** / CHF 10.00

Energy A++ | VarioSpeed Plus | 12+1 | 44 dB | BBQ 70°

Performance et consommation
- **Capacité 13 couverts standards**
- Consommation d’électricité[1]: 262 kWh par an
- Consommation d’eau[1]: 2660 l par an
- Consommation d’électricité en programme Eco 50°[2]: 0,937 kWh
- Consommation d’eau en programme Eco 50°[2]: 9,5 l

Programmes et Options
- 6 Programmes: BBQ 70°, Auto 45–65°, Eco 50°, Verre 40°, 1 h 65°, Prèlavage
- 3 fonctions spéciales: VarioSpeedPlus, HygiénePlus, ExtraDry
- Programme Entretien de la machine

Technologie lavage et confort
- Système hydraulique ActiveWater
- Assistant de dosage
- EcoSilence Drive
- AquaSensor, Capacité variable automatique
- Automatisme de nettoyage
- Echangeur de chaleur
- Filtre autonettoyant incurvé à 3 niveaux
- Technologie Protection Verre
- Affichage du temps restant
- Témoin électronique du niveau de sel
- Témoin électronique du produit de rinçage
- Couleurs des indicateurs: rouge
- AquaStop: garantie Bosch en cas de dégât des eaux – pour toute la durée de vie de l’appareil*

Système de paniers
- Paniers VarioFlex
- Panier supérieur avec Rackmatic (3 niveaux)
- Paniers à couverts Vario dans le panier inférieur

Informations techniques
- Puissance acoustique: 44 DB(A) re 1 pW
- Dimensions (H × L × P): 81,5 × 59,8 × 57,3 cm

Accessoires en option pour SMI46..00H

SGZ1010	Rallonge de tuyaux
SMZ2014	Panier pour verres à long pied
SMZ5003	Charnière pivotante
SMZ5005	Kit de fixation acier inox. 81,5 cm
SMZ5025	Kit décor acier inox
SMZ5300	Panier pour verres à pied

Accessoires en option pour SBI46IS00H

SGZ1010	Rallonge de tuyaux
SMZ2014	Panier pour verres à long pied
SMZ5003	Charnière pivotante
SMZ5015	Kit de fixation 86,5 cm
SMZ5300	Panier pour verres à pied

Lave-vaisselle intégrable

SBI46IS00H Inox (86,5–92,5 cm) **CHF 1’460.–** *CHF 1’355.62*

excl. TAR **CHF 10.77** / CHF 10.00

Energy A++ | VarioSpeed Plus | 12+1 | 44 dB | BBQ 70°

Performance et consommation
- **Capacité 13 couverts standards**
- Consommation d’électricité[1] : 262 kWh par an
- Consommation d’eau[1]: 2660 l par an
- Consommation d’électricité en programme Eco 50°[2]: 0,937 kWh
- Consommation d’eau en programme Eco 50°[2]: 9,5 l

Programmes et Options
- 6 Programmes: BBQ 70°, Auto 45–65°, Eco 50°, Verre 40°, 1 h 65°, Prèlavage
- 3 fonctions spéciales: VarioSpeedPlus, HygiénePlus, Extra sec
- Programme Entretien de la machine

Technologie lavage et confort
- Système hydraulique ActiveWater
- Assistant de dosage
- EcoSilence Drive
- AquaSensor, Capacité variable automatique
- Automatisme de nettoyage
- Echangeur de chaleur
- Filtre autonettoyant incurvé à 3 niveaux
- Technologie Protection Verre
- Affichage du temps restant
- Témoin électronique du niveau de sel
- Témoin électronique du produit de rinçage
- Couleurs des indicateurs: rouge
- AquaStop: garantie Bosch en cas de dégât des eaux – pour toute la durée de vie de l’appareil*

Système de paniers
- Paniers VarioFlex
- Panier supérieur avec Rackmatic (3 niveaux)
- Paniers à couverts Vario dans le panier inférieur

Informations techniques
- Puissance acoustique: 44 DB(A) re 1 pW
- Dimensions (H × L × P): 86,5 × 59,8 × 57,3 cm

[1] Consommation annuelle pour 280 cycles de lavage standard avec admission d’eau froide (pour la consommation d’énergie: y compris les programmes avec faible puissance absorbée)
[2] Consommation par cycle de lavage en programme Eco 50°
* Les conditions de garantie peuvent être trouvées sous www.bosch-home.com/ch/fr/conditions-de-garantie

Croquis: voir page 303.

Croquis: voir page 303

Tous les prix sont mentionnés à titre indicatif; nos partenaires distributeurs sont libres de fixer leurs prix. Les prix ont été réduits d'env. 40% par rapport à 2019.

Lave-vaisselle encastrables sous plan



Green Technology inside

Lave-vaisselle sous plan de travail
SMU46JS03E **CHF 1’390.–**
Inox *CHF 1’290.62*

excl. TAR **CHF 10.77** / CHF 10.00

Energy A+ | VarioSpeed | ExtraDry | 13 | 44 dB

Performance et consommation
- **Capacité 13 couverts standards**
- Consommation d’électricité[1]: 262 kWh par an
- Consommation d’eau[1]: 2660 l par an
- Consommation d’électricité en programme Eco 50°[2]: 0,937 kWh
- Consommation d’eau en programme Eco 50°[2]: 9,5 l

Programmes et Options
- 6 Programmes: Intensiv 70°, Auto 45–65°, Eco 50°, Verre 40°, 1 h 65°, Prèlavage
- 3 fonctions spéciales: VarioSpeedPlus, HygiénePlus, ExtraDry
- Programme Entretien de la machine

Technologie lavage et confort
- Système hydraulique ActiveWater
- Assistant de dosage
- EcoSilence Drive
- AquaSensor, Capacité variable automatique
- Automatisme de nettoyage
- Echangeur de chaleur
- Filtre autonettoyant incurvé à 3 niveaux
- Technologie Protection Verre
- Affichage du temps restant
- Témoin électronique du niveau de sel
- Témoin électronique du produit de rinçage
- Couleurs des indicateurs: rouge
- AquaStop: garantie Bosch en cas de dégât des eaux – pour toute la durée de vie de l’appareil*

Système de paniers
- Paniers VarioFlex
- Panier supérieur avec Rackmatic (3 niveaux)
- Paniers à couverts Vario dans le panier inférieur

Informations techniques
- Puissance acoustique: 44 DB(A) re 1 pW
- Dimensions (H × L × P): 81,5 × 59,8 × 57,3 cm

Accessoires en option pour SMU46JS03E

SGZ1010	Rallonge de tuyaux
SMZ2014	Panier pour verres à long pied
SMZ5005	Kit de fixation acier inox. 81,5 cm
SMZ5300	Panier pour verres à pied

Accessoires en option pour SMD50E82CH

SGZ1010	Rallonge de tuyaux
SMZ2014	Panier pour verres à long pied
SMZ5005	Kit de fixation acier inox. 81,5 cm
SMZ5300	Panier pour verres à pied



Lave-vaisselle sous plan de travail
SMD50E82CH **CHF 1’310.–**
blanc *CHF 1’216.34*

excl. TAR **CHF 10.77** / CHF 10.00

Energy A+ | VarioSpeed Plus | 13 | 12+1 | 48 dB

Performance et consommation
- **Capacité 13 couverts standards**
- Consommation d’électricité[1]: 294 kWh par an
- Consommation d’eau[1]: 3360 l par an
- Consommation d’électricité en programme Eco 50°[2]: 1,03 kWh
- Consommation d’eau en programme Eco 50°[2]: 12 l

Programmes et Options
- 5 programmes: Intensif 70 °C, Auto 45–65°, Eco 50°, Rapide 45 °C, Prélavage
- 2 fonctions spéciales: VarioSpeed, demi-charge

Technologie lavage et confort
- Système hydraulique ActiveWater
- EcoSilence Drive
- AquaSensor, Capacité variable automatique
- Assistant de dosage
- Technologie Protection Verre
- Automatisme de nettoyage
- Filtre autonettoyant incurvé à 3 niveaux
- Couleurs des indicateurs: rouge
- Bouton rotatif avec la touche départ intégré
- Affichage du temps restant
- Témoin électronique du produit de rinçage
- Témoin électronique du niveau de sel
- AquaStop: garantie Bosch en cas de dégât des eaux – pour toute la durée de vie de l’appareil*

Système de paniers
- Paniers Vario
- Support à couverts dans le panier inférieur

Informations techniques
- Puissance acoustique: 48 DB(A) re 1 pW
- Dimensions (H × L × P): 81,5 × 59,8 × 57,3 cm

[1] Consommation annuelle pour 280 cycles de lavage standard savec admission d’eau froide (pour la consommation d’énergie: y compris les programmes avec faible puissance absorbée)
[2] Consommation par cycle de lavage en programme Eco 50°
* Les conditions de garantie peuvent être trouvées sous www.bosch-home.com/ch/fr/conditions-de-garantie

Croquis: voir page 303

Croquis: voir page 303

Tous les prix sont mentionnés à titre indicatif; nos partenaires distributeurs sont libres de fixer leurs prix. Les prix ont été réduits d'env. 40% par rapport à 2019.

Lave-vaisselle compact



Lave-vaisselle ActiveWater Smart
SKE52M65EU **CHF 1’300.–**
Inox, 45 cm *CHF 1’207.06*

excl. TAR **CHF 5.99** / CHF 5.56

Performance et consommation
- **Capacité 6 couverts standards**
- Consommation d’électricité[1]: 174 kWh par an
- Consommation d’eau[1]: 2240 l par an
- Consommation d’électricité en programme Eco 50°[2]: 0,61 kWh
- Consommation d’eau en programme Eco 50°[2]: 8 l

Programmes et Options
- 5 programmes de lavage: Intensif 70 °C, Auto 45–65 °, Eco 50 °, Délicat 40 °C, Rapide 45 °C
- 2 fonctions spéciales: VarioSpeedPlus, HygiènePlus

Technologie lavage et confort
- Système hydraulique ActiveWater
- EcoSilence Drive
- AquaSensor, Capacité variable automatique
- Filtre autonettoyant incurvé à 3 niveaux
- Technologie Protection Verre
- Affichage du temps restant
- Témoin électronique du niveau de sel
- Témoin électronique du produit de rinçage
- Couleurs des indicateurs: rouge
- AquaStop: garantie Bosch en cas de dégât des eaux – pour toute la durée de vie de l’appareil*

Système de paniers
- Système de panier flexible: couleur grise, range-assiettes rabattables, panier à couverts Vario, supports pour tasses

Informations techniques
- Puissance acoustique: 47 DB(A) re 1 pW
- Dimensions (H × L × P): 45,4 × 59,5 × 50 cm

Accessoire en option pour SKE52M65EU
SGZ1010 Rallonge de tuyaux

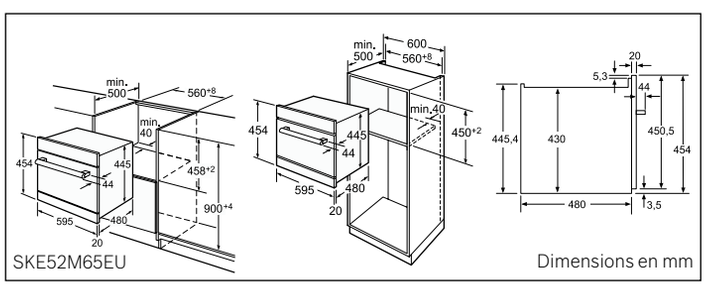

SKE52M65EU Dimensions en mm

[1] Consommation annuelle pour 280 cycles de lavage standard avec admission d’eau froide (pour la consommation d’énergie: y compris les programmes avec faible puissance absorbée)
[2] Consommation par cycle de lavage en programme Eco 50 °
* Les conditions de garantie peuvent être trouvées sous www.bosch-home.com/ch/fr/conditions-de-garantie

Croquis: voir page 303

Tous les prix sont mentionnés à titre indicatif; nos partenaires distributeurs sont libres de fixer leurs prix. Les prix ont été réduits d'env. 40% par rapport à 2019.

Le silence en toute discrétion.Et une flexibilité inégalée.





Les lave-vaisselle de 45 cm présentent les caractéristiques d'équipement suivantes:

TimeLight.
Sur les lave-vaisselle entièrement intégrés, TimeLight affiche les informations les plus importantes ainsi que la progression du lavage, sous forme de projection sur le sol de votre cuisine, sans affecter l'apparence esthétique de la façade.

ExtraDry. Pour des résultats de séchage d'une extrême perfection, même en cas de charge diverse, il est possible d'activer l'option supplémentaire «ExtraDry»: d'une simple pression sur un bouton, la température augmente pendant la phase de rinçage et la phase de séchage est allongée. Ainsi, vous ressortez de leur lave-vaisselle, une vaisselle parfaitement sèche, même avec la vaisselle difficile à sécher.

Système de panier VarioFlex Pro.
Flexibilité maximale et confort pour un maximum de 9 couverts standards. Pour 10 couverts standards sur les appareils dotés du tiroir Vario Pro.

DuoPower™.
Un double bras d'aspersion, situé dans le panier supérieur, assure une diffusion optimale de l'eau dans tous les recoins de la chambre intérieure et garantit ainsi des résultats parfaits de lavage.



Lave-vaisselle entièrement intégrable
SPV66TX00E

CHF 1'520.–
CHF 1'411.33

excl. TAR **CHF 10.77** / CHF 10.00

Energy A++ | 9,5 L | 41 dB | VarioSpeed Plus | 45 cm | TimeLight

Performance et consommation
- **Capacité: 10 couverts standard**
- Consommation d'électricité[1]: 211 kWh par an
- Consommation d'eau[1]: 2660 l par an
- Consommation d'électricité en programme Eco 50°[2]: 0,75 kWh
- Consommation d'eau en programme Eco 50°[2]: 9,5 l

Programmes et Options
- 6 Programmes: Intensiv 70°, Auto 45–65°, Eco 50°, Verre 40°, 1 h 65°, Prèlavage
- 3 fonctions spéciales: VarioSpeedPlus, HygiénePlus, ExtraDry
- Programme Entretien de la machine

Technologie lavage et confort
- Système hydraulique ActiveWater
- Assistant de dosage
- EcoSilence Drive
- AquaSensor, Capacité variable automatique
- Automatisme de nettoyage
- Echangeur de chaleur
- Filtre autonettoyant incurvé à 3 niveaux
- Bras d'aspersion DuoPower dans le panier supérieur
- **EcoSéchage**
- Technologie Protection Verre
- AquaStop: garantie Bosch en cas de dégât des eaux – pour toute la durée de vie de l'appareil*

Système de paniers
- **VarioTiroir Pro**
- **Système de panier VarioFlex Pro avec TouchPoints rouges**
- Panier supérieur avec Rackmatic (3 niveaux)

Informations techniques
- Puissance acoustique: 44 DB(A) re 1 pW
- Dimensions (H × L × P): 81,5 × 44,8 × 55 cm

Accessoires en option

SGZ1010	Rallonge de tuyaux
SMZ5005	Kit de fixation acier inox. 81,5 cm
SMZ5003	Charnière pivotante
SMZ5300	Panier pour verres à pied
SZ80010	Panneau d'adjustement en inox pour niche de 92 cm

[1] Consommation annuelle pour 280 cycles de lavage standard savec admission d'eau froide (pour la consommation d'énergie: y compris les programmes avec faible puissance absorbée)
[2] Consommation par cycle de lavage en programme Eco 50°
* Les conditions de garantie peuvent être trouvées sous www.bosch-home.com/ch/fr/conditions-de-garantie

Croquis: voir page 303.

Tous les prix sont mentionnés à titre indicatif; nos partenaires distributeurs sont libres de fixer leurs prix. Les prix ont été réduits d'env. 40% par rapport à 2019.

Lave-vaisselle 45 cm







Green Technology inside

Lave-vaisselle entièrement intégrable SPV24CX00E

CHF 1'160.–
CHF 1'077.07

excl. TAR **CHF 10.77** / CHF 10.00

Energy A+ | 8,5 L | 48 dB | EcoSilence Drive | DuoPower | 45 cm | AquaStop

Performance et consommation
- **Capacité: 9 couverts standard**
- Consommation d'électricité[1]: Eco 50°C : 220 kWh par an
- Consommation d'eau[1]: 2380 l par an
- Consommation d'électricité en programme Eco 50°[2]: 0,78 kWh
- Consommation d'eau en programme Eco 50°[2]: 8,5 l

Programmes et Options
- 4 Programme: Intensiv 70 °, Eco 50°, Verres 40 °C, 1 h 65°

Technologie lavage et confort
- Système hydraulique ActiveWater
- Assistant de dosage
- EcoSilence Drive
- Capacité variable automatique
- Automatisme de nettoyage
- Echangeur de chaleur
- Filtre autonettoyant incurvé à 3 niveaux
- Technologie Protection Verre
- Bras d'aspersion DuoPower dans le panier supérieur
- Affichage du temps restant
- Témoin électronique du niveau de sel
- Témoin électronique du produit de rinçage
- AquaStop: garantie Bosch en cas de dégât des eaux – pour toute la durée de vie de l'appareil*

Système de panier
- Paniers à couverts Vario dans le panier inférieur

Informations techniques
- Puissance acoustique: 48 DB(A) re 1 pW
- Dimensions (H × L × P): 81,5 × 44,8 × 55 cm

Accessoires en option

SRZ1000	Jeux de montage pour hauteur 90 cm
SGZ1010	Rallonge de tuyaux
SMZ5005	Kit de fixation acier inox. 81,5 cm
SMZ5003	Charnière pivotante
SMZ5300	Panier pour verres à pied
SZ80010	Panneau d'adjustement en inox pour niche de 92 cm

Lave-vaisselle intégrable SPI46MW01E

CHF 1'340.–
CHF 1'244.20

excl. TAR **CHF 10.77** / CHF 10.00

Energy A+ | 9,5 L | 44 dB | VarioSpeed Plus | DuoPower | 45 cm

Performance et consommation
- **Capacité: 10 couverts standard**
- Consommation d'électricité[1]: Eco 50°C : 237 kWh par an
- Consommation d'eau[1]: 2660 l par an
- Consommation d'électricité en programme Eco 50°[2]: 0,84 kWh
- Consommation d'eau en programme Eco 50°[2]: 9,5 l

Programmes et Options
- 6 Programmes: Intensiv 70 °C, Auto 45–65 °, Eco 50 °, Silence 50 °C, Verre 40 °, 1 h 65 °
- 3 fonctions spéciales: VarioSpeedPlus, HygiénePlus, ExtraDry
- Programme Entretien de la machine

Technologie lavage et confort
- Système hydraulique ActiveWater
- Assistant de dosage
- EcoSilence Drive
- AquaSensor, Capacité variable automatique
- Automatisme de nettoyage
- Echangeur de chaleur
- Filtre autonettoyant incurvé à 3 niveaux
- Technologie Protection Verre
- Bras d'aspersion DuoPower dans le panier supérieur
- Commande et affichage
- Affichage du temps restant
- Témoin électronique du niveau de sel
- Témoin électronique du produit de rinçage
- AquaStop: garantie Bosch en cas de dégât des eaux – pour toute la durée de vie de l'appareil*

Système de paniers
- Paniers VarioFlex
- VarioTiroir, Panier supérieur avec Rackmatic (3 niveaux)

Informations techniques
- Puissance acoustique: 44 DB(A) re 1 pW
- Dimensions (H × L × P): 81,5 × 44,8 × 57,3 cm

Accessoires en option

SGZ1010	Rallonge de tuyaux
SMZ5005	Kit de fixation acier inox. 81,5 cm
SMZ5003	Charnière pivotante
SMZ5300	Panier pour verres à pied

Lave-vaisselle intégrable SPI46IS01E Inox *(voir ill.)*

CHF 1'370.–
CHF 1'272.05

excl. TAR **CHF 10.77** / CHF 10.00

Energy A+ | 8,5 L | 44 dB | VarioSpeed Plus | AquaStop | DuoPower | 45 cm

Performance et consommation
- **Capacité 9 couverts standard**
- Consommation d'électricité[1]: 220 kWh par an
- Consommation d'eau[1]: 2380 l par an
- Consommation d'électricité en programme Eco 50°[2]: 0,78 kWh
- Consommation d'eau en programme Eco 50°[2]: 8,5 l

Programmes et Options
- 6 Programmes: Intensiv 70 °, Auto 45–65 °, Eco 50 °, Silence 50 °C, Verre 40 °,1 h 65 °
- 3 fonctions spéciales: VarioSpeedPlus, HygiénePlus, ExtraDry
- Programme Entretien de la machine

Technologie lavage et confort
- Système hydraulique ActiveWater
- Assistant de dosage
- EcoSilence Drive
- AquaSensor, Capacité variable automatique
- Automatisme de nettoyage
- Echangeur de chaleur
- Filtre autonettoyant incurvé à 3 niveaux
- Technologie Protection Verre
- Bras d'aspersion DuoPower dans le panier supérieur
- Commande et affichage
- Affichage du temps restant
- Témoin électronique du niveau de sel
- Témoin électronique du produit de rinçage
- AquaStop: garantie Bosch en cas de dégât des eaux – pour toute la durée de vie de l'appareil*

Système de paniers
- Paniers VarioFlex
- Panier supérieur avec Rackmatic (3 niveaux)

Informations techniques
- Puissance acoustique: 44 DB(A) re 1 pW
- Dimensions (H × L × P): 81,5 × 44,8 × 57,3 cm

Accessoires en option

SGZ1010	Rallonge de tuyaux
SMZ5005	Kit de fixation acier inox. 81,5 cm
SMZ5003	Charnière pivotante
SMZ5300	Panier pour verres à pied

[1] Consommation annuelle pour 280 cycles de lavage standard avec admission d'eau froide (pour la consommation d'énergie: y compris les programmes avec faible puissance absorbée)
[2] Consommation par cycle de lavage en programme Eco 50°
* Les conditions de garantie peuvent être trouvées sous www.bosch-home.com/ch/fr/conditions-de-garantie

Croquis: voir page 303.

Croquis: voir page 303.

Tous les prix sont mentionnés à titre indicatif; nos partenaires distributeurs sont libres de fixer leurs prix. Les prix ont été réduits d'env. 40% par rapport à 2019.

Accessoires en option

Illustration	Modèle	Prix CHF incl. TVA *Prix CHF escl. TVA*	Désignation
	SGZ1010	**62.–** 57.57	Rallonge de tuyaux
	SMZ2014	**84.–** 77.99	Panier pour verres à long pied
	SMZ5000	**62.–** 57.57	Set de lavage
	SMZ5002	**55.–** 51.07	Cassette à couverts argentés
	SMZ5003	**249.–** 231.20	Charnière pivotante
	SMZ5100	**66.–** 61.28	Panier Vario à couverts
	SMZ5300	**41.–** 38.07	Panier pour verres à pied
	SZ80010	**114.–** 105.85	Panneau d'adjustement en inox pour niche de 92 cm
	SMZ5022	**174.–** 161.56	Kit décor blanc
	SMZ5025	**206.–** 191.27	Kit décor acier inox
	SMZ5005	**66.–** 61.28	Kit de fixation acier inox, 81,5 cm
	SMZ5015	**66.–** 61.28	Kit de fixation acier inox, 86,5 cm
	SMZ5035	**142.–** 131.85	Kit de fixation acier inox, 81,5 cm pour encastrement en hauteur
	SMZ5045	**142.–** 131.85	Kit de fixation acier inox, 86,5 cm pour encastrement en hauteur

Tous les prix sont mentionnés à titre indicatif; nos partenaires distributeurs sont libres de fixer leurs prix. Les prix ont été réduits d'env. 40% par rapport à 2019.

	•		•				•	•	•	•	•	•	•	SMA88TD16E
•		•					•	•	•	•	•	•	•	SBA88TD16E
	•		•				•	•	•	•	•	•	•	SMV88UX36E
•		•					•	•	•	•	•	•	•	SBV88UX36E
	•		•				•	•	•	•	•	•	•	SMV68TX00H
•		•					•	•	•	•	•	•	•	SBV68TX00H
	•		•				•	•	•	•	•	•	•	SMV68MD02E
•		•					•	•	•	•	•	•	•	SBV68MD02E
	•		•				•	•	•	•	•	•	•	SME46NX23E
•		•					•	•	•	•	•	•	•	SBE46NX23E
	•		•				•	•	•	•	•	•	•	SMV46JX00H
•		•					•	•	•	•	•	•	•	SBV46JX00H
	•		•				•	•	•	•	•	•	•	SMI88US36E
	•		•	•			•	•	•	•	•	•	•	SMI68PS01H
	•		•	•	•		•		•	•	•	•	•	SMI46..00H
•		•					•		•	•	•	•	•	SBI46IS00H
													•	SKE52M65EU
	•		•			•	•		•	•	•		•	SPV66TX00E
	•		•			•	•		•	•	•		•	SPV24CX00E
	•		•			•	•		•	•	•		•	SPI46IS01E
	•		•				•		•	•	•		•	SPI46MW01E
	•		•				•	•		•	•	•	•	SMD50E82CH
	•		•				•	•		•	•	•	•	SMU46IS03E

Lave-linge et lave-linge séchant







Lave-linge WIW28541EU Entièrement intégrable

CHF 2’260.–
CHF 2’098.42

excl. TAR **CHF 19.95** / CHF 18.52

- Capacité: 8 kg
- **Vitesse d’essorage: 1400–400 tr/min, Classe d’essorage: B**

Programmes et Options
- Programmes spéciaux: Duvet, Couleurs sombres, Chemises, Sport/Fitness, Rapide/Mix, AllergiePlus, Extra courte 15 min / 30 min, Rapide / Mix extra silencieux, Nettoyage tambour (avec rappel automatique), rinçage / essorage / vidange, Délicat/Soie
- **VarioPerfect: Des programmes optimisés en durée de cycle ou consommation d’énergie**
- TouchControl: Prélavage, Fin différée, Température, Départ/Pause ou Rajout de linge, EcoPerfect/Speed-Perfect, Eau plus et Extra rinçage, Essorage variable/ Arrêt rinçage

Confort et sécurité
- Volume du tambour: 53 l
- Fonction rajout de linge
- **Grand écran affichant la progression du programme, la température, la vitesse d’essorage, le temps restant, l’heure de fin différée jusqu’à 24 h et le chargement recommandé**
- TimeLight
- EcoSilence Drive : Nouveau moteur à induction alliant longévité et stabilité extrême
- ActiveWater™Plus: gestion intelligente de la consommation d’eau
- Nettoyage du tambour avec rappel automatique

Informations techniques
- La valeur laver dB(A) re 1 pw:41
- Dimensions (H × L × P): 81,8 cm × 59,6 cm × 54,4 cm
- Charnières du meuble permutables
- **Accomplit les exigences d’isolation phonique de la norme SIA 181 sans utilisation d’accessoire**

Accessoires en option

WMZ20441	Pieds réglables en hauteur
WMZ2200	Fixation au sol
WMZ2381	Tuyau rallonge pour arrivée et écoulement d’eau



Lave-linge séchant WKD28541EU Entièrement intégrable

CHF 2’610.–
CHF 2’423.40

excl. TAR **CHF 19.95** / CHF 18.52

- Capacité: 7 kg lavage – 4 kg séchage
- **Vitesse d’essorage: 1400–600 tr/min**

Programmes et Options
- Programmes spéciaux : Rinçage, Rapide / mix extra silencieux, Rapide/Mix, Extra Court 15’, rinçage/essorer, Vidange/Essorage, AllergiePlus, Laine/Lavage à la main, Délicat/Soie
- Programme spéciaux: Evacuation des peluches
- Touches: Départ, Essorage variable, Réglage, Options, Durée de séchage, Température et 24 h Démarrage différé

Confort et sécurité
- Volume du tambour: 52 l
- Hublot avec vitre de protection
- Crochet de fermeture métallique
- Fermeture hublot magnétique avec ouverture immédiate pour rajouter du linge
- **Grand display pour déroulement du programme, température, vitesse d’essorage, temps résiduel et réglage de l’heure de départ 24 h, affichage de la situation du séchage**
- Sélecteur monocommande pour tous les programmes et programmes spéciaux
- Programmes en fonction du degré d’humidité, Programme à minuterie
- Système AquaSpar
- ActiveWater™: Automatisme de quantité
- Contrôle de la formation de mousse
- Contrôle électronique d’équilibrage
- AquaStop: garantie Bosch en cas de dégât des eaux – pour toute la durée de vie de l’appareil*

Informations techniques
- Extrêmement silencieux: 57 dB
- Isolation phonique du essorage en dB: 74
- Porte pivotante charnières à gauche
- Dimensions (H × L × P): 82,0 cm × 59,5 cm × 58,4 cm

Accessoires en option

WMZ20470	Pièces intermédiaires 90 cm
WMZ2200	Fixation au sol
WMZ2381	Tuyau rallonge pour arrivée et écoulement d’eau

*Les conditions de garantie peuvent être trouvées sous www.bosch-home.com/ch/fr/conditions-de-garantie

Les croquis voir page 315.

Les croquis voir page 315.

Tous les prix sont mentionnés à titre indicatif; nos partenaires distributeurs sont libres de fixer leurs prix. Les prix ont été réduits d'env. 40% par rapport à 2019.



Insert GlassSecure
Cet insert supplémentaire maintient les verres à vin dans une position stable, permettant un nettoyage complet en toute sécurité au lave-vaisselle.

Set gril
L'ensemble d'accessoires idéal si vous souhaitez faire griller du poulet, du poisson ou même des légumes entiers au four.

Nous prolongeons la saison des grillades.

Elle ne se dérouleront pas dans votre jardin, mais dans votre cuisine. Sans aucune fumée, pour un résultat parfait. Notre plaque de gril pour les tables de cuisson FlexInduction est un vrai concurrent de votre barbecue sur la terrasse, même en été. Le poulet est facile à cuisiner grâce à la brochette de gril. Et si vous avez des envies plus exotiques, essayez notre Teppan Yaki. Vous trouverez un aperçu complet des accessoires dans le chapitre correspondant du produit.

Plaque de gril.
La grande plaque de gril est idéale pour rôtir la viande, le poisson et les légumes sur deux foyers interconnectés.

Teppan Yaki.
Idéal pour préparer des grillades japonaises, des desserts et des plats de viande hachée.

Accessoires et accessoires en option

Illustration	Modèle	Prix CHF incl. TVA *Prix CHF excl. TVA*	Désignation
Cuisson			
	HEZ317000	**51.–** *47.35*	Plat à pizza
	HEZ327000	**257.–** *238.63*	Pierre à pain et à pizza
	HEZ530000	**98.–** *90.99*	Half Tray - 2 lèchefrites universelles, minces
	HEZ531000	**58.–** *53.85*	Lèchefrite, émaillée gris
	HEZ531010	**129.–** *119.78*	Plaque à tarte antiadhésive
	HEZ532000	**58.–** *53.85*	Tôle de cuisson universelle, émaillée gris
	HEZ532010	**129.–** *119.78*	Lèchefrite universelle, revêtement antiadhésif
	HEZ533000	**71.–** *65.92*	Lèchefrite pro, émaillée
	HEZ538S00	**131.–** *121.63*	Rail télescopique à 3 niveaux, dont 1 VarioClip
	HEZ538000	**80.–** *74.28*	VarioClip
	HEZ538200	**91.–** *84.49*	Rail télescopique à 2 niveaux
	HEZ541000	**58.–** *53.85*	Tôle à pâtisserie émaillée pour four à chariot
	HEZ541600	**58.–** *53.85*	Tôle de cuisson universelle, émaillée, extractable
	HEZ542000	**58.–** *53.85*	Lèchefrite universelle pour four à chariot
	HEZ544000	**36.–** *33.43*	Grille combinée pour four à chariot
	HEZ915003	**83.–** *77.07*	Rôtissoire en verre 5,4 litres
	HEZ638300	**315.–** *292.48*	Rail télescopique à 3 niveaux, sortie totale
	HEZ660060	**50.–** *46.43*	Bandeau de finition
	HEZ660050	**38.–** *35.28*	Liste décor

Tous les prix sont mentionnés à titre indicatif; nos partenaires distributeurs sont libres de fixer leurs prix.

Illustration	Modèle	Prix CHF incl. TVA *Prix CHF excl. TVA*	Désignation
Cuisson			
	HEZ36D163	**66.–** *61.28*	Bac non perforé, taille S
	HEZ36D163G	**80.–** *74.28*	Bac perforé, taille S
	HEZ36D663G	**98.–** *90.99*	Bac perforé, taille XL
	HEZ36D643	**80.–** *74.28*	Bac non perforé, taille L
	HEZ36D643G	**91.–** *84.49*	Bac perforé, taille L
	HEZ617000	**51.–** *47.35*	Plat à pizza émaillée
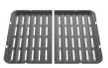	HEZ625071	**66.–** *61.28*	Tôle à grillades émaillée
	HEZ631070	**60.–** *55.71*	Tôle de cuisson émaillée
	HEZ632010	**133.–** *123.49*	Lèchefrite anti-adhésif
	HEZ632070	**60.–** *55.71*	Lèchefrite émaillée
	HEZ633001	**111.–** *103.06*	Couvercle pour lèchefrite pro
	HEZ633070	**144.–** *133.70*	Lèchefrite pro émaillée
	HEZ636000	**98.–** *90.99*	Sauteuse en verre
	HEZ660060	**50.–** *46.43*	Bandeau de finition
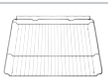	HEZ664000	**39.–** *36.21*	Grille à pâtisserie/de rôtissage (vapeur)
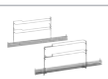	HEZ638D10	**152.–** *141.13*	Rail télescopique à 1 niveau sortie total, pour four vapeur
	HEZ638D30	**336.–** *311.98*	Rail télescopique à 3 niveaux sortie totale, pour four vapeur
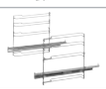	HEZ638170	**155.–** *143.92*	Rail télescopique à 1 niveau, pyrolyse

Tous les prix sont mentionnés à titre indicatif; nos partenaires distributeurs sont libres de fixer leurs prix.

Accessoires et accessoires en option

Illustration	Modèle	Prix CHF incl. TVA *Prix CHF excl. TVA*	Désignation
Cuisson			
	HEZ638370	**343.–** *318.48*	Rail télescopique à 3 niveaux, pyrolyse
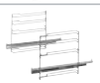	HEZ638100	**142.–** *131.85*	Rail télescopique à 1 niveau
	HEZ638300	**315.–** *292.48*	Rail télescopique à 3 niveaux, sortie totale
	HEZ638D18	**152.–** *141.13*	Rail télescopique à 1 niveau, pour fours à vapeur compacts
	HEZ638108	**142.–** *131.85*	Rail télescopique à 1 niveau, pour fours compacts
Cuisinier			
	HEZ39050	**230.–** *213.56*	Capteur PerfectCook
	HEZ5920	**71.–** *65.92*	Fond intermédiaire 60cm
	HEZ390522	**260.–** *241.41*	Plaque de gril
	HEZ390090	**203.–** *188.49*	Wok pour rayonnement et induction
	HEZ390220	**170.–** *157.85*	Poêle appropriée au système, 19 cm de diamètre
	HEZ390230	**191.–** *177.34*	Poêle appropriée au système, 21 cm de diamètre
	HEZ390512	**522.–** *484.68*	Teppan Yaki
	HEZ392800	**106.–** *98.42*	Fond intermédiaire 80cm 4 x Touch/Piezo
	HEZ394301	**142.–** *131.85*	Jeu de montage
	HEZ381401	**177.–** *164.35*	Set d'évacuation extérieure (pour plan cuisson avec module aspirant intégré)
	HEZ381501	**481.–** *446.61*	Set de recyclage d'air (pour plan cuisson avec module aspirant intégré)
	HEZ381700	**206.–** *191.27*	Filtre à charbon actif (pour plan cuisson avec module aspirant intégré)

Tous les prix sont mentionnés à titre indicatif; nos partenaires distributeurs sont libres de fixer leurs prix.

Illustration	Modèle	Prix CHF incl. TVA *Prix CHF excl. TVA*	Désignation
Froid			
	KFZ40AX0	**125.–** *116.06*	Porte frontale avec cadre alu 122cm
	KFZ30AX0	**106.–** *98.42*	Porte frontale avec cadre alu 102cm
	KFZ20AX0	**85.–** *78.92*	Porte frontale avec cadre alu 88cm
	KFZ10AX0	**72.–** *66.85*	Porte frontale avec cadre alu 72cm
	KSZ10HC00	**132.–** *122.56*	WiFi-Dongle
	KSZ39AW00	**46.–** *42.71*	Elément de montage en colonne
Aspiration			
	DHZ1223	**479.–** *444.75*	Canal de ventilation inox 100 cm
	DHZ1225	**479.–** *444.75*	Canal de ventilation inox 100 cm
	DHZ1231	**251.–** *233.05*	Elément de fixation droite/gauche
	DHZ1233	**628.–** *583.10*	Canal de ventilation inox 150 cm
	DHZ1235	**628.–** *583.10*	Canal de ventilation inox 150 cm
	DHZ1241	**260.–** *241.41*	Elément de fixation avant/arrière
	DHZ1246	**896.–** *831.94*	Canal de ventilation inox 110 cm
	DHZ1251	**229.–** *212.63*	Elément de fixation 50 cm
	DHZ1253	**417.–** *387.19*	Elément de fixation 100 cm
	DHZ1256	**1'092.–** *1'013.93*	Canal de ventilation inox 160 cm
	DHZ1620	**55.–** *51.07*	Filtre à graisse métallique
	DHZ2140	**41.–** *38.07*	Filtre à graisse
	DHZ2400	**59.–** *54.78*	Filtre charbon actif

Tous les prix sont mentionnés à titre indicatif; nos partenaires distributeurs sont libres de fixer leurs prix.

Accessoires et accessoires en option

Illustration	Modèle	Prix CHF incl. TVA *Prix CHF excl. TVA*	Désignation
Aspiration			
	DHZ2701	**59.–** *54.78*	Filtre à charbon actif
	DHZ5325	**106.–** *98.42*	Kit pour 1er équip. à recyclage d'air
	DHZ5345	**128.–** *118.85*	Kit pour 1er équip. à recyclage d'air
	DHZ5385	**138.–** *128.13*	Kit pour 1er équip. à recyclage d'air
	DHZ7305	**64.–** *59.42*	Filtre charbon actif
	DHZ7402	**103.–** *95.64*	Partie d'assemblage
	DSZ4565	**85.–** *78.92*	Set de recyclage
	DSZ4545	**80.–** *74.28*	Set de recyclage
	DSZ4660	**263.–** *244.20*	Cadre d'abaissement 60 cm
	DSZ4960	**306.–** *284.12*	Cadre d'abaissement 90 cm
	DSZ4920	**173.–** *160.63*	Set de montage pour armoire haute 90 cm
	DSZ4952	**99.–** *91.92*	Baguette frontale blanche
	DSZ4956	**99.–** *91.92*	Poignée noire
	DSZ4652	**84.–** *77.99*	Bandeau finition, blanc
	DSZ4656	**84.–** *77.99*	Bandeau finition, noir
	DSZ4655	**97.–** *90.06*	Baguette frontale inox
	DSZ4675	**122.–** *113.28*	Baguette poignée en acier inox pour module de commande var.
	DWZ0IT0P0	**445.–** *413.18*	Filtre à charbon CleanAir régénérable
	DWZ0DX0U0	**128.–** *118.85*	Set de recyclage
	DZZ0XX0P0	**470.–** *436.40*	Filtre à charbon CleanAir régénérable

Tous les prix sont mentionnés à titre indicatif; nos partenaires distributeurs sont libres de fixer leurs prix.

Illustration	Modèle	Prix CHF incl. TVA *Prix CHF excl. TVA*	Désignation
Aspiration			
	DWZ0AF0R0	**584.–** *542.25*	Set de recyclage régénérable sans canal
	DWZ0AF0S0	**584.–** *542.25*	Set de recyclage régénérable
	DWZ0AF0T0	**227.–** *210.77*	Set de recyclage sans canal
	DWZ0AF0U0	**227.–** *210.77*	Set de recyclage
	DWZ0AK0S0	**584.–** *542.25*	Set de recyclage régénérable
	DWZ0AK0R0	**584.–** *542.25*	Set de recyclage régénérable sans canal
	DWZ0AK0U0	**227.–** *210.77*	Set de recyclage
	DWZ0AK0T0	**227.–** *210.77*	Set de recyclage sans canal
	DHZ5605	**179.–** *166.20*	Set de recyclage
	DIZ0JC5D0	**800.–** *742.80*	Module de recyclage CleanAir régénérable, argent
	DIZ2CX5C6	**620.–** *575.67*	Module de recyclage CleanAir Plus
	DZZ1XX1B6	**140.–** *129.99*	Filtre à charbon actif CleanAir Plus
	DWZ1CX1I6	**180.–** *167.13*	Module intégré CleanAir Plus
	DWZ0DX0A0	**70.–** *65.–*	Filtre à charbon actif
	DWZ1IX1C6	**320.–** *297.12*	Module CleanAir Plus
	DWZ1IX1B6	**160.–** *148.56*	Filtre à charbon actif CleanAir Plus
	DSZ4561	**66.–** *61.28*	Filtre à charbon actif (rechange)
	DHZ5316	**140.–** *129.99*	Filtre à charbon actif
	DWZ0AX5K0	**456.–** *423.39*	Canal de ventilation inox 1000mm
	DWZ0AX5L0	**628.–** *583.10*	Canal de ventilation inox 1500mm

Tous les prix sont mentionnés à titre indicatif; nos partenaires distributeurs sont libres de fixer leurs prix.

Accessoires et accessoires en option

Illustration	Modèle	Prix CHF incl. TVA *Prix CHF excl. TVA*	Désignation
Aspiration			
	DWZ1AX6E1	**456.–** *423.39*	Canal de ventilation noir
	DIZ0JX0P0	**470.–** *436.39*	Filtre à charbon actif régénerable
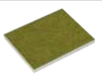	DIZ1JX1B6	**160.–** *148.56*	Filtre à charbon actif / filtre à pollen
	DWZ0AF0A0	**140.–** *129.99*	Filtre à charbon actif (rechange)
	DWZ0AK0A0	**140.–** *129.99*	Filtre à charbon actif
	DHZ5346	**140.–** *129.99*	Filtre à charbon actif (rechange)
	DWZ2CX5C6	**320.–** *297.12*	Module CleanAir Plus
	DHZ5326	**70.–** *65.–*	Filtre à charbon actif (rechange)
	DWZ1FX5C6	**260.–** *241.41*	Module CleanAir Plus
	DWZ0XX0I0	**130.–** *120.70*	Module intégré CleanAir
	DWZ0XX0J0	**570.–** *529.24*	Module intégré CleanAir Plus, régénerable
	DWZ1DX1I6	**180.–** *167.13*	Module intégré CleanAir Plus
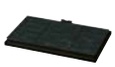	DSZ4551	**66.–** *61.28*	Filtre à charbon actif (rechange)
	DWZ0IB0U0	**179.–** *166.20*	Set de recyclage
	DWZ0IM0A0	**66.–** *61.28*	Filtre à charbon actif (rechange)
	DWZ1AX5C6	**310.–** *287.83*	Module de recyclage CleanAir Plus

Illustration	Modèle	Prix CHF incl. TVA *Prix CHF excl. TVA*	Désignation
Vaisselle			
	SGZ1010	**62.–** *57.57*	Rallonge de tuyaux
	SMZ2014	**84.–** *77.99*	Panier pour verres à long pied
	SMZ5000	**62.–** *57.57*	Set de lavage
	SMZ5002	**55.–** *51.07*	Cassette à couverts argentés
	SMZ5003	**249.–** *231.20*	Charnière pivotante
	SMZ5005	**66.–** *61.28*	Kit de fixation acier inox. 81.5 cm
	SMZ5006	**66.–** *61.28*	Kit de parement et de fixation 81,5 cm
	SMZ5007	**66.–** *61.28*	Kit de parement et de fixation 86,5 cm
	SMZ5015	**66.–** *61.28*	Kit de fixation acier inox, 86,5 cm
	SMZ5022	**174.–** *161.56*	Kit de conversion, blanc
	SMZ5025	**206.–** *191.27*	Kit de conversion, acier inox
	SMZ5035	**142.–** *131.85*	Kit de parement et de fixation 81,5 cm (encastrement en haute)
	SMZ5045	**142.–** *131.85*	Kit de parement et de fixation 86,5 cm (encastrement en haute)
	SMZ5100	**66.–** *61.28*	Panier Vario à couverts
	SMZ5300	**41.–** *38.07*	Panier pour verres à pied
	SMZ2055	**357.–** *331.48*	Porte accessoire, acier inox
Lavage			
	WMZ20441	**118.–** *109.56*	
	WMZ2200	**28.–** *26.00*	
	WMZ2380	**41.–** *38.07*	

Tous les prix sont mentionnés à titre indicatif; nos partenaires distributeurs sont libres de fixer leurs prix.



Plans d’encastrement de

cuisinières et de fours

Plans d'encastrement de cuisinières et de fours

Fours encastrables

Situation d'encastrement traditionnel

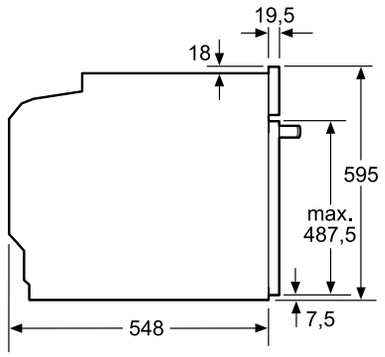

Mesures en mm

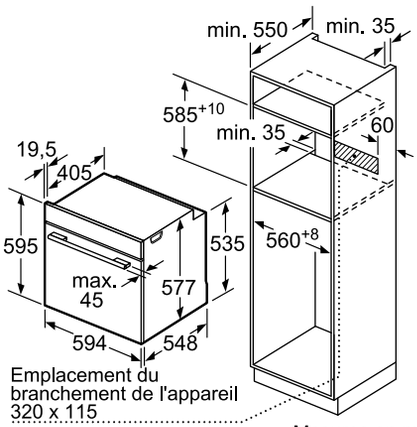

Mesures en mm

Montage avec une table de cuisson.

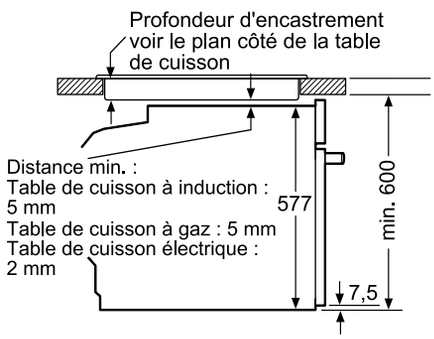

Mesures en mm

Si l'appareil est installé sous une table de cuisson, les épaisseurs de plaque de travail suivantes (le cas échéant y compris la sous-structure) doivent être respectées.

Type de table de cuisson	**épaisseur de plaque de travail min.**	
	appliqué	affleurant
Table de cuisson à induction	37 mm	38 mm
table de cuisson à induction pleine surface	47 mm	48 mm
table de cuisson à gaz	30 mm	38 mm
table de cuisson électrique	27 mm	30 mm

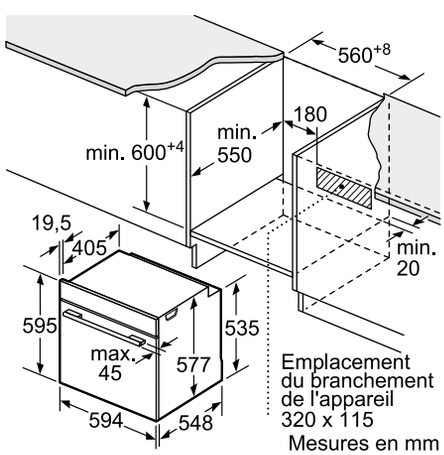

Mesures en mm

Plans d’encastrement de cuisinières et de fours

Fours encastrables

Encastrement spécial avec plancher intermédiaire de deux appareils superposés

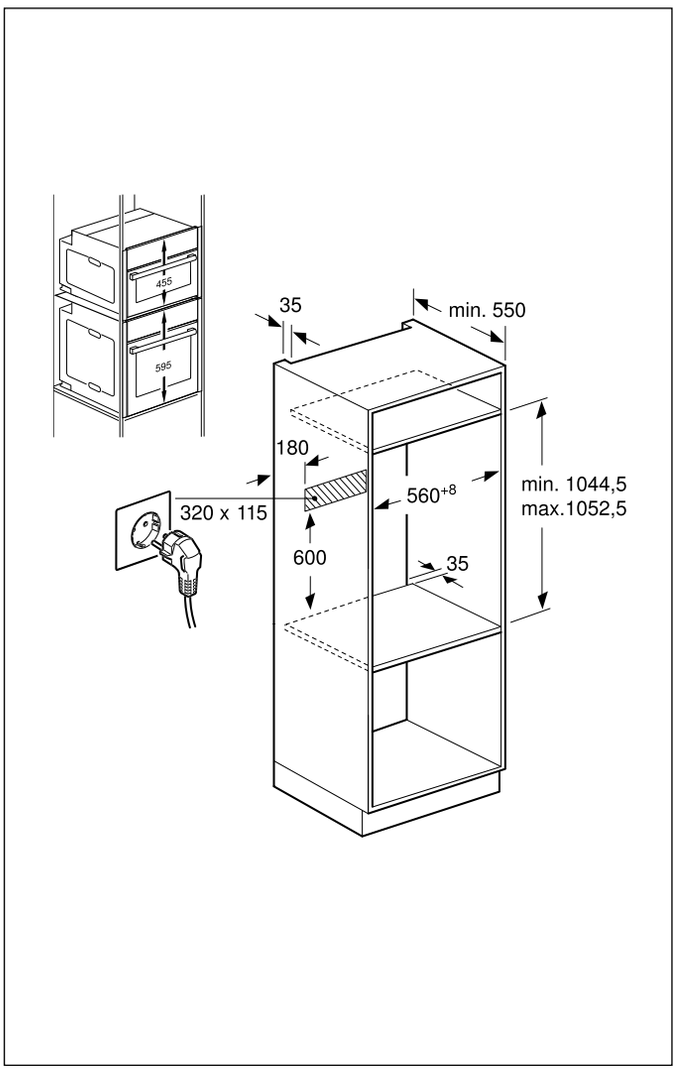

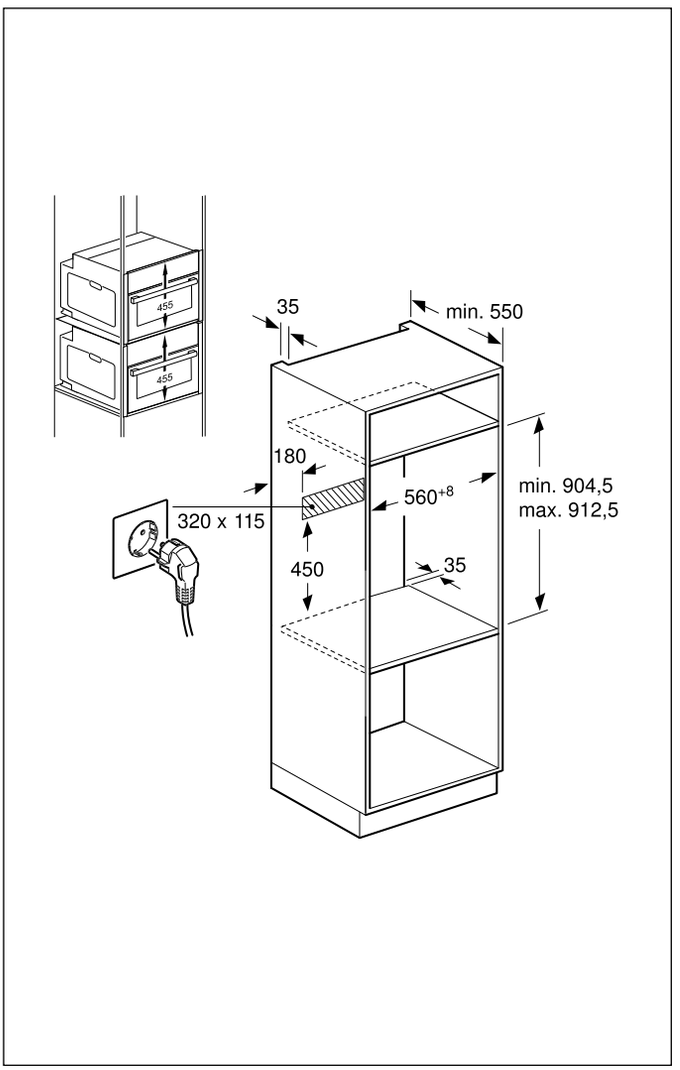

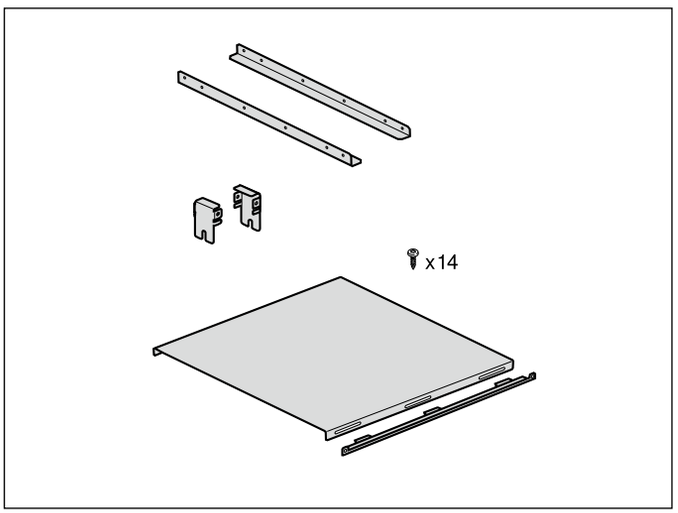

Plans d'encastrement de cuisinières et de fours

Fours vapeur

Situation d'encastrement traditionnel

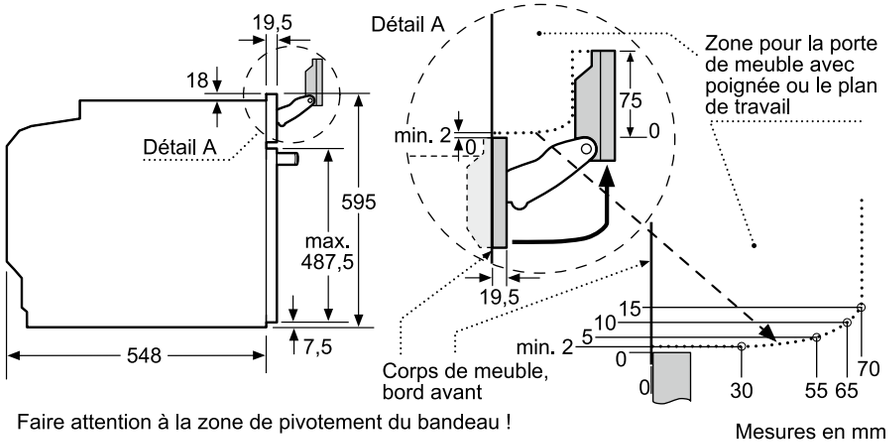

Faire attention à la zone de pivotement du bandeau !

Mesures en mm

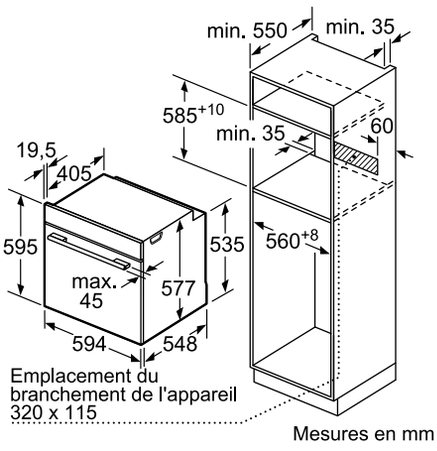

Mesures en mm

Montage avec une table de cuisson.

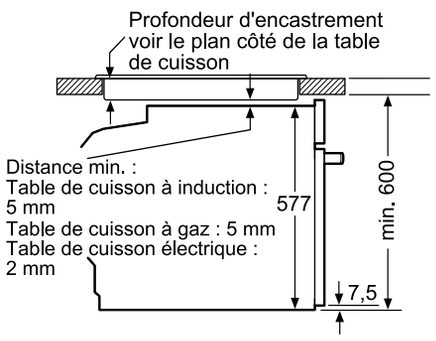

Mesures en mm

Si l'appareil est installé sous une table de cuisson, les épaisseurs de plaque de travail suivantes (le cas échéant y compris la sous-structure) doivent être respectées.

Type de table de cuisson	**épaisseur de plaque de travail min.**	
	appliqué	affleurant
Table de cuisson à induction	37 mm	38 mm
table de cuisson à induction pleine surface	47 mm	48 mm
table de cuisson à gaz	30 mm	38 mm
table de cuisson électrique	27 mm	30 mm

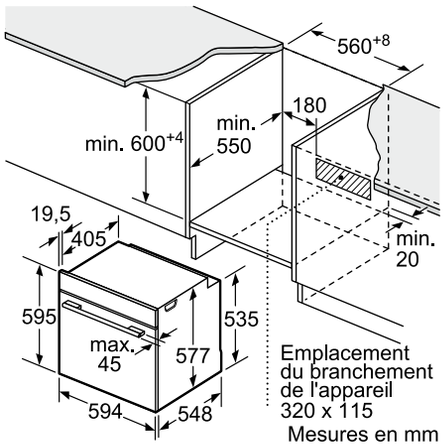

Mesures en mm

Plans d’encastrement de cuisinières et de fours

Fours vapeur

Encastrement spécial avec plancher intermédiaire de deux appareils superposés

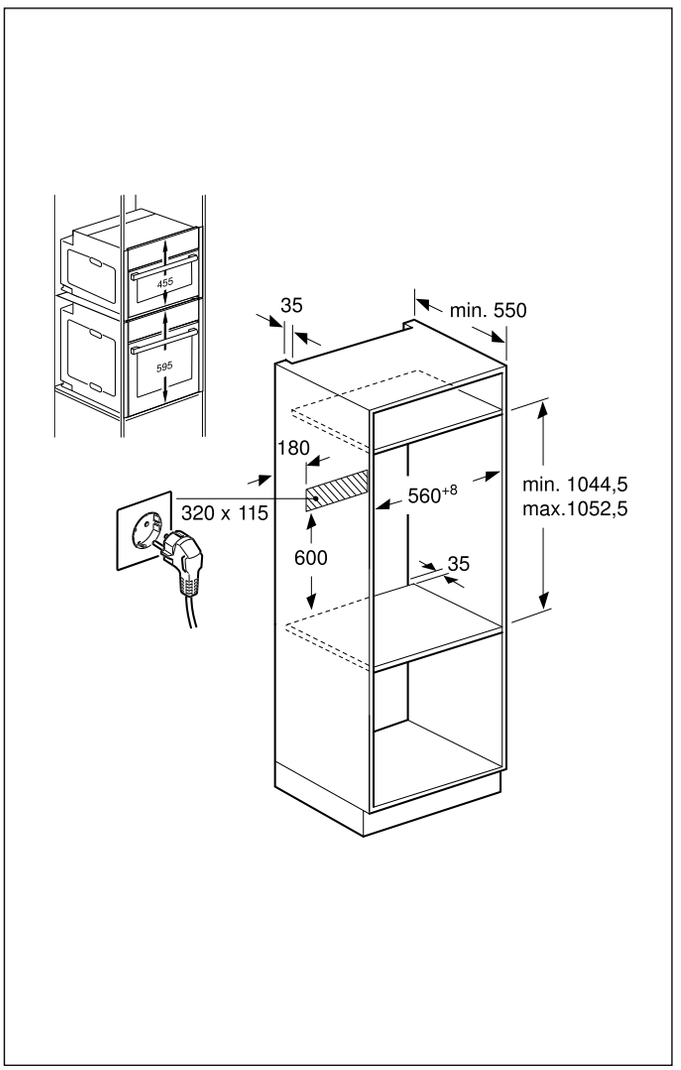

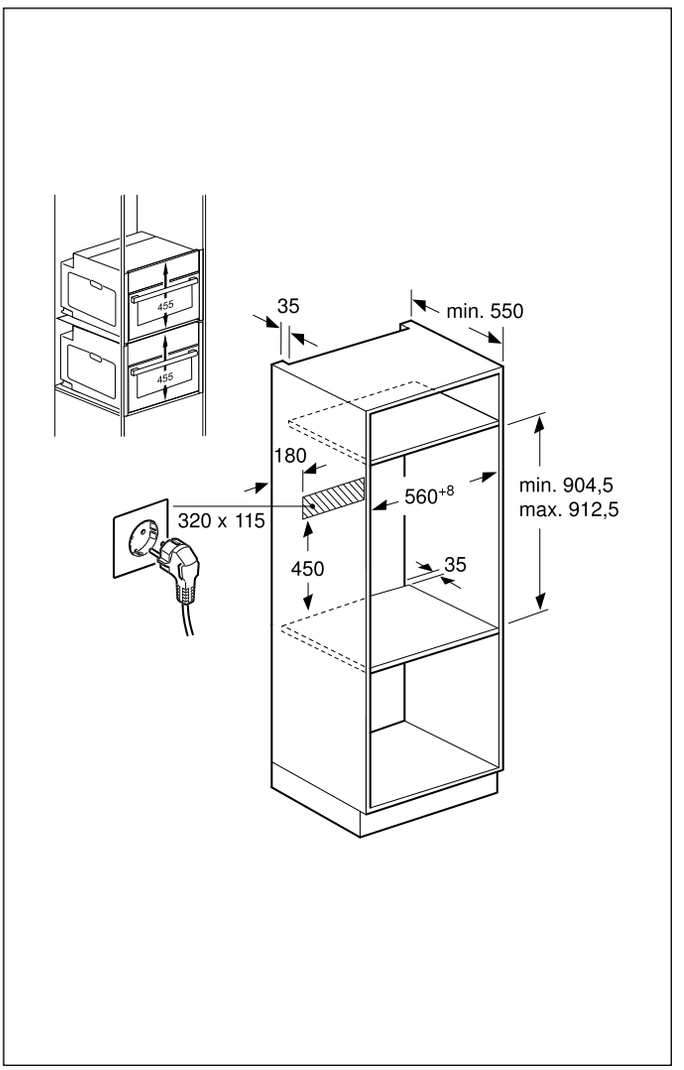

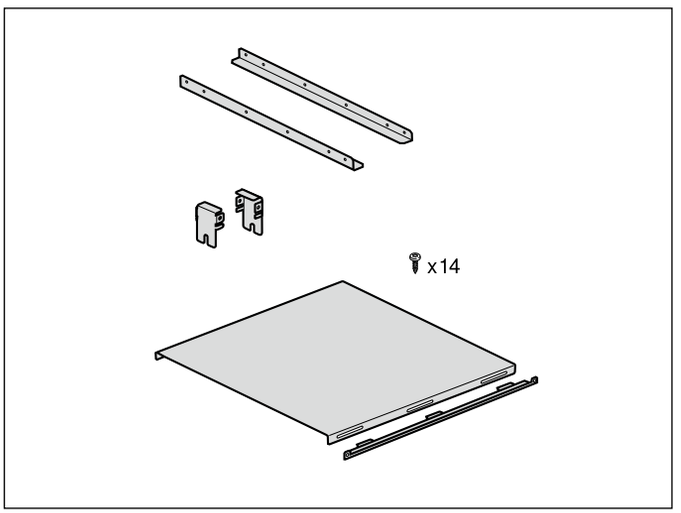

Plans d'encastrement de cuisinières et de fours

Appareils compacts

Four encastrable / four avec micro-ondes

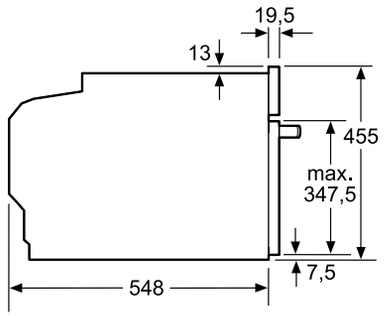

Mesures en mm

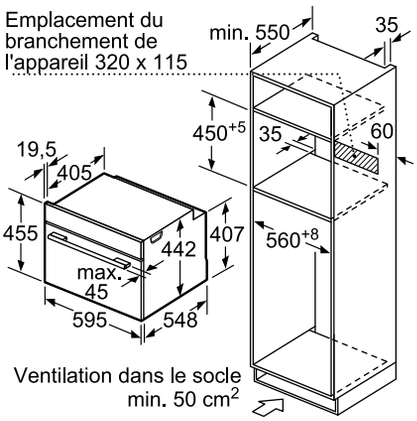

Mesures en mm

Montage avec une table de cuisson.

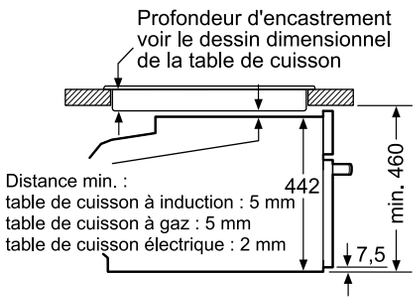

Mesures en mm

Si l'appareil compact est installé sous une table de cuisson, les épaisseurs de plaque de travail suivantes (le cas échéant y compris la sous-structure) doivent être respectées.

Type de table de cuisson	**épaisseur de plaque de travail min.**	
	appliqué	affleurant
Table de cuisson à induction	42 mm	43 mm
table de cuisson à induction pleine surface	52 mm	53 mm
table de cuisson à gaz	32 mm	43 mm
table de cuisson électrique	32 mm	35 mm

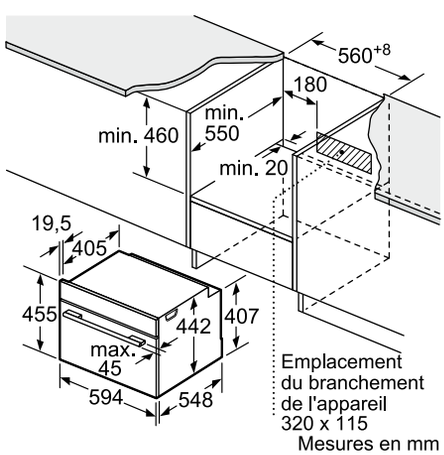

Mesures en mm

Pour les appareils avec micro-ondes, ventilation dans le socle min. 50 cm².

Plans d'encastrement de cuisinières et de fours

Appareils compacts

Encastrement de four vapeur / vapeur / micro-ondes avec jet de vapeur

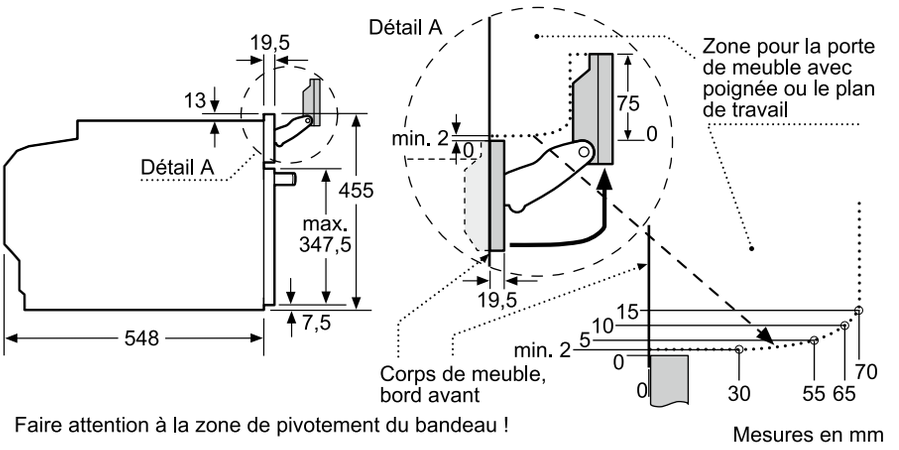

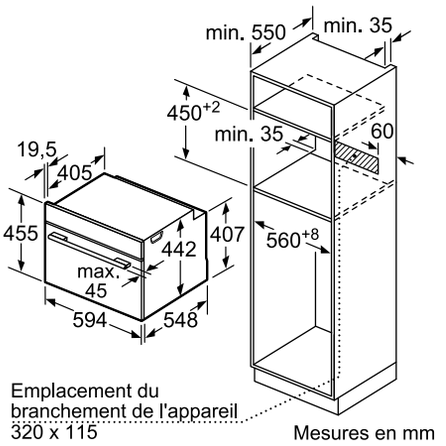

Montage avec une table de cuisson.

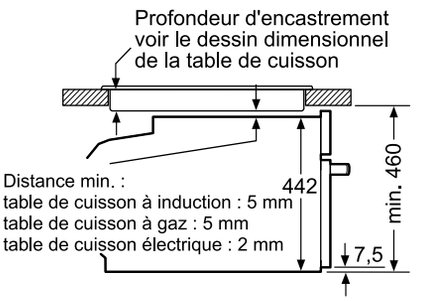

Si l'appareil compact est installé sous une table de cuisson, les épaisseurs de plaque de travail suivantes (le cas échéant y compris la sous-structure) doivent être respectées.

Type de table de cuisson	**épaisseur de plaque de travail min.**	
	appliqué	affleurant
Table de cuisson à induction	42 mm	43 mm
table de cuisson à induction pleine surface	52 mm	53 mm
table de cuisson à gaz	32 mm	43 mm
table de cuisson électrique	32 mm	35 mm

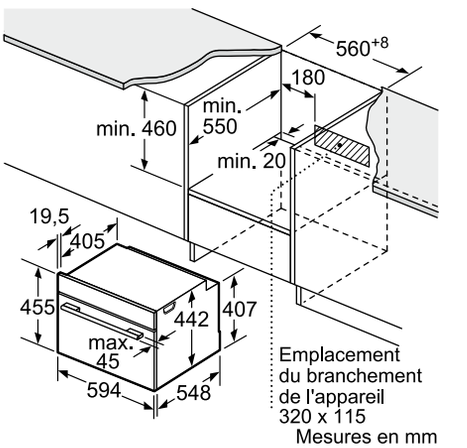

Pour les appareils avec micro-ondes, ventilation dans le socle min. 50 cm^2.

Plans d’encastrement de cuisinières et de fours

Appareils compacts

Encastrement spécial avec plancher intermédiaire de deux appareils superposés

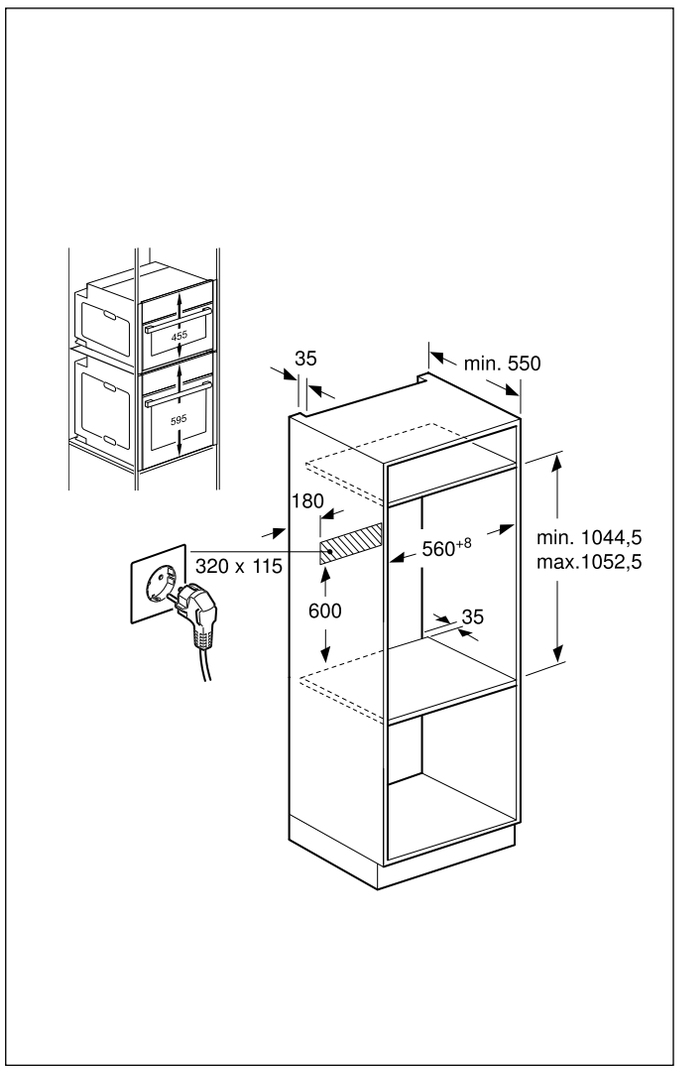

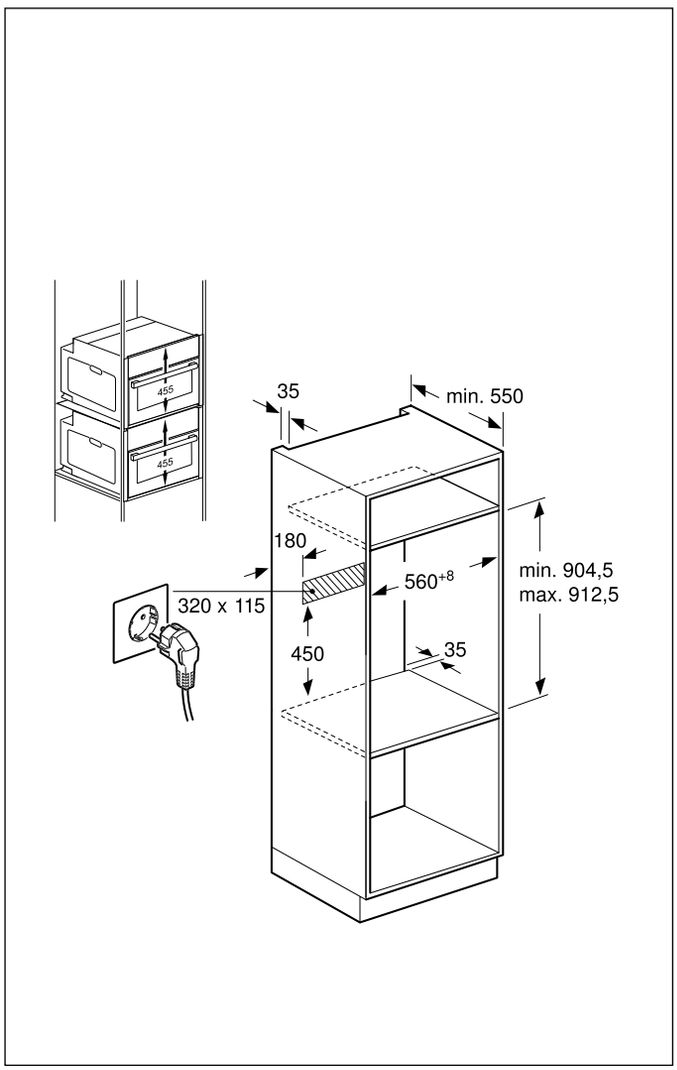

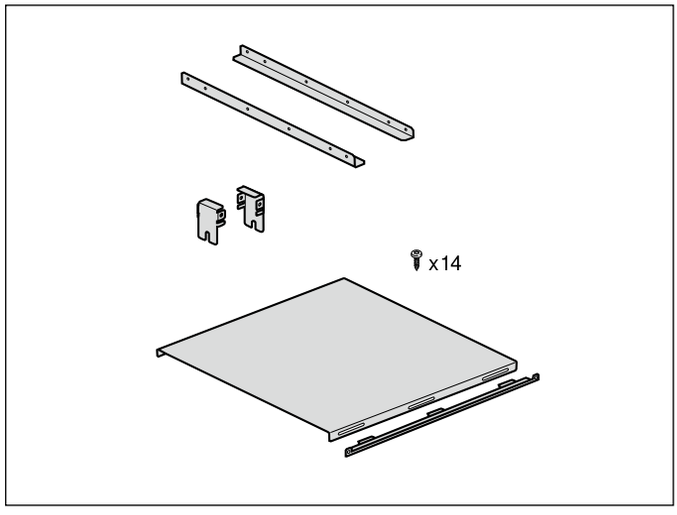

Plans d’encastrement de cuisinières et de fours

Micro-ondes pour armoire haute ou encastrement en colonne

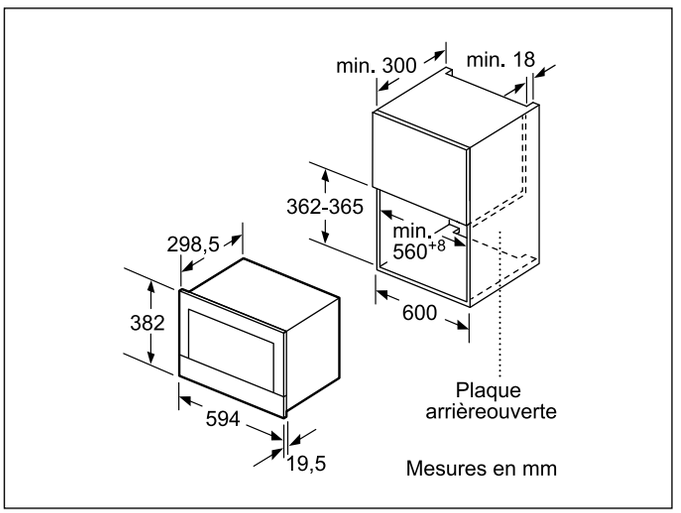

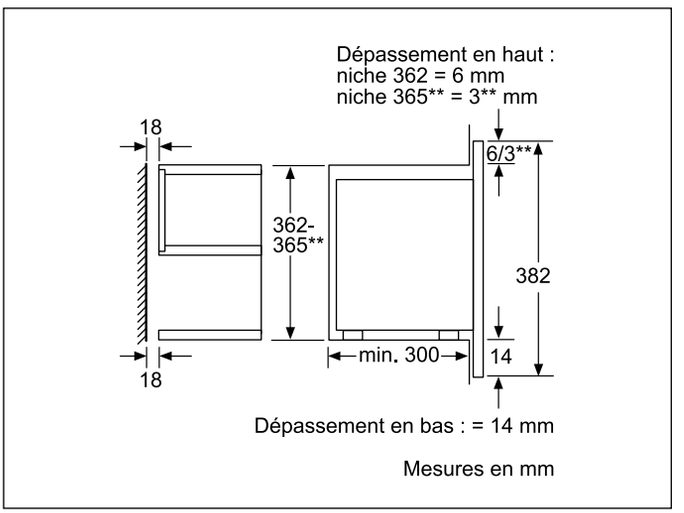

Plans d'encastrement de cuisinières et de fours

Machines à café automatiques

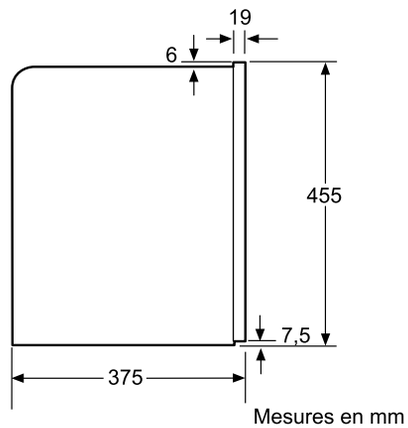

Mesures en mm

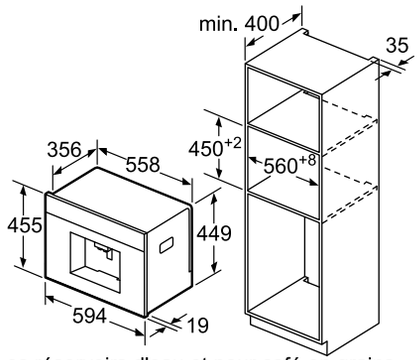

Les réservoirs d'eau et pour café en grains se retirent par l'avant.
Hauteur de montage recommandée 95-145 cm.

Mesures en mm

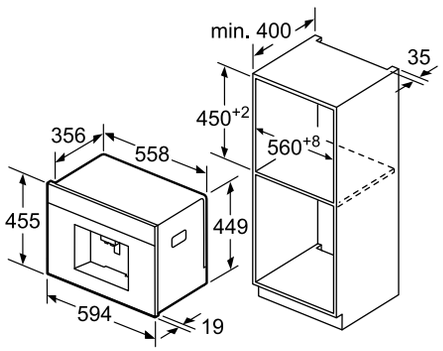

Les réservoirs d'eau et pour café en grains se retirent par l'avant.
Hauteur de montage recommandée 95-145 cm.

Mesures en mm

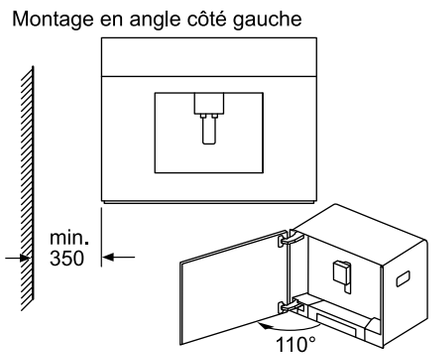

En cas d'utilisation de la limitation de charnière à 92° (réf. pièce détachée 00636455), la distance minimale au mur est uniquement de 100 mm.

Mesures en mm

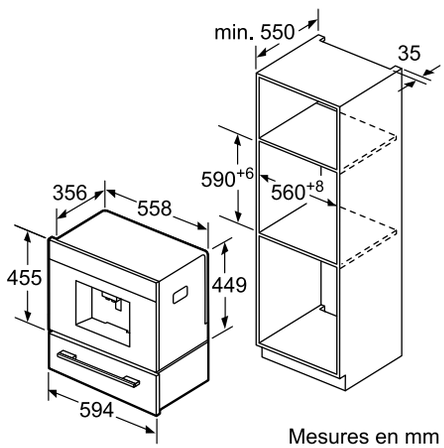

Mesures en mm

Plans d’encastrement de cuisinières et de fours

Tiroirs chauffants / Tiroir pour accessoires

Tiroirs chauffants 290 mm

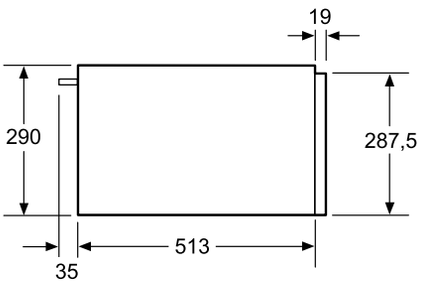

Il est possible d'installer des fours d'une hauteur de 595 mm sur un tiroir chauffant. Aucun faux-plancher n'est nécessaire.

Mesures en mm

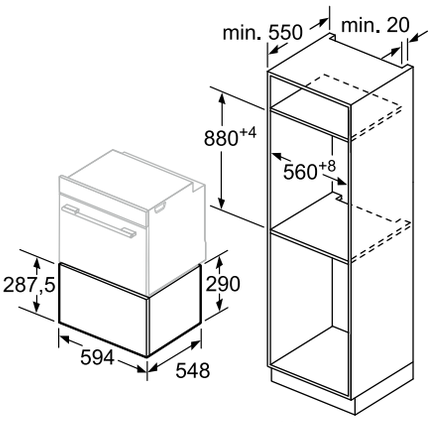

Mesures en mm

Tiroirs chauffants / Tiroir pour accessoires 140 mm

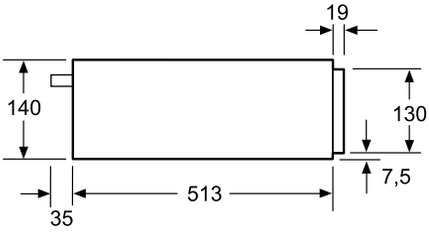

Les fours compacts d’une hauteur d’appareil de 455 mm peuvent être installés au-dessus d’un tiroir chauffant. Une set de montage n’est pas nécessaire.

Mesures en mm

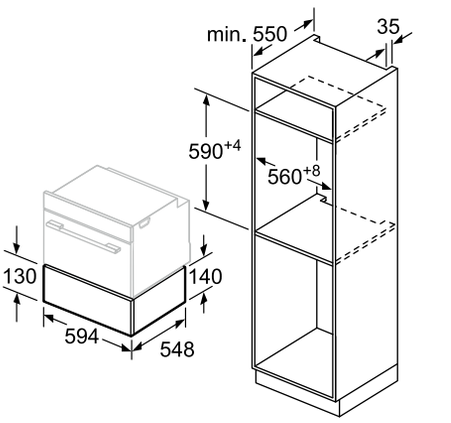

Mesures en mm

Plans d’encastrement de cuisinières et de fours

Fours encastrables Série 6 et 4

Four 60 cm

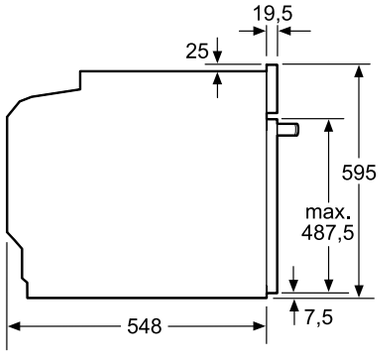

Mesures en mm

Montage avec une table de cuisson.

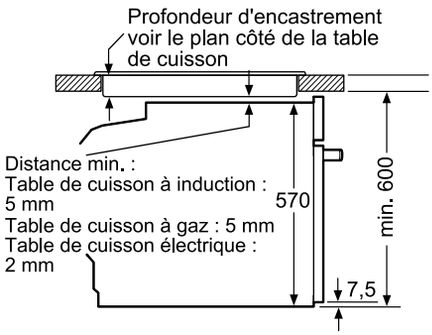

Mesures en mm

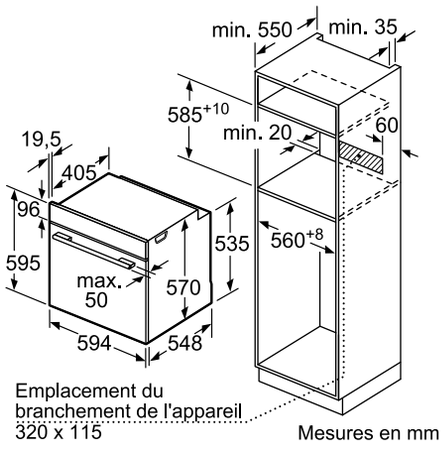

Mesures en mm

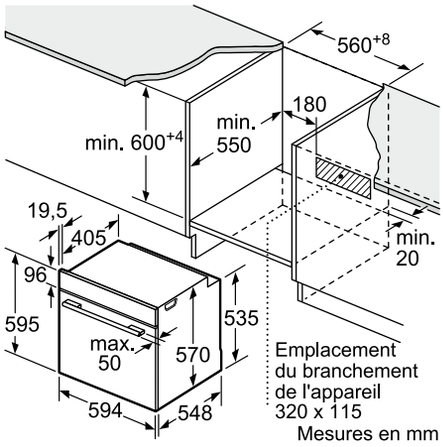

Mesures en mm

Plans d’encastrement de cuisinières et de fours

Fours encastrables Série 6

Appareils compacts avec micro-ondes et fonction vapeur COA565GB0 / COA565GS0

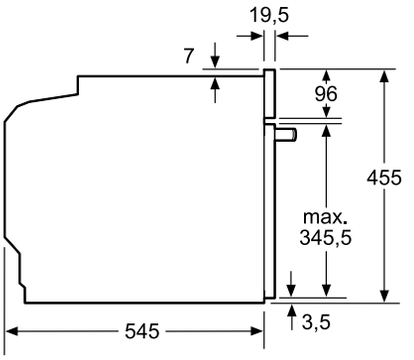

Mesures en mm

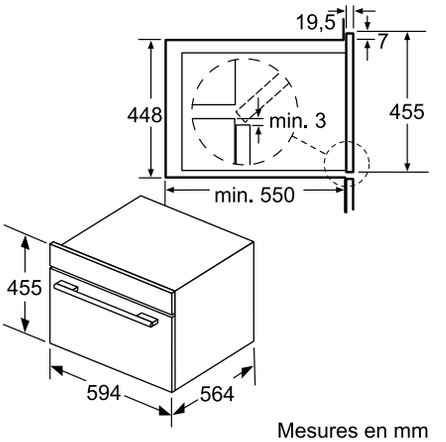

Mesures en mm

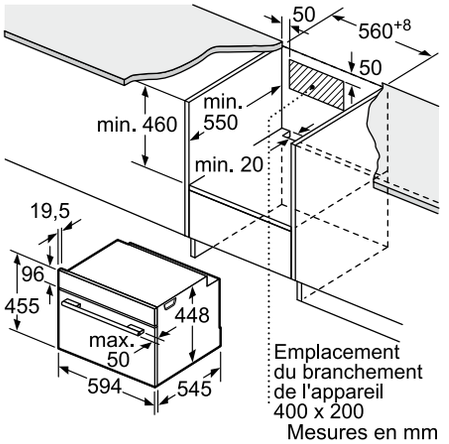

Mesures en mm

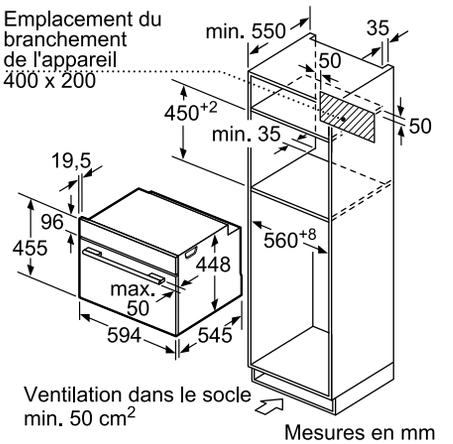

Mesures en mm

Plans d’encastrement de cuisinières et de fours

Fours encastrables Série 6

Appareils compacts avec micro-ondes CMA585MS0

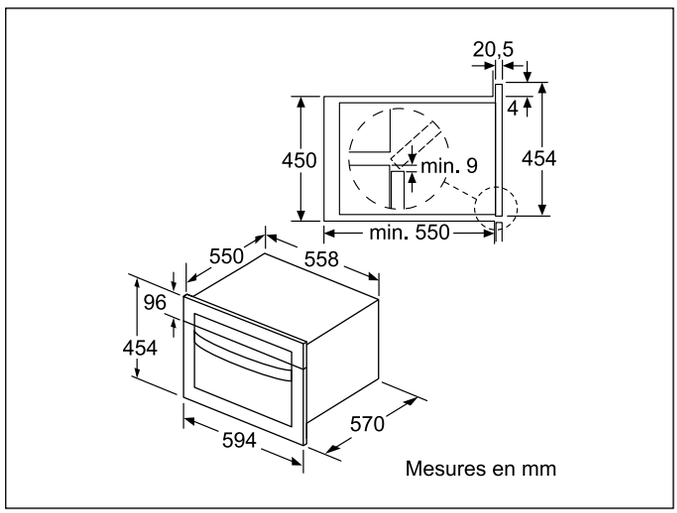

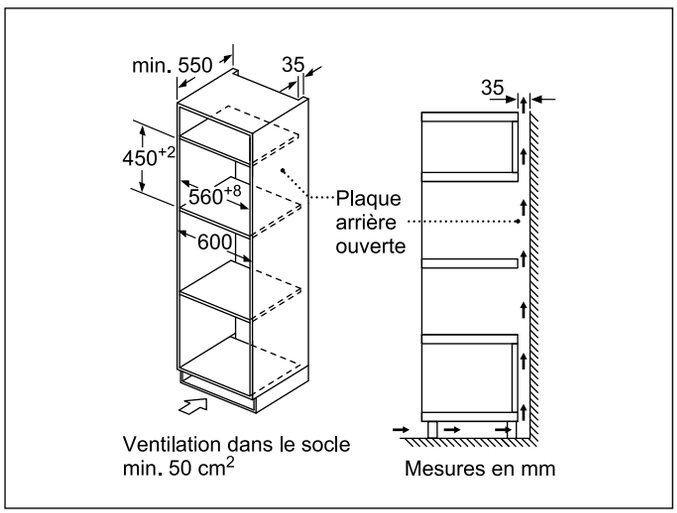

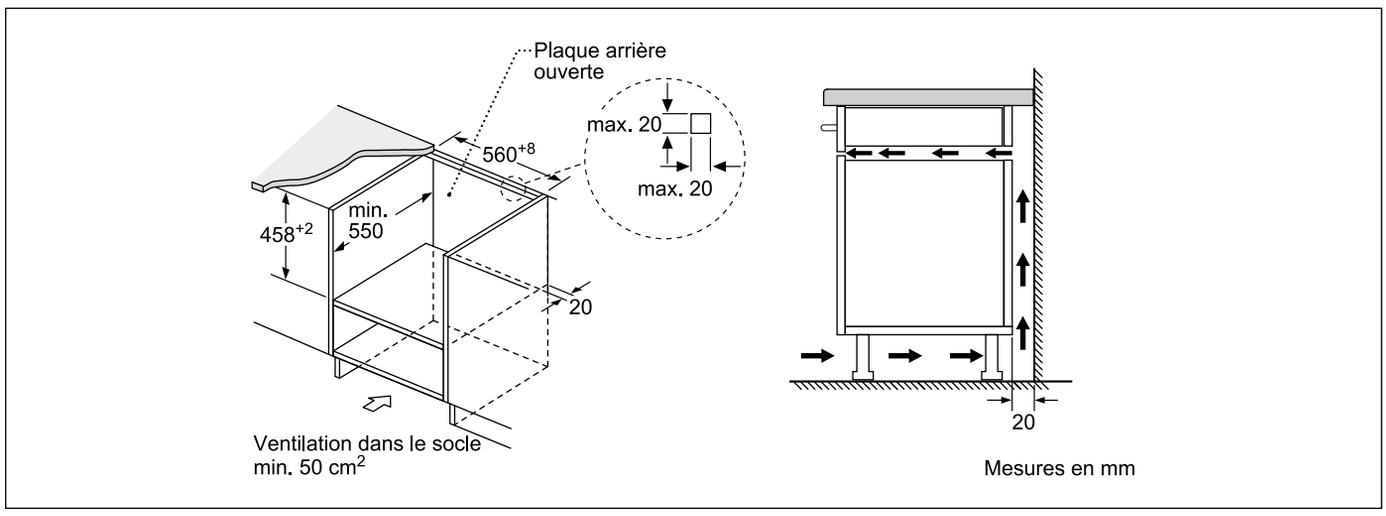

Plans d’encastrement de cuisinières et de fours

Fours encastrables

Four + cuisinières

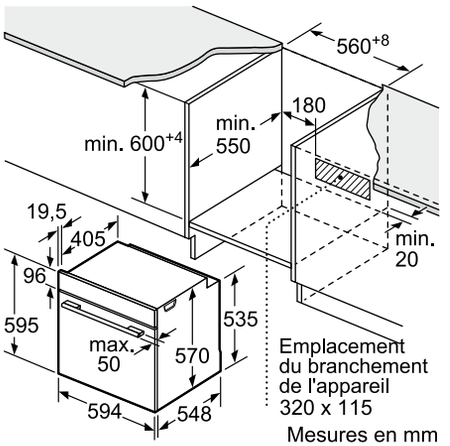

Mesures en mm

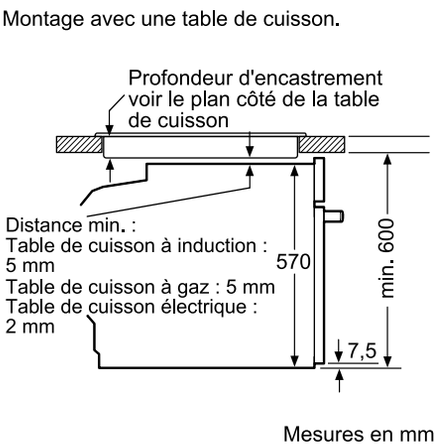

Mesures en mm

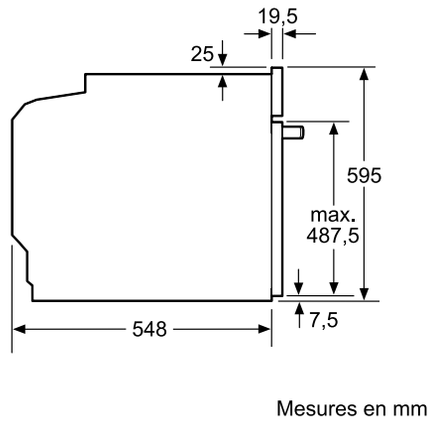

Mesures en mm

Raccordement: 2–3L + N + E

Plans d’encastrement de

plans de cuisson



Plans d’encastrement de plans de cuisson

Plans de cuisson à induction

Plan de cuisson à induction, montage sur tiroir

Encastrement en relief

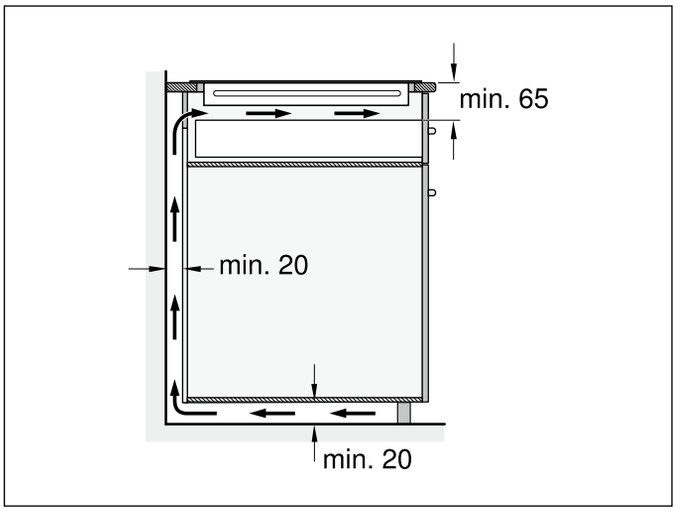

Encastrement à fleur de plan

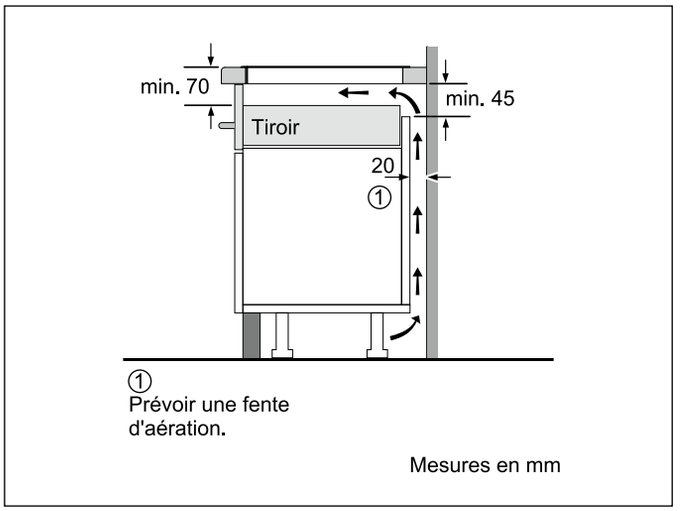

Montage sur tiroir

L’écart entre la partie supérieure du plan de travail et la partie supérieure du tiroir doit mesurer 65 mm, voire 75 mm.

Conditions nécessaires pour la ventilation du plan de cuisson:
- une ouverture dans la partie supérieure de l’arrière du meuble
- un écart entre l’arrière du meuble et le mur de la cuisine
- Si la largeur du meuble (dimension intérieure) est inférieure à 750 mm / 880 mm, les parois latérales doivent être découpées (seulement pour un plan de cuisson de 80 cm / 90 cm).

Plans d'encastrement de plans de cuisson

Plans de cuisson à induction

Plans de cuisson à induction: 60 cm / 80 cm / 90 cm

60 cm

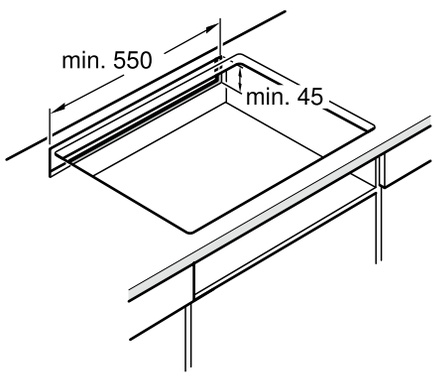

80 cm

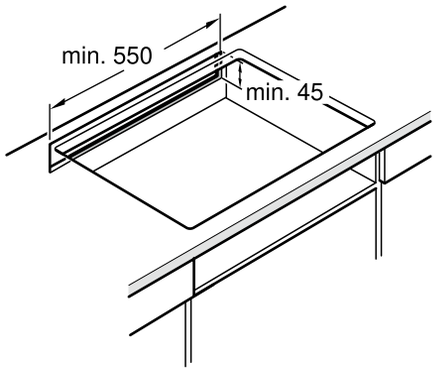

80 cm

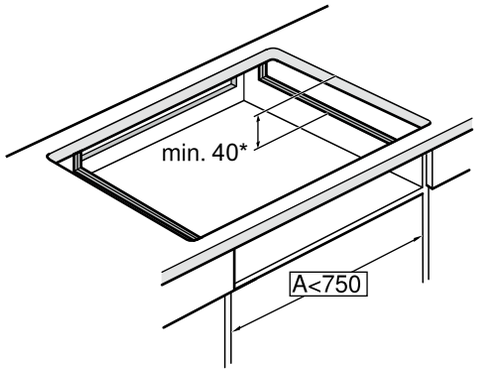

90 cm

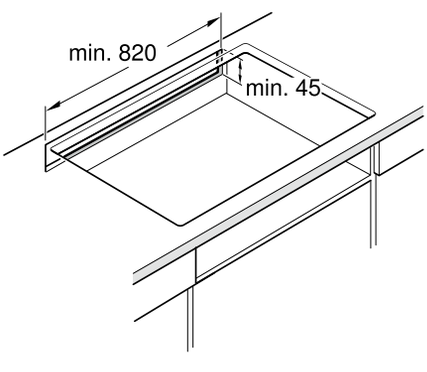

90 cm

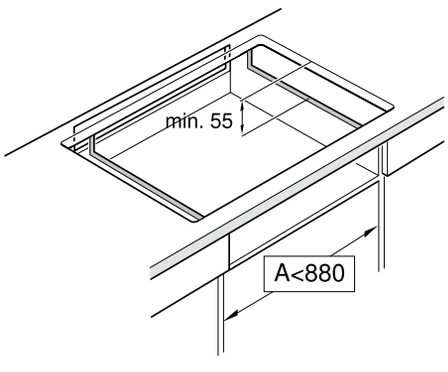

Plans de cuisson à induction, montage sur tiroir

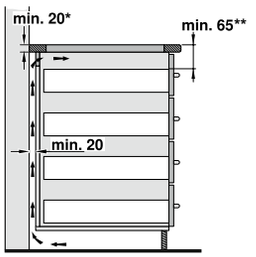

Design affleuré: * **min. 30**
** **min. 70**

1

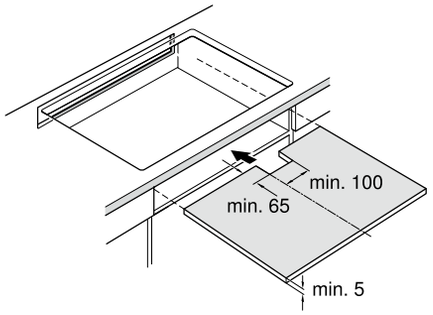

2

Montage sur tiroir, **schéma 1**
Les objets métalliques qui se trouvent dans le tiroir pourraient atteindre des températures élevées en raison de la recirculation de l'air provenant de la ventilation de la plaque, c'est pourquoi il est recommandé d'utiliser un support intermédiaire. Support intermédiaire: il est possible d'utiliser un panneau en bois **(schéma 2)** Plan de travail: son épaisseur minimum doit être de 20 mm. La distance entre la partie supérieure du plan de travail et la partie supérieure du tiroir doit être de 65 mm.

Plans de cuisson à induction: 60 cm/80 cm

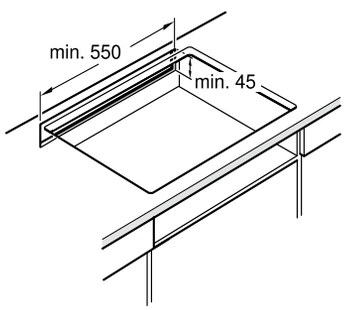

3a

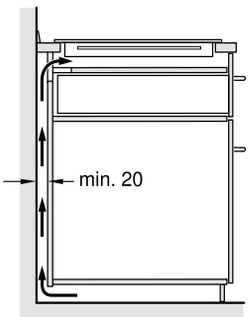

3b

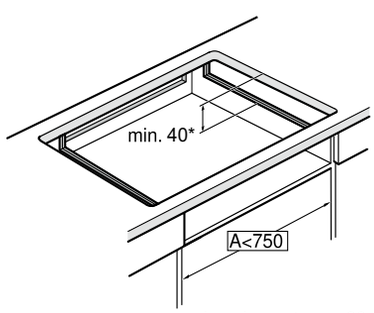

3c * seulement pour 80 cm

Plans de cuisson à induction: 90 cm

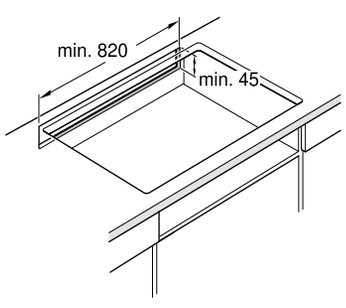

3a

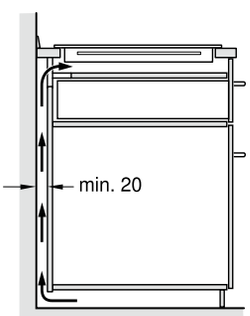

3b

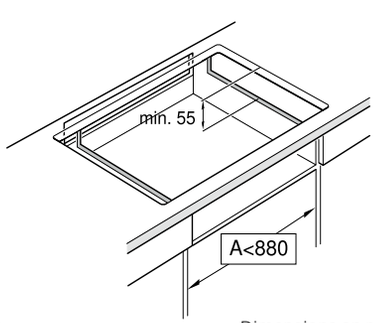

3c Dimensions en mm

Schéma 3
Pour prendre en compte la ventilation de la plaque, il faut prévoir:
- une ouverture dans la partie supérieure de la face arrière du meuble **(schéma 3a)**
- une séparation entre la face arrière du meuble et le mur de la cuisine **(schéma 3b)**
- une découpe sur les parois latérales si la largeur intérieure du meuble est inférieure à 750/880 mm, **(schéma 3c)**

Plans de cuisson à induction, montage sur four et four compact

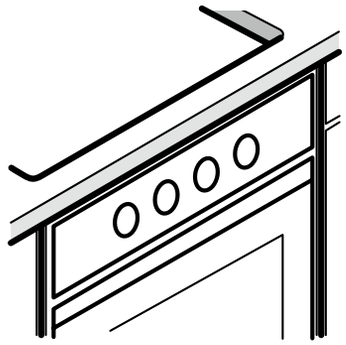

4

Montage avec une table de cuisson.

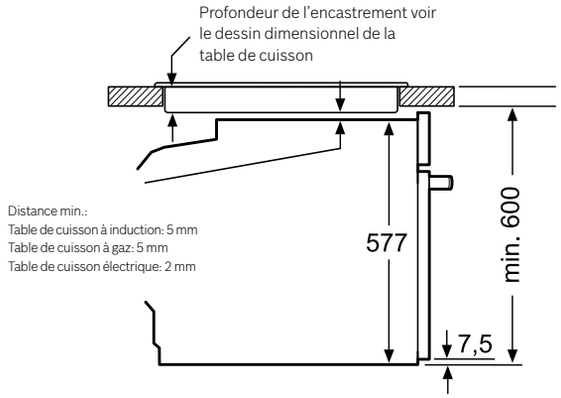

Dimensions en mm

Si l'appareil est installé sous une table de cuisson, les épaisseurs de plaque de travail suivantes (le cas échéant y compris la sous-structure) doivent être respectées.

Type de table de cuisson	épaisseur de plaque de travail min.	
	appliqué	affleurant
Table de cuisson à induction	37 mm	38 mm
Table de cuisson à induction pleine surface	43 mm	48 mm
Table de cuisson à gaz	32 mm	42 mm
Table de cuisson électrique	22 mm	24 mm

Montage avec une table de cuisson.

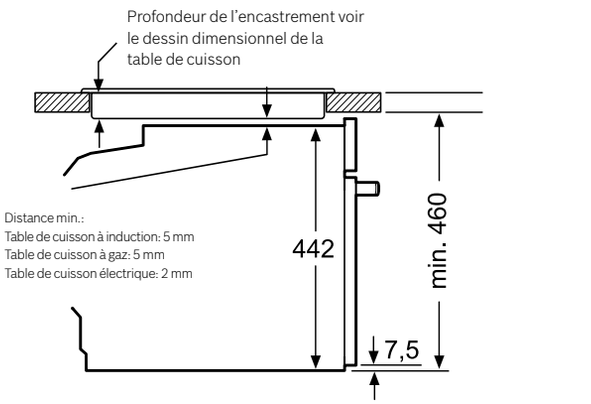

Dimensions en mm

Si l'appareil compact est installé sous une table de cuisson, les épaisseurs de plaque de travail suivantes (le cas échéant y compris la sous-structure) doivent être respectées.

Type de table de cuisson	épaisseur de plaque de travail min.	
	appliqué	affleurant
Table de cuisson à induction	42 mm	43 mm
Table de cuisson à induction pleine surface	48 mm	53 mm
Table de cuisson à gaz	37 mm	47 mm
Table de cuisson électrique	28 mm	30 mm

Raccordement électrique

2L + N + E / 16A

220-240V/380-415V 2N~

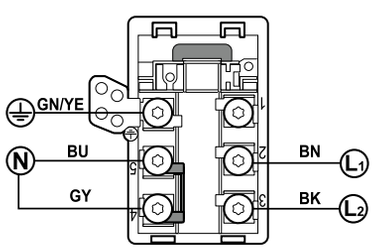

Plans de cuisson à induction: 60 cm/80 cm

3L + N + E / 16A

220-240V/380-415V 3N~

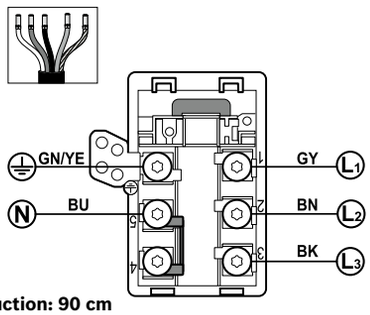

Plans de cuisson à induction: 90 cm

Plans d’encastrement de plans de cuisson

Plans de cuisson Domino

Différentes variantes d’encastrement

Mesures en mm

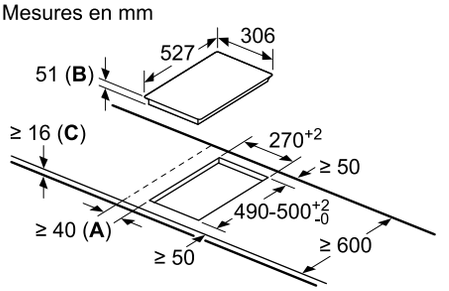

A : distance minimale entre la découpe de plaque et le mur
B : profondeur d'encastrement
C : min. 30, éventuellement plus avec un four encastré dessous ; voir l'espace requis pour le four.

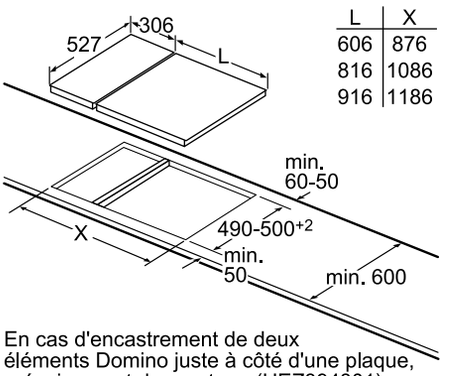

L	X
606	876
816	1086
916	1186

En cas d'encastrement de deux éléments Domino juste à côté d'une plaque, prévoir un set de montage (HEZ394301).

Mesures en mm

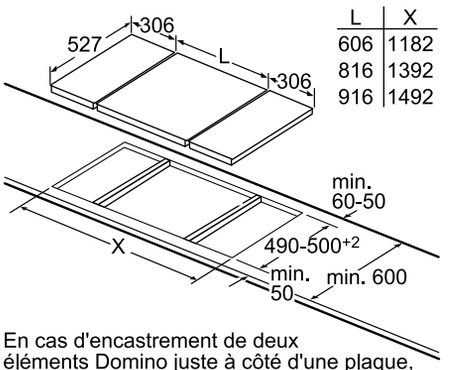

L	X
606	1182
816	1392
916	1492

En cas d'encastrement de deux éléments Domino juste à côté d'une plaque, prévoir deux sets de montage (HEZ394301).

Mesures en mm

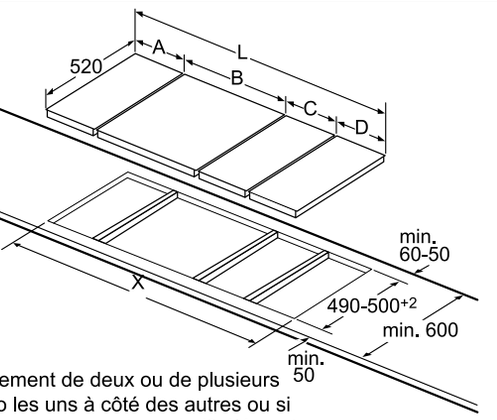

En cas d'encastrement de deux ou de plusieurs éléments Domino les uns à côté des autres ou si plusieurs sets de montage sont requis (2 éléments, 1 set de montage, 3 éléments, 2 sets de montage, etc.).

Mesures en mm

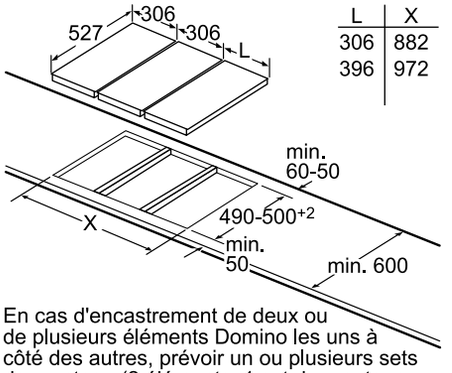

L	X
306	882
396	972

En cas d'encastrement de deux ou de plusieurs éléments Domino les uns à côté des autres, prévoir un ou plusieurs sets de montage (2 éléments, 1 set de montage, 3 éléments, 2 sets de montage, etc.).

Mesures en mm

Set de montage (HEZ394301) pour éléments Domino

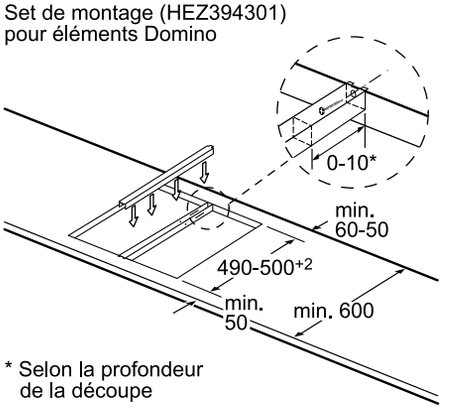

* Selon la profondeur de la découpe

Mesures en mm

Plans d'encastrement de plans de cuisson

Plans de cuisson Domino

Possibilités de combinaison domino avec cotes d'appareils et de découpes correspondantes

Type de largeur :	30	40	60	70	80	90
Largeur de l'appareil :	306	396	606	710	816	916

	A	B	C	D	L	X
2x30	306	306	-	-	612	**576**
1x30, 1x40	306	396	-	-	702	**666**
1x30, 1x60	306	606	-	-	912	**876**
1x30, 1x70*	306	710	-	-	1016	**980**
1x30, 1x80	306	816	-	-	1122	**1086**
1x30, 1x90	306	916	-	-	1222	**1186**
2x40	396	396	-	-	792	**756**
1x40, 1x60	396	606	-	-	1002	**966**
1x40, 1x70*	396	710	-	-	1106	**1070**
1x40, 1x80	396	816	-	-	1212	**1176**
1x40, 1x90	396	916	-	-	1312	**1276**
3x30	306	306	306	-	918	**882**
2x30, 1x40	306	306	396	-	1008	**972**
2x30, 1x60	306	306	606	-	1218	**1182**
2x30, 1x70*	306	306	710	-	1322	**1286**
2x30, 1x80	306	306	816	-	1428	**1392**
2x30, 1x90	306	306	916	-	1528	**1492**
1x30, 2x40	306	396	396	-	1098	**1062**
1x30, 1x40, 1x60	306	396	606	-	1308	**1272**
1x30, 1x40, 1x70*	306	396	710	-	1412	**1376**
1x30, 1x40, 1x80	306	396	816	-	1518	**1482**
1x30, 1x40, 1x90	306	396	916	-	1618	**1582**
2x40, 1x60	396	396	606	-	1398	**1362**
4x30	306	306	306	306	1224	**1188**
3x30, 1x40	306	306	306	396	1314	**1278**

* Pas possible avec table de cuisson à induction de 70 cm

Plans d’encastrement de plans de cuisson

Raccordement électrique

Schéma de raccordement 60 cm / 80 cm Plans de cuisson vitrocéramiques / Plans de cuisson vitrocéramiques à induction

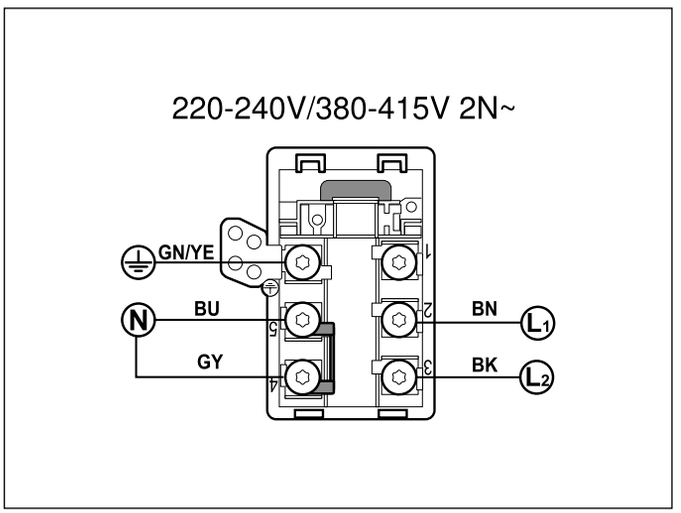

Ne raccorder l’appareil que selon le schéma de raccordement. Si nécessaire, monter les ponts en cuivre fournis.

Cordon d’alimentation secteur: type H05 VV-F ou supérieur; déterminer la section des fils requise en fonction de la charge électrique. Une section < 1,5 mm2 n’est pas autorisée!

Remarque: si «U400» s’affiche sur l’écran de l’appareil, c’est qu’il est mal raccordé. Débrancher l’appareil du secteur, vérifier le branchement.

Raccordement: 2 L + N + E / 16 A

Schéma de raccordement 90 cm plan de cuisson à induction / plan de cuisson à induction avec hotte intégrée

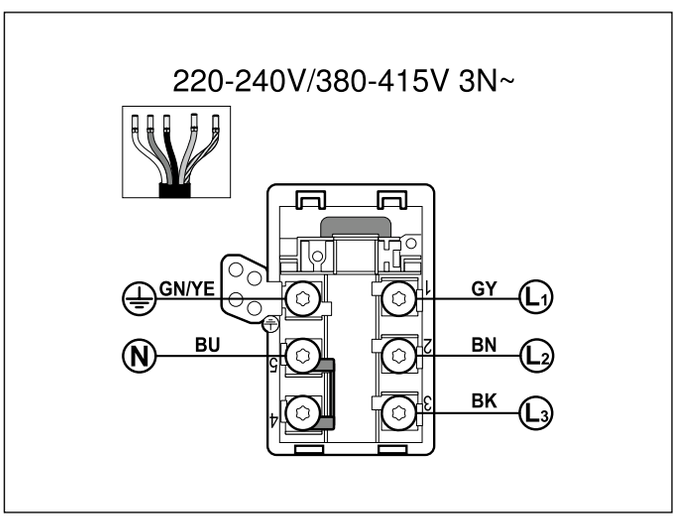

Ne raccorder l’appareil que selon le schéma de raccordement. Si nécessaire, monter les ponts en cuivre fournis.

Cordon d’alimentation secteur: type H05 VV-F ou supérieur; déterminer la section des fils requise en fonction de la charge électrique. Une section < 1,5 mm^2 n’est pas autorisée!

Remarque: si «U400» s’affiche sur l’écran de l’appareil, c’est qu’il est mal raccordé. Débrancher l’appareil du secteur, vérifier le branchement.

Raccordement: 3 L + N + E / 16 A

Plans d'encastrement de plans de cuisson

Tableau de combinaison des cuisinières

	NKN645BA2C	NKF645BA2C	NKF645GA1C	NKE645GA1C	NKE601GA1C
HEH557BS1C	●	●	—	—	—
HET557BB1C	●	●	—	—	—
HET557BS1C	—	—	●	●	●
HET557BW1C	—	—	●	●	●
HEA510BA0C	—	—	●	●	●
HEA510BR0C	—	—	●	●	●
HEA510BV0C	—	—	●	●	●

● combinable / — non combinable

Plans d’encastrement de

plans de cuisson avec hotte aspirante intégrée



Plans d’encastrement de plans de cuisson

Plan de cuisson avec hotte aspirante intégrée

Une technologie parfaite avec une induction innovante et la meilleure technologie de ventilation.

Des possibilités infinies lors de la conception de votre cuisine: le plan de cuisson avec hotte intégrée aspire la vapeur là où elle se forme. Avec la solution encastrable dans le meuble bas, plus besoin de hotte au niveau de la tête, ce qui crée des possibilités d’aménagement entièrement nouvelles, par exemple devant une fenêtre, dans une pièce mansardée ou pour un îlot de cuisine ouvert.

Lorsque vous achetez un plan de cuisson avec hotte intégrée, il vous faut également le module de recyclage ou d’évacuation de l’air.

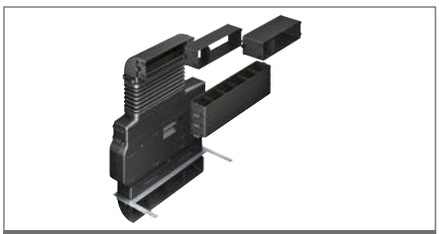

HEZ381501 Kit de recyclage

Pour le recyclage de l’air, le kit de recyclage est une option indispensable

CHF 481.–
CHF 446.61

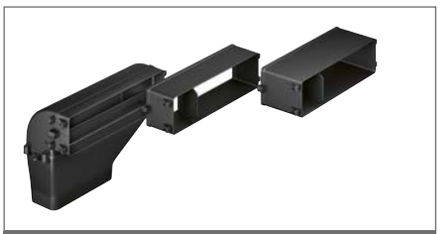

HEZ381401 Kit d’évacuation

Pour le mode d’évacuation de l’air, le kit d’évacuation est une option indispensable

CHF 177.–
CHF 164.35

Plans d’encastrement de plans de cuisson

Complément aux croquis cotés de la page 113

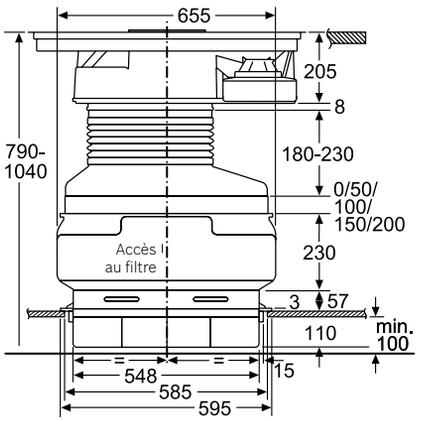

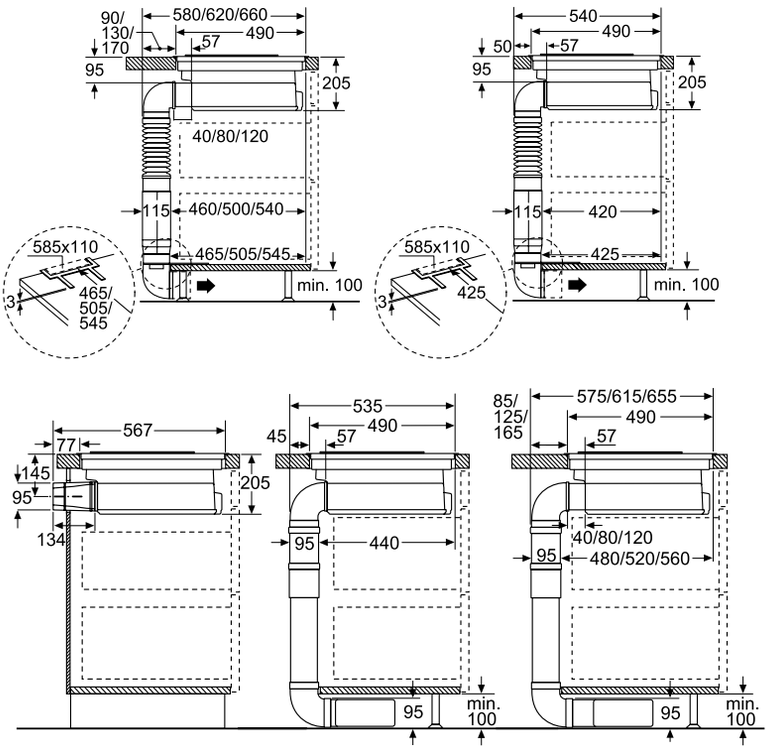

Dimensions en mm

Plans d’encastrement de plans de cuisson

Plans de cuisson avec hotte aspirante intégrée

PXX875D34E

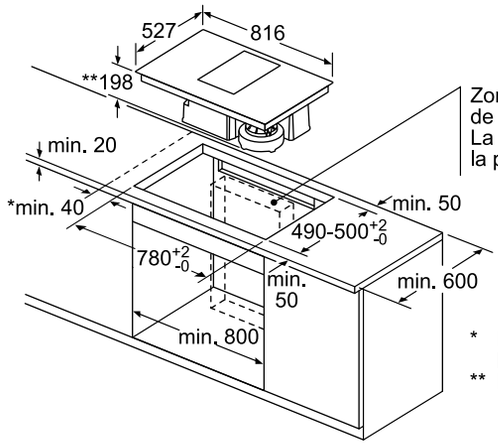

* Distance minimale entre la découpe de plaque et le mur
** Profondeur d'encastrement

Mesures en mm

PVS845F11E

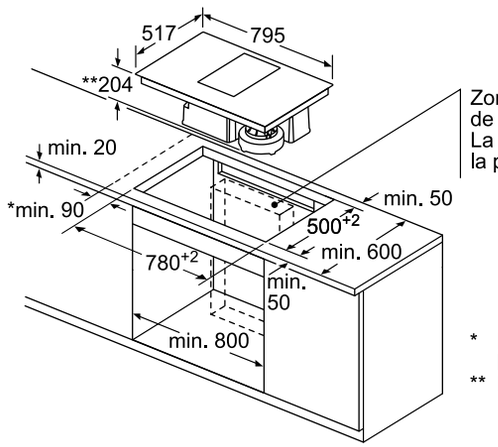

* Distance minimale entre la découpe de plaque et le mur
** Profondeur d'encastrement

Mesures en mm

Plans d’encastrement de plans de cuisson

Plans de cuisson avec hotte aspirante intégrée

PXX801D34E / PVS801F11E

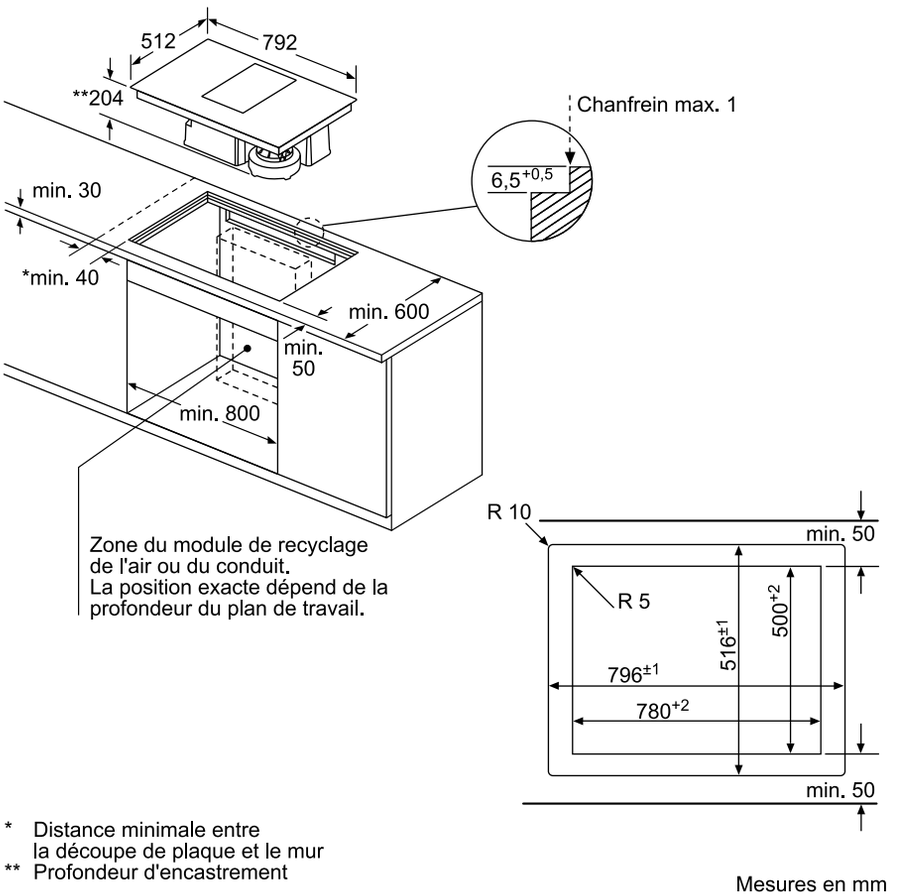

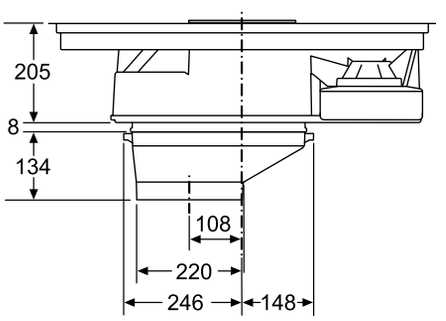

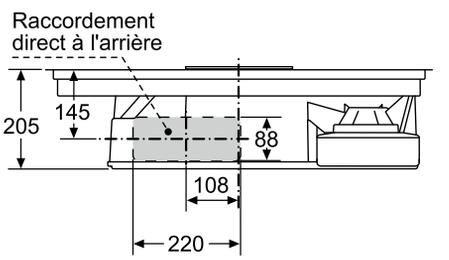

Plans d’encastrement de plans de cuisson

Plans de cuisson avec hotte aspirante intégrée

Circulation d’air

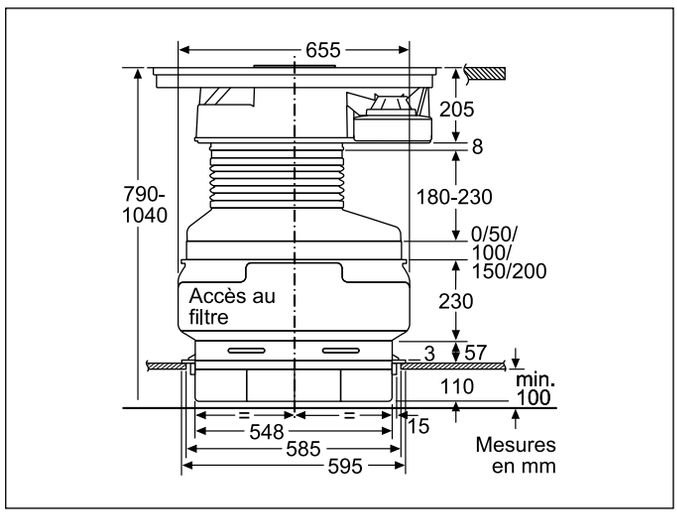

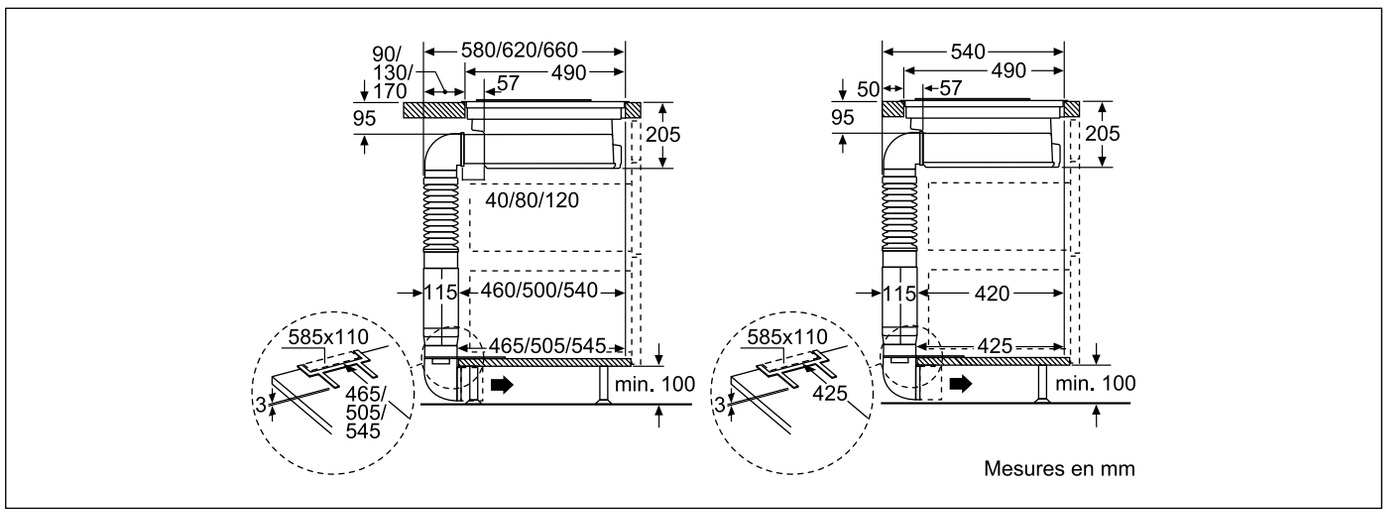

Instruction de planification importante pour la circulation d’air:
Créez une sortie d’air dans la plinthe avant du meuble. Prévoyez une section minimale de la sortie d’air d’env. 720 cm^2. L’ouverture de sortie dans le bandeau du socle doit être aussi grande que possible afin de réduire au maximum le courant d’air et le bruit.

Commander en même temps impérativement l’accessoire spécial pour le recyclage de l’air (HEZ381501).

Plans d’encastrement de plans de cuisson

Plans de cuisson avec hotte aspirante intégrée

Évacuation d’air

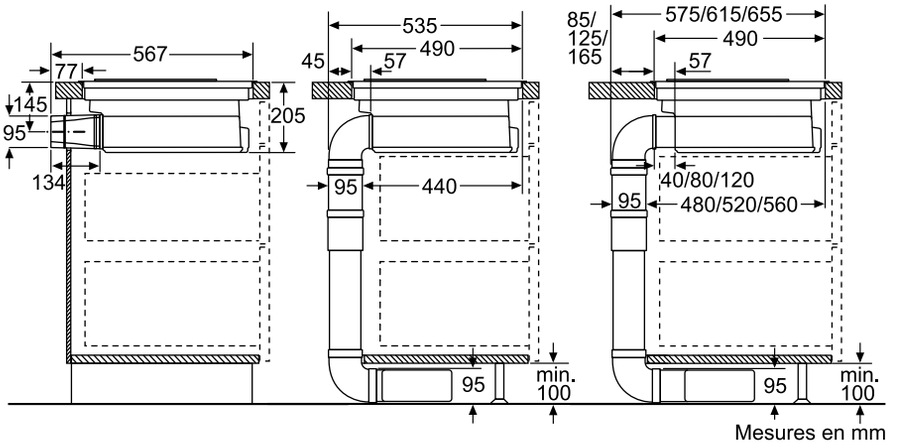

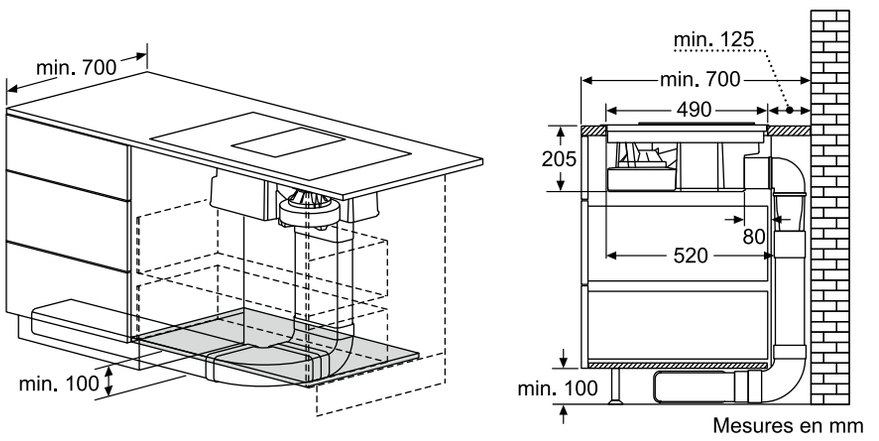

Plans d’encastrement de plans de cuisson

Plans de cuisson avec hotte aspirante intégrée

Évacuation d’air

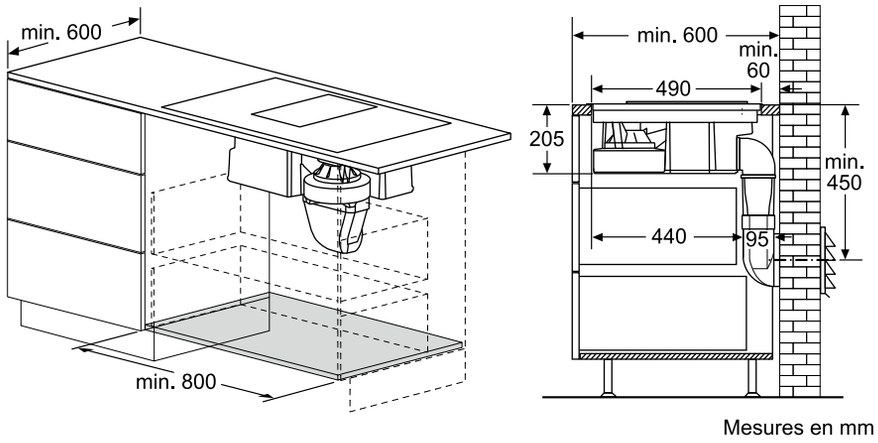

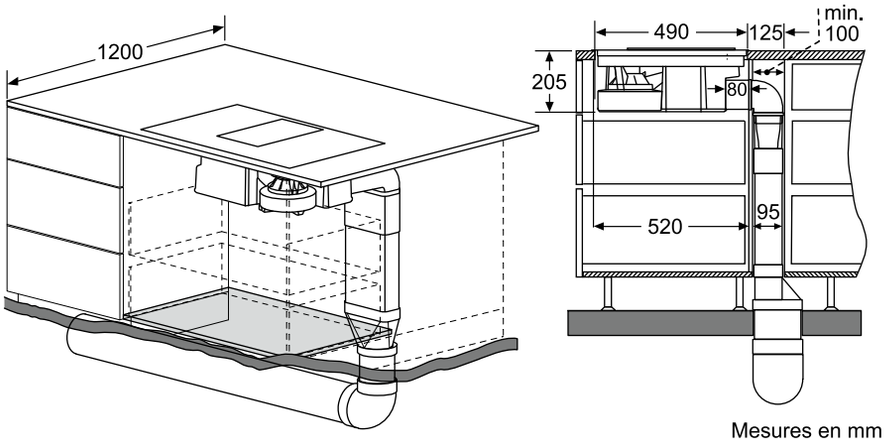

Instruction de planification importante:
Longueur maximale du système d’évacuation de l’air 7 m.

Commander en même temps impérativement l’accessoire spécial (HEZ381401).

Plans d’encastrement de plans de cuisson

Plans de cuisson avec hotte aspirante intégrée 80cm

PXX875D67E

Dimensions en mm

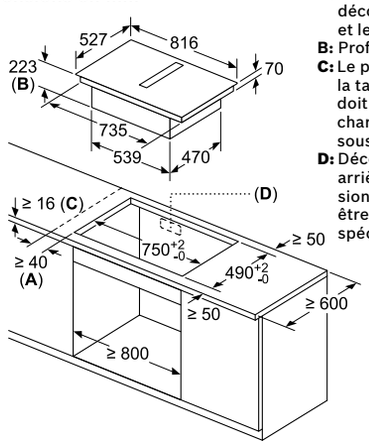

A: Distance minimale entre la découpe de la table de cuisson et le mur
B: Profondeur d'immersion
C: Le plan de travail dans lequel la table de cuisson est installée doit résister si nécessaire à des charges d'env. 60kg avec des sous-constructions appropriées.
D: Découpe dans le panneau arrière pour les canals. Dimension et position exactes peuvent être prises selon le dessin spécifique.

Dimensions en mm
Vue de face

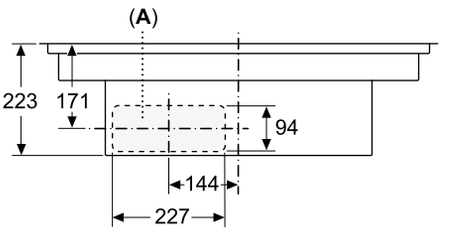

A: Raccordement direct à l'arrière

Dimensions en mm
Vue de face – découpe du meuble pour une recirculation non conduite

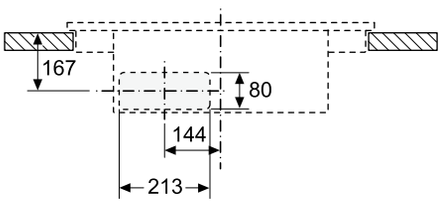

Dimensions en mm
Vue latérale

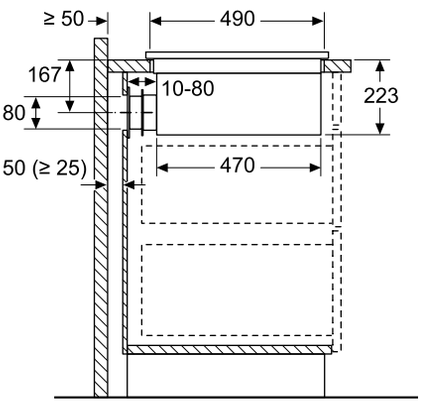

Dimensions en mm
Vue latérale

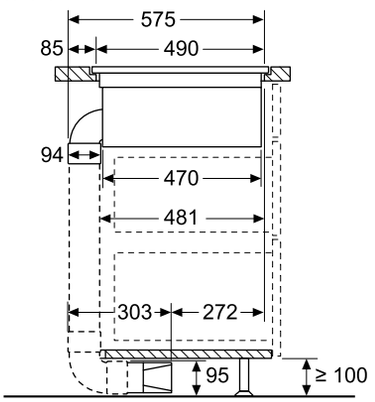

Dimensions en mm
Vue de face

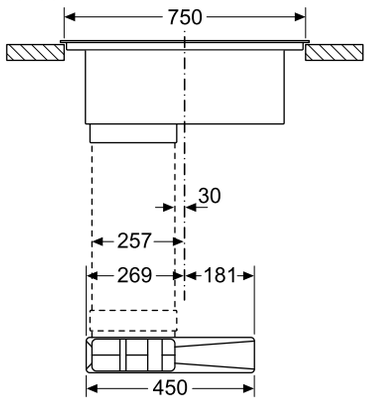

Plans d'encastrement de plans de cuisson

Plans de cuisson avec hotte aspirante intégrée 80cm

PXX801D67E

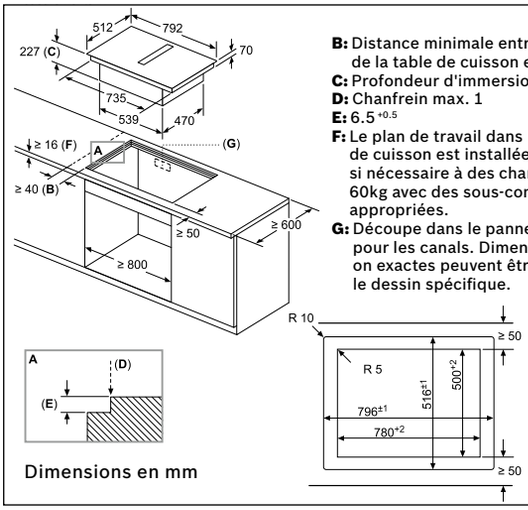

B: Distance minimale entre la découpe de la table de cuisson et le mur
C: Profondeur d'immersion
D: Chanfrein max. 1
E: 6.5 +0.5
F: Le plan de travail dans lequel la table de cuisson est installée doit résister si nécessaire à des charges d'env. 60kg avec des sous-constructions appropriées.
G: Découpe dans le panneau arrière pour les canals. Dimension et position exactes peuvent être prises selon le dessin spécifique.

Dimensions en mm

Dimensions en mm
Vue de face

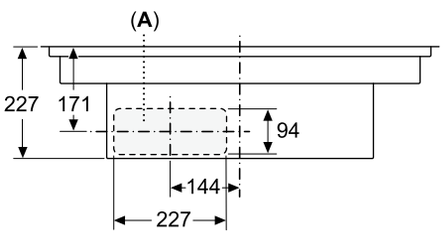

A: Raccordement direct à l'arrière

Dimensions en mm
Vue de face – découpe du meuble
pour une recirculation non conduite

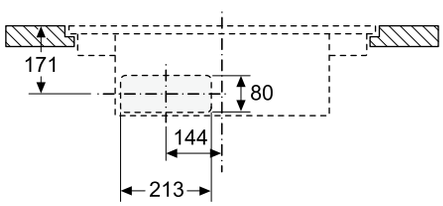

Dimensions en mm
Vue latérale

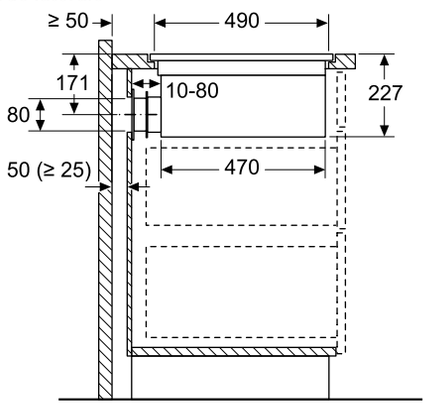

Dimensions en mm
Vue latérale

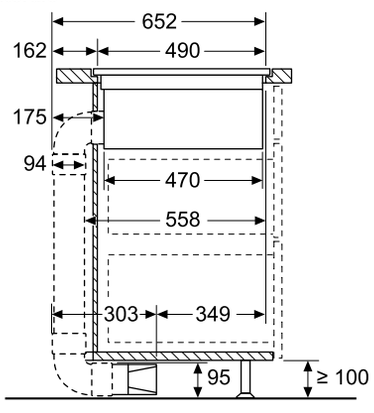

Dimensions en mm
Vue de face

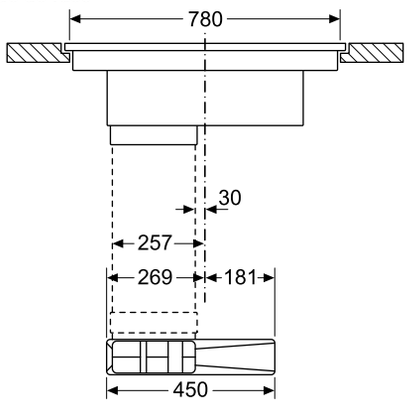

Plans d'encastrement de plans de cuisson

Plans de cuisson avec hotte aspirante intégrée 70 cm

PVQ711F15E

Dimensions en mm

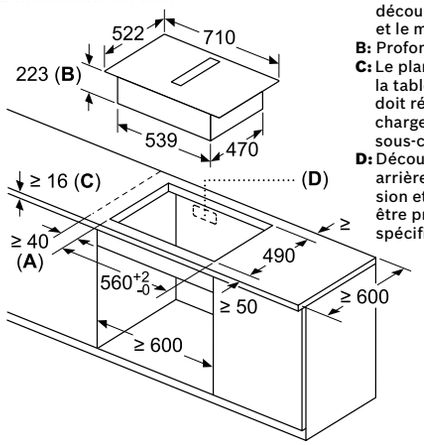

A: Distance minimale entre la découpe de la table de cuisson et le mur
B: Profondeur d'immersion
C: Le plan de travail dans lequel la table de cuisson est installée doit résister si nécessaire à des charges d'env. 60kg avec des sous-constructions appropriées.
D: Découpe dans le panneau arrière pour les canals. Dimension et position exactes peuvent être prises selon le dessin spécifique.

Dimensions en mm
Vue de face

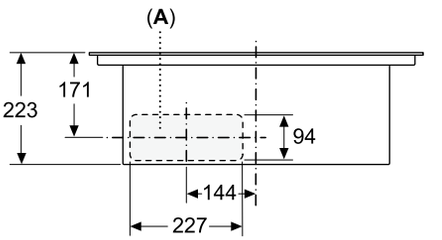

A: Raccordement direct à l'arrière

Dimensions en mm
Vue de face – découpe du meuble pour une recirculation non conduite

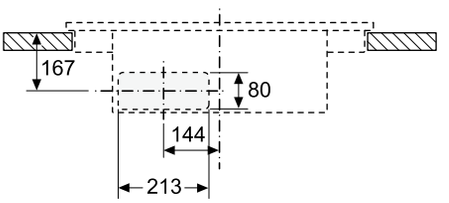

Dimensions en mm
Vue latérale

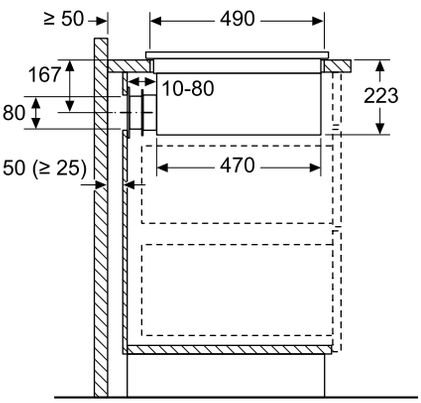

Dimensions en mm
Vue latérale

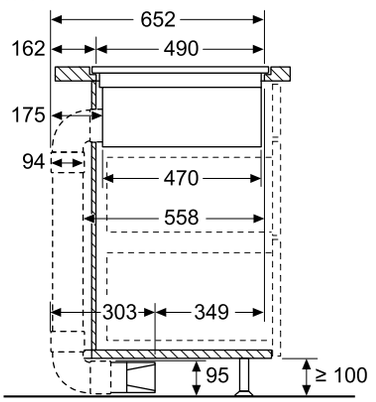

Dimensions en mm
Vue de face

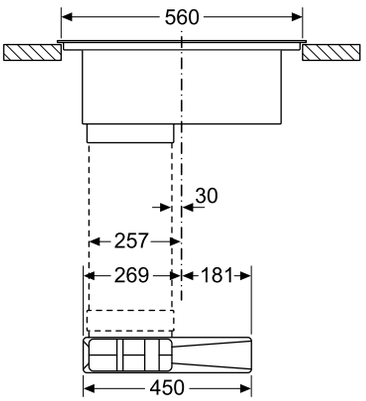

Plans d’encastrement de

Module d’aspiration Domino

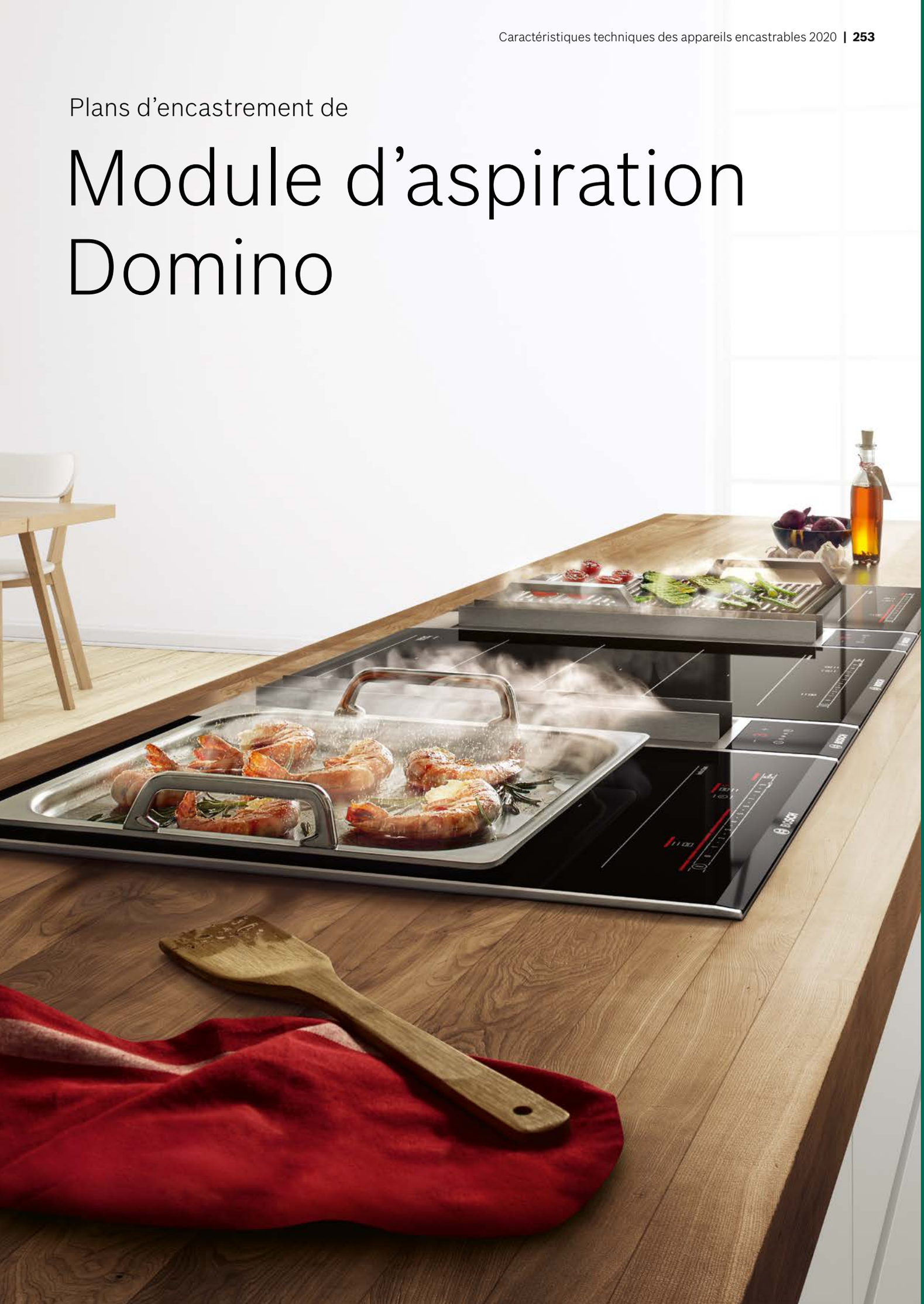

Plans d’encastrement de hottes aspirantes

Module d’aspiration Domino

DIV016G10, affleuré

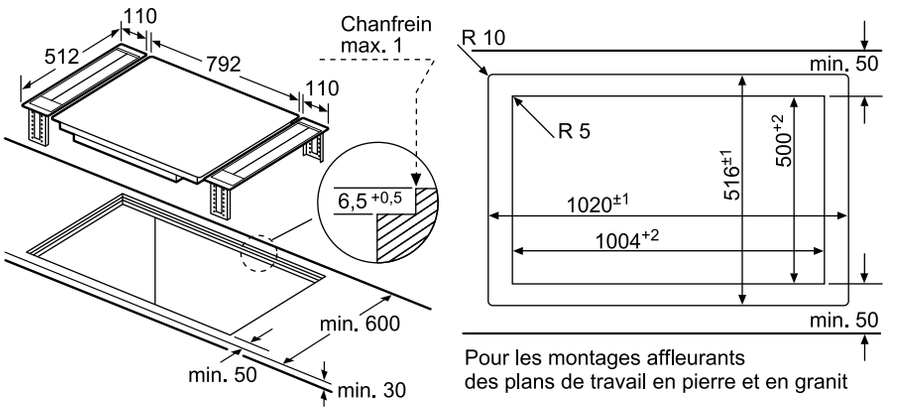

Mesures en mm

Pour une combinaison avec un plan de cuisson à induction de 60 cm ou 80 cm, à fleur de plan.

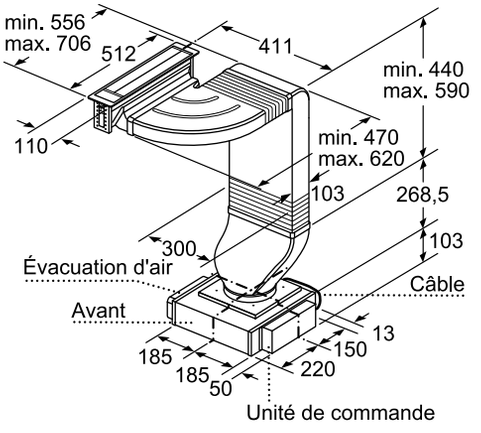

L'évacuation d'air et l'unité de commande sont tous les deux interchangeables.
Si besoin, l'unité de commande peut être fixée sur la paroi du meuble.

Mesures en mm

Découpe dans la paroi arrière

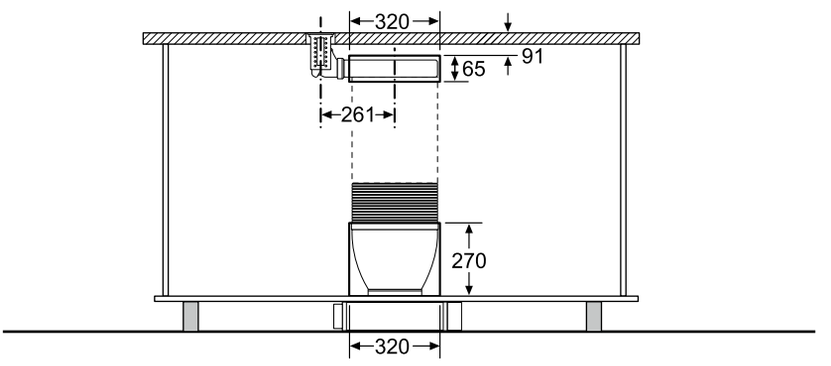

Mesures en mm

Plans d’encastrement de hottes aspirantes

Module d’aspiration Domino

DIV016G10, affleuré

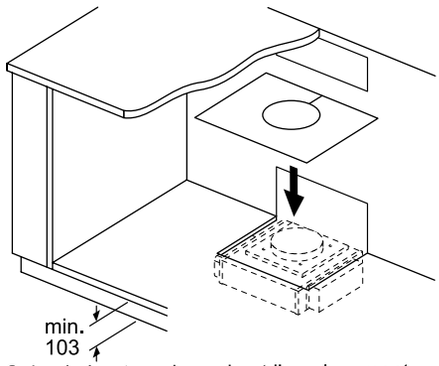

Selon la hauteur de socle et l'emplacement du ventilateur, une découpe correspondante est requise dans le fond du meuble.

Mesures en mm

Combinaison 2×éléments de ventilation 1×table de cuisson 80 cm

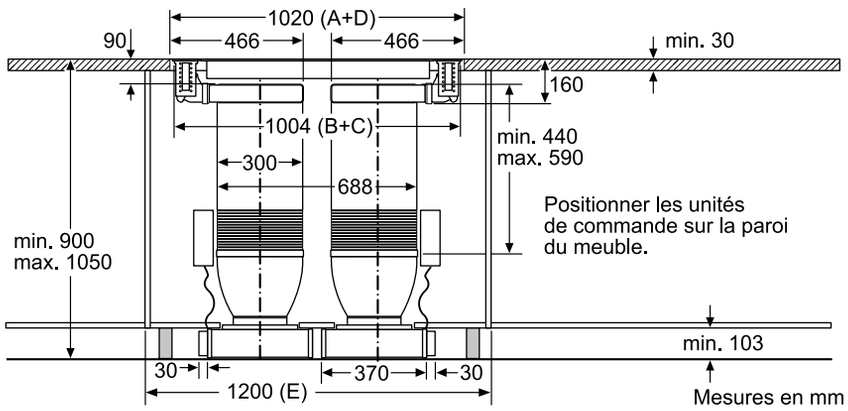

Mesures en mm

Combinaison 2×éléments de ventilation 1×table de cuisson 80 cm

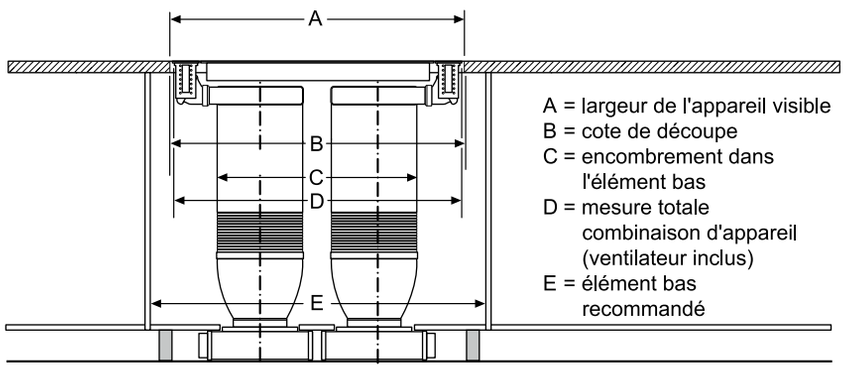

Mesures en mm

Plans d’encastrement de hottes aspirantes

Module d’aspiration Domino

DIV016G10, affleuré

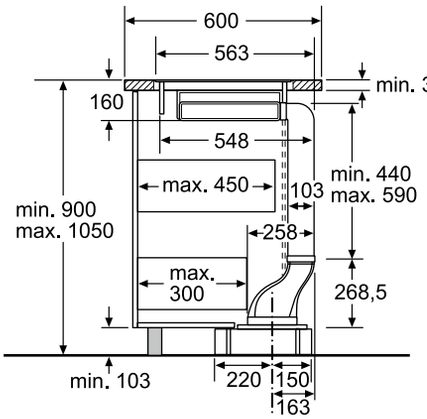

En cas d'utilisation de 2 unités de ventilateur en combinaison avec l'évacuation d'air, l'encombrement doit être respecté pour l'évacuation d'air.

Mesures en mm

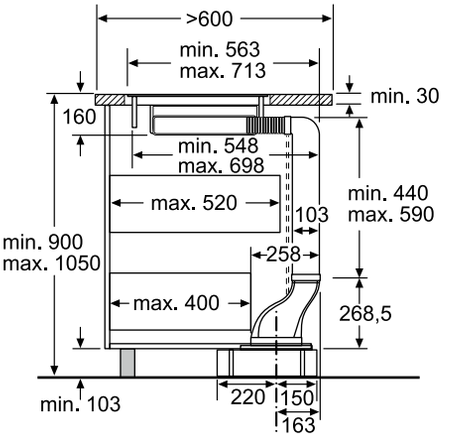

En cas d'utilisation de 2 unités de ventilateur en combinaison avec l'évacuation d'air, l'encombrement doit être respecté pour l'évacuation d'air.

Mesures en mm

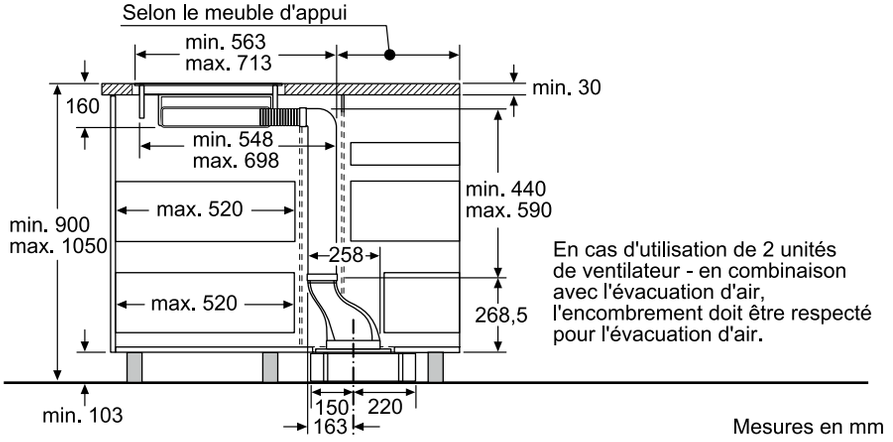

En cas d'utilisation de 2 unités de ventilateur - en combinaison avec l'évacuation d'air, l'encombrement doit être respecté pour l'évacuation d'air.

Mesures en mm

Plans d’encastrement de hottes aspirantes

Module d’aspiration Domino

DIV016G10, affleuré / DIV016G50, biseauté

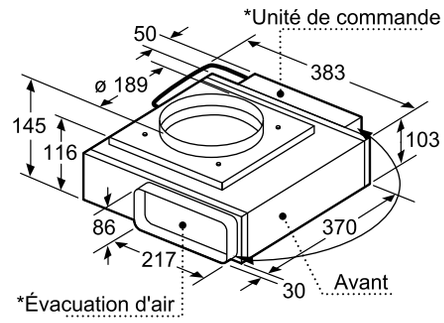

* L'évacuation d'air et l'unité de commande sont interchangeables
L'unité de commande peut si nécessaire être fixée à la paroi du meuble

Mesures en mm

Vue de l'unité de commande

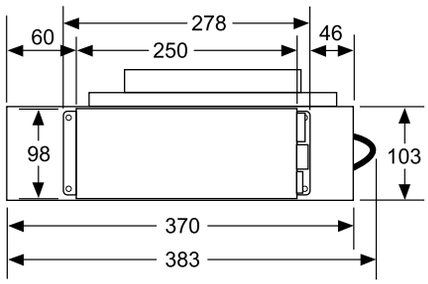

Mesures en mm

Vue de l'évacuation de l'air

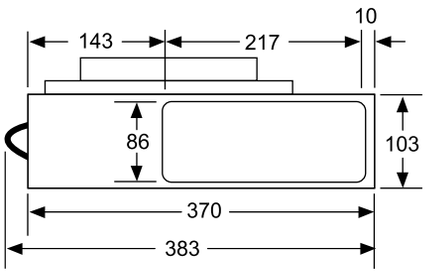

Mesures en mm

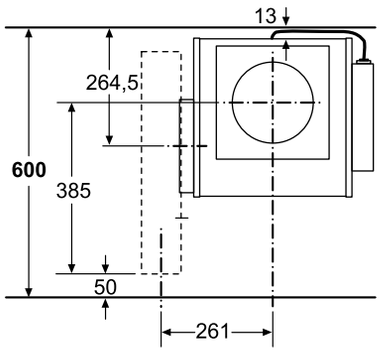

Mesures en mm

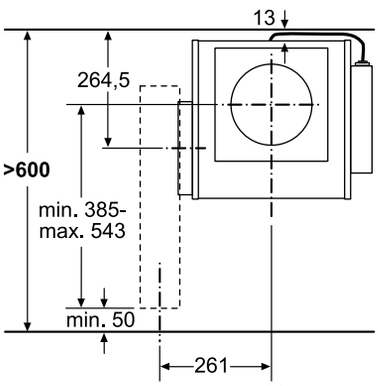

Mesures en mm

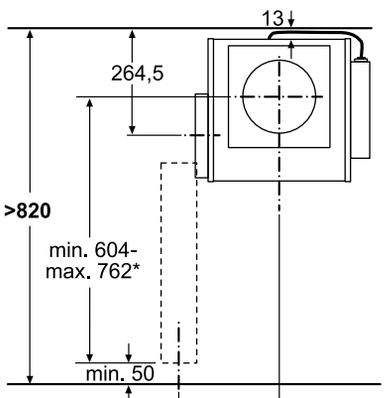

* avec pièce de transition tournée

Mesures en mm

Plans d’encastrement de hottes aspirantes

Module d’aspiration Domino

DIV016G10, affleuré / DIV016G50, biseauté

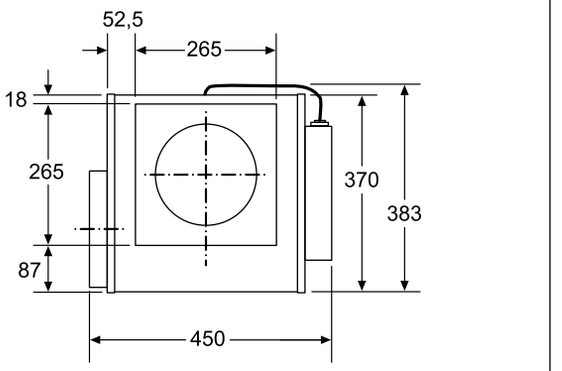

Mesures en mm

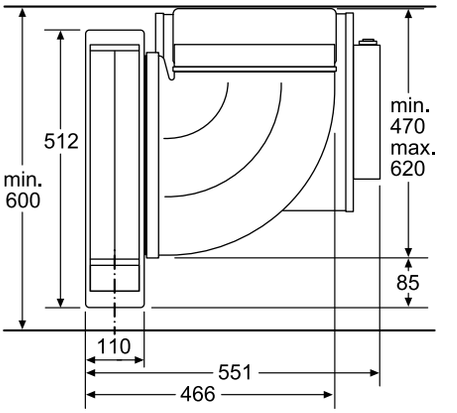

Mesures en mm

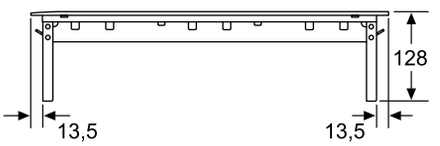

Mesures en mm

Video hotte pour Domino

Plans d’encastrement de hottes aspirantes

Module d’aspiration Domino

DIV016G50, biseauté

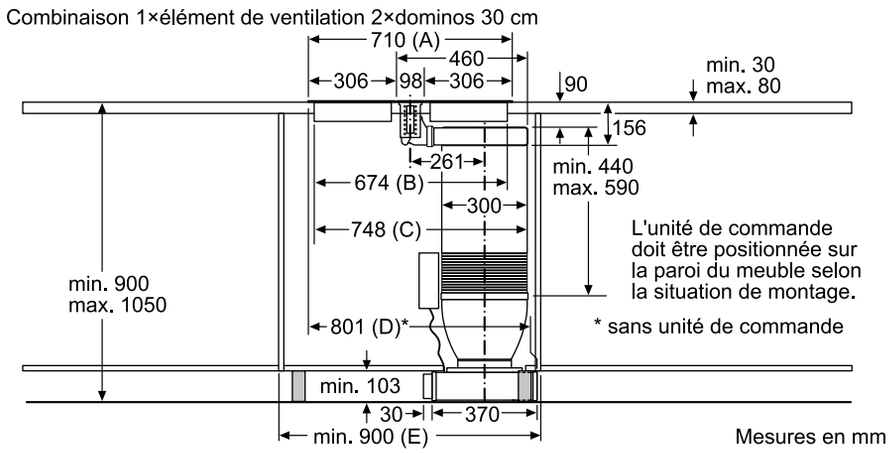

Pour une combinaison avec des plans de cuisson Domino biseautés et des plans de cuissons à facettes.

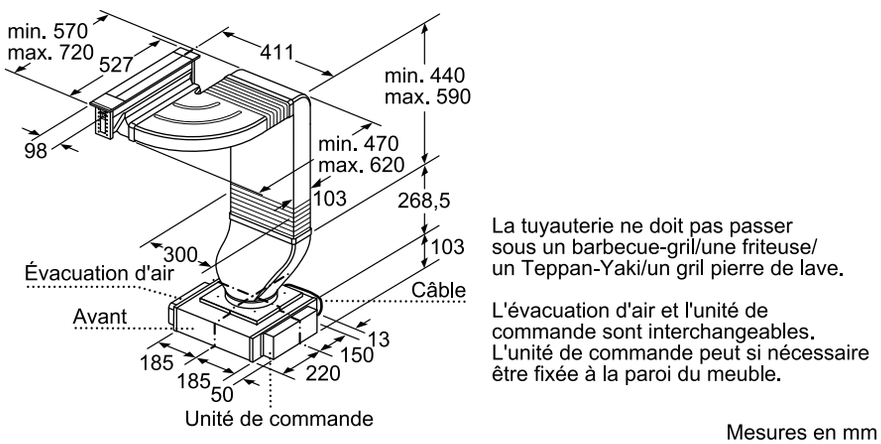

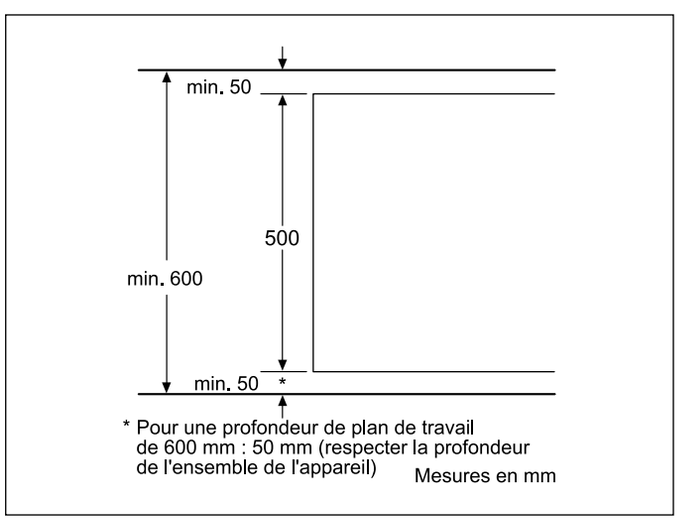

Plans d’encastrement de hottes aspirantes

Module d’aspiration Domino

DIV016G50, biseauté

Combinaison 2×éléments de ventilation 3×dominos 30 cm

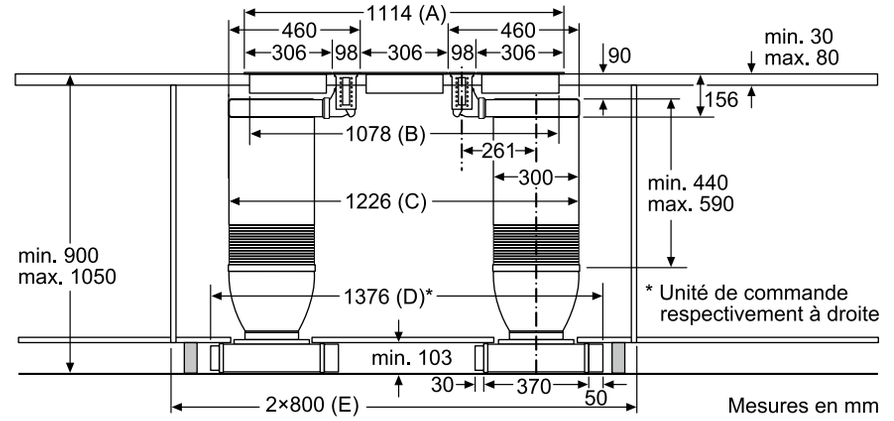

Combinaison 2×éléments de ventilation 2×dominos 30 cm 1×domino 40 cm

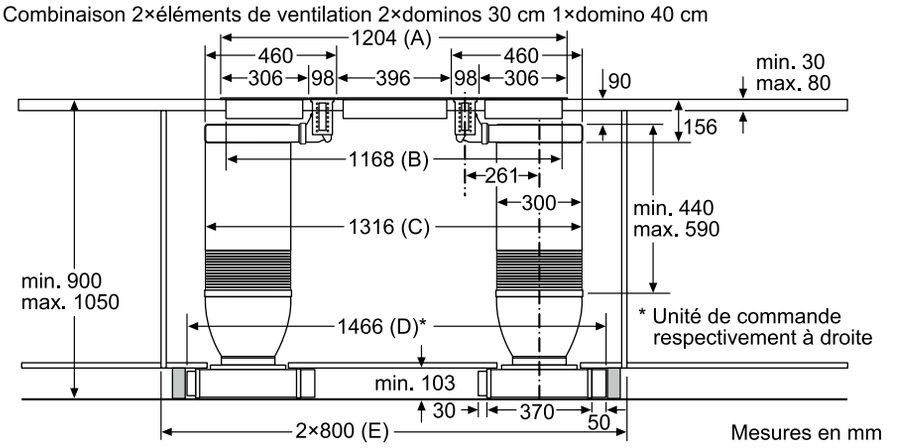

Combinaison 2×éléments de ventilation 1×table de cuisson 80 cm

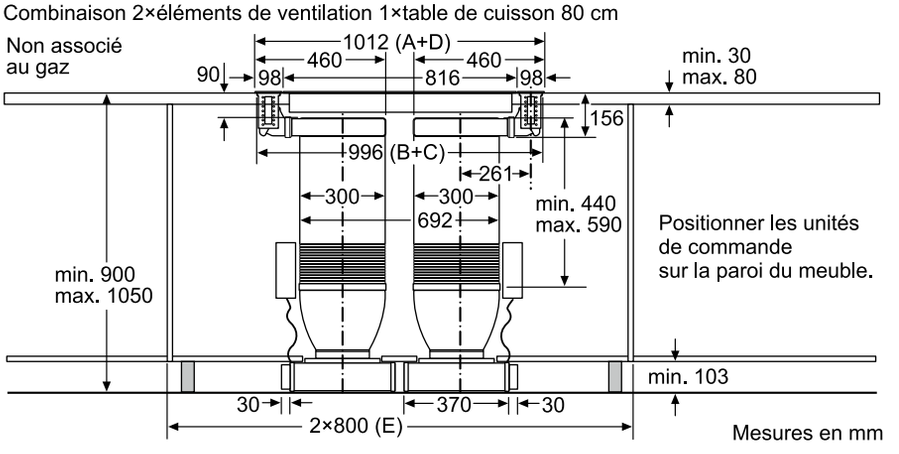

Plans d’encastrement de hottes aspirantes

Module d’aspiration Domino

DIV016G50, biseauté

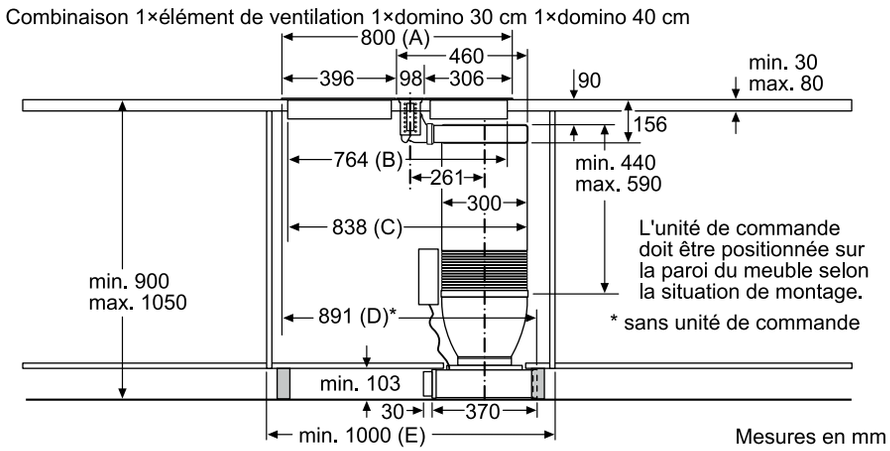

Possibilités de combinaisons Domino avec les dimensions des appareils et les cotes de découpe correspondantes

Type de largeur : (cm)	10	30	40	80
Largeur de l'appareil : (mm)	98	306	396	816

Élément de ventilation	Sens de la tuyauterie Élément de ventilation		Table de cuisson/ Domino	A	B	C	D	E
1x10	à gauche ou à droite		2x30	710	674	748	max. 851*	min. 900
1x10	à gauche ou à droite		1x30, 1x40**	800	764	838	max. 941*	min. 1000
	1.	2.						
2x10	à gauche	à droite	3x30	1114	1078	1226	max. 1396*	2x800
2x10	à gauche	à droite	2x30, 1x40**	1204	1168	1316	max. 1486*	2x800
2x10	à droite	à gauche	1x80***	1012	996	996	1012	1200

* La mesure peut diminuer lorsque l'unité de commande est déplacée.
** La tuyauterie ne doit pas passer sous un barbecue-gril/une friteuse/un Teppan-Yaki/un gril pierre de lave.
*** Les unités de commande doivent être positionnées sur la paroi du meuble.

Mesures en mm

Instruction de planification importante pour la circulation d’air: Créez une sortie d’air dans la plinthe avant du meuble.

Remarque: Prévoyez une section minimale de la sortie d’air d’env. 530 cm^2. L’ouverture de sortie dans le bandeau du socle doit être aussi grande que possible afin de réduire au maximum le courant d’air et le bruit.

Commander en même temps impérativement l’accessoire spécial pour le recyclage de l’air (DSZ5400).



Plans d’encastrement de

hotte de plan de travail escamotable

Plans d'encastrement de hottes aspirantes

Hotte de plan de travail escamotable

DDD96AM60

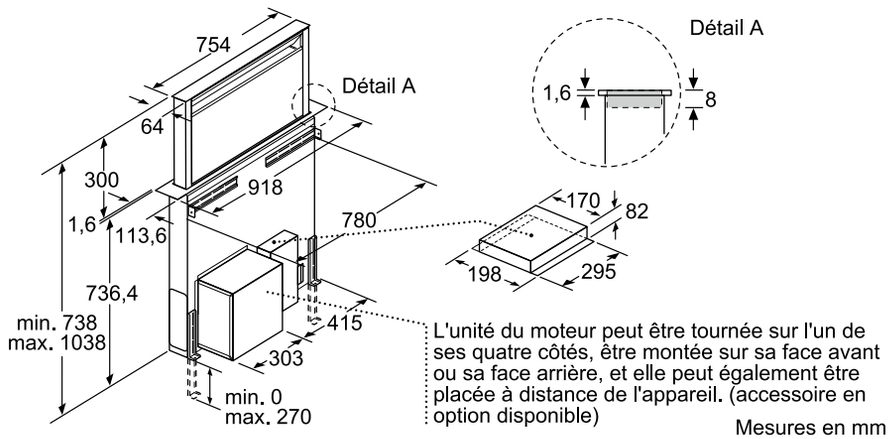

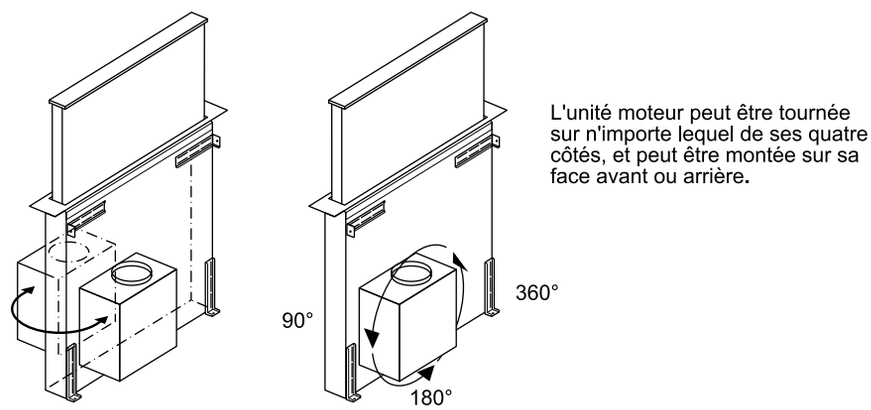

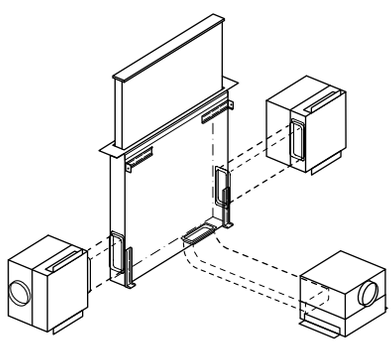

Instruction de planification importante:
Créez une sortie d'air dans la plinthe avant du meuble.

Remarque: Prévoyez une section minimale de la sortie d'air d'env. 530 cm^2. L'ouverture de sortie dans le bandeau du socle doit être aussi grande que possible afin de réduire au maximum le courant d'air et le bruit.

Commander en même temps impérativement l'accessoire spécial pour le recyclage de l'air (DSZ9ID0Q0).

Si le moteur est monté à distance de l'appareil, il est indispensable de commander aussi le kit DSZID0M0.

Plans d'encastrement de hottes aspirantes

Hotte de plan de travail escamotable

DDD96AM60

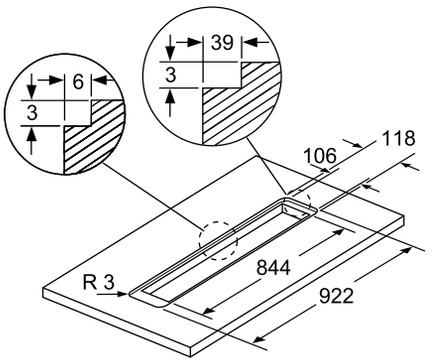

Pour les montages affleurants des plans de travail en pierre et en granit

Mesures en mm

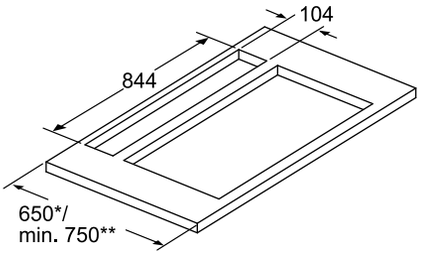

Installer l'appareil d'un seul côté avec une distance d'au moins 50 mm à côté d'un élément haut ou d'un mur.

* 650 mm Profondeur uniquement en combinaison avec une table de cuisson étroite.

** min. 750 mm pour la table de cuisson avec 500 mm de profondeur de découpe.

Mesures en mm

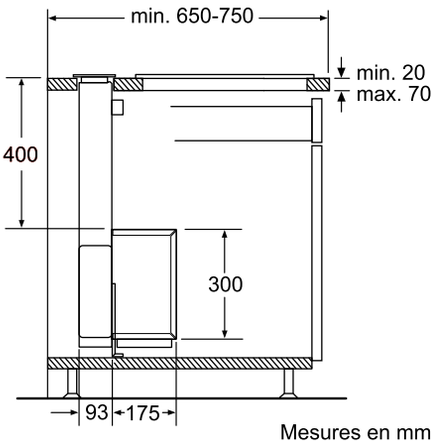

Mesures en mm

Combinaison avec table de cuisson électrique

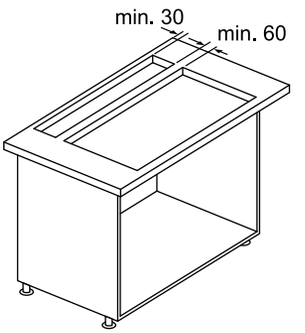

Pour une utilisation avec une table de cuisson à gaz, référez-vous au dessin « Combinaison avec table de cuisson à gaz ».

Mesures en mm

Combinaison avec table de cuisson à gaz 90 cm

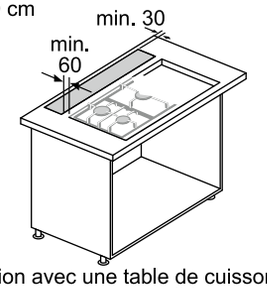

L'utilisation avec une table de cuisson à gaz est uniquement possible avec un système d'aspiration de l'air vicié.
Puissance maximale au total 13,7 kW.
Puissance maximale wok 6 kW.
Puissance maximale de la table de cuisson arrière au total 4,7 kW.

Mesures en mm

Combinaison avec table de cuisson à gaz 75 cm

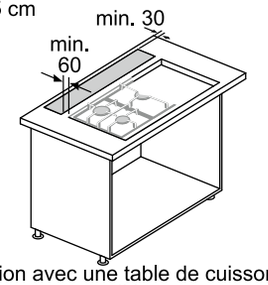

L'utilisation avec une table de cuisson à gaz est uniquement possible avec un système d'aspiration de l'air vicié.
Puissance maximale au total 11,9 kW.
Puissance maximale wok 4,2 kW.
Puissance maximale de la table de cuisson arrière au total 4,7 kW.

Mesures en mm

Plans d’encastrement de

hottes de plafond



Plans d’encastrement de hottes aspirantes

Hottes de plafond

DRC99PS20 / DRC97AQ50

La sortie du ventilateur peut être tournée dans les quatre directions

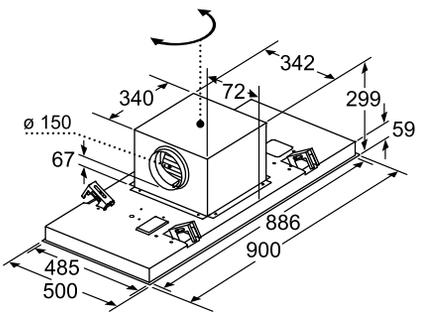

Mesures en mm

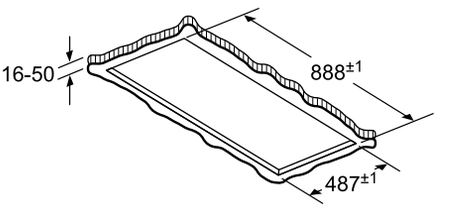

Ne pas monter directement sur un faux plafond constitué de plaques de plâtre ou d'un matériau de construction léger similaire. Il est impératif d'utiliser un support adapté et solidement fixé dans la dalle en béton.

Mesures en mm

Évacuation d'air

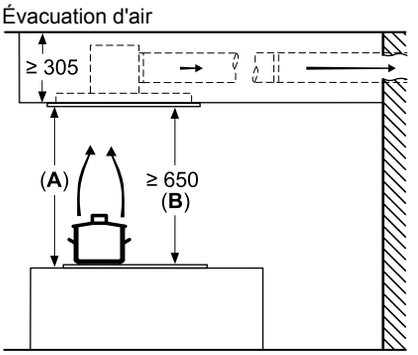

A: Performance optimale 700-1500
B: À partir du bord supérieur du porte-casserole

Mesures en mm

Circulation d'air

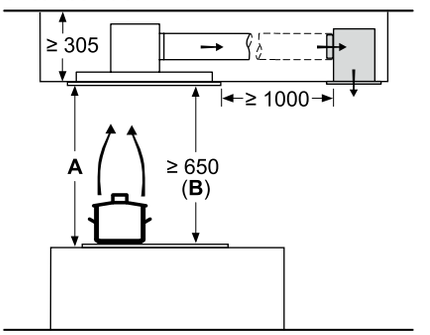

A: Performance optimale 700-1500
B: À partir du bord supérieur du porte-casserole

Mesures en mm

Vidéo d’installation Hottes de plafond

Circulation d'air

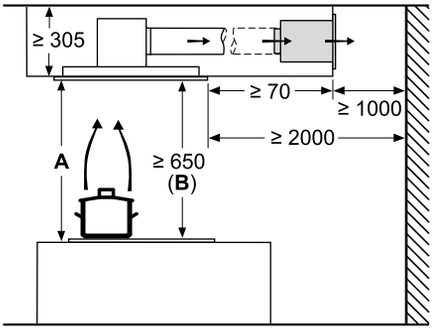

A: Performance optimale 700-1500
B: À partir du bord supérieur du porte-casserole

Mesures en mm



Plans d’encastrement de

hottes îlot

Plans d’encastrement de hottes aspirantes

Hottes îlot 90 cm

DIB98JQ50

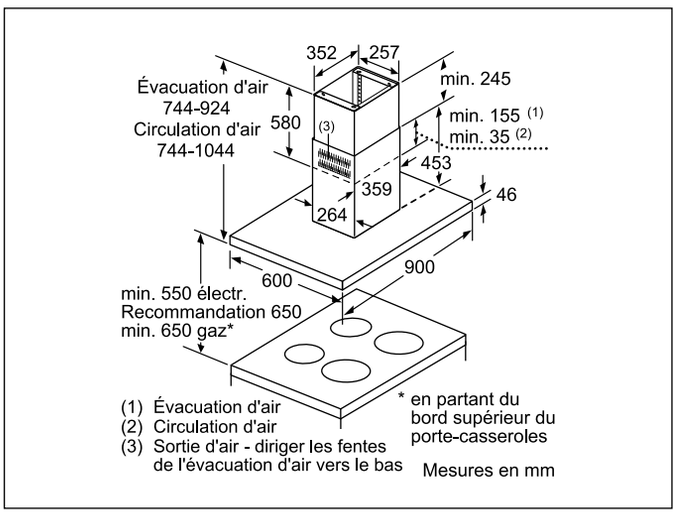

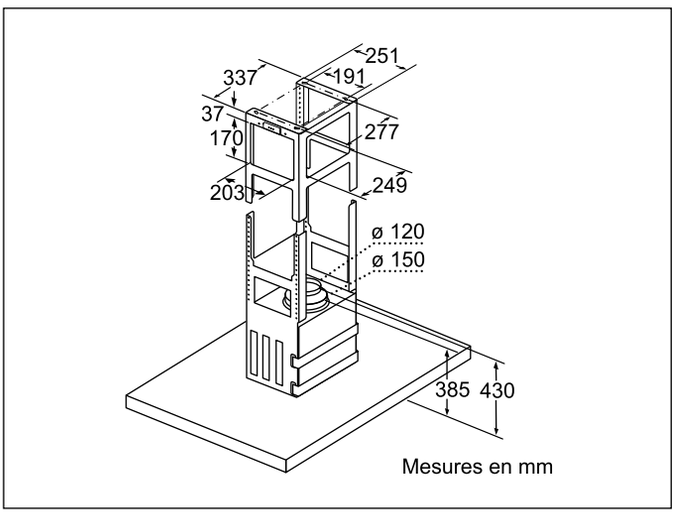

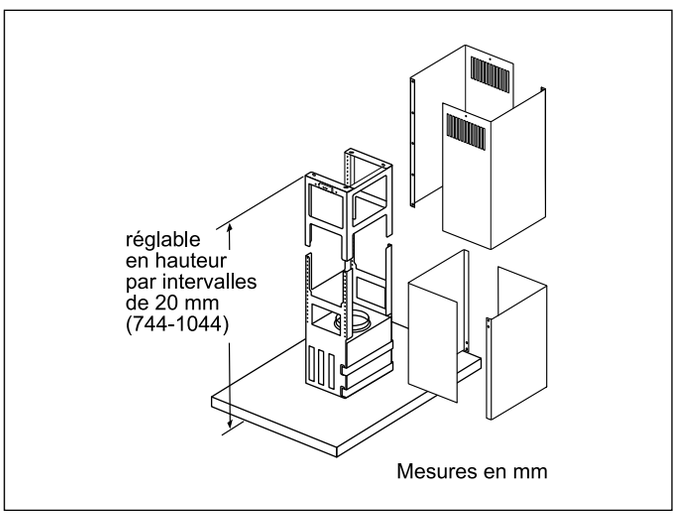

Réalisations spéciales sur demande pour cheminées

Plans d’encastrement de hottes aspirantes

Hottes îlot 90 cm

DIB97IM50

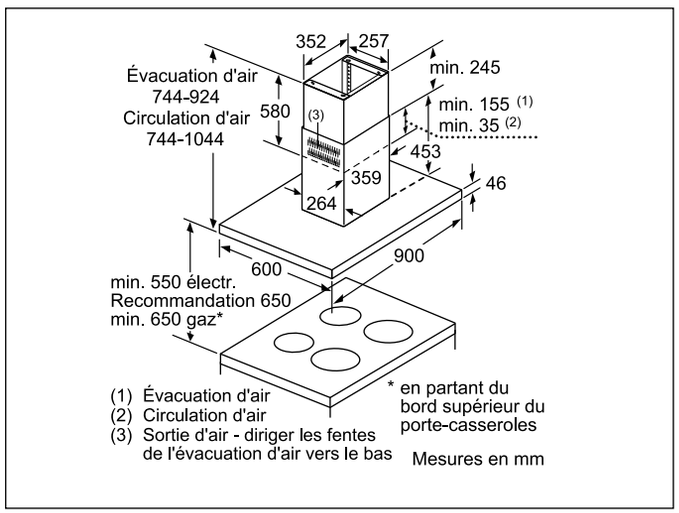

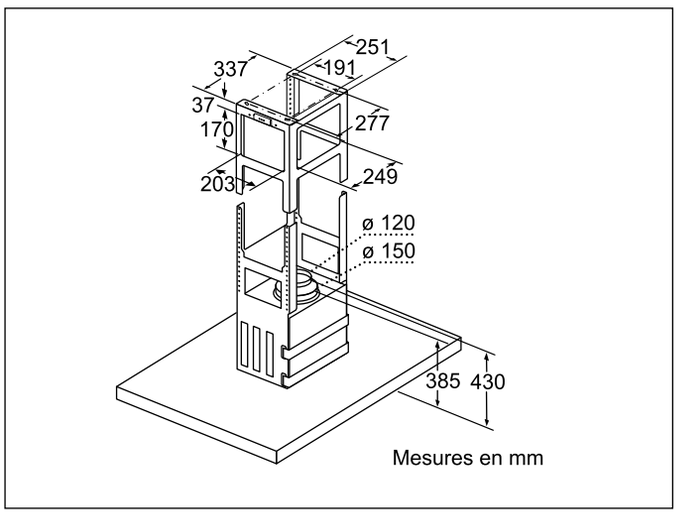

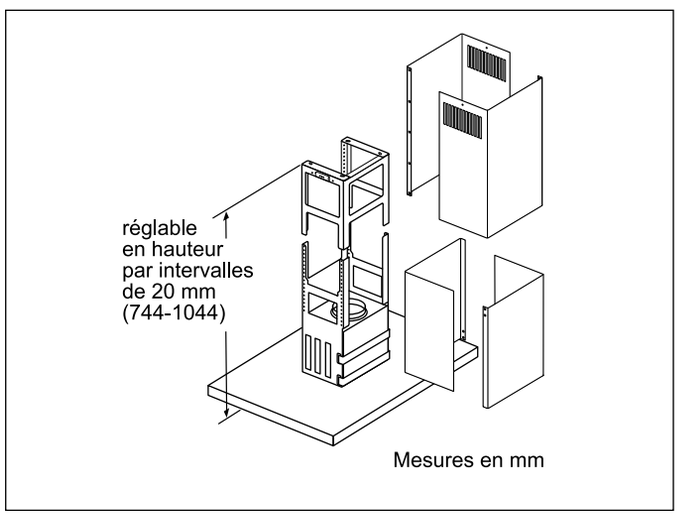

Réalisations spéciales sur demande pour cheminées



Plans d’encastrement de

hottes aspirantes plates et hottes inclinées

Plans d'encastrement de hottes aspirantes

Hottes aspirantes plates 90 cm

DWF97RV60

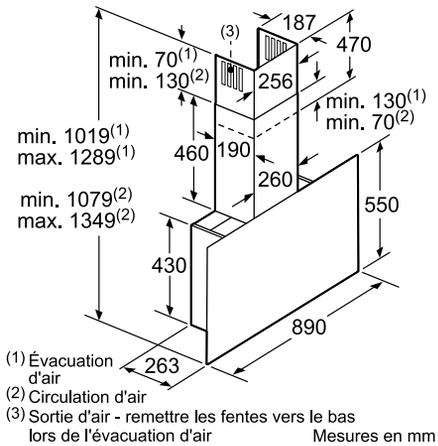

Mesures en mm

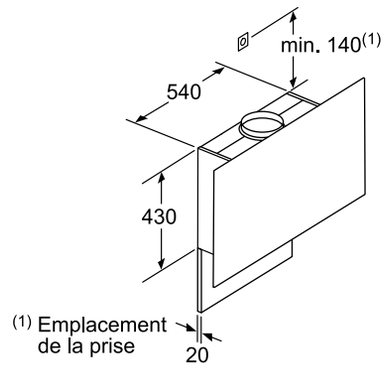

Respecter l'épaisseur maximale de la paroi arrière.

Mesures en mm

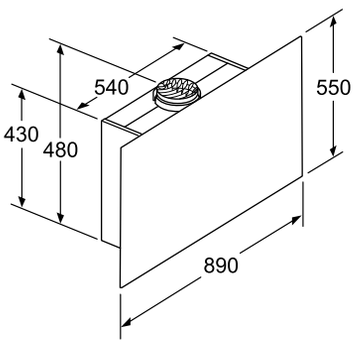

Appareil en mode circulation d'air sans canal
set circulation d'air requis

Mesures en mm

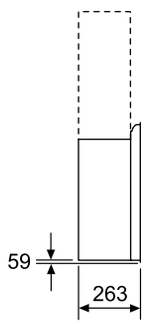

Mesures en mm

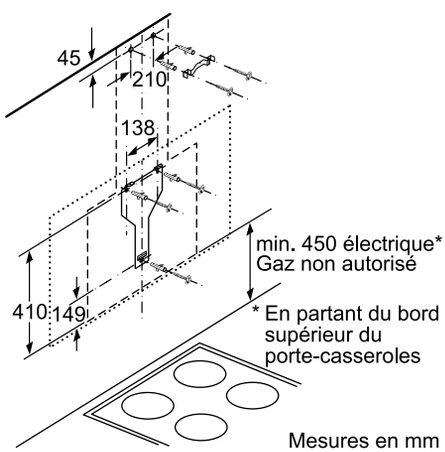

Mesures en mm

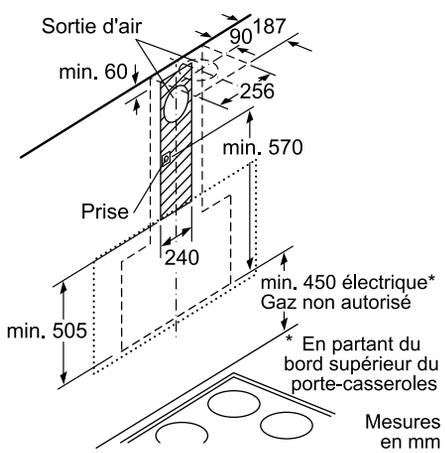

Mesures en mm

Plans d’encastrement de hottes aspirantes

Hottes aspirantes plates 90 cm

DWF97KQ60

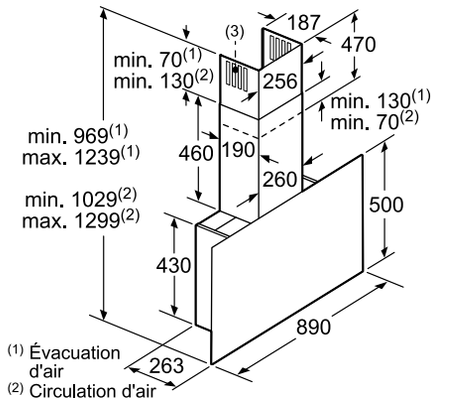

Mesures en mm

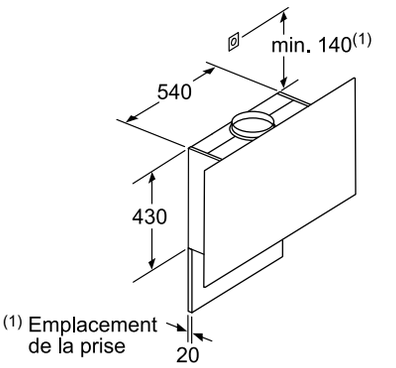

Respecter l'épaisseur maximale de la paroi arrière.

Mesures en mm

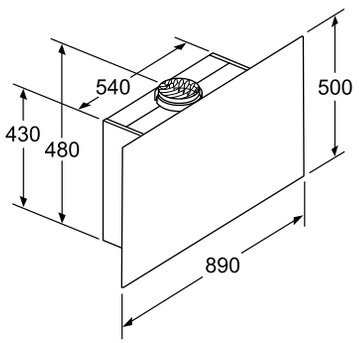

Appareil en mode circulation d'air sans canal
set circulation d'air requis

Mesures en mm

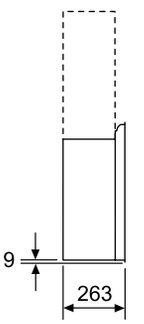

Mesures en mm

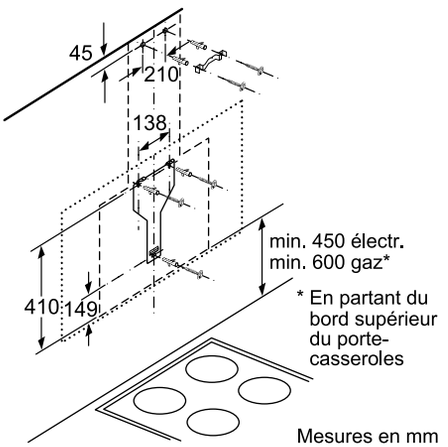

Mesures en mm

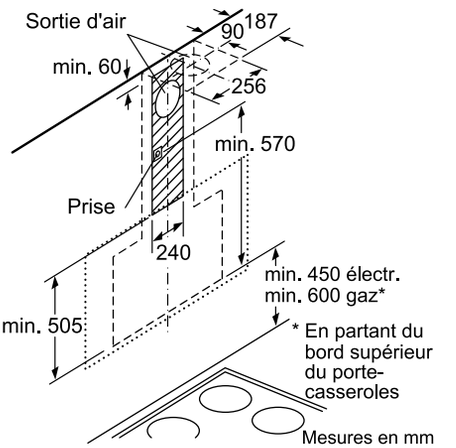

Mesures en mm

Plans d'encastrement de hottes aspirantes

Hottes inclinées 90 cm

DWK98PR60

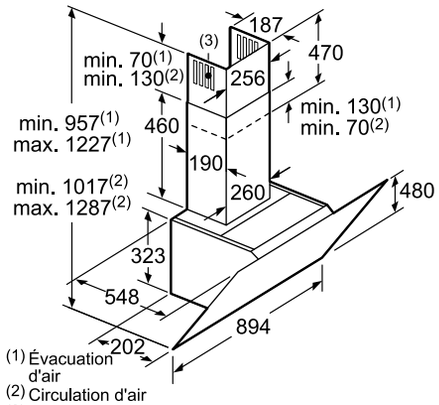

Mesures en mm

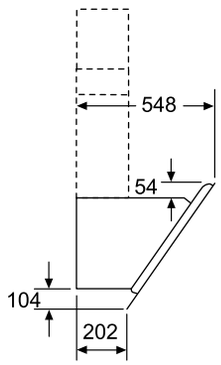

Mesures en mm

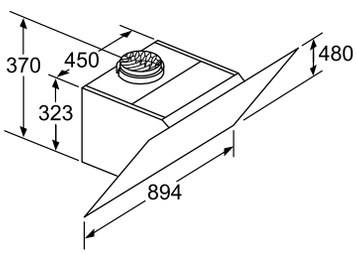

Appareil en mode circulation d'air
sans canal
set circulation d'air requis

Mesures en mm

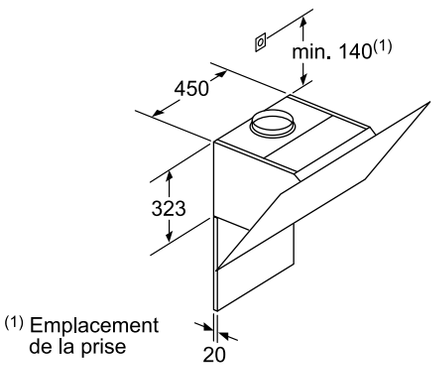

Respecter l'épaisseur maximale
de la paroi arrière.

Mesures en mm

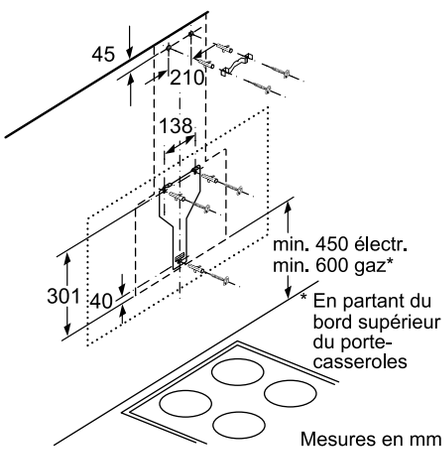

Mesures en mm

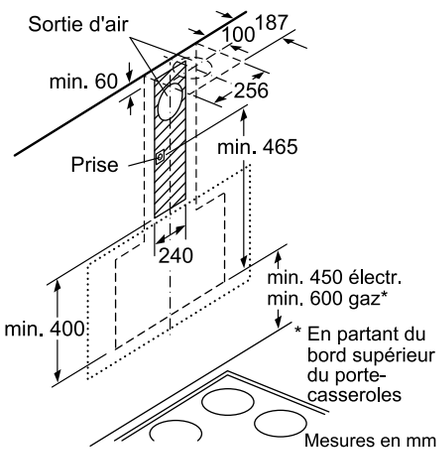

Mesures en mm

Plans d’encastrement de hottes aspirantes

Hottes inclinées 90 cm

DWK98JQ20 / DWK98JQ60

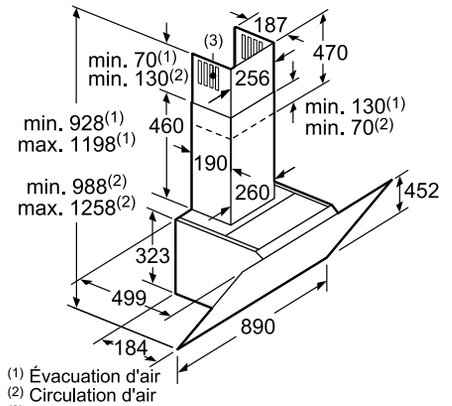

(1) Évacuation d'air
(2) Circulation d'air
(3) Sortie d'air - remettre les fentes vers le bas lors de l'évacuation d'air

Mesures en mm

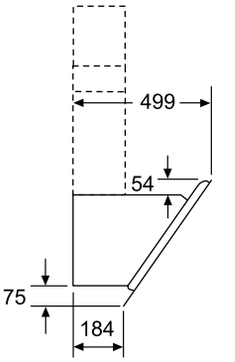

Mesures en mm

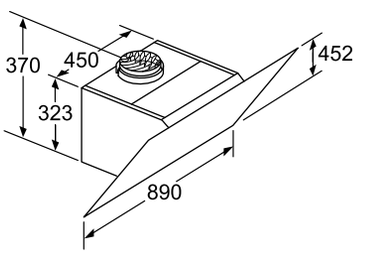

Appareil en mode circulation d'air
sans canal
set circulation d'air requis

Mesures en mm

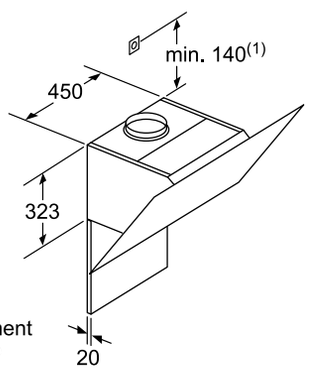

(1) Emplacement de la prise

Respecter l'épaisseur maximale de la paroi arrière.

Mesures en mm

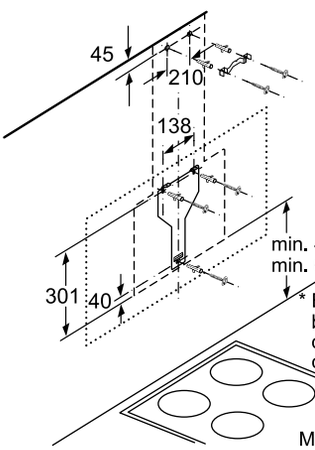

Mesures en mm

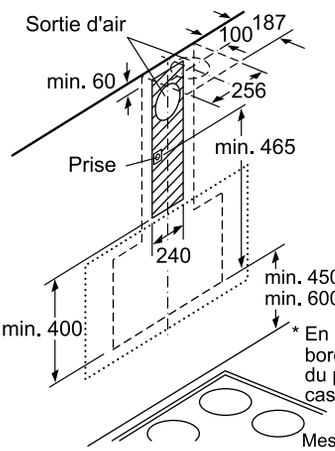

Mesures en mm

Plans d'encastrement de hottes aspirantes

Hottes inclinées 90 cm

DWK97HM20 / DWK97HM60

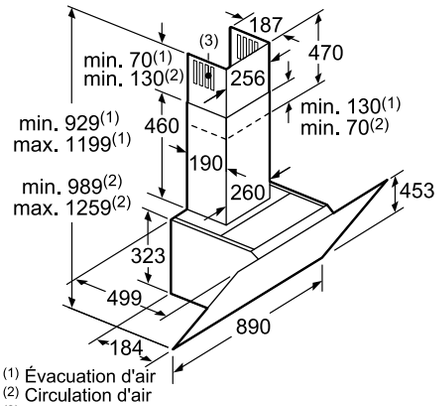

(1) Évacuation d'air
(2) Circulation d'air
(3) Sortie d'air - remettre les fentes vers le bas lors de l'évacuation d'air

Mesures en mm

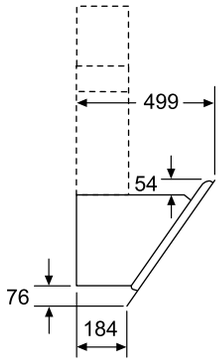

Mesures en mm

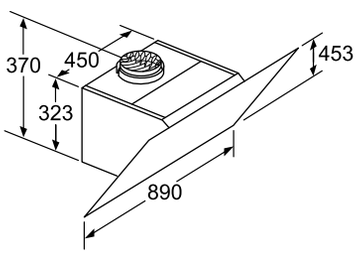

Appareil en mode circulation d'air
sans canal
set circulation d'air requis

Mesures en mm

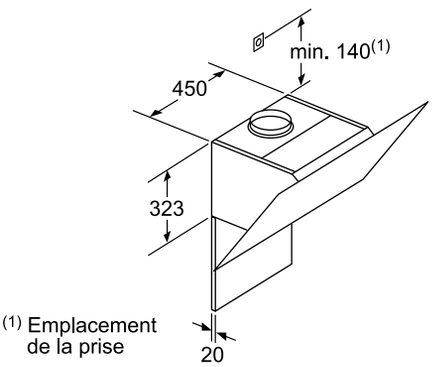

(1) Emplacement de la prise

Respecter l'épaisseur maximale de la paroi arrière.

Mesures en mm

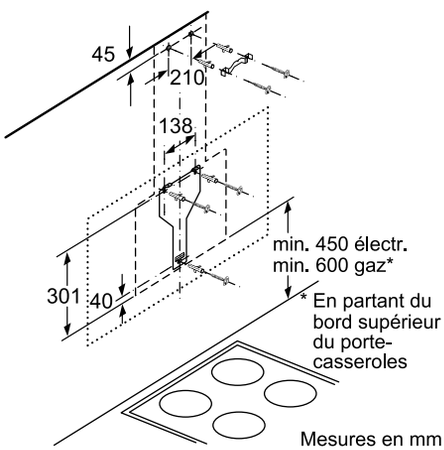

Mesures en mm

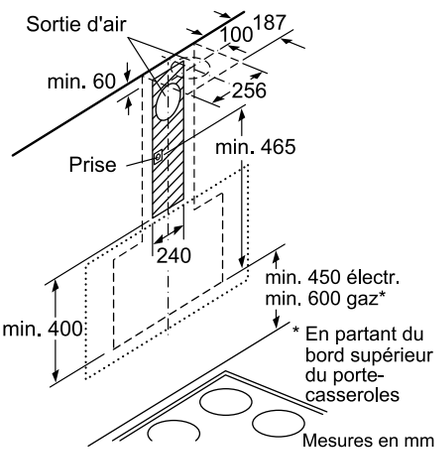

Mesures en mm

Plans d’encastrement de hottes aspirantes

Hottes murales 90 cm

DWB98PR50 / DWB98JQ50 / DWB97LM50

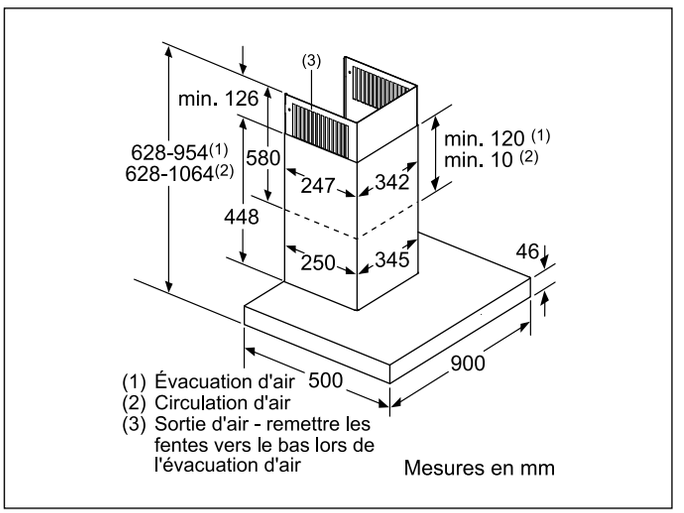

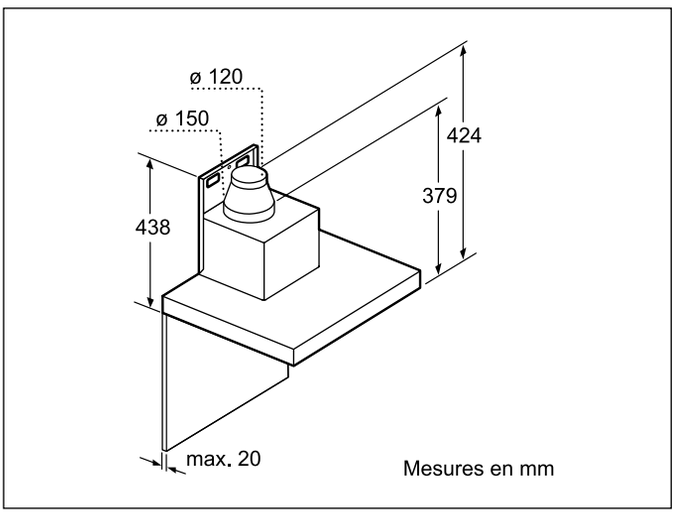

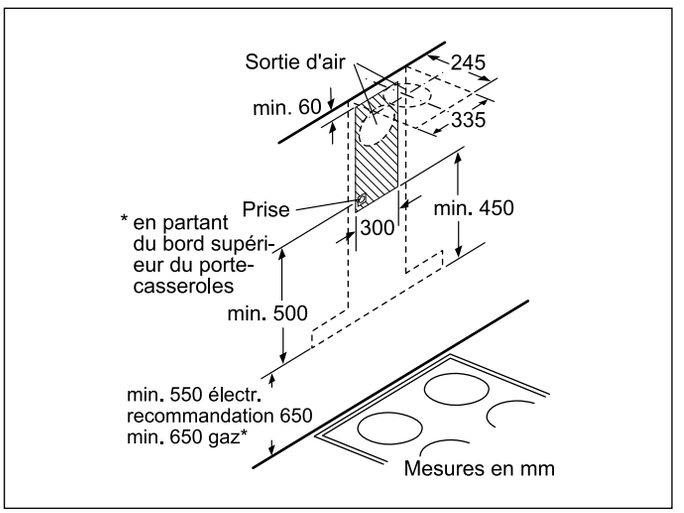

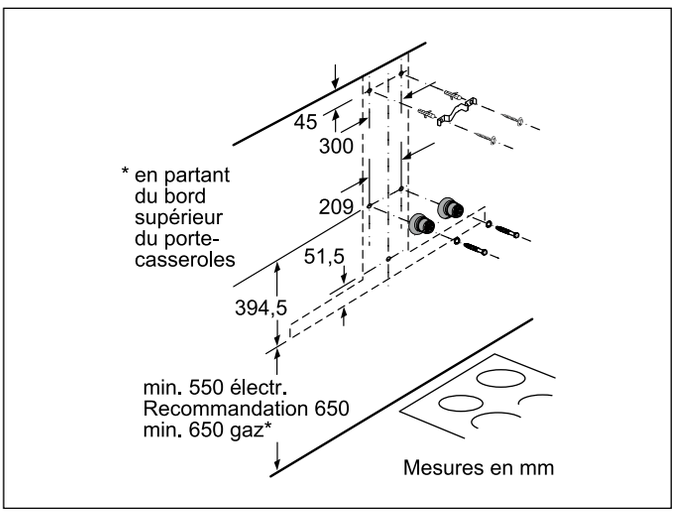

Réalisations spéciales sur demande pour cheminées

Plans d’encastrement de hottes aspirantes

Hottes murales 90 cm

DWQ96DM50

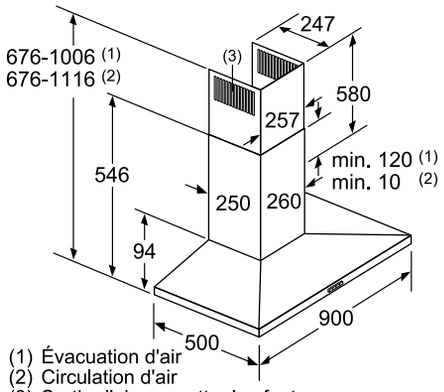

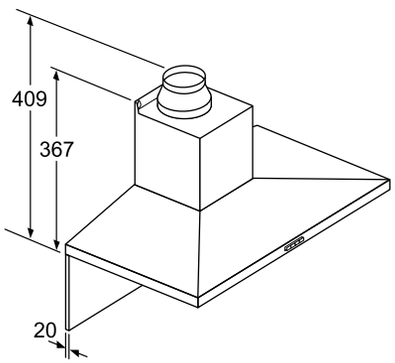

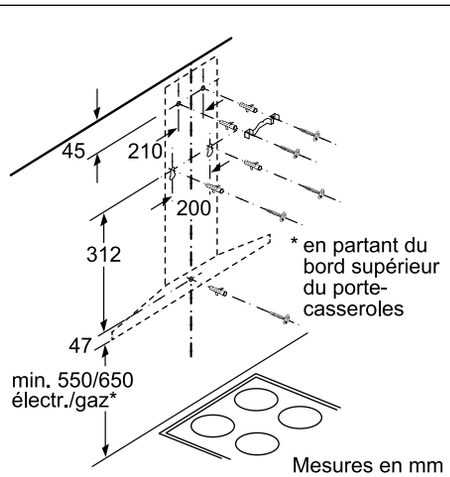

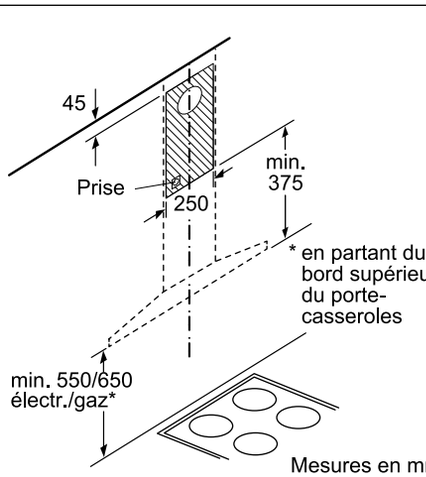

Réalisations spéciales sur demande pour cheminées

Plans d’encastrement de hottes aspirantes

Hottes murales 90 cm

DWB97FM50 / DWB97IM50 / DWB96BC50

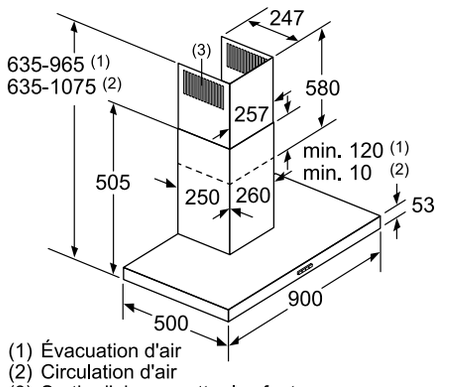

(1) Évacuation d'air
(2) Circulation d'air
(3) Sortie d'air - remettre les fentes vers le bas lors de l'évacuation d'air

Mesures en mm

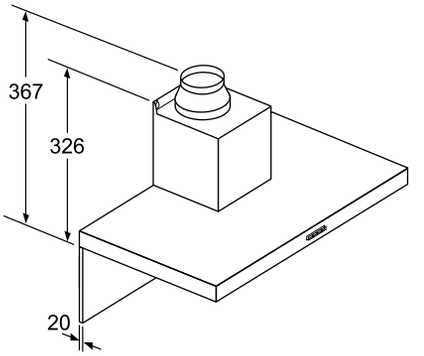

Pour l'utilisation d'une paroi arrière, tenir compte de la conception de l'appareil.

Mesures en mm

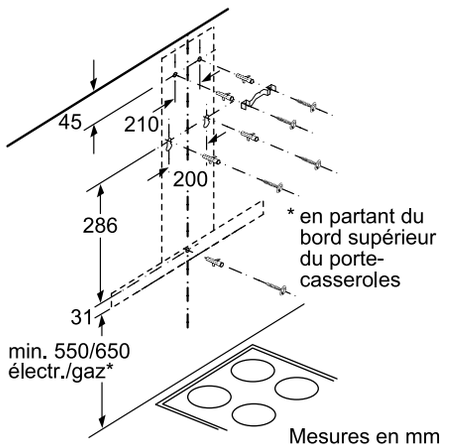

Mesures en mm

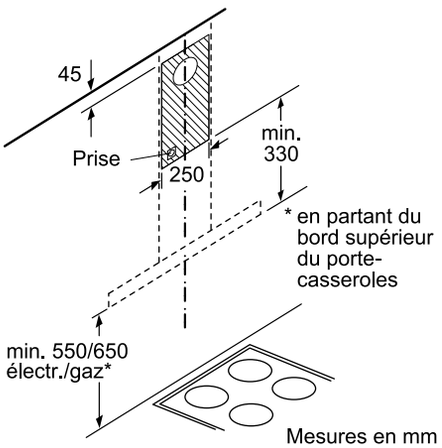

Mesures en mm

Réalisations spéciales sur demande pour cheminées

Plans d’encastrement de hottes aspirantes

Hottes murales 60 cm

DWB67LM50

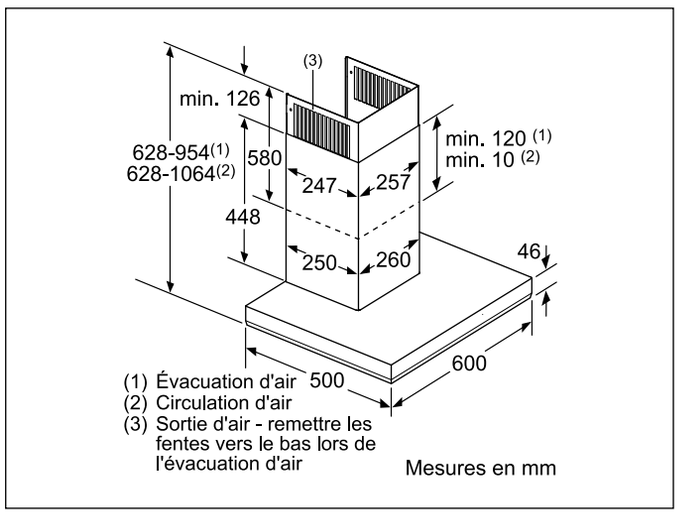

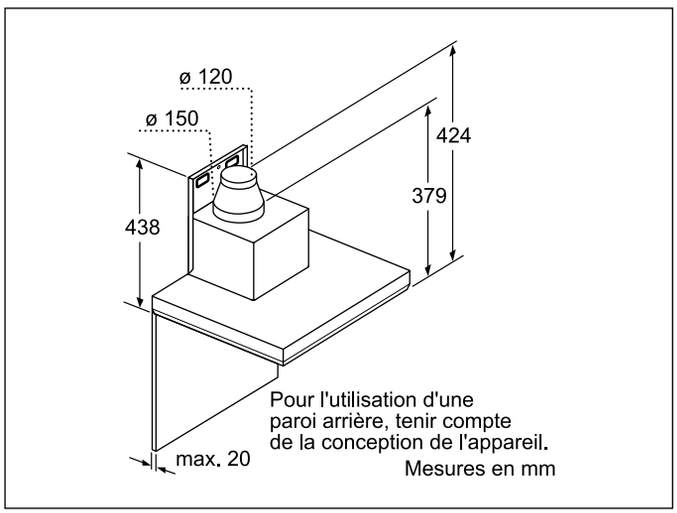

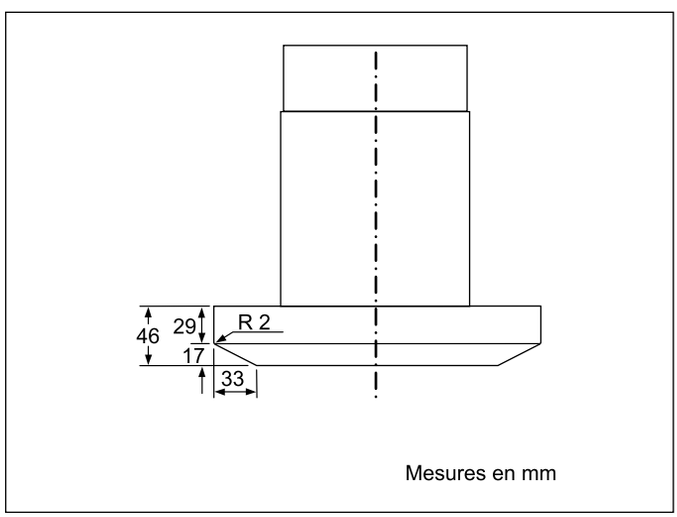

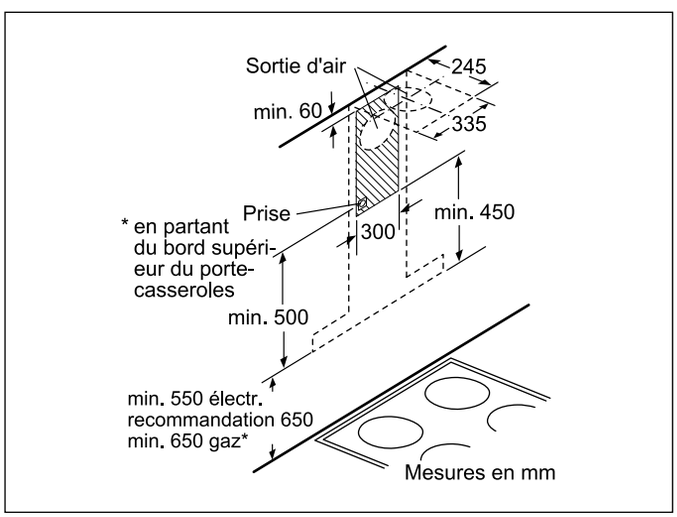

Réalisations spéciales sur demande pour cheminées

Plans d’encastrement de hottes aspirantes

Hottes murales 60 cm

DWQ66DM50

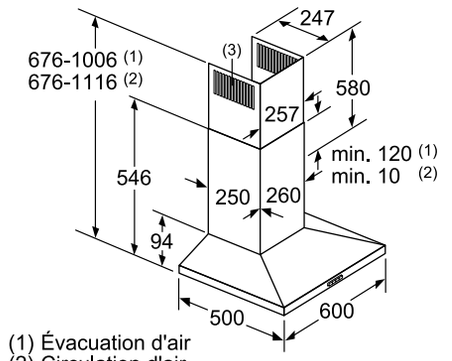

(1) Évacuation d'air
(2) Circulation d'air
(3) Sortie d'air - remettre les fentes vers le bas lors de l'évacuation d'air

Mesures en mm

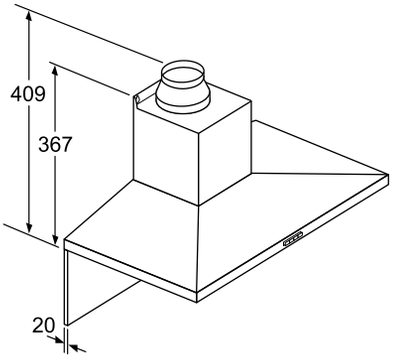

Pour l'utilisation d'une paroi arrière, tenir compte de la conception de l'appareil.

Mesures en mm

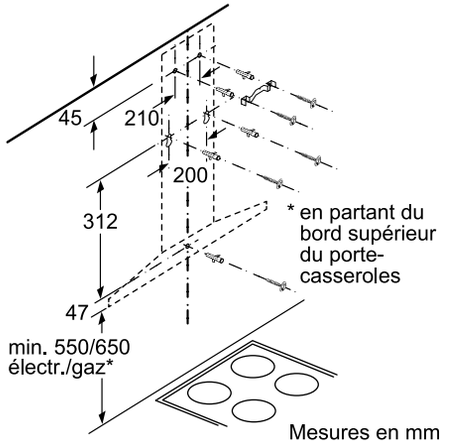

Mesures en mm

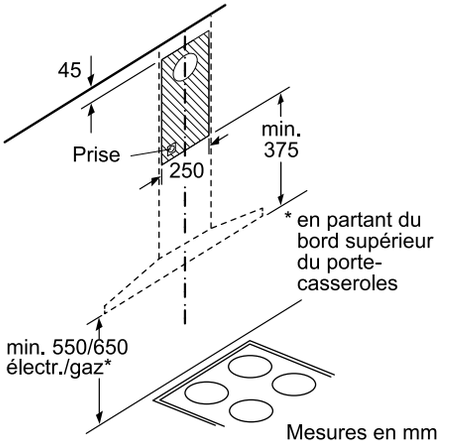

Mesures en mm

Réalisations spéciales sur demande pour cheminées

Plans d’encastrement de hottes aspirantes

Hottes murales 60 cm

DWB67FM50 / DWB67IM50 / DWB66BC50

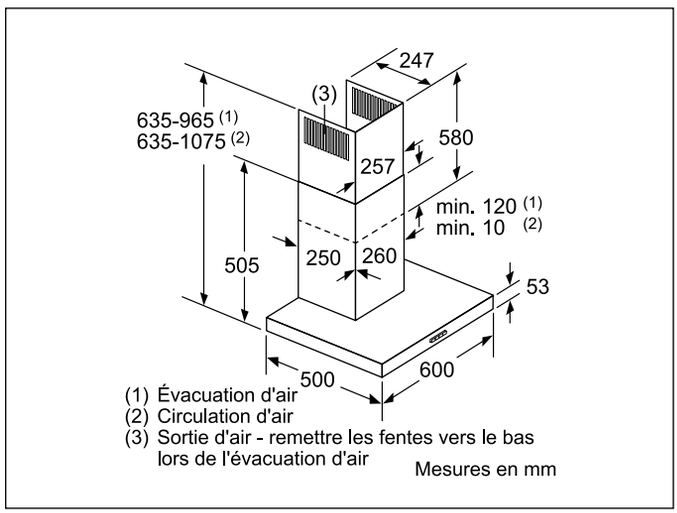

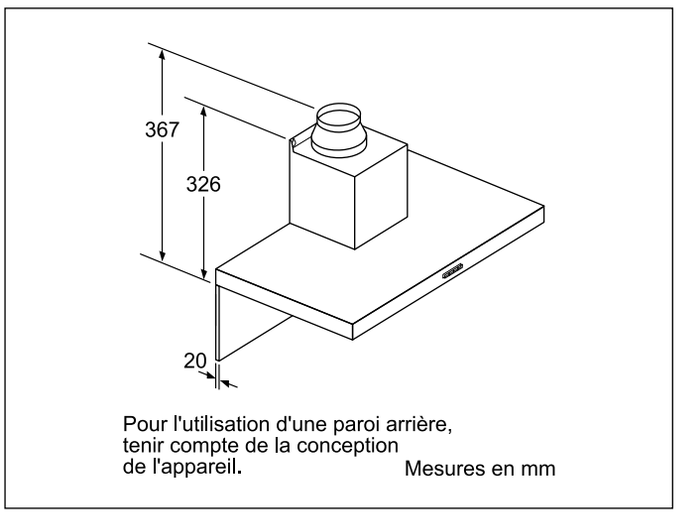

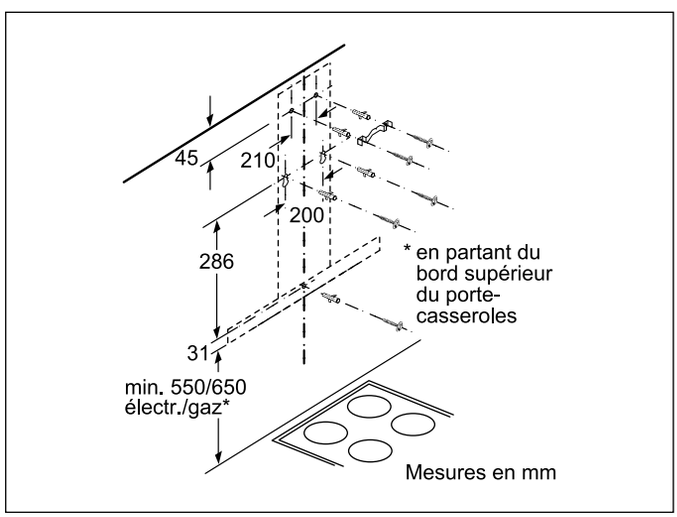

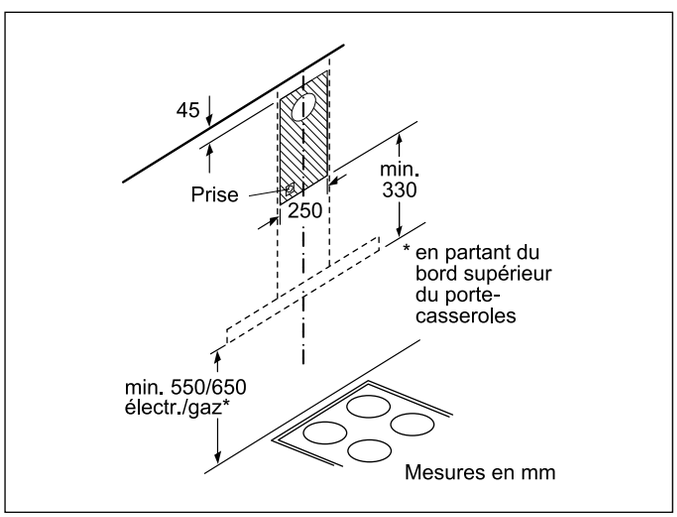

Réalisations spéciales sur demande pour cheminées

Plans d’encastrement de hottes aspirantes

Hottes murales

Encastrement spécial avec CleanAir

DIZ0JC5C0/DIZ0JC5D0/DIZ0JC2C0



DIZ0JC5C0/DIZ0JC5D0/DIZ0JC2C0

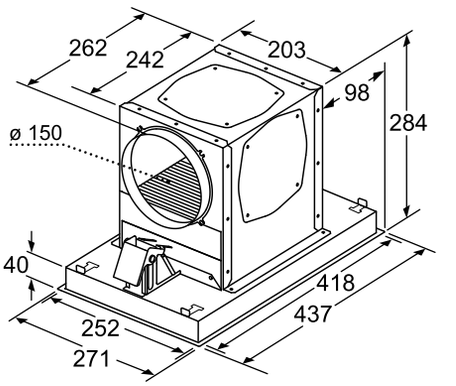

Mesures en mm

DIZ0JC5C0/DIZ0JC5D0/DIZ0JC2C0

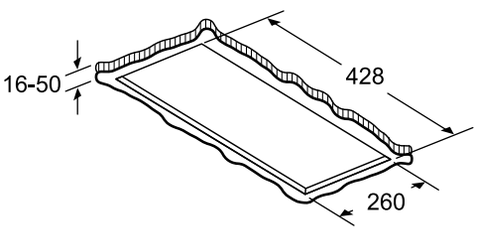

Mesures en mm

DRC99PS20
DRC97AQ50

Plans d'encastrement de hottes aspirantes

Hottes îlot

Encastrement spécial avec CleanAir

DIZ2CX5C6



DIZ2CX5C6

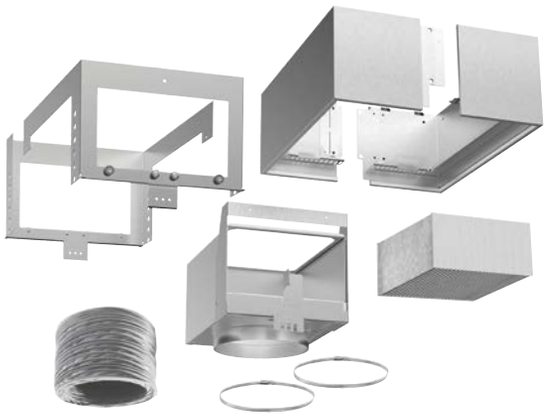

DIZ2CX5C6

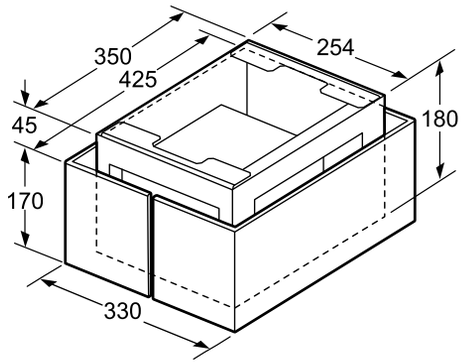

Mesures en mm

DIZ2CX5C6

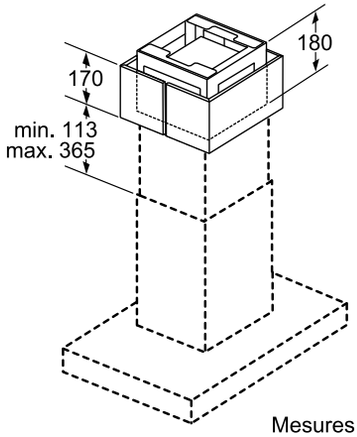

Mesures en mm

DIZ2CX5C6

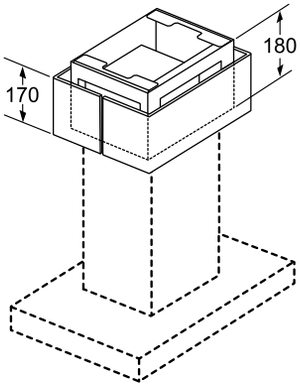

Mesures en mm

Plans d’encastrement de hottes aspirantes

Hottes aspirantes plates/Hottes inclinées

Encastrement spécial avec CleanAir

DWZ0AX5C0



DWZ0AX5C0

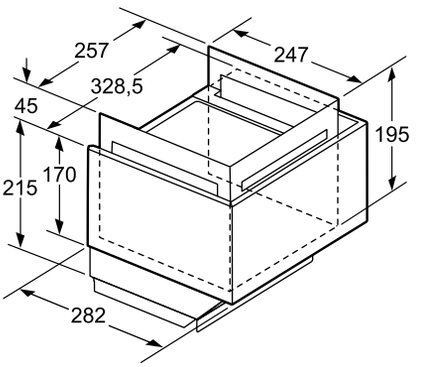

Mesures en mm

DWZ0AX5C0

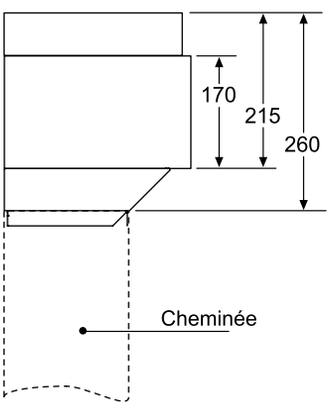

Mesures en mm

DWZ0AX5C0

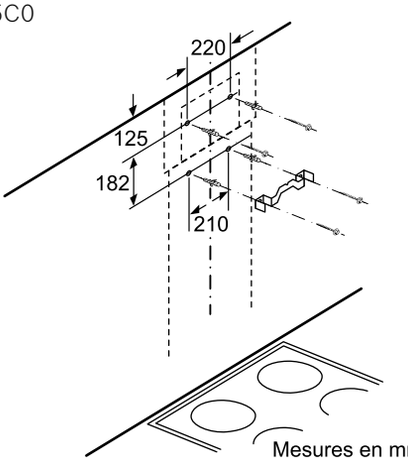

Mesures en mm

DWF97RV60
DWF97KQ60
DWK98PR60
DWK98JQ20
DWK98JQ60
DWK97HM20
DWK97HM60
DWK87EM60

Plans d'encastrement de hottes aspirantes

Hottes murales

Encastrement spécial avec CleanAir

DWZ2CX5C6



DWZ2CX5C6

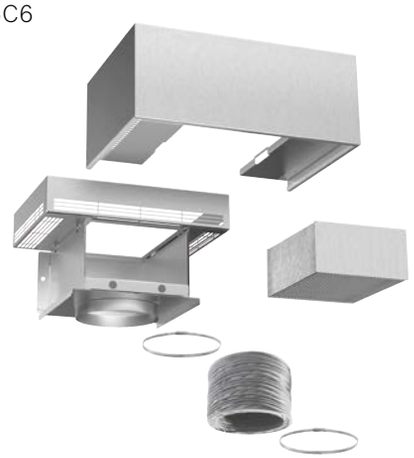

DWZ2CX5C6

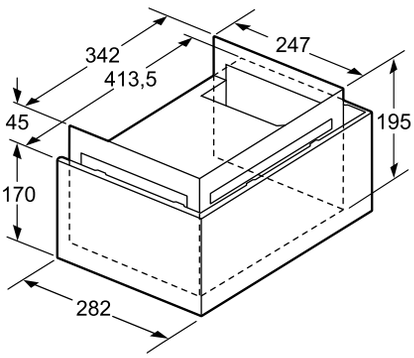

Mesures en mm

DWZ2CX5C6

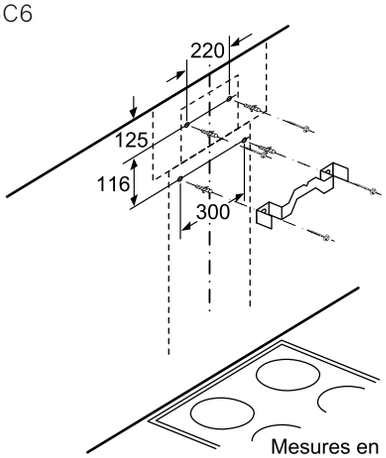

Mesures en mm

DWZ2CX5C6

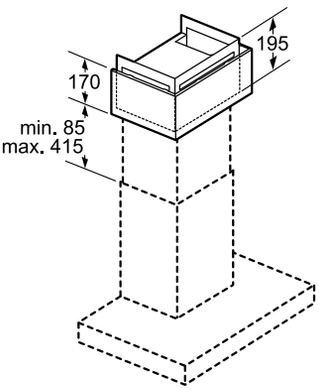

Mesures en mm

DWZ2CX5C6

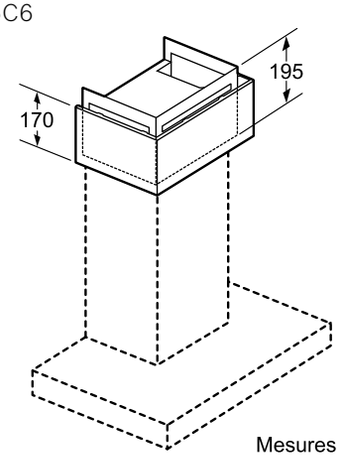

Mesures en mm

DWB98JQ50 / DWB98PR50 / DWB97LM50

Plans d’encastrement de hottes aspirantes

Hottes murales

Encastrement spécial avec CleanAir

DWZ1FX5C6



DWZ1FX5C6



DWZ1FX5C6

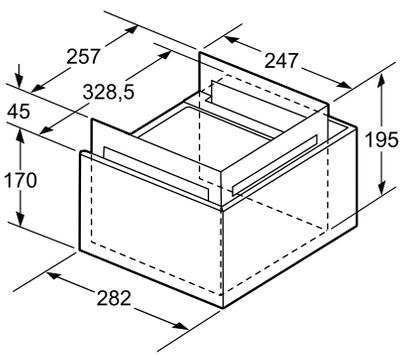

Mesures en mm

DWZ1FX5C6

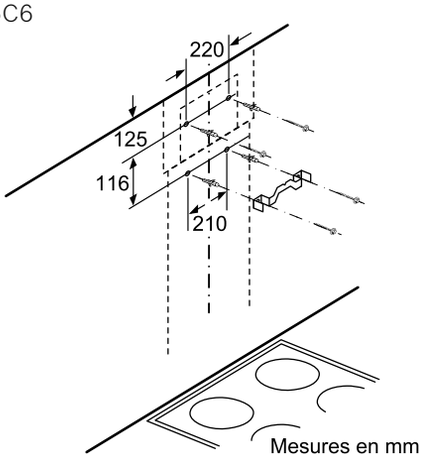

Mesures en mm

DWZ1FX5C6

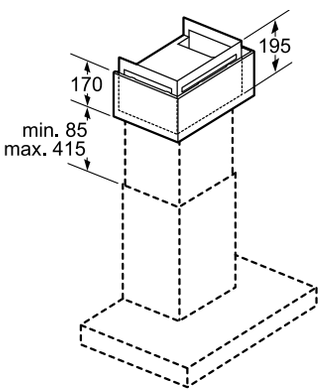

Mesures en mm

DWZ1FX5C6

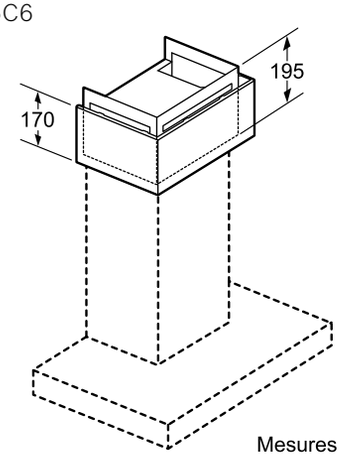

Mesures en mm

DWB67LM50 / DWQ96DM50 / DWQ66DM50 / DWB97FM50 / DWB67FM50 / DWB97IM50 / DWB67IM50 / DWB96BC50 / DWK87EM60

Plans d'encastrement de hottes aspirantes

Hottes tiroirs 90 cm

DFS097K50

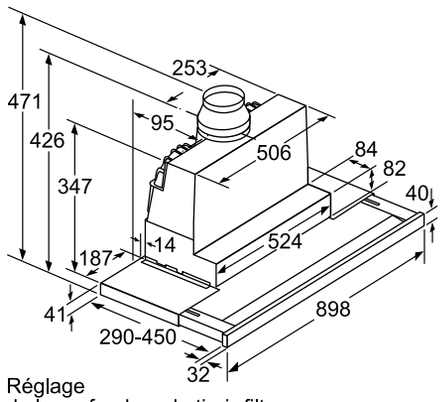

Réglage
de la profondeur du tiroir-filtre
possible jusqu'à 29 mm

Mesures en mm

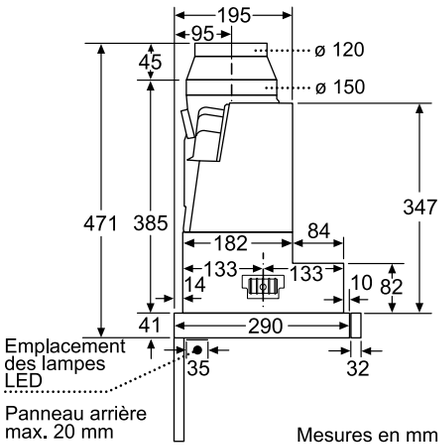

Mesures en mm

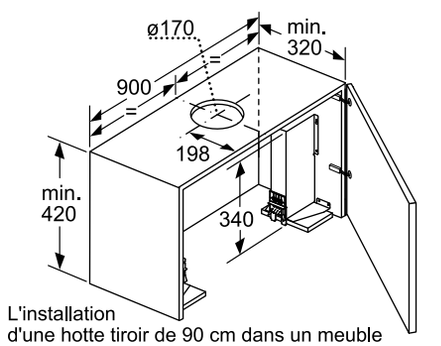

L'installation
d'une hotte tiroir de 90 cm dans un meuble haut d'une largeur de 90 cm requiert un kit d'installation. Les deux équerres d'installation sont vissées à droite et à gauche dans le meuble. Installation selon gabarit.

Mesures en mm

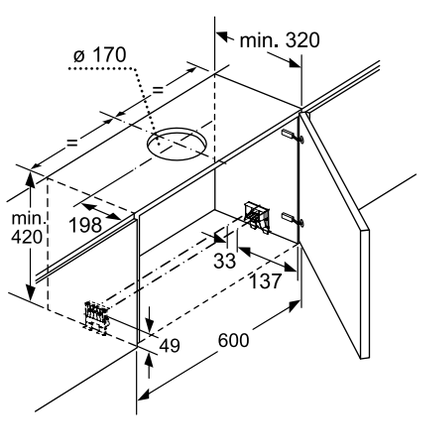

Mesures en mm

Video d'installation
Hottes télescopiques

Plans d’encastrement de hottes aspirantes

Hottes tiroirs 90 cm

DFS097A50

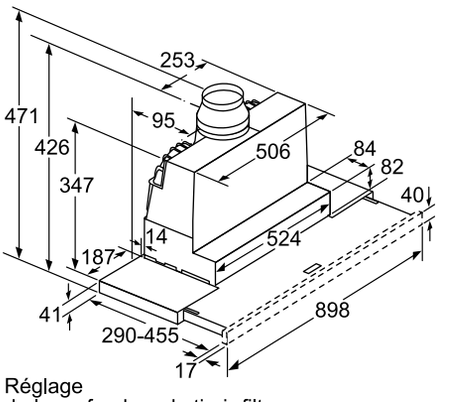

Réglage
de la profondeur du tiroir-filtre
possible jusqu'à 29 mm

Mesures en mm

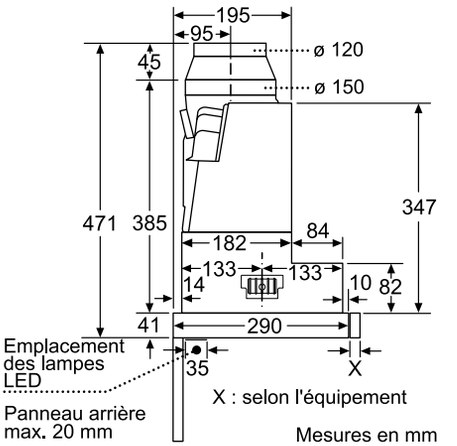

Mesures en mm

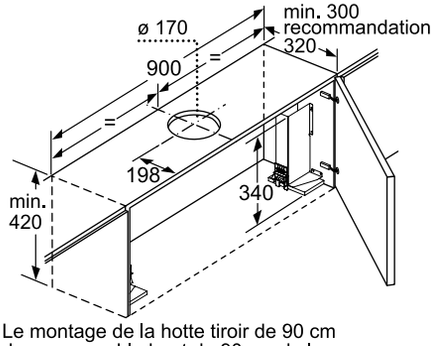

Le montage de la hotte tiroir de 90 cm
dans un meuble haut de 90 cm de large
requiert un kit de montage. Les deux angles
de montage sont vissés à gauche et à droite
dans le meuble. Montage selon gabarit.

Mesures en mm

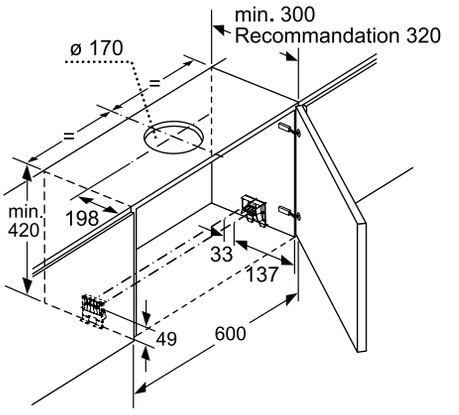

Mesures en mm

Plans d’encastrement de hottes aspirantes

Hottes tiroirs 60 cm

LI67SA670C

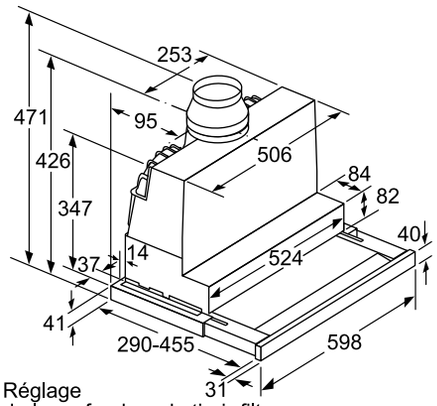

Réglage
de la profondeur du tiroir-filtre
possible jusqu'à 29 mm

Mesures en mm

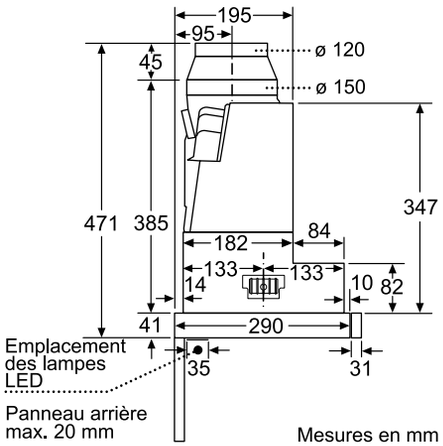

Emplacement
des lampes
LED

Panneau arrière
max. 20 mm

Mesures en mm

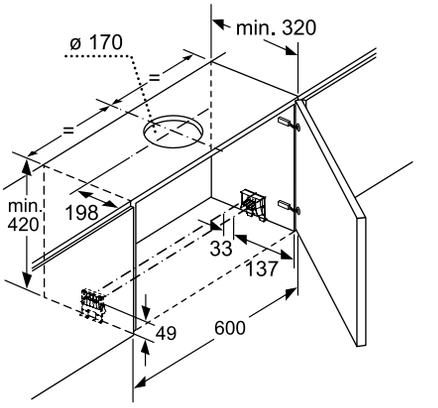

Mesures en mm

Plans d’encastrement de hottes aspirantes

Hottes tiroirs 60 cm

DFR067T50 / DFS067A50

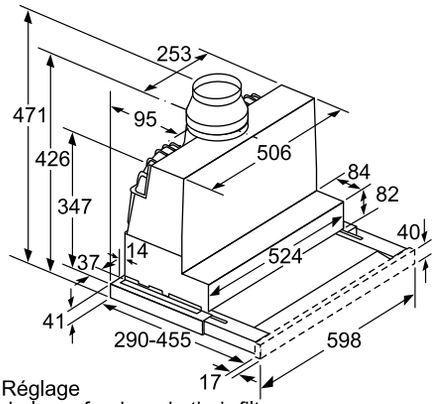

Réglage
de la profondeur du tiroir-filtre
possible jusqu'à 29 mm

Mesures en mm

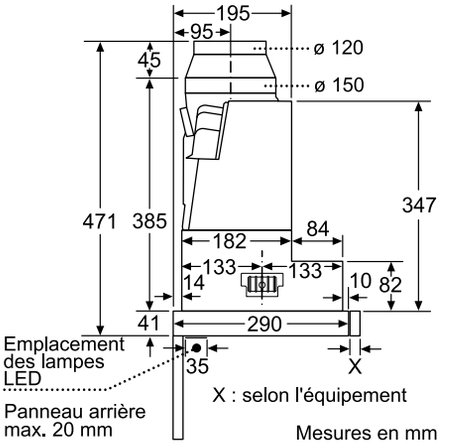

Emplacement
des lampes
LED

Panneau arrière
max. 20 mm

X : selon l'équipement

Mesures en mm

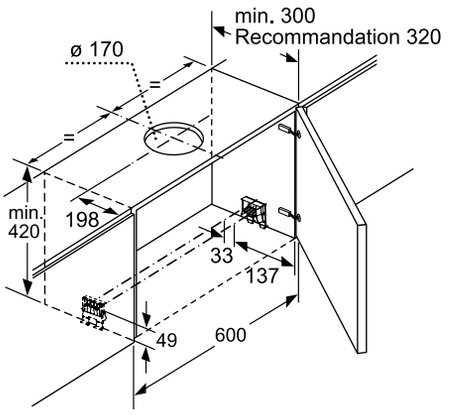

Mesures en mm

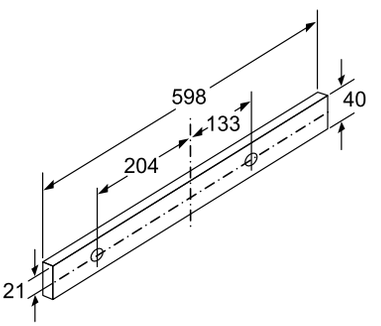

Mesures en mm

Plans d’encastrement de hottes aspirantes

Hottes tiroirs 60 cm

DFM064A50C

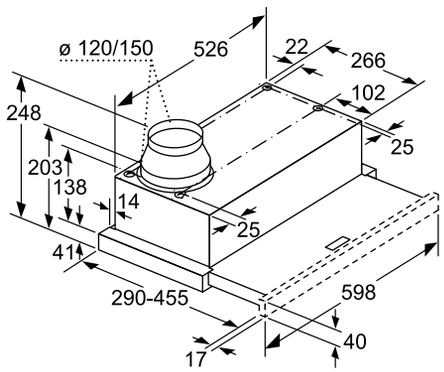

Réglage
de la profondeur du tiroir-filtre
possible jusqu'à 29 mm

Mesures en mm

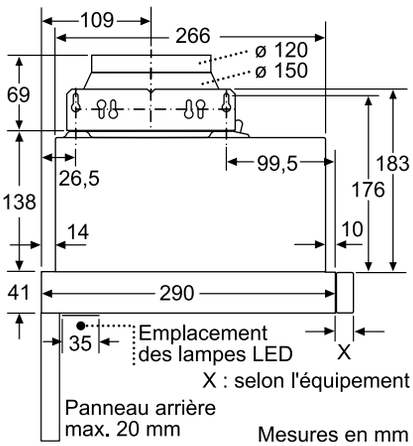

Mesures en mm

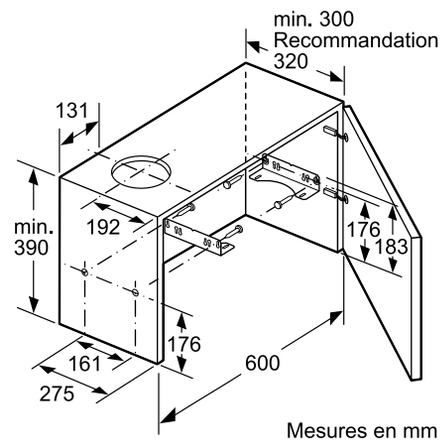

Mesures en mm

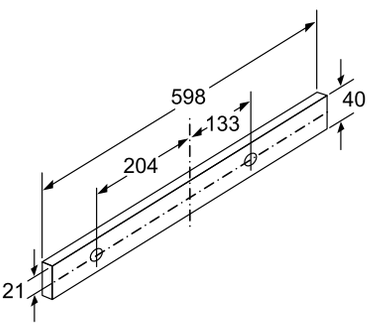

Mesures en mm

Plans d’encastrement de hottes aspirantes

Hottes tiroirs 60 cm

DFM064W50C

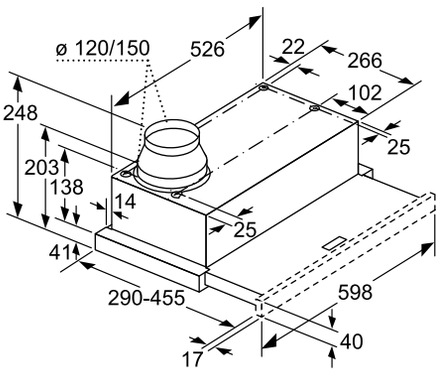

Réglage
de la profondeur du tiroir-filtre
possible jusqu'à 29 mm

Mesures en mm

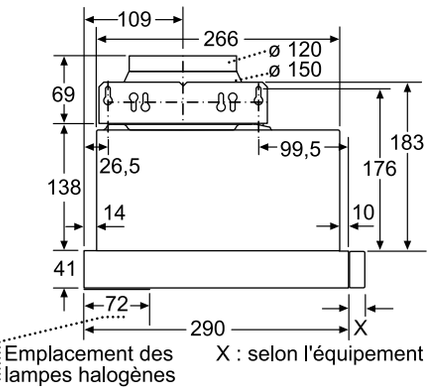

Emplacement des lampes halogènes

X : selon l'équipement

Panneau arrière en cas de montage
à fleur de mur impossible

Mesures en mm

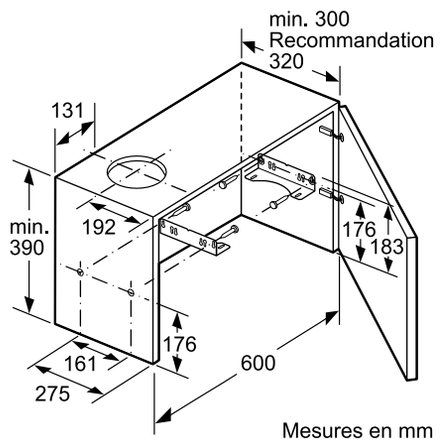

Mesures en mm

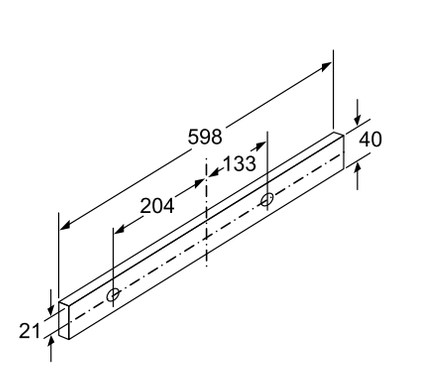

Mesures en mm

Plans d’encastrement de hottes aspirantes

Hottes tiroirs

Hottes tiroirs de profondeurs diverses

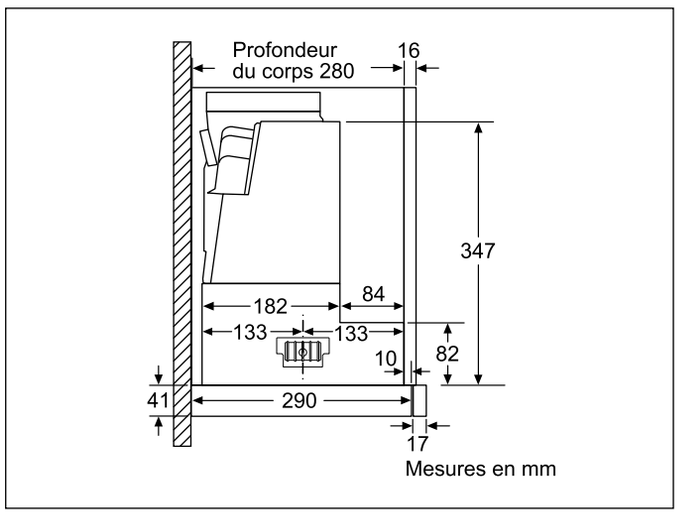

Le panneau de commande de l’extraction ne peut être monté à fleur de plan avec les portes du meuble que si l’appareil a une profondeur d’au moins 305 mm.

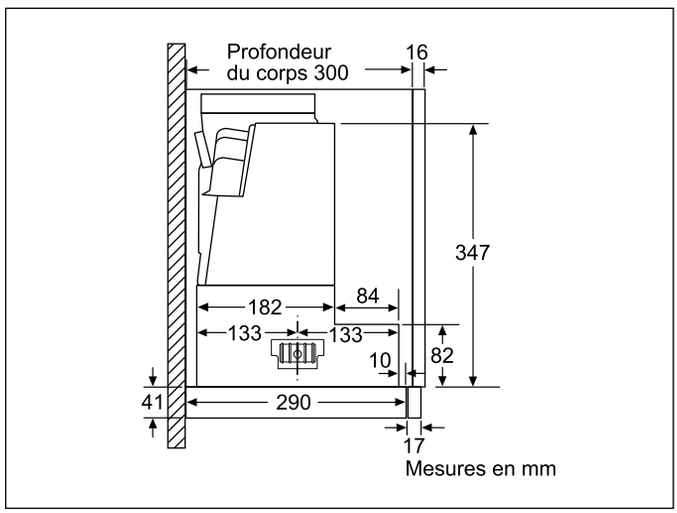

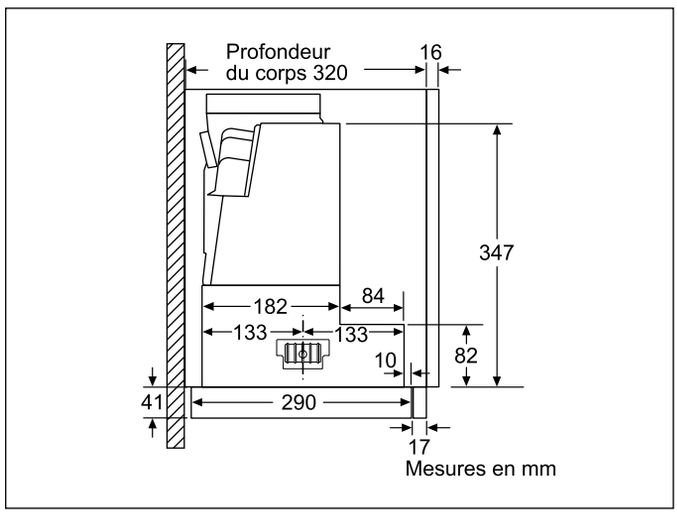

Plans d’encastrement de hottes aspirantes

Hottes tiroirs

Hottes tiroirs montage spécial avec cadres d’abaissement DSZ4660

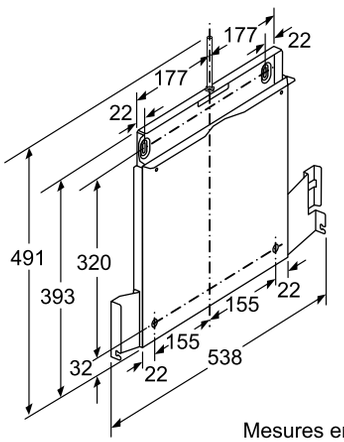

Mesures en mm

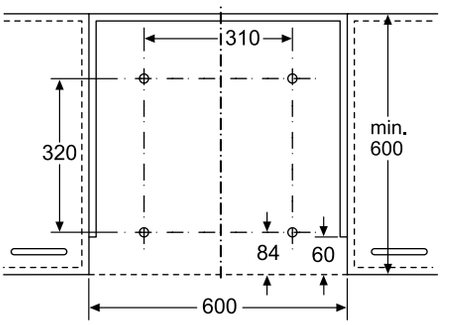

Montage de l'appareil avec cadre d'abaissement
Montage direct sur la paroi de la cuisine

Mesures en mm

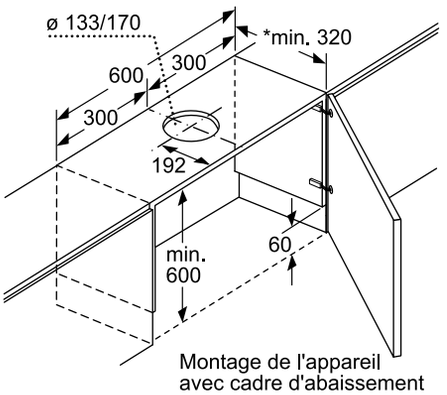

Montage de l'appareil
avec cadre d'abaissement

* voir le tableau de combinaisons

Mesures en mm

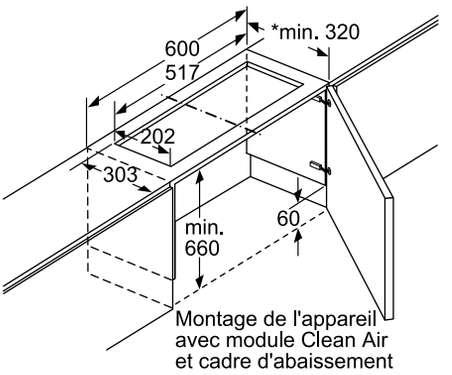

Montage de l'appareil
avec module Clean Air
et cadre d'abaissement

* voir le tableau de combinaisons

Mesures en mm

Vidéo d’installation cadres d’abaissement

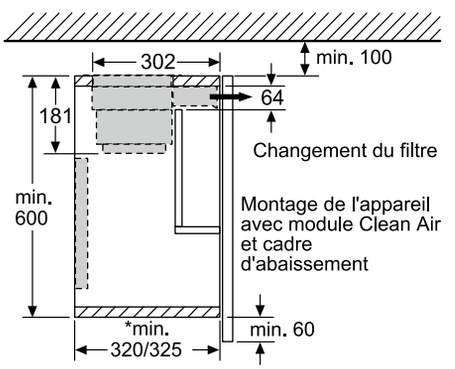

* voir le tableau de combinaisons

Mesures en mm

Plans d’encastrement de hottes aspirantes

Hottes tiroirs

Hottes tiroirs montage spécial avec cadres d’abaissement DSZ4660

Construction A

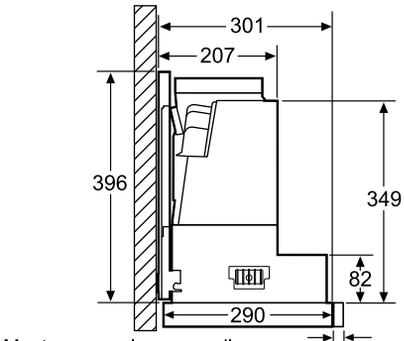

Montage pour les appareils avec cadre d'abaissement - profondeur du corps du meuble selon le tableau de combinaisons

Mesures en mm

Construction B

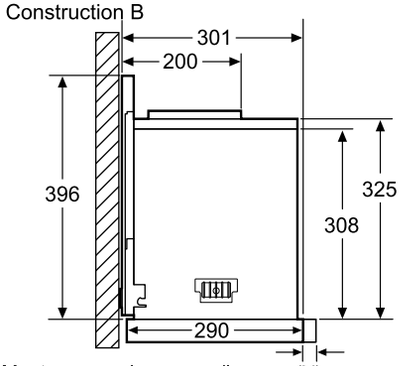

Montage pour les appareils avec cadre d'abaissement - profondeur du corps du meuble selon le tableau de combinaisons

Mesures en mm

Tableau des combinaisons pour appareils de 60 cm avec cadre d'abaissement

Forme de construction de l'appareil dans une armoire	Profondeur d'encastrement de l'appareil avec cadre d'abaissement	Profondeur de la poignée (X)	Profondeur d'encastrement totale	Profondeur du corps du meuble
Forme de construction A	301	17	318	min. 320
	301	20	321	min. 323
	301	31	332	min. 334
Forme de construction B	301	31	332	min. 334

En cas d'utilisation d'un habillage de la niche > 5 mm, le cadre d'abaissement doit être doublé.
La profondeur du corps du meuble doit être ajustée en conséquence.

Mesures en mm

Plans d’encastrement de hottes aspirantes

Hottes tiroirs

Hottes tiroirs montage spécial avec module CleanAir DWZ1IX1C6



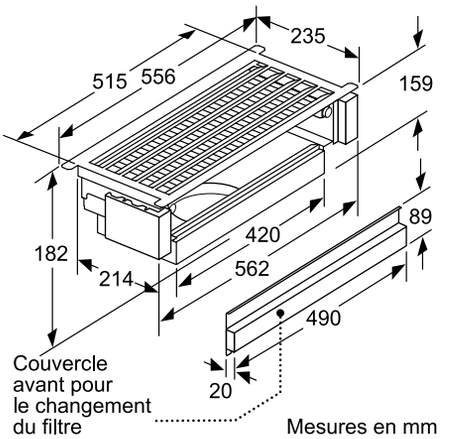

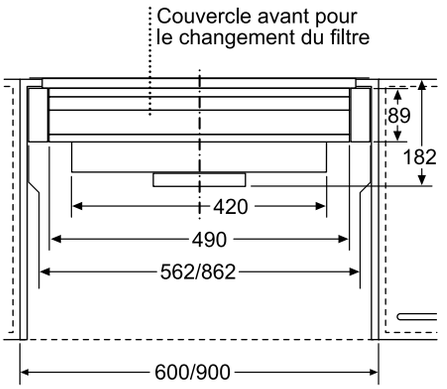

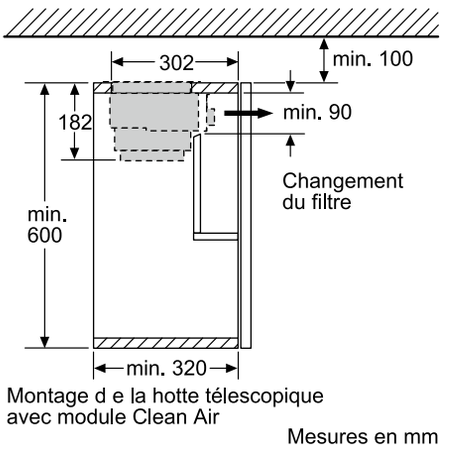

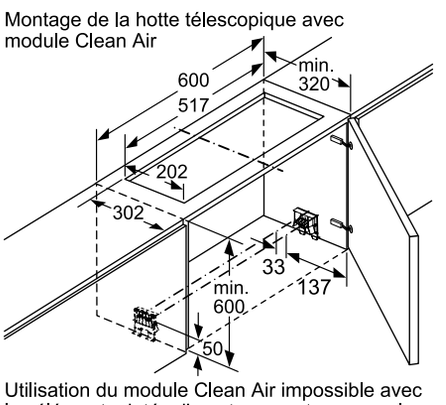

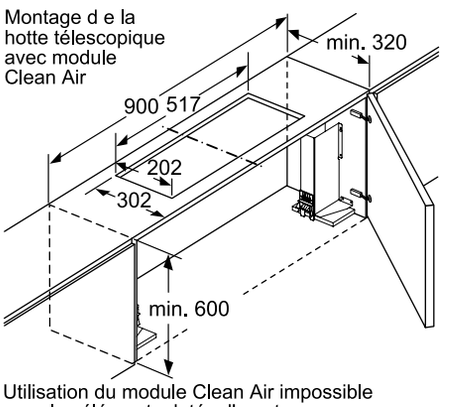

Plans d'encastrement de hottes aspirantes

Accessoires et accessoires en option pour la ventilation

Hottes murales/hottes «box»



00571656

Flexible alu rond
Ø150×600–3000 mm

CHF 145.–/ CHF 134.63



00574097

Flexible alu rond
Ø200×600–3000 mm

CHF 191.–/ CHF 177.34



00574091

Conduit rond plastique
Ø150×1000 mm

CHF 51.– / CHF 47.35



00571648

Canal plat plastique
Ø222×89×1000 mm

CHF 52.– / CHF 48.28



00571656

Raccord pour conduit en plastique
Ø150 mm

CHF 19.– / CHF 17.64



00571653

Canal plat, raccord rond
Ø150×227×94 mm

CHF 52.– / CHF 48.28



00571652

Canal plat
Ø227×94 mm

CHF 26.– / CHF 24.14



00574092

Coudé 90°
Ø150 mm

CHF 44.– / CHF 40.85



00571649

Canal plat, coudè à 90° vertical
Ø227×94 mm

CHF 45.– / CHF 41.78



00571650

Canal plat, coudè à 90° horizontal
Ø227×94 mm

CHF 60.– / CHF 55.71



00571651

Canal plat, coudé 15° horizontal
Ø227×94 mm

CHF 26.– / CHF 24.14



00571654

Canal plat, raccord rond 90°
Ø150 mm

CHF 52.– / CHF 48.28



00571661

Sortie murale Inox
Manchon
Stutzen 215×83 mm

Wanddurchbruch
227×94 mm

CHF 258.– / CHF 239.55



00571829

Ruban adhèsif pour composants
de conduits plastique

CHF 19.80 / CHF 18.38

Plans d'encastrement de hottes aspirantes

Accessoires

DIB98JQ50 DIB97IM50

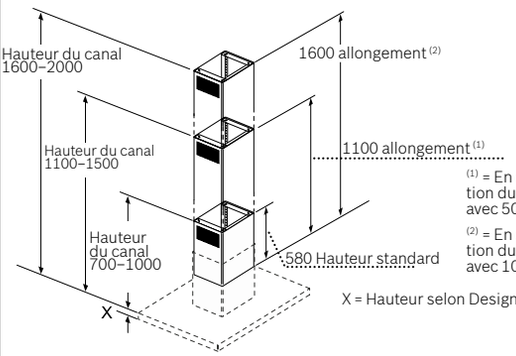

(1) = En outre, une prolongation du canal est nécessaire avec 500 mm.

(2) = En outre, une prolongation du canal est nécessaire avec 1000 mm.

X = Hauteur selon Design

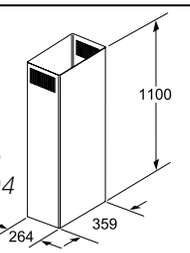

CHF 896.–
CHF 831.94
No. de commande DHZ1246(1)
Évacuation et circuit fermé

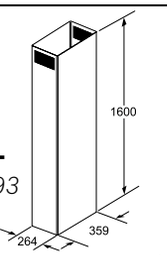

CHF1'092.–
CHF 1'013.93
No. de commande DHZ1256(1)
Évacuation et circuit fermé

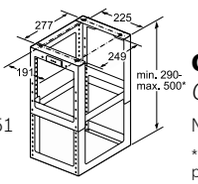

CHF 229.–
CHF 212.63
No. de com. DHZ1251
* réglable en hauteur par 10 mm

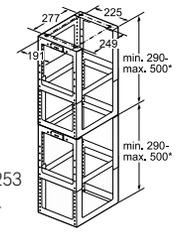

CHF 417.–
CHF 387.19
No. de com. DHZ1253
* réglable en hauteur par 10 mm

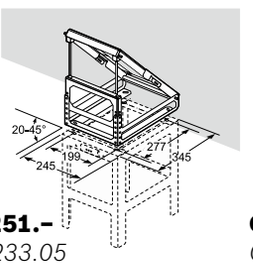

CHF 251.–
CHF 233.05
No. de commande DHZ1231
Biseau vers côté gauche/droite

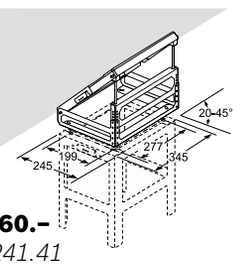

CHF 260.–
CHF 241.41
No. de commande DHZ1241
Biseau vers l'avant et l'arrière

Dimensions en mm

DWB98JQ50
DWB98PR50
DWB97LM50
DWB67LM50

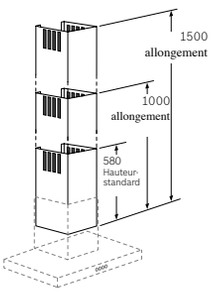

No. de commande DHZ1223
évacuation/recyclage
CHF 479.–
CHF 444.75

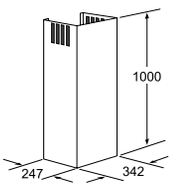

No. de commande DHZ1233
évacuation/recyclage
CHF 628.–
CHF 583.10

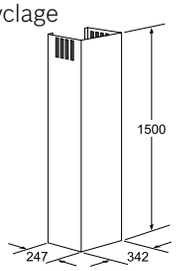

Dimensions en mm

DWB97IM50
DWB67IM50
DWB96BC50
DWB66BC50
DWQ96DM50
DWQ66DM50
DWB97FM50
DWB67FM50

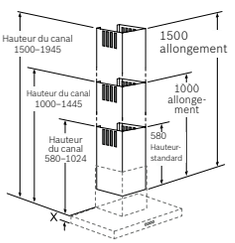

No. de commande DHZ1225
évacuation/recyclage
CHF 479.–
CHF 444.75

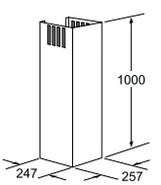

No. de commande DHZ1235
évacuation/recyclage
CHF 628.–
CHF 583.10

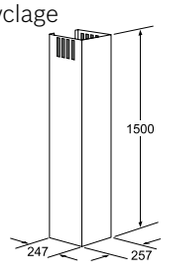

X = Hauteur selon design

Dimensions en mm

Plans d’encastrement de

réfrigérateurs



Plans d’encastrement de réfrigérateurs

Side by Side Food Center

KAD92SB30 / KAN92LB35

KAD92SB30

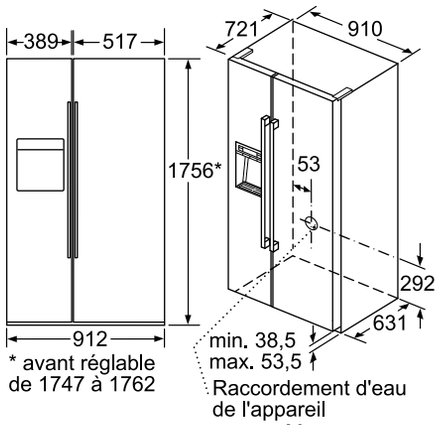

Mesures en mm

KAN92LB35

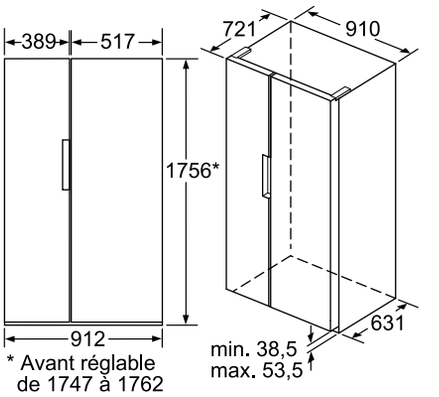

Mesures en mm

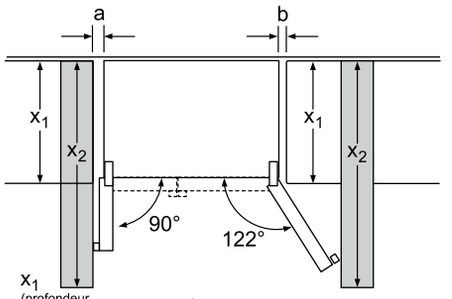

x1 (profondeur du meuble)	a	b
600	39	39
650	39	53
700	39	85
x2 (mur)	105	330

Mesures en mm

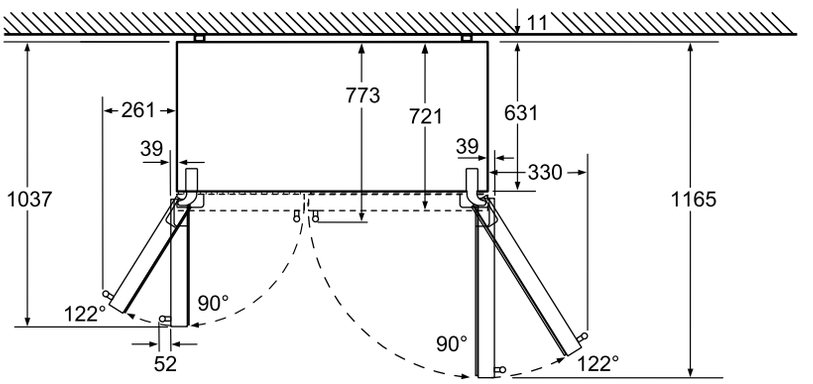

Plateaux réfrigérés entièrement amovibles à un angle d'ouverture de porte de 122°

Mesures en mm

Plans d'encastrement de réfrigérateurs

Side by Side Food Center

KAD90VI30 / KAN90VI30

KAD90VI30

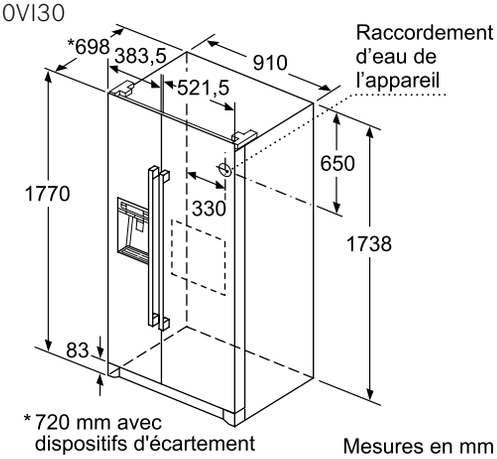

Mesures en mm

KAN90VI30

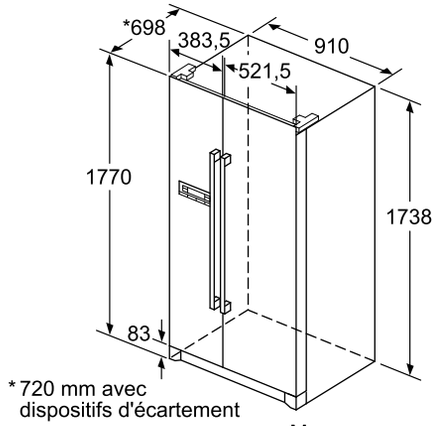

Mesures en mm

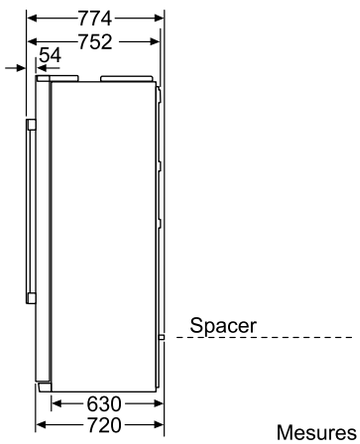

Mesures en mm

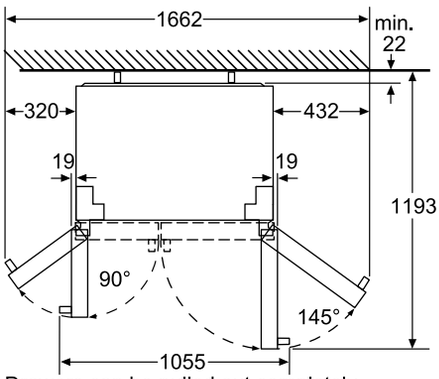

Drawers can be pulled out completely when the door is open to 145°.

Mesures en mm

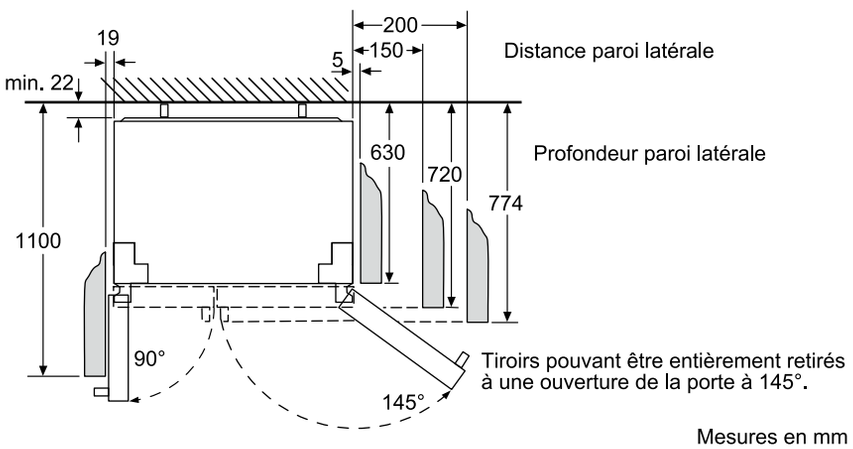

Mesures en mm

Plans d’encastrement de

lave-vaisselle



Plans d'encastrement de lave-vaisselle

Lave-vaisselle 60 cm

Lave-vaisselle intégrable

Hauteur de panneau: 512–611 mm

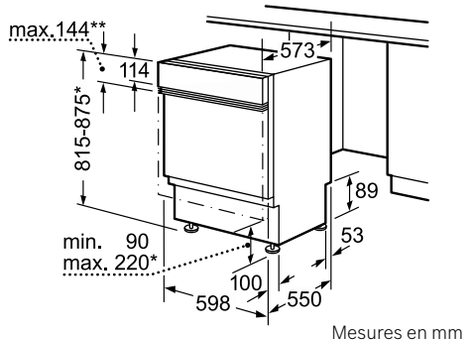

Mesures en mm

Modèles SMI

** Panneau inox max. 144 mm
* Pieds à visser réglables en hauteur
Hauteur du socle pour hauteur d'appareils 815 90–160 mm
Hauteur du socle pour hauteur d'appareils 875 150–220 mm

Hauteur de panneau: 561–661 mm

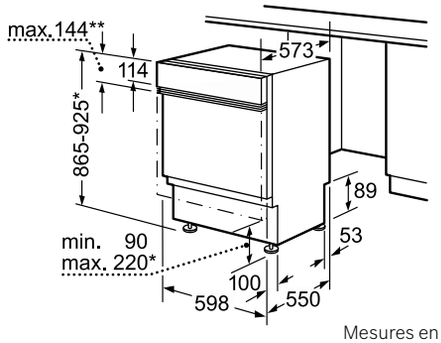

Mesures en mm

Modèles SBI

** Panneau inox max. 144 mm
* Pieds à visser réglables en hauteur
Hauteur du socle pour hauteur d'appareils 865 90–160 mm
Hauteur du socle pour hauteur d'appareils 925 150–220 mm

Lave-vaisselle tout intégrable

Hauteur de panneau: 655–725 mm

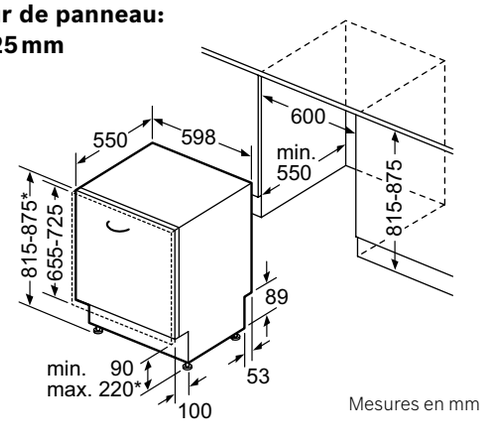

Mesures en mm

Modèles SMA/SMV

* Pieds à visser réglables en hauteur
Hauteur du socle pour hauteur d'appareils 815 90–160 mm
Hauteur du socle pour hauteur d'appareils 875 150–220 mm

Hauteur de panneau: 705–775 mm

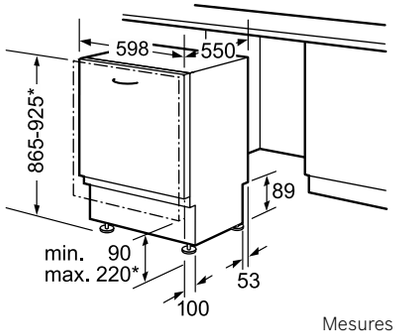

Mesures en mm

Modèles SBA/SBV

* Pieds à visser réglables en hauteur
Hauteur du socle pour hauteur d'appareils 865 90–160 mm
Hauteur du socle pour hauteur d'appareils 925 150–220 mm

Plans d’encastrement de lave-vaisselle

Lave-vaisselle 60 cm

Lave-vaisselle tout intégrable avec charnière vario

Hauteur de panneau:
655–750 mm
Uniquement face
en une pièce.

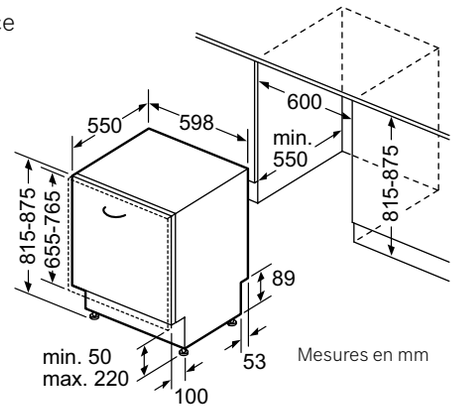

SME46MX23E

* Pieds à visser réglables en hauteur

Hauteur du socle pour hauteur d’appareils 815	50–160 mm
Hauteur du socle pour hauteur d’appareils 875	125–220 mm

Hauteur de panneau:
705–800 mm
Uniquement face
en une pièce.

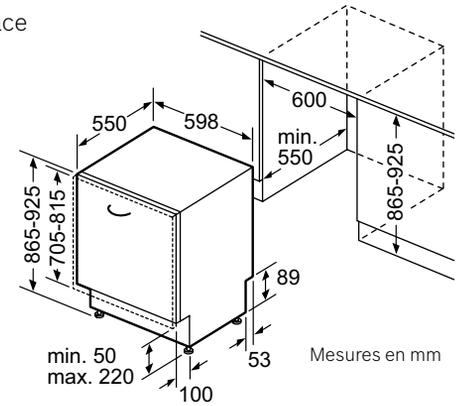

SBE46MX23E

* Pieds à visser réglables en hauteur

Hauteur du socle pour hauteur d’appareils 865	50–160 mm
Hauteur du socle pour hauteur d’appareils 925	125–220 mm

Lave-vaisselle entièrement intégrable avec charnière repliable

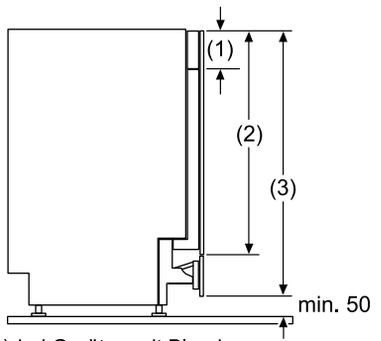

(1) bei Geräten mit Blende:
Blendenhöhe: 114-143 mm
(2) 81,5 cm hohes Gerät: 650-675 mm
86,5 cm hohes Gerät: 700-725 mm

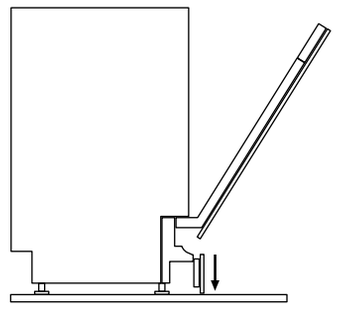

(3) 81,5 cm hohes Gerät: min. 755 mm
86,5 cm hohes Gerät: min. 805 mm

SMZ5003

Mesures en mm

Plans d’encastrement de lave-vaisselle

Lave-vaisselle 45 cm

Lave-vaisselle intégrable

Intégrable 45 cm

Hauteur de panneau: 512–611 mm
Hauteur de face de recouvrement: 530–600 mm

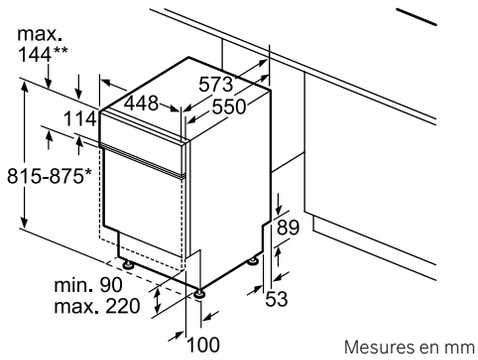

Mesures en mm

SPI46..01E

** Panneau inox max. 144 mm
* Pieds à visser réglables en hauteur
Hauteur du socle pour hauteur d’appareils 815 90–160 mm
Hauteur du socle pour hauteur d’appareils 875 150–220 mm

Tout intégrable 45 cm

Hauteur de panneau: 655–725 mm

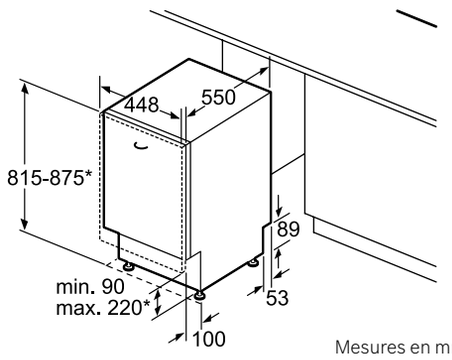

Mesures en mm

SPV66TX00E/SPV24CX00E

* Pieds à visser réglables en hauteur
Hauteur du socle pour hauteur d’appareils 815 90–160 mm
Hauteur du socle pour hauteur d’appareils 875 150–220 mm

Plans d'encastrement de lave-vaisselle

Raccordement

Lave-vaisselle 60 cm / 45 cm

60 cm

Raccordement électrique:
230 V / 10 A
prêt à brancher

Raccordement à l'eau: G ¾"

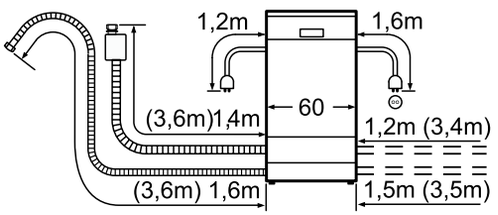

() Calcul avec rallonge SZ72010

45 cm

Raccordement électrique:
230 V / 10 A
prêt à brancher

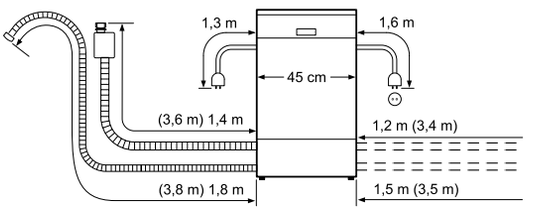

() Calcul avec rallonge SZ72010

Informations sur les ressorts de portes:

SR... (lave-vaisselle en 45 cm de large)
- A la livraison, tous les **lave-vaisselle entièrement intégrables** peuvent être pourvus de façades de portes de 2,5 à 7,5 kg. Les ressorts de rechange sont disponibles auprès du service après-vente jusqu'à 11,5 kg.
- A la livraison, tous les **lave-vaisselle intégrables** peuvent être pourvus de façades de portes de 2,5 à 6,5 kg. Les ressorts de rechange sont disponibles auprès du service après-vente jusqu'à 11,5 kg.

SN... / SX... (lave-vaisselle en 60 cm de large)
- A la livraison, tous les **lave-vaisselle entièrement intégrables de 86,5 cm** de haut peuvent être pourvus de façades de portes de 3,0 à 10,0 kg.
  Les ressorts de portes pour les appareils ≥ 40 dB sont disponibles auprès du service après-vente jusqu'à 11,5 kg. Les ressorts de portes pour les appareils ≤ 39 dB ne sont pas disponibles auprès du service après-vente.
- A la livraison, tous les **autres lave-vaisselle** peuvent être pourvus de façades de portes de 2,5 à 8,5 kg. Les ressorts de rechange sont disponibles auprès du service après-vente jusqu'à 11,5 kg.

Remarque générale:
Seul un technicien du service après-vente BSH peut procéder au remplacement d'un ressort. **Le poids de la façade de porte doit être réparti de façon à peu près homogène.**

Plans d'encastrement de lave-vaisselle

Aperçu des dimensions

Lave-vaisselle de 60 cm et 45 cm

Hauteur du corps de meubles 655–765 mm

Hauteur du corps de meubles 705–815 mm

Hauteur de niche en mm*

Hauteur du socle en mm	815	820	825	830	835	840	845	850	855	860	865	870	875	880	885	890	895	900	905	910	915	920	925
50	81,5	81,5	81,5	81,5	81,5	81,5	81,5	81,5	81,5	81,5	86,5	86,5	86,5	86,5	86,5	86,5	86,5	86,5	86,5	86,5	86,5	86,5	86,5
55	81,5	81,5	81,5	81,5	81,5	81,5	81,5	81,5	81,5	81,5	86,5	86,5	86,5	86,5	86,5	86,5	86,5	86,5	86,5	86,5	86,5	86,5	86,5
60	81,5	81,5	81,5	81,5	81,5	81,5	81,5	81,5	81,5	81,5	86,5	86,5	86,5	86,5	86,5	86,5	86,5	86,5	86,5	86,5	86,5	86,5	86,5
65	81,5	81,5	81,5	81,5	81,5	81,5	81,5	81,5	81,5	81,5	86,5	86,5	86,5	86,5	86,5	86,5	86,5	86,5	86,5	86,5	86,5	86,5	86,5
70	81,5	81,5	81,5	81,5	81,5	81,5	81,5	81,5	81,5	81,5	86,5	86,5	86,5	86,5	86,5	86,5	86,5	86,5	86,5	86,5	86,5	86,5	86,5
75	81,5	81,5	81,5	81,5	81,5	81,5	81,5	81,5	81,5	81,5	86,5	86,5	86,5	86,5	86,5	86,5	86,5	86,5	86,5	86,5	86,5	86,5	86,5
80	81,5	81,5	81,5	81,5	81,5	81,5	81,5	81,5	81,5	81,5	86,5	86,5	86,5	86,5	86,5	86,5	86,5	86,5	86,5	86,5	86,5	86,5	86,5
85	81,5	81,5	81,5	81,5	81,5	81,5	81,5	81,5	81,5	81,5	86,5	86,5	86,5	86,5	86,5	86,5	86,5	86,5	86,5	86,5	86,5	86,5	86,5
90	81,5	81,5	81,5	81,5	81,5	81,5	81,5	81,5	81,5	81,5	86,5	86,5	86,5	86,5	86,5	86,5	86,5	86,5	86,5	86,5	86,5	86,5	86,5
95	81,5	81,5	81,5	81,5	81,5	81,5	81,5	81,5	81,5	81,5	86,5	86,5	86,5	86,5	86,5	86,5	86,5	86,5	86,5	86,5	86,5	86,5	86,5
100	81,5	81,5	81,5	81,5	81,5	81,5	81,5	81,5	81,5	81,5	81,5	86,5	86,5	86,5	86,5	86,5	86,5	86,5	86,5	86,5	86,5	86,5	86,5
105	81,5	81,5	81,5	81,5	81,5	81,5	81,5	81,5	81,5	81,5	81,5	86,5	86,5	86,5	86,5	86,5	86,5	86,5	86,5	86,5	86,5	86,5	86,5
110	81,5	81,5	81,5	81,5	81,5	81,5	81,5	81,5	81,5	81,5	81,5	86,5	86,5	86,5	86,5	86,5	86,5	86,5	86,5	86,5	86,5	86,5	86,5
115	81,5	81,5	81,5	81,5	81,5	81,5	81,5	81,5	81,5	81,5	81,5	86,5	86,5	86,5	86,5	86,5	86,5	86,5	86,5	86,5	86,5	86,5	86,5
120	81,5	81,5	81,5	81,5	81,5	81,5	81,5	81,5	81,5	81,5	81,5	86,5	86,5	86,5	86,5	86,5	86,5	86,5	86,5	86,5	86,5	86,5	86,5
125	81,5	81,5	81,5	81,5	81,5	81,5	81,5	81,5	81,5	81,5	81,5	86,5	86,5	86,5	86,5	86,5	86,5	86,5	86,5	86,5	86,5	86,5	86,5
130	81,5	81,5	81,5	81,5	81,5	81,5	81,5	81,5	81,5	81,5	81,5	86,5	86,5	86,5	86,5	86,5	86,5	86,5	86,5	86,5	86,5	86,5	86,5
135	81,5	81,5	81,5	81,5	81,5	81,5	81,5	81,5	81,5	81,5	81,5	86,5	86,5	86,5	86,5	86,5	86,5	86,5	86,5	86,5	86,5	86,5	86,5
140	81,5	81,5	81,5	81,5	81,5	81,5	81,5	81,5	81,5	81,5	81,5	86,5	86,5	86,5	86,5	86,5	86,5	86,5	86,5	86,5	86,5	86,5	86,5
145	81,5	81,5	81,5	81,5	81,5	81,5	81,5	81,5	81,5	81,5	81,5	86,5	86,5	86,5	86,5	86,5	86,5	86,5	86,5	86,5	86,5	86,5	86,5
150	81,5	81,5	81,5	81,5	81,5	81,5	81,5	81,5	81,5	81,5	81,5	86,5	86,5	86,5	86,5	86,5	86,5	86,5	86,5	86,5	86,5	86,5	86,5
155	81,5	81,5	81,5	81,5	81,5	81,5	81,5	81,5	81,5	81,5	81,5	86,5	86,5	86,5	86,5	86,5	86,5	86,5	86,5	86,5	86,5	86,5	86,5
160	81,5	81,5	81,5	81,5	81,5	81,5	81,5	81,5	81,5	81,5	81,5	86,5	86,5	86,5	86,5	86,5	86,5	86,5	86,5	86,5	86,5	86,5	86,5
165		81,5	81,5	81,5	81,5	81,5	81,5	81,5	81,5	81,5	81,5	81,5	86,5	86,5	86,5	86,5	86,5	86,5	86,5	86,5	86,5	86,5	86,5
170			81,5	81,5	81,5	81,5	81,5	81,5	81,5	81,5	81,5	81,5	86,5	86,5	86,5	86,5	86,5	86,5	86,5	86,5	86,5	86,5	86,5
175				81,5	81,5	81,5	81,5	81,5	81,5	81,5	81,5	81,5	81,5	86,5	86,5	86,5	86,5	86,5	86,5	86,5	86,5	86,5	86,5
180					81,5	81,5	81,5	81,5	81,5	81,5	81,5	81,5	81,5		86,5	86,5	86,5	86,5	86,5	86,5	86,5	86,5	86,5
185						81,5	81,5	81,5	81,5	81,5	81,5	81,5	81,5			86,5	86,5	86,5	86,5	86,5	86,5	86,5	86,5
190							81,5	81,5	81,5	81,5	81,5	81,5	81,5				86,5	86,5	86,5	86,5	86,5	86,5	86,5
195								81,5	81,5	81,5	81,5	81,5	81,5					86,5	86,5	86,5	86,5	86,5	86,5
200									81,5	81,5	81,5	81,5	81,5						86,5	86,5	86,5	86,5	86,5
205										81,5	81,5	81,5	81,5							86,5	86,5	86,5	86,5
210											81,5	81,5	81,5								86,5	86,5	86,5
215												81,5	81,5									86,5	86,5
220													81,5										86,5

*épaisseur de porte en bois: max. 22 mm

81,5 Encastrement lave-vaisselle 81,5 cm avec charnière normale

81,5 Encastrement lave-vaisselle 81,5 cm avec charnière Vario

81,5 Encastrement lave-vaisselle 81,5 cm avec panneau frontal en deux parties et charnière pivotante (accessoire en option)

L'encastrement sous le marquage n'est pas judicieux pour les appareils avec TimeLight, car ce dernier ne serait pas visible.

86,5 Encastrement lave-vaisselle 86,5 cm avec charnière normale

86,5 Encastrement lave-vaisselle 86,5 cm avec charnière Vario

86,5 Encastrement lave-vaisselle 86,5 cm avec panneau frontal en deux parties et charnière pivotante (accessoire en option)

Plans d'encastrement de lave-vaisselle

Lave-vaisselle avec charnière Vario

La solution d'encastrement idéale pour les tendances les plus modernes en matière de cuisine.

Les cuisines encastrables modernes se caractérisent par des solutions sur mesure, des espaces minimum entre les façades des meubles et des hauteurs de travail élevées. Jusqu'à présent, il n'était pas possible de suivre chacune de ces tendances avec les lave-vaisselle encastrables. Grâce à la charnière Vario, plus besoin de faire de compromis – la façade du meuble entièrement intégrée se décale légèrement vers le haut à l'ou verture de l'appareil. Les dimensions variables des espaces lors de l'encastrement en hauteur des lave-vaisselle appartiennent définitivement au passé. Même les façades de meubles ultra longues, dues à des hauteurs élevées du plan de travail ou à des socles bas, ne gênent désormais plus l'ouverture du lave-vaisselle.

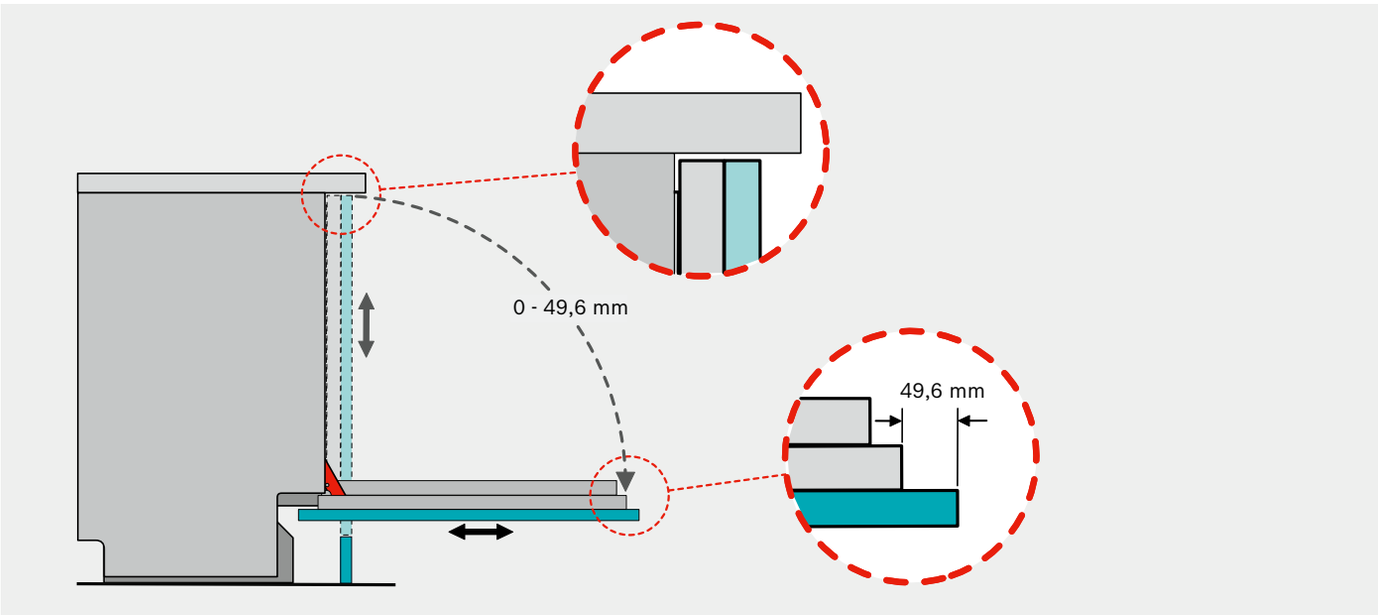



Sans charnière Vario:
L'encastrement en hauteur des lave-vaisselle n'était possible qu'avec des espaces importants.



Avec charnière Vario:
Il est possible de travailler dans toute l'armoire haute avec de petits espaces standard.

Plans d'encastrement de lave-vaisselle

Encastrement en hauteur de lave-vaisselle avec charnières flexibles.

Hauteur de la niche (mm)	Épaisseur de la façade (mm)	Hauteur du socle (mm)																					
		65	**70**	**75**	**80**	**85**	**90**	**95**	**100**	**105**	**110**	**115**	**120**	**125**	**130**	**135**	**140**	**145**	**150**	**155**	**160**	**165**	**170**
815	**16**	2,5	2,5	2,5	3	3	3	3	3	3,5	3,5	4	4	4,5	4,5	5	5,5						
	19	2,5	2,5	3	3	3,5	3,5	3,5	3,5	3,5	4	4,5	4,5	5	5	6	7						
	22	3	3	3	3,5	3,5	3,5	3,5	4	4	4,5	4,5	5	6	6,5	7,5	8						
820	**16**		2,5	2,5	2,5	3	3	3	3	3	3,5	3,5	4	4	4,5	4,5	5	5,5					
	19		2,5	2,5	3	3	3,5	3,5	3,5	3,5	3,5	4	4,5	4,5	5	5	6	7					
	22		3	3	3	3,5	3,5	3,5	3,5	4	4	4,5	4,5	5	6	6,5	7,5	8					
825	**16**			2,5	2,5	2,5	3	3	3	3	3	3,5	3,5	4	4	4,5	4,5	5	5,5				
	19			2,5	2,5	3	3	3,5	3,5	3,5	3,5	3,5	4	4,5	4,5	5	5	6	7				
	22			3	3	3	3,5	3,5	3,5	3,5	4	4	4,5	4,5	5	6	6,5	7,5	8				
830	**16**				2,5	2,5	2,5	3	3	3	3	3	3,5	3,5	4	4	4,5	4,5	5	5,5			
	19				2,5	2,5	3	3	3,5	3,5	3,5	3,5	3,5	4	4,5	4,5	5	5	6	7			
	22				3	3	3	3,5	3,5	3,5	3,5	4	4	4,5	4,5	5	6	6,5	7,5	8			
835	**16**					2,5	2,5	2,5	3	3	3	3	3	3,5	3,5	4	4	4,5	4,5	5	5,5		
	19					2,5	2,5	3	3	3,5	3,5	3,5	3,5	3,5	4	4,5	4,5	5	5	6	7		
	22					3	3	3	3,5	3,5	3,5	3,5	4	4	4,5	4,5	5	6	6,5	7,5	8		
840	**16**						2,5	2,5	2,5	3	3	3	3	3	3,5	3,5	4	4	4,5	4,5	5	5,5	
	19						2,5	2,5	3	3	3,5	3,5	3,5	3,5	3,5	4	4,5	4,5	5	5	6	7	
	22						3	3	3	3,5	3,5	3,5	3,5	4	4	4,5	4,5	5	6	6,5	7,5	8	
845	**16**							2,5	2,5	2,5	3	3	3	3	3	3,5	3,5	4	4	4,5	4,5	5	5,5
	19							2,5	2,5	3	3	3,5	3,5	3,5	3,5	3,5	4	4,5	4,5	5	5	6	7
	22							3	3	3	3,5	3,5	3,5	3,5	4	4	4,5	4,5	5	6	6,5	7,5	8
850	**16**								2,5	2,5	2,5	3	3	3	3	3	3,5	3,5	4	4	4,5	4,5	5
	19								2,5	2,5	3	3	3,5	3,5	3,5	3,5	3,5	4	4,5	4,5	5	5	6
	22								3	3	3	3,5	3,5	3,5	3,5	4	4	4,5	4,5	5	6	6,5	7,5
855	**16**									2,5	2,5	2,5	3	3	3	3	3	3,5	3,5	4	4	4,5	4,5
	19									2,5	2,5	3	3	3,5	3,5	3,5	3,5	3,5	4	4,5	4,5	5	5
	22									3	3	3	3,5	3,5	3,5	3,5	4	4	4,5	4,5	5	6	6,5
860	**16**										2,5	2,5	2,5	3	3	3	3	3	3,5	3,5	4	4	4,5
	19										2,5	2,5	3	3	3,5	3,5	3,5	3,5	4	4,5	4,5	5	
	22										3	3	3	3,5	3,5	3,5	3,5	4	4	4,5	4,5	5	6
865	**16**	2,5	2,5	2,5	3	3	3	3	3	3,5	3,5	4	4	4,5	4,5	5	5,5						
	19	2,5	2,5	3	3	3,5	3,5	3,5	3,5	3,5	4	4,5	4,5	5	5	6	7						
	22	3	3	3	3,5	3,5	3,5	3,5	4	4	4,5	4,5	5	6	6,5	7,5	8						
870	**16**		2,5	2,5	2,5	3	3	3	3	3	3,5	3,5	4	4	4,5	4,5	5	5,5					
	19		2,5	2,5	3	3	3,5	3,5	3,5	3,5	3,5	4	4,5	4,5	5	5	6	7					
	22		3	3	3	3,5	3,5	3,5	3,5	4	4	4,5	4,5	5	6	6,5	7,5	8					
875	**16**			2,5	2,5	2,5	3	3	3	3	3	3,5	3,5	4	4	4,5	4,5	5	5,5				
	19			2,5	2,5	3	3	3,5	3,5	3,5	3,5	3,5	4	4,5	4,5	5	5	6	7				
	22			3	3	3	3,5	3,5	3,5	3,5	4	4	4,5	4,5	5	6	6,5	7,5	8				
880	**16**				2,5	2,5	2,5	3	3	3	3	3	3,5	3,5	4	4	4,5	4,5	5	5,5			
	19				2,5	2,5	3	3	3,5	3,5	3,5	3,5	3,5	4	4,5	4,5	5	5	6	7			
	22				3	3	3	3,5	3,5	3,5	3,5	4	4	4,5	4,5	5	6	6,5	7,5	8			
885	**16**						2,5	2,5	2,5	3	3	3	3	3	3,5	3,5	4	4	4,5	4,5	5	5,5	
	19						2,5	2,5	3	3	3,5	3,5	3,5	3,5	3,5	4	4,5	4,5	5	5	6	7	
	22						3	3	3	3,5	3,5	3,5	4	4	4,5	4,5	5	6	6,5	7,5	8		
890	**16**							2,5	2,5	2,5	3	3	3	3	3	3,5	3,5	4	4	4,5	4,5	5	5,5
	19							2,5	2,5	3	3	3,5	3,5	3,5	3,5	3,5	4	4,5	4,5	5	5	6	7
	22							3	3	3	3,5	3,5	3,5	4	4	4,5	4,5	5	6	6,5	7,5	8	
895	**16**								2,5	2,5	2,5	3	3	3	3	3,5	3,5	4	4	4,5	4,5	5	5,5
	19								2,5	2,5	3	3	3,5	3,5	3,5	3,5	4	4,5	4,5	5	5	6	7
	22								3	3	3	3,5	3,5	3,5	4	4	4,5	4,5	5	6	6,5	7,5	8
900	**16**								2,5	2,5	2,5	3	3	3	3	3	3,5	3,5	4	4	4,5	4,5	5
	19								2,5	2,5	3	3	3,5	3,5	3,5	3,5	4	4,5	4,5	5	5	6	
	22								3	3	3	3,5	3,5	3,5	3,5	4	4	4,5	4,5	5	6	6,5	7,5
905	**16**									2,5	2,5	2,5	3	3	3	3	3	3,5	3,5	4	4	4,5	4,5
	19									2,5	2,5	3	3	3,5	3,5	3,5	3,5	3,5	4	4,5	4,5	5	5
	22									3	3	3	3,5	3,5	3,5	3,5	4	4	4,5	4,5	5	6	6,5
910	**16**										2,5	2,5	2,5	3	3	3	3	3	3,5	3,5	4	4	4,5
	19										2,5	2,5	3	3	3,5	3,5	3,5	3,5	3,5	4	4,5	4,5	5
	22										3	3	3	3,5	3,5	3,5	3,5	4	4	4,5	4,5	5	6
915	**16**											2,5	2,5	2,5	3	3	3	3	3	3,5	3,5	4	4
	19											2,5	2,5	3	3	3,5	3,5	3,5	3,5	3,5	4	4,5	4,5
	22											3	3	3	3,5	3,5	3,5	3,5	4	4	4,5	4,5	5
920	**16**												2,5	2,5	2,5	3	3	3	3	3	3,5	3,5	4
	19												2,5	2,5	3	3	3,5	3,5	3,5	3,5	3,5	4	4,5
	22												3	3	3	3,5	3,5	3,5	3,5	4	4	4,5	4,5
925	**16**													2,5	2,5	2,5	3	3	3	3	3	3,5	3,5
	19													2,5	2,5	3	3	3,5	3,5	3,5	3,5	3,5	4
	22													3	3	3	3,5	3,5	3,5	3,5	4	4	4,5

Plans d'encastrement de lave-vaisselle

Encastrement en hauteur de lave-vaisselle

Sans façade de tiroir biseautée / charnière vario

Hauteur de la niche (mm)	Epaisseur de la façade (mm)	Hauteur du socle (mm)																								
		50	55	60	65	70	75	80	85	90	95	100	105	110	115	120	125	130	135	140	145	150	155	160	165	170
815	16	3	3	3	3	3	3	3	3	3	3	3,5	3,5	3,5	3,5	3,5	4	4	4	6						
	19	3	3	3,5	3,5	3,5	3,5	3,5	3,5	3,5	4	4	4	4	4,5	4,5	4,5	5	5	8						
	22	3,5	3,5	3,5	4	4	4	4	4	4,5	4,5	4,5	4,5	5	5	5,5	5,5	6	6,5	11						
820	16		3	3	3	3	3	3	3	3	3	3	3,5	3,5	3,5	3,5	3,5	4	4	4	6					
	19		3	3	3,5	3,5	3,5	3,5	3,5	3,5	3,5	4	4	4	4	4,5	4,5	4,5	5	5	8					
	22		3,5	3,5	3,5	4	4	4	4	4	4,5	4,5	4,5	4,5	5	5	5,5	5,5	6	6,5	11					
825	16			3	3	3	3	3	3	3	3	3	3	3,5	3,5	3,5	3,5	3,5	4	4	4	6				
	19			3	3	3,5	3,5	3,5	3,5	3,5	3,5	3,5	4	4	4	4	4,5	4,5	4,5	5	8					
	22			3,5	3,5	3,5	4	4	4	4	4	4,5	4,5	4,5	4,5	5	5	5,5	5,5	6	6,5	11				
830	16				3	3	3	3	3	3	3	3	3	3	3,5	3,5	3,5	3,5	3,5	4	4	4	6			
	19				3	3	3,5	3,5	3,5	3,5	3,5	3,5	3,5	4	4	4	4	4,5	4,5	4,5	5	5	8			
	22				3,5	3,5	3,5	4	4	4	4	4	4,5	4,5	4,5	4,5	5	5	5,5	5,5	6	6,5	11			
835	16					3	3	3	3	3	3	3	3	3	3	3,5	3,5	3,5	3,5	3,5	4	4	4	6		
	19					3	3	3,5	3,5	3,5	3,5	3,5	3,5	3,5	4	4	4	4	4,5	4,5	4,5	5	5	8		
	22					3,5	3,5	3,5	4	4	4	4	4	4,5	4,5	4,5	4,5	5	5	5,5	5,5	6	6,5	11		
840	16						3	3	3	3	3	3	3	3	3	3	3,5	3,5	3,5	3,5	3,5	4	4	4	6	
	19						3	3	3,5	3,5	3,5	3,5	3,5	3,5	3,5	4	4	4	4	4,5	4,5	4,5	5	5	8	
	22						3,5	3,5	3,5	4	4	4	4	4	4,5	4,5	4,5	4,5	5	5	5,5	5,5	6	6,5	11	
845	16							3	3	3	3	3	3	3	3	3	3	3,5	3,5	3,5	3,5	3,5	4	4	4	6
	19							3	3	3,5	3,5	3,5	3,5	3,5	3,5	3,5	4	4	4	4	4,5	4,5	4,5	5	5	8
	22							3,5	3,5	3,5	4	4	4	4	4	4,5	4,5	4,5	4,5	5	5	5,5	5,5	6	6,5	11
850	16								3	3	3	3	3	3	3	3	3	3	3,5	3,5	3,5	3,5	3,5	4	4	4
	19								3	3	3,5	3,5	3,5	3,5	3,5	3,5	3,5	4	4	4	4	4,5	4,5	4,5	5	5
	22								3,5	3,5	3,5	4	4	4	4	4	4,5	4,5	4,5	5	5	5,5	5,5	5,5	6	6,5
855	16									3	3	3	3	3	3	3	3	3	3	3,5	3,5	3,5	3,5	3,5	4	4
	19									3	3	3,5	3,5	3,5	3,5	3,5	3,5	3,5	4	4	4	4	4,5	4,5	4,5	5
	22									3,5	3,5	3,5	4	4	4	4	4	4,5	4,5	4,5	4,5	5	5	5,5	5,5	6
860	16										3	3	3	3	3	3	3	3	3	3	3,5	3,5	3,5	3,5	3,5	4
	19										3	3	3,5	3,5	3,5	3,5	3,5	3,5	3,5	4	4	4	4	4,5	4,5	4,5
	22										3,5	3,5	3,5	4	4	4	4	4	4,5	4,5	4,5	4,5	5	5	5,5	5,5
865	16	3	3	3	3	3	3	3	3	3	3	3,5	3,5	3,5	3,5	3,5	4	4	4	6						
	19	3	3	3,5	3,5	3,5	3,5	3,5	3,5	3,5	4	4	4	4	4,5	4,5	4,5	5	5	8						
	22	3,5	3,5	3,5	4	4	4	4	4	4,5	4,5	4,5	4,5	5	5	5,5	5,5	6	6,5	11						
870	16		3	3	3	3	3	3	3	3	3	3	3,5	3,5	3,5	3,5	3,5	4	4	4	6					
	19		3	3	3,5	3,5	3,5	3,5	3,5	3,5	3,5	4	4	4	4	4,5	4,5	4,5	5	5	8					
	22		3,5	3,5	3,5	4	4	4	4	4	4,5	4,5	4,5	4,5	5	5	5,5	5,5	6	6,5	11					
875	16			3	3	3	3	3	3	3	3	3	3	3,5	3,5	3,5	3,5	3,5	4	4	4	6				
	19			3	3	3,5	3,5	3,5	3,5	3,5	3,5	3,5	4	4	4	4	4,5	4,5	4,5	5	5	8				
	22			3,5	3,5	3,5	4	4	4	4	4	4,5	4,5	4,5	4,5	5	5	5,5	5,5	6	6,5	11				
880	16				3	3	3	3	3	3	3	3	3	3	3	3,5	3,5	3,5	3,5	3,5	4	4	4	6		
	19				3	3	3,5	3,5	3,5	3,5	3,5	3,5	3,5	4	4	4	4	4,5	4,5	4,5	5	5	8			
	22				3,5	3,5	3,5	4	4	4	4	4	4,5	4,5	4,5	4,5	5	5	5,5	5,5	6	6,5	11			
885	16					3	3	3	3	3	3	3	3	3	3	3,5	3,5	3,5	3,5	3,5	4	4	4	6		
	19					3	3	3,5	3,5	3,5	3,5	3,5	3,5	3,5	4	4	4	4	4,5	4,5	4,5	5	5	8		
	22					3,5	3,5	3,5	4	4	4	4	4	4,5	4,5	4,5	4,5	5	5	5,5	5,5	6	6,5	11		
890	16						3	3	3	3	3	3	3	3	3	3	3	3,5	3,5	3,5	3,5	4	4	4	6	
	19						3	3	3,5	3,5	3,5	3,5	3,5	3,5	3,5	4	4	4	4	4,5	4,5	4,5	5	5	8	
	22						3,5	3,5	3,5	4	4	4	4	4	4,5	4,5	4,5	4,5	5	5	5,5	5,5	6	6,5	11	
895	16							3	3	3	3	3	3	3	3	3	3	3,5	3,5	3,5	3,5	4	4	4	6
	19							3	3	3,5	3,5	3,5	3,5	3,5	3,5	3,5	4	4	4	4	4,5	4,5	4,5	5	5	8
	22							3,5	3,5	3,5	4	4	4	4	4	4,5	4,5	4,5	4,5	5	5	5,5	5,5	6	6,5	11
900	16								3	3	3	3	3	3	3	3	3	3	3,5	3,5	3,5	3,5	3,5	4	4	4
	19								3	3	3,5	3,5	3,5	3,5	3,5	3,5	3,5	4	4	4	4	4,5	4,5	4,5	5	5
	22								3,5	3,5	3,5	4	4	4	4	4,5	4,5	4,5	4,5	5	5	5,5	5,5	5,5	6	6,5
905	16									3	3	3	3	3	3	3	3	3	3	3,5	3,5	3,5	3,5	3,5	4	4
	19									3	3	3,5	3,5	3,5	3,5	3,5	3,5	3,5	4	4	4	4	4,5	4,5	4,5	5
	22									3,5	3,5	3,5	4	4	4	4	4	4,5	4,5	4,5	4,5	5	5	5,5	5,5	6
910	16										3	3	3	3	3	3	3	3	3	3	3,5	3,5	3,5	3,5	3,5	4
	19										3	3	3,5	3,5	3,5	3,5	3,5	3,5	4	4	4	4,5	4,5	4,5	4,5	
	22										3,5	3,5	3,5	4	4	4	4	4,5	4,5	4,5	4,5	5	5	5,5	5,5	
915	16											3	3	3	3	3	3	3	3	3	3,5	3,5	3,5	3,5	3,5	
	19											3	3	3,5	3,5	3,5	3,5	3,5	3,5	3,5	4	4	4	4,5	4,5	
	22											3,5	3,5	3,5	4	4	4	4	4	4,5	4,5	4,5	4,5	5	5	
920	16												3	3	3	3	3	3	3	3	3	3	3,5	3,5	3,5	
	19												3	3	3,5	3,5	3,5	3,5	3,5	3,5	3,5	4	4	4	4	
	22												3,5	3,5	3,5	4	4	4	4	4	4,5	4,5	4,5	4,5	5	
925	16													3	3	3	3	3	3	3	3	3	3	3,5	3,5	
	19													3	3	3,5	3,5	3,5	3,5	3,5	3,5	3,5	4	4	4	
	22													3,5	3,5	3,5	4	4	4	4	4	4,5	4,5	4,5	4,5	

Plans d'encastrement de lave-vaisselle

Encastrement en hauteur de lave-vaisselle

Avec façade de tiroir biseautée / charnière vario

Hauteur de la niche (mm)	Epaisseur de la façade (mm)	Hauteur du socle (mm)																							
		50	55	60	65	70	75	80	85	90	95	100	105	110	115	120	125	130	135	140	145	150	155	160	165	170
815	16	2,5	2,5	2,5	2,5	2,5	2,5	2,5	2,5	2,5	2,5	2,5	2,5	2,5	2,5	3	3	3	3,5	6						
	19	2,5	2,5	2,5	2,5	2,5	2,5	2,5	2,5	2,5	2,5	2,5	3	3	3	3	3	3,5	4	8						
	22	2,5	2,5	2,5	2,5	2,5	2,5	2,5	3	3	3	3	3	3	3	3	3,5	3,5	5	11						
820	16		2,5	2,5	2,5	2,5	2,5	2,5	2,5	2,5	2,5	2,5	2,5	2,5	2,5	2,5	3	3	3	3,5	6					
	19		2,5	2,5	2,5	2,5	2,5	2,5	2,5	2,5	2,5	2,5	2,5	3	3	3	3	3	3,5	4	8					
	22		2,5	2,5	2,5	2,5	2,5	2,5	2,5	3	3	3	3	3	3	3	3	3,5	3,5	5	11					
825	16			2,5	2,5	2,5	2,5	2,5	2,5	2,5	2,5	2,5	2,5	2,5	2,5	2,5	2,5	3	3	3	3,5	6				
	19			2,5	2,5	2,5	2,5	2,5	2,5	2,5	2,5	2,5	2,5	2,5	3	3	3	3	3	3,5	4	8				
	22			2,5	2,5	2,5	2,5	2,5	2,5	2,5	3	3	3	3	3	3	3	3	3,5	3,5	5	11				
830	16				2,5	2,5	2,5	2,5	2,5	2,5	2,5	2,5	2,5	2,5	2,5	2,5	2,5	2,5	3	3	3	3,5	6			
	19				2,5	2,5	2,5	2,5	2,5	2,5	2,5	2,5	2,5	2,5	2,5	3	3	3	3	3	3,5	4	8			
	22				2,5	2,5	2,5	2,5	2,5	2,5	2,5	3	3	3	3	3	3	3	3	3,5	3,5	5	11			
835	16					2,5	2,5	2,5	2,5	2,5	2,5	2,5	2,5	2,5	2,5	2,5	2,5	2,5	2,5	3	3	3	3,5	6		
	19					2,5	2,5	2,5	2,5	2,5	2,5	2,5	2,5	2,5	2,5	2,5	3	3	3	3	3,5	4	8			
	22					2,5	2,5	2,5	2,5	2,5	2,5	2,5	3	3	3	3	3	3	3	3	3,5	5	11			
840	16						2,5	2,5	2,5	2,5	2,5	2,5	2,5	2,5	2,5	2,5	2,5	2,5	2,5	2,5	3	3	3	3,5	6	
	19						2,5	2,5	2,5	2,5	2,5	2,5	2,5	2,5	2,5	2,5	2,5	3	3	3	3	3	3,5	4	8	
	22						2,5	2,5	2,5	2,5	2,5	2,5	2,5	3	3	3	3	3	3	3	3	3,5	3,5	5	11	
845	16							2,5	2,5	2,5	2,5	2,5	2,5	2,5	2,5	2,5	2,5	2,5	2,5	2,5	2,5	3	3	3	3,5	6
	19							2,5	2,5	2,5	2,5	2,5	2,5	2,5	2,5	2,5	2,5	2,5	3	3	3	3	3	3,5	4	8
	22							2,5	2,5	2,5	2,5	2,5	2,5	2,5	3	3	3	3	3	3	3	3	3,5	3,5	5	11
850	16								2,5	2,5	2,5	2,5	2,5	2,5	2,5	2,5	2,5	2,5	2,5	2,5	2,5	2,5	3	3	3	3,5
	19								2,5	2,5	2,5	2,5	2,5	2,5	2,5	2,5	2,5	2,5	2,5	3	3	3	3	3	3,5	4
	22								2,5	2,5	2,5	2,5	2,5	2,5	2,5	3	3	3	3	3	3	3	3	3,5	3,5	5
855	16									2,5	2,5	2,5	2,5	2,5	2,5	2,5	2,5	2,5	2,5	2,5	2,5	2,5	2,5	3	3	3
	19									2,5	2,5	2,5	2,5	2,5	2,5	2,5	2,5	2,5	2,5	2,5	3	3	3	3	3	3,5
	22									2,5	2,5	2,5	2,5	2,5	2,5	2,5	3	3	3	3	3	3	3	3	3,5	3,5
860	16										2,5	2,5	2,5	2,5	2,5	2,5	2,5	2,5	2,5	2,5	2,5	2,5	2,5	2,5	3	3
	19										2,5	2,5	2,5	2,5	2,5	2,5	2,5	2,5	2,5	2,5	3	3	3	3	3	3
	22										2,5	2,5	2,5	2,5	2,5	2,5	2,5	3	3	3	3	3	3	3	3	3,5
865	16	2,5	2,5	2,5	2,5	2,5	2,5	2,5	2,5	2,5	2,5	2,5	2,5	2,5	2,5	3	3	3	3,5	6						
	19	2,5	2,5	2,5	2,5	2,5	2,5	2,5	2,5	2,5	2,5	2,5	3	3	3	3	3	3,5	4	8						
	22	2,5	2,5	2,5	2,5	2,5	2,5	2,5	3	3	3	3	3	3	3	3	3,5	3,5	5	11						
870	16		2,5	2,5	2,5	2,5	2,5	2,5	2,5	2,5	2,5	2,5	2,5	2,5	2,5	2,5	3	3	3	3,5	6					
	19		2,5	2,5	2,5	2,5	2,5	2,5	2,5	2,5	2,5	2,5	2,5	3	3	3	3	3	3,5	4	8					
	22		2,5	2,5	2,5	2,5	2,5	2,5	2,5	3	3	3	3	3	3	3	3	3,5	3,5	5	11					
875	16			2,5	2,5	2,5	2,5	2,5	2,5	2,5	2,5	2,5	2,5	2,5	2,5	2,5	2,5	3	3	3	3,5	6				
	19			2,5	2,5	2,5	2,5	2,5	2,5	2,5	2,5	2,5	2,5	2,5	3	3	3	3	3	3,5	4	8				
	22			2,5	2,5	2,5	2,5	2,5	2,5	2,5	3	3	3	3	3	3	3	3	3,5	3,5	5	11				
880	16				2,5	2,5	2,5	2,5	2,5	2,5	2,5	2,5	2,5	2,5	2,5	2,5	2,5	2,5	3	3	3	3,5	6			
	19				2,5	2,5	2,5	2,5	2,5	2,5	2,5	2,5	2,5	2,5	2,5	3	3	3	3	3	3,5	4	8			
	22				2,5	2,5	2,5	2,5	2,5	2,5	2,5	3	3	3	3	3	3	3	3	3,5	3,5	5	11			
885	16					2,5	2,5	2,5	2,5	2,5	2,5	2,5	2,5	2,5	2,5	2,5	2,5	2,5	2,5	3	3	3	3,5	6		
	19					2,5	2,5	2,5	2,5	2,5	2,5	2,5	2,5	2,5	2,5	2,5	3	3	3	3	3,5	4	8			
	22					2,5	2,5	2,5	2,5	2,5	2,5	2,5	3	3	3	3	3	3	3	3	3,5	5	11			
890	16						2,5	2,5	2,5	2,5	2,5	2,5	2,5	2,5	2,5	2,5	2,5	2,5	2,5	2,5	3	3	3	3,5	6	
	19						2,5	2,5	2,5	2,5	2,5	2,5	2,5	2,5	2,5	2,5	2,5	3	3	3	3	3	3,5	4	8	
	22						2,5	2,5	2,5	2,5	2,5	2,5	2,5	3	3	3	3	3	3	3	3	3,5	3,5	5	11	
895	16							2,5	2,5	2,5	2,5	2,5	2,5	2,5	2,5	2,5	2,5	2,5	2,5	2,5	2,5	3	3	3	3,5	6
	19							2,5	2,5	2,5	2,5	2,5	2,5	2,5	2,5	2,5	2,5	2,5	3	3	3	3	3	3,5	4	8
	22							2,5	2,5	2,5	2,5	2,5	2,5	2,5	2,5	3	3	3	3	3	3	3	3	3,5	5	11
900	16								2,5	2,5	2,5	2,5	2,5	2,5	2,5	2,5	2,5	2,5	2,5	2,5	2,5	2,5	3	3	3	3,5
	19								2,5	2,5	2,5	2,5	2,5	2,5	2,5	2,5	2,5	2,5	2,5	3	3	3	3	3	3,5	4
	22								2,5	2,5	2,5	2,5	2,5	2,5	2,5	3	3	3	3	3	3	3	3	3,5	3,5	5
905	16									2,5	2,5	2,5	2,5	2,5	2,5	2,5	2,5	2,5	2,5	2,5	2,5	2,5	2,5	3	3	3
	19									2,5	2,5	2,5	2,5	2,5	2,5	2,5	2,5	2,5	2,5	2,5	3	3	3	3	3	3,5
	22									2,5	2,5	2,5	2,5	2,5	2,5	2,5	3	3	3	3	3	3	3	3	3,5	3,5
910	16										2,5	2,5	2,5	2,5	2,5	2,5	2,5	2,5	2,5	2,5	2,5	2,5	2,5	2,5	3	3
	19										2,5	2,5	2,5	2,5	2,5	2,5	2,5	2,5	2,5	2,5	3	3	3	3	3	3
	22										2,5	2,5	2,5	2,5	2,5	2,5	2,5	3	3	3	3	3	3	3	3	3,5
915	16											2,5	2,5	2,5	2,5	2,5	2,5	2,5	2,5	2,5	2,5	2,5	2,5	2,5	2,5	3
	19											2,5	2,5	2,5	2,5	2,5	2,5	2,5	2,5	2,5	2,5	2,5	3	3	3	3
	22											2,5	2,5	2,5	2,5	2,5	2,5	2,5	3	3	3	3	3	3	3	3
920	16												2,5	2,5	2,5	2,5	2,5	2,5	2,5	2,5	2,5	2,5	2,5	2,5	2,5	2,5
	19												2,5	2,5	2,5	2,5	2,5	2,5	2,5	2,5	2,5	2,5	2,5	3	3	3
	22												2,5	2,5	2,5	2,5	2,5	2,5	2,5	3	3	3	3	3	3	3
925	16													2,5	2,5	2,5	2,5	2,5	2,5	2,5	2,5	2,5	2,5	2,5	2,5	2,5
	19													2,5	2,5	2,5	2,5	2,5	2,5	2,5	2,5	2,5	2,5	2,5	3	3
	22													2,5	2,5	2,5	2,5	2,5	2,5	2,5	3	3	3	3	3	3

Plans d'encastrement de lave-vaisselle

Encastrement en hauteur de lave-vaisselle

Sans façade de tiroir biseautée / charnière normale

Hauteur de la niche (mm)	Epaisseur de la façade (mm)	Hauteur du socle (mm)								
		90	**100**	**110**	**120**	**130**	**140**	**150**	**160**	**170**
815	**16**	10,5	11	12	13	14,5	16,5	19	22,5	
	19	12	12,5	13,5	15	16,5	18,5	22	25,5	
	22	13,5	14,5	15,5	16,5	18,5	21	24,5	28,5	
825	**16**		10,5	11	12	13	14,5	16,5	19	22,5
	19		12	12,5	13,5	15	16,5	18,5	22	25,5
	22		13,5	14,5	15,5	16,5	18,5	21	24,5	28,5
835	**16**			10,5	11	12	13	14,5	16,5	19
	19			12	12,5	13,5	15	16,5	18,5	22
	22			13,5	14,5	15,5	16,5	18,5	21	24,5
845	**16**				10,5	11	12	13	14,5	16,5
	19				12	12,5	13,5	15	16,5	18,5
	22				13,5	14,5	15,5	16,5	18,5	21
855	**16**					10,5	11	12	13	14,5
	19					12	12,5	13,5	15	16,5
	22					13,5	14,5	15,5	16,5	18,5
865	**16**	10,5	11	12	13	14,5	16,5	19	22,5	
	19	12	12,5	13,5	15	16,5	18,5	22	25,5	
	22	13,5	14,5	15,5	16,5	18,5	21	24,5	28,5	
875	**16**		10,5	11	12	13	14,5	16,5	19	22,5
	19		12	12,5	13,5	15	16,5	18,5	22	25,5
	22		13,5	14,5	15,5	16,5	18,5	21	24,5	28,5
885	**16**			10,5	11	12	13	14,5	16,5	19
	19			12	12,5	13,5	15	16,5	18,5	22
	22			13,5	14,5	15,5	16,5	18,5	21	24,5
895	**16**				10,5	11	12	13	14,5	16,5
	19				12	12,5	13,5	15	16,5	18,5
	22				13,5	14,5	15,5	16,5	18,5	21
905	**16**					10,5	11	12	13	14,5
	19					12	12,5	13,5	15	16,5
	22					13,5	14,5	15,5	16,5	18,5
915	**16**						10,5	11	12	13
	19						12	12,5	13,5	15
	22						13,5	14,5	15,5	16,5
925	**16**							10,5	11	12
	19							12	12,5	13,5
	22							13,5	14,5	15,5

Plans d'encastrement de lave-vaisselle

Encastrement en hauteur de lave-vaisselle

Avec façade de tiroir biseautée / charnière normale

Hauteur de la niche (mm)	Epaisseur de la façade (mm)	Hauteur du socle (mm)								
		90	**100**	**110**	**120**	**130**	**140**	**150**	**160**	**170**
815	**16**	6,5	6,5	7	7,5	8	9	12	15,5	
	19	7	7,5	8	8,5	9,5	11	13	17	
	22	7,5	7,5	8	9	9,5	11,5	14	18	
825	**16**		6,5	6,5	7	7,5	8	9	12	15,5
	19		7	7,5	8	8,5	9,5	11	13	17
	22		7,5	7,5	8	9	9,5	11,5	14	18
835	**16**			6,5	6,5	7	7,5	8	9	12
	19			7	7,5	8	8,5	9,5	11	13
	22			7,5	7,5	8	9	9,5	11,5	14
845	**16**				6,5	6,5	7	7,5	8	9
	19				7	7,5	8	8,5	9,5	11
	22				7,5	7,5	8	9	9,5	11,5
855	**16**					6,5	6,5	7	7,5	8
	19					7	7,5	8	8,5	9,5
	22					7,5	7,5	8	9	9,5
865	**16**	6,5	6,5	7	7,5	8	9	12	15,5	
	19	7	7,5	8	8,5	9,5	11	13	17	
	22	7,5	7,5	8	9	9,5	11,5	14	18	
875	**16**		6,5	6,5	7	7,5	8	9	12	15,5
	19		7	7,5	8	8,5	9,5	11	13	17
	22		7,5	7,5	8	9	9,5	11,5	14	18
885	**16**			6,5	6,5	7	7,5	8	9	12
	19			7	7,5	8	8,5	9,5	11	13
	22			7,5	7,5	8	9	9,5	11,5	14
895	**16**				6,5	6,5	7	7,5	8	9
	19				7	7,5	8	8,5	9,5	11
	22				7,5	7,5	8	9	9,5	11,5
905	**16**					6,5	6,5	7	7,5	8
	19					7	7,5	8	8,5	9,5
	22					7,5	7,5	8	9	9,5
915	**16**						6,5	6,5	7	7,5
	19						7	7,5	8	8,5
	22						7,5	7,5	8	9
925	**16**							6,5	6,5	7
	19							7	7,5	8
	22							7,5	7,5	8

Lave-vaisselle

Plans d'encastrement

Les lave-vaisselle 60 cm

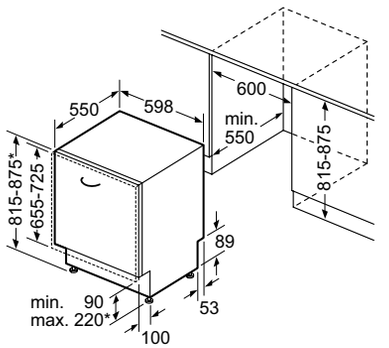

* Pieds à visser réglables en hauteur
Hauteur socle p. haut. d'app. 815 90–160 mm
Hauteur socle p. haut. d'app. 875 150–220 mm

Modèles SMA/SMV — Dimensions en mm

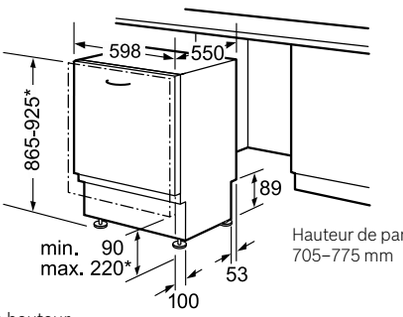

* Pieds à visser réglables en hauteur
Hauteur socle p. haut. d'app. 865 90–160 mm
Hauteur socle p. haut. d'app. 925 150–220 mm

Modèles SBA/SBV — Dimensions en mm

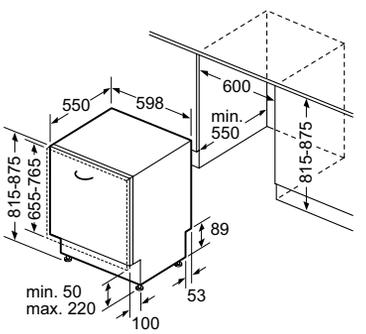

* Pieds à visser réglables en hauteur
Hauteur socle p. haut. d'app. 815 50–160 mm
Hauteur socle p. haut. d'app. 875 125–220 mm

SME46MX23E — Dimensions en mm

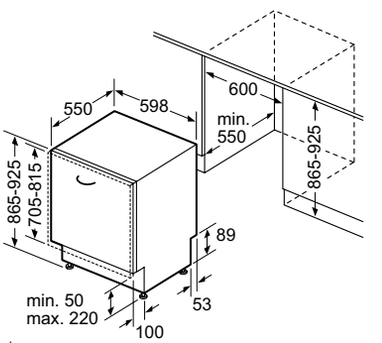

* Pieds à visser réglables en hauteur
Hauteur socle p. haut. d'app. 865 50–160 mm
Hauteur socle p. haut. d'app. 925 125–220 mm

SBE46MX23E — Dimensions en mm

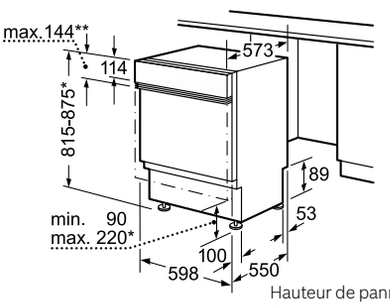

* Pieds à visser réglables en hauteur
Hauteur socle p. haut. d'app. 810 90–160 mm
Hauteur socle p. haut. d'app. 870 150–220 mm
** Bandeau inox jusqu'à max. 143 mm

Modèles SMI — Dimensions en mm

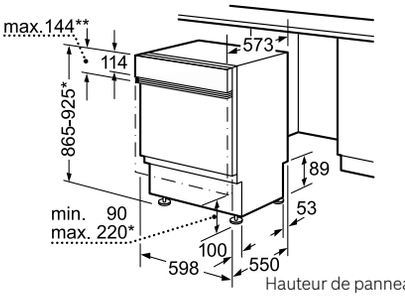

* Pieds à visser réglables en hauteur
Hauteur socle p. haut. d'app. 865 90–160 mm
Hauteur socle p. haut. d'app. 925 150–220 mm
** Bandeau inox jusqu'à max. 143 mm

Modèles SBI — Dimensions en mm

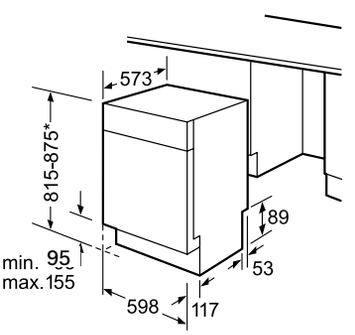

* Pieds à visser réglables en hauteur
Hauteur socle p. haut. d'app. 815 95 mm
Hauteur socle p. haut. d'app. 875 155 mm

SMU46IS03E — Dimensions en mm

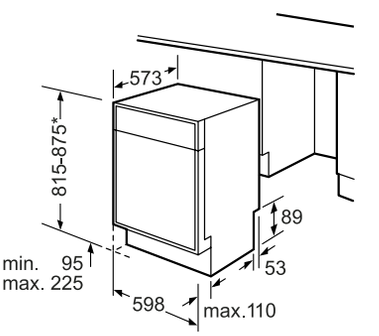

* Pieds à visser réglables en hauteur
Hauteur socle p. haut. d'app. 815 95–165 mm
Hauteur socle p. haut. d'app. 875 155–225 mm

SMD50E82CH — Dimensions en mm

Les lave-vaisselle 45 cm

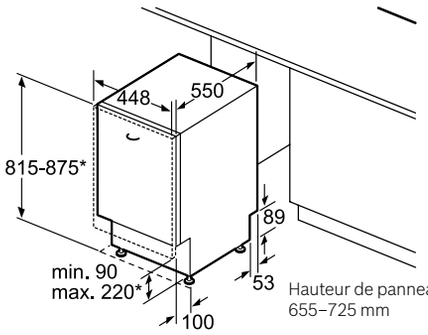

* Pieds à visser réglables en hauteur
Hauteur socle p. haut. d'app. 815 90–160 mm
Hauteur socle p. haut. d'app. 875 150–220 mm

SPV66TX00E/SPV24CX00E Dimensions en mm

Hauteur de face de recouvrement 530–600 mm

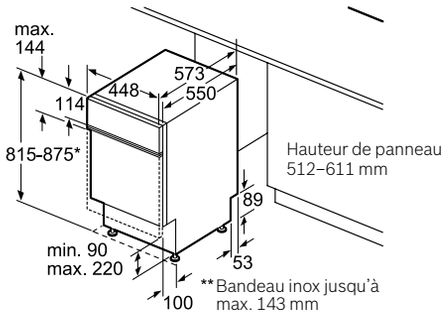

* Pieds à visser réglables en hauteur
Hauteur socle p. haut. d'app. 815 90–160 mm
Hauteur socle p. haut. d'app. 875 150–220 mm

SPI46I.01E Dimensions en mm

Lave-linge et lave-linge séchant

Plans d'encastrement

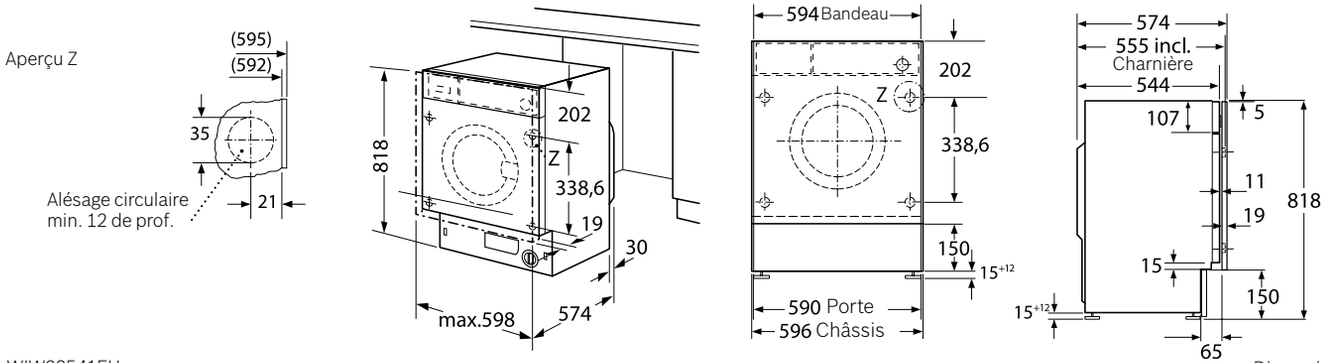

WIW28541EU Dimensions en mm

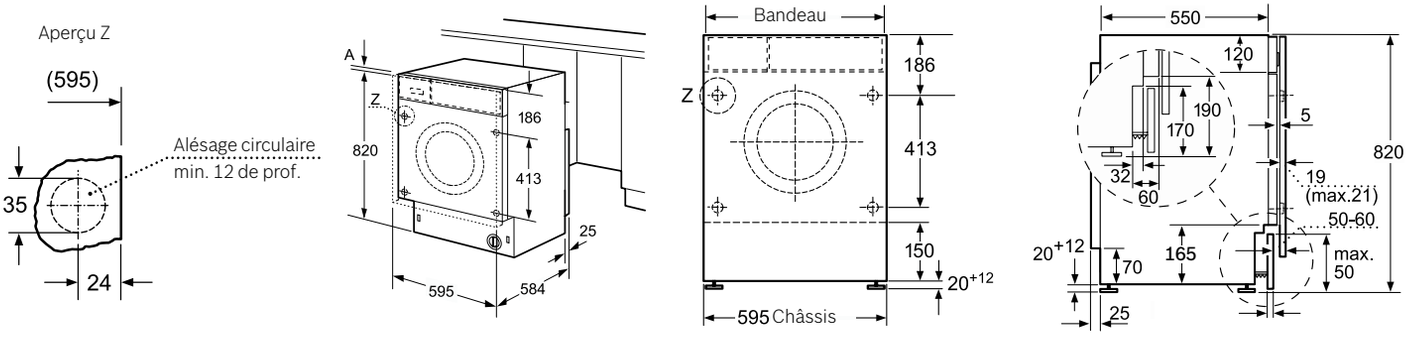

Raccordements et longueurs des câbles

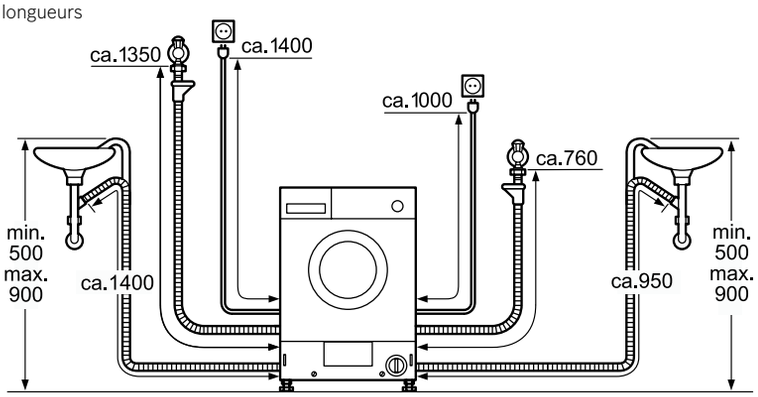

Au cas où le tuyau d'arrivée d'eau n'est pas suffisamment long, il existe une rallonge WMZ2380 (longueur 2,5 m).

WKD28541EU Dimensions en mm

Démonstrations de mise sous tension pour une présentation professionnelle des appareils dans l’espace de vente.



Fours.

Fours de la série 8 avec écran tactile TFT, y compris les appareils compacts comme les fours combi-vapeur, les cuiseurs-vapeur et les fours compacts micro-ondes.



Activation	Désactivation
• L'activation est possible uniquement dans les 3 minutes suivant le branchement de l'appareil sur le secteur. • Allumez l'appareil (**A**) et appuyez sur la touche «menu» (**B**). • Tournez la molette de commande jusqu'à ce que les «réglages de base» apparaissent. • Appuyez sur la touche «réglages de base». • Appuyez sur la touche «autres réglages» jusqu'à ce que le «mode démonstration» apparaisse. • Appuyez sur «mode démonstration». • Utilisez la molette de commande pour sélectionner si la démonstration de mise sous tension doit s'effectuer «avec un diaporama» (recommandé) ou «sans diaporama». • Appuyez sur «menu» pour enregistrer le réglage.	• Procédez comme lors de l'activation. Lors de la dernière étape, il est également possible en «mode démonstration» de désactiver celui-ci. • Lorsque le courant est coupé pendant la nuit, le mode démonstration redémarre au retour du courant.

Fours de la série 8 avec écran TFT.

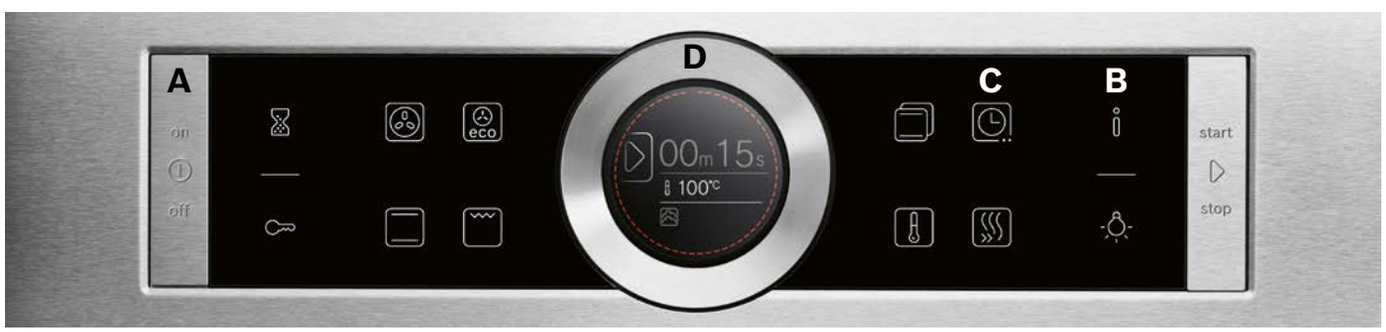

Activation	Désactivation
• L'activation est possible uniquement dans les 3 minutes suivant le branchement de l'appareil sur le secteur. • Allumez l'appareil (**A**) et appuyez sur la touche «i» (**B**) pendant 3 secondes. • Appuyez sur la touche «Horloge» (**C**) pour accéder aux réglages de base. • Appuyez 16 fois sur la touche «Horloge» pour accéder au «mode démonstration». • Utilisez la molette de commande (**D**) pour activer le mode démonstration. • Appuyez sur la touche «i» (**B**) pendant 3 secondes pour enregistrer le mode démonstration.	• Procédez comme lors de l'activation. Lors de l'avant-dernière étape, il est également possible de désactiver le «mode démonstration» à l'aide de la molette de commande (**D**). • Lorsque le courant est coupé pendant la nuit, le mode démonstration redémarre au retour du courant.

Fours et cuisinières de la série 6.



Fours dotés du mode démonstration: HRG578CS6, HBG5780S6,HBA578BS0, HBA578BB0, HBA578BW0



Cuisinières encastrables dotées du mode démonstration: HEA5784S0, HEA5784S1, HEB578BS0, HEB578BS1

Activation	Désactivation
• En mode démonstration, la fonction de chauffage de l'appareil est désactivée. L'appareil peut simuler une montée en température sur l'affichage, les turbines de chaleur tournant et l'éclairage intérieur sont activés. • Le mode peut être activé et/ou désactivé uniquement dans les 5 minutes suivant le branchement de l'appareil sur le secteur. • Au moment de l'activation de l'alimentation électrique, l'heure démarre à «12:00» sur l'affichage. L'heure apparaît en mode clignotant. Confirmer l'heure à l'aide de la touche Horloge (l'heure s'arrête de clignoter) ou réglez l'heure exacte à l'aide des touches +/- et confirmez ensuite à l'aide de la touche Horloge. • Veillez à ce que le sélecteur de fonction se trouve sur la position zéro. • Appuyez sur la touche Horloge pendant 3 secondes. L'affichage indique «c01 1». • Appuyez sur les touches +/- jusqu'à ce que «c13» apparaisse. • Modifiez la valeur de 0 à 1 uniquement sur les fours dotés d'un bouton à droite. Sur les cuisinières, utilisez à cet effet le sélecteur de température situé à droite de l'affichage. • Appuyez sur la touche Horloge pendant 3 secondes pour enregistrer. • Le mode démonstration est actif; ce qui est signalé par le clignotement des deux points dans l'heure.	• Au cours des premières étapes, procédez comme lors de l'activation (s'il s'agit d'une cuisinière, débranchez l'appareil du secteur en désactivant le fusible dans la boîte à fusibles). • Lorsque «c13 1» apparaît sur l'affichage, tournez le bouton de 1 sur 0, puis appuyez sur la touche Horloge pendant 3 secondes pour enregistrer.

Mode démonstration sur les cuisinières encastrables avec écran TFT HEH579CS6, HEG579US6, HEG539US6, HBG579BS0

Activation	Désactivation
• Le mode démonstration peut être activé uniquement dans les 5 minutes suivant le branchement de l'appareil sur le secteur. L'activation du mode démonstration s'effectue dans les réglages de base. • Appuyez sur la touche Horloge pendant env. 3 secondes. Le premier réglage de base apparaît sur l'affichage. • Modifiez les réglages à l'aide du sélecteur de température jusqu'à ce que le «mode démonstration» apparaisse. • Pour confirmer, appuyez à nouveau sur la touche Horloge pendant env. 3 secondes.	• Procédez comme lors de l'activation. Pour ce faire, débranchez brièvement l'appareil du secteur en désactivant le fusible dans la boîte à fusibles. Le mode démonstration peut alors être désactivé dans les 5 minutes environ.

Plans de cuisson.

Plans de cuisson dotés de la commande DirectSelect Premium.

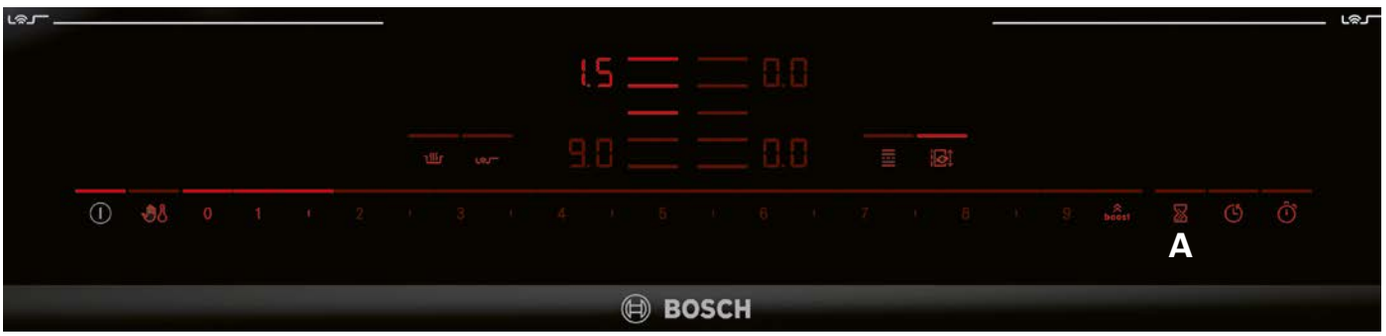

Activation	Désactivation
1. Branchez l'appareil sur le secteur. 2. Dans les 3 premières minutes, appuyez sur la touche (**A**) pendant 4 secondes. Les quatre premiers affichages indiquent des informations sur le produit. 3. Appuyez à nouveau pour accéder aux réglages de base, sur l'affichage; vous apercevez «c1 et 0» comme réglage standard. 4. Appuyez plusieurs fois pour atteindre «c8». 0 = désactivé; 1 = activé. 5. Sélectionnez le réglage souhaité pour le fonctionnement. 6. Appuyez sur la touche (**A**) pendant 4 secondes pour enregistrer les modifications. 7. «dE» apparaît sur l'afficheur pendant 5 secondes.	1. Branchez l'appareil sur le secteur. 2. Pendant les 3 premières minutes, appuyez sur n'importe quelle touche pour désactiver le mode démonstration. «dE» et «OFF» apparaissent sur les afficheurs et le mode standard est activé. Le mode démonstration peut être sélectionné uniquement pendant les 3 premières minutes suivant le raccordement au secteur. Au bout de ces 3 minutes, le menu disparaît.

Plans de cuisson avec écran TFT.



Activation	Désactivation
1. Allumez le plan de cuisson. (**A**) 2. Sélectionnez le symbole (**B**). 3. Faites défiler les réglages de base pour accéder au «mode démonstration» et sélectionnez-le d'une pression. 4. La flèche située en haut à gauche permet de toujours revenir à la vue d'ensemble. 5. Avant de quitter les réglages de base, enregistrez votre sélection.	Allumez le plan de cuisson. (**A**) Sélectionnez le symbole (**B**). Faites défiler les réglages de base pour accéder au mode démonstration et désélectionnez-le d'une pression. Avant de quitter les réglages de base, enregistrez votre sélection.

Lorsque le mode démonstration est activé, ce symbole apparaît dans l'afficheur.

Réfrigérateurs et congélateurs – Appareils encastrables.

Réfrigérateurs-congélateurs KIF81.... à KIF87.... de la série 8.



Activation	Désactivation
• Dans les 10 premières secondes suivant le raccordement au secteur, vous devez appuyer sur la touche Alarme et la maintenir enfoncée pendant 15 à 17 secondes. Le mode démonstration reste encore activé après une désactivation et activation de l'appareil.	• Pour mettre fin au mode démonstration, lorsque l'appareil est en marche (hormis les 10 premières secondes suivant l'activation), vous devez maintenir la touche Alarme enfoncée pendant minimum 10 secondes.

Réfrigérateurs-congélateurs KIN86AF...85AF..., KIS87AD...., 77AD...., 52AF.... , 42AD....., KIR41AD...., 31AD.... de la série 6 et/ou 8.

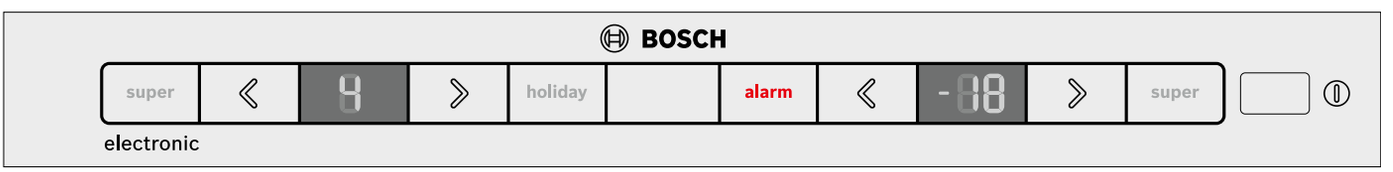

Activation	Désactivation
• Raccordez l'appareil au secteur. • Appuyez sur la touche «Thermostat» pendant 15 secondes. • Une tonalité d'acquittement est émise. • La mise sous tension en mode démonstration est activée, l'éclairage s'allume au niveau de l'appareil.	• Appuyez sur la touche «Thermostat» pendant 10 secondes jusqu'à ce que vous entendiez une tonalité. • Le programme de démonstration est désactivé. • Le mode démonstration reste activé, même si l'appareil est débranché du secteur.

Réfrigérateurs intégrables KIL42V..., KIR41V..., 31V... des séries 8, 6 et 4.

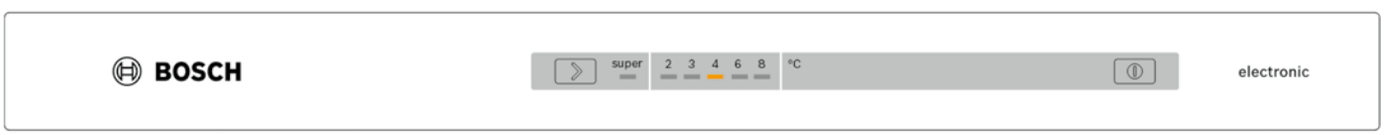

Activation	Désactivation
• Raccordez l'appareil au secteur. • Appuyez sur la touche «Thermostat» pendant 15 secondes. • Une tonalité d'acquittement est émise. • La mise sous tension en mode démonstration est activée, l'éclairage s'allume au niveau de l'appareil.	• Appuyez sur la touche «Thermostat» pendant 10 secondes jusqu'à ce que vous entendiez une tonalité. • Le programme de démonstration est désactivé. • Le mode démonstration reste activé, même si l'appareil est débranché du secteur.

Lave-vaisselle, largeur 60 cm.

Lave-vaisselle de la série 8 avec écran TFT.
La mise sous tension des appareils totalement intégrables, intégrés et en pose libre ainsi que les modèles à encastrer sous le plan de travail est identique.



Activation	Désactivation
• Allumez l'appareil (**A**). Si l'appareil se trouve en cycle de rinçage, appuyez sur la touche «Start» pendant 3 secondes. • Mettez l'appareil hors tension puis de nouveau sous tension. Si l'appareil se trouve en mode Sélection du programme, mettez l'appareil hors tension. • Actionnez simultanément les touches (**B**) et (**C**) et maintenez-les appuyées. Puis allumez l'appareil (**A**). • Relâchez les touches dès que «PO» apparaît. • Appuyez sur la touche (**B**) jusqu'à ce que «P7/show room» apparaisse. • Appuyez maintenant sur la touche (**C**) pour activer le programme.	• Ouvrez la porte de l'appareil et appuyez sur la touche «Start» pendant 3 secondes. • Ensuite, actionnez simultanément les touches (**B**) et (**C**). • Éteignez l'appareil (**A**). Le programme de démonstration est maintenant désactivé.

Lave-vaisselle de la série 6 avec écran TFT ou LED.
Mise sous tension des appareils intégrés et en pose libre.



Activation	Désactivation
• Allumez l'appareil (**A**). Si l'appareil se trouve en cycle de rinçage, appuyez sur la touche «Start» pendant 3 secondes. • Mettez l'appareil hors tension puis de nouveau sous tension. Si l'appareil se trouve en mode Sélection du programme, mettez l'appareil hors tension. • Actionnez simultanément les touches (**B**) et (**C**) et maintenez-les appuyées. Puis allumez l'appareil (**A**). • Relâchez les touches dès que «PO» apparaît. • Appuyez sur la touche (**B**) jusqu'à ce que «P7/show room» apparaisse. • Appuyez maintenant sur la touche (**C**) pour activer le programme.	• Appuyez sur la touche «Start» pendant 3 secondes. • Ensuite, actionnez simultanément les touches (**B**) et (**C**). • Éteignez l'appareil (**A**). Le programme de démonstration est maintenant désactivé.

Lave-vaisselle de la série 6 avec LED.
Mise sous tension pour modèle totalement intégré.



Activation	Désactivation
• Allumez l'appareil (**A**). Si l'appareil se trouve en cycle de rinçage, appuyez sur la touche «Start» pendant 3 secondes. • Mettez l'appareil hors tension puis de nouveau sous tension. Si l'appareil se trouve en mode Sélection du programme, mettez l'appareil hors tension. • Actionnez simultanément les touches (**B**) et (**C**) et maintenez-les appuyées. Puis allumez l'appareil (**A**). • Relâchez les touches dès que «PO» apparaît. • Appuyez sur la touche (**B**) jusqu'à ce que «P7/show room» apparaisse. • Appuyez maintenant sur la touche (**C**) pour activer le programme.	• Lorsque le programme de démonstration est activé, ouvrez la porte. • Appuyez sur la touche «Start» pendant 3 secondes. • Ensuite, actionnez simultanément les touches (**B**) et (**C**). • Éteignez l'appareil (**A**). Le programme de démonstration est maintenant désactivé.

Lave-vaisselle de la série 4.
La mise sous tension des appareils intégrés et en pose libre ainsi que les modèles à encastrer sous le plan de travail est identique.



Activation	Désactivation
• Allumez l'appareil (**A**). Si l'appareil se trouve en cycle de rinçage, appuyez sur la touche «Start» pendant 3 secondes. • Mettez l'appareil hors tension puis de nouveau sous tension. Si l'appareil se trouve en mode Sélection du programme, mettez l'appareil hors tension. • Actionnez simultanément les touches (**B**) et (**C**) et maintenez-les appuyées. Puis allumez l'appareil (**A**). • Relâchez les touches dès que «PO» apparaît. • Appuyez sur la touche (**B**) jusqu'à ce que «P7/show room» apparaisse. • Appuyez maintenant sur la touche (**C**) pour activer le programme.	• Ouvrez la porte de l'appareil et appuyez sur la touche «Start» pendant 3 secondes. • Ensuite, actionnez simultanément les touches (**B**) et (**C**). • Éteignez l'appareil (**A**). Le programme de démonstration est maintenant désactivé.

Lave-vaisselle de la série 4.
Mise sous tension des appareils totalement intégrés.



Activation	Désactivation
• Allumez l'appareil (**A**). Si l'appareil se trouve en cycle de rinçage, appuyez sur la touche «Start» pendant 3 secondes. • Mettez l'appareil hors tension puis de nouveau sous tension. Si l'appareil se trouve en mode Sélection du programme, mettez l'appareil hors tension. • Actionnez simultanément les touches (**B**) et (**C**) et maintenez-les appuyées. Puis allumez l'appareil (**A**). • Relâchez les touches dès que «PO» apparaît. • Appuyez sur la touche (**B**) jusqu'à ce que «P7/show room» apparaisse. • Appuyez maintenant sur la touche (**C**) pour activer le programme.	• Ouvrez la porte de l'appareil et appuyez sur la touche «Start» pendant 3 secondes. • Ensuite, actionnez simultanément les touches (**B**) et (**C**). • Éteignez l'appareil (**A**). Le programme de démonstration est maintenant désactivé.

Consommation réduite, performance accrue.

Environ 50% de la consommation d'énergie et 18% de la consommation d'eau d'un ménage sont à attribuer aux appareils ménagers. Il est donc d'autant plus important que les appareils ménagers de Bosch permettent, à performance égale, de réduire considérablement la consommation d'eau et d'énergie de votre ménage.

Lave-linge

Consommation par kg de linge
Linge blanc/couleurs 60 °C

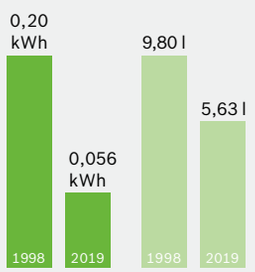

*Comparaison entre la consommation du lave-linge Bosch WAY287W4CH de l'année 2019 déterminée d'après le programme standard et la consommation d'un appareil de ligne Bosch similaire de l'année 1998, chargé, déterminée d'après le programme standard 60 °C blanc/couleurs.

Sèche-linge

Consommation d'énergie par kg de linge

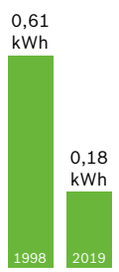

*Comparaison entre la consommation du sèche-linge Bosch WTYH7740CH de l'année 2019 déterminée d'après le programme standard et la consommation d'un appareil de ligne Bosch similaire de l'année 1998 déterminée d'après le programme standard.

Lave-vaisselle

Consommation par cycle de lavage et jeu de couverts (2019: 13 couverts, 1998: 12 couverts)

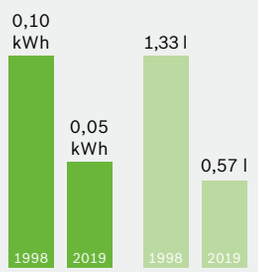

*Comparaison entre la consommation du lave-vaisselle Bosch SMV88TX36E/ SBV88TX36E de l'année 2019 déterminée d'après le programme standard conformément au règlement européen 1059/2010 (directive 2010/30/UE) et la consommation d'un appareil de ligne Bosch similaire de l'année 1998 déterminée d'après le programme standard Eco 50°.

Réfrigérateurs et congélateurs

Consommation d'électricité par 100 litres de volume utile en 24 heures

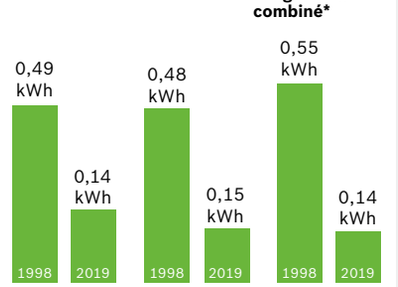

*Comparaison entre la consommation du réfrigérateur Bosch KIL82AD40 de l'année 2019 déterminée d'après le programme standard conformément au règlement européen 1060/2010 (directive 2010/30/UE) et la consommation d'un appareil de ligne Bosch similaire de l'année 1998 déterminée d'après le programme standard.

*Comparaison entre la consommation du réfrigérateur Bosch GSN58AW41H de l'année 2019 déterminée d'après le programme standard conformément au règlement européen 1060/2010 (directive 2010/30/UE) et la consommation d'un appareil de ligne Bosch similaire de l'année 1998 déterminée d'après le programme standard.

*Comparaison entre la consommation du réfrigérateur Bosch KGE36VW4A de l'année 2019 déterminée d'après le programme standard conformément au règlement européen 1060/2010 (directive 2010/30/UE) et la consommation d'un appareil de ligne Bosch similaire de l'année 1998 déterminée d'après le programme standard.

Four électrique

Consommation d'énergie selon DIN EN 50304

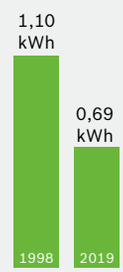

*Comparaison entre la consommation du four/cuisinière électrique Bosch HBG676ES1C de l'année 2019 déterminée d'après la norme et la consommation d'appareils de ligne Bosch similaires de l'année 1998 déterminée d'après la norme.

MINERGIE® MEMBER

MINERGIE: Une plus grande qualité de vie, une consommation d'énergie réduite.
MINERGIE est un label de qualité destiné aux bâtiments neufs ou modernisés. Il englobe toutes les catégories de bâtiments. Au centre du label figure le confort pour les usagers du bâtiment. La meilleure valeur clé pour l'évaluation de la qualité d'une construction est la quantité de chauffage requise. MINERGIE fixe en outre une limite pour la consommation d'énergie. Mieux construire en suivant les principes MINERGIE présente au moins trois avantages: un confort accru, une conservation améliorée de la valeur du bien et des économies substantielles en matière de coûts énergétiques.
Bosch est membre MINERGIE et, avec son portefeuille super efficient du programme Green Technology inside, contribue de façon importante à la réduction de la consommation d'énergie des ménages.

Plus de transparence pour une consommation réduite.

L'étiquette énergie européenne et compareco, la plate-forme comparative pour appareils électroménagers.

Les appareils ménagers engloutissent en moyenne près de la moitié de la consommation d'électricité d'un foyer. Cela pollue non seulement l'environnement, mais grève aussi le budget de votre ménage par des coûts énergétiques en hausse. En utilisant de nouveaux appareils ménagers peu gourmands en énergie, vous réalisez de véritables économies tout au long du cycle de vie de l'appareil. C'est pour cela, qu'il faudrait particulièrement veiller, à acheter des appareils présentant des faibles valeurs de consommation d'électricité et d'eau.

L'étiquette énergie européenne renseigne précisément sur ces valeurs depuis 1995, avec des indications normalisées sur les valeurs de consommation d'eau et d'électricité des appareils ménagers. Le progrès technique a depuis lors conduit à ce que la plupart des appareils figurent dans les meilleures classes énergétiques A (voire A+, A++ et A+++), même si certains d'entre eux sont bien plus économiques que ce que préconise la meilleure classe d'efficacité énergétique. Les lave-vaisselle Bosch, ultraefficaces en énergie, sont 30 % plus économiques que la valeur limite de la meilleure classe d'efficacité énergétique A, et la consommation d'énergie de nos lave-linge les plus efficaces est même jusqu'à 50 % inférieure à la valeur limite de la classe d'efficacité énergétique A. L'étiquette énergie a ainsi perdu de sa valeur dans son rôle d'aide à la décision d'achat, et il a donc fallu la remanier. La nouvelle étiquette énergie a gardé la présentation des classes d'efficacité énergétique en sept barres de couleur, allant du rouge (efficacité la plus basse) au vert foncé (meilleure efficacité). Ce qui est nouveau, c'est l'extension des classes d'efficacité énergétique à trois autres classes, A+, A++, A+++.

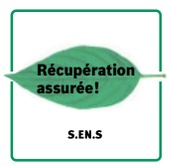

Taxe anticipée de recyclage sur les appareils électroménagers

Une taxe anticipée de recyclage est prélevée sur tout appareil électroménager. La taxe sera appliquée à l'achat de chaque appareil. Selon le législateur, la taxe doit être demandée au consommateur final.

Catégorie et groupe d'appareils	TAR *TVA comprise*	TAR *TVA non comprise*
Appareils électroménagers sans réfrigérateurs et congélateurs		
1 Petits appareils électroménagers jusqu'à 5 kg	**CHF 0.60**	*CHF 0.56*
2 Petits appareils électroménagers de 5 à 10 kg Fours à micro-ondes	**CHF 2.49**	*CHF 2.31*
3 Électroménagers divers de 15 à 25 kg Petites hottes d'aspiration, plans de cuisson	**CHF 5.99**	*CHF 5.56*
4 Gros appareils électroménagers de 25 à 70 kg Fours, lave-vaisselle, cuisinières, fours à vapeur, grandes hottes d'aspiration	**CHF 10.77**	*CHF 10.00*
5 Gros appareils électroménagers de 70 à 140 kg Lave-linge	**CHF 19.95**	*CHF 18.52*
Réfrigérateurs et congélateurs		
6 Réfrigérateurs et congélateurs de 25 à 100 kg	**CHF 28.00**	*CHF 26.00*
7 Food Center de 100 à 250 kg	**CHF 49.87**	*CHF 46.30*

compareco).ch
Guide électroménagers
supporté par
suisse énergie
Notre engagement : notre futur.

Trouvez et comparez l'électroménager avec compareco.ch

Compareco est le guide d'appareils électroménagers qui vous permet de comparer vite et facilement l'efficacité énergétique et les caractéristiques des électroménagers. Aussi bien des réfrigérateurs, congélateurs, lave-linge, sèche-linge, que des lave-vaisselle ou fours: dans la banque de données compareco.ch vous trouvez des informations sur l'efficacité énergétique, la taille et les performances des électroménagers Bosch, ainsi que des autres fabricants.

Pas de paroles en l'air: nous nous sommes engagés à agir de façon durable et sommes prêts à vous le prouver.

Venez nous rendre visite à la Umwelt Arena, la plate-forme d'expositions et de manifestations dédiée à un mode de vie moderne et conscient. Bosch y occupe une surface généreuse à titre de partenaire d'exposition et rend la durabilité perceptible.



Le premier centre de compétence en écologie au monde.
Le 24 août 2012, l'Umwelt Arena a ouvert ses portes dans la cité argovienne de Spreitenbach: la plate-forme d'expositions et de manifestations dédiées à un mode de vie moderne et conscient. L'Umwelt Arena permet, à travers 30 expositions captivantes, de faire véritablement l'expérience de la durabilité et fournit des explications sur les innovations et les technologies de diverses branches et domaines de la vie quotidienne. Vous trouverez de plus amples informations sur www.umweltarena.ch

umwelt arena
Centre de compétence en écologie
Spreitenbach | Suisse

ECOLOFT

Appareils électroménagers à très haute efficacité énergétique dans l'ECOLOFT.
Des lave-linge et sèche-linge susceptibles de battre tous les records, ainsi que des réfrigérateurs et des lave-vaisselle de la meilleure classe d'efficacité énergétique, vous attendent dans notre ECOLOFT – une présentation phare de notre Umwelt Arena. Sur plus de 300 m², nous démontrons de manière éloquente notre rôle de précurseur en matière de développement durable. Les visiteurs auront un aperçu unique du confort et des innovations qui caractérisent les appareils ménagers de dernière génération. Bosch montre combien les appareils électroménagers peuvent être énergétiquement efficaces aujourd'hui – et surtout pourquoi.



Visitez nos salles d’exposition.

Afin de vous présenter les nouveaux appareils électroménagers Bosch en action, nous vous proposons, avec vos clients, des consultations individuelles dans nos showrooms. Profitez également de cette opportunité pour offrir à votre équipe une formation spécifique aux produits afin qu'elle soit informée des dernières nouveautés de notre gamme de produits. Vous pouvez ainsi garantir à vos clients le meilleur service avec les appareils électroménagers Bosch adaptés. Nous nous réjouissons de votre inscription.

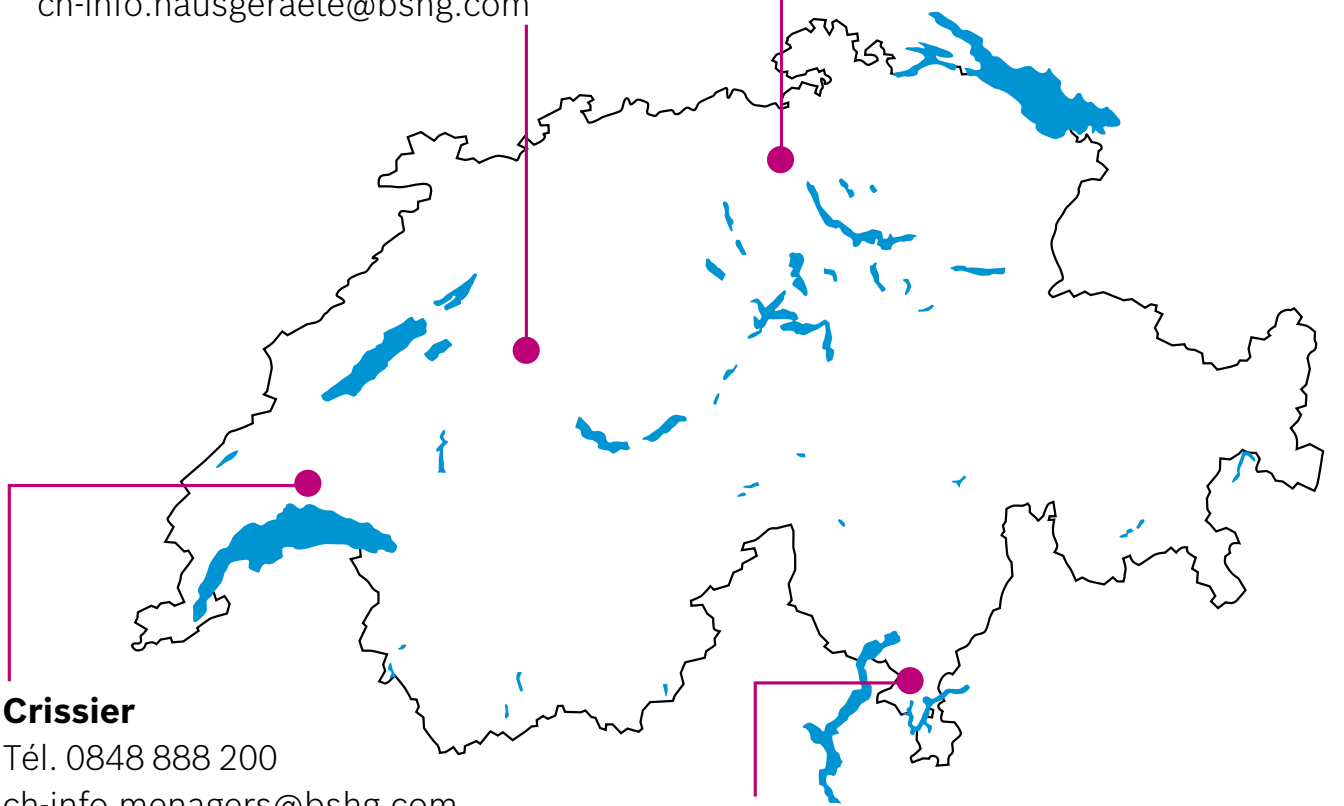

Geroldswil
Tél. 0848 888 200
ch-info.hausgeraete@bshg.com

Berne
Tél. 0848 888 200
ch-info.hausgeraete@bshg.com

Crissier
Tél. 0848 888 200
ch-info.menagers@bshg.com

Bioggio
Tél. 0848 888 200
ch-info.elettrodom@bshg.com

Où se renseigner davantage?
Au téléphone. Et sur Internet.

Une chose est sûre:
vous pouvez faire confiance à notre service. L'équipe de service Bosch se fait un plaisir de mettre sa compétence à votre service.

Tél. 0848 888 200
E-mail service des réparations:
ch-service@bshg.com
E-mail pièces détachées et accessoires:
ch-spareparts@bshg.com

Toujours parfaitement informé, en ligne.
Découvrir des informations intéressantes sur nos produits, en savoir plus sur l'entreprise de tradition Bosch ou commander des accessoires ou des produits d'entretien en ligne: vous trouverez des nouveautés sur notre site web presque chaque jour: www.bosch-home.ch

Découvrez Bosch sur Instagram et Facebook.
Ici, nous vous proposons des conseils pour la maison, des recettes et des concours.
instagram.com/BoschHomeSuisse
facebook.com/BoschHomeSuisse

BOSCH
Des technologies pour la vie

BSH Hausgeräte AG
Fahrweidstrasse 80
CH-8954 Geroldswil

BSH Électroménager SA
Chemin de Mongevon 4
CH-1023 Crissier

BSH Elettrodomestici SA
Via Campagna 30
CH-6934 Bioggio

Tél. 0848 888 200

www.bosch-home.ch

Q8A0010884 – 12/19 – Les prix indiqués sont en francs suisses, TVA incl. / excl. TVA. Tous les prix sont hors taxe anticipée de recyclage (TAR) obligatoire. Tous les prix sont mentionnés à titre indicatif; nos partenaires distributeurs sont libres de fixer leurs prix. Sous réserve de modifications des modèles, des prix et des coloris (état décembre 2019). © Copyright by BSH Hausgeräte AG, Geroldswil.

FSC
www.fsc.org
MIXTE
Issu de sources responsables
FSC® C022647

Généralement

- Classe d'efficacité énergétique A+++
- Classe d'efficacité énergétique A++
- Classe d'efficacité énergétique A+
- Classe d'efficacité énergétique A
- Consommation d'eau
- Home Connect
- Appareil particulièrement efficace en énergie

Fours, cuisinières et fours vapeur

- Décongélation
- AutoPilot 10
- Assist
- Four à chariot
- Thermomètre de cuisson
- Four vapeur combiné
- Cuisson vapeur
- Jet de vapeur
- Déshydratation
- EcoClean
- Fermeture de porte amortie
- Automatisme de poids
- Air pulsé Eco
- Air pulsé 4D
- Fenêtre à protection thermique
- Chaleur intense
- Micro-ondes
- Chaleur de voûte/sole
- Chaleur de voûte et de sole Eco
- PerfectBake
- PerfectRoast
- Position pizza
- Mise en température rapide
- Système auto-nettoyant (pyrolyse)
- Gril air pulsé
- Chaleur de sole
- Gril variable grande surface
- Gril variable petite surface
- Préchauffage
- Mantenir au chaud

Vitrocéramique, induction et hottes aspirantes

- Capteur de rôtissage Plus
- Largeur
- DirectSelect
- DirectSelect Classic
- DirectSelect Premium
- EcoSilence Drive
- Affichage de la consommation d'énergie
- Extended FlexZone
- Surfaces affleurantes
- Induction
- FlexInduction
- ProfilConfort
- Éclairage LED
- MoveMode
- PerfectAir
- PerfectCook
- PerfectFry
- QuickStart
- ReStart
- Affichage facile de la chaleur résiduelle simple
- Extrêmement silencieux
- Minuterie avec fonction arrêt automatique
- TFT Touch-Display
- TouchSelect
- Cadre extérieur
- Affichage de la chaleur résiduelle à deux niveaux
- Aspiration périphérique

Congeler et réfrigérer

- AntiFingerprint
- Clayettes en verre extractibles
- BigBox
- EasyLift
- IceTwister
- Éclairage LED
- LowFrost
- Système MultiAirFlow
- NoFrost
- SafetyGlass
- Température de chaque zone réglable séparément
- SuperCongélation
- SuperRéfrigération
- Fermeture de la porte assistée
- Rails entièrement extractibles avec fonction arrêt
- VitaFresh
- VitaFresh plus
- VitaFresh pro

Lavage de la vaisselle

- AquaStop
- BBQ 70°
- DuoPower
- ExtraSec
- HygiènePlus
- ZoneIntensive
- Extrêmement silencieux
- Programme Entretien de la machine
- Couverts standard
- OpenAssist
- PerfectDry
- TimeLight
- TiroirVario
- VarioSpeed Plus
- Séchage zéolithe®