Інформаційна служба:
0 800 300 152

Інтернет-адреса:
www.bosch-home.com.ua

Магазини-партнери		
Місто	**Адреса**	**Телефон**
Дніпро	вул. Січових Стрільців, 7	+38 (056) 3717008
Запоріжжя	пр-т Соборний, 75	+38 (0612) 621590
Івано-Франківськ	вул. Довга, 98	+38 (0342) 754140
Київ	пр-т С. Бандери, 23	+38 (044) 3377545
Київ	бул. Лесі Українки, 34	+38 (044) 2849807
Київ	вул. Мишуги, 8	+38 (044) 5730106
Київ	вул. Саксаганського, 27	+38 (044) 2899955
Київ	вул. Пушкінська, 23А	+38 (044) 2281733
Київ	вул. Чорновола, 27	+38 (044) 2202941
Кривий Ріг	пр-т Гагаріна, 37	+38 (0564) 947520
Львів	вул. Зелена, 19	+38 (032) 2600666
Маріуполь	вул. А.Куїнджи, 58	+38 (0692) 529614
Одеса	вул. Велика Арнаутська, 60	+38 (048) 7709253
Полтава	вул. Соборності, 26/14	+38 (0532) 560568
Рівне	вул. Київська, 6	+38 (0362) 289474
Суми	вул. Ярослава Мудрого, 50	+38 (0542) 797230
Харків	вул. Сумська, 124	+38 (057) 7001510
Харків	пр-т Науки, 32	+38 (057) 7025357
Харків	пр-т Незалежності, 10	+38 (057) 7660932
Харків	вул. Кацарська, 23	+38 (057) 7555529
Хмельницький	вул. Проскурівського підпілля, 66	+38 (0382) 651304
Чернігів	вул. П'ятницька, 13/2	+38 (0462) 613083
Черкаси	вул. Пилипенка, 1	+38 (0472) 552131
Чернівці	вул. Головна, 189	+38 (0372) 241804
Чорноморськ	вул. 1-го травня, 1г	+38 (04868) 57373

Аксесуари та засоби для догляду за побутовими приладами Ви можете придбати в найближчому сервісному центрі.
Інформацію про місце знаходження сервісних центрів Ви можете знайти на сайті www.bosch-home.com.ua або в гарантійному талоні.

Фірма-виробник залишає за собою право на внесення змін у конструкцію, комплектацію та дизайн приладів.
З метою уникнення непорозумінь під час придбання приладів керуйтеся інструкцією з експлуатації та інформацією продавців.

Прилади, що зазначені в цьому каталозі, представляє та реалізує в Україні ТОВ «БСХ Побутова техніка».

Каталог 2018
BOSCH

BOSCH
Винайдено для життя

Вбудовувана техніка

Каталог 2018

У чому секрет техніки, що працює так само бездоганно, як і виглядає?

BOSCH

Успіх марки Bosch – це довіра наших клієнтів

Уже понад 75 років Bosch є символом передових технологій, якості та надійності побутової техніки.

Бренд №1

Сьогодні Bosch посідає провідні позиції на ринку побутової техніки в світі, на європейському рівні і в Україні.
Bosch пропонує якість і досконалі технології для кращого життя. Саме тому споживачі у всьому світі віддають перевагу побутовій техніці Bosch: малі побутові прилади, варильні поверхні та духові шафи, холодильники і морозильні шафи, пральні та посудомийні машини.

У 2015 році Bosch був удостоєний таких звань:
Bosch - бренд №1 на ринку великої побутової техніки в Європі *.

Bosch - бренд №1 у світі серед посудомийних машин*.
*Джерело: Euromonitor, дані за обсягами продажів, 2015 р.

Почесні нагороди у галузі дизайну

Так, в 2015 році лінійка вбудовуваної побутової техніки Serie|8 здобула нагороду «Кращий з кращих» в рамках престижних премій у галузі дизайну Red Dot Award та Interior Innovation Award, а також була відзначена нагородою у галузі промислового дизайну iF Design Award.

Міжнародна команда дизайнерів побутових приладів Bosch була удостоєна звання «Дизайн-команда 2015 року» Red Dot Award за розробку лінійки.

Зразки побутової техніки Bosch представлені в експозиції музею Red Dot Design Museum.

Сталий розвиток

Ми, як провідний промисловий виробник, усвідомлюємо свою відповідальність перед суспільством і майбутніми поколіннями. Наша діяльність базується виключно з урахуванням інтересів сучасного суспільства і викликів довкілля. Вона спрямована на збереження таких цінностей, як довіра і чесність, здоров'я людини, дбайливе ставлення до навколишнього середовища і природних ресурсів.

Відтак Bosch постійно прагне розробляти якомога енергоефективніші побутові прилади і виробляти їх екологічним способом.
Саме така активна діяльність була відзначена премією за сталий розвиток German Sustainability Award в Німеччині.

Ще одним важливим показником є кількість патентних заявок, поданих розробниками Bosch: 40% нових ідей, що реєструються щорічно, стосуються охорони довкілля і підвищення ефективності використання ресурсів.

Які прилади підійдуть Вам якнайкраще?

Для того, щоб Ви швидко і просто могли визначитися з новим придбанням, ми розділили наші прилади на чотири категорії: Серії 8, 6, 4 і 2.

Серія | **8**

Для Вас важливий ідеальний баланс між зовнішнім виглядом та функціями: усе має бути бездоганно. Такий підхід проявляється у кожній деталі Вашої оселі. Меблі та техніка вражають своїм вишуканим дизайном та неперевершеною якістю. Усе те, що Ви так цінуєте, – зручне управління та технічні інновації, можна відкрити у приладах серії 8.

Серія | **6**

Ви – прихильник здорового способу життя. Для Вас важлива ефективність, а не просто балачки про можливі переваги. Вам імпонує класичний дизайн, а не швидкоплинні модні тенденції. Тому, купуючи побутову техніку, Ви покладаєтесь на досвід та професіоналізм визнаного бренду. Ідеальним вибором для Вас стануть прилади серії 6.

Серія | **4**

Ви – сімейна людина, для якої подолати будь-який хаос – справа п'яти хвилин. У Вас все систематизовано та перебуває в ідеальному порядку. Практичність та зручність – ось, що ви хочете отримати від побутової техніки. Саме ці якості найяскравіше виражені у приладах серії 4.

Серія | **2**

Ви не любите сидіти без справ. У Вас багато хобі та інтересів. На дозвіллі Ви охоче присвячуєте час своїм захопленням. Робота по дому точно до них не належить. Техніка для Вас – просто предмети побуту, про які не потрібно довго розмірковувати. Надійні «робочі конячки» з найкращим співвідношенням «ціна-якість» – те, що Вам потрібно. Найкращим рішенням для Вас стануть прилади серії 2.

Serie | 8
Serie | 6
Serie | 4
Serie | 2

З Bosch легко знайти саме те, що Ви шукали

Зміст

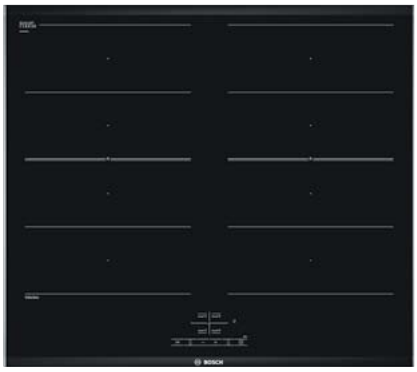

10	**Духові шафи**	**68**	**Варильні поверхні**	**104**	**Витяжки**
26	Духові шафи	**82**	Керамічні варильні поверхні	**114**	Витяжки: для монтажу в навісну шафу, в декоративний купол Настінні витяжки Острівні витяжки
54	Компактні прилади	**86**	Індукційні варильні поверхні		
62	Кавомашини	**96**	Газові варильні поверхні		
63	Шафи для підігрівання	**103**	Варильні поверхні Domino		
64	Мікрохвильові печі				
66	Посудомийні машини ActiveWater Smart				

120 Посудомийні машини

128 Інтегровувані, завширшки 45 см

129 Повністю вбудовувані, завширшки 45 см

134 Інтегровувані, завширшки 60 см

136 Повністю вбудовувані, завширшки 60 см

146 Холодильники

160 Вбудовувані холодильники з нижньою морозильною камерою

164 Вбудовувані холодильна та морозильна шафи

165 Холодильна та морозильна шафи для вбудовування під стільницю

166 Пральні машини

166 Пральні машини

Додаткова інформація

168 Схеми вбудовування

190 Адреси сервісних центрів

192 Адреси магазинів фірмової торгівлі

menu
on
off
Heizart
4D Heißluft
Temperatur
Dampfzugabe
Stufe 0
16m40s
200°C
Dauer
20m00s
Ende
19:00
Schnellvorheizen
aus
start
stop
BOSCH

Духові шафи

Яким би складним не здавався рецепт страви, приготувати її відтепер стане набагато легше. У цьому Вам допоможуть духові шафи серії 8. Система сенсорів контролює стан готовності Ваших страв і автоматично регулює процес приготування. Ви неодмінно отримаєте бездоганний результат, не докладаючи значних зусиль, під час приготування будь-яких страв: птиці, м'яса, риби, вегетаріанських або солодких страв і випічки. Врешті-решт, окрім Вас на кухні є ще один шеф-кухар – Ваша духова шафа.

menu
on
off
Heizart
4D Heißluft
Temperatur
Dampfzugabe
Stufe 0
16m40s
200°C
Dauer
20m00s
Ende
19:00
Schnellvorheizen
aus
BOSCH

Кільце-програматор Control Ring
Control Ring – сучасна інтерпретація класичного поворотного перемикача. За допомогою кільця з нержавіючої сталі Ви легким дотиком можете відрегулювати налаштування духової шафи, які відображаються на TFT-дисплеї, розташованому всередині Control Ring. Ви отримуєте повний контроль над приготуванням страв у будь-який момент часу, – все вдається легко і просто.

Дизайн
Вбудовувана техніка Серії 8 – вдалий вибір. Витончений, продуманий до дрібниць дизайн та майстерність виконання перетворюють наші прилади на досконалий витвір мистецтва. Конструкція і дизайн панелі управління та дисплея виконані в єдиному стилі у всіх приладах цього модельного ряду. Яку б духову шафу, пароварку, кавомашину чи мікрохвильову піч Ви не обрали, вони відмінно та гармонійно будуть виглядати між собою. Ми також пропонуємо кухонні витяжки та посудомийні машини, що ідеально доповнюватимуть дизайнерську композицію, гарантуючи Вам максимум свободи в проектуванні своєї кухні.

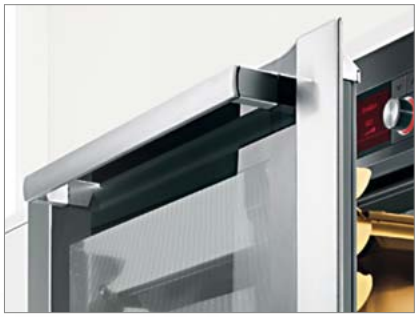

Колірні рішення приладів Серії 8
Ми готуємо в середньому одну годину на добу, а от милуємося технікою набагато частіше. Саме тому Bosch пропонує вбудовувані прилади Серії 8 у непідвладних часу версіях – ColorGlass. Такі прилади представлені в кольорах Artic White і Volcano Black. Завдяки ідеальному поєднанню скла і металу ця техніка бездоганно пасуватиме до будь-яких меблів і стане родзинкою на Вашій кухні. Фасади ColorGlass характеризуються винятковою стійкістю до ударів і практичністю у догляді.

Сенсорний TFT-дисплей
Вам завжди доступні повний огляд всіх функцій духової шафи і абсолютний контроль над ними. Перемикач Control-Ring і сенсорні TFT-дисплеї з високою роздільною здатністю роблять управління приладами надзвичайно легким. Чітке, яскраве зображення і корисні підказки супроводжують кожну маніпуляцію з приладом.

Іноді наші найкращі ідеї ховаються у шафі
Вбудовувані шафи для підігрівання посуду можуть робити набагато більше, ніж просто підтримувати їжу або посуд теплими. Вони підходять для томління м'яса, розморожування продуктів і ферментації тіста. Нові вбудовувані шафи для підігрівання посуду Bosch можна встановлювати окремо або у тандемі з духовими шафами, компактними приладами і вбудовуваними автоматичними кавомашинами. Практична технологія Push & Pull забезпечує легкість відкривання, навіть коли обидві руки зайняті: просто натисніть на фасад.

Духові шафи з додаванням пари AddedSteam
Не обов'язково готувати з допомогою пари, можна додати її до традиційних режимів нагрівання. Смак страви стане насиченішим, а зовнішній вигляд – апетитним. Страва отримує хрумку скоринку і залишається соковитою всередині. Особливо доцільним є додавання пари під час випікання. А ще завдяки AddedSteam Ви можете розігріти раніше приготовану страву або напівфабрикати.

FullSteam - духові шафи з приготуванням за допомогою пари
Вперед на всіх парах - для повноти смаку! У духовій шафі-пароварці Серії 8 під час приготування на парі продукти зберігають свої вітаміни і аромат, маючи при цьому повноцінний і природний смак. Овочі залишаються хрусткими, а птиця і риба залишаються соковитими і ніжними. Ви можете готувати на парі навіть без додавання олії або жиру. За допомогою духової шафи-пароварки Серії 8 Ви можете приготувати кілька страв, використовуючи до трьох рівнів одночасно. Лосось зі спаржею і картопля з розмарином? Хочете потішити себе ще й десертом? Жодних проблем. Завдяки парі в духовці не відбувається змішування запахів – кожна страва зберігає свій первозданний смак.

Духові шафи з мікрохвилями
Страва приготується раніше, ніж Ви встигнете сервірувати стіл! Духові шафи Серії 8 з вбудованою мікрохвильовою піччю дозволяють заощадити час на приготування будь-якої страви. Якщо Ви хочете щось підсмажити, запекти або просто підігріти, продумане поєднання класичного нагрівання і мікрохвиль допоможе досягти відмінних результатів за лічені хвилини. Деякі страви можна приготувати навіть вдвічі швидше!

Максимальна функціональність
В асортименті духових шаф Серії 8 є прилади з інтегрованою мікрохвильовою піччю і додаванням пари AddedSteam. Такі прилади мають 14 видів нагрівання, частину з яких можна комбінувати з парою та/або мікрохвилями.

Види нагрівання
По-справжньому бездоганне випікання і обсмажування вимагають не лише ідеальної температури, але і відповідного виду нагрівання, як-от 4D-гаряче повітря, томління чи, навіть, сушіння. Духові шафи Серії 8 мають до 15 різних режимів нагрівання, що забезпечують чудовий результат незалежно від складності обраного рецепту. Не має значення, що саме Ви готуєте, шедеври високої кухні чи просту щоденну їжу, якість і бездоганний результат – гарантовано.

Вид нагрівання 4D-гаряче повітря
4D-гаряче повітря дозволяє розташувати страву на будь-якому рівні від першого до четвертого – результат завжди буде відмінним. Така можливість забезпечується застосуванням нового безщіткового BLDC-двигуна для обертання конвекційного вентилятора. Напрямок обертання змінюється для рівномірного розподілу тепла на кожному з рівнів. І це ще не все: за допомогою системи 4D -гаряче повітря можна випікати і обсмажувати різні страви на чотирьох рівнях одночасно. Фантастика! Спробуйте і переконайтеся у відмінній якості страв на кожному з рівнів.

Меню Assist
Перша колекція рецептів у вигляді духової шафи! Ви можете переглянути безліч куховарських книг і старих сімейних рецептів, так і не знайшовши точної інформації про температуру або час приготування. Завдяки меню Assist з кольоровою анімацією на дисплеї Вам більше не доведеться про це турбуватися: просто виберіть бажану страву на панелі управління, і духова шафа автоматично встановить найбільш вдалий режим нагрівання, ідеальну температуру і час приготування. Звичайно, Ви зможете з тією ж легкістю встановити ці параметри самостійно або змінити їх.

Сенсор випікання PerfectBake
Випікання ще ніколи не було таким простим. Сенсор випікання PerfectBake постійно вимірює концентрацію кисню в духовій шафі, розраховує рівень вологості і автоматично регулює процес випікання. Вам більше не доведеться встановлювати та контролювати безліч параметрів, – все це під пильним наглядом сенсору PerfectBake. Просто виберіть тип страви і натисніть кнопку Start. Все інше духова шафа зробить за Вас. Результат - чудово випечений хліб з ароматною скоринкою, запашний кекс або пиріг.

AutoPilot
Автоматичні програми AutoPilot для приготування різних страв у закритому посуді роблять можливим отримання гарантовано високого результату під час готування багатьох популярних страв. Збережена у пам‘яті приладу програма забезпечує вибір оптимального режиму нагрівання і потрібного часу приготування.

Досконалість на кожному рівні
Духові шафи Серії 8 оснащуються різними системами напрямних для зручності встановлення і виймання дек. Базовий варіант – навісні напрямні з п'ятьма рівнями для розміщення дек.

Телескопічні напрямні
допоможуть зручно і безпечно користуватися деками під час готування улюблених страв. У приладах Серії 8 телескопічні напрямні можуть розташовуватися на 1-му, 2-х чи 3-х рівнях, залежно від моделі. Прилади з піролізом укомплектовані напрямними, які не треба знімати під час піролітичного очищення! А в духових шафах з парою або мікрохвилями телескопічні напрямні підходять для використання в режимах пароварки і мікрохвиль.

Дверцята з амортизаторами
Дверцята приладів Серії 8 оснащені амортизаторами SoftOpen & SoftClose, завдяки яким вони м'яко і безшумно відкриваються і закриваються.

Піролітичне самоочищення
Піроліз є найефективнішою системою очищення духової шафи і приладдя без використання хімічних засобів для чищення. У режимі піролізу прилад нагрівається до ~ 480 ° C. Залежно від рівня забруднення можна вибрати один з трьох режимів очищення. Всі забруднення від приготування страв вигорають, залишається лише трохи попелу, який легко видалити вологою ганчіркою.

Самоочищення EcoClean
Коли в духовій шафі щось випікається або смажиться, спеціальне покриття, що складається з мікроскопічних керамічних частинок, нанесене безпосередньо на внутрішні стінки, вбирає жир і забруднення й руйнує їх за допомогою процесу окислення. Все, що Вам залишається зробити - це протерти поверхню внутрішньої камери приладу. Покриття EcoClean відновлюється щоразу, коли Ви нагріваєте духову шафу, і продовжує робити це протягом всього терміну служби приладу. Для видалення значних забруднень просто активуйте програму очищення Eco-Clean.

Блокування від дітей
Функція призначена для того, щоб випадкове увімкнення духової шафи або зміна налаштувань під час її роботи були неможливими. Просто натисніть і 4 секунди утримуйте кнопку «Ключ» для того, щоб заблокувати панель управління приладу.

Автоматичне захисне вимкнення
Більшість духових шаф оснащено автоматичною функцією захисного вимкнення. Якщо протягом певного часу до роботи приладу не вносяться зміни, то роботу приладу буде автоматично зупинено. Час, через який прилад автоматично вимикається, залежить від встановленої температури.

Термостійке вікно дверцят
Температура всередині духової шафи може досягати 300 °C під час приготування їжі і понад 480 °C в режимі піролітичного очищення. Для гарантування безпеки і запобігання опіків Bosch використовує спеціальне скління дверцят духової шафи, що нараховує від двох до чотирьох листів скла, що відводять тепло. Чотиришарове скління забезпечує температуру зовнішнього скла до 30 °C, а тришарове - до 40 °C (після роботи приладу у режимі «Верхнє/нижнє нагрівання» при 200 °C).

Термометр для м’яса PerfectRoast
Різдвяна індичка, великоднє ягня або недільна печеня – з багатоточковим термощупом PerfectRoast Ви кожного разу отримаєте чудовий результат. Зовсім як у професійного кухаря і без особливих зусиль. Кілька високочутливих термосенсорів визначають температуру в товщі шматка м’яса або тушки птиці з точністю до градуса, гарантуючи чудові результати. Термощуп PerfectRoast можна використовувати не лише для традиційних режимів нагрівання, але і під час використання комбінованих режимів з парою або мікрохвилями.

Яскраве освітлення
Залежно від моделі духові шафи Серії 8 оснащуються галогенним або світлодіодним освітленням. Світлодіодні модулі забезпечують найяскравіше і найрівномірніше світло, відрізняються високою енергоефективністю і мають найдовший термін служби. У деяких приладах преміум-класу світлодіодні модулі розташовані не лише згори, а й на бічних стінках приладу, що забезпечує освітлення страв на кожному рівні. Це особливо зручно у разі одночасного приготування на декількох деках.

Сушіння
Режим сушіння є здоровою альтернативою придбання сухофруктів у супермаркеті. Якщо Вам потрібні сушені яблука для приготування мюслі або сушені помідори для італійської закуски, – наша духова шафа Серії 8 бездоганно впорається з таким завданням. Крім цього Ви можете бути певні, що жодні шкідливі хімічні домішки ніколи не потраплять до Вашої тарілки, адже Ви все приготували самостійно.

Ще більша функціональність для здійснення Ваших кулінарних мрій

Відкрийте нові деталі серії 8. Ваші страви будуть мати надзвичайний смак. Вам достатньо лише повернути кільце управління.

Автоматичні програми AutoPilot
дозволяють автоматично налаштувати хід програми, забезпечуючи при цьому оптимальний режим приготування для обраної страви – ростбіфа, птиці, овочевої запіканки чи риби. Потрібно лише зазначити вагу продукту і натиснути кнопку «Старт». Вид нагрівання, температура та час будуть автоматично відрегульовані програмою. У духових шафах Bosch пропонується до 85 автоматичних програм.

Енергоспоживання
Енергоспоживання приладу A-30% означає, що Ваша духова шафа на 30% економніша, ніж граничні показники енергоспоживання класу A.

Дверцята з механізмом плавного зачинення SoftClose та плавного відчинення SoftOpen
Технологія плавного зачинення та відчинення шухляд в кухонних меблях набула неабиякої популярності. Тепер цією технологією оснащені духові шафи Bosch. Інтегрований механізм SoftClose автоматично зачинить прилад – легко та плавно, надійно та тихо. Завдяки рівномірному руху не перекинеться жоден посуд та не розіллється жодна страва.

Телескопічні напрямні.
Наші духові шафи оснащені системами повністю висувних три- чи дворівневих телескопічних напрямних. Різна довжина напрямних робить використання духової шафи ще зручнішим. Телескопічні напрямні з функцією «Стоп» від Bosch гарантують ще більше комфорту та дозволяють покласти посуд та зачинити дверцята навіть однією рукою. Більш того, відтепер немає потреби виймати телескопічні напрямні перед активацією процесу піролізу, оскільки вони є стійкими до дії високих температур.

Варіанти освітлення
Духові шафи залежно від від моделі оснащено галогенним або світлодіодним освітленням. Світлодіоди будуть слугувати Вам довгий час та радувати око приємним світлом без відблисків. Завдяки боковому світлодіодному освітленню Ви зможете освітити окремі рівні духової шафи. Особливо така опція стане у нагоді, якщо Ви випікаєте страви одночасно на декількох деках.

Не всі прилади оснащені представленими технологіями.

Духові шафи XXL
Нові духові шафи XXL з вражаючим внутрішнім об’ємом 71 л та збільшеною площею дек дозволять готувати ще більше страв одночасно чи запекти надзвичайно велику печеню. Втім збільшений об’єм не лише додає зручності у користуванні приладом, а й дозволяє приготувати ще смачніші страви, адже більша відстань між рівнями встановлення дек забезпечує кращу циркуляцію гарячого повітря всередині духової шафи, а, отже, кожен продукт запікатиметься рівномірно.

Бути у тренді – це добре. А встановлювати тренди – ще краще
Наші прилади ColorGlass у сучасних модних кольорах «полярний білий» і «вулканічний чорний» стануть ошатною прикрасою Вашої кухні.

Нові дверцята духових шаф Bosch: ще вищий рівень безпеки для Вас і Вашої родини
Духові шафи Bosch відповідають найвищим стандартам безпеки. Втім, наші інженери не зупиняються на досягнутому та невпинно прагнуть до досконалості. Так, їм вдалося знизити максимальну температуру дверцят духової шафи на 10°C, – тепер вона сягає лише 30°C*. Таке вдосконалення стало можливим завдяки підвищенню продуктивності вентиляції всередині духової шафи.

4D гаряче повітря.
За допомогою функції «4D-гаряче повітря» Ви можете довільно розміщувати Ваші страви одразу на чотирьох рівнях. При цьому чудовий результат готування гарантовано. Про це подбає нова система роботи вентилятора, який декілька разів змінює напрям обертання під час роботи, тим самим рівномірно розподіляючи тепло на всіх рівнях. Але і це ще не все: завдяки функції «4D Гаряче повітря» Ви можете випікати та піддавати термообробці страви на 4 рівнях одночасно – все заради забезпечення неодмінно ідеальних результатів від першого до останнього дека.

Рівень температури у центральній частині вікна після роботи духової шафи протягом години у режимі «верхнє/нижнє нагрівання» при 180 °C.

Панель управління, що інтуїтивно «веде» Вас до правильних налаштувань...

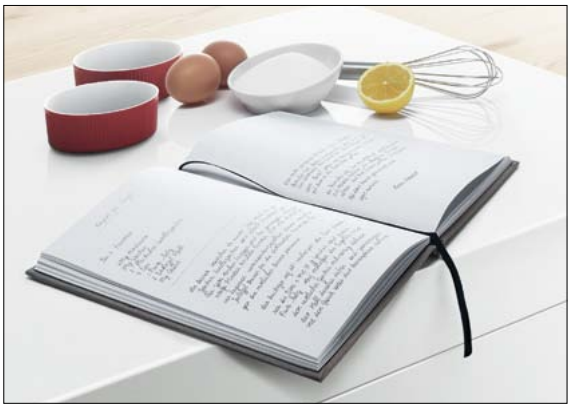

Функція Assist

У кулінарних книгах і родинних рецептах зрідка можна знайти насправді точні дані щодо температури та часу приготування. Але завдяки функції Bosch Assist відтепер це не проблема: просто виберіть потрібну страву, і духова шафа автоматично налаштує ідеальний режим нагрівання, температуру та час приготування. Звичайно, ці налаштування можна виконувати і вручну.

Термощуп PerfectRoast

Термощуп PerfectRoast допоможе зробити будь-яку страву довершеною, немов її приготував справжній професіонал. Але для цього Вам знадобиться набагато менше зусиль. Завдяки трьом високочутливим точкам заміру температури термощуп визначає з точністю до градуса температуру всередині продукту і відповідно до вимірювань коригує час приготування. Таке максимально точне вимірювання гарантує чудові результати запікання.

Датчик випікання PerfectBake

Випікання ще ніколи не було настільки простим: завдяки надзвичайно точному датчику випікання PerfectBake духова шафа постійно вимірює рівень вологи у внутрішній камері і повністю автоматично регулює всі налаштування. Для цього потрібно лише вибрати відповідний тип страв и натиснути кнопку «Старт». Результат: чудові пироги, хліб, печиво та здоба.

...і дизайн, що задовольнить будь-які смаки

Інтуїтивне кільце управління

Легкого обертання інтуїтивного кільця на панелі управління достатньо, щоб виконати всі налаштування. Корисні піктограми та інформаційні повідомлення всередині кільця управління, а також текстовий TFT-дисплей із високою роздільною здатністю надають усі важливі відомості у зручному вигляді. Тому Ви ніколи не втратите контроль, а процес приготування страв завжди буде легким.

Додаткові функції для випікання

Ми поєднали для Вас найкращі якості класичної духової шафи з перевагами мікрохвильової печі. При цьому догляд і чищення залишаються настільки ж простими та зручними, як Ви вже звикли очікувати від техніки Bosch.

Духові шафи з мікрохвильовим режимом
Завдяки духовим шафам серії 8 із мікрохвильовим режимом будь-яка страва одразу ж потрапить до переліку Ваших улюблених. Незалежно від того, чи хочете Ви щось швидко засмажити, спекти або просто розігріти, завдяки продуманому поєднанню традиційних режимів нагрівання та додаткового мікрохвильового режиму, Ви за короткий час отримаєте бездоганні результати приготування.

Духові шафи з функцією готування на парі
Якщо під час готування страв з використанням класичного режиму нагрівання увімкнути функцію приготування на парі, страва безперервно й автоматично буде піддаватися дії гарячої водяної пари. Завдяки цьому печеня завжди буде соковитою всередині та приємно хрусткою ззовні, а хліб отримає ідеальну золотисту скоринку. Крім того наші духові шафи з функцію готування на парі можна використовувати також для класичного готування на парі овочів і риби.

Духові шафи з функцією додаткової пари
Страви, що готуються у класичних режимах нагрівання, стануть ще краще, якщо до камери духової шафи час від часу подаватиметься пара. Саме для цього використовується автоматична функція додаткової пари.
Просто активуйте цю функцію ще до початку приготування, розігрівання страв, сходження тіста, випікання або смаження. Функцію додаткової пари можна регулювати вручну, обираючи різні ступені інтенсивності.

Огляд видів нагрівання

Для досягнення чудових результатів випікання та смаження недостатньо лише ідеальної температури. Відповідний режим нагрівання відіграє не менш важливу роль. Духові шафи серії 8 пропонують Вам до 15 різноманітних режимів нагрівання. Тепер Ви зможете приготувати Ваші улюблені страви ще швидше та краще.

Новинка

4D гаряче повітря

За допомогою функції «4D-гаряче повітря» Ви зможете довільно розміщувати Ваші страви одразу на 4 рівнях, – результат завжди буде чудовим. Про це подбає новий режим роботи вентилятора, який декілька разів змінює напрямок обертання під час роботи, тим самим рівномірно розподіляючи тепло на всіх рівнях. Але і це ще не все: завдяки функції «4D-гаряче повітря» Ви можете випікати та піддавати термообробці страви на 4 рівнях одночасно, – все заради забезпечення ідеальних результатів від першого до останнього дека.

Гаряче повітря Eco

За допомогою функції «Гаряче повітря Eco» ми покращили, що найчастіше використовується у домогосподарствах режим нагрівання «Конвекція». Вентилятор рівномірно розподіляє тепло у камері духової шафи, заощаджуючи тим самим електроенергію. Цей режим використовується для випікання та смаження лише на одному рівні (наприклад, для готування пирогів, пудингів, м'ясних і заморожених страв).

Новинка

Верхнє та нижнє нагрівання Eco

Окрім класичного верхнього та нижнього нагрівання, Ви можете тепер використовувати новий економічний режим нагрівання.Так, Ви можете готувати завжди бездоганні бісквіти, кекси, делікатні дрібні тістечка, хліб і булочки, заощаджуючи при цьому електроенергію.

Новинка

Сушіння

Нова функція «Сушіння» – це здорова альтернатива купівлі сухофруктів у супермаркеті. Якщо Вам потрібні, наприклад, сухі яблука для мюслі або засушені томати для приготування пасти, Ваша духова шафа легко впорається з цим завданням. І при цьому продукти будуть дуже смачними й не міститимуть різних шкідливих домішок, наприклад, сірки.

Верхнє/нижнє нагрівання

Цей класичний вид нагрівання дозволить ідеально запекти тістечка у формах чи приготувати надзвичайно смачний бісквіт.

Нижнє нагрівання

Ідеальний вид нагрівання для приготування страв на водяній бані чи для засмаження до хрусткої скоринки знизу.

Попереднє нагрівання

Ця функція підтримує Ваші страви у теплому стані до того, як Ви подасте їх на стіл. Вона також допоможе розігріти посуд перед сервіруванням.

Розігрівання

Ця функція дозволяє дуже дбайливо розігрівати страви, зберігаючи їх смакові властивості.

Гриль малої / великої площі нагрівання

Оптимальне рішення для запікання чи смаження на грилі пласких продуктів, як-от стейки, риба, тости. Потужність гриля регулюється залежно від виду продукту.

Режим «Піца»

Поєднання нижнього нагрівання та гарячого повітря – оптимальне рішення для приготування заморожених страв, наприклад, піци.

Томління

Дбайливий та повільний режим готування з підтримкою постійної температури 85°C, наприклад, для готування ніжних овочів або птиці.

Розморожування

Вид нагрівання для дбайливого розморожування м’яса, птиці, риби, хліба та випічки.

Інфрачервоний гриль + конвекція

Чудово підходить для приготування на грилі цілої птиці чи великих шматків м’яса.

Інтенсивне нагрівання

Комбінація верхнього та нижнього нагрівання для найкращих результатів випічки з хрусткою скоринкою знизу та соковитою начинкою, як-от тарт фламбе або сирні пироги.

Ще більше комфорту, адже тепер не потрібно чистити духову шафу

Під час самоочищення (піролізу) температура у камері Вашої духової шафи піднімається до 480°C, і увесь бруд всередині приладу перетворюється на попіл, а з новими піролітичними системами Bosch ще й за умови економного використання електроенергії.

Піролітичне очищення
Відтепер немає необхідності у виснажливому, довготривалому чищенні – одним натисканням кнопки духова шафа очищується автоматично. Під час самоочищення температура у внутрішній камері піднімається до 480°C, і увесь бруд всередині неї перетворюється на попіл, який потім можна легко витерти вологою ганчіркою.

Система очищення EcoClean
Спеціальне керамічне покриття внутрішніх стінок духової шафи зводить забруднення до мінімуму вже під час готування, адже самоочищення поверхонь внутрішньої камери починається вже за температури 80°C. Така система самоочищення не втрачає своїх властивостей та функціонує протягом всього терміну експлуатації приладу. Завдяки цьому Ви отримаєте зменшення небажаних запахів до 80% під час випікання та смаження залежно від ступеня забруднення.

Емаль GranitEmail
Це особливе покриття камери духової шафи та додаткового приладдя забезпечить легке чищення духової шафи протягом всього часу користування приладом. Саме завдяки емалі Ваш прилад має таку бездоганно гладеньку, стійку до механічних пошкоджень та дії кислот поверхню. На сторожі чистоти та економії Вашого вільного часу також стоїть повністю скляна внутрішня поверхня дверцят. Велика скляна пластина зі внутрішнього боку дверцят є абсолютно рівною – чистити її надзвичайно легко. Дверцята також можна використовувати як тимчасову підставку для посуду зі стравою.

menu
Reinigingsfunctie
EcoClean Direct
00h 00m

Духові шафи

Серія | 2

A

A

A

HBN211E4 Нержавіюча сталь

ТИП ДУХОВОЇ ШАФИ ТА СИСТЕМА НАГРІВАННЯ
- Система нагрівання Multifunktion (4 види нагрівання гаряче повітря, Vario-гриль великої площі нагрівання, гриль з конвекцією, верхнє/нижнє нагрівання)
- Внутрішній об'єм: 67 л

ДИЗАЙН
- Духова шафа з покриттям емаль коричневого кольору

ОЧИЩЕННЯ
- Повністю скляна внутрішня поверхня дверцят

КОМФОРТ
- Дверцята з можливістю демонтажу для зручності у чищенні
- Внутрішнє освітлення
- Вентилятор охолодження
- Механічний таймер

СИСТЕМА ВИСУВНОГО МЕХАНІЗМУ
- Телескопічні напрямні як додаткове приладдя

ТУРБОТА ПРО НАВКОЛИШНЄ СЕРЕДОВИЩЕ/БЕЗПЕКА
- 10% (0.89 кВт/г), ніж стандартний показник (0.99 кВт/г), який використовується для визначення класу енергоспоживання A

ПІДКЛЮЧЕННЯ
- Потужність Підключення 2,8 кВт
- Кабель зі штепселем

Розміри ніші (ВхШхГ): 575-597x560-568x550 мм
Розміри приладу (ВхШхГ): 595x595x548 мм

HBN301E2Q Нержавіюча сталь

ТИП ДУХОВОЇ ШАФИ ТА СИСТЕМА НАГРІВАННЯ
- Система нагрівання Multifunktion (5 види нагрівання нижнє нагрівання, гриль з конвекцією, верхнє/нижнє нагрівання, 3D-гаряче повітря, Vario-гриль великої площі нагрівання)
- Точне поградусне регулювання температури у діапазоні 30 °C - 270 °C
- Внутрішній об'єм: 66 л

ДИЗАЙН
- Духова шафа з покриттям емаль коричневого кольору

ОЧИЩЕННЯ
- Повністю скляна внутрішня поверхня дверцят

КОМФОРТ
- Дверцята з можливістю демонтажу для зручності у чищенні
- Внутрішнє освітлення
- Вентилятор охолодження

СИСТЕМА ВИСУВНОГО МЕХАНІЗМУ
- Телескопічні напрямні як додаткове приладдя

ШВИДКІСТЬ РОБОТИ
- Швидке розігрівання
- Система висувного механізму
- Телескопічні напрямні як додаткове приладдя

ТУРБОТА ПРО НАВКОЛИШНЄ СЕРЕДОВИЩЕ/БЕЗПЕКА
- Клас енергоспоживання: A

ПІДКЛЮЧЕННЯ
- Потужність Підключення 3.6 кВт
- Кабель зі штепселем (1,00 m)

Розміри ніші (ВхШхГ): 575-597x560-568x550 мм
Розміри приладу (ВхШхГ): 595x595x548 мм

HBN211S4 Чорний

ТИП ДУХОВОЇ ШАФИ ТА СИСТЕМА НАГРІВАННЯ
- Система нагрівання Multifunktion (4 види нагрівання гаряче повітря, Vario-гриль великої площі нагрівання, гриль з конвекцією, верхнє/нижнє нагрівання)
- Точне поградусне регулювання температури у діапазоні 30 °C - 270 °C
- Внутрішній об'єм: 66 л

ДИЗАЙН
- Духова шафа з покриттям емаль коричневого кольору

ОЧИЩЕННЯ
- Повністю скляна внутрішня поверхня дверцят

КОМФОРТ
- Дверцята з можливістю демонтажу для зручності у чищенні
- Внутрішнє освітлення
- Вентилятор охолодження
- Механічний таймер

СИСТЕМА ВИСУВНОГО МЕХАНІЗМУ
- Телескопічні напрямні як додаткове приладдя

ТУРБОТА ПРО НАВКОЛИШНЄ СЕРЕДОВИЩЕ/БЕЗПЕКА
- 10% (0.89 кВт/г), ніж стандартний показник (0.99 кВт/г), який використовується для визначення класу енергоспоживання A

ПІДКЛЮЧЕННЯ
- Потужність Підключення 2,8 кВт
- Кабель зі штепселем

Розміри ніші (ВхШхГ): 575-597x560-568x550 мм
Розміри приладу (ВхШхГ): 595x595x548 мм

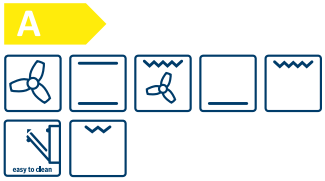

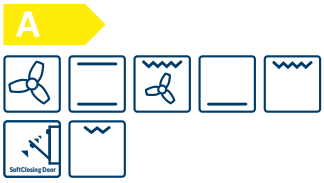

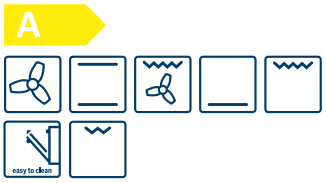

HBN211W0J Білий

ТИП ДУХОВОЇ ШАФИ ТА СИСТЕМА НАГРІВАННЯ
- Система нагрівання Multifunktion (6 види нагрівання гаряче повітря, Vario-гриль великої площі нагрівання, гриль з конвекцією, верхнє/нижнє нагрівання)
- Точне поградусне регулювання температури у діапазоні 30 °C - 270 °C
- Внутрішній об'єм: 66 л

ДИЗАЙН
- Духова шафа з покриттям емаль коричневого кольору

ОЧИЩЕННЯ
- Повністю скляна внутрішня поверхня дверцят

КОМФОРТ
- Дверцята з можливістю демонтажу для зручності у чищенні
- Внутрішнє освітлення
- Вентилятор охолодження
- Механічний таймер

СИСТЕМА ВИСУВНОГО МЕХАНІЗМУ
- Телескопічні напрямні як додаткове приладдя

ТУРБОТА ПРО НАВКОЛИШНЄ СЕРЕДОВИЩЕ/ БЕЗПЕКА
- 10% (0.89 кВт-г), ніж стандартний показник (0.99 кВт-г), який використовується для визначення класу енергоспоживання A

ПІДКЛЮЧЕННЯ
- Потужність Підключення 2,8 кВт
- Кабель зі штепселем

Розміри ніші (ВхШхГ): 575-597x560-568x550 мм
Розміри приладу (ВхШхГ): 595x595x548 мм

HBN231E4Q Нержавіюча сталь

ТИП ДУХОВОЇ ШАФИ ТА СИСТЕМА НАГРІВАННЯ
- Система нагрівання Multifunktion (6 видів нагрівання верхнє/нижнє нагрівання, нижнє нагрівання, гриль з конвекцією, гаряче повітря, Vario-гриль великої площі нагрівання, Vario-гриль малої площі нагрівання)
- Внутрішній об'єм: 66 л

ДИЗАЙН
- Духова шафа з покриттям емаль коричневого кольору

ОЧИЩЕННЯ
- Повністю скляна внутрішня поверхня дверцят

КОМФОРТ
- Дверцята з можливістю демонтажу для зручності у чищенні
- Внутрішнє освітлення
- Вентилятор охолодження
- Електронний годинник

СИСТЕМА ВИСУВНОГО МЕХАНІЗМУ
- Телескопічні напрямні як додаткове приладдя

ТУРБОТА ПРО НАВКОЛИШНЄ СЕРЕДОВИЩЕ/БЕЗПЕКА
- Функція «Блокування від дітей»
- 10% (0.89 кВт/г), ніж стандартний показник (0.99 кВт/г), який використовується для визначення класу енергоспоживання A

ПІДКЛЮЧЕННЯ
- Потужність Підключення 2,8 кВт
- Кабель зі штепселем

Розміри ніші (ВхШхГ): 575-597x560x550 мм
Розміри приладу (ВхШхГ): 595x595x548 мм

HBN239E4 Нержавіюча сталь

ТИП ДУХОВОЇ ШАФИ ТА СИСТЕМА НАГРІВАННЯ
- Система нагрівання Multifunktion (6 видів нагрівання Vario-гриль малої площі нагрівання, Vario-гриль великої площі нагрівання, гаряче повітря, гриль з конвекцією, верхнє/нижнє нагрівання, нижнє нагрівання)
- Точне поградусне регулювання температури у діапазоні 50 °C - 270 °C
- Внутрішній об'єм: 66 л

ДИЗАЙН
- Поверхня внутрішньої камери: емаль коричневого кольору

ОЧИЩЕННЯ
- Повністю скляна внутрішня поверхня дверцят
- Дверцята з можливістю демонтажу для зручності у чищенні
- Внутрішнє освітлення
- Вентилятор охолодження

КОМФОРТ
- Електронний годинник
- Функція «Блокування від дітей»

СИСТЕМА ВИСУВНОГО МЕХАНІЗМУ
- Одноріневі телескопічні напрямні

ТУРБОТА ПРО НАВКОЛИШНЄСЕРЕДОВИЩЕ/ БЕЗПЕКА
- Клас енергоспоживання: A

ПІДКЛЮЧЕННЯ
- Потужність Підключення 2.8 кВт
- Кабель зі штепселем (1,00 m)

Розміри ніші (ВхШхГ): 575-597 x 560 x 550 мм
Розміри приладу (ВхШхГ): 595 мм x 595 мм x 548 мм

Духові шафи

Серія | 2

HBN231S4 Чорний

ТИП ДУХОВОЇ ШАФИ ТА СИСТЕМА НАГРІВАННЯ
- Система нагрівання Multifunktion (6 видів нагрівання Vario-гриль великої площі нагрівання, гаряче повітря, гриль з конвекцією, нижнє нагрівання, верхнє/нижнє нагрівання, Vario-гриль малої площі нагрівання)
- Точне поградусне регулювання температури у діапазоні 50 °C - 270 °C
- Внутрішній об'єм: 66 л

ДИЗАЙН
- Поверхня внутрішньої камери: емаль коричневого кольору

ОЧИЩЕННЯ
- Повністю скляна внутрішня поверхня дверцят
- Дверцята з можливістю демонтажу для зручності у чищенні
- Внутрішнє освітлення
- Вентилятор охолодження

КОМФОРТ
- Електронний годинник
- Функція «Блокування від дітей»

СИСТЕМА ВИСУВНОГО МЕХАНІЗМУ
- Духова шафа з телескопічними напямними

ТУРБОТА ПРО НАВКОЛИШНЄСЕРЕДОВИЩЕ/ БЕЗПЕКА
- Клас енергоспоживання: A

ПІДКЛЮЧЕННЯ
- Потужність Підключення 2.8 кВт
- Кабель зі штепселем (1,00 m)

Розміри ніші (ВхШхГ): 575-597 x 560 x 550 мм
Розміри приладу (ВхШхГ): 595 x 595 x 548 мм

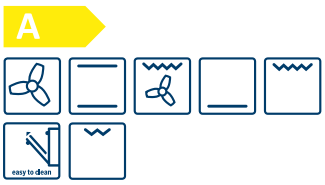

HBN231W4 Білий

ТИП ДУХОВОЇ ШАФИ ТА СИСТЕМА НАГРІВАННЯ
- Система нагрівання Multifunktion (6 видів нагрівання Vario-гриль великої площі нагрівання, гаряче повітря, гриль з конвекцією, нижнє нагрівання, верхнє/нижнє нагрівання, Vario-гриль малої площі нагрівання)
- Точне поградусне регулювання температури у діапазоні 50 °C - 270 °C
- Внутрішній об'єм: 66 л

ДИЗАЙН
- Поверхня внутрішньої камери: емаль коричневого кольору

ОЧИЩЕННЯ
- Повністю скляна внутрішня поверхня дверцят
- Дверцята з можливістю демонтажу для зручності у чищенні
- Внутрішнє освітлення
- Вентилятор охолодження

КОМФОРТ
- Електронний годинник
- Функція «Блокування від дітей»

СИСТЕМА ВИСУВНОГО МЕХАНІЗМУ
- Духова шафа з телескопічними напямними

ТУРБОТА ПРО НАВКОЛИШНЄСЕРЕДОВИЩЕ/ БЕЗПЕКА
- Клас енергоспоживання: A

ПІДКЛЮЧЕННЯ
- Потужність Підключення 2.8 кВт
- Кабель зі штепселем (1,00 m)

Розміри ніші (ВхШхГ): 575-597x560-568x550 мм
Розміри приладу (ВхШхГ): 595x595x548 мм

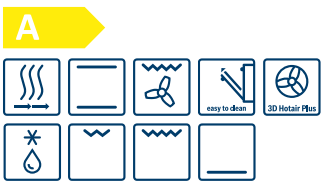

HBN551E1Q Нержавіюча сталь

ТИП ДУХОВОЇ ШАФИ ТА СИСТЕМА НАГРІВАННЯ
- Система нагрівання Multifunktion (8 видів нагрівання верхнє/нижнє нагрівання, нижнє нагрівання, гриль з конвекцією, 3D-гаряче повітря, Vario-гриль великої площі нагрівання, Vario-гриль малої площі нагрівання, Піца, розморожування)
- Точне поградусне регулювання температури у діапазоні 30 °C - 270 °C
- Внутрішній об'єм: 66

ДИЗАЙН
- Духова шафа з покриттям емаль коричневого кольору
- Утоплювані поворотні перемикачі

ОЧИЩЕННЯ
- Задня стінка з покриттям ecoClean
- Повністю скляна внутрішня поверхня дверцят

КОМФОРТ
- Дверцята з можливістю демонтажу для зручності у чищенні
- Внутрішнє освітлення
- Вентилятор охолодження
- Електронний годинник
- Функція «Швидке розігрівання»

СИСТЕМА ВИСУВНОГО МЕХАНІЗМУ
- Телескопічні напрямні як додаткове приладдя

ТУРБОТА ПРО НАВКОЛИШНЄ СЕРЕДОВИЩЕ/БЕЗПЕКА
- Функція «Блокування від дітей»

ПІДКЛЮЧЕННЯ
- Потужність Підключення 2,9 кВт
- Кабель зі штепселем

Розміри ніші (ВхШхГ): 575-597 x 560 x 550 мм
Розміри приладу (ВхШхГ): 595 x 595 x 548 мм

Духові шафи

Серія | 2

A

HBN551S1Q Чорний

ТИП ДУХОВОЇ ШАФИ ТА СИСТЕМА НАГРІВАННЯ
- Система нагрівання Multifunktion (8 видів нагрівання верхнє/нижнє нагрівання, нижнє нагрівання, гриль з конвекцією, 3D-гаряче повітря, Vario-гриль великої площі нагрівання, Vario-гриль малої площі нагрівання, Піца, розморожування)
- Точне поградусне регулювання температури у діапазоні 30 °C - 270 °C
- Внутрішній об'єм: 66

ДИЗАЙН
- Духова шафа з покриттям емаль коричневого кольору
- Утоплювані поворотні перемикачі

ОЧИЩЕННЯ
- Задня стінка з покриттям ecoClean
- Повністю скляна внутрішня поверхня дверцят

КОМФОРТ
- Дверцята з можливістю демонтажу для зручності у чищенні
- Внутрішнє освітлення
- Вентилятор охолодження
- Електронний годинник
- Функція «Швидке розігрівання»

СИСТЕМА ВИСУВНОГО МЕХАНІЗМУ
- Телескопічні напрямні як додаткове приладдя

ТУРБОТА ПРО НАВКОЛИШНЄ СЕРЕДОВИЩЕ/БЕЗПЕКА
- Функція «Блокування від дітей»

ПІДКЛЮЧЕННЯ
- Потужність Підключення 2,9 кВт
- Кабель зі штепселем

Розміри ніші (ВхШхГ): 575-597x560-568x550 мм
Розміри приладу (ВхШхГ): 595x595x548 мм

Духові шафи

Серія | 2

A

HBN559E1Q Нержавіюча сталь

ТИП ДУХОВОЇ ШАФИ ТА СИСТЕМА НАГРІВАННЯ
- Система нагрівання Multifunktion (8 видів нагрівання верхнє/нижнє нагрівання, нижнє нагрівання, гриль з конвекцією, 3D-гаряче повітря, Vario-гриль великої площі нагрівання, Vario-гриль малої площі нагрівання, Піца, розморожування)
- Точне поградусне регулювання температури у діапазоні 30 °C - 270 °C
- Внутрішній об'єм: 66 л

ДИЗАЙН
- Духова шафа з покриттям емаль коричневого кольору
- Утоплювані поворотні перемикачі

ОЧИЩЕННЯ
- Задня стінка з покриттям ecoClean
- Повністю скляна внутрішня поверхня дверцят

КОМФОРТ
- Дверцята з можливістю демонтажу для зручності у чищенні
- Внутрішнє освітлення
- Вентилятор охолодження
- Електронний годинник
- Функція «Швидке розігрівання»

СИСТЕМА ВИСУВНОГО МЕХАНІЗМУ
- Однорівневі телескопічні напрямні

ТУРБОТА ПРО НАВКОЛИШНЄ СЕРЕДОВИЩЕ/БЕЗПЕКА
- Функція «Блокування від дітей»

ПІДКЛЮЧЕННЯ
- Потужність Підключення 2,9 кВт
- Кабель зі штепселем

Розміри ніші (ВхШхГ): 575-597x560-568x550 мм
Розміри приладу (ВхШхГ): 595x595x548 мм

A

HBN559E1T Нержавіюча сталь

ТИП ДУХОВОЇ ШАФИ ТА СИСТЕМА НАГРІВАННЯ
- Система нагрівання Multifunktion (8 видів нагрівання верхнє/нижнє нагрівання, нижнє нагрівання, гриль з конвекцією, 3D-гаряче повітря, Vario-гриль великої площі нагрівання, Vario-гриль малої площі нагрівання, Піца, розморожування)
- Точне поградусне регулювання температури у діапазоні 30 °C - 270 °C
- Внутрішній об'єм: 66 л

ДИЗАЙН
- Духова шафа з покриттям емаль коричневого кольору
- Утоплювані поворотні перемикачіl

ОЧИЩЕННЯ
- Задня стінка з покриттям ecoClean
- Повністю скляна внутрішня поверхня дверцят

КОМФОРТ
- Дверцята з можливістю демонтажу для зручності у чищенні
- Внутрішнє освітлення
- Вентилятор охолодження
- Електронний годинник
- Функція «Швидке розігрівання»

СИСТЕМА ВИСУВНОГО МЕХАНІЗМУ
- Однорівневі телескопічні напрямні

ТУРБОТА ПРО НАВКОЛИШНЄ СЕРЕДОВИЩЕ/БЕЗПЕКА
- Функція «Блокування від дітей»

ПІДКЛЮЧЕННЯ
- Потужність Підключення 2,9 кВт
- Кабель зі штепселем

Розміри ніші (ВхШхГ): 575-597x560-568x550 мм
Розміри приладу (ВхШхГ): 595x595x548 мм

A

HBN559E3T Чорний

ТИП ДУХОВОЇ ШАФИ ТА СИСТЕМА НАГРІВАННЯ
- Система нагрівання Multifunktion (8 видів нагрівання верхнє/нижнє нагрівання, нижнє нагрівання, гриль з конвекцією, 3D-гаряче повітря, Vario-гриль великої площі нагрівання, Vario-гриль малої площі нагрівання, Піца, розморожування)
- Точне поградусне регулювання температури у діапазоні 30 °C - 270 °C
- Внутрішній об'єм: 66 л

ДИЗАЙН
- Духова шафа з покриттям емаль коричневого кольору
- Утоплювані поворотні перемикачі

ОЧИЩЕННЯ
- Задня стінка з покриттям ecoClean
- Повністю скляна внутрішня поверхня дверцят

КОМФОРТ
- Дверцята з можливістю демонтажу для зручності у чищенні
- Внутрішнє освітлення
- Вентилятор охолодження
- Електронний годинник
- Функція «Швидке розігрівання»

СИСТЕМА ВИСУВНОГО МЕХАНІЗМУ
- Однорівневі телескопічні напрямні

ШВИДКІСТЬ РОБОТИ
- Швидке розігрівання

ТУРБОТА ПРО НАВКОЛИШНЄ СЕРЕДОВИЩЕ/БЕЗПЕКА
- Функція «Блокування від дітей»

ПІДКЛЮЧЕННЯ
- Потужність Підключення 2,48 кВт
- Кабель завдовжки 0,95 м зі штепселем

Розміри ніші (ВхШхГ): 575-597x560- 568x550мм
Розміри приладу (ВхШхГ): 595x595x548 мм

BOSCH
BOSCH

Духові шафи

Серія | 6

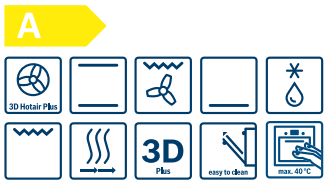

HBA23R150R Нержавіюча сталь

ТИП ДУХОВОЇ ШАФИ ТА СИСТЕМА НАГРІВАННЯ
- Система нагрівання Multifunktion 3D Plus (7 видів нагрівання верхнє/нижнє нагрівання, нижнє нагрівання, 3D-гаряче повітря Plus, гриль з конвекцією, Vario-гриль великої площі нагрівання, гриль малої площі нагрівання, розморожування)
- Внутрішній об'єм: 67 л

ДИЗАЙН
- Утоплювані поворотні перемикачі
- Духова шафа XXL з покриттям GranitEmail

ОЧИЩЕННЯ
- Повністю скляна внутрішня поверхня дверцят

КОМФОРТ
- Внутрішнє освітлення
- Вентилятор охолодження
- Електронний годинник

ШВИДКІСТЬ РОБОТИ
- Автоматичне швидке розігрівання

СИСТЕМА ВИСУВНОГО МЕХАНІЗМУ
- Однорівневі телескопічні напрямні

ТУРБОТА ПРО НАВКОЛИШНЄ СЕРЕДОВИЩЕ/БЕЗПЕКА
- Функція «Блокування від дітей»
- Максимальна температура нагрівання вікна: 40°C
- Енергоспоживання: A-20%; на 20% нижче (0.79 кВт/г), ніж стандартний показник (0.99 кВт/г), який використовується для визначення класу енергоспоживання A

ПІДКЛЮЧЕННЯ
- Потужність Підключення 3,5 кВт
- Кабель завдовжки 1,20 м зі штепселем

Розміри ніші (ВхШхГ): 575-597x560-568x550 мм
Розміри приладу (ВхШхГ): 595x595x548 мм

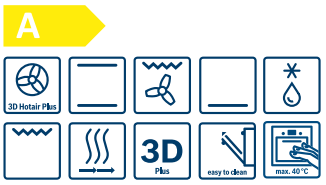

HBA23R160R Чорний

ТИП ДУХОВОЇ ШАФИ ТА СИСТЕМА НАГРІВАННЯ
- Система нагрівання Multifunktion 3D Plus (7 видів нагрівання верхнє/нижнє нагрівання, нижнє нагрівання, 3D-гаряче повітря Plus, гриль з конвекцією, Vario-гриль великої площі нагрівання, гриль малої площі нагрівання, розморожування)
- Внутрішній об'єм: 67 л

ДИЗАЙН
- Утоплювані поворотні перемикачі
- Духова шафа XXL з покриттям GranitEmail

ОЧИЩЕННЯ
- Повністю скляна внутрішня поверхня дверцят

КОМФОРТ
- Внутрішнє освітлення
- Вентилятор охолодження
- Електронний годинник

ШВИДКІСТЬ РОБОТИ
- Автоматичне швидке розігрівання

СИСТЕМА ВИСУВНОГО МЕХАНІЗМУ
- Однорівневі телескопічні напрямні

ТУРБОТА ПРО НАВКОЛИШНЄ СЕРЕДОВИЩЕ/БЕЗПЕКА
- Функція «Блокування від дітей»
- Максимальна температура нагрівання вікна: 40°C
- Енергоспоживання: A-20%; на 20% нижче (0.79 кВт/г), ніж стандартний показник (0.99 кВт/г), який використовується для визначення класу енергоспоживання A

ПІДКЛЮЧЕННЯ
- Потужність Підключення 3,5 кВт
- Кабель завдовжки 1,20 м зі штепселем

Розміри ніші (ВхШхГ): 575-597x560- 568x550 мм
Розміри приладу (ВхШхГ): 595x595x548 мм

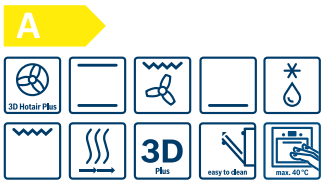

HBA23S150R Нержавіюча сталь

ТИП ДУХОВОЇ ШАФИ ТА СИСТЕМА НАГРІВАННЯ
- Система нагрівання Multifunktion 3D Plus (7 видів нагрівання верхнє/нижнє нагрівання, нижнє нагрівання, 3D-гаряче повітря Plus, гриль з конвекцією, Vario-гриль великої площі нагрівання, гриль малої площі нагрівання, розморожування)
- Внутрішній об'єм: 67 л

ДИЗАЙН
- Утоплювані поворотні перемикачі
- Духова шафа XXL з покриттям GranitEmail

ОЧИЩЕННЯ
- Повністю скляна внутрішня поверхня дверцят

КОМФОРТ
- Внутрішнє освітлення
- Вентилятор охолодження
- Електронний годинник

ШВИДКІСТЬ РОБОТИ
- Автоматичне швидке розігрівання

СИСТЕМА ВИСУВНОГО МЕХАНІЗМУ
- Дворівневі телескопічні напрямні

ТУРБОТА ПРО НАВКОЛИШНЄ СЕРЕДОВИЩЕ/БЕЗПЕКА
- Функція «Блокування від дітей»
- Максимальна температура нагрівання вікна: 40°C
- Енергоспоживання: A-20%; на 20% нижче (0.79 кВт/г), ніж стандартний показник (0.99 кВт/г), який використовується для визначення класу енергоспоживання A

ПІДКЛЮЧЕННЯ
- Потужність Підключення 3,5 кВт
- Кабель завдовжки 1,20 м зі штепселем

Розміри ніші (ВхШхГ): 575-597x560- 568x550 мм
Розміри приладу (ВхШхГ): 595x595x548 мм

Духові шафи

Серія | 6

HBG33B530 Кварц

ТИП ДУХОВОЇ ШАФИ ТА СИСТЕМА НАГРІВАННЯ
- Система нагрівання Multifunktion 3D Plus (8 видів нагрівання: верхнє/нижнє нагрівання, нижнє нагрівання, 3D-гаряче повітря Plus, гриль з конвекцією, Vario-гриль великої площі нагрівання, Vario-гриль малої площі нагрівання, розморожування, режим «Піца»)
- Внутрішній об'єм: 66 л

ДИЗАЙН
- Утоплювані поворотні перемикачі
- Духова шафа XXL з покриттям GranitEmail

ОЧИЩЕННЯ
- Задня стінка з покриттям ecoClean
- Повністю скляна внутрішня поверхня дверцят

КОМФОРТ
- Дверцята з механізмом плавного зачинення SoftClose
- Внутрішнє освітлення
- Вентилятор охолодження
- Відкидний елемент гриля
- Електронний годинник

ШВИДКІСТЬ РОБОТИ
- Автоматичне швидке розігрівання

СИСТЕМА ВИСУВНОГО МЕХАНІЗМУ
- Телескопічні напрямні як додаткове приладдя

ТУРБОТА ПРО НАВКОЛИШНЄ СЕРЕДОВИЩЕ/БЕЗПЕКА
- Функція «Блокування від дітей»
- Максимальна температура нагрівання вікна: 40°C
- Енергоспоживання: A-20%; на 20% нижче (0.79 кВт/г), ніж стандартний показник (0.99 кВт/г), який використовується для визначення класу енергоспоживання A

ПІДКЛЮЧЕННЯ
- Потужність Підключення 3,5 кВт
- Кабель завдовжки 1,20 м зі штепселем

Розміри ніші (ВхШхГ): 575-597x560-568x550 мм
Розміри приладу (ВхШхГ): 595x595x548 мм

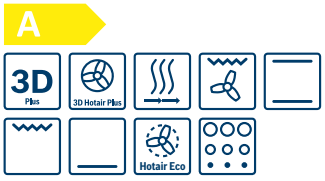

HBA63B255F Нержавіюча сталь

ТИП ДУХОВОЇ ШАФИ ТА СИСТЕМА НАГРІВАННЯ
- Система нагрівання Multifunktion 3D Plus (6 видів нагрівання верхнє/нижнє нагрівання, нижнє нагрівання, 3D-гаряче повітря Plus, Гаряче повітря Eco, гриль з конвекцією, Vario-гриль великої площі нагрівання)
- Внутрішній об'єм: 63 л

ДИЗАЙН
- Утоплювані поворотні перемикачі
- Духова шафа XXL з покриттям GranitEmail
- Піролітичне очищення
- Система самоочищення (піроліз)
- Повністю скляна внутрішня поверхня дверцят

КОМФОРТ
- Внутрішнє освітлення
- Вентилятор охолодження
- Електронний годинник
- Точне поградусне регулювання температури (від 50°C до 300°C)

ШВИДКІСТЬ РОБОТИ
- Автоматичне швидке розігрівання

СИСТЕМА ВИСУВНОГО МЕХАНІЗМУ
- Телескопічні напрямні як додаткове приладдя

ТУРБОТА ПРО НАВКОЛИШНЄ СЕРЕДОВИЩЕ/БЕЗПЕКА
- Функція «Блокування від дітей»
- Автоматичне захисне вимкнення
- Максимальна температура нагрівання вікна: 40°C, під час піролізу: 60° C
- Енергоспоживання: A-30%; на 30% нижче (0.66 кВт/г), ніж стандартний показник (0.99 кВт/г), який використовується для визначення класу енергоспоживання A

ПІДКЛЮЧЕННЯ
- Потужність Підключення 3,65 кВт
- Кабель завдовжки 1,20 м зі штепселем

Розміри ніші (ВхШхГ): 575-597x560-568x550 мм
Розміри приладу (ВхШхГ): 595x595x548 мм

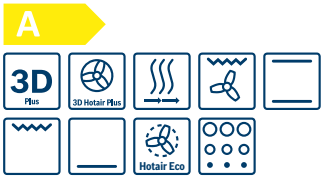

HBA63B265F Чорний

ТИП ДУХОВОЇ ШАФИ ТА СИСТЕМА НАГРІВАННЯ
- Система нагрівання Multifunktion 3D Plus (6 видів нагрівання верхнє/нижнє нагрівання, нижнє нагрівання, 3D-гаряче повітря Plus, Гаряче повітря Eco, гриль з конвекцією, Vario-гриль великої площі нагрівання)
- Внутрішній об'єм: 63 л

ДИЗАЙН
- Утоплювані поворотні перемикачі
- Духова шафа XXL з покриттям GranitEmail
- Піролітичне очищення
- Система самоочищення (піроліз)
- Повністю скляна внутрішня поверхня дверцят

КОМФОРТ
- Внутрішнє освітлення
- Вентилятор охолодження
- Електронний годинник
- Точне поградусне регулювання температури (від 50°C до 300°C)

ШВИДКІСТЬ РОБОТИ
- Автоматичне швидке розігрівання

СИСТЕМА ВИСУВНОГО МЕХАНІЗМУ
- Телескопічні напрямні як додаткове приладдя

ТУРБОТА ПРО НАВКОЛИШНЄ СЕРЕДОВИЩЕ/БЕЗПЕКА
- Функція «Блокування від дітей»
- Автоматичне захисне вимкнення
- Максимальна температура нагрівання вікна: 40°C, під час піролізу: 60° C
- Енергоспоживання: A-30%; на 30% нижче (0.66 кВт/г), ніж стандартний показник (0.99 кВт/г), який використовується для визначення класу енергоспоживання A

ПІДКЛЮЧЕННЯ
- Потужність Підключення 3,65 кВт
- Кабель завдовжки 1,20 м зі штепселем

Розміри ніші (ВхШхГ): 575-597x560-568x550 мм
Розміри приладу (ВхШхГ): 595x595x548 мм

Духові шафи

Серія | 6

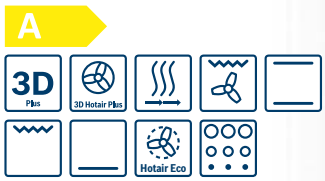

HBA63B225F Білий

ТИП ДУХОВОЇ ШАФИ ТА СИСТЕМА НАГРІВАННЯ
- Система нагрівання Multifunktion 3D Plus (6 видів нагрівання верхнє/нижнє нагрівання, нижнє нагрівання, 3D-гаряче повітря Plus, гаряче повітря Eco, гриль з конвекцією, Vario-гриль великої площі нагрівання)
- Внутрішній об'єм: 63 л

ДИЗАЙН
- Утоплювані поворотні перемикачі
- Духова шафа XXL з покриттям GranitEmail
- Піролітичне очищення
- Система самоочищення (піроліз)
- Повністю скляна внутрішня поверхня дверцят

КОМФОРТ
- Внутрішнє освітлення
- Вентилятор охолодження
- Електронний годинник
- Точне поградусне регулювання температури (від 50°C до 300°C)

ШВИДКІСТЬ РОБОТИ
- Автоматичне швидке розігрівання

СИСТЕМА ВИСУВНОГО МЕХАНІЗМУ
- Телескопічні напрямні як додаткове приладдя

ТУРБОТА ПРО НАВКОЛИШНЄ СЕРЕДОВИЩЕ/БЕЗПЕКА
- Функція «Блокування від дітей»
- Автоматичне захисне вимкнення
- Максимальна температура нагрівання вікна: 40°C, під час піролізу: 60° C
- Енергоспоживання: A-30%; на 30% нижче (0.66 кВт/г), ніж стандартний показник (0.99 кВт/г), який використовується для визначення класу енергоспоживання A

ПІДКЛЮЧЕННЯ
- Потужність Підключення 3,65 кВт
- Кабель завдовжки 1,20 м зі штепселем

Розміри ніші (ВхШхГ): 575-597x560-568x550 мм
Розміри приладу (ВхШхГ): 595x595x548 мм

Духові шафи

Серія | 8

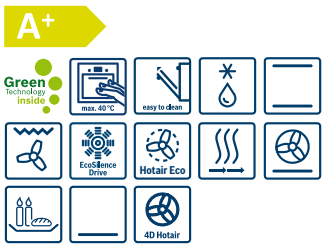

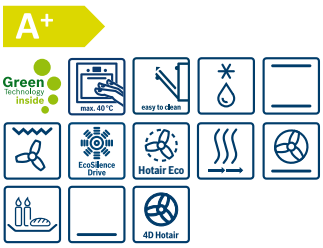

HBG633BS1 Нержавіюча сталь

ТИП ДУХОВОЇ ШАФИ ТА СИСТЕМА НАГРІВАННЯ
- 10 видів нагрівання 4D, гаряче повітря eco, верхнє/нижнє нагрівання, верхнє/нижнє нагрівання eco, гриль з конвекцією, гриль великої площі нагрівання, гриль малої площі нагрівання, Піца, нижнє нагрівання, розморожування
- Точне погradусне регулювання температури у діапазоні 30 °C - 300 °C
- Внутрішній об'єм: 71 л

ДИЗАЙН
- Кольоровий TFT-дисплей (2,5“) з сенсорними кнопками
- Інтуїтивний дизайн панелі управління
- Кнопка Start
- Духова шафа XXL з покриттям TitanEmail

ОЧИЩЕННЯ
- Задня стінка з покриттям ecoClean
- Повністю скляна внутрішня поверхня дверцят

КОМФОРТ
- Автоматичний вибір рекомендованого рівня температури з можливістю зміни
- Постійне відображення актуального рівня температури
- Функція «Шабат»
- Дверцята з механізмом плавного зачинення SoftClose
- Внутрішнє освітлення (галогенні лампи)
- Вдосконалена система охолодження дверцят, оснащена крильчаткою з нержавіючої сталі
- Інформаційна кнопка
- Електронний годинник

ШВИДКІСТЬ РОБОТИ
- Автоматичне швидке розігрівання

СИСТЕМА ВИСУВНОГО МЕХАНІЗМУ
- Фіксовані напрямні для дек та решіток
- Телескопічні напрямні як додаткове приладдя

ТУРБОТА ПРО НАВКОЛИШНЄ СЕРЕДОВИЩЕ/БЕЗПЕКА
- Можливість вимкнення внутрішнього освітлення
- Функція «Блокування від дітей»
- Автоматичне захисне вимкнення
- Індикатор залишкового тепла
- Максимальна температура нагрівання вікна дверцят: 40°C
- Клас енергоспоживання: A+

ПІДКЛЮЧЕННЯ
- Потужність Підключення 3,65 кВт
- Кабель завдовжки 1,20 м зі штепселем

Розміри ніші (ВхШхГ): 585-595x560-568x550 мм
Розміри приладу (ВхШхГ): 595x595x548 мм

HBG633BB1 Чорний

ТИП ДУХОВОЇ ШАФИ ТА СИСТЕМА НАГРІВАННЯ
- 10 видів нагрівання 4D, гаряче повітря eco, верхнє/нижнє нагрівання, верхнє/нижнє нагрівання eco, гриль з конвекцією, гриль великої площі нагрівання, гриль малої площі нагрівання, Піца, нижнє нагрівання, розморожування
- Точне погradусне регулювання температури у діапазоні 30 °C - 300 °C
- Внутрішній об'єм: 71 л

ДИЗАЙН
- Кольоровий TFT-дисплей (2,5“) з сенсорними кнопками
- Інтуїтивний дизайн панелі управління
- Кнопка Start
- Духова шафа XXL з покриттям TitanEmail

ОЧИЩЕННЯ
- Задня стінка з покриттям ecoClean
- Повністю скляна внутрішня поверхня дверцят

КОМФОРТ
- Автоматичний вибір рекомендованого рівня температури з можливістю зміни
- Постійне відображення актуального рівня температури
- Функція «Шабат»
- Дверцята з механізмом плавного зачинення SoftClose
- Внутрішнє освітлення (галогенні лампи)
- Вдосконалена система охолодження дверцят, оснащена крильчаткою з нержавіючої сталі
- Інформаційна кнопка
- Електронний годинник

ШВИДКІСТЬ РОБОТИ
- Автоматичне швидке розігрівання

СИСТЕМА ВИСУВНОГО МЕХАНІЗМУ
- Фіксовані напрямні для дек та решіток
- Телескопічні напрямні як додаткове приладдя

ТУРБОТА ПРО НАВКОЛИШНЄ СЕРЕДОВИЩЕ/БЕЗПЕКА
- Можливість вимкнення внутрішнього освітлення
- Функція «Блокування від дітей»
- Індикатор залишкового тепла
- Максимальна температура нагрівання вікна дверцят: 40°C
- Клас енергоспоживання: A+

ПІДКЛЮЧЕННЯ
- Потужність Підключення 3,65 кВт
- Кабель завдовжки 1,20 м зі штепселем

Розміри ніші (ВхШхГ): 585-595x 560- 568x550 мм
Розміри приладу (ВхШхГ): 595x595x548 мм

Духові шафи

Серія | 8

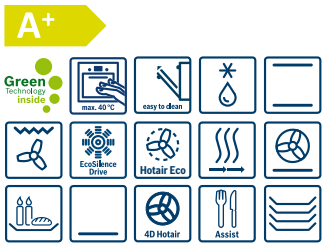

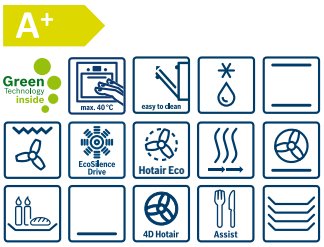

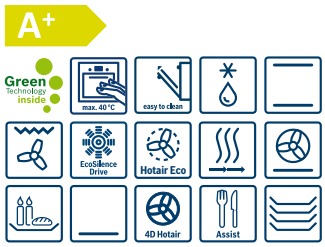

HBG635BS1 Нержавіюча сталь

ТИП ДУХОВОЇ ШАФИ ТА СИСТЕМА НАГРІВАННЯ
- 13 видів нагрівання 4D, гаряче повітря eco, верхнє/нижнє нагрівання, верхнє/нижнє нагрівання eco, гриль з конвекцією, гриль великої площі нагрівання, гриль малої площі нагрівання, Піца, нижнє нагрівання, томління, розморожування, попереднє підігрівання посуду, підтримання страв у теплому стані
- Точне поградусне регулювання температури у діапазоні 30 °C - 300 °C
- Внутрішній об'єм: 71 л

ДИЗАЙН
- Кольоровий TFT-дисплей (2,5“) з сенсорними кнопками
- Інтуїтивний дизайн панелі управління
- Кнопка Start
- Духова шафа XXL з покриттям TitanEmail

ОЧИЩЕННЯ
- Задня стінка з покриттям ecoClean
- Повністю скляна внутрішня поверхня дверцят

КОМФОРТ
- Система AutoPilot
- Кількість автоматичних програм: 10
- Автоматичний вибір рекомендованого рівня температури з можливістю зміни
- Постійне відображення актуального рівня температури
- Функція «Шабат»
- Дверцята з механізмом плавного зачинення SoftClose
- Внутрішнє освітлення (галогенні лампи)
- Вдосконалена система охолодження дверцят, оснащена крильчаткою з нержавіючої сталі
- Інформаційна кнопка
- Електронний годинник

ШВИДКІСТЬ РОБОТИ
- Автоматичне швидке розігрівання

СИСТЕМА ВИСУВНОГО МЕХАНІЗМУ
- Фіксовані напрямні для дек та решіток
- Телескопічні напрямні як додаткове приладдя

ТУРБОТА ПРО НАВКОЛИШНЄ СЕРЕДОВИЩЕ/БЕЗПЕКА
- Можливість вимкнення внутрішнього освітлення
- Функція «Блокування від дітей»
- Автоматичне захисне вимкнення
- Індикатор залишкового тепла
- Максимальна температура нагрівання вікна дверцят: 40°C
- Клас енергоспоживання: A+

ПІДКЛЮЧЕННЯ
- Потужність Підключення 3,65 кВт
- Кабель завдовжки 1,20 м зі штепселем

Розміри ніші (ВхШхГ): 585-595x560-568x550 мм
Розміри приладу (ВхШхГ): 595x595x548 мм

HBG635BW1 Білий

ТИП ДУХОВОЇ ШАФИ ТА СИСТЕМА НАГРІВАННЯ
- 13 видів нагрівання 4D, гаряче повітря eco, верхнє/нижнє нагрівання, верхнє/нижнє нагрівання eco, гриль з конвекцією, гриль великої площі нагрівання, гриль малої площі нагрівання, Піца, нижнє нагрівання, томління, розморожування, попереднє підігрівання посуду, підтримання страв у теплому стані
- Точне поградусне регулювання температури у діапазоні 30 °C - 300 °C
- Внутрішній об'єм: 71 л

ДИЗАЙН
- Кольоровий TFT-дисплей (2,5“) з сенсорними кнопками
- Інтуїтивний дизайн панелі управління
- Кнопка Start
- Духова шафа XXL з покриттям TitanEmail

ОЧИЩЕННЯ
- Задня стінка з покриттям ecoClean
- Повністю скляна внутрішня поверхня дверцят

КОМФОРТ
- Система AutoPilot
- Кількість автоматичних програм: 10
- Автоматичний вибір рекомендованого рівня температури з можливістю зміни
- Постійне відображення актуального рівня температури
- Функція «Шабат»
- Дверцята з механізмом плавного зачинення SoftClose
- Внутрішнє освітлення (галогенні лампи)
- Вдосконалена система охолодження дверцят, оснащена крильчаткою з нержавіючої сталі
- Інформаційна кнопка
- Електронний годинник

ШВИДКІСТЬ РОБОТИ
- Автоматичне швидке розігрівання

СИСТЕМА ВИСУВНОГО МЕХАНІЗМУ
- Фіксовані напрямні для дек та решіток
- Телескопічні напрямні як додаткове приладдя

ТУРБОТА ПРО НАВКОЛИШНЄ СЕРЕДОВИЩЕ/БЕЗПЕКА
- Можливість вимкнення внутрішнього освітлення
- Функція «Блокування від дітей»
- Автоматичне захисне вимкнення
- Індикатор залишкового тепла
- Максимальна температура нагрівання вікна дверцят: 40°C
- Клас енергоспоживання: A+

ПІДКЛЮЧЕННЯ
- Потужність Підключення 3,65 кВт
- Кабель завдовжки 1,20 м зі штепселем

Розміри ніші (ВхШхГ): 585-595x560-568x550 мм
Розміри приладу (ВхШхГ): 595x595x548 мм

HBG635BB1 Чорний

ТИП ДУХОВОЇ ШАФИ ТА СИСТЕМА НАГРІВАННЯ
- 13 видів нагрівання 4D, гаряче повітря eco, верхнє/нижнє нагрівання, верхнє/нижнє нагрівання eco, гриль з конвекцією, гриль великої площі нагрівання, гриль малої площі нагрівання, Піца, нижнє нагрівання, томління, розморожування, попереднє підігрівання посуду, підтримання страв у теплому стані
- Точне поградусне регулювання температури у діапазоні 30 °C - 300 °C
- Внутрішній об'єм: 71 л

ДИЗАЙН
- Кольоровий TFT-дисплей (2,5“) з сенсорними кнопками
- Інтуїтивний дизайн панелі управління
- Кнопка Start
- Духова шафа XXL з покриттям TitanEmail

ОЧИЩЕННЯ
- Задня стінка з покриттям ecoClean
- Повністю скляна внутрішня поверхня дверцят

КОМФОРТ
- Система AutoPilot
- Кількість автоматичних програм: 10
- Автоматичний вибір рекомендованого рівня температури з можливістю зміни
- Постійне відображення актуального рівня температури
- Функція «Шабат»
- Дверцята з механізмом плавного зачинення SoftClose
- Внутрішнє освітлення (галогенні лампи)
- Вдосконалена система охолодження дверцят, оснащена крильчаткою з нержавіючої сталі
- Інформаційна кнопка
- Електронний годинник

ШВИДКІСТЬ РОБОТИ
- Автоматичне швидке розігрівання

СИСТЕМА ВИСУВНОГО МЕХАНІЗМУ
- Фіксовані напрямні для дек та решіток
- Телескопічні напрямні як додаткове приладдя

ТУРБОТА ПРО НАВКОЛИШНЄ ЕРЕДОВИЩЕ/БЕЗПЕКА
- Можливість вимкнення внутрішнього освітлення
- Функція «Блокування від дітей»
- Автоматичне захисне вимкнення
- Індикатор залишкового тепла
- Максимальна температура нагрівання вікна дверцят: 40°C
- Клас енергоспоживання: A+

ПІДКЛЮЧЕННЯ
- Потужність Підключення 3,65 кВт
- Кабель завдовжки 1,20 м зі штепселем

Розміри ніші (ВхШхГ): 585-595x560-568x550 мм
Розміри приладу (ВхШхГ): 595x595x548 мм

Духові шафи

Серія | 8

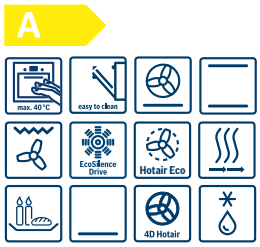

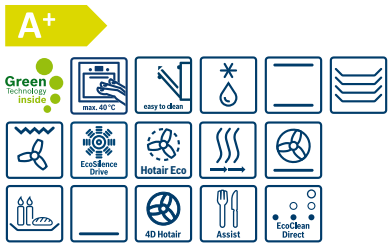

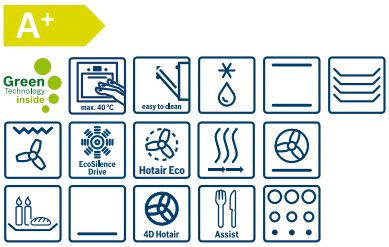

HBG633TS1 Нержавіюча сталь

ТИП ДУХОВОЇ ШАФИ ТА СИСТЕМА НАГРІВАННЯ
- 10 видів нагрівання 4D, гаряче повітря eco, верхнє/нижнє нагрівання, верхнє/нижнє нагрівання eco, гриль з конвекцією, гриль великої площі нагрівання, гриль малої площі нагрівання, Піца, нижнє нагрівання, розморожування
- Точне пограусне регулювання температури у діапазоні 30 °C - 300 °C
- Внутрішній об'єм: 71 л

ДИЗАЙН
- Кольоровий TFT-дисплей (2,5“) з сенсорними кнопками
- Інтуїтивний дизайн панелі управління
- Кнопка Start
- Духова шафа XXL з покриттям TitanEmail

ОЧИЩЕННЯ
- Задня стінка з покриттям ecoClean
- Повністю скляна внутрішня поверхня дверцят

КОМФОРТ
- Автоматичний вибір рекомендованого рівня температури з можливістю зміни
- Постійне відображення актуального рівня температури
- Функція «Шабат»
- Дверцята з механізмом плавного зачинення SoftClose
- Внутрішнє освітлення (галогенні лампи)
- Вдосконалена система охолодження дверцят, оснащена крильчаткою з нержавіючої сталі
- Інформаційна кнопка
- Електронний годинник

ШВИДКІСТЬ РОБОТИ
- Автоматичне швидке розігрівання

СИСТЕМА ВИСУВНОГО МЕХАНІЗМУ
- Трирівневі телескопічні напрямні з функцією фіксування

ТУРБОТА ПРО НАВКОЛИШНЄ СЕРЕДОВИЩЕ/БЕЗПЕКА
- Можливість вимкнення внутрішнього освітлення
- Функція «Блокування від дітей»
- Автоматичне захисне вимкнення
- Індикатор залишкового тепла
- Максимальна температура нагрівання вікна дверцят: 40°C
- Клас енергоспоживання: A

ПІДКЛЮЧЕННЯ
- Потужність Підключення 3,65 кВт
- Кабель завдовжки 1,20 м зі штепселем

Розміри ніші (ВхШхГ): 585-595x560-568x550 мм
Розміри приладу (ВхШхГ): 595x595x548 мм

HBG655NS1 Нержавіюча сталь

ТИП ДУХОВОЇ ШАФИ ТА СИСТЕМА НАГРІВАННЯ
- 13 видів нагрівання 4D, гаряче повітря eco, верхнє/нижнє нагрівання, верхнє/нижнє нагрівання eco, гриль з конвекцією, гриль великої площі нагрівання, гриль малої площі нагрівання, Піца, нижнє нагрівання, томління, розморожування, попереднє підігрівання посуду, підтримання страв у теплому стані
- Точне пограусне регулювання температури у діапазоні 30 °C - 300 °C
- Внутрішній об'єм: 71 л

ДИЗАЙН
- Кольоровий TFT-дисплей (2,5“) з сенсорними кнопками
- Інтуїтивний дизайн панелі управління
- Кнопка Start
- Духова шафа XXL з покриттям TitanEmail

ОЧИЩЕННЯ
- Задня, верхня та бокові стінки з покриттям ecoClean
- Програма EcoClean
- Повністю скляна внутрішня поверхня дверцят

КОМФОРТ
- Система AutoPilot
- Кількість автоматичних програм: 10
- Автоматичний вибір рекомендованого рівня температури з можливістю зміни
- Постійне відображення актуального рівня температури
- Функція «Шабат»
- Дверцята з механізмом плавного зачинення SoftClose
- Внутрішнє освітлення (галогенні лампи)
- Вдосконалена система охолодження дверцят, оснащена крильчаткою з нержавіючої сталі
- Інформаційна кнопка
- Електронний годинник

ШВИДКІСТЬ РОБОТИ
- Автоматичне швидке розігрівання

СИСТЕМА ВИСУВНОГО МЕХАНІЗМУ
- Одноріневі телескопічні напрямні

ТУРБОТА ПРО НАВКОЛИШНЄ СЕРЕДОВИЩЕ/БЕЗПЕКА
- Можливість вимкнення внутрішнього освітлення
- Функція «Блокування від дітей»
- Автоматичне захисне вимкнення
- Індикатор залишкового тепла
- Максимальна температура нагрівання вікна дверцят: 40°C
- Клас енергоспоживання: A+

ПІДКЛЮЧЕННЯ
- Потужність Підключення 3,65 кВт
- Кабель завдовжки 1,20 м зі штепселем

Розміри ніші (ВхШхГ): 585-595x560-568x550 мм
Розміри приладу (ВхШхГ): 595x595x548 мм

HBG6730S1 Нержавіюча сталь

ТИП ДУХОВОЇ ШАФИ ТА СИСТЕМА НАГРІВАННЯ
- 10 видів нагрівання 4D, гаряче повітря eco, верхнє/нижнє нагрівання, верхнє/нижнє нагрівання eco, гриль з конвекцією, гриль великої площі нагрівання, гриль малої площі нагрівання, Піца, нижнє нагрівання, розморожування
- Точне пограусне регулювання температури у діапазоні 30 °C - 300 °C
- Внутрішній об'єм: 71 л

ДИЗАЙН
- Кольоровий TFT-дисплей (2,5“) з сенсорними кнопками
- Інтуїтивний дизайн панелі управління
- Кнопка Start
- Духова шафа XXL з покриттям TitanEmail

ОЧИЩЕННЯ
- Система самоочищення (піроліз)
- Приладдя та напрямні, придатні для піролітичного очищення
- Повністю скляна внутрішня поверхня дверцят

КОМФОРТ
- Автоматичний вибір рекомендованого рівня температури з можливістю зміни
- Постійне відображення актуального рівня температури
- Функція «Шабат»
- Дверцята з механізмом плавного зачинення SoftClose
- Внутрішнє освітлення (галогенні лампи)
- Вдосконалена система охолодження дверцят, оснащена крильчаткою з нержавіючої сталі
- Інформаційна кнопка
- Електронний годинник

ШВИДКІСТЬ РОБОТИ
- Автоматичне швидке розігрівання

СИСТЕМА ВИСУВНОГО МЕХАНІЗМУ
- Одноріневі телескопічні напрямні, придатні для піролітичного очищення

ТУРБОТА ПРО НАВКОЛИШНЄ СЕРЕДОВИЩЕ/БЕЗПЕКА
- Можливість вимкнення внутрішнього освітлення
- Функція «Блокування від дітей»
- Автоматичне захисне вимкнення
- Індикатор залишкового тепла
- Максимальна температура нагрівання вікна дверцят: 30°C
- *Після 1 години роботи приладу за температури 180°C, нижнє/верхнє нагрівання
- Клас енергоспоживання: A+

ПІДКЛЮЧЕННЯ
- Потужність Підключення 3,65 кВт
- Кабель завдовжки 1,20 м зі штепселем

Розміри ніші (ВхШхГ): 585-595x560-568x550 мм
Розміри приладу (ВхШхГ): 595x595x548 мм

Духові шафи

Серія | 8

HBG636BS1 Нержавіюча сталь

ТИП ДУХОВОЇ ШАФИ ТА СИСТЕМА НАГРІВАННЯ
- 13 видів нагрівання 4D, гаряче повітря eco, верхнє/нижнє нагрівання, верхнє/нижнє нагрівання eco, гриль з конвекцією, гриль великої площі нагрівання, гриль малої площі нагрівання, Піца, нижнє нагрівання, томління, розморожування, попереднє підігрівання посуду, підтримання страв у теплому стані
- Точне поградусне регулювання температури у діапазоні 30 °C - 300 °C
- Внутрішній об'єм: 71 л

ДИЗАЙН
- Тритекстові TFT-дисплеї (2,5") з сенсорним управлінням
- Інтуїтивний дизайн панелі управління
- Кнопка Start
- Духова шафа XXL з покриттям TitanEmail

ОЧИЩЕННЯ
- Задня стінка з покриттям ecoClean
- Повністю скляна внутрішня поверхня дверцят

КОМФОРТ
- Система Assist
- Автоматичний вибір рекомендованого рівня температури з можливістю зміни
- Постійне відображення актуального рівня температури
- Функція «Шабат»
- Дверцята з механізмом плавного зачинення SoftClose
- Внутрішнє освітлення (галогенні лампи)
- Вдосконалена система охолодження дверцят, оснащена крильчаткою з нержавіючої сталі
- Інформаційна клавіша
- Електронний годинник

ШВИДКІСТЬ РОБОТИ
- Автоматичне швидке розігрівання

СИСТЕМА ВИСУВНОГО МЕХАНІЗМУ
- Фіксовані напрямні для дек та решіток
- Телескопічні напрямні як додаткове приладдя

ТУРБОТА ПРО НАВКОЛИШНЄ СЕРЕДОВИЩЕ/БЕЗПЕКА
- Можливість вимкнення внутрішнього освітлення
- Функція «Блокування від дітей»
- Автоматичне захисне вимкнення
- Індикатор залишкового тепла
- Максимальна температура нагрівання вікна дверцят: 40°C
- Клас енергоспоживання: A+

ПІДКЛЮЧЕННЯ
- Потужність Підключення 3,65 кВт
- Кабель завдовжки 1,20 м зі штепселем

Розміри ніші (ВхШхГ): 585-595x560-568x550 мм
Розміри приладу (ВхШхГ): 595x595x548 мм

HBG636BB1 Чорний

ТИП ДУХОВОЇ ШАФИ ТА СИСТЕМА НАГРІВАННЯ
- 13 видів нагрівання 4D, гаряче повітря eco, верхнє/нижнє нагрівання, верхнє/нижнє нагрівання eco, гриль з конвекцією, гриль великої площі нагрівання, гриль малої площі нагрівання, Піца, нижнє нагрівання, томління, розморожування, попереднє підігрівання посуду, підтримання страв у теплому стані
- Точне поградусне регулювання температури у діапазоні 30 °C - 300 °C
- Внутрішній об'єм: 71 л

ДИЗАЙН
- Тритекстові TFT-дисплеї (2,5") з сенсорним управлінням
- Інтуїтивний дизайн панелі управління
- Кнопка Start
- Духова шафа XXL з покриттям TitanEmail

ОЧИЩЕННЯ
- Задня стінка з покриттям ecoClean
- Повністю скляна внутрішня поверхня дверцят

КОМФОРТ
- Система Assist
- Автоматичний вибір рекомендованого рівня температури з можливістю зміни
- Постійне відображення актуального рівня температури
- Функція «Шабат»
- Дверцята з механізмом плавного зачинення SoftClose
- Внутрішнє освітлення (галогенні лампи)
- Вдосконалена система охолодження дверцят, оснащена крильчаткою з нержавіючої сталі
- Інформаційна клавіша
- Електронний годинник

ШВИДКІСТЬ РОБОТИ
- Автоматичне швидке розігрівання

СИСТЕМА ВИСУВНОГО МЕХАНІЗМУ
- Фіксовані напрямні для дек та решіток
- Телескопічні напрямні як додаткове приладдя

ТУРБОТА ПРО НАВКОЛИШНЄ СЕРЕДОВИЩЕ/БЕЗПЕКА
- Можливість вимкнення внутрішнього освітлення
- Функція «Блокування від дітей»
- Автоматичне захисне вимкнення
- Індикатор залишкового тепла
- Максимальна температура нагрівання вікна дверцят: 40°C
- Клас енергоспоживання: A+

ПІДКЛЮЧЕННЯ
- Потужність Підключення 3,65 кВт
- Кабель завдовжки 1,20 м зі штепселем

Розміри ніші (ВхШхГ): 585-595x560-568x550 мм
Розміри приладу (ВхШхГ): 595x595x548 мм

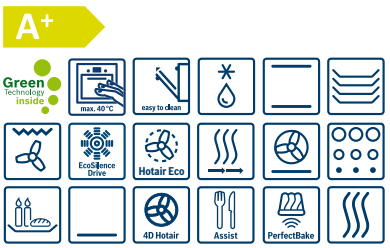

HBG6764S1 Нержавіюча сталь

ТИП ДУХОВОЇ ШАФИ ТА СИСТЕМА НАГРІВАННЯ
- 13 видів нагрівання 4D, гаряче повітря eco, верхнє/нижнє нагрівання, верхнє/нижнє нагрівання eco, гриль з конвекцією, гриль великої площі нагрівання, гриль малої площі нагрівання, Піца, нижнє нагрівання, томління, розморожування, попереднє підігрівання посуду, підтримання страв у теплому стані
- Точне поградусне регулювання температури у діапазоні 30 °C - 300 °C
- Внутрішній об'єм: 71 л

ДИЗАЙН
- Тритекстові TFT-дисплеї (2,5") з сенсорним управлінням
- Інтуїтивний дизайн панелі управління
- Кнопка Start
- Духова шафа XXL з покриттям TitanEmail

ОЧИЩЕННЯ
- Система самоочищення (піроліз)
- Приладдя та напрямні, придатні для піролітичного очищення
- Повністю скляна внутрішня поверхня дверцят

КОМФОРТ
- Система Assist
- Термощуп з трьома точками заміру температури PerfectRoast
- Сенсор автоматичного випікання PerfectBake
- Автоматичний вибір рекомендованого рівня температури з можливістю зміни
- Постійне відображення актуального рівня температури
- Функція «Шабат»
- Дверцята з механізмом плавного зачинення SoftClose
- Внутрішнє освітлення (галогенні лампи)
- Вдосконалена система охолодження дверцят, оснащена крильчаткою з нержавіючої сталі
- Інформаційна кнопка
- Електронний годинник

ШВИДКІСТЬ РОБОТИ
- Автоматичне швидке розігрівання

СИСТЕМА ВИСУВНОГО МЕХАНІЗМУ
- Одноріневі телескопічні напрямні, придатні для піролітичного очищення

ТУРБОТА ПРО НАВКОЛИШНЄ СЕРЕДОВИЩЕ/БЕЗПЕКА
- Можливість вимкнення внутрішнього освітлення
- Функція «Блокування від дітей»
- Автоматичне захисне вимкнення
- Індикатор залишкового тепла
- Максимальна температура нагрівання вікна дверцят: 30°C
- Клас енергоспоживання: A+

ПІДКЛЮЧЕННЯ
- Потужність Підключення 3,65 кВт
- Кабель завдовжки 1,20 м зі штепселем

Розміри ніші (ВхШхГ): 585-595x560-568x550 мм
Розміри приладу (ВхШхГ): 595x595x548 мм

Духові шафи

Серія | 8

HBG6764B1 Чорний

ТИП ДУХОВОЇ ШАФИ ТА СИСТЕМА НАГРІВАННЯ
- 13 видів нагрівання 4D, гаряче повітря eco, верхнє/нижнє нагрівання, верхнє/нижнє нагрівання eco, гриль з конвекцією, гриль великої площі нагрівання, гриль малої площі нагрівання, Піца, нижнє нагрівання, томління, розморожування, попереднє підігрівання посуду, підтримання страв у теплому стані
- Точне поградусне регулювання температури у діапазоні 30 °C - 300 °C
- Внутрішній об'єм: 71 л

ДИЗАЙН
- Тритекстові TFT-дисплеї (2,5") з сенсорним управлінням
- Інтуїтивний дизайн панелі управління
- Кнопка Start
- Духова шафа XXL з покриттям TitanEmail

ОЧИЩЕННЯ
- Система самоочищення (піроліз)
- Приладдя та напрямні, придатні для піролітичного очищення
- Повністю скляна внутрішня поверхня дверцят

КОМФОРТ
- Система Assist
- Термощуп з трьома точками заміру температури PerfectRoast
- Сенсор автоматичного випікання PerfectBake
- Автоматичний вибір рекомендованого рівня температури з можливістю зміни
- Постійне відображення актуального рівня температури
- Функція «Шабат»
- Дверцята з механізмом плавного зачинення SoftClose
- Внутрішнє освітлення (галогенні лампи)
- Вдосконалена система охолодження дверцят, оснащена крильчаткою з нержавіючої сталі
- Інформаційна кнопка
- Електронний годинник

ШВИДКІСТЬ РОБОТИ
- Автоматичне швидке розігрівання

СИСТЕМА ВИСУВНОГО МЕХАНІЗМУ
- Однорівневі телескопічні напрямні, придатні для піролітичного очищення

ТУРБОТА ПРО НАВКОЛИШНЄ СЕРЕДОВИЩЕ/БЕЗПЕКА
- Можливість вимкнення внутрішнього освітлення
- Функція «Блокування від дітей»
- Автоматичне захисне вимкнення
- Індикатор залишкового тепла
- Максимальна температура нагрівання вікна дверцят: 30°C*
- Клас енергоспоживання: A+

ПІДКЛЮЧЕННЯ
- Потужність Підключення 3,65 кВт
- Кабель завдовжки 1,20 м зі штепселем

Розміри ніші (ВхШхГ): 585-595x560-568x550 мм
Розміри приладу (ВхШхГ): 595x595x548 мм

HBG676EW1 Білий

ТИП ДУХОВОЇ ШАФИ ТА СИСТЕМА НАГРІВАННЯ
- 13 видів нагрівання 4D, гаряче повітря eco, верхнє/нижнє нагрівання, верхнє/нижнє нагрівання eco, гриль з конвекцією, гриль великої площі нагрівання, гриль малої площі нагрівання, Піца, нижнє нагрівання, томління, розморожування, попереднє підігрівання посуду, підтримання страв у теплому стані
- Точне поградусне регулювання температури у діапазоні 30 °C - 300 °C
- Внутрішній об'єм: 71 л

ДИЗАЙН
- Тритекстові TFT-дисплеї (2,5") з сенсорним управлінням
- Інтуїтивний дизайн панелі управління
- Кнопка Start
- Духова шафа XXL з покриттям TitanEmail

ОЧИЩЕННЯ
- Система самоочищення (піроліз)
- Повністю скляна внутрішня поверхня дверцят

КОМФОРТ
- Система Assist
- Термощуп з трьома точками заміру температури PerfectRoast
- Сенсор автоматичного випікання PerfectBake
- Автоматичний вибір рекомендованого рівня температури з можливістю зміни
- Постійне відображення актуального рівня температури
- Функція «Шабат»
- Дверцята з механізмом плавного зачинення SoftClose
- Внутрішнє освітлення (галогенні лампи)
- Вдосконалена система охолодження дверцят, оснащена крильчаткою з нержавіючої сталі
- Інформаційна кнопка
- Електронний годинник

ШВИДКІСТЬ РОБОТИ
- Автоматичне швидке розігрівання

СИСТЕМА ВИСУВНОГО МЕХАНІЗМУ
- Фіксовані напрямні для дек та решіток
- Телескопічні напрямні як додаткове приладдя

ТУРБОТА ПРО НАВКОЛИШНЄ СЕРЕДОВИЩЕ/БЕЗПЕКА
- Можливість вимкнення внутрішнього освітлення
- Функція «Блокування від дітей»
- Автоматичне захисне вимкнення
- Індикатор залишкового тепла
- Максимальна температура нагрівання вікна дверцят: 30°C*
- Клас енергоспоживання: A+

ПІДКЛЮЧЕННЯ
- Потужність Підключення 3,65 кВт
- Кабель завдовжки 1,20 м зі штепселем

Розміри ніші (ВхШхГ): 585-595x 560- 568x550 мм
Розміри приладу (ВхШхГ): 595x595x548 мм

Духова шафа-пароварка

Серія | 8

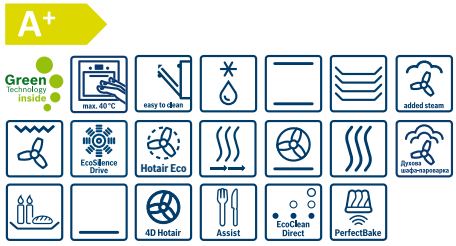

HSG656RS1 Нержавіюча сталь

ТИП ДУХОВОЇ ШАФИ ТА СИСТЕМА НАГРІВАННЯ
- 12 видів нагрівання 4D, гаряче повітря eco, верхнє/нижнє нагрівання, верхнє/нижнє нагрівання eco, гриль з конвекцією, гриль великої площі нагрівання, гриль малої площі нагрівання, Піца, нижнє нагрівання, томління, попереднє підігрівання посуду, підтримання страв у теплому стані
- Точне поградусне регулювання температури у діапазоні 30 °C - 250 °C
- Додаткові види нагрівання з використанням пари: делікатне розігрівання продуктів, доведення страв до готовності
- Внутрішній об'єм: 71 л

ДИЗАЙН
- Тритекстові TFT-дисплеї (2,5") з сенсорним управлінням
- Інтуїтивний дизайн панелі управління
- Кнопка Start
- Духова шафа XXL з покриттям TitanEmail

ОЧИЩЕННЯ
- Задня, верхня та бокові стінки з покриттям ecoClean
- Програма EcoClean
- Повністю скляна внутрішня поверхня дверцят

КОМФОРТ
- Система Assist
- Термощуп з трьома точками заміру температури PerfectRoast
- Сенсор автоматичного випікання PerfectBake
- Резервуар для води (1 л)
- Індикація низького рівня води в резервуарі
- Автоматичні програми видалення накипу та очищення
- Автоматичний вибір рекомендованого рівня температури з можливістю зміни
- Автоматичний контроль нагрівання
- Постійне відображення актуального рівня температури
- Функція «Шабат»
- Дверцята з механізмом плавного зачинення SoftClose
- Внутрішнє освітлення (світлодіодні лампи)
- Вдосконалена система охолодження дверцят, оснащена крильчаткою з нержавіючої сталі
- Інформаційна клавіша
- Електронний годинник

ШВИДКІСТЬ РОБОТИ
- Автоматичне швидке розігрівання

СИСТЕМА ВИСУВНОГО МЕХАНІЗМУ
- Одноріневі телескопічні напрямні

ТУРБОТА ПРО НАВКОЛИШНЄ СЕРЕДОВИЩЕ/БЕЗПЕКА
- Можливість вимкнення внутрішнього освітлення
- Функція «Блокування від дітей»
- Автоматичне захисне вимкнення
- Індикатор залишкового тепла
- Максимальна температура нагрівання вікна: 40°C
- Клас енергоефективності (відпов. EU Nr. 65/2014): A+

ПІДКЛЮЧЕННЯ
- Потужність Підключення 3,65 кВт
- Кабель завдовжки 1,20 м зі штепселем

Розміри ніші (ВхШхГ): 585-595x560-568x550 мм
Розміри приладу (ВхШхГ): 595x595x548 мм

Духові шафи з мікрохвильовим режимом та режимом приготування на парі **Серія | 8**

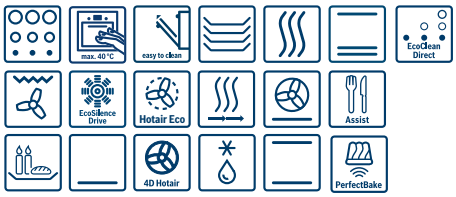

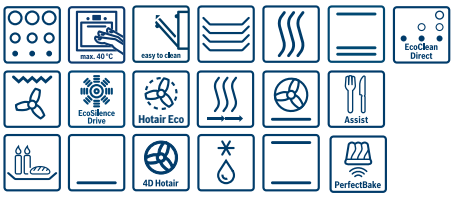

HNG6764B1 Чорний

ТИП ДУХОВОЇ ШАФИ ТА СИСТЕМА НАГРІВАННЯ
- 14 видів нагрівання 4D, гаряче повітря eco, верхнє/нижнє нагрівання, верхнє/нижнє нагрівання eco, гриль з конвекцією, гриль великої площі нагрівання, гриль малої площі нагрівання, Піца, нижнє нагрівання, інтенсивне нагрівання, томління, попереднє підігрівання посуду, сушіння, підтримання страв у теплому стані
- Точне поградусне регулювання температури у діапазоні 30 °C - 300 °C
- Додаткові види нагрівання з використанням пари: делікатне розігрівання продуктів, доведення до готовності
- Можливість підключення мікрохвильового режиму до основного процесу готування
- 5 рівнів потужності мікрохвильового режиму (90, 180, 360, 600 та 900 Вт)
- Внутрішній об'єм: 67 л

ДИЗАЙН
- Тритекстові TFT-дисплеї (2,5") з сенсорним упр.
- Інтуїтивний дизайн панелі управління
- Кнопка Start
- Духова шафа XXL з покриттям TitanEmail

ОЧИЩЕННЯ
- Система самоочищення (піроліз)
- Напрямні, придатні для пролітичного очищення
- Спеціальне скло внутрішньої поверхні дверцят для мікрохвильової печі

КОМФОРТ
- Система Assist
- Термощуп з трьома точками заміру темп. PerfectRoast
- Сенсор автоматичного випікання PerfectBake
- Резервуар для води (1 л)
- Індикація низького рівня води в резервуарі
- Автоматична програма видалення накипу
- Автоматична програма очищення
- Автоматичний вибір рекомендованого рівня температури з можливістю зміни
- Автоматичний контроль нагрівання
- Постійне відображення актуального рівня температури
- Функція «Шабат»
- Дверцята з механізмом плавного зачинення SoftClose
- Внутрішнє освітлення (світлодіодні лампи)
- Вдосконалена система охолодження дверцят, оснащена крильчаткою з нержавіючої сталі
- Інформаційна кнопка, електронний годинник

ШВИДКІСТЬ РОБОТИ:
- Автоматичне швидке розігрівання

СИСТЕМА ВИСУВНОГО МЕХАНІЗМУ
- Одноріневі телескопічні напрямні, придатні для пролітичного очищення

ТУРБОТА ПРО НАВКОЛИШНЄ СЕРЕДОВИЩЕ/БЕЗПЕКА
- Можливість вимкнення внутрішнього освітлення
- Функція «Блокування від дітей»
- Автоматичне захисне вимкнення
- Індикатор залишкового тепла
- Максимальна температура нагрівання вікна дверцят: 30°C*

ПІДКЛЮЧЕННЯ
- Потужність Підключення 3,65 кВт
- Кабель завдовжки 1,20 м зі штепселем

Розміри ніші (ВхШхГ): 585-595x560-568x550 мм
Розміри приладу (ВхШхГ): 595x595x548 мм

HNG6764W1 Білий

ТИП ДУХОВОЇ ШАФИ ТА СИСТЕМА НАГРІВАННЯ
- 14 видів нагрівання 4D, гаряче повітря eco, верхнє/нижнє нагрівання, верхнє/нижнє нагрівання eco, гриль з конвекцією, гриль великої площі нагрівання, гриль малої площі нагрівання, Піца, нижнє нагрівання, інтенсивне нагрівання, томління, попереднє підігрівання посуду, сушіння, підтримання страв у теплому стані
- Точне поградусне регулювання температури у діапазоні 30 °C - 300 °C
- Додаткові види нагрівання з використанням пари: делікатне розігрівання продуктів, доведення до готовності
- Можливість підключення мікрохвильового режиму до основного процесу готування
- 5 рівнів потужності мікрохвильового режиму (90, 180, 360, 600 та 900 Вт)
- Внутрішній об'єм: 67 л

ДИЗАЙН
- Тритекстові TFT-дисплеї (2,5") з сенсорним упр.
- Інтуїтивний дизайн панелі управління
- Кнопка Start
- Духова шафа XXL з покриттям TitanEmail

ОЧИЩЕННЯ
- Система самоочищення (піроліз)
- Напрямні, придатні для пролітичного очищення
- Спеціальне скло внутрішньої поверхні дверцят для мікрохвильової печі

КОМФОРТ
- Система Assist
- Термощуп з трьома точками заміру темп. PerfectRoast
- Сенсор автоматичного випікання PerfectBake
- Резервуар для води (1 л)
- Індикація низького рівня води в резервуарі
- Автоматична програма видалення накипу
- Автоматична програма очищення
- Автоматичний вибір рекомендованого рівня температури з можливістю зміни
- Автоматичний контроль нагрівання
- Постійне відображення актуального рівня температури
- Функція «Шабат»
- Дверцята з механізмом плавного зачинення SoftClose
- Внутрішнє освітлення (світлодіодні лампи)
- Вдосконалена система охолодження дверцят, оснащена крильчаткою з нержавіючої сталі
- Інформаційна кнопка, електронний годинник

ШВИДКІСТЬ РОБОТИ
- Автоматичне швидке розігрівання

СИСТЕМА ВИСУВНОГО МЕХАНІЗМУ
- Одноріневі телескопічні напрямні, придатні для пролітичного очищення

ТУРБОТА ПРО НАВКОЛИШНЄ СЕРЕДОВИЩЕ/БЕЗПЕКА
- Можливість вимкнення внутрішнього освітлення
- Функція «Блокування від дітей»
- Автоматичне захисне вимкнення
- Індикатор залишкового тепла
- Максимальна температура нагрівання вікна дверцят: 30°C*

ПІДКЛЮЧЕННЯ
- Потужність Підключення 3,65 кВт
- Кабель завдовжки 1,20 м зі штепселем

Розміри ніші (ВхШхГ): 585-595x560-568x550 мм
Розміри приладу (ВхШхГ): 595x595x548 мм

*Після 1 години роботи приладу за температури 180°C, нижнє/верхнє нагрівання

Духові шафи з мікрохвильовим режимом та режимом приготування на парі **Серія | 8**

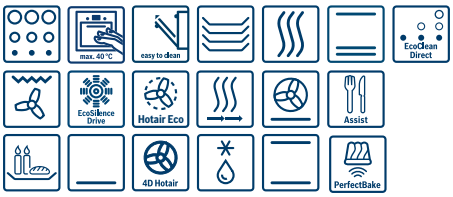

HNG6764S1 Нержавіюча сталь

ТИП ДУХОВОЇ ШАФИ ТА СИСТЕМА НАГРІВАННЯ
- 14 видів нагрівання 4D, гаряче повітря eco, верхнє/нижнє нагрівання, верхнє/нижнє нагрівання eco, гриль з конвекцією, гриль великої площі нагрівання, гриль малої площі нагрівання, Піца, нижнє нагрівання, інтенсивне нагрівання, томління, попереднє підігрівання посуду, сушіння, підтримання страв у теплому стані
- Точне поградусне регулювання температури у діапазоні 30 °C - 300 °C
- Додаткові види нагрівання з використанням пари: делікатне розігрівання продуктів, доведення до готовності
- Можливість підключення мікрохвильового режиму до основного процесу готування
- 5 рівнів потужності мікрохвильового режиму (90, 180, 360, 600 та 900 Вт)
- Внутрішній об'єм: 67 л

ДИЗАЙН
- Тритекстові TFT-дисплеї (2,5") з сенсорним упр.
- Інтуїтивний дизайн панелі управління
- Кнопка Start
- Духова шафа XXL з покриттям TitanEmail

ОЧИЩЕННЯ
- Система самоочищення (піроліз)
- Напрямні, придатні для піролітичного очищення
- Спеціальне скло внутрішньої поверхні дверцят для мікрохвильової печі

КОМФОРТ
- Система Assist
- Термощуп з трьома точками заміру темп. PerfectRoast
- Сенсор автоматичного випікання PerfectBake
- Резервуар для води (1 л)
- Індикація низького рівня води в резервуарі
- Автоматична програма видалення накипу
- Автоматична програма очищення
- Автоматичний вибір рекомендованого рівня температури з можливістю зміни
- Автоматичний контроль нагрівання
- Постійне відображення актуального рівня температури
- Функція «Шабат»
- Дверцята з механізмом плавного зачинення SoftClose
- Внутрішнє освітлення (світлодіодні лампи)
- Вдосконалена система охолодження дверцят, оснащена крильчаткою з нержавіючої сталі
- Інформаційна кнопка, електронний годинник

ШВИДКІСТЬ РОБОТИ
- Автоматичне швидке розігрівання

СИСТЕМА ВИСУВНОГО МЕХАНІЗМУ
- Однорівневі телескопічні напрямні, придатні для піролітичного очищення

ТУРБОТА ПРО НАВКОЛИШНЄ СЕРЕДОВИЩЕ/БЕЗПЕКА
- Можливість вимкнення внутрішнього освітлення
- Функція «Блокування від дітей»
- Автоматичне захисне вимкнення
- Індикатор залишкового тепла
- Максимальна температура нагрівання вікна дверцят: 30°C

ПІДКЛЮЧЕННЯ
- Потужність Підключення 3,65 кВт
- Кабель завдовжки 1,20 м зі штепселем

Розміри ніші (ВхШхГ): **585-595x560-568x550 мм**
Розміри приладу (ВхШхГ): **595x595x548 мм**

Духові шафи з мікрохвильовим режимом

Серія | 8

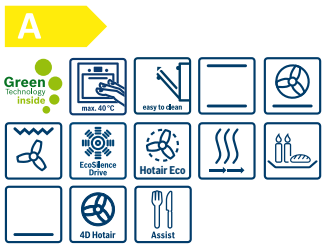

HMG636BS1 Нержавіюча сталь

ТИП ДУХОВОЇ ШАФИ ТА СИСТЕМА НАГРІВАННЯ
- 9 видів нагрівання 4D, гаряче повітря eco, верхнє/нижнє нагрівання, верхнє/нижнє нагрівання eco, гриль з конвекцією, гриль великої площі нагрівання, гриль малої площі нагрівання, Піца, нижнє нагрівання
- Точне поградусне регулювання температури у діапазоні 30 °C - 300 °C
- Можливість підключення мікрохвильового режиму до основного процесу готування
- 5 рівнів потужності мікрохвильового режиму (90, 180, 360, 600 та 900 Вт)
- Внутрішній об'єм: 67 л

ДИЗАЙН
- Тритекстові TFT-дисплеї (2,5") з сенсорним управлінням
- Інтуїтивний дизайн панелі управління
- Кнопка Start
- Духова шафа XXL з покриттям TitanEmail

ОЧИЩЕННЯ
- Задня стінка з покриттям ecoClean
- Спеціальне скло внутрішньої поверхні дверцят для мікрохвильової печі

КОМФОРТ
- Система Assist
- Автоматичний вибір рекомендованого рівня температури з можливістю зміни
- Постійне відображення актуального рівня температури
- Функція «Шабат»
- Дверцята з механізмом плавного зачинення SoftClose
- Внутрішнє освітлення (світлодіодні лампи)
- Вдосконалена система охолодження дверцят, оснащена крильчаткою з нержавіючої сталі
- Інформаційна клавіша
- Електронний годинник

ШВИДКІСТЬ РОБОТИ
- Автоматичне швидке розігрівання

СИСТЕМА ВИСУВНОГО МЕХАНІЗМУ
- Фіксовані напрямні для дек та решіток
- Телескопічні напрямні як додаткове приладдя

ТУРБОТА ПРО НАВКОЛИШНЄ СЕРЕДОВИЩЕ/БЕЗПЕКА
- Можливість вимкнення внутрішнього освітлення
- Функція «Блокування від дітей»
- Автоматичне захисне вимкнення
- Індикатор залишкового тепла
- Максимальна температура нагрівання вікна дверцят: 30°C (після 1 години роботи приладу за температури 180°C, нижнє/верхнє нагрівання)

ПІДКЛЮЧЕННЯ
- Потужність Підключення 3,65 кВт
- Кабель завдовжки 1,20 м зі штепселем

Розміри ніші (ВхШхГ): 585-595x560-568x550 мм
Розміри приладу (ВхШхГ): 595x595x548 мм

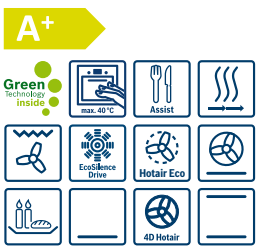

HMG 636NS1 Нержавіюча сталь

ТИП ДУХОВОЇ ШАФИ ТА СИСТЕМА НАГРІВАННЯ
- 9 видів нагрівання 4D, гаряче повітря eco, верхнє/нижнє нагрівання, верхнє/нижнє нагрівання eco, гриль з конвекцією, гриль великої площі нагрівання, гриль малої площі нагрівання, Піца, нижнє нагрівання
- Точне поградусне регулювання температури у діапазоні 30 °C - 300 °C
- Можливість підключення мікрохвильового режиму до основного процесу готування
- 5 рівнів потужності мікрохвильового режиму (90, 180, 360, 600 та 900 Вт)
- Внутрішній об'єм: 67 л

ДИЗАЙН
- Тритекстові TFT-дисплеї (2,5") з сенсорним управлінням
- Інтуїтивний дизайн панелі управління
- Кнопка Start
- Духова шафа XXL з покриттям TitanEmail

ОЧИЩЕННЯ
- Задня стінка з покриттям ecoClean
- Спеціальне скло внутрішньої поверхні дверцят для мікрохвильової печі

КОМФОРТ
- Система Assist
- Автоматичний вибір рекомендованого рівня температури з можливістю зміни
- Постійне відображення актуального рівня температури
- Функція «Шабат»
- Дверцята з механізмом плавного зачинення SoftClose
- Внутрішнє освітлення (світлодіодні лампи)
- Вдосконалена система охолодження дверцят, оснащена крильчаткою з нержавіючої сталі
- Інформаційна кнопка
- Електронний годинник

ШВИДКІСТЬ РОБОТИ
- Автоматичне швидке розігрівання

СИСТЕМА ВИСУВНОГО МЕХАНІЗМУ
- Однорівневі телескопічні напрямні

ТУРБОТА ПРО НАВКОЛИШНЄ СЕРЕДОВИЩЕ/БЕЗПЕКА
- Можливість вимкнення внутрішнього освітлення
- Функція «Блокування від дітей»
- Автоматичне захисне вимкнення
- Індикатор залишкового тепла
- Максимальна температура нагрівання вікна дверцят: 30°C
- Клас енергоспоживання: A+

ПІДКЛЮЧЕННЯ
- Потужність Підключення 3,65 кВт
- Кабель завдовжки 1,20 м зі штепселем

Розміри ніші (ВхШхГ): 585-595x560-568x550 мм
Розміри приладу (ВхШхГ): 595x595x548 мм

Аксесуари до духових шаф

Артикул		Назва	Опис
HEZ338250	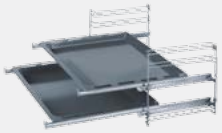	**Дворівневі телескопічні напрямні**	Завдяки дворівневим телескопічним напрямним можна зі зручністю висувати з духової шафи дека та решітки на двох рівнях. Надійний механізм гарантує водночас і легкість руху, і стабільність. Небезпека перевертання дек та іншого посуду відсутня, оскільки телескопічні напрямні надійно закріплені на стінках духової шафи.
HEZ338352		**Трирівневі телескопічні напрямні**	Завдяки трирівневим телескопічним напрямним можна зі зручністю висувати з духової шафи дека та решітки на трьох рівнях. Надійний механізм гарантує водночас і легкість руху, і стабільність. Небезпека перевертання дек та іншого посуду відсутня, оскільки телескопічні напрямні надійно закріплені на стінках духової шафи.
HEZ338357		**Трирівневі телескопічні напрямні з механізмом повного висування та функцією блокування**	Завдяки трирівневим телескопічним напрямним з функцією блокування можна зі зручністю повністю висувати з духової шафи дека та решітки. Надійний механізм гарантує водночас і легкість руху, і стабільність. Інтегрований механізм фіксування гарантує зручне і безпечне встановлення дек та решіток. Небезпека перевертання дек та іншого посуду відсутня, оскільки телескопічні напрямні надійно закріплені на стінках духової шафи.
HEZ368301	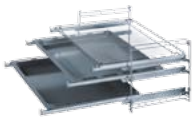	**Трирівневі телескопічні напрямні**	Завдяки трирівневим телескопічним напрямним можна зі зручністю висувати з духової шафи дека та решітки на трьох рівнях. Надійний механізм гарантує водночас і легкість руху, і стабільність. Небезпека перевертання дек та іншого посуду відсутня, оскільки телескопічні напрямні надійно закріплені на стінках духової шафи.
HEZ638170	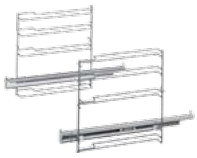	**Однорівневі телескопічні напрямні придатні для піролітичного очищення**	Завдяки механізму повного висування Ви можете з легкістю висувати страви, розташовані на решітках та деках, із камери духової шафи. Небезпека перевертання при цьому відсутня. Дане оснащення можна залишати у камері духової шафи для очистки під час перебігу програми «Піролітичне очищення»
HEZ638200	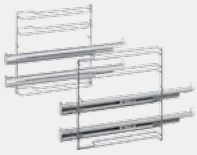	**Дворівневі телескопічні напрямні з механізмом повного висування**	Завдяки дворівневим телескопічним напрямним можна зі зручністю висувати з духової шафи дека та решітки на двох рівнях. Надійний механізм гарантує водночас і легкість руху, і стабільність. Небезпека перевертання дек та іншого посуду відсутня, оскільки телескопічні напрямні надійно закріплені на стінках духової шафи.
HEZ638270		**Дворівневі телескопічні напрямні з механізмом повного висування, придатні для піролітичного очищення**	Завдяки дворівневим телескопічним напрямним можна зі зручністю висувати з духової шафи дека та решітки на двох рівнях. Надійний механізм гарантує водночас і легкість руху, і стабільність. Це оснащення можна залишати у камері духової шафи для очистки під час перебігу програми «Піролітичне очищення».
HEZ638300		**Трирівневі телескопічні напрямні з механізмом повного висування**	Завдяки трирівневим телескопічним напрямним можна зі зручністю висувати з духової шафи дека та решітки одразу на трьох рівнях. Надійний механізм гарантує водночас і легкість руху, і стабільність.
HEZ638370		**Трирівневі телескопічні напрямні з механізмом повного висування, придатні для піролітичного очищення**	Завдяки трирівневим телескопічним напрямним можна зі зручністю висувати з духової шафи дека та решітки одразу на трьох рівнях. Надійний механізм гарантує водночас і легкість руху, і стабільність. Це оснащення можна залишати у камері духової шафи для очистки під час перебігу програми «Піролітичне очищення».

Духові шафи та варильні поверхні

HEZ 329000
Каталітичний фільтр для духової шафи

Каталітичний фільтр служить для поглинання/видалення небажаних запахів, жиру, випаровувань у камері духової шафи під час приготування страв. Заміняти каталітичний фільтр не потрібно. Вугільний елемент фільтра завдяки високій температурі під час приготування постійно зберігає свою ефективність, що залишається незмінною до закінчення строку експлуатації приладу. Металеві елементи фільтра (металевий жиропоглинаючий фільтр та металеву кришку) в духових шафах з піролітичною системою очищення можна мити в посудомийній машині по мірі забруднення, а якщо фільтр використовується в духовій шафі з піролітичним очищенням, то мити його взагалі не потрібно.

HEZ 329020, HEZ 329022, HEZ 339020
Комплект панелей EcoClean

Комплект додаткових аксесуарів системи очищення EcoClean дозволить Вам обладнати еколітичними панелями верхню та бокові внутрішні стінки духової шафи. EcoClean - це пористе керамічне покриття, насичене зв'язаним киснем, який поглинає забруднення, розщеплюючи його, і при цьому зменшує можливість виникнення неприємних запахів.

HEZ 390210, HEZ 390220, HEZ 390230
Сковорідка для готування за допомогою сенсорів смаження FryingSensor Plus (Ø 15 см, 19 см, 21 см)

Цей посуд розроблено спеціально для готування на варильних поверхнях, оснащених сенсором смаження. З його допомогою Ви переконаєтеся в тому, що розумні технології можуть значно полегшити контроль за приготуванням. Ми пропонуємо Вам на вибір сковорідки з діаметром дна 15, 19 та 21 см.

HEZ 394301
З'єднувальна планка для варильних поверхонь

З'єднувальна планка використовується для монтажу кількох варильних поверхонь Domino або для комбінування з повнорозмірними варильними поверхнями преміум-дизайну (зі скошеним фронтальним краєм та боковими профілями з нержавіючої сталі). Завдяки використанню з'єднувальної планки стик між приладами виходить дуже щільний. Після монтажу планку не видно ззовні. Планка використовується для робочих поверхонь, зроблених з різноманітних матеріалів, і підходить для ніш 49-50 см.

HEZ24D300 для дооснащення духових шаф (Для шаф з відкидними дверцятами або боковим відчиненням)

Завдяки цьому аксесуару Ви можете одночасно готувати до 8 порцій на двох рівнях пароварки. В комплект входять:
- Емальоване глибоке деко
- Перфорований піддон з нержавіючої сталі
- Перфороване та неперфороване деко меншого розміру з нержавіючої сталі
- Скляна кришка

Аксесуари в комплекті

	Алюмінієве деко	Комбінована решітка	Універсальне деко	Емальоване деко для випікання
HBN301E2Q		1 шт.	1 шт.	1 шт.
HBN211S4		1 шт.	1 шт.	
HBN211W0J		1 шт.	1 шт.	
HBN211E4		1 шт.	1 шт.	
HBN231E2	1 шт.	1 шт.	1 шт.	
HBN231E4	1 шт.	1 шт.	1 шт.	
HBN339E0J		1 шт.	1 шт.	
HBN551E1Q		1 шт.	1 шт.	1 шт.
HBN551S1Q		1 шт.	1 шт.	1 шт.
HBN559E1T		1 шт.	1 шт.	1 шт.
HBN559E1Q		1 шт.	1 шт.	1 шт.
HBN559E3T		1 шт.	1 шт.	1 шт.
HBA23BN61	1 шт.	1 шт.		1 шт.
HBA23R150R		1 шт.	1 шт.	
HBA23R160R		1 шт.	1 шт.	
HBA23RN61	1 шт.	1 шт.		1 шт.
HBA23S150R		1 шт.	1 шт.	
HBA43T350	1 шт.	1 шт.		1 шт.
HBA43T360	1 шт.	1 шт.		1 шт.
HBA63B225F		2 шт.		
HBA63B255F		2 шт.		
HBA63B265F		2 шт.		
HBG33B530		1 шт.	1 шт.	1 шт.
HBG633BB1		1 шт.	1 шт.	
HBG633BS1		1 шт.	1 шт.	
HBG633BW1		1 шт.	1 шт.	
HBG633TS1		1 шт.	1 шт.	
HBG634BB1		1 шт.	1 шт.	1 шт.
HBG634BS1		1 шт.	1 шт.	1 шт.
HBG634BW1		1 шт.	1 шт.	1 шт.
HBG635BB1		1 шт.	1 шт.	1 шт.
HBG635BS1		1 шт.	1 шт.	1 шт.
HBG635BW1		1 шт.	1 шт.	1 шт.
HBG636BB1		1 шт.	1 шт.	1 шт.
HBG636LB1		1 шт.	1 шт.	1 шт.
HBG636LS1		1 шт.	1 шт.	1 шт.
HBG655NS1		1 шт.	1 шт.	1 шт.
HBG656RS1		1 шт.	1 шт.	1 шт.
HBG6730S1		1 шт.	1 шт.	
HBG6764B1		1 шт.	1 шт.	1 шт.
HBG6764S1		1 шт.	1 шт.	1 шт.
HBG676EW1		1 шт.	1 шт.	1 шт.
HBN239E5	1 шт.	1 шт.	1 шт.	
HBN532E5	1 шт.	1 шт.	1 шт.	
HNG6764B1		1 шт.	1 шт.	1 шт.
HNG6764S1		1 шт.	1 шт.	1 шт.
HNG6764W1		1 шт.	1 шт.	1 шт.
HRG656XS1		1 шт.	1 шт.	1 шт.
HBG636BS1		1 шт.	1 шт.	1 шт.
HMG636BS1		1 шт.	1 шт.	1 шт.
HMG636NS1		1 шт.	1 шт.	1 шт.
HBA23B223		1 шт.	1 шт.	1 шт.
HBA23B253		1 шт.	1 шт.	1 шт.
HBA23B263		1 шт.	1 шт.	1 шт.
HBG633BS1		1 шт.	1 шт.	1 шт.

Додаткове приладдя*

Characteristic	HEZ338250	HEZ338352	HEZ368301	HEZ338357	HEZ24D300	HEZ638100	HEZ638200	HEZ638300	HEZ638370
HBN301E2Q									
HBN211E4									
HBN211S4									
HBN211W0J									
HBN231E2									
HBN231E4									
HBN339E0J									
HBN551E1Q									
HBN551S1Q									
HBN559E1Q									
HBN559E3T									
HBN559E1T									
HBA23B223	•	•		•	•				
HBA23B253	•	•		•	•				
HBA23B263	•	•		•	•				
HBA23R150R					•				
HBA23R160R					•				
HBA23S150R					•				
HBA23BN61			•						
HBA23BN21			•						
HBA23RN61			•						
HBG33B530	•	•		•	•				
HBA43T350									
HBA43T360									
HBA63B225F	•	•		•	•				
HBA63B255F	•	•		•	•				
HBA63B265F	•	•		•	•				
HBG633BB1						•	•	•	
HBG633BS1						•	•	•	
HBG633BW1						•	•	•	
HBG633TS1									
HBG634BS1						•	•	•	
HBG634BW1						•	•	•	
HBG634BB1						•	•	•	
HBG635BS1						•	•	•	
HBG635BW1						•	•	•	
HBG635BB1						•	•	•	
HBG636BS1							•	•	
HBG636BB1						•	•	•	
HBG636LB1						•	•	•	
HBG636LS1						•	•	•	
HBG655NS1						•	•	•	
HBG6730S1									•
HBG656RS1						•	•	•	
HBG6764B1									•
HBG676EW1									•
HBG6764S1									•

*Замовляючи телескопічні напрямні просимо додатково перевіряти актуальний перелік аксесуарів, а також зіставність побутових приладів з аксесуарами за телефоном інформаційної лінії: +38 044 490-20-95. Фірма-виробник залишає за собою право на внесення змін у конструкцію, комплектацію та дизайн приладів.

00m15s
100°C
BOSCH

BOSCH
BOSCH

Компактні прилади

Хоча ми і гадки не маємо, як виглядає Ваша кухня, але ми знаємо, що Вам запропонувати. Компактні прилади серії 8 можна однаково легко розмістити у шафах будь-якої конструкції. Вам забезпечено повну свободу фантазії і простору. А завдяки єдиному дизайну панелі управління прилади легко комбінувати. У будь-якому випадку Ваша кухня матиме гармонійний і довершений зовнішній вигляд.

Простота. Довершеність. Компактність

Компактні прилади серії 8 вражають своїм сучасним дизайном і чудовими можливостями комбінування. Незважаючи на свої невеликі розміри, вони забезпечують високу ефективність і гармонійно виглядають на будь-якій кухні.

Приготовлені на парі страви мають особливо ніжний смак і є надзвичайно корисними. Потреби у додаванні жиру для приготування страв немає. Консистенція, колір, аромат, вітаміни та мінерали зберігаються у повному обсязі. Приготування можливе на трьох рівнях.

Чудово підходять для вбудовування у навісну шафу та пенал: **мікрохвильові печі** з функцією AutoPilot, цифровим індикатором і грилем.

Завдяки інноваційному поєднанню пари та гарячого повітря приготувати соковиту печеню з хрумкою скоринкою надзвичайно просто. Запіканки та будь-яка випічка (хліб або печиво) також готуються без жодних зусиль.

Комбінуйте мікрохвильовий режим з будь-яким іншим видом нагрівання, заощаджуючи і електроенергію, і час. Усі функції в одному приладіб, тому потреби у додатковому просторі для мікрохвильової печі вже немає.

Дати підійти дріжджовому тісту, розморозити продукти, нагріти посуд для сервірування або довести страву до готовності шляхом томління – все це можуть **шафи для підігрівання посуду.**

Нова повністю автоматична вбудовувана кавомашина, окрім вишуканого дизайну, має багато інших переваг, які перетворять приготування кожного горнятка кави на справжню подію у Вашому житті. Про незрівнянний аромат кави подбає система aroma whirl: у камері для заварювання кава та вода змішуються особливим чином, що дозволяє вивільнити максимальну кількість ароматичних речовин. Оптимальне чищення забезпечить функція single-portion-cleaning, завдяки якій після кожного заварювання кави видаляються залишки охолодженої та застояної води.

Компактну посудомийну машину ActiveWater Smart можна розмістити будь-де, і скрізь вона буде доречною, адже вона не тільки чудово виглядає, але й заощаджує воду та електроенергію.

Функціональність компактних приладів Bosch вражає

І на обмеженій площі можна розмістити багато побутових приладів. Наші пароварки, духові шафи-пароварки, духові шафи, мікрохвильові печі, посудомийні та кавомашини вражають кількістю технологій та функціональністю, що приховані під корпусом компактних за розміром приладів.

Пароварка

Приготовлені на парі страви мають особливо ніжний смак та надзвичайно корисні. Потреби у додаванні жиру під час приготування страв немає. Консистенція, колір, аромат, вітаміни та мінерали зберігаються у повному обсязі.

Автоматичні програми AutoPilot дозволяють автоматично налаштувати хід програми, забезпечуючи при цьому найкращий режим приготування для обраної страви: телятини, птиці, риби, овочів тощо, – всі страви будуть неодмінно соковитими.

Збереження смаку та аромату. Під дією пари продукт значно довше утримує свій природний смак і найбільш повно розкриває свій аромат.

Зменшення вмісту жирів. Готуючи їжу на парі, Ви можете повністю відмовитися від додавання будь-яких жирів. А для збирання виділеного під час приготуванні м'яса жиру існує спеціальна підставка-резервуар.

Надзвичайна свіжість. Клітинна структура овочів залишається незмінною, отже, вони зберігають свою апетитну хрумкість. Водночас гаряча пара запобігає надмірному пересушуванню м’яса. Воно залишається ніжно-соковитим і дарує незрівнянну насолоду від смаку.

Компактна духова шафа з мікрохвильовим режимом

Завдяки духовим шафам серії 8 із мікрохвильовим режимом будь-яка страва одразу ж потрапить до переліку Ваших улюблених. Байдуже, чи хочете Ви щось швидко засмажити, спекти або просто розігріти, – завдяки продуманому поєднанню традиційних режимів нагрівання та додаткового мікрохвильового режиму Ви за короткий час отримаєте бездоганні результати приготування.
Це заощадить не лише 50% часу, але й електроенергію.
І на 100% збереже смакові властивості Ваших страв.

Шафи для підігрівання посуду. Нові шафи для підігрівання посуду висотою 14 см і 29 см можна вбудовувати окремо або комбінувати їх із нашими духовими шафами, компактними духовими шафами та вбудовуваними повністю автоматичними кавомашинами серії 8.
Крім того, практична технологія Push & Pull гарантує Вам особливо легке відчинення, навіть якщо у Вас зайняті руки.

Шафа для додаткового приладдя. Шафа для додаткового приладдя висотою 14 см також може комбінуватися з духовими шафами, компактними духовими шафами та вбудовуваними повністю автоматичними кавомашинами серії 8. Простора внутрішня камера може вмістити чимало кухонного приладдя, наприклад, дек для випікання, посуду, кулінарних книг або рушників. Таким чином, усе, що потрібно Вам для приготування їжі, завжди буде під рукою.

Вбудовувана кавомашина

Як приємно зранку за сніданком у передчутті динамічного робочого дня присвятити декілька хвилин собі, відволікшись від вранішньої метушні за філіжанкою запашного еспресо.

Інноваційна система нагрівання SensoFlow System.
В той час як інші кавомашини підтримують постійну температуру води для заварювання, споживаючи при цьому електроенергію, нова повністю автоматична кавомашина Bosch завдяки високотехнологічному проточному водонагрівачу нагріває воду лише тоді, коли це необхідно. Спеціальні сенсори вимірюють температуру води, тим самим гарантуючи, що еспресо буде заварений з дотриманням необхідної температури – 90°C - 95°C. Таким чином Ви отримаєте неперевершений за своїми смаковими характеристиками кавовий напій за лічені секунди у будь-яку мить.

AromaPro Concept
Завдяки системі aroma pressure system мелена кава завжди чудово спресовується у камері заварювання незалежно від її кількості – бариста не зміг би це зробити краще. Вигнута форма пресу забезпечує максимально ретельне проникнення води у мелену каву, завдяки чому з неї вивільняється ще більше ароматичних речовин. У результаті Ви отримуєте чашку за чашкою запашну каву з дуже пишною пінкою та незабутнім смаком.

Компактні посудомийні машини

Bosch одним із перших серед виробників побутової техніки створив вбудовувану посудомийну машину ActiveWater Smart висотою 45 см, яку можна встановити саме там, де це найбільш зручно для Вас. Наприклад, її можна вбудовувати на певній висоті, що полегшує в ергономічному плані розміщення та виймання посуду. За будь-яких інших вихідних умов на Вашій кухні Ви матимете багато варіантів для того, щоб інтегрувати цю посудомийну машину відповідно до власних бажань і потреб. Звісно, прилад доступний також у висоті 60 см.

Датчик контролю чистоти води **AquaSensor** контролює процес миття, «стежачи» за тим, щоб у воді, яка використовується для ополіскування, не залишалося жодних, навіть найдрібніших, часточок продуктів, жиру або миючого засобу. Він регулює подачу води, необхідної для миття, визначаючи час подачі та її об'єм. Чудовий результат забезпечено: Ваш посуд завжди сяятиме чистотою. Більше того, така технологія дозволяє суттєво знизити рівень споживання води під час миття посуду із незначним забрудненням.

Сенсор завантаження
Розпізнати рівень завантаження, а відповідно, і потрібний об'єм води, допомогає спеціальний сенсор. При великій кількості посуду для його замочування потрібно більше води, і її рівень у камері посудомийної машини зменшується. У такому разі забезпечується її додаткове надходження. Якщо ж у приладі менше посуду, води потрібно менше.

Компактні прилади

Компактна духова шафа

CBG675BS1 Нержавіюча сталь

ТИП ДУХОВОЇ ШАФИ ТА СИСТЕМА НАГРІВАННЯ
- 13 видів нагрівання 4D, гаряче повітря eco, верхнє/нижнє нагрівання, верхнє/нижнє нагрівання eco, гриль з конвекцією, гриль великої площі нагрівання, гриль малої площі нагрівання, Піца, нижнє нагрівання, томління, розморожування, попереднє підігрівання посуду, підтримання страв у теплому стані
- Точне поградусне регулювання температури у діапазоні 30 °C - 300 °C
- Внутрішній об'єм: 47 л

ДИЗАЙН
- Кольоровий TFT-дисплей (2,5") з сенсорними кнопками
- Інтуїтивний дизайн панелі управління
- Кнопка Start
- Духова шафа з покриттям TitanEmail

ОЧИЩЕННЯ
- Система самоочищення (піроліз)
- Приладдя та напрямні, придатні для пролітичного очищення
- Спеціальне скло внутрішньої поверхні дверцят для мікрохвильової печі

КОМФОРТ
- Система AutoPilot
- Кількість автоматичних програм: 10
- Автоматичний вибір рекомендованого рівня температури з можливістю зміни
- Постійне відображення актуального рівня температури
- Функція Шабат
- Дверцята з механізмом плавного зачинення SoftClose
- Внутрішнє освітлення (галогенні лампи)
- Вдосконалена система охолодження дверцят, оснащена крильчаткою з нержавіючої сталі
- Інформаційна кнопка
- Електронний годинник

ШВИДКІСТЬ РОБОТИ
- Швидке розігрівання

СИСТЕМА ВИСУВНОГО МЕХАНІЗМУ
- Фіксовані напрямні для дек та решіток
- Телескопічні напрямні як додаткове приладдя

ТУРБОТА ПРО НАВКОЛИШНЄ СЕРЕДОВИЩЕ/БЕЗПЕКА
- Можливість вимкнення внутрішнього освітлення
- Функція «Блокування від дітей»
- Автоматичне захисне вимкнення
- Індикатор залишкового тепла
- Максимальна температура нагрівання вікна дверцят: 30°C*
- Клас енергоспоживання: A+

ПІДКЛЮЧЕННЯ
- Потужність підключення: 3 кВт
- Кабель завдовжки 1,20 м

Приладдя: 1 x універсальне деко
1 x комбінована решітка

Розміри ніші (ВхШхГ):	**450-455x560-568x550 мм**
Розміри приладу (ВхШхГ):	**455x595x548 мм**

*Після 1 години роботи приладу за температури 180°C, нижнє/верхнє нагрівання

Компактні прилади

Компактна духова шафа з мікрохвильовим режимом

CMG636BB1 Чорний

ТИП ДУХОВОЇ ШАФИ ТА СИСТЕМА НАГРІВАННЯ
- 12 видів нагрівання 4D, гаряче повітря eco, верхнє/нижнє нагрівання, верхнє/нижнє нагрівання eco, гриль з конвекцією, гриль великої площі нагрівання, гриль малої площі нагрівання, Піца, нижнє нагрівання, томління, попереднє підігрівання посуду, підтримання страв у теплому стані
- Точне поградусне регулювання температури у діапазоні 30 °C - 300 °C
- Можливість підключення мікрохвильового режиму до основного процесу готування
- 5 рівнів потужності мікрохвильового режиму (90, 180, 360, 600 та 1000 Вт)
- Внутрішній об'єм: 45 л

ДИЗАЙН
- Тритекстові TFT-дисплеї (2,5") з сенсорним управлінням
- Інтуїтивний дизайн панелі управління
- Кнопка Start
- Духова шафа з покриттям TitanEmail

ОЧИЩЕННЯ
- Задня стінка з покриттям ecoClean
- Спеціальне скло внутрішньої поверхні дверцят для мікрохвильової печі

КОМФОРТ
- Система Assist
- Автоматичний вибір рекомендованого рівня температури з можливістю зміни
- Постійне відображення актуального рівня температури
- Режим «Шабат»
- Дверцята з механізмом плавного зачинення SoftClose
- Внутрішнє освітлення (світлодіодні лампи)
- Вдосконалена система охолодження дверцят, оснащена крильчаткою з нержавіючої сталі
- Інформаційна кнопка
- Електронний годинник

ШВИДКІСТЬ РОБОТИ
- Швидке розігрівання

СИСТЕМА ВИСУВНОГО МЕХАНІЗМУ
- Фіксовані напрямні для дек та решіток
- Телескопічні напрямні як додаткове приладдя

ТУРБОТА ПРО НАВКОЛИШНЄ СЕРЕДОВИЩЕ/БЕЗПЕКА
- Можливість вимкнення внутрішнього освітлення
- Функція «Блокування від дітей»
- Автоматичне захисне вимкнення
- Індикатор залишкового тепла
- Максимальна температура нагрівання вікна дверцят: 30°C*

ПІДКЛЮЧЕННЯ
- Потужність підключення: 3,65 кВт
- Кабель завдовжки 1,20 м зі штепселем

Приладдя: 1 x універсальне деко
1 x комбінована решітка

Розміри ніші (ВхШхГ):	**450-455x560-568x550 мм**
Розміри приладу (ВхШхГ):	**455x595x548 мм**

Компактна духова шафа з мікрохвильовим режимом

CMG636BS1 Нержавіюча сталь

ТИП ДУХОВОЇ ШАФИ ТА СИСТЕМА НАГРІВАННЯ
- 12 видів нагрівання 4D, гаряче повітря eco, верхнє/нижнє нагрівання, верхнє/нижнє нагрівання eco, гриль з конвекцією, гриль великої площі нагрівання, гриль малої площі нагрівання, Піца, нижнє нагрівання, томління, попереднє підігрівання посуду, підтримання страв у теплому стані
- Точне поградусне регулювання температури у діапазоні 30 °C - 300 °C
- Можливість підключення мікрохвильового режиму до основного процесу готування
- 5 рівнів потужності мікрохвильового режиму (90, 180, 360, 600 та 1000 Вт)
- Внутрішній об'єм: 45 л

ДИЗАЙН
- Тритекстові TFT-дисплеї (2,5") з сенсорним управлінням
- Інтуїтивний дизайн панелі управління
- Кнопка Start
- Духова шафа з покриттям TitanEmail

ОЧИЩЕННЯ
- Задня стінка з покриттям ecoClean
- Спеціальне скло внутрішньої поверхні дверцят для мікрохвильової печі

КОМФОРТ
- Система Assist
- Автоматичний вибір рекомендованого рівня температури з можливістю зміни
- Постійне відображення актуального рівня температури
- Режим «Шабат»
- Дверцята з механізмом плавного зачинення SoftClose
- Внутрішнє освітлення (світлодіодні лампи)
- Вдосконалена система охолодження дверцят, оснащена крильчаткою з нержавіючої сталі
- Інформаційна кнопка
- Електронний годинник

ШВИДКІСТЬ РОБОТИ
- Швидке розігрівання

СИСТЕМА ВИСУВНОГО МЕХАНІЗМУ
- Фіксовані напрямні для дек та решіток
- Телескопічні напрямні як додаткове приладдя

ТУРБОТА ПРО НАВКОЛИШНЄ СЕРЕДОВИЩЕ/БЕЗПЕКА
- Можливість вимкнення внутрішнього освітлення
- Функція «Блокування від дітей»
- Автоматичне захисне вимкнення
- Індикатор залишкового тепла
- Максимальна температура нагрівання вікна дверцят: 30°C*

ПІДКЛЮЧЕННЯ
- Потужність підключення: 3,65 кВт
- Кабель завдовжки 1,20 м зі штепселем

Приладдя: 1 x універсальне деко
1 x комбінована решітка

Розміри ніші (ВхШхГ):	**450-455x560-568x550 мм**
Розміри приладу (ВхШхГ):	**455x595x548 мм**

*Після 1 години роботи приладу за температури 180°C, нижнє/верхнє нагрівання

Компактні прилади

Компактна духова шафа з мікрохвильовим режимом

CMG636BW1 Білий

ТИП ДУХОВОЇ ШАФИ ТА СИСТЕМА НАГРІВАННЯ
- 12 видів нагрівання 4D, гаряче повітря eco, верхнє/нижнє нагрівання, верхнє/нижнє нагрівання eco, гриль з конвекцією, гриль великої площі нагрівання, гриль малої площі нагрівання, Піца, нижнє нагрівання, томління, попереднє підігрівання посуду, підтримання страв у теплому стані
- Точне поградусне регулювання температури у діапазоні 30 °C - 300 °C
- Можливість підключення мікрохвильового режиму до основного процесу готування
- 5 рівнів потужності мікрохвильового режиму (90, 180, 360, 600 та 1000 Вт)
- Внутрішній об'єм: 45 л

ДИЗАЙН
- Тритекстові TFT-дисплеї (2,5") з сенсорним управлінням
- Інтуїтивний дизайн панелі управління
- Кнопка Start
- Духова шафа з покриттям TitanEmail

ОЧИЩЕННЯ
- Задня стінка з покриттям ecoClean
- Спеціальне скло внутрішньої поверхні дверцят для мікрохвильової печі

КОМФОРТ
- Система Assist
- Автоматичний вибір рекомендованого рівня температури з можливістю зміни
- Постійне відображення актуального рівня температури
- Режим «Шабат»
- Дверцята з механізмом плавного зачинення SoftClose
- Внутрішнє освітлення (світлодіодні лампи)
- Вдосконалена система охолодження дверцят, оснащена крильчаткою з нержавіючої сталі
- Інформаційна кнопка
- Електронний годинник

ШВИДКІСТЬ РОБОТИ
- Швидке розігрівання

СИСТЕМА ВИСУВНОГО МЕХАНІЗМУ
- Фіксовані напрямні для дек та решіток
- Телескопічні напрямні як додаткове приладдя

ТУРБОТА ПРО НАВКОЛИШНЄ СЕРЕДОВИЩЕ/БЕЗПЕКА
- Можливість вимкнення внутрішнього освітлення
- Функція «Блокування від дітей»
- Автоматичне захисне вимкнення
- Індикатор залишкового тепла
- Максимальна температура нагрівання вікна дверцят: 30°C*

ПІДКЛЮЧЕННЯ
- Потужність підключення: 3,65 кВт
- Кабель завдовжки 1,20 м зі штепселем

Приладдя (нержавіюча сталь): неперфороване деко GN2/3 завглибшки 40 мм, перфороване деко GN2/3 завглибшки 40 мм

Розміри ніші (ВхШхГ): **450-455x560-568x550 мм**
Розміри приладу (ВхШхГ): **455x595x548 мм**

Компактна духова шафа з мікрохвильовим режимом

CMG6764S1 Нержавіюча сталь

ТИП ДУХОВОЇ ШАФИ ТА СИСТЕМА НАГРІВАННЯ
- 14 видів нагрівання 4D, гаряче повітря eco, верхнє/нижнє нагрівання, верхнє/нижнє нагрівання eco, гриль з конвекцією, гриль великої площі нагрівання, гриль малої площі нагрівання, Піца, нижнє нагрівання, інтенсивне нагрівання, томління, попереднє підігрівання посуду, сушіння, підтримання страв у теплому стані
- Точне поградусне регулювання температури у діапазоні 30 °C - 300 °C
- Можливість підключення мікрохвильового режиму до основного процесу готування
- 5 рівнів потужності мікрохвильового режиму (90, 180, 360, 600 та 1000 Вт)
- Внутрішній об'єм: 45 л

ДИЗАЙН
- Тритекстові TFT-дисплеї (2,5") з сенсорним управлінням
- Інтуїтивний дизайн панелі управління
- Кнопка Start
- Духова шафа з покриттям TitanEmail

ОЧИЩЕННЯ
- Система самоочищення (піроліз)
- Приладдя та напрямні, придатні для піролітичного очищення
- Спеціальне скло внутрішньої поверхні дверцят для мікрохвильової печі

КОМФОРТ
- Система Assist
- Термощуп з трьома точками заміру температури PerfectRoast
- Сенсор автоматичного випікання PerfectBake
- Автоматичний вибір рекомендованого рівня температури з можливістю зміни
- Автоматичний контроль нагрівання
- Постійне відображення актуального рівня температури
- Режим «Шабат»
- Дверцята з механізмом плавного зачинення SoftClose
- Внутрішнє освітлення (світлодіодні лампи)
- Вдосконалена система охолодження дверцят, оснащена крильчаткою з нержавіючої сталі
- Інформаційна кнопка
- Електронний годинник

ШВИДКІСТЬ РОБОТИ
- Швидке розігрівання

СИСТЕМА ВИСУВНОГО МЕХАНІЗМУ
- Одночасні телескопічні напрямні, придатні для піролітичного очищення

ТУРБОТА ПРО НАВКОЛИШНЄ СЕРЕДОВИЩЕ/БЕЗПЕКА
- Можливість вимкнення внутрішнього освітлення
- Функція «Блокування від дітей»
- Автоматичне захисне вимкнення
- Індикатор залишкового тепла
- Максимальна температура нагрівання вікна дверцят: 30°C*

ПІДКЛЮЧЕННЯ
- Потужність підключення: 3,65 кВт
- Кабель завдовжки 1,20 м зі штепселем

Приладдя: 1 x універсальне деко
1 x комбінована решітка

Розміри ніші (ВхШхГ): **450-455x560-568x550 мм**
Розміри приладу (ВхШхГ): **455x595x548 мм**

*Після 1 години роботи приладу за температури 180°C, нижнє/верхнє нагрівання

Компактні прилади

Компактна духова шафа з мікрохвильовим режимом

CMG6764B1 Чорний

ТИП ДУХОВОЇ ШАФИ ТА СИСТЕМА НАГРІВАННЯ
- 14 видів нагрівання 4D, гаряче повітря eco, верхнє/нижнє нагрівання, верхнє/нижнє нагрівання eco, гриль з конвекцією, гриль великої площі нагрівання, гриль малої площі нагрівання, Піца, нижнє нагрівання, інтенсивне нагрівання, томління, попереднє підігрівання посуду, сушіння, підтримання страв у теплому стані
- Точне поградусне регулювання температури у діапазоні 30 °C - 300 °C
- Можливість підключення мікрохвильового режиму до основного процесу готування
- 5 рівнів потужності мікрохвильового режиму (90, 180, 360, 600 та 1000 Вт)
- Внутрішній об'єм: 45 л

ДИЗАЙН
- Тритекстові TFT-дисплеї (2,5") з сенсорним управлінням
- Інтуїтивний дизайн панелі управління
- Кнопка Start
- Духова шафа з покриттям TitanEmail

ОЧИЩЕННЯ
- Система самоочищення (піроліз)
- Приладдя та напрямні, придатні для піролітичного очищення
- Спеціальне скло внутрішньої поверхні дверцят для мікрохвильової печі

КОМФОРТ
- Система Assist
- Термощуп з трьома точками заміру температури PerfectRoast
- Сенсор автоматичного випікання PerfectBake
- Автоматичний вибір рекомендованого рівня температури з можливістю зміни
- Автоматичний контроль нагрівання
- Постійне відображення актуального рівня температури
- Режим «Шабат»
- Дверцята з механізмом плавного зачинення SoftClose
- Внутрішнє освітлення (світлодіодні лампи)
- Вдосконалена система охолодження дверцят, оснащена крильчаткою з нержавіючої сталі
- Інформаційна кнопка
- Електронний годинник

ШВИДКІСТЬ РОБОТИ
- Швидке розігрівання

СИСТЕМА ВИСУВНОГО МЕХАНІЗМУ
- Одноріневі телескопічні напрямні, придатні для піролітичного очищення

ТУРБОТА ПРО НАВКОЛИШНЄ СЕРЕДОВИЩЕ/БЕЗПЕКА
- Можливість вимкнення внутрішнього освітлення
- Функція «Блокування від дітей»
- Автоматичне захисне вимкнення
- Індикатор залишкового тепла
- Максимальна температура нагрівання вікна дверцят: 30°C*

ПІДКЛЮЧЕННЯ
- Потужність підключення: 3,65 кВт
- Кабель завдовжки 1,20 м зі штепселем

Приладдя (нержавіюча сталь): неперфороване деко GN2/3 завглибшки 40 мм, перфороване деко GN2/3 завглибшки 40 мм

Розміри ніші (ВхШхГ): 450-455x560-568x550 мм
Розміри приладу (ВхШхГ): 455x595x548 мм

Компактна духова шафа з мікрохвильовим режимом

CMG6764W1 Білий

ТИП ДУХОВОЇ ШАФИ ТА СИСТЕМА НАГРІВАННЯ
- 14 видів нагрівання 4D, гаряче повітря eco, верхнє/нижнє нагрівання, верхнє/нижнє нагрівання eco, гриль з конвекцією, гриль великої площі нагрівання, гриль малої площі нагрівання, Піца, нижнє нагрівання, інтенсивне нагрівання, томління, попереднє підігрівання посуду, сушіння, підтримання страв у теплому стані
- Точне поградусне регулювання температури у діапазоні 30 °C - 300 °C
- Можливість підключення мікрохвильового режиму до основного процесу готування
- 5 рівнів потужності мікрохвильового режиму (90, 180, 360, 600 та 1000 Вт)
- Внутрішній об'єм: 45 л

ДИЗАЙН
- Тритекстові TFT-дисплеї (2,5") з сенсорним управлінням
- Інтуїтивний дизайн панелі управління
- Кнопка Start
- Духова шафа з покриттям TitanEmail

ОЧИЩЕННЯ
- Система самоочищення (піроліз)
- Приладдя та напрямні, придатні для піролітичного очищення
- Спеціальне скло внутрішньої поверхні дверцят для мікрохвильової печі

КОМФОРТ
- Система Assist
- Термощуп з трьома точками заміру температури PerfectRoast
- Сенсор автоматичного випікання PerfectBake
- Автоматичний вибір рекомендованого рівня температури з можливістю зміни
- Автоматичний контроль нагрівання
- Постійне відображення актуального рівня температури
- Режим «Шабат»
- Дверцята з механізмом плавного зачинення SoftClose
- Внутрішнє освітлення (світлодіодні лампи)
- Вдосконалена система охолодження дверцят, оснащена крильчаткою з нержавіючої сталі
- Інформаційна кнопка
- Електронний годинник

ШВИДКІСТЬ РОБОТИ
- Швидке розігрівання

СИСТЕМА ВИСУВНОГО МЕХАНІЗМУ
- Одноріневі телескопічні напрямні, придатні для піролітичного очищення

ТУРБОТА ПРО НАВКОЛИШНЄ СЕРЕДОВИЩЕ/БЕЗПЕКА
- Можливість вимкнення внутрішнього освітлення
- Функція «Блокування від дітей»
- Автоматичне захисне вимкнення
- Індикатор залишкового тепла
- Максимальна температура нагрівання вікна дверцят: 30°C*

ПІДКЛЮЧЕННЯ
- Потужність підключення: 3,65 кВт
- Кабель завдовжки 1,20 м зі штепселем

Приладдя: 1 x універсальне деко
1 x комбінована решітка

Розміри ніші (ВхШхГ): 450-455x560-568x550 мм
Розміри приладу (ВхШхГ): 455x595x548 мм

*Після 1 години роботи приладу за температури 180°C, нижнє/верхнє нагрівання

Компактні прилади

Компактна пароварка

CDG634BS1 Нержавіюча сталь

ТИП ДУХОВОЇ ШАФИ ТА СИСТЕМА НАГРІВАННЯ
- 4 види нагрівання приготування на парі, делікатне розігрівання продуктів, доведення страв до готовності, розморожування продуктів
- Точне погрядусне регулювання температури у діапазоні 30 °C - 100 °C
- Внутрішній об'єм: 38 л

ДИЗАЙН
- Кольоровий TFT-дисплей (2,5") з сенсорними кнопками
- Інтуїтивний дизайн панелі управління
- Кнопка Start
- Покриття внутрішньої камери: Нержавіюча сталь

ОЧИЩЕННЯ
- Повністю скляна внутрішня поверхня дверцят

КОМФОРТ
- Система AutoPilot
- Кількість автоматичних програм: 20
- Резервуар для води (1,3 ли)
- Індикація низького рівня води в резервуарі
- Автоматична програма видалення накипу
- Автоматична програма очищення
- Автоматичний вибір рекомендованого рівня температури з можливістю зміни
- Автоматичний контроль нагрівання
- Постійне відображення актуального рівня температури
- Дверцята з механізмом плавного зачинення SoftClose
- Внутрішнє освітлення (світлодіодні лампи)
- Інформаційна кнопка
- Електронний годинник

СИСТЕМА ВИСУВНОГО МЕХАНІЗМУ
- Фіксовані напрямні для дек та решіток
- Телескопічні напрямні як додаткове приладдя

ТУРБОТА ПРО НАВКОЛИШНЄ СЕРЕДОВИЩЕ/БЕЗПЕКА
- Можливість вимкнення внутрішнього освітлення
- Функція «Блокування від дітей»
- Автоматичне захисне вимкнення
- Індикатор залишкового тепла
- Максимальна температура нагрівання вікна дверцят: 40°C

ПІДКЛЮЧЕННЯ
- Потужність підключення: 1,9 кВт
- Кабель завдовжки 1,20 м зі штепселем

Приладдя (нержавіюча сталь): неперфороване деко GN2/3 завглибшки 40 мм, перфороване деко GN2/3 завглибшки 40 мм

Розміри ніші (ВхШхГ):	**450-455x560-568x550 мм**
Розміри приладу (ВхШхГ):	**455x595x548 мм**

*Після 1 години роботи приладу за температури 180°C, нижнє/верхнє нагрівання

Компактні прилади

Компактна духова шафа-пароварка

CSG656BS1 Нержавіюча сталь

ТИП ДУХОВОЇ ШАФИ ТА СИСТЕМА НАГРІВАННЯ
- 12 видів нагрівання 4D, гаряче повітря eco, верхнє/нижнє нагрівання, верхнє/нижнє нагрівання eco, гриль з конвекцією, гриль великої площі нагрівання, гриль малої площі нагрівання, Піца, нижнє нагрівання, томління, попереднє підігрівання посуду, підтримання страв у теплому стані
- Точне поградусне регулювання температури у діапазоні 30 °C - 250 °C
- Додаткові види нагрівання з використанням пари: делікатне розігрівання продуктів, доведення страв до готовності
- Внутрішній об'єм: 47 л

ДИЗАЙН
- Тритекстові TFT-дисплеї (2,5") з сенсорним управлінням
- Інтуїтивний дизайн панелі управління
- Кнопка Start
- Духова шафа з покриттям TitanEmail

ОЧИЩЕННЯ
- Задня, верхня та бокові стінки з покриттям ecoClean
- Програма EcoClean
- Повністю скляна внутрішня поверхня дверцят

КОМФОРТ
- Система Assist
- Резервуар для води (1 л)
- Індикація низького рівня води в резервуарі
- Автоматична програма видалення накипу
- Автоматична програма очищення
- Автоматичний вибір рекомендованого рівня температури з можливістю зміни
- Автоматичний контроль нагрівання
- Постійне відображення актуального рівня температури
- Режим «Шабат»
- Дверцята з механізмом плавного зачинення SoftClose
- Внутрішнє освітлення (світлодіодні лампи)
- Вдосконалена система охолодження дверцят, оснащена крильчаткою з нержавіючої сталі
- Інформаційна кнопка
- Електронний годинник

ШВИДКІСТЬ РОБОТИ
- Швидке розігрівання

СИСТЕМА ВИСУВНОГО МЕХАНІЗМУ
- Фіксовані напрямні для дек та решіток
- Телескопічні напрямні як додаткове приладдя

ТУРБОТА ПРО НАВКОЛИШНЄ СЕРЕДОВИЩЕ/БЕЗПЕКА
- Можливість вимкнення внутрішнього освітлення
- Функція «Блокування від дітей»
- Автоматичне захисне вимкнення
- Індикатор залишкового тепла
- Максимальна температура нагрівання вікна дверцят: 40°C
- Клас енергоспоживання: A+

ПІДКЛЮЧЕННЯ
- Потужність підключення: 3,3 кВт
- Кабель завдовжки 1,20 м зі штепселем

Приладдя: 1 x універсальне деко
1 x комбінована решітка

Розміри ніші (ВхШхГ): 450-455x560-568x550 мм
Розміри приладу (ВхШхГ): 455x595x548 мм

Компактна духова шафа-пароварка

CSG656RS1 Нержавіюча сталь

ТИП ДУХОВОЇ ШАФИ ТА СИСТЕМА НАГРІВАННЯ
- 14 видів нагрівання 4D, гаряче повітря eco, верхнє/нижнє нагрівання, верхнє/нижнє нагрівання eco, гриль з конвекцією, гриль великої площі нагрівання, гриль малої площі нагрівання, Піца, нижнє нагрівання, інтенсивне нагрівання, томління, попереднє підігрівання посуду, сушіння, підтримання страв у теплому стані
- Точне поградусне регулювання температури у діапазоні 30 °C - 250 °C
- Додаткові види нагрівання з використанням пари: делікатне розігрівання продуктів, доведення страв до готовності
- Внутрішній об'єм: 47 л

ДИЗАЙН
- Тритекстові TFT-дисплеї (2,5") з сенсорним управлінням
- Інтуїтивний дизайн панелі управління
- Кнопка Start
- Духова шафа з покриттям TitanEmail

ОЧИЩЕННЯ
- Задня, верхня та бокові стінки з покриттям ecoClean
- Програма EcoClean
- Повністю скляна внутрішня поверхня дверцят

КОМФОРТ
- Система Assist
- Термощуп з трьома точками заміру температури PerfectRoast
- Сенсор автоматичного випікання PerfectBake
- Резервуар для води (1 л)
- Індикація низького рівня води в резервуарі
- Автоматична програма видалення накипу
- Автоматична програма очищення
- Автоматичний вибір рекомендованого рівня температури з можливістю зміни
- Автоматичний контроль нагрівання
- Постійне відображення актуального рівня температури
- Режим «Шабат»
- Дверцята з механізмом плавного зачинення SoftClose
- Внутрішнє освітлення (світлодіодні лампи)
- Вдосконалена система охолодження дверцят, оснащена крильчаткою з нержавіючої сталі
- Інформаційна кнопка
- Електронний годинник

ШВИДКІСТЬ РОБОТИ
- Швидке розігрівання

СИСТЕМА ВИСУВНОГО МЕХАНІЗМУ
- Однорівневі телескопічні напрямні

ТУРБОТА ПРО НАВКОЛИШНЄ СЕРЕДОВИЩЕ/БЕЗПЕКА
- Можливість вимкнення внутрішнього освітлення
- Функція «Блокування від дітей»
- Автоматичне захисне вимкнення
- Індикатор залишкового тепла
- Максимальна температура нагрівання вікна дверцят: 40°C
- Клас енергоспоживання: A+

ПІДКЛЮЧЕННЯ
- Потужність підключення: 3,3 кВт
- Кабель завдовжки 1,20 м зі штепселем

Приладдя: 1 x універсальне деко
1 x комбінована решітка

Розміри ніші (ВхШхГ): 450-455x560-568x550 мм
Розміри приладу (ВхШхГ): 455x595x548 мм

Компактні прилади

Компактна духова шафа-пароварка

CSG656RB1 Чорний

ТИП ДУХОВОЇ ШАФИ ТА СИСТЕМА НАГРІВАННЯ
- 14 видів нагрівання 4D, гаряче повітря eco, верхнє/нижнє нагрівання, верхнє/нижнє нагрівання eco, гриль з конвекцією, гриль великої площі нагрівання, гриль малої площі нагрівання, Піца, нижнє нагрівання, інтенсивне нагрівання, томління, попереднє підігрівання посуду, сушіння, підтримання страв у теплому стані
- Точне поградусне регулювання температури у діапазоні 30 °C - 250 °C
- Додаткові види нагрівання з використанням пари: делікатне розігрівання продуктів, доведення страв до готовності
- Внутрішній об'єм: 47 л

ДИЗАЙН
- Тритекстові TFT-дисплеї (2,5") з сенсорним управлінням
- Інтуїтивний дизайн панелі управління
- Кнопка Start
- Духова шафа з покриттям TitanEmail

ОЧИЩЕННЯ
- Задня, верхня та бокові стінки з покриттям ecoClean
- Програма EcoClean
- Повністю скляна внутрішня поверхня дверцят

КОМФОРТ
- Система Assist
- Термощуп з трьома точками заміру температури PerfectRoast
- Сенсор автоматичного випікання PerfectBake
- Резервуар для води (1 л)
- Індикація низького рівня води в резервуарі
- Автоматична програма видалення накипу
- Автоматична програма очищення
- Автоматичний вибір рекомендованого рівня температури з можливістю зміни
- Автоматичний контроль нагрівання
- Постійне відображення актуального рівня температури
- Режим «Шабат»
- Дверцята з механізмом плавного зачинення SoftClose
- Внутрішнє освітлення (світлодіодні лампи)
- Вдосконалена система охолодження дверцят, оснащена крильчаткою з нержавіючої сталі
- Інформаційна кнопка
- Електронний годинник

ШВИДКІСТЬ РОБОТИ
- Швидке розігрівання

СИСТЕМА ВИСУВНОГО МЕХАНІЗМУ
- Однорівневі телескопічні напрямні

ТУРБОТА ПРО НАВКОЛИШНЄ СЕРЕДОВИЩЕ/БЕЗПЕКА
- Можливість вимкнення внутрішнього освітлення
- Функція «Блокування від дітей»
- Автоматичне захисне вимкнення
- Індикатор залишкового тепла
- Максимальна температура нагрівання вікна дверцят: 40°C
- Клас енергоспоживання: A+

ПІДКЛЮЧЕННЯ
- Потужність підключення: 3,3 кВт
- Кабель завдовжки 1,20 м зі штепселем

Приладдя: 1 x універсальне деко
1 x комбінована решітка

Розміри ніші (ВхШхГ): 450-455x560-568x550 мм
Розміри приладу (ВхШхГ): 455x595x548 мм

Компактна духова шафа-пароварка

CSG656RW1 Білий

ТИП ДУХОВОЇ ШАФИ ТА СИСТЕМА НАГРІВАННЯ
- 14 видів нагрівання 4D, гаряче повітря eco, верхнє/нижнє нагрівання, верхнє/нижнє нагрівання eco, гриль з конвекцією, гриль великої площі нагрівання, гриль малої площі нагрівання, Піца, нижнє нагрівання, інтенсивне нагрівання, томління, попереднє підігрівання посуду, сушіння, підтримання страв у теплому стані
- Точне поградусне регулювання температури у діапазоні 30 °C - 250 °C
- Додаткові види нагрівання з використанням пари: делікатне розігрівання продуктів, доведення страв до готовності
- Внутрішній об'єм: 47 л

ДИЗАЙН
- Тритекстові TFT-дисплеї (2,5") з сенсорним управлінням
- Інтуїтивний дизайн панелі управління
- Кнопка Start
- Духова шафа з покриттям TitanEmail

ОЧИЩЕННЯ
- Задня, верхня та бокові стінки з покриттям ecoClean
- Програма EcoClean
- Повністю скляна внутрішня поверхня дверцят

КОМФОРТ
- Система Assist
- Термощуп з трьома точками заміру температури PerfectRoast
- Сенсор автоматичного випікання PerfectBake
- Резервуар для води (1 л)
- Індикація низького рівня води в резервуарі
- Автоматична програма видалення накипу
- Автоматична програма очищення
- Автоматичний вибір рекомендованого рівня температури з можливістю зміни
- Автоматичний контроль нагрівання
- Постійне відображення актуального рівня температури
- Режим «Шабат»
- Дверцята з механізмом плавного зачинення SoftClose
- Внутрішнє освітлення (світлодіодні лампи)
- Вдосконалена система охолодження дверцят, оснащена крильчаткою з нержавіючої сталі
- Інформаційна кнопка
- Електронний годинник

ШВИДКІСТЬ РОБОТИ
- Швидке розігрівання

СИСТЕМА ВИСУВНОГО МЕХАНІЗМУ
- Однорівневі телескопічні напрямні

ТУРБОТА ПРО НАВКОЛИШНЄ СЕРЕДОВИЩЕ/БЕЗПЕКА
- Можливість вимкнення внутрішнього освітлення
- Функція «Блокування від дітей»
- Автоматичне захисне вимкнення
- Індикатор залишкового тепла
- Максимальна температура нагрівання вікна дверцят: 40°C
- Клас енергоспоживання: A+

ПІДКЛЮЧЕННЯ
- Потужність підключення: 3,3 кВт
- Кабель завдовжки 1,20 м зі штепселем

Приладдя: 1 x універсальне деко
1 x комбінована решітка

Розміри ніші (ВхШхГ): 450-455x560-568x550 мм
Розміри приладу (ВхШхГ): 455x595x548 мм

Кавомашини

Повністю автоматична кавомашина

CTL636ES1 Чорний

КОМФОРТ
- TFT-дисплей з інтерактивним меню
- Функція «Моя кава»: збереження назв 8 улюблених кавових напоїв з різноманітним співвідношенням молока та еспресо
- Можливість індивідуального налаштування кількості напою
- Можливість регулювання сопла подачі кави та капучинатора за висотою (до 15 см)
- Система OneTouch DoubleCup: приготування двох кавових напоїв одночасно
- Знімний резервуар для води місткістю 2.4 л
- Попереднє повідомлення про те, що контейнер для кавових зерен або для води майже порожній
- Зручна універсальність: можливість під'єднання до приладу окремого резервуару для молока чи іншої ємності з молоком, наприклад, картонної упаковки
- Відділення для короткої інструкції з експлуатації всередині приладу - уся необхідна інформація на відстані витягнутої руки
- Кнопки з підсвічуванням
- Регулювання ступеня помолу (декілька рівнів)
- Можливість вибору мови дисплея
- Функція «Блокування від дітей» для запобігання випадковому заварюванню кави

ОСНАЩЕННЯ
- Високоякісний керамічний млинок SilentCeram Drive з низьким рівнем шуму
- Система сенсорів CoffeeSensor Pro: млинок автоматично пристосовується до сорту кавових зерен
- Можливість окремого приготування молочної піни, теплого молока та гарячої води
- Швидке розігрівання приладу
- Водяний насос з тиском 19 бар
- Окремий контейнер для меленої кави
- Контейнер для кавових зерен із кришкою, що зберігає аромат кави (об'єм - 500 г)
- Гарантія - 15 000 чашок (24 місяці при використання в домашньому господарстві)
- Потужність: 1600 Вт

ПРИГОТУВАННЯ НАПОЇВ
- Інноваційна система проточного підігрівання SensoFlow System гарантує розкриття усього аромату кави завдяки постійному підтриманню оптимального рівня температури
- Система AromaPro Concept: оптимальний рівень тиску для ідеального розкриття смаку
- Ф-ція One-touch для приготування молочних кавових напоїв одним натисканням кнопки
- Система заварювання подвійної кави AromaDouble Shot для приготування міцної кави без гіркого присмаку
- Можливість індивідуального налаштування температури кави (3 рівні)
- Для досягнення ідеального смаку та збільшення терміну служби приладу: фільтр для води Brita

ЧИЩЕННЯ ТА ДОГЛЯД
- Знімний заварювальний блок можна легко промити під проточною водою
- AutoMilk Clean: автоматична очистка системи подачі молока після кожного приготування напоїв для неповторного смаку та гігієни
- Знімний капучинатор, придатний для миття у посудомийній машині
- Система SinglePortion Cleaning: автоматичне очищення усіх каналів всередині приладу після кожного циклу заварювання
- Автоматична програма промивання приладу одразу після увімкнення
- Знімні піддон для крапель та контейнер для кавової макухи, придатні для миття у посудомийній машині
- Система Calc'nClean: автоматичні програми очищення та видалення накипу
- Індикація необхідності заміни фільтра для води, очищення приладу, проведення декальцинації, вмикаючи індикацію кількості чашок, які можна приготувати до проведення очищення

ПРИЛАДДЯ У КОМПЛЕКТІ
- 1 х окремий резервуар для молока місткістю 0.5 л з кришкою FreshLock
- 1 х мірна ложка
- 1 х тестова смужка для визначення рівня жорсткості води
- 1 х фільтр для води
- 1 х контейнер для молока

ПІДКЛЮЧЕННЯ
- Потужність підключення: 1,6 кВт
- Кабель завдовжки 1,70 м

Розміри ніші (ВхШхГ):	**449 x 558 x 354 мм**
Розміри приладу (ВхШхГ):	**455 x 594 x 375 мм**

Повністю автоматична кавомашина

CTL636EB1 Нержавіюча сталь, чорний

КОМФОРТ
- TFT-дисплей з інтерактивним меню
- Функція «Моя кава»: збереження назв 8 улюблених кавових напоїв з різноманітним співвідношенням молока та еспресо
- Можливість індивідуального налаштування кількості напою
- Можливість регулювання сопла подачі кави та капучинатора за висотою (до 15 см)
- Система OneTouch DoubleCup: приготування двох кавових напоїв одночасно
- Знімний резервуар для води місткістю 2.4 л
- Попереднє повідомлення про те, що контейнер для кавових зерен або для води майже порожній
- Зручна універсальність: можливість під'єднання до приладу окремого резервуару для молока чи іншої ємності з молоком, наприклад, картонної упаковки
- Відділення для короткої інструкції з експлуатації всередині приладу - уся необхідна інформація на відстані витягнутої руки
- Кнопки з підсвічуванням
- Регулювання ступеня помолу (декілька рівнів)
- Можливість вибору мови дисплея
- Функція «Блокування від дітей» для запобігання випадковому заварюванню кави

ОСНАЩЕННЯ
- Високоякісний керамічний млинок SilentCeram Drive з низьким рівнем шуму
- Система сенсорів CoffeeSensor Pro: млинок автоматично пристосовується до сорту кавових зерен
- Можливість окремого приготування молочної піни, теплого молока та гарячої води
- Швидке розігрівання приладу
- Водяний насос з тиском 19 бар
- Окремий контейнер для меленої кави
- Контейнер для кавових зерен із кришкою, що зберігає аромат кави (об'єм - 500 г)
- Гарантія - 15 000 чашок (24 місяці за використання в домашньому господарстві)
- Потужність: 1600 Вт

ПРИГОТУВАННЯ НАПОЇВ
- Інноваційна система проточного підігрівання SensoFlow System гарантує розкриття усього аромату кави завдяки постійному підтриманню оптимального рівня температури
- Система AromaPro Concept: оптимальний рівень тиску для ідеального розкриття смаку
- Ф-ція One-touch для приготування молочних кавових напоїв одним натисканням кнопки
- Система заварювання подвійної кави AromaDouble Shot для приготування міцної кави без гіркого присмаку
- Можливість індивідуального налаштування температури кави (3 рівні)
- Для досягнення ідеального смаку та збільшення терміну служби приладу: фільтр для води Brita

ЧИЩЕННЯ ТА ДОГЛЯД
- Знімний заварювальний блок можна легко промити під проточною водою
- AutoMilk Clean: автоматична очистка системи подачі молока після кожного приготування напоїв для неповторного смаку та гігієни
- Знімний капучинатор, придатний для миття у посудомийній машині
- Система SinglePortion Cleaning: автоматичне очищення усіх каналів всередині приладу після кожного циклу заварювання
- Автоматична програма промивання приладу одразу після увімкнення
- Знімні піддон для крапель та контейнер для кавової макухи, придатні для миття у посудомийній машині
- Система Calc'nClean: автоматичні програми очищення та видалення накипу
- Індикація необхідності заміни фільтра для води, очищення приладу, проведення декальцинації, вмикаючи індикацію кількості чашок, які можна приготувати до проведення очищення

ПРИЛАДДЯ У КОМПЛЕКТІ
- 1 х окремий резервуар для молока місткістю 0.5 л з кришкою FreshLock
- 1 х мірна ложка
- 1 х тестова смужка для визначення рівня жорсткості води
- 1 х фільтр для води
- 1 х контейнер для молока

ПІДКЛЮЧЕННЯ
- Потужність підключення: 1,6 кВт
- Кабель завдовжки 1,70 м

Розміри ніші (ВхШхГ):	**449 x 558 x 354 мм**
Розміри приладу (ВхШхГ):	**455 x 594 x 375 мм**

Шафи для підігрівання

Шафа для підігрівання посуду

BIC630NB1 Чорний

ТИП ШАФИ ТА СИСТЕМА НАГРІВАННЯ
- Нагрівальний елемент знаходиться під склокерамічним дном візка
- 4 рівні регулювання температури: від 30°C до 80°C (Температура поверхні скла)
- Холодна фронтальна поверхня шафи

ЗАВАНТАЖЕННЯ
- До 64 горняток для еспрессо / до 12 тарілок Ø26 см (до 25 кг)
- Внутрішній об'єм: 20 л

ВИДИ НАГРІВАННЯ
- Сходження дріжджового тіста
- Розморожування продуктів
- Підтримання страв у теплому стані
- Підігрів посуду

СИСТЕМА ВИСУВНОГО МЕХАНІЗМУ
- Телескопічні напрямні
- Механізм push&pull

ДИЗАЙН
- Дизайн без ручки

ТЕХНІЧНІ ХАРАКТЕРИСТИКИ
- Потужність підключення: 0,81 кВт
- Кабель завдовжки 1,50 м

Розміри ніші (ВхШхГ): 140x560-568x550 мм
Розміри приладу (ВхШхГ): 140x595x548 мм

Шафа для підігрівання посуду

BIC630NS1 Нержавіюча сталь

ТИП ШАФИ ТА СИСТЕМА НАГРІВАННЯ
- Нагрівальний елемент знаходиться під склокерамічним дном візка
- 4 рівні регулювання температури: від 30°C до 80°C (Температура поверхні скла)
- Холодна фронтальна поверхня шафи

ЗАВАНТАЖЕННЯ
- До 64 горняток для еспрессо / до 12 тарілок Ø 26 см (до 25 кг)
- Внутрішній об'єм: 20 л

ВИДИ НАГРІВАННЯ
- Сходження дріжджового тіста
- Розморожування продуктів
- Підтримання страв у теплому стані
- Підігрів посуду

СИСТЕМА ВИСУВНОГО МЕХАНІЗМУ
- Телескопічні напрямні
- Механізм push&pull

ДИЗАЙН
- Дизайн без ручки

ТЕХНІЧНІ ХАРАКТЕРИСТИКИ
- Потужність підключення: 0,81 кВт
- Кабель завдовжки 1,50 м

Розміри ніші (ВхШхГ): 140x560-568 x550 мм
Розміри приладу (ВхШхГ): 140x595x548 мм

Шафа для підігрівання посуду

BIC630NW1 Білий

ТИП ШАФИ ТА СИСТЕМА НАГРІВАННЯ
- Нагрівальний елемент знаходиться під склокерамічним дном візка
- 4 рівні регулювання температури: від 30°C до 80°C (Температура поверхні скла)
- Холодна фронтальна поверхня шафи

ЗАВАНТАЖЕННЯ
- До 64 горнятокдля еспрессо / до 12 тарілок Ø 26 см (до 25 кг)
- Внутрішній об'єм: 20 л

ВИДИ НАГРІВАННЯ
- Сходження дріжджового тіста
- Розморожування продуктів
- Підтримання страв у теплому стані
- Підігрів посуду

СИСТЕМА ВИСУВНОГО МЕХАНІЗМУ
- Телескопічні напрямні
- Механізм push&pull

ДИЗАЙН
- Дизайн без ручки

ТЕХНІЧНІ ХАРАКТЕРИСТИКИ
- Потужність підключення: 0,81 кВт
- Кабель завдовжки 1,50 м

Розміри ніші (ВхШхГ): 140x560-568 x550 мм
Розміри приладу (ВхШхГ): 140x595x548 мм

Мікрохвильові печі

BFL 634GS1 Нержавіюча сталь

ОЧИЩЕННЯ
- Внутрішня камера з нержавіючої сталі
- Повністю скляна внутрішня поверхня дверцят

ДУХОВА ШАФА ТА СИСТЕМИ НАГРІВАННЯ
- Система AutoPilot
- Кількість автоматичних програм: 7
- 5 рівнів потужності мікрохвильового режиму (90, 180, 360, 600 та 900 Вт)
- Внутрішній об'єм: 21 л

КОМФОРТ
- Внутрішнє освітлення (світлодіодні лампи)
- Кнопка відчинення дверцят
- Дверцята приладу відчиняються убік (правостороннє навішування дверцят)

ДИЗАЙН
- Кольоровий TFT-дисплей (2,5") з сенсорними кнопками
- Кнопка Start
- Інформаційна кнопка
- Інтуїтивний дизайн панелі управління

ПІДКЛЮЧЕННЯ
- Потужність підключення: 1,22 кВт
- Кабель завдовжки 1,50 м

Розміри приладу (ВхШхГ): 382x594x318 мм
Розміри ніші (ВхШхГ): 362 -382x560-568x300 мм

BFL 634GW1 Білий

ОЧИЩЕННЯ
- Внутрішня камера з нержавіючої сталі
- Повністю скляна внутрішня поверхня дверцят

ДУХОВА ШАФА ТА СИСТЕМИ НАГРІВАННЯ
- Система AutoPilot
- Кількість автоматичних програм: 7
- 5 рівнів потужності мікрохвильового режиму (90, 180, 360, 600 та 900 Вт)
- Внутрішній об'єм: 21 л

КОМФОРТ
- Внутрішнє освітлення (світлодіодні лампи)
- Кнопка відчинення дверцят
- Дверцята приладу відчиняються убік (правостороннє навішування дверцят)

ДИЗАЙН
- Кольоровий TFT-дисплей (2,5") з сенсорними кнопками
- Кнопка Start
- Інформаційна кнопка
- Інтуїтивний дизайн панелі управління

ПІДКЛЮЧЕННЯ
- Потужність підключення: 1,22 кВт
- Кабель завдовжки 1,50 м

Розміри приладу (ВхШхГ): 382x594x318 мм
Розміри ніші (ВхШхГ): 362-382x560-568x300 мм

BFL 634GB1 Чорний

ОЧИЩЕННЯ
- Внутрішня камера з нержавіючої сталі
- Повністю скляна внутрішня поверхня дверцят

ДУХОВА ШАФА ТА СИСТЕМИ НАГРІВАННЯ
- Система AutoPilot
- Кількість автоматичних програм: 7
- 5 рівнів потужності мікрохвильового режиму (90, 180, 360, 600 та 900 Вт)
- Внутрішній об'єм: 21 л

КОМФОРТ
- Внутрішнє освітлення (світлодіодні лампи)
- Кнопка відчинення дверцят
- Дверцята приладу відчиняються убік (лівостороннє навішування дверцят)

ДИЗАЙН
- Кольоровий TFT-дисплей (2,5") з сенсорними кнопками
- Кнопка Start
- Інформаційна кнопка
- Інтуїтивний дизайн панелі управління

ПІДКЛЮЧЕННЯ
- Потужність підключення: 1,22 кВт
- Кабель завдовжки 1,50 м

Розміри приладу (ВхШхГ): 382x594x318 мм
Розміри ніші (ВхШхГ): 362-382x560-568x300 мм

Мікрохвильові печі

BFR 634GS1 Нержавіюча сталь

ОЧИЩЕННЯ
- Внутрішня камера з нержавіючої сталі
- Повністю скляна внутрішня поверхня дверцят

ДУХОВА ШАФА ТА СИСТЕМИ НАГРІВАННЯ
- Система AutoPilot
- Кількість автоматичних програм: 7
- 5 рівнів потужності мікрохвильового режиму (90, 180, 360, 600 та 900 Вт)
- Внутрішній об'єм: 21 л

КОМФОРТ
- Внутрішнє освітлення (світлодіодні лампи)
- Кнопка відчинення дверцят
- Дверцята приладу відчиняються убік (правостороннє навішування дверцят)

ДИЗАЙН
- Кольоровий TFT-дисплей (2,5") з сенсорними кнопками
- Кнопка Start
- Інформаційна кнопка
- Інтуїтивний дизайн панелі управління

ПІДКЛЮЧЕННЯ
- Потужність підключення: 1,22 кВт
- Кабель завдовжки 1,50 м

Розміри приладу (ВхШхГ): 382x594x318 мм
Розміри ніші (ВхШхГ): 362-382x560-568x300 мм

BFR 634GW1 Білий

ОЧИЩЕННЯ
- Внутрішня камера з нержавіючої сталі
- Повністю скляна внутрішня поверхня дверцят

ДУХОВА ШАФА ТА СИСТЕМИ НАГРІВАННЯ
- Система AutoPilot
- Кількість автоматичних програм: 7
- 5 рівнів потужності мікрохвильового режиму (90, 180, 360, 600 та 900 Вт)
- Внутрішній об'єм: 21 л

КОМФОРТ
- Внутрішнє освітлення (світлодіодні лампи)
- Кнопка відчинення дверцят
- Дверцята приладу відчиняються убік (правостороннє навішування дверцят)

ДИЗАЙН
- Кольоровий TFT-дисплей (2,5") з сенсорними кнопками
- Кнопка Start
- Інформаційна кнопка
- Інтуїтивний дизайн панелі управління

ПІДКЛЮЧЕННЯ
- Потужність підключення: 1,22 кВт
- Кабель завдовжки 1,50 м

Розміри приладу (ВхШхГ): 382x594x318 мм
Розміри ніші (ВхШхГ): 362-382x560-568x300 мм

BFR 634GB1 **Чорний**

ОЧИЩЕННЯ
- Внутрішня камера з нержавіючої сталі
- Повністю скляна внутрішня поверхня дверцят

ДУХОВА ШАФА ТА СИСТЕМИ НАГРІВАННЯ
- Система AutoPilot
- Кількість автоматичних програм: 7
- 5 рівнів потужності мікрохвильового режиму (90, 180, 360, 600 та 900 Вт)
- Внутрішній об'єм: 21 л

КОМФОРТ
- Внутрішнє освітлення (світлодіодні лампи)
- Кнопка відчинення дверцят
- Дверцята приладу відчиняються убік (правостороннє навішування дверцят)

ДИЗАЙН
- Кольоровий TFT-дисплей (2,5") з сенсорними кнопками
- Кнопка Start
- Інформаційна кнопка
- Інтуїтивний дизайн панелі управління

ПІДКЛЮЧЕННЯ
- Потужність підключення: 1,22 кВт
- Кабель завдовжки 1,50 м

Розміри приладу (ВхШхГ): 382x594x318 мм
Розміри ніші (ВхШхГ): 362-382x560-568x300 мм

Посудомийні машини

компактні, вбудовувані машини ActiveWater Smart, серія | 6

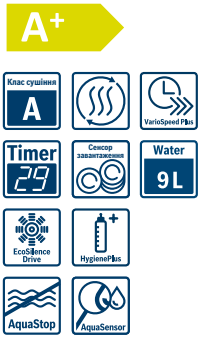

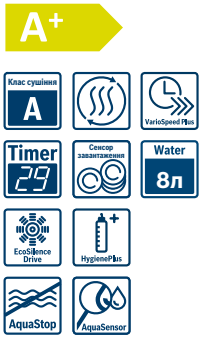

SCE 52M65EU

КОМФОРТ ТА ТУРБОТА ПРО ДОВКІЛЛЯ
- Клас енергоспоживання: A+
- Система Servolock для «м'якого» відчинення/закривання дверцят
- Програмування старту (1-24 год)
- Система захисту скла GlassProtec
- Система AquaStop

ТЕХНОЛОГІЧНЕ ОСНАЩЕННЯ
- Гідравлічна система ActiveWater
- Двигун EcoSilence Drive
- Датчик контролю чистоти води AquaSensor, Сенсор завантаження
- Автоматична система визначення виду миючого засобу
- Теплообмінник
- Технологія поперемінної подачі води
- Електроніка регенерації
- Трирівнева самоочищувана система фільтрації
- Хвилеподібні коромисла
- Світлодіодний дисплей для індикації залишкового часу виконання програми
- Колір світлодіодних індикаторів: червоний
- Індикація наявності солі та індикація наявності ополіскувача

ПРОГРАМИ ТА СПЕЦІАЛЬНІ ФУНКЦІЇ
- 5 програм: «Інтенсивна 70 °C», «Автоматична 45-65 °C, «Економічна 50 °C», «Скло 40 °C», «Швидка 45 °C»
- 2 спеціальні функції: VarioSpeedPlus, HygienePlus
- 5 температурних режимів

КОРОБИ ДЛЯ ПОСУДУ
- Завантаження 8 комплектів посуду
- Гнучка система коробів:
  - 2 короби для посуду
  - Колір коробів: сріблястий
  - Складані решітки в нижньому коробі
  - Кошик Vario для столових приборів в нижньому коробі
  - Відкидні полички для чашок в нижньому коробі

ТЕХНІЧНА ІНФОРМАЦІЯ
- Матеріал внутрішньої камери: нержавіюча сталь/полінокс
- Подовження для AquaStop у комплекті
- Декоративна планка з нержавіючої сталі у комплекті
- Рівень шуму: 47 дБ

ПОКАЗНИКИ СПОЖИВАННЯ
- Споживання електроенергії для програми «Економічна 50°C»: 205 кВт-год на рік у розрахунку на 280 стандартних циклів миття за умов використання холодної води та режимів миття зі зниженим енергоспоживанням. Точний рівень енергоспоживання залежить від того, як саме використовується прилад.
- Споживання електроенергії для програми «Економічна 50°C»: 0.72 кВт-год
- Споживання електроенергії у вимкненому стані / режимі очікування: 0.2 ватт / 0.2 ватт
- Споживання води для програми «Економічна 50°C»: 2520 лів на рік у розрахунку на 280 стандартних циклів миття. Точний рівень споживання води залежить від того, як саме використовується прилад.
- Споживання води для програми «Економічна 50°C»: 9 л
- Клас ефективності сушіння: A (шкала від A до G, в якій клас G - найменш ефективні прилади, клас A – найбільш ефективні прилади)
- Інформація стосовно програми «Економічна 50°C»: ця програма підходить для миття помірно забрудненого посуду та є найбільш ефективною програмою з точки зору енерго- та водоспоживання
- Тривалість програми «Економічна 50°C»: 200 хв.

ПІДКЛЮЧЕННЯ
Потужність підключення: 1,9-2,3 кВт

SKE 52M65EU

КОМФОРТ ТА ТУРБОТА ПРО ДОВКІЛЛЯ
- Клас енергоспоживання: A+
- Система Servolock для «м'якого» відчинення/закривання дверцят
- Система захисту скла GlassProtec
- Програмування старту (1-24 год)
- Система AquaStop

ТЕХНОЛОГІЧНЕ ОСНАЩЕННЯ
- Гідравлічна система ActiveWater
- Двигун EcoSilence Drive
- Датчик контролю чистоти води AquaSensor, Сенсор завантаження
- Автоматична система визначення виду миючого засобу
- Теплообмінник
- Електроніка регенерації
- Трирівнева самоочищувана система фільтрації
- Хвилеподібні коромисла
- Світлодіодний дисплей для індикації залишкового часу виконання програми
- Колір світлодіодних індикаторів: червоний
- Індикація наявності солі та індикація наявності ополіскувача

ПРОГРАМИ ТА СПЕЦІАЛЬНІ ФУНКЦІЇ
- 5 програм: «Інтенсивна 70 °C», «Автоматична 45-65 °C, «Економічна 50 °C», «Скло 40 °C», «Швидка 45 °C»
- 2 спеціальні функції: VarioSpeedPlus, HygienePlus
- 5 температурних режимів

КОРОБИ ДЛЯ ПОСУДУ
- Завантаження 6 комплектів посуду
- Гнучка система короба:
  - Колір короба: сріблястий
  - Складані решітки
  - Кошик Vario для столових приборів
  - Відкидні полички для чашок

ТЕХНІЧНА ІНФОРМАЦІЯ
- Матеріал внутрішньої камери: нержавіюча сталь/полінокс
- Декоративна планка з нержавіючої сталі у комплекті
- Подовження для AquaStop у комплекті
- Рівень шуму: 47 дБ

ПОКАЗНИКИ СПОЖИВАННЯ
- Споживання електроенергії для програми «Економічна 50°C»: 174 кВт-год на рік у розрахунку на 280 стандартних циклів миття за умов використання холодної води та режимів миття зі зниженим енергоспоживанням. Точний рівень енергоспоживання залежить від того, як саме використовується прилад
- Споживання електроенергії для програми «Економічна 50°C»: 0.61 кВт-год
- Споживання електроенергії у вимкненому стані / режимі очікування: 0.2 ватт / 0.2 ватт
- Споживання води для програми «Економічна 50°C»: 2240 лів на рік у розрахунку на 280 стандартних циклів миття. Точний рівень споживання води залежить від того, як саме використовується прилад.
- Споживання води для програми «Економічна 50°C»: 8 л
- Клас ефективності сушіння: A (шкала від A до G, в якій клас G – найменш ефективні прилади, клас A – найбільш ефективні прилади)
- Інформація стосовно програми «Економічна 50°C»: ця програма підходить для миття помірно забрудненого посуду та є найбільш ефективною програмою з точки зору енерго- та водоспоживання
- Тривалість програми «Економічна 50°C»: 200 хв.

ПІДКЛЮЧЕННЯ
- Потужність підключення: 1,9-2,3 кВт

Розміри приладу (ВхШхГ):	**595x595x500 мм**	**Розміри приладу (ВхШхГ):**	**454x595x500 мм**
Розміри ніші (ВхШхГ):	**590-597x560x500 мм**	**Розміри ніші (ВхШхГ):**	**450x560x500 мм**

BOSCH

Керамічні та індукційні варильні поверхні

Варильна поверхня – серце Вашої кухні. Щоб Ви мали змогу здійснити всі Ваші плани, ми представляємо Вам надійних помічників, які завжди готові асистувати Вам, поки Ви створюєте геніальні кулінарні шедеври.

З друзями готувати легше... Надчутливе сенсорне управлінням DirectSelect – Ваш друг на кухні

На жаль, ми не зможемо скласти Вам компанію під час приготування їжі, проте даруємо Вам незамінних помічників, які допоможуть під час варіння, смаження чи тушкування Ваших кулінарних звершень.

Індукція
Під час використанні індукційних варильних поверхонь тепло концентрується безпосередньо на дні посуду, не передаючись через склокерамічну поверхню. Ця технологія дозволяє розпізнавати діаметр каструлі чи сковорідки та спрямовувати нагрівання саме на такий розмір посуду. На додачу, ця технологія дозволяє заощаджувати значно більше енергії, ніж під час користуванні звичайними електричними варильними поверхнями.

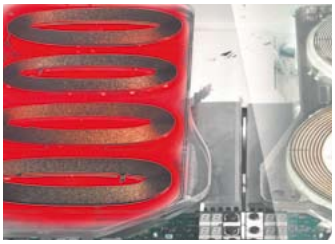

FlexInduction
Конфорки, об'єднані в одну велику зону приготування, дадуть Вам значно більше простору та свободи у досягненні Ваших кулінарних звершень: загальні розміри цієї зони становлять 24x40 см. На ній у довільному порядку можна розташовувати різноманітні за розміром та формою каструлі та сковорідки. Адаптивна зона приготування варильної індукційної поверхні автоматично розпізнає кількість, розмір та форму посуду, в якому Ви готуєте.

Новинка – варильні поверхні з рідкокристалічним дисплеєм
Рідкокристалічний дисплей, яким раніше були оснащені лише духові шафи, відтепер розташовано безпосередньо на варильних поверхнях. Чітке зображення з можливістю корегування яскравості, 15 запрограмованих мов управління, функція блокування від дітей та 56 програм на вибір зроблять процес приготування ще простішим!

Сенсор смаження FryingSensor Plus гарантує безпечне та корисне приготування страв. Звуковий сигнал повідомляє, чи достатньо нагрілась сковорідка для смаження м'яса, омлету чи картоплі. Сенсорне управління запобігає перегріванню чи випадковому займанню жиру, забезпечує оптимальну температуру для підсмажування та насичений смак страви.

Дисплей енергоспоживання. Відтепер Ви маєте змогу дізнатися про кількість спожитої електроенергії упродовж останнього приготування. Ця інформація відображається за допомогою нового інтерфейсу DirectSelect. Споживання електроенергії вимірюється з моменту увімкнення приладу до його вимкнення. Після вимкнення приладу кількість спожитої електроенергії відображається на дисплеї протягом 10 секунд.

Фукнція QuickStart дозволяє миттєво розпочати приготування їжі. Одразу після увімкнення приладу за допомогою головного вимикача електроніка розпізнає положення посуду. При цьому необхідна конфорка відображається на дисплеї. Вам треба лише задати бажаний рівень потужності.

Нова функція ReStart дозволяє відновити всі налаштування після випадкового вимкнення приладу у разі, якщо у Вас збігло молоко, розлилась вода тощо. В такому випадку на дисплеї блимає літера «E» (помилка) та упродовж хвилини звучить відповідний сигнал. Після натиснення кнопки головного вимикача Ви можете відновити налаштування упродовж 4 секунд.

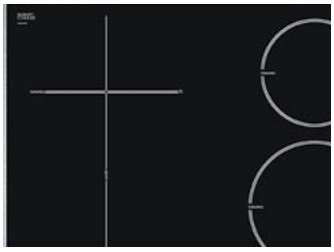

Зона приготування CombiZone
Об'єднавши дві ліві конфорки в одну, Ви зможете використовувати на варильній поверхні жаровні різних видів та навіть тепан-які.

Режим MoveMode
Цей режим дозволяє регулювати потужність приготування, просто пересуваючи посуд. При пересуванні посуду на задню конфорку автоматично активується перший рівень потужності, при поверненні посуду на передню конфорку температурні налаштування, задані користувачем, зберігаються.

Готування їжі – це свято почуттів, яке у нових варильних поверхнях Bosch починається з дотику

Просто та зрозуміло: для задоволення Ваших індивідуальних потреб ми пропонуємо Вам широкий вибір інтерфейсів управління варильною поверхнею, що значно полегшують процес приготування. Адже ми упевнені у тому, що менше роботи та більше задоволення під час куховарення є найкращим рецептом для Вашої страви. Відкрийте і Ви для себе нові інтерфейси управління варильними поверхнями: TouchSelect, DirectSelect Classic та DirectSelect від Bosch.

TouchSelect
Увімкнення одним натисненням на сенсорну кнопку: завдяки новому інтерфейсу управляти приладом стало набагато легше. Просто оберіть бажану конфорку та вкажіть необхідні налаштування температурного режиму.

DirectSelect Classic

Надчутливе сенсорне управління, що активується легким дотиком! Просто оберіть конфорку – і вона вже активована. Вам залишається тільки вказати бажаний ступінь нагрівання. Завдяки чіткій індикації глибокого червоного кольору Ви можете отримати усю необхідну інформацію щодо кожної конфорки.

DirectSelect

Легко збагнути, ще простіше управляти: завдяки інтуїтивному управлінню Ви можете обрати бажану конфорку чи бажаний рівень температурних налаштувань одним натисненням на сенсорну кнопку. Оцініть також переваги дисплея енергоспоживання та функцій QuickStart та ReStart.

Потіште свій смак не лише кулінарними шедеврами

Bosch пропонує великий вибір для справжніх естетів: широкий асортимент варильних поверхонь зі склокерамічною основою у класичному дизайні із пласкою металевою рамкою, елегантний фасетний дизайн зі скошеними краями з опціональними боковими профілями чи лаконічний дизайн piano-a-filo з вбудовуванням врівень зі стільницею.

Дизайн piano-a-filo
Варильна поверхня гармонійно сполучається з робочою поверхнею з натурального або штучного каменю, вбудовуючись врівень з нею. Крім того, за умови використання спеціальної рамки цю поверхню можна вбудовувати у стільницю з будь-якого матеріалу.

Новинка: **оновлений дизайн зі сталевою рамкою по периметру** є більш сучасною інтерпретацією існуючого дизайну з рамкою 60 см завдяки пласкому виконанню рамки та менш заокругленим формам.

Дизайн з боковими металевими профілями
Елегантний дизайн зі скошеними фронтальним та заднім краями та боковими сталевими профілями. Просте і вишукане рішення; може комбінуватися з варильними поверхнями Domino.

Фасетний дизайн зі скошеними краями без металевого профілю
Не менш цікавим є особливий дизайн без металевого декору зі скошеними фронтальним та боковими краями.

Фраза «У Вас молоко збігло» назавжди залишиться для Вас у минулому

Індукційні варильні поверхні із сенсорами смаження, оснащені рідкокристалічним дисплеєм. Зручність, надійність, інтелектуальність.

Green Technology inside

Індукція

Під час використанні індукційних варильних поверхонь тепло концентрується безпосередньо на дні посуду, не передаючись через склокерамічну поверхню. Ця технологія дозволяє розпізнавати діаметр каструлі чи сковорідки та спрямовувати нагрівання на потрібний розмір посуду. Варильні поверхні із сенсорами варіння та смаження забезпечують точне підтримання температури, тим самим запобігаючи розварюванню та підгорянню страв. На додачу, ця технологія дозволяє заощаджувати значно більше енергії, ніж під час користування звичайними електричними варильними

Функція «Тимчасове блокування панелі управління»

Якщо Ви під час приготування поспіхом пролили на робочу поверхню рідину, у вас є можливість протерти її без ризику будь-яких змін в обраних налаштуваннях. Протягом 20 секунд Ви можете витирати поверхню, не боячись, що вимкнете якусь конфорку або зміните рівень нагрівання.

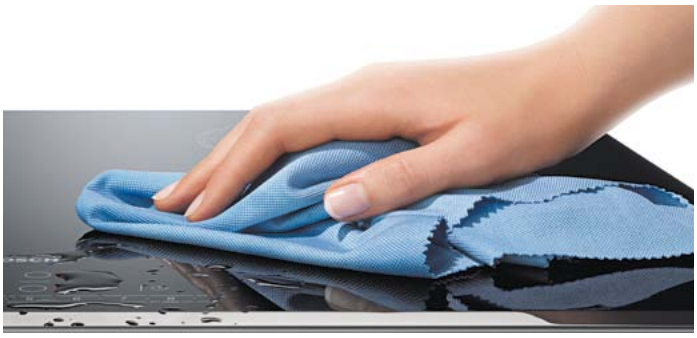

Функція «Блокування від дітей»

За допомогою функції «Блокування від дітей» Ви зможете запобігти випадковому ввімкненню приладу дитиною, адже, коли цю функцію активовано, увімкнути варильну поверхню неможливо.

Швидкі, безпечні та легкі у чищенні: індукційні варильні поверхні від Bosch

Індукційні варильні поверхні в наш час використовуються все частіше, оскільки процес приготування страв за допомогою індукції має численні переваги. Страва готується швидше, ніж на газу, оскільки тепло з’являється одразу, ним легко управляти, а після вимкнення воно миттєво зникає. Це унеможливлює випадкове займання предметів, що знаходяться поруч. Нове покоління індукційних варильних поверхонь вперше пропонує Вам оцінити переваги сенсорів смаження у поєднанні з найкомфортнішим управлінням за допомогою інтегрованого рідкокристалічного дисплея.

Сенсор смаження FryingSensor Plus
Сенсор смаження гарантує безпечне та корисне приготування страв. Звуковий сигнал повідомляє, чи достатньо нагрілась сковорідка для смаження м’яса, омлету чи картоплі. Сенсорне управління запобігає перегріванню чи випадковому займанню жиру, забезпечує оптимальну температуру для підсмажування, що гарантує насичений смак страви.

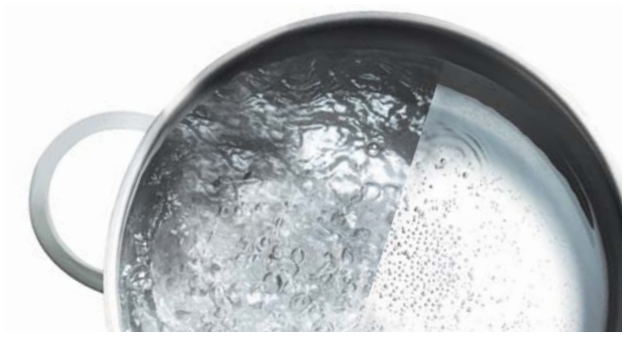

Функція PowerBoost – відтепер ще потужніша. При активації функції powerBoost потужність індукційної конфорки зростає на 50%. Наприклад, щоб довести до кипіння на індукційній чи електричній варильній поверхні 2 л води, Вам знадобиться в три рази менше часу, ніж на звичайних поверхнях.

5.5
0
1
2
3

Керамічні та індукційні варильні поверхні

Технології та їхні переваги

Устаткування	Опис
Функція «Блокування від дітей»	Функція «Блокування від дітей» дозволяє запобігти випадковій зміні налаштувань під час процесу готування. Це дозволяє захистити маленькі допитливі рученятка від опіків, а Вас – від зайвих турбот.
Індикація залишкового тепла	Індикатор залишкового тепла дозволяє швидко визначити, яка з конфорок досі гаряча. Це не лише зменшує ризик опіків, а й дає можливість повністю використовувати залишкове тепло. Однопозиційні індикатори вказують, яка саме з конфорок досі утримує тепло, двопозиційні дозволяють також визначити рівень температури завдяки двом позначкам – великій та маленькій літерам «H» та «h» відповідно.
Автоматичне захисне вимкнення	Ця функція автоматично вимикає прилад, що безперервно працює впродовж визначеного часу. Тож Ви можете не турбуватись про те, чи вимкнули Ви варильну поверхню, виходячи з дому.
Тимчасове блокування панелі управління	Ця функція дозволить витерти панель управління під час процесу готування без ризику випадкової зміни налаштувань – сенсорні клавіші блокуються впродовж 20 секунд.
Автоматика закипання	Ця функція позбавить Вас необхідності зниження потужності конфорки після закипання вручну. На час доведення страви до готовності потужність конфорки знижується автоматично без зайвих витрат часу та енергії.
Конфорка з овальною зоною розширення.	Овальна зона розширення конфорки – ідеальне рішення для приготування страв у великому посуді овальної форми, як, наприклад, жаровні завдяки оптимальному розподілу тепла.
Функція PowerBoost-	Функція PowerBoost дозволяє збільшити потужність будь-якої конфорки на 50 % та пришвидшити процес готування на 35 %.
Склокерамічна панель HighSpeed	Цифрові індикатори відображають рівень потужності кожної конфорки безпосередньо на варильній поверхні, що робить процес готування ще комфортнішим.
HighSpeed-Glaskeramik	Нові склокерамічні панелі HighSpeed вирізняються значною стійкістю до високих температур, що дозволяє збільшити потужність приладу, а отже, скоротити час приготування на 20%, обсмажувати страви до ще хрусткішої скоринки та готувати ще смачніші страви на фритюрі.
Індукційні варильні поверхні	В індукційних варильних поверхнях тепло виникає лише там, де воно потрібне – безпосередньо на дні посуду. Склокерамічна панель при цьому майже не нагрівається. Система автоматично вимикає кожну конфорку, на якій немає посуду, тож максимальна безпека та захист від опіків гарантовані. Рівень споживання енергії цих приладів також вражає: так, індукційні варильні поверхні можуть закип'ятити два літри води вдвічі швидше, ніж електричні, завдяки чому споживають значно менше енергії.
Зона приготування FlexInduction	Оскільки у цій зоні приготування використовується технологія індукції, під час приготування тепло виникає лише у дні посуду. Саме тому Ви можете розташовувати посуд на цій зоні так, як зручно Вам – прилад автоматично розпізнає його положення, розмір та форму. Зона приготування FlexInduction може розділюватись на дві окремі індукційні конфорки, які потім можна знову об'єднати, що може стати у нагоді під час використання великого посуду, наприклад, жаровень.
Зона приготування CombiZone	Об'єднавши дві ліві конфорки в одну, Ви зможете використовувати на варильній поверхні жаровні різних видів та навіть тепан-які.
Режим MoveMode	Цей режим дозволяє регулювати потужність приготування, просто пересуваючи посуд. Задня конфорка має перший рівень потужності, передня – рівень потужності, попередньо визначений користувачем.
Індикація спожитої енергії	Після завершення процесу готування на дисплеї відображається кількість спожитої за цей час енергії. Це дозволяє користувачеві оптимізувати рівень споживання. Так, накривши каструлю кришкою, можна знизити кількість спожитої енергії на 20%. Зрештою, заощаджуючи електроенергію, Ви захищаєте довкілля і Ваш гаманець від зайвих витрат водночас.
Функція QuickStart	Завдяки новій функції QuickStart прилад автоматично розпізнає положення посуду та відображає відповідну конфорку на панелі управління. Вам потрібно лише обрати бажаний рівень потужності.
Функція ReStart	Якщо раптом під час приготування у Вас випадково збігло молоко чи розлилася вода, прилад автоматично вимикається, попередньо зберігши усі налаштування. Витерши варильну поверхню, Ви можете знову відновити усі налаштування простим натисканням.
Дизайн Komfort-Profil	Вишуканий дизайн варильних поверхонь зі скошеними краями та металевими боковими профілями вражає своєю елегантністю. Прилади, виконані у цьому дизайні, чудово комбінуються з варильними поверхнями серії Domino.
Система управління DirectSelect Classic	Інноваційна концепція системи управління дозволяє швидко та зручно обрати будь-яку конфорку простим натисканням відповідної сенсорної клавіші. Ще більш комфортним управління приладом робить можливість безпосереднього вибору будь-якого рівня потужності, включаючи проміжні рівні. Обраний рівень відображається за допомогою світлової лінії. Така концепція пропонує оптимальний контроль процесу готування.
Система управління DirectSelect	Інтуїтивне управління дозволяє легко обрати необхідну конфорку та безпосередньо встановити бажаний рівень потужності. Система також включає у себе індикатор споживаної енергії, функції QuickStart та ReStart.

4.5
BOSCH

Керамічні варильні поверхні

Серія | 2

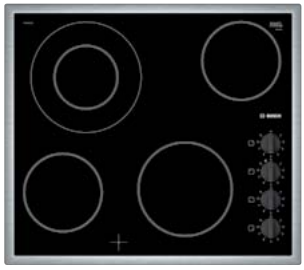

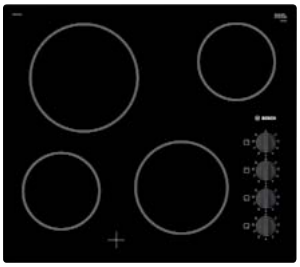

PKF645CA1E Чорний

Дизайн
- Дизайн з металевою рамкою по периметру
- Основа варильної поверхні з високопровідної склокераміки HighSpeed

Комфорт
- 4 конфорки надшвидкого нагрівання HighSpeed, з яких
- 1 двоконтурна конфорка
- 9 рівнів потужності
- Управління за допомогою поворотніх перемикачів

Безпека
- 4-сегментний індикатор залишкового тепла

Розміри приладу: (ШхГ): 583 мм x 513 мм
Розміри ніші для вбудовування: (ВхШхГ): 48 мм x 560 мм x 490 мм
Мінімальна товщина робочої поверхні: 20 мм
Потужність підключення: 6,6 кВт

PKE611CA1E Чорний

Дизайн
- Без рамки
- Основа варильної поверхні з високопровідної склокераміки HighSpeed

Комфорт
- 4 конфорки надшвидкого нагрівання HighSpeed
- 9 рівнів потужності
- Управління за допомогою поворотніх перемикачів

Безпека
- 4-сегментний індикатор залишкового тепла

Потужність конфорок
- фронтальна ліва: Ø 145 мм, 1.2 кВт;
- задня ліва: Ø 210 мм, 2.2 кВт;
- задня права: Ø 145 мм, 1.2 кВт;
- фронтальна права: Ø 180 мм, 2 кВт

Розміри приладу: (ШхГ): 592 мм x 522 мм
Розміри ніші для вбудовування: (ВхШхГ): 46 мм x 560 мм x 490 мм
Мінімальна товщина робочої поверхні: 20 мм
Потужність підключення: 6,6 кВт

PKF659CA1E Білий

Дизайн
- Дизайн зі скошеними фронтальним та боковими профілями (без металевих елементів декору)
- Основа варильної поверхні з високопровідної склокераміки HighSpeed
- Склокераміка білого кольору

Комфорт
- 4 конфорки надшвидкого нагрівання HighSpeed, з яких 1 двоконтурна конфорка
- 9 рівнів потужності
- Зона розширення вмикається за допомогою поворотного перемикача
- Управління за допомогою поворотніх перемикачів
- Клинкові перемикачі

Безпека
- 4-сегментний індикатор залишкового тепла

Потужність конфорок
- фронтальна ліва: Ø 145 мм, 1.2 кВт;
- задня ліва: Ø 210 мм, 120 мм, 0.75 кВт, 2.2 кВт;
- задня права: Ø 145 мм, 1.2 кВт;
- фронтальна права: Ø 180 мм, 2 кВт

Розміри приладу: (ШхГ): 592 мм x 522 мм
Розміри ніші для вбудовування: (ВхШхГ): 46 мм x 560 мм x 490 мм
Мінімальна товщина робочої поверхні: 20 мм
Потужність підключення: 7,4 кВт

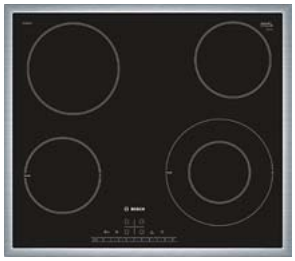

PKF645FP2E Чорний/Нержавіюча сталь

Дизайн
- Основа варильної поверхні з високопровідної склокераміки HighSpeed

Комфорт
- 4 конфорки надшвидкого нагрівання HighSpeed, з яких 1 двоконтурна конфорка
- Панель управління Direct Select 1.0
- 17 рівнів потужності
- Цифровий функціональний дисплей
- Таймер з функцією вимкнення для кожної конфорки
- Секундомір
- Функція «Тимчасове блокування панелі управління»
- Функція повторного увімкнення

Безпека
- Головний вимикач
- Індикатор ввімкненого стану
- 2-позиційні індикатори залишкового тепла для кожної конфорки
- Функція «Блокування від дітей»
- Автоматичне захисне вимкнення
- Дисплей енергоспоживання з індивідуальними налаштуваннями

Потужність конфорок
- Потужність фронтальної лівої конфорки: 1.2 кВт, нагрівання з прискоренням
- Потужність задньої лівої конфорки: 1.2 кВт
- Потужність задньої правої конфорки: 1.2 кВт
- Потужність фронтальної правої конфорки: 2.1 кВт, нагрівання з прискоренням

Розміри приладу: (ШхГ) 583 мм x 513 мм
Розміри ніші для вбудовування: (ВхШхГ): 48 мм x 560 мм x 490 мм
Мінімальна товщина робочої поверхні: 20 мм

BOSCH

Керамічні варильні поверхні

Серія | 6

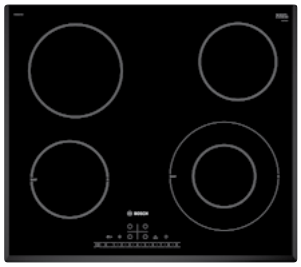

PKF645FP1 Чорний

Дизайн
- Дизайн з металевою рамкою по периметру
- Основа варильної поверхні з високопровідної склокераміки HighSpeed, зі склозахисним покриттям

Комфорт
- 4 конфорки надшвидкого нагрівання HighSpeed, з яких
- 1 двоконтурна конфорка
- Панель управління Direct Select 1.0
- 17 рівнів потужності
- Цифровий функціональний дисплей
- Таймер з функцією вимкнення для кожної конфорки
- Секундомір
- Функція «Тимчасове блокування панелі управління»
- Функція повторного увімкнення

Безпека
- Головний вимикач
- Індикатор ввімкненого стану
- 2-позиційні індикатори залишкового тепла для кожної конфорки
- Функція «Блокування від дітей»
- Автоматичне захисне вимкнення
- Дисплей енергоспоживання з індивідуальними налаштуваннями

Потужність конфорок
- Функція збільшення потужності PowerBoost для всіх конфорок
- фронтальна ліва: Ø 145 мм, 1.2 кВт;
- задня ліва: Ø 180 мм, 2 кВт;
- задня права: Ø 145 мм, 1.2 кВт;
- фронтальна права: Ø 210 мм, 120 мм, 0.75 кВт, 2.2 кВт;

Розміри приладу: (ШхГ) 583 мм x 513 мм
Розміри ніші для вбудовування: (ВхШхГ) 48 мм x 560 мм x 490 мм
Мінімальна товщина робочої поверхні: 20 мм
Потужність підключення: 7,4 кВт

PKF651FP3E Чорний

Дизайн
- Дизайн зі скошеними фронтальним та боковими профілями (без металевих елементів декору)
- Основа варильної поверхні з високопровідної склокераміки HighSpeed

Комфорт
- 4 конфорки надшвидкого нагрівання HighSpeed, з яких
- 1 двоконтурна конфорка
- Панель управління Direct Select 1.0
- 17 рівнів потужності
- Цифровий функціональний дисплей
- Таймер з функцією вимкнення для кожної конфорки
- Секундомір
- Функція «Тимчасове блокування панелі управління»
- Функція повторного увімкнення

Безпека
- Головний вимикач
- Індикатор ввімкненого стану
- 2-позиційні індикатори залишкового тепла для кожної конфорки
- Функція «Блокування від дітей»
- Автоматичне захисне вимкнення
- Дисплей енергоспоживання з індивідуальними налаштуваннями

Потужність конфорок
- Функція збільшення потужності PowerBoost для всіх конфорок
- фронтальна ліва: Ø 145 мм, 1.2 кВт;
- задня ліва: Ø 180 мм, 2 кВт;
- задня права: Ø 145 мм, 1.2 кВт;
- фронтальна права: Ø 210 мм, 120 мм, 0.75 кВт, 2.2

Розміри приладу: (ШхГ): 592 мм x 522 мм
Розміри ніші для вбудовування: (ВхШхГ): 46 мм x 560 мм x 490 мм
Мінімальна товщина робочої поверхні: 20 мм
Потужність підключення: 6,6 кВт

Керамічні варильні поверхні

Серія | 8

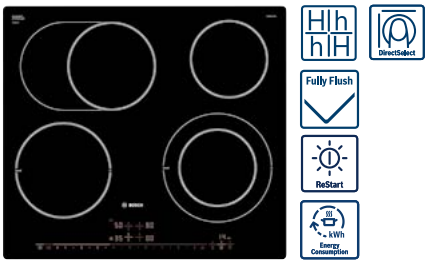

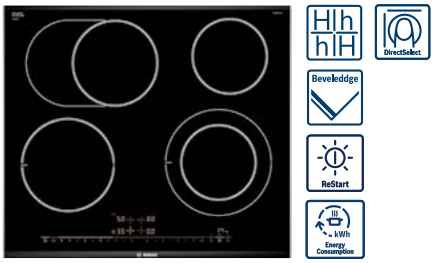

PKN675DB1D Чорний

Дизайн
- Дизайн зі скошеним фронтальним краєм та металевими боковими профілями
- Основа варильної поверхні з високопровідної склокераміки HighSpeed

Комфорт
- 4 конфорки надшвидкого нагрівання HighSpeed, з яких 1 двоконтурна конфорка
- 1 конфорка з овальною зоною розширення
- Преміальна панель управління DirectSelect
- Цифровий функціональний дисплей
- Таймер з функцією вимкнення для кожної конфорки
- Секундомір
- Таймер для підрахунку часу від початку приготування
- 17 рівнів потужності
- Функція підтримання страв у теплому стані для всіх конфорок
- Функція «Тимчасове блокування панелі управління»
- Функція повторного увімкнення

Безпека
- Головний вимикач
- Індикатор ввімкненого стану
- 2-позиційні індикатори залишкового тепла для кожної конфорки
- Функція «Блокування від дітей»
- Автоматичне захисне вимкнення
- Дисплей енергоспоживання з індивідуальними налаштуваннями

Потужність конфорок
- Автоматика закипання
- фронтальна ліва: Ø 180 мм, 2 кВт;
- задня ліва: Ø 265 мм, 170 мм, 2.6 кВт, 1.8 кВт;
- задня права: Ø 145 мм, 1.2 кВт;
- фронтальна права: Ø 210 мм, 145 мм, 1 кВт, 2.1 кВт

Розміри приладу: (ШхГ) 606 мм x 527 мм
Розміри ніші для вбудовування: (ВхШхГ) 44 мм x 560 мм x 500 мм
Мінімальна товщина робочої поверхні: 20 мм
Потужність підключення: 7,5 кВт

PKN601DP1D Чорний

Дизайн
- Дизайн piano-a-filo
- Основа варильної поверхні з високопровідної склокераміки HighSpeed

Комфорт
- 4 конфорки надшвидкого нагрівання HighSpeed, з яких 1 двоконтурна конфорка
- 1 конфорка з овальною зоною розширення
- Преміальна панель управління DirectSelect
- Цифровий функціональний дисплей
- Таймер з функцією вимкнення для кожної конфорки
- Секундомір
- Таймер для підрахунку часу від початку приготування
- 17 рівнів потужності
- Функція підтримання страв у теплому стані для всіх конфорок
- Функція «Тимчасове блокування панелі управління»
- Функція повторного увімкнення

Безпека
- Головний вимикач
- Індикатор ввімкненого стану
- 2-позиційні індикатори залишкового тепла для кожної конфорки
- Функція «Блокування від дітей»
- Автоматичне захисне вимкнення
- Дисплей енергоспоживання з індивідуальними налаштуваннями

Потужність конфорок
- Функція збільшення потужності PowerBoost для всіх конфорок
- фронтальна ліва: Ø 180 мм, 2 кВт;
- задня ліва: Ø 265 мм, 170 мм, 1.8 кВт, 2.6 кВт;
- задня права: Ø 145 мм, 1.2 кВт;
- фронтальна права: Ø 210 мм, 145 мм, 1.2 кВт, 2.1 кВт

Розміри приладу: (ШхГ) 572 мм x 512 мм
Розміри ніші для вбудовування: (ВхШхГ) 51 мм x 560 мм x 500 мм
Мінімальна товщина робочої поверхні: 30 мм у вбудовування в стільницю, зроблену з дуже твердих матеріалів (натурального або штучного каменю)

PKN675DP1D Чорний

Дизайн
- Дизайн зі скошеним фронтальним краєм та металевими боковими профілями
- Основа варильної поверхні з високопровідної склокераміки HighSpeed

Комфорт
- 4 конфорки надшвидкого нагрівання HighSpeed, з яких 1 двоконтурна конфорка
- 1 конфорка з овальною зоною розширення
- Преміальна панель управління DirectSelect
- Цифровий функціональний дисплей
- Таймер з функцією вимкнення для кожної конфорки
- Секундомір
- Таймер для підрахунку часу від початку приготування
- 17 рівнів потужності
- Функція підтримання страв у теплому стані для всіх конфорок
- Функція «Тимчасове блокування панелі управління»
- Функція повторного увімкнення

Безпека
- Головний вимикач
- Індикатор ввімкненого стану
- 2-позиційні індикатори залишкового тепла для кожної конфорки
- Функція «Блокування від дітей»
- Автоматичне захисне вимкнення
- Дисплей енергоспоживання з індивідуальними налаштуваннями

Потужність конфорок
- Функція збільшення потужності PowerBoost для всіх конфорок
- фронтальна ліва: Ø 180 мм, 2 кВт;
- задня ліва: Ø 265 мм, 170 мм, 2.6 кВт, 1.8 кВт;
- задня права: Ø 145 мм, 1.2 кВт;
- фронтальна права: Ø 210 мм, 145 мм, 2,1 кВт, 1,2 кВт

Розміри приладу: (ШхГ) 606 мм x 527 мм
Розміри ніші для вбудовування: (ВхШхГ) 44 мм x 560 мм x 500 мм
Мінімальна товщина робочої поверхні: 20 мм
Потужність підключення: 8,6 кВт

Індукційні варильні поверхні

Серія | 4

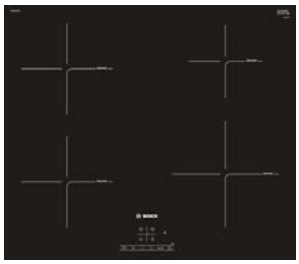

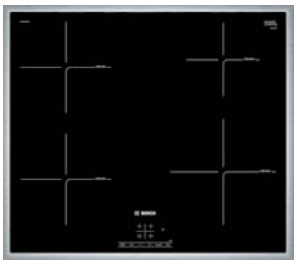

PUE611BF1E Чорний

Дизайн
- Без рамки

Комфорт
- 4-індукційні конфорки з функцією розпізнавання наявності посуду
- Управління TouchSelect
- Таймер з функцією вимкнення для кожної конфорки
- Цифровий функціональний дисплей
- Секундомір
- Основа варильної поверхні з високопровідної склокераміки HighSpeed
- Функція розпізнавання наявності посуду
- Функція PowerManagement
- Автоматичне захисне вимкнення
- Функція «Блокування від дітей»
- Функція автоматичного розпізнавання конфорки QuickStart
- Функція швидкого поновлення попередніх налаштувань конфорки ReStart
- 17 рівнів потужності
- Електрокабель (1,1 м)
- Потужність підключення: 3,7 кВт

Безпека
- 2-позиційні індикатори залишкового тепла для кожної конфорки
- Головний вимикач

PowerBoost
- Функція збільшення потужності PowerBoost для всіх конфорок
- Мінімальна товщина робочої поверхні 30 мм

Індукційні конфорки
- 1 x Ø 180 мм, 1.8 кВт (макс. рівень потужності 3.1 кВт)
- 1 x Ø 180 мм, 1.8 кВт (макс. рівень потужності 3.1 кВт)
- 1 x Ø 145 мм, 1.4 кВт (макс. рівень потужності 2.2 кВт)
- 1 x Ø 210 мм, 2.2 кВт (макс. рівень потужності 3.7 кВт)

Розміри ніші для вбудування (ВхШхГ):
51 x 560-560 x 490-500 мм
Розміри продукту (ВхШхГ): 51 x 592 x 522 мм

PUE645BB2E Чорний

Дизайн
- з металевою рамкою по периметру

Комфорт
- 4-індукційні конфорки з функцією розпізнавання наявності посуду
- Управління TouchSelect
- Таймер з функцією вимкнення для кожної конфорки
- Цифровий функціональний дисплей
- Секундомір
- Основа варильної поверхні з високопровідної склокераміки HighSpeed
- Функція розпізнавання наявності посуду
- Функція PowerManagement
- Автоматичне захисне вимкнення
- Функція «Блокування від дітей»
- Функція автоматичного розпізнавання конфорки QuickStart
- Функція швидкого поновлення попередніх налаштувань конфорки ReStart
- 17 рівнів потужності
- Електрокабель (1,1 м)
- Потужність підключення: 4,6 кВт

Безпека
- 2-позиційні індикатори залишкового тепла для кожної конфорки
- Головний вимикач

PowerBoost
- Функція збільшення потужності PowerBoost для всіх конфорок
- Мінімальна товщина робочої поверхні 30 мм

Індукційні конфорки
- 1 x Ø 180 мм, 1.8 кВт (макс. рівень потужності 3.1 кВт)
- 1 x Ø 180 мм, 1.8 кВт (макс. рівень потужності 3.1 кВт)
- 1 x Ø 145 мм, 1.4 кВт (макс. рівень потужності 2.2 кВт)
- 1 x Ø 210 мм, 2.2 кВт (макс. рівень потужності 3.7 кВт)

Розміри ніші для вбудування (ВхШхГ):
55 x 560 x 490-500 мм
Розміри продукту (ВхШхГ): 55 x 583 x 513 мм

Індукційні варильні поверхні

Серія | 6

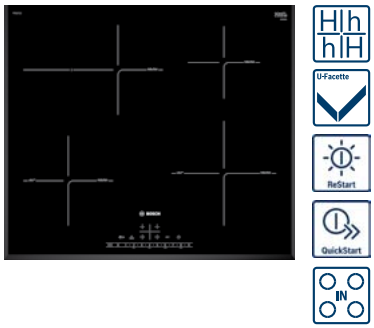

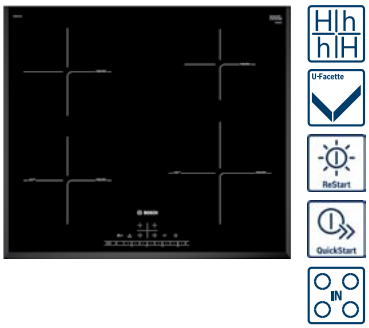

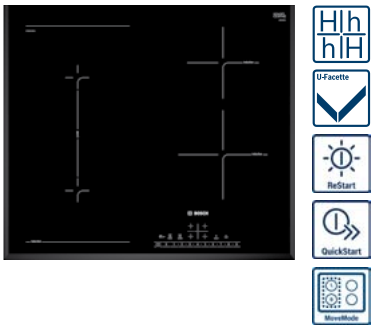

PIF651FC1E Чорний

Дизайн
- Дизайн зі скошеними фронтальним та боковими профілями (без металевих елементів декору)

Комфорт
- 4-індукційні конфорки з функцією розпізнавання наявності посуду
- Управління Direct Select 1.0
- 1 конфорка з овальною зоною розширення
- Таймер з функцією вимкнення для кожної конфорки
- Цифровий функціональний дисплей
- Секундомір
- Основа варильної поверхні з високопровідної склокераміки HighSpeed
- Функція розпізнавання наявності посуду
- Функція PowerManagement
- Автоматичне захисне вимкнення
- Функція «Блокування від дітей»
- Функція автоматичного розпізнавання конфорки QuickStart
- Функція швидкого поновлення попередніх налаштувань конфорки ReStart
- Дисплей енергоспоживання
- 17 рівнів потужності
- Електрокабель (1,1 М)
- Потужність підключення: 7,4 кВт

Безпека
- 2-позиційні індикатори залишкового тепла для кожної конфорки
- Головний вимикач
- Професійне оснащення:
- Сенсор смаження PerfectFry

PowerBoost
- Функція збільшення потужності PowerBoost для всіх конфорок
- Мінімальна товщина робочої поверхні 30 мм

Індукційні конфорки
- 1 x Ø 180 мм, 1.8 кВт (макс. рівень потужності 3.1 кВт)
- 1 x Ø 280 мм, 1.8 кВт (макс. рівень потужності 3.7 кВт)
- 1 x Ø 145 мм, 1.4 кВт (макс. рівень потужності 2.1 кВт)
- 1 x Ø 210 мм, 2.2 кВт (макс. рівень потужності 3.7 кВт)

Розміри ніші для вбудування (ВхШхГ):
51 x 560 x 490-500 мм
Розміри продукту (ВхШхГ): 51 x 592 x 522 мм

PIE651FC1E Чорний

Дизайн
- Дизайн зі скошеними фронтальним та боковими профілями (без металевих елементів декору)

Комфорт
- 4-індукційні конфорки з функцією розпізнавання наявності посуду
- Управління Direct Select 1.0
- Таймер з функцією вимкнення для кожної конфорки
- Цифровий функціональний дисплей
- Секундомір
- Основа варильної поверхні з високопровідної склокераміки HighSpeed
- Функція розпізнавання наявності посуду
- Функція PowerManagement
- Автоматичне захисне вимкнення
- Функція «Блокування від дітей»
- Функція автоматичного розпізнавання конфорки QuickStart
- Функція швидкого поновлення попередніх налаштувань конфорки ReStart
- Дисплей енергоспоживання
- 17 рівнів потужності
- Електрокабель (1,1 м)
- Потужність підключення: 7,4 кВт

Безпека
- 2-позиційні індикатори залишкового тепла для кожної конфорки
- Головний вимикач
- Професійне оснащення:
- Сенсор смаження PerfectFry

PowerBoost
- Функція збільшення потужності PowerBoost для всіх конфорок
- Мінімальна товщина робочої поверхні 30 мм

Індукційні конфорки
- 1 x Ø 180 мм, 1.8 кВт (макс. рівень потужності 3.1 кВт)
- 1 x Ø 180 мм, 1.8 кВт (макс. рівень потужності 3.1 кВт)
- 1 x Ø 145 мм, 1.4 кВт (макс. рівень потужності 2.1 кВт)
- 1 x Ø 210 мм, 2.2 кВт (макс. рівень потужності 3.7 кВт)

Розміри ніші для вбудування (ВхШхГ):
51 x 560 x 490-500 мм
Розміри продукту (ВхШхГ): 51 x 592 x 522 мм

PVS651FB1E Чорний

Дизайн
- Дизайн зі скошеними фронтальним та боковими профілями (без металевих елементів декору)

Комфорт
- 4-ндукційні конфорки з функцією розпізнавання наявності посуду
- Управління Direct Select 1.0
- CombiZone
- Таймер з функцією вимкнення для кожної конфорки
- Цифровий функціональний дисплей
- Секундомір
- Основа варильної поверхні з високопровідної склокераміки HighSpeed
- Режим MoveMode
- Функція розпізнавання наявності посуду
- Функція PowerManagement
- Автоматичне захисне вимкнення
- Функція «Блокування від дітей»
- Функція автоматичного розпізнавання конфорки QuickStart
- Функція швидкого поновлення попередніх налаштувань конфорки ReStart
- Дисплей енергоспоживання
- 17 рівнів потужності
- Електрокабель (1,1 м)
- Потужність підключення: 6,8 кВт

Безпека
- 2-позиційні індикатори залишкового тепла для кожної конфорки
- Головний вимикач
- Професійне оснащення:

PowerBoost
- Функція збільшення потужності PowerBoost для всіх конфорок
- Мінімальна товщина робочої поверхні 30 мм

Індукційні конфорки
- 1 x Ø 210 мм, 2.2 кВт (макс. рівень потужності 3.7 кВт)
- 1 x Ø 210 мм, 2.2 кВт (макс. рівень потужності 3.7 кВт)
- 1 x Ø 145 мм, 1.4 кВт (макс. рівень потужності 2.2 кВт)
- 1 x Ø 180 мм, 1.8 кВт (макс. рівень потужності 3.1 кВт)

Розміри ніші для вбудування (ВхШхГ):
51 x 560 x 490-500 мм
Розміри продукту (ВхШхГ): 51 x 592 x 522 мм

Індукційні варильні поверхні

Серія | 6

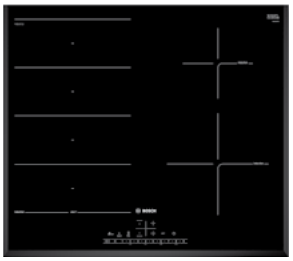

Серія | 8

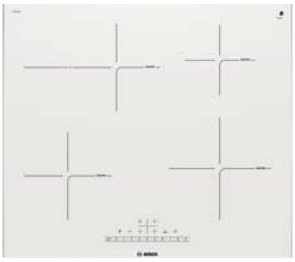

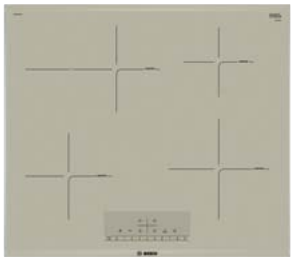

PXE651FC1E Чорний	**PIF672FB1E** Білий	**PIF673FB1E** Кварц
Дизайн ▸ Дизайн зі скошеними фронтальним та боковими профілями (без металевих елементів декору) **Комфорт** ▸ 4-індукційні конфорки з функцією розпізнавання наявності посуду ▸ Панель управління Direct Select 1.0 ▸ Таймер з функцією вимкнення для кожної конфорки ▸ Цифровий функціональний дисплей ▸ Секундомір ▸ Основа варильної поверхні з високопровідної склокераміки HighSpeed ▸ Функція розпізнавання наявності посуду ▸ Функція PowerManagement ▸ Автоматичне захисне вимкнення ▸ Функція «Блокування від дітей» ▸ Функція автоматичного розпізнавання конфорки QuickStart ▸ Функція швидкого поновлення попередніх налаштувань конфорки ReStart ▸ Дисплей енергоспоживання ▸ 17 рівнів потужності ▸ Електрокабель (1,1 м) ▸ Потужність підключення: 7,4 кВт **Безпека** ▸ 2-позиційні індикатори залишкового тепла для кожної конфорки ▸ Головний вимикач ▸ Професійне оснащення: ▸ Сенсор смаження PerfectFry **PowerBoost** ▸ Функція збільшення потужності PowerBoost для всіх конфорок ▸ Мінімальна товщина робочої поверхні 30 мм **Індукційні конфорки** ▸ 1 x Ø 400 мм x 240 мм, 3.3 кВт (макс. потужність 3.7 кВт) ▸ 2 x Ø 190 мм, 2.2 кВт (макс. потужність 3.7 кВт) ▸ 1 x Ø 145 мм, 1.4 кВт (макс. потужність 2.2 кВт) ▸ 1 x Ø 210 мм, 2.2 кВт (макс. потужність 3.7 кВт)	**Дизайн** ▸ Дизайн зі скошеними фронтальним та боковими профілями (без металевих елементів декору) **Комфорт** ▸ 4-індукційні конфорки з функцією розпізнавання наявності посуду ▸ Панель управління Direct Select 1.0 ▸ 1 конфорка з овальною зоною розширення ▸ Таймер з функцією вимкнення для кожної конфорки ▸ Цифровий функціональний дисплей ▸ Секундомір ▸ Основа варильної поверхні з високопровідної склокераміки HighSpeed ▸ Функція розпізнавання наявності посуду ▸ Функція PowerManagement ▸ Автоматичне захисне вимкнення ▸ Функція «Блокування від дітей» ▸ Функція автоматичного розпізнавання конфорки QuickStart ▸ Функція швидкого поновлення попередніх налаштувань конфорки ReStart ▸ Дисплей енергоспоживання ▸ 17 рівнів потужності ▸ Електрокабель (1,1 м) ▸ Потужність підключення: 7,4 кВт **Безпека** ▸ 2-позиційні індикатори залишкового тепла для кожної конфорки ▸ Головний вимикач **PowerBoost** ▸ Функція збільшення потужності PowerBoost для всіх конфорок ▸ Мінімальна товщина робочої поверхні 30 мм **Індукційні конфорки** ▸ 1 x Ø 180 мм, 1.8 кВт (макс. рівень потужності 3.1 кВт) ▸ 1 x Ø 180 мм, 1.8 кВт (макс. рівень потужності 3.1 кВт) ▸ 1 x Ø 145 мм, 1.4 кВт (макс. рівень потужності 2.1 кВт) ▸ 1 x Ø 210 мм, 2.2 кВт (макс. рівень потужності 3.7 кВт)	**Дизайн** ▸ Дизайн зі скошеними фронтальним та боковими профілями (без металевих елементів декору) **Комфорт** ▸ 4-індукційні конфорки з функцією розпізнавання наявності посуду ▸ Панель управління Direct Select 1.0 ▸ 1 конфорка з овальною зоною розширення ▸ Таймер з функцією вимкнення для кожної конфорки ▸ Цифровий функціональний дисплей ▸ Секундомір ▸ Основа варильної поверхні з високопровідної склокераміки HighSpeed ▸ Функція розпізнавання наявності посуду ▸ Функція PowerManagement ▸ Автоматичне захисне вимкнення ▸ Функція «Блокування від дітей» ▸ Функція автоматичного розпізнавання конфорки QuickStart ▸ Функція швидкого поновлення попередніх налаштувань конфорки ReStart ▸ Дисплей енергоспоживання ▸ 17 рівнів потужності ▸ Електрокабель (1,1 м) ▸ Потужність підключення: 7,4 кВт **Безпека** ▸ 2-позиційні індикатори залишкового тепла для кожної конфорки ▸ Головний вимикач **PowerBoost** ▸ Функція збільшення потужності PowerBoost для всіх конфорок ▸ Мінімальна товщина робочої поверхні 30 мм **Індукційні конфорки** ▸ 1 x Ø 180 мм, 1.8 кВт (макс. рівень потужності 3.1 кВт) ▸ 1 x Ø 180 мм, 2 кВт (макс. рівень потужності 3.1 кВт) ▸ 1 x Ø 145 мм, 1.4 кВт (макс. рівень потужності 2.1 кВт) ▸ 1 x Ø 210 мм, 2.2 кВт (макс. рівень потужності 3.7 кВт)
Розміри ніші для вбудування (ВхШхГ): **51 x 560 x 490-500 мм** **Розміри продукту (ВхШхГ): 51 x 592 x 522 мм**	**Розміри ніші для вбудування (ВхШхГ):** **51 x 560 x 490-500 мм** **Розміри продукту (ВхШхГ): 51 x 606 x 527 мм**	**Розміри ніші для вбудування (ВхШхГ):** **51 x 560 x 490-500 мм** **Розміри продукту (ВхШхГ): 51 x 606 x 527 мм**

BOSCH

Газові варильні поверхні

Ви будете у захваті від різноманіття нових функцій, які активуються лише одним натисканням кнопки: від автоматичного захисного вимкнення та електронного контролю подачі газу до автоматичного електрозапалювання.

Функція FlameTronic стала б у нагоді на Олімпійських іграх, адже вона дозволяє повторно запалити вогонь, якщо він згасне

Наші газові варильні поверхні пропонують користувачам й інші, не менш зручні інновації: автоматичне захисне вимкнення, електронний контроль подачі газу та автоматичне електрозапалювання.

Ще більше безпеки та ще менше турбот під час користування приладом гарантує **автоматичне захисне вимкнення.**

Якщо випадково під час роботи газової варильної поверхні згас вогонь, **електронний контроль подачі газу** автоматично перекриє клапан, запобігаючи підведенню газу до конфорок.

Функція **FlameTronic:** щоб не згасло ані полум'я конфорки, ані полум'я творчості у серці кухаря. Уявімо, що Вам потрібно ненадовго вийти з кухні. Ви залишили каструлю на конфорці і впевнені, що до Вашого повернення вода у ній закипить. Аж ось випадковий потяг загасив полум'я... Неприємна ситуація, яка неможлива з функцією FlameTronic. Система контролює горіння вогню та запалює його знову, якщо він раптом згасне.

Легко перемістити у посудомийну машину. Якщо Ви хочете зробити процес очищення ще простіше, обирайте склокерамічні газові варильні поверхні з решітками, котрі можна мити у посудомийній машині. Ми створили таке покриття решітки, що під час очищення у посудомийній машині Вам не потрібно більше турбуватися про корозію, утворення іржі або втрату кольору.

Варильні поверхні Domino: задоволення найвибагливіших потреб
Варильні поверхні Domino можна комбінувати за власним смаком: наприклад, поєднати індукційну варильну поверхню з газовою варильною поверхнею WOK. Ці прилади чудово сполучаються за дизайном та у поєднанні дадуть ще більше можливостей для приготування найрізноманітніших страв. Соковиті креветки якісно обсмажуються за лічені хвилини, у великій сковорідці WOK готується духмяне овочеве асорті, а на сусідній конфорці томиться легкий прозорий бульон, – Ви неперевершено талановитий кухар, переконайтеся в цьому!

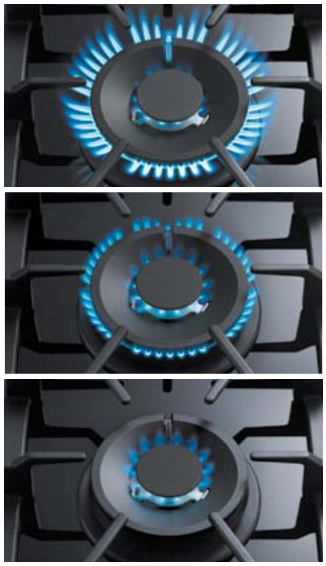

Надзвичайно потужний чи надзвичайно повільний вогонь – в залежності від Ваших потреб
Газові варильні поверхні Bosch пропонують користувачеві можливість оптимізувати потужність вогню в залежно від потреб. Так, їх потужності вистачить, щоб скип'ятити воду мало не за мить. Втім, досвідчений кухар розуміє, що далеко не усі страви потребують високих температур приготування. Саме тому наші газові варильні поверхні дозволяють готувати і на надзвичайно повільному вогні, тож тепер Ви зможете розтопити шоколад, не боячись пригоряння, приготувати ідеальний соус чи просто підтримати Ваші страви у теплому стані – саме так, як потрібно Вам.

Конфорки розрізняються за інтенсивністю полум'я
• Конфорка підвищеної потужності.
Призначена для швидкого доведення страви до кипіння, приготування страв великого об'єму або інтенсивного обсмаження.
• Стандартна конфорка.
Призначена для варіння та смаження страв, що потребують менш інтенсивного, але тривалішого приготування.
• Економічна конфорка.
Найкращий варіант для компактного посуду та приготування страв невеликого об'єму.
• Конфорка Wok.
Wok – невід'ємний атрибут азіатської кухні. Переваги великої чавунної сковорідки з опуклим дном можна повністю оцінити тільки за умови приготування на спеціальній конфорці на відкритому вогні.

Газові варильні поверхні

Технології та їхні переваги

Оснащення	Технологія / Переваги
Конфорки	Конфорки розрізняються за інтенсивністю полум'я. • Конфорка підвищеної потужності. Призначена для швидкого доведення страви до кипіння, приготування страв великого об'єму або інтенсивного обсмаження. • Стандартна конфорка. Призначена для варіння та смаження страв, що потребують менш інтенсивного, але тривалішого приготування. • Економічна конфорка. Найкращий варіант для компактного посуду та приготування страв невеликого об'єму. • Конфорка Wok. Wok – невід'ємний атрибут азіатської кухні. Переваги великої чавунної сковорідки з опуклим дном можна повністю оцінити тільки за умови приготування на спеціальній конфорці на відкритому вогні.
FlameTronic	Унікальне сполучення електронної системи FlameTronic зі склокерамічною основою дасть Вам ще більше переваг у користуванні. Склокераміка термостійка і легка в очищенні. Для запалювання полум'я достатньо простого повороту перемикача. Функція повторного автоматичного запалювання знову запалює вогонь, якщо він випадково згас, – на тому самому рівні потужності, який Ви встановили. Якщо повторне запалювання з певної причини не спрацювало, через 10 секунд подачу газу буде автоматично призупинено. Оптимальна безпека гарантована.
Газ	Газ швидко запалюється, а тепло від нього розподіляється рівномірно. Це дозволяє миттєво обсмажувати або доводити страви до кипіння, точно регулювати температуру і вимикати конфорку без втрати залишкового тепла.
Автоматичне електрозапалювання	Запалювання іскрою дозволяє значно полегшити ввімкнення конфорки. Один поворот перемикача, – і полум'я з'являється миттєво.
Термоелектричний захист від витікання газу	На відміну від варильної поверхні FlameTronic, усі інші газові варильні поверхні оснащені системою термоелектричного захисту від витікання газу. Вона автоматично припиняє подачу газу, коли полум'я з невідомих причин згасає.
Головний вимикач з сенсорним управлінням	За допомогою головного вимикача з сенсорним управлінням Ви можете одночасно вимкнути всі конфорки – швидко й просто, лише одним коротким натисканням сенсорної кнопки. Крім того за допомогою цього вимикача Ви можете активувати та деактивувати функцію «Блокування від дітей» (для цього потрібно утримувати сенсор натиснутим протягом чотирьох секунд).

BOSCH

Газові варильні поверхні

PBP6C2B80O Білий

Дизайн
- Газова варильна поверхня з боковою панеллю управління

Комфорт
- Автоматичне електрозапалювання
- Емальовані сталеві решітки для посуду

Потужність та розміри
- Кількість газових конфорок: 4
- 1 конфорка підвищеної потужності, 2 стандартні конфорки, 1 економічна конфорка
- Потужність фронтальної лівої конфорки: 3 кВт
- Потужність задньої лівої конфорки: 1.7 кВт
- Потужність задньої правої конфорки: 1.7 кВт
- Потужність фронтальної правої конфорки: 1 кВт

Безпека
- Термоелектричний захист від витікання газу
- Заводське налаштування на природний газ (20 мбар)

Електрокабель зі штекером завдовжки 1 м
Розмір ніші для вбудування(ВхШхГ):
43 x 560-560 x 480-490 мм
Розміри продукту (ВхШхГ): 43 x 580 x 510 мм
Потужність підключення, електрика: 1 Вт
Потужність підключення, газ: 7,4 кВт

PBP6C6B80O Чорний

Дизайн
- Газова варильна поверхня з боковою панеллю управління

Комфорт
- Автоматичне електрозапалювання
- Емальовані сталеві решітки для посуду

Потужність та розміри
- Кількість газових конфорок: 4
- 1 конфорка підвищеної потужності, 2 стандартні конфорки, 1 економічна конфорка
- Потужність фронтальної лівої конфорки: 3 кВт
- Потужність задньої лівої конфорки: 1.7 кВт
- Потужність задньої правої конфорки: 1.7 кВт
- Потужність фронтальної правої конфорки: 1 кВт

Безпека
- Термоелектричний захист від витікання газу
- Заводське налаштування на природний газ (20 мбар)

Електрокабель зі штекером завдовжки 1 м
Розмір ніші для вбудування(ВхШхГ):
43 x 560-560 x 480-490 мм
Розміри продукту (ВхШхГ): 43 x 580 x 510 мм
Потужність підключення, електрика: 1 Вт
Потужність підключення, газ: 7,4 кВт

PBP6C5B80O Нержавіюча сталь

Дизайн
- Газова варильна поверхня з боковою панеллю управління

Комфорт
- Автоматичне електрозапалювання
- Емальовані сталеві решітки для посуду

Потужність та розміри
- Кількість газових конфорок: 4
- 1 конфорка підвищеної потужності, 2 стандартні конфорки, 1 економічна конфорка
- Потужність фронтальної лівої конфорки: 3 кВт
- Потужність задньої лівої конфорки: 1.7 кВт
- Потужність задньої правої конфорки: 1.7 кВт
- Потужність фронтальної правої конфорки: 1 кВт

Безпека
- Термоелектричний захист від витікання газу
- Заводське налаштування на природний газ (20 мбар)

Електрокабель зі штекером завдовжки 1 м
Розмір ніші для вбудування(ВхШхГ):
43 x 560-560 x 480-490 мм
Розміри продукту (ВхШхГ): 43 x 580 x 510 мм
Потужність підключення, електрика: 1 Вт
Потужність підключення, газ: 7,4 кВт

POP6C2B11O Загартоване скло білого кольору

Дизайн
- Газова варильна поверхня з боковою панеллю управління

Комфорт
- Циліндричні перемикачі
- Автоматичне електрозапалювання
- Окремі емальовані сталеві решітки для посуду

Потужність та розміри
- Кількість газових конфорок: 4
- 1 конфорка підвищеної потужності, 2 стандартні конфорки, 1 економічна конфорка
- Потужність фронтальної лівої конфорки: 3 кВт
- Потужність задньої лівої конфорки: 1.7 кВт
- Потужність задньої правої конфорки: 1.7 кВт
- Потужність фронтальної правої конфорки: 1 кВт

Безпека
- Термоелектричний захист від витікання газу
- Заводське налаштування на природний газ (20 мбар)

Електрокабель 1м
Розмір ніші для вбудування(ВхШхГ):
45 x 560-560 x 480-490 мм
Розміри продукту (ВхШхГ): 45 x 590 x 520 мм
Потужність підключення, електрика: 1 Вт

POH6C6B11O Загартоване скло чорного кольору

Дизайн
- Газова варильна поверхня з боковою панеллю управління

Комфорт
- Циліндричні перемикачі
- Автоматичне електрозапалювання
- Окремі емальовані сталеві решітки для посуду

Потужність та розміри
- Кількість газових конфорок: 4
- 1 конфорка Wok, 2 стандартні конфорки, 1 економічна конфорка
- Потужність фронтальної лівої конфорки: 3.3 кВт
- Потужність задньої лівої конфорки: 1.7 кВт
- Потужність задньої правої конфорки: 1.7 кВт
- Потужність фронтальної правої конфорки: 1 кВт

Безпека
- Термоелектричний захист від витікання газу
- Заводське налаштування на природний газ (20 мбар)

Електрокабель зі штекером завдовжки 1 м
Розмір ніші для вбудування(ВхШхГ):
45 x 560-560 x 480-490 мм
Розміри продукту (ВхШхГ): 45 x 590 x 520 мм
Потужність підключення, електрика: 1 Вт

PBP6C5B60O Нержавіюча сталь

Дизайн
- Газова варильна поверхня з боковою панеллю управління

Комфорт
- Автоматичне електрозапалювання
- Емальовані сталеві решітки для посуду

Потужність та розміри
- Кількість газових конфорок: 4
- 1 конфорка підвищеної потужності, 2 стандартні конфорки, 1 економічна конфорка
- Потужність фронтальної лівої конфорки: 3 кВт
- Потужність задньої лівої конфорки: 1.7 кВт
- Потужність задньої правої конфорки: 1.7 кВт
- Потужність фронтальної правої конфорки: 1 кВт

Безпека
- Термоелектричний захист від витікання газу
- Заводське налаштування на природний газ (20 мбар)

Електрокабель зі штекером завдовжки 1 м
Розмір ніші для вбудування(ВхШхГ):
43 x 560-560 x 480-490 мм
Розміри продукту (ВхШхГ): 43 x 580 x 510 мм
Потужність підключення, електрика: 1 Вт
Потужність підключення, газ: 7,4 кВт

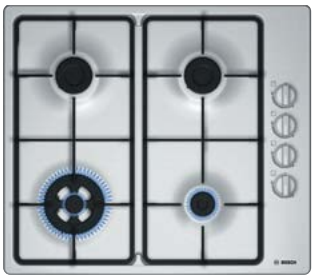

PBH6C5B60O Нержавіюча сталь

Дизайн
- Газова варильна поверхня з боковою панеллю управління

Комфорт
- Автоматичне електрозапалювання
- Решітки з чавунним покриттям та гумовими ніжками

Потужність та розміри
- Кількість газових конфорок: 4
- 1 конфорка Wok, 2 стандартні конфорки, 1 економічна конфорка
- Потужність фронтальної лівої конфорки: 3.3 кВт
- Потужність задньої лівої конфорки: 1.7 кВт
- Потужність задньої правої конфорки: 1.7 кВт
- Потужність фронтальної правої конфорки: 1 кВт

Безпека
- Термоелектричний захист від витікання газу
- Заводське налаштування на природний газ (20 мбар)

Електрокабель зі штекером завдовжки 1 м
Розмір ніші для вбудування(ВхШхГ):
43 x 560-560 x 480-490 мм
Розміри продукту (ВхШхГ): 43 x 580 x 510 мм
Потужність підключення, електрика: 1 Вт
Потужність підключення, газ: 7,7 кВт

PGP6B5B80 Нержавіюча сталь

Дизайн
- Газова варильна поверхня з фронтальною панеллю управління

Комфорт
- Клинкові перемикачі
- Автоматичне електрозапалювання
- Емальовані сталеві решітки для посуду

Потужність та розміри
- 4 газові конфорки
- Конфорки: 1 потужна, 2 стандартні, 1 економічна,
- Задня ліва: Стандартна конфорка 1.75 кВт
- Задня права: Конфорка швидкого готування 3 кВт
- Передня ліва: Стандартна конфорка 1.75 кВт
- Передня права: Економічна конфорка 1 кВт

Безпека
- Термоелектричний захист від витікання газу
- Заводське налаштування на природний газ (20 мбар)

Приладдя в комплекті
- Форсунки для зрідженого газу в комплекті (28-30/37 мбар)

Електрокабель 1м
Розмір ніші для вбудування(ВхШхГ):
45 x 560-562 x 480-492 мм
Розміри продукту (ВхШхГ): 45 x 582 x 520 мм
Потужність підключення, електрика: 1 Вт

PGP6B5B60 Нержавіюча сталь

Дизайн
- Газова варильна поверхня з фронтальною панеллю управління

Комфорт
- Клинкові перемикачі
- Автоматичне електрозапалювання
- Решітки з чавунним покриттям та гумовими ніжками

Потужність та розміри
- 4 газові конфорки
- Конфорки: 1 потужна, 2 стандартні, 1 економічна
- Задня ліва: Стандартна конфорка 1.75 кВт
- Задня права: Конфорка швидкого готування 3 кВт
- Передня ліва: Стандартна конфорка 1.75 кВт
- Передня права: Економічна конфорка 1 кВт

Безпека
- Термоелектричний захист від витікання газу
- Заводське налаштування на природний газ (20 мбар)

Приладдя в комплекті
- Форсунки для зрідженого газу в комплекті (28-30/37 мбар)

Електрокабель 1м
Розмір ніші для вбудування(ВхШхГ):
45 x 560-562 x 480-492 мм
Розміри продукту (ВхШхГ): 45 x 582 x 520 мм
Потужність підключення, електрика: 1 Вт

PGH6B5B60 Нержавіюча сталь

Дизайн
- Газова варильна поверхня з фронтальною панеллю управління

Комфорт
- Клинкові перемикачі
- Автоматичне електрозапалювання
- Решітки з чавунним покриттям та гумовими ніжками

Потужність та розміри
- 4 газові конфорки
- Конфорки: 1 потужна, 2 стандартні, 1 економічна
- Задня ліва: Стандартна конфорка 1.75 кВт
- Задня права: Конфорка швидкого готування 3 кВт
- Передня ліва: Стандартна конфорка 1.75 кВт
- Передня права: Економічна конфорка 1 кВт

Безпека
- Термоелектричний захист від витікання газу
- Заводське налаштування на природний газ (20 мбар)

Електрокабель 1м
Розмір ніші для вбудування(ВхШхГ):
45 x 560-562 x 480-492 мм
Розміри продукту (ВхШхГ): 45 x 582 x 520 мм
Потужність підключення, електрика: 1 Вт
Потужність підключення, газ: 7,5 кВт

Газові варильні поверхні

PCP6A5B80R Нержавіюча сталь

Дизайн
- Газова варильна поверхня з фронтальною панеллю управління

Комфорт
- Технологія управління потужністю FlameSelect
- Клинкові перемикачі
- Автоматичне електрозапалювання
- Емальовані сталеві решітки для посуду

Потужність та розміри
- 4 газові конфорки
- Конфорки: 1 потужна, 2 стандартні, 1 економічна
- Задня ліва: Стандартна конфорка 1.75 кВт
- Задня права: Конфорка швидкого готування 3 кВт
- Передня ліва: Стандартна конфорка 1.75 кВт
- Передня права: Економічна конфорка 1 кВт

Безпека
- Термоелектричний захист від витікання газу
- Заводське налаштування на природний газ (20 мбар)

Приладдя в комплекті
- Форсунки для зрідженого газу в комплекті (28-30/37 мбар)

Електрокабель 1м
Розмір ніші для вбудування(ВхШхГ):
45 x 560-562 x 480-492 мм
Розміри продукту (ВхШхГ): 45 x 582 x 520 мм
Потужність підключення, електрика: 1 Вт

PCP6A5B90R Нержавіюча сталь

Дизайн
- Газова варильна поверхня з фронтальною панеллю управління

Комфорт
- Технологія управління потужністю FlameSelect
- Клинкові перемикачі
- Автоматичне електрозапалювання
- Чавунні решітки для посуду

Потужність та розміри
- 4 газові конфорки
- Конфорки: 1 потужна, 2 стандартні, 1 економічна
- Задня ліва: Стандартна конфорка 1.75 кВт
- Задня права: Конфорка швидкого готування 3 кВт
- Передня ліва: Стандартна конфорка 1.75 кВт
- Передня права: Економічна конфорка 1 кВт

Безпека
- Термоелектричний захист від витікання газу
- Заводське налаштування на природний газ (20 мбар)

Приладдя в комплекті
- Форсунки для зрідженого газу в комплекті (28-30/37 мбар)

Електрокабель 1м з вилкою
Розмір ніші для вбудування(ВхШхГ):
45 x 560-562 x 480-492 мм
Розміри продукту (ВхШхГ): 45 x 582 x 520 мм
Потужність підключення, електрика: 1 Вт

PPH6A6B20 Загартоване скло чорного кольору

Дизайн
- Газова варильна поверхня з фронтальною панеллю управління
- Дизайн без рамки

Комфорт
- Технологія управління потужністю FlameSelect
- Клинкові перемикачі
- Автоматичне електрозапалювання
- Окремі чавунні решітки для посуду

Потужність та розміри
- 4 газові конфорки
- Конфорка Wok
- Конфорки: 1 потужна, 1 стандартна, 1 економічна, 1 Wok
- Задня ліва: Стандартна конфорка 1.75 кВт
- Задня права: Конфорка WOK 3.5 кВт
- Передня ліва: Стандартна конфорка 1.75 кВт
- Передня права: Економічна конфорка 1 кВт

Безпека
- Термоелектричний захист від витікання газу
- Заводське налаштування на природний газ (20 мбар)

Приладдя в комплекті
- Форсунки для зрідженого газу в комплекті (28-30/37 мбар)

Електрокабель 1м
Розмір ніші для вбудування(ВхШхГ):
45 x 560-562 x 480-492 мм
Розміри продукту (ВхШхГ): 45 x 590 x 520 мм
Потужність підключення, електрика: 1 Вт

PPP6A6M90R Загартоване скло чорного кольору

Дизайн
- Газова варильна поверхня з фронтальною панеллю управління
- Дизайн без рамки

Комфорт
- Технологія управління потужністю FlameSelect
- Механічний головний вимикач
- Клинкові перемикачі
- Автоматичне електрозапалювання
- Окремі чавунні решітки для посуду

Потужність та розміри
- 4 газові конфорки
- Конфорки: 1 потужна, 2 стандартні, 1 економічна
- Задня ліва: Стандартна конфорка 1.75 кВт
- Задня права: Конфорка швидкого готування 3 кВт
- Передня ліва: Стандартна конфорка 1.75 кВт
- Передня права: Економічна конфорка 1 кВт

Безпека
- Термоелектричний захист від витікання газу
- Заводське налаштування на природний газ (20 мбар)
- Головний перемикач

Приладдя в комплекті
- Форсунки для зрідженого газу в комплекті (28-30/37 мбар)

Електрокабель 1м з вилкою
Розмір ніші для вбудування(ВхШхГ):
45 x 560-562 x 480-492 мм
Розміри продукту (ВхШхГ): 45 x 590 x 520 мм
Потужність підключення, електрика: 1 Вт

PCH6A5B90R Нержавіюча сталь

Дизайн
- Газова варильна поверхня з фронтальною панеллю управління

Комфорт
- Технологія управління потужністю FlameSelect
- Клинкові перемикачі
- Автоматичне електрозапалювання
- Чавунні решітки для посуду
- Потужність та розміри
- 4 газові конфорки
- Конфорка Wok
- Конфорки: 1 потужна, 1 стандартна, 1 економічна, 1 Wok
- Задня ліва: Стандартна конфорка 1.75 кВт
- Задня права: Конфорка WOK 3.5 кВт
- Передня ліва: Стандартна конфорка 1.75 кВт
- Передня права: Економічна конфорка 1 кВт

Безпека
- Термоелектричний захист від витікання газу
- Заводське налаштування на природний газ (20 мбар)

Приладдя в комплекті
- Форсунки для зрідженого газу в комплекті (28-30/37 мбар)

Електрокабель 1м з вилкою
Розмір ніші для вбудування(ВхШхГ):
45 x 560-562 x 480-492 мм
Розміри продукту (ВхШхГ): 45 x 582 x 520 мм
Потужність підключення, електрика: 1 Вт

PCQ7A5M90R Нержавіюча сталь

Дизайн
- Газова варильна поверхня з фронтальною панеллю управління

Комфорт
- Технологія управління потужністю FlameSelect
- Механічний головний вимикач
- Клинкові перемикачі
- Автоматичне електрозапалювання
- Чавунні решітки для посуду

Потужність та розміри
- 5 газових конфорок
- Конфорка Wok
- 4G+WC
- Задня ліва: Стандартна конфорка 1.75 кВт
- Задня права: Конфорка швидкого готування 3 кВт
- Посередині: Конфорка WOK 4 кВт
- Передня ліва: Економічна конфорка 1 кВт
- Передня права: Стандартна конфорка 1.75 кВт

Безпека
- Термоелектричний захист від витікання газу
- Заводське налаштування на природний газ (20 мбар)
- Головний перемикач

Приладдя в комплекті
- Форсунки для зрідженого газу в комплекті (28-30/37 мбар)

Електрокабель 1м з вилкою
Розмір ніші для вбудування(ВхШхГ):
45 x 560-562 x 480-492 мм
Розміри продукту (ВхШхГ): 45 x 750 x 520 мм
Потужність підключення, електрика: 1 Вт

PPP6A8B90 Загартоване скло кольору кварц

Дизайн
- Газова варильна поверхня з фронтальною панеллю управління
- Дизайн без рамки

Комфорт
- Технологія управління потужністю FlameSelect
- Клинкові перемикачі
- Автоматичне електрозапалювання
- Окремі чавунні решітки для посуду

Потужність та розміри
- 4 газові конфорки
- Конфорки: 1 потужна, 2 стандартні, 1 економічна
- Задня ліва: Стандартна конфорка 1.75 кВт
- Задня права: Конфорка швидкого готування 3 кВт
- Передня ліва: Стандартна конфорка 1.75 кВт
- Передня права: Економічна конфорка 1 кВт

Безпека
- Термоелектричний захист від витікання газу
- Заводське налаштування на природний газ (20 мбар)

Приладдя в комплекті
- Форсунки для зрідженого газу в комплекті (28-30/37 мбар)

Електрокабель 1м
Розмір ніші для вбудування(ВхШхГ):
45 x 560-562 x 480-492 мм
Розміри продукту (ВхШхГ): 45 x 590 x 520 мм
Потужність підключення, електрика: 1 Вт

PPP6A2M90R Загартоване скло білого кольору

Дизайн
- Газова варильна поверхня з фронтальною панеллю управління
- Дизайн без рамки

Комфорт
- Технологія управління потужністю FlameSelect
- Механічний головний вимикач
- Клинкові перемикачі
- Автоматичне електрозапалювання
- Окремі чавунні решітки для посуду

Потужність та розміри
- 4 газові конфорки
- Конфорки: 1 потужна, 2 стандартні, 1 економічна
- Задня ліва: Стандартна конфорка 1.75 кВт
- Задня права: Конфорка швидкого готування 3 кВт
- Передня ліва: Стандартна конфорка 1.75 кВт
- Передня права: Економічна конфорка 1 кВт

Безпека
- Термоелектричний захист від витікання газу
- Заводське налаштування на природний газ (20 мбар)
- Головний перемикач

Приладдя в комплекті
- Форсунки для зрідженого газу в комплекті (28-30/37 мбар)

Електрокабель 1м з вилкою
Розмір ніші для вбудування(ВхШхГ):
45 x 560-562 x 480-492 мм
Розміри продукту (ВхШхГ): 45 x 590 x 520 мм
Потужність підключення, електрика: 1 Вт

* Можливість комбінування з іншими варильними поверхнями такого самого дизайна за допомогою з'єднувальної планки HEZ 394301

Газові варильні поверхні

PPQ7A6B20 Загартоване скло чорного кольору

Дизайн
- Газова варильна поверхня з фронтальною панеллю управління
- Дизайн без рамки

Комфорт
- Технологія управління потужністю FlameSelect
- Клинкові перемикачі
- Автоматичне електрозапалювання
- Окремі чавунні решітки для посуду

Потужність та розміри
- 5 газових конфорок
- Конфорка Wok
- 4G+WC
- Задня ліва: Стандартна конфорка 1.75 кВт
- Задня права: Конфорка швидкого готування 3 кВт
- Посередині: Конфорка WOK 4 кВт
- Передня ліва: Економічна конфорка 1 кВт
- Передня права: Стандартна конфорка 1.75 кВт

Безпека
- Термоелектричний захист від витікання газу
- Заводське налаштування на природний газ (20 мбар)

Приладдя в комплекті
- Форсунки для зрідженого газу в комплекті (28-30/37 мбар)

Електрокабель 1м
Розмір ніші для вбудування(ВхШхГ):
45 x 560-562 x 480-492 мм
Розміри продукту (ВхШхГ): 45 x 752 x 520 мм
Потужність підключення, електрика: 1 Вт
Потужність підключення, газ: 11,5 кВт

PRP6A6D70R склокераміка чорного кольору

Дизайн
- Газова варильна поверхня з фронтальною панеллю управління

Комфорт
- Технологія управління потужністю FlameSelect
- Цифровий функціональний дисплей
- Клинкові перемикачі
- Автоматичне електрозапалювання
- Чавунні решітки для посуду, придатні для миття у посудомийній машині

Потужність та розміри
- 4 газові конфорки
- Конфорки: 1 потужна, 2 стандартні, 1 економічна
- Задня ліва: Економічна конфорка 1.1 кВт
- Задня права: Конфорка швидкого готування 2.8 кВт
- Передня ліва: Стандартна конфорка 1.9 кВт
- Передня права: Стандартна конфорка 1.9 кВт

Безпека
- Термоелектричний захист від витікання газу
- 4-сегментний індикатор залишкового тепла
- Заводське налаштування на природний газ (20 мбар)

Приладдя в комплекті
- Форсунки для зрідженого газу в комплекті (28-30/37 мбар)

Електрокабель 1м з вилкою
Розмір ніші для вбудування(ВхШхГ):
45 x 560-562 x 490-502 мм
Розміри продукту (ВхШхГ): 45 x 606 x 527 мм
Потужність підключення, електрика: 2 Вт
Потужність підключення, газ: 7,7 кВт

* Можливість комбінування з іншими варильними поверхнями такого самого дизайна за допомогою з'єднувальної планки HEZ 394301

PRR7A6D70 склокераміка чорного кольору

Дизайн
- Газова варильна поверхня з фронтальною панеллю управління

Комфорт
- Технологія управління потужністю FlameSelect
- Цифровий функціональний дисплей
- Клинкові перемикачі
- Автоматичне електрозапалювання
- Чавунні решітки для посуду, придатні для миття у посудомийній машині

Потужність та розміри
- 5 газових конфорок
- 1 двоконтурна конфорка WOK
- Конфорки: 1 потужна, 2 стандартні, 1 економічна, 1 Wok
- Задня ліва: Стандартна конфорка 1.9 кВт
- Задня права: Конфорка швидкого готування 2.8 кВт
- Посередині: Конфорка WOK 4.2 кВт
- Передня ліва: Стандартна конфорка 1.9 кВт
- Передня права: Економічна конфорка 1.1 кВт

Безпека
- Термоелектричний захист від витікання газу
- 5-сегментний індикатор залишкового тепла
- Заводське налаштування на природний газ (20 мбар)

Приладдя в комплекті
- Форсунки для зрідженого газу в комплекті (28-30/37 мбар)

Електрокабель 1м
Розмір ніші для вбудування(ВхШхГ):
45 x 560-562 x 490-502 мм
Розміри продукту (ВхШхГ): 45 x 750 x 527 мм
Потужність підключення, електрика: 2 Вт
Потужність підключення, газ: 11,9 кВт

PRS9A6D70 склокераміка чорного кольору

Дизайн
- Газова варильна поверхня з фронтальною панеллю управління

Комфорт
- Технологія управління потужністю FlameSelect
- Цифровий функціональний дисплей
- Клинкові перемикачі
- Автоматичне електрозапалювання
- Чавунні решітки для посуду, придатні для миття у посудомийній машині

Потужність та розміри
- 5 газових конфорок
- 1 двоконтурна конфорка WOK
- Конфорки: 1 потужна, 2 стандартні, 1 економічна, 1 двоконтурна Wok
- Задня права: Конфорка швидкого готування 2.8 кВт
- Ліворуч: Конфорка Wok 6 кВт
- Центральна позаду: Економічна конфорка 1.1 кВт
- Центральна попереду: Стандартна конфорка 1.9 кВт
- Передня права: Стандартна конфорка 1.9 кВт

Безпека
- Термоелектричний захист від витікання газу
- 5-сегментний індикатор залишкового тепла
- Заводське налаштування на природний газ (20 мбар)

Приладдя в комплекті
- Форсунки для зрідженого газу в комплекті (28-30/37 мбар)

Електрокабель 1,5м
Розмір ніші для вбудування(ВхШхГ):
45 x 850-852 x 490-502 мм
Розміри продукту (ВхШхГ): 45 x 916 x 527 мм
Потужність підключення, електрика: 2 Вт
Потужність підключення, газ: 13,7 кВт

* Можливість комбінування з іншими варильними поверхнями такого самого дизайну за допомогою з'єднувальної планки HEZ 394301

Варильні поверхні Domino

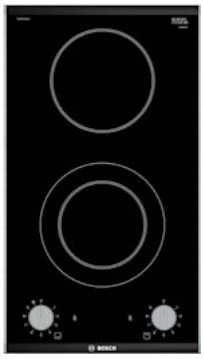

PRB3A6D70 Склокераміка чорного кольору

Дизайн
- Газова варильна поверхня з фронтальною панеллю управління

Комфорт
- Технологія управління потужністю FlameSelect
- Цифровий функціональний дисплей
- Клинкові перемикачі
- Автоматичне електрозапалювання
- Чавунні решітки для посуду, придатні для миття у посудомийній машині

Потужність та розміри
- 2 газові конфорки
- Конфорки: 1 потужна, 1 стандартна
- Центральна позаду: Конфорка швидкого готування 2.8 кВт
- Центральна попереду: Стандартна конфорка 1.9 кВт
- Варильна поверхня серії Domino

Безпека
- Термоелектричний захист від витікання газу
- 2-позиційний індикатор залишкового тепла
- Заводське налаштування на природний газ (20 мбар)

Приладдя в комплекті
- Форсунки для зрідженого газу в комплекті (28-30/37 мбар)

Електрокабель 1м
Розмір ніші для вбудування(ВхШхГ):
45 x 270-272 x 490 мм-500
Розміри продукту (ВхШхГ): 47 x 306 x 527 мм
Потужність підключення, електрика: 1 Вт
Потужність підключення, газ: 4,7 кВт

PKF375CA1E Чорний

Дизайн
- Дизайн зі скошеним фронтальним краєм та металевими боковими профілями
- Комбінується з варильними поверхнями Domino та повнорозмірними варильними поверхнями такого самого дизайну
- Основа варильної поверхні з високопровідної склокераміки HighSpeed

Комфорт
- 2 конфорки надшвидкого нагрівання HighSpeed, з яких 1 двоконтурна конфорка
- Зона розширення вмикається за допомогою поворотного перемикача
- Управління за допомогою поворотніх перемикачів
- 9 рівнів потужності
- Кабель без штекера (1 м)

Безпека
- 2 індикатори ввімкненого стану
- Індикатор залишкового тепла для кожної конфорки

Потужність конфорок
- Задня середня конфорка : Ø 145 мм, 1.2 кВт;
- Фронтальна середня конфорка : Ø 120мм, 180 мм, 0,8кВт, 2 кВт

Електрокабель 1,5м
Розмір ніші для вбудування(ВхШхГ):
45 x 850-852 x 490-502 мм
Розміри продукту (ВхШхГ): 45 x 916 x 527 мм
Потужність підключення, електрика: 2 Вт
Потужність підключення, газ: 13,7 кВт

* Можливість комбінування з іншими варильними поверхнями такого самого дизайну за допомогою з'єднувальної планки HEZ 394301

BOSCH

Витяжки

Ледве чутні у кухні та надзвичайно економічні, особливо ефективні та неймовірно потужні. З нашими витяжками приготування їжі перетвориться на справжнє свято.

Надзвичайно тихі, економічні і водночас потужні витяжки Bosch

Ідеальні гостини передбачають не тільки бездоганно приготовані страви, але й чисте повітря навколо.

EcoSilence Drive™ Настінні витяжки Bosch, обладнані інноваційним світлодіодним освітленням та високотехнологічним двигуном EcoSilenceDrive, ще більш економічні. Вони споживають на 80% менше електроенергії порівняно з витяжками попереднього покоління. Приємним бонусом до цих переваг є ще і низький рівень шуму.

Автоматичний **інерційний хід вентилятора** автоматично продовжує роботу витяжки ще 10 хвилин. Це дозволяє остаточно очистити повітря на кухні від запахів, що залишаються після тривалого приготування страв.

Велика кухня або маленька - Ви завжди можете обрати найкращий для Вас варіант серед представлених приладів різного розміру. До того ж Bosch пропонує різні можливості монтажу техніки.

Мультизонний жиропоглинаючий фільтр гарантує ще чистіше повітря завдяки вищій ефективності поглинання випаровувань. Завдяки додатковим зонам всмоктування на бокових гранях фільтра випаровування над варильною поверхнею поглинаються з більшою швидкістю та ефективністю.

Датчик EcoSensor. Датчик EcoSensor автоматично регулює інтенсивність роботи Вашої витяжки. Це не лише забезпечує оптимальне використання електроенергії, але й пропонує Вам додаткові переваги під час приготування їжі. Із секундним інтервалом датчик перевіряє інтенсивність випаровувань, після чого точно та автоматично регулює потужність роботи витяжки. Після завершення приготування вентилятор за Вашим бажанням може автоматично продовжувати працювати ще 10 хвилин, усуваючи тим самим решту запахів та випаровувань. А оскільки він ще й автоматично вимикається, Ви можете повністю сконцентруватися на головному: Вашому задоволенні від приготування їжі.

Відведення повітря: 1 година роботи в день на 2-му рівні потужності; освітлення: 2 години роботи в день.

Унікальна **конструкція монтажних елементів** забезпечує простоту та точність монтажу витяжки. Завдяки встановленим ексцентрикам навіть вже встановлений корпус витяжки можна перемістити на 6 мм у вертикальному або горизонтальному напрямах.

У витяжках з **SoftLight** освітленням інтенсивність світлового потоку плавно збільшується при ввімкненні і так само плавно зменшується після вимкнення.

Завдяки інноваційному світлодіодному освітленню Ви можете бачити і контролювати все, що знаходиться на Вашій варильній поверхні. Цей тип ламп споживає надзвичайно мало електроенергії та має справді тривалий термін експлуатації.

Функція контурної вентиляції гарантує ефективне очищення повітря. Надсучасний виразний дизайн у поєднанні з високою продуктивністю роботи приладу. Рівень поглинання жиру – більше 85%. Фільтр можна легко і безпечно вийняти; він придатний для миття у посудомийній машині.

Фільтр з активованого вугілля. Дрібнопориста поверхня активованого вугілля вбирає в себе неприємні запахи.Таке оснащення забезпечує високий рівень поглинання запахів під час роботи витяжки в режимі рециркуляції. Залежно від індивідуальних особливостей експлуатації вугільний фільтр може служити до одного року.

Приємні аромати під час приготування їжі – складова частина кулінарного задоволення та передчуття свята смаку

А от задушливе повітря та кіптява на стінах до інгредієнтів рецепту вишуканої страви не входять. Про них потурбуються витяжки Bosch, що працюють у режимах відведення або рециркуляції повітря, досягаючи при цьому завжди однакових результатів: незмінно свіжого повітря.

Відведення повітря

Витяжки, що працюють за принципом відведення повітря, дуже потужні та ефективні. Запахи, жир і пара всмоктуються, фільтруються та виводяться через витяжну трубу назовні. При цьому важливо забезпечити достатню подачу свіжого повітря, наприклад, через відчинене вікно. Монтаж системи з витяжною трубою потребує певних вихідних умов та можливий не скрізь.

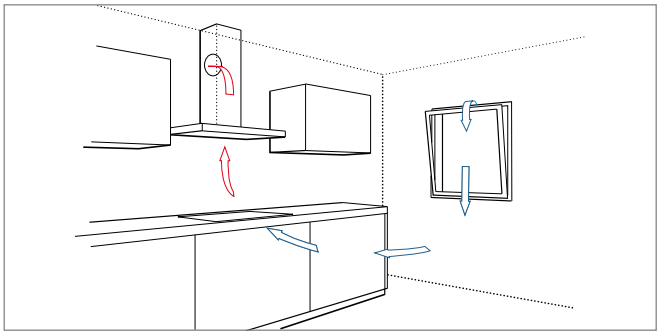

Рециркуляція

Режим рециркуляції повітря базується на принципі повітрообміну. На відміну від режиму відведення повітря, що потребує витяжної труби та подачі свіжого повітря через вікно, рециркуляційна система не лише відводить, а й фільтрує та очищує повітря. Безперервно циркулюючи, таким чином повітря постійно оновлюється. Будь-яка витяжка Bosch може працювати в режимі рециркуляції. Для цього потрібен фільтр із активованого вугілля (поставляється як додаткове приладдя): стандартний фільтр із активованого вугілля або надзвичайно ефективний модуль для додаткового очищення повітря CleanAir.

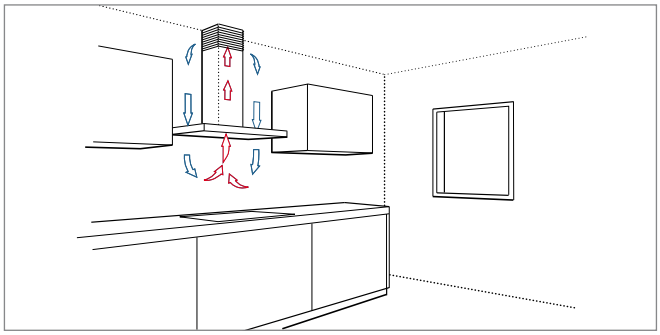

Залізне правило

Для підтримання рівномірного приємного клімату в приміщенні повітря повинно повністю оновлюватися від 6 до 12 разів на годину. Для цього кількість повітря, що подається, або потужність витяжки повинні відповідати об’єму приміщення. Це просте універсальне правило дозволить Вам з легкістю розрахувати потрібну потужність залежно від розмірів Вашої кухні.

Для цього визначте об’єм приміщення. Наприклад, якщо площа кухні становить 16 квадратних метрів, а висота – 2,5 метра, вираховуємо об’єм кухні – 40 кубічних метрів.

Якщо виходити з того, що повітря повинно оновлюватись 6 разів на годину, що відповідає процесу приготування їжі на 2–3 конфорках, Ви отримаєте необхідну кількість свіжого повітря – 240 кубічних метрів.

У разі інтенсивного використання та 12-разового оновлення повітря в годину вираховуємо, що об’єм свіжого повітря повинен становити 480 кубічних метрів.

Отже, для Вашої кухні потрібна витяжка з продуктивністю 240–480 кубічних метрів на годину.

Зверніть увагу на те, що Ваша витяжка має досягати максимального необхідного значення - в розглянутому прикладі 480 кубічних метрів – на низькому рівні потужності. Це дозволить, по-перше, залишити резерв потужності для підвищених вимог, а по-друге, забезпечить тихішу роботу приладу.

Розміри приміщення: Д x Ш x В	Об’єм	Кількість разів оновлення повітря x об’єм	Потужнясть витяжки при активації 2-3 конфорок
4 x 4 x 2,5 м =	40 м^3	6 x 40 м^3	240 м^3

BOSCH

Завдяки модулю CleanAir Ви економите… Наприклад, на отворі у стіні

Удосконалення роботи Вашої витяжки Bosch за рахунок модуля CleanAir несе в собі подвійну вигоду: Вам не потрібна витяжна труба, а отже і подача свіжого повітря. Оскільки остання пов'язана зі значною втратою тепла в холодну пору року, Ви зможете економити електроенергію та отримати вищий рівень комфорту водночас.

Модуль CleanAir
Багато витяжок від Bosch за необхідності можуть бути облаштовані модулем CleanAir. Цей модуль складається зі спеціального фільтра з активованого вугілля та зовнішньої панелі, що має привабливий дизайн. Його можна монтувати як у зовнішньому, так і внутрішньому каналі. Порівняно з традиційними системами рециркуляції витяжки з модулем CleanAir-Modul працюють на 3 дБ (А) тихіше. Крім того, разом зі зниженням рівня шуму та видаленням дисперсійних часточок жиру з повітря, цей модуль дозволяє забезпечити такі ж високі показники, що й у системах відведення повітря. Це стає можливим завдяки особливо великій внутрішній поверхні фільтра з активованого вугілля, що дорівнює приблизно 50 футбольним полям. Високий рівень зручності забезпечує також дуже тривалий термін експлуатації вузла спеціального фільтра, що становить цілий рік.

Екологічна раціональність
У питаннях енергоефективності та екологічної раціональності витяжкам Bosch із модулем CleanAir не просто вирізняються серед інших: тут вони можуть посперечатися навіть з витяжками, що працюють за принципом відведення повітря. Відтепер немає необхідності відкривати вікно для додаткової подачі кисню до приміщення. Без витяжної труби не потрібно робити отвір у стіні будинку. Тому влітку в будинку може панувати приємна прохолода, а взимку – затишне тепло, і при цьому без втрат дорогоцінної енергії.

Ультразвукові сенсори
Залежно від того, яку страву Ви готуєте, виникає певна кількість кухонних випаровувань. Кількість та інтенсивність випаровувань можуть варіюватися навіть під час процесу приготування їжі.
Зрозуміло, що чим менше кухонних випаровувань, тим нижчі вимоги до потужності вентилятора. Завдяки розробці інноваційних ультразвукових сенсорів ми досягли того, що тепер потужність завжди точно відповідає поточним потребам: сенсори вимірюють точну кількість кухонних випаровувань і повністю автоматично регулюють потужність витяжки.

Енергозаощаджуюче світло
Витяжки - найдорожче світло на кухні? Не з Bosch. Завдяки енергозберігаючим галогенним лампам або світлодіодному освітленню ми й тут забезпечуємо потенціал енергозбереження. Не дивно, що при цьому сяє не лише Ваша кухня, але й Ваша усмішка, адже тепер Ви платите ще менше за електроенергію.

Витяжки

Технології та їхні переваги

Типи дизайну

Оснащення	Технологія / Переваги
Витяжки для настінного монтажу	Ці витяжки монтуються між навісними шафами над варильною поверхнею.
Острівні витяжки	Острівні витяжки прикріплюються до стелі над острівним меблевим модулем.
Витяжки з телескопічним екраном	Витяжки з телескопічним екраном підходять для вбудовування у навісну шафу. Екран, що поглинає випаровування, висувається над варильною поверхнею за необхідності.
Вентиляційні блоки	Вентиляційні блоки призначені для вбудовування у декоративний купол з дерева або металу, що дає Вам максимальну свободу в оформленні Вашої кухні.
Витяжки для настінного монтажу або монтажу під навісну шафу	Такі прилади вбудовуються під навісною шафою або довільно на стіні.

Очищення

Оснащення	Переваги	Технологія
Фільтр з активованого вугілля **Жодних небажаних запахів на кухні**	Високий рівень поглинання запахів під час роботи витяжки в режимі рециркуляції завдяки оснащенню, до складу якого входить активоване вугілля. Залежно від індивідуальних особливостей експлуатації вугільний фільтр може служити до одного року.	Дрібнопориста поверхня активованого вугілля вбирає в себе неприємні запахи.
Автоматичний інерційний хід вентилятора **Витяжка автоматично продовжує працювати ще 10 хвилин**	Автоматичний інерційний хід вентилятора дозволяє остаточно очистити повітря на кухні від запахів, що залишаються після тривалого приготування страв.	Ваша кухня додатково вентилюється впродовж 10 хвилин, потім витяжка вимикається автоматично.
Двопотоковий двигун високої потужності **Тихіша робота – незмінно високий результат**	Протягом рівних об'ємів надходження повітря вентилятори, всмоктуючи повітря з двох боків, працюють тихіше, ніж поодинці.	Цей прилад поєднує в собі два вентилятори, які запускає в роботу один двигун.
Інтенсивний режим роботи **Миттєве видалення небажаних запахів з Вашої кухні**	Неприємні запахи видаляються ще швидше.	Майже всі наші витяжки оснащені вентиляторами з кількома рівнями потужності, які навіть в інтенсивному режимі працюють досить тихо.

Очищення

Оснащення	Переваги	Технологія
Мультизонний жиропоглинаючий фільтр **Чистіше повітря завдяки вищій ефективності поглинання випаровувань**	Повітря на кухні стає ще свіжішим.	Завдяки додатковим зонам всмоктування на бокових гранях фільтра випаровування над варильною поверхнею поглинаються з більшою швидкістю та ефективністю.
Функція контурної вентиляції **Ефективне очищення повітря**	Висока ефективність роботи, легке очищення.	Надсучасний виразний дизайн у поєднанні з високою продуктивністю роботи приладу. Рівень поглинання жиру – більше 85%. Фільтр можна легко і безпечно вийняти; він придатний для миття у посудомийній машині.

Комфорт

Оснащення	Переваги	Технологія
Сенсорне управління MetalTouch **Благородний дизайн. Легке управління**	Легка у чищенні, гладенька панель управління.	Легке управління за допомогою сенсорних кнопок. Поверхня з високоякісної сталі з червоними світлодіодними індикаторами.
Індикатор забруднення жиропоглинаючого фільтра **Необхідність очищення фільтра стає очевидною**	Прилад вчасно вкаже Вам, що фільтр забруднено.	Необхідність очищення фільтра визначається автоматично.
Тиша **Працює тихо, ледве чутно, безшумно...** 	При рівні шуму менше 60 дБ витяжка працює надзвичайно тихо.	Особлива шумоізоляція та оптимізоване підведення повітря.

Витяжки

Витяжка для монтажу в навісну шафу

DFM064A50 Сріблястий металік

Тип монтажу витяжки
- Телескопічна витяжка

Дизайн
- Сріблястий металік

Режими роботи та продуктивність витяжки
- Клас ефективності енергоспоживання: A
- Середнє споживання електроенергії: 20.1 кВт-год/рік
- Максимальна продуктивність в режимі відведення повітря: A
- Клас освітлення: A
- Клас ефективності фільтру: C
- Режим відведення та рециркуляції повітря
- Для роботи витяжки в режимі рециркуляції потрібний комплект для режиму рециркуляції або модуль CleanAir (додаткове приладдя)
- Максимальна продуктивність в режимі відведення повітря: під час роботи на 3-му рівні потужності - 270 м³/год., при роботі на інтенсивному рівні потужності - 420 м³/год.
- Рівень шуму (мін./макс.) - 53/59 dB
- Рівень шуму в режимі відведення повітря: при роботі на третьому рівні потужності: 59 дБ(А) при 1 пВт (звуковий тиск: 45 дБ(А) при 20 мкПа)
- 3 звичайні рівні потужності та 1 інтенсивний

Управління приладу
- Панель управління: клавіші

Комфорт
- 2 x Світлодіодні лампи, 3 Вт
- Температура освітлення: 3500 K
- Інтенсивний рівень з автоматичним вимкненням через 6 хвилин
- Функція залишкового ходу вентилятора (10 хв.)

Безпека
- Металевий жиропоглинаючий фільтр, придатний для миття в посудомийній машині

Технічна інформація
- Потужність підключення: 76 ватт
- Діаметр вихідного патрубка: 150 мм (патрубок Ø 120 мм у комплекті)

Потужність підключення:	**0,076 кВт**
Розміри приладу (ВхШхГ):	
в режимі відведення повітря	**203x598x290 мм**
Розмір ніші (ВхШхГ):	**162x526x290 мм**

Витяжка для монтажу в навісну шафу

DFM064W50 Сріблястий металік

Тип монтажу витяжки
- Телескопічна витяжка

Дизайн
- Сріблястий металік

Режими роботи та продуктивність витяжки
- Клас ефективності енергоспоживання: C
- Середнє споживання електроенергії: 66.3 кВт-год/рік
- Максимальна продуктивність в режимі відведення повітря: C
- Клас освітлення: E
- Клас ефективності фільтру: B
- Режим відведення та рециркуляції повітря
- Для роботи витяжки в режимі рециркуляції потрібен комплект (додатковий аксесуар) для цього режиму
- Максимальна продуктивність в режимі відведення повітря: 400 м3/год.
- Рівень шуму (мін./макс.) - 59/68 dB
- Рівень шуму в режимі відведення повітря: під час роботи на третьому рівні потужності - 68 dB(A) re 1 pW (54 dB(A) re звуковий тиск - 20 µPa)
- 3 рівні потужності

Управління приладу
- Кулісні перемикачі

Комфорт
- Температура освітлення: 2700 K

Безпека
- Металевий жиропоглинаючий фільтр, придатний для миття в посудомийній машині

Технічна інформація
- Потужність підключення: 145 ватт
- Діаметр вихідного патрубка: 150 мм (патрубок Ø 120 мм у комплекті)

Потужність підключення:	**0,145 кВт**
Розміри приладу (ВхШхГ):	
в режимі відведення повітря	**203x598x290 мм**
Розмір ніші (ВхШхГ):	**162x526x290 мм**

Витяжка для монтажу в декоративний купол

DFR067A50 Нержавіюча сталь

Тип монтажу витяжки
- Телескопічна витяжка

Дизайн
- Сріблястий металік
- Телескопічна витяжка без декоративної планки, декорування за допомогою ручки-профілю (додаткове приладдя) або планки з освітленням від виробника кухонних меблів

Режими роботи та продуктивність витяжки
- Клас ефективності енергоспоживання: A
- Середнє споживання електроенергії: 35.3 кВт-год/рік
- Максимальна продуктивність в режимі відведення повітря: A
- Клас освітлення: A
- Клас ефективності фільтру: B
- Режим відведення та рециркуляції повітря
- Для роботи витяжки в режимі рециркуляції потрібний комплект для режиму рециркуляції або модуль CleanAir (додаткове приладдя)
- Максимальна продуктивність в режимі відведення повітря: під час роботи на 3-му рівні потужності - 400 м³/год., при роботі на інтенсивному рівні потужності - 740 м³/год.
- Рівень шуму (мін./макс.) - 43/55 dB
- Рівень шуму в режимі відведення повітря:
- під час роботи на третьому рівні потужності: 55 дБ(А) при 1 пВт (звуковий тиск: 41 дБ(А) при 20 мкПа);
- при роботі на інтенсивному рівні: 68 дБ(А) при 1 пВт (звуковий тиск: 54 дБ(А) при 20 мкПа)
- 2 x Потужний вентилятор, Високоефективний безщітковий двигун EcoSilence Drive
- Високоефективний безщітковий двигун EcoSilence Drive
- 3 звичайні рівні потужності та 1 інтенсивний

Управління приладу
- Панель управління: клавіші
- Електронне управління

Комфорт
- 2 x Світлодіодні лампи, 3 Вт
- Температура освітлення: 3500 K
- Інтенсивний рівень з автоматичним вимкненням через 6 хвилин
- Функція залишкового ходу вентилятора (10 хв.)

Безпека
- Металевий жиропоглинаючий фільтр, придатний для миття в посудомийній машині

Технічна інформація
- Система спрощеного монтажу
- Для вбудовування у навісну шафу завширшки 60 см
- Потужність підключення: 146 ватт

Потужність підключення:	**0,146 кВт**
Розміри приладу (ВхШхГ):	
в режимі відведення повітря	**426x598x290 мм**
Розмір ніші (ВхШхГ):	**385x524x290 мм**

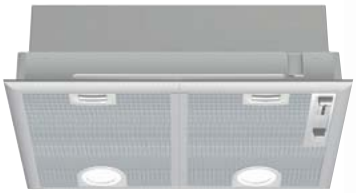

Витяжка для монтажу в навісну шафу

DHL 545S Сріблястий металік

Тип монтажу витяжки
- Витяжний блок

Дизайн
- Сріблястий металік

Режими роботи та продуктивність витяжки
- Режим відведення та рециркуляції повітря
- 3 звичайні рівні потужності та 1 інтенсивний
- Максимальна продуктивність в режимі відведення повітря згідно зі стандартом DIN/EN 61591: при роботі на 3-му рівні потужності - 380 м³/год., при роботі на інтенсивному рівні потужності - 490 м³/год.
- Рівень шуму в режимі відведення повітря:
- під роботі на третьому рівні потужності: 61 дБ(А) при 1 пВт (звуковий тиск: 47 дБ(А) при 20 мкПа)
- під час роботи на інтенсивному рівні: 67 дБ(А) при 1 пВт (звуковий тиск: 53 дБ(А) при 20 мкПа)

Управління приладу
- Повзунковий перемикач

Комфорт
- 2 мотори
- Освітлення: галогенні лампи (2 x 20 Вт)

Безпека
- Металевий жирополинаючий фільтр з алюмінієвою рамкою, придатний для миття в посудомийній машині

Технічна інформація
- Для вбудовування в спеціальну навісну шафу або декоративний купол над варильною поверхнею
- Режими відведення та рециркуляції повітря
- Максимальна продуктивність в режимі відведення повітря згідно зі стандартом DIN/EN 61591: при роботі на 3-му рівні потужності - 400 м³/год., при роботі на інтенсивному рівні потужності - 500 м³/год.
- Максимальна продуктивність в режимі відведення повітря за умови вільного випуску повітря: при роботі на 3-му рівні потужності - 430 м³/год., при роботі на інтенсивному рівні потужності - 540 м³/год.
- Механічне управління; повзунковий перемикач
- Рівень шуму під час роботи на 3-му рівні потужності (400 м³/год.): 50 дБ, що відповідає 61 дБ за стандартом DIN/EN 60704-2-13
- Металевий жирополинаючий фільтр з алюмінієвою рамкою, придатний для миття в посудомийній машині
- Освітлення: галогенні лампи (2 x 20 Вт)
- Для вбудовування в спеціальну навісну шафу або декоративний купол над варильною поверхнею

Потужність підключення:	**0,38 кВт**
Розміри приладу (ВхШхГ):	
в режимі відведення повітря	**255x530x380 мм**
в режимі рециркуляції	**255x530x380 мм**
Розмір ніші (ВхШхГ):	**255x500x350 мм**

Витяжки

C

C

Настінна витяжка, 60 cm

Настінна витяжка, 60 cm

DWK065G20 Білий/скло

- Для настінного монтажу над варильною поверхнею
- Режим відведення та рециркуляції повітря
- Панель управління: Сенсорне управління TouchControl
- 3 рівні потужності
- 2 x Світлодіодні лампи, 3 Вт
- Максимальна продуктивність в режимі відведення повітря: 530 м³/год.
- Рівень шуму (мін./макс.) - 55/70 дБ
- Металевий жиропоглинаючий фільтр, придатний для миття в посудомийній машині

Потужність підключення: 0,216 кВт
Розміри приладу (ВхШхГ):
770-1080 x 596 x 386 мм
Діаметр труби: Ø 150 мм (Ø 120 мм у комплекті)

DFM064W50 Чорний/скло

- Для настінного монтажу над варильною поверхнею
- Режим відведення та рециркуляції повітря
- Панель управління: Сенсорне управління TouchControl
- 3 рівні потужності
- 2 x Світлодіодні лампи, 3 Вт
- Максимальна продуктивність в режимі відведення повітря: 530 м³/год.
- Рівень шуму (мін./макс.) – 55/70 дБ
- Металевий жиропоглинаючий фільтр, придатний для миття в посудомийній машині

Потужність підключення: 0,216 кВт
Розміри приладу (ВхШхГ):
770-1080 x 596 x 386 мм
Діаметр труби: Ø 150 мм (Ø 120 мм у комплекті)

A

A

A

Настінна витяжка, 60 cm

Настінна витяжка, 60 cm

Витяжка для монтажу в декоративний купол

DWB66DM50 Нержавіюча сталь

- Для настінного монтажу над варильною поверхнею
- Режим відведення та рециркуляції повітря
- Панель управління: Сенсорне управління TouchControl для рівнів потужності та освітлення
- 3 звичайні рівні потужності та 1 інтенсивний
- Модуль світлодіодного освітлення 2 x 1,5 Вт
- Макс. потужність відведення повітря: 580 м³/год.
- Інтенсивний режим роботи з автоматичним вимкненням через 6 хвилин
- Рівень шуму (мін./макс.) – 48/60 дБ
- Двопотоковий двигун високої потужності
- Енергоефективний конденсаторний двигун
- Металевий жиропоглинаючий фільтр, придатний для миття в посудомийній машині
- Кабель підключення 1,3 m зі штекером

Потужність підключення: 0,22 кВт
Розміри приладу (ВхШхГ): 635-1075 x 600 x 500 мм
Діаметр труби: Ø 150 мм (Ø 120 мм у комплекті)

DWB66IM50 Нержавіюча сталь

- Для настінного монтажу над варильною поверхнею
- Режим відведення та рециркуляції повітря
- Сенсорне управління TouchControl для рівнів потужності та освітлення
- 3 звичайні рівні потужності та 1 інтенсивний
- Модуль світлодіодного освітлення 2 x 1,5 Вт
- Макс. потужність відведення повітря: 580 м³/год.
- Інтенсивний режим роботи з автоматичним вимкненням через 6 хвилин
- Рівень шуму (мін./макс.) - 48/60 дБ
- Двопотоковий двигун високої потужності
- Енергоефективний конденсаторний двигун
- Металевий жиропоглинаючий фільтр, придатний для миття в посудомийній машині
- Кабель підключення 1,3 m зі штекером

Потужність підключення: 0,22 кВт
Розміри приладу (ВхШхГ): 635-1075 x 600 x 500 мм
Діаметр труби: Ø 150 мм (Ø 120 мм у комплекті)

DWQ66DM50 Нержавіюча сталь

- Для настінного монтажу над варильною поверхнею
- Режим відведення та рециркуляції повітря
- Сенсорне управління TouchControl для рівнів потужності та освітлення
- 3 звичайні рівні потужності та 1 інтенсивний
- Модуль світлодіодного освітлення 2 x 1,5 Вт
- Макс. потужність відведення повітря: 610 м³/год.
- Інтенсивний режим роботи з автоматичним вимкненням через 6 хвилин
- Рівень шуму (мін./макс.) - 48/60 дБ
- Двопотоковий двигун високої потужності
- Енергоефективний конденсаторний двигун
- Металевий жиропоглинаючий фільтр, придатний для миття в посудомийній машині
- Кабель підключення 1,3 m зі штекером

Потужність підключення: 0,22 кВт
Розміри приладу (ВхШхГ): 676-1116 x 600 x 500 мм
Діаметр труби: Ø 150 мм (Ø 120 мм у комплекті)

Витяжки

Настінна витяжка, 90 см

DWK 098E51 Нержавіюча сталь

- Для настінного монтажу над варильною поверхнею
- Скляний екран
- Режим відведення та рециркуляції повітря
- Система спрощеного монтажу
- Внутрішня рама
- Електронне управління за допомогою клавіші, цифровий дисплей
- 3 звичайні та 2 інтенсивні рівні потужності
- Інтенсивний рівень з автоматичним вимкненням через 6 хвилин
- Автоматичний інерційний хід вентилятора (10 хв.)
- Двопотоковий двигун високої потужності
- 2 x Світлодіодні лампи, 3 Вт
- Функція Dimm: плавне вмикання та вимикання освітлення
- Освітлення SoftLight
- Металевий жиропоглинаючий фільтр, придатний для миття в посудомийній машині
- Декоративні кришки фільтрів (придатні для миття в посудомийній машині)
- Індикація забруднення металевого та вугільного фільтра
- Максимальна продуктивність в режимі відведення повітря згідно зі стандартом DIN/EN 61591: при роботі на 3-му рівні потужності - 420 м³/год., під час роботи на інтенсивному рівні потужності - 740 м³/год.
- Ефективний безщітковий двигун
- Рівень шуму за стандартом EN 60704-3 та EN 60704-2-13 в режимі відведення повітря:
- при роботі на третьому рівні потужності: 58 дБ(А) при 1 пВт (звуковий тиск: 44 дБ(А) при 20 мкПа);
- при роботі на інтенсивному рівні: 70 дБ(А) при 1 пВт (звуковий тиск: 56 дБ(А) при 20 мкПа)

Потужність підключення:	**0,166 кВт**
Розміри приладу (ВхШхГ):	
в режимі відведення повітря	**865-1153x900x441 мм**
в режимі рециркуляції	**865-1263x900x441 мм**

Діаметр труби - Ø 150 см (Ø 120 см у комплекті)

Острівна витяжка, 90 cm

DWF97RU60 Нержавіюча сталь/скло

Дизайн
- Вертикальний дизайн
- Чорний/ Скло

Режими роботи та продуктивність витяжки
- У разі експлуатації приладу в режимі циркуляції повітря можливе встановлення без повітряного короба
- Режим відведення та рециркуляції повітря
- Для роботи приладу у режимі циркуляції повітря необхідно придбати відповідний комплект для режиму рециркуляції або комплект CleanAir
- 3 звичайні рівні потужності та 2 інтенсивні
- Інтенсивний рівень з автоматичним вимкненнямчерез 6 хвилин
- Автоматичний залишковий хід вентилятора з можливістю налаштування від 1 до 99 хв
- Режим підвищеної потужності PowerBoost
- Функція контурної вентиляції
- 2 зони поглинання повітря: фронтальний та нижній бік
- 2 x Потужний вентилятор, Високоефективний безщітковий двигун EcoSilence Drive
- Макс. потужність відведення повітря: 730 м³/год.
- Потужність роботи витяжки у режимі рециркуляції:Третій рівень: 290 м³/год.
- Інтенсивний рівень: 520 м³/год.
- Рівень шуму у режимі рециркуляції:Третій рівень потужності: 60 дБ(А) при 1 пВт (Звуковий тиск: 46 дБ(А) при 20 мкПа)Інтенсивний рівень: 73 дБ(А) при 1 пВт (Звуковий тиск: 60 дБ(А) при 20 мкПа)

Управління приладу
- Сенсорне управління TouchControl, DG (3 звичайні рівні потужності та 2 інтенсивні), а також Цифровий дисплей, Два 7-сегментних дисплея
- Індикація забруднення металевого та вугільного фільтра
- Інтуїтивне управління приладом завдяки 7-сегментному дисплею та кільцю, що обертається

Комфорт
- Освітлення SoftLight
- Плавне вмикання та вимикання освітлення
- Модуль освітлення: 2 x 3Вт (світлодіодне)
- Температура освітлення: 3500 K

Безпека
- Металевий жиропоглинаючий фільтр, придатний для миття в посудомийній машині

Розміри приладу та ніші для вбудовування:
- Розміри приладу, монтаж для роботи у режимі відведення повітря (ВхШхГ): 1019-1289 x 890 x 263 мм
- Розміри приладу у разі експлуатації в режимі циркулювання повітря, з повітряним каналом (ВхШхГ): 1079-1349 x 890 x 263 мм
- Розміри приладу у режимі рециркуляції з модулем CleanAir (ВхШхГ): 1209 x 890 x 263 мм - монтаж із зовнішнім повітряним каналом,1279-1549 x 890 x 263 мм - монтаж з внутрішнім/телескопічним повітряним каналом
- Розміри приладу у режимі рециркуляції, без повітряного каналу (ВхШхГ): 550 x 890 x 263 мм

Потужність підключення:	**0,172 кВт**
Розміри приладу (ВхШхГ):	
в режимі відведення повітря	**751-931x900x680 мм**
в режимі рециркуляції	**751-1051x900x680 мм**

Діаметр труби - Ø 150 см (Ø 120 см у комплекті)

Посудомийні машини

Миття посуду, економія води та електроенергії – все за один цикл миття. Посудомийні машини Bosch досягають найкращих результатів миття за мінімальних витрат води та електроенергії.

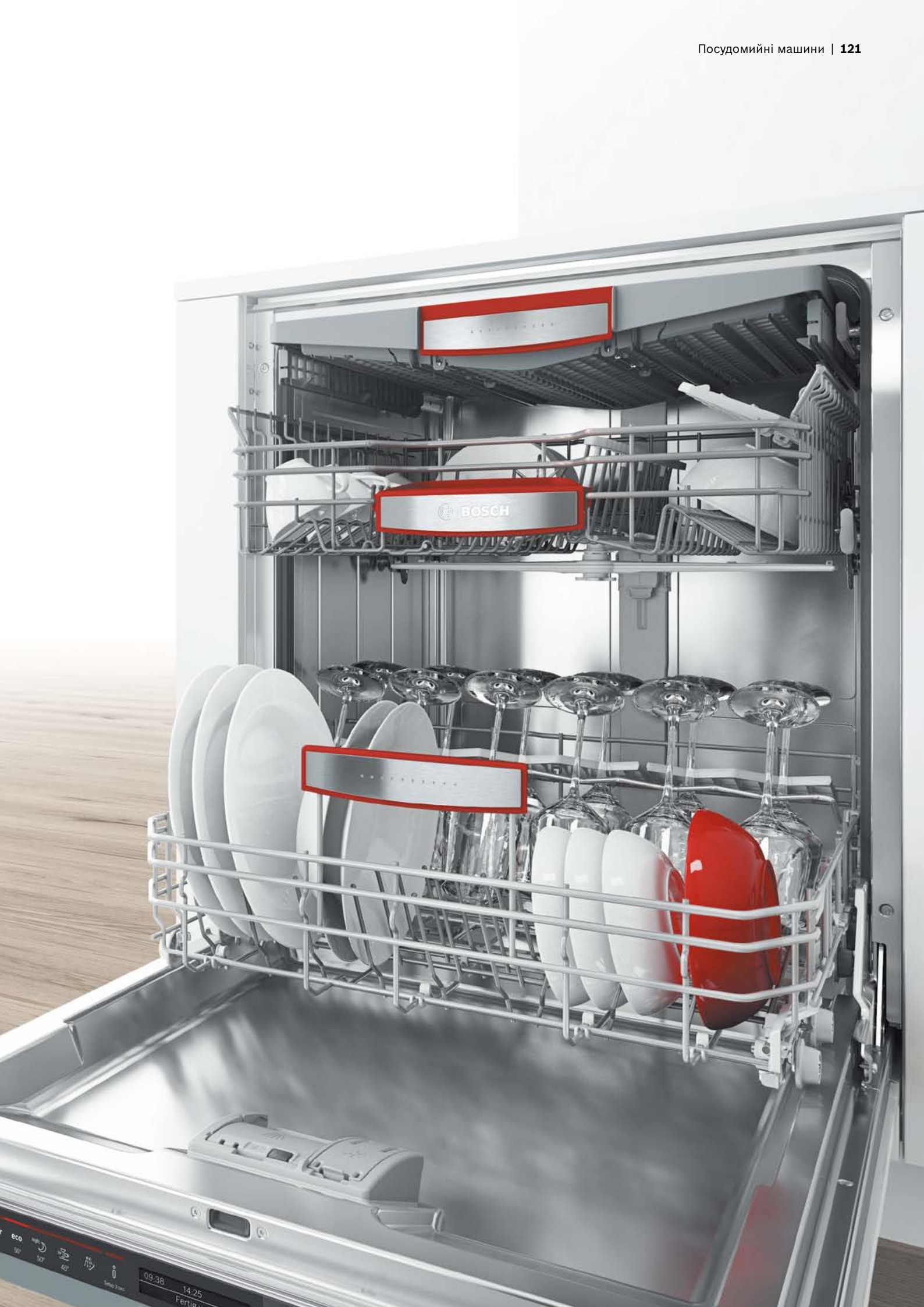
BOSCH
eco
09:38
14:25

Заради блискучих результатів миття

Ви шукаєте посудомийну машину, яку б вирізняли не лише бездоганні результати миття, але й інноваційні технології та зручне управління? Тоді вважайте, що Ви її вже знайшли.

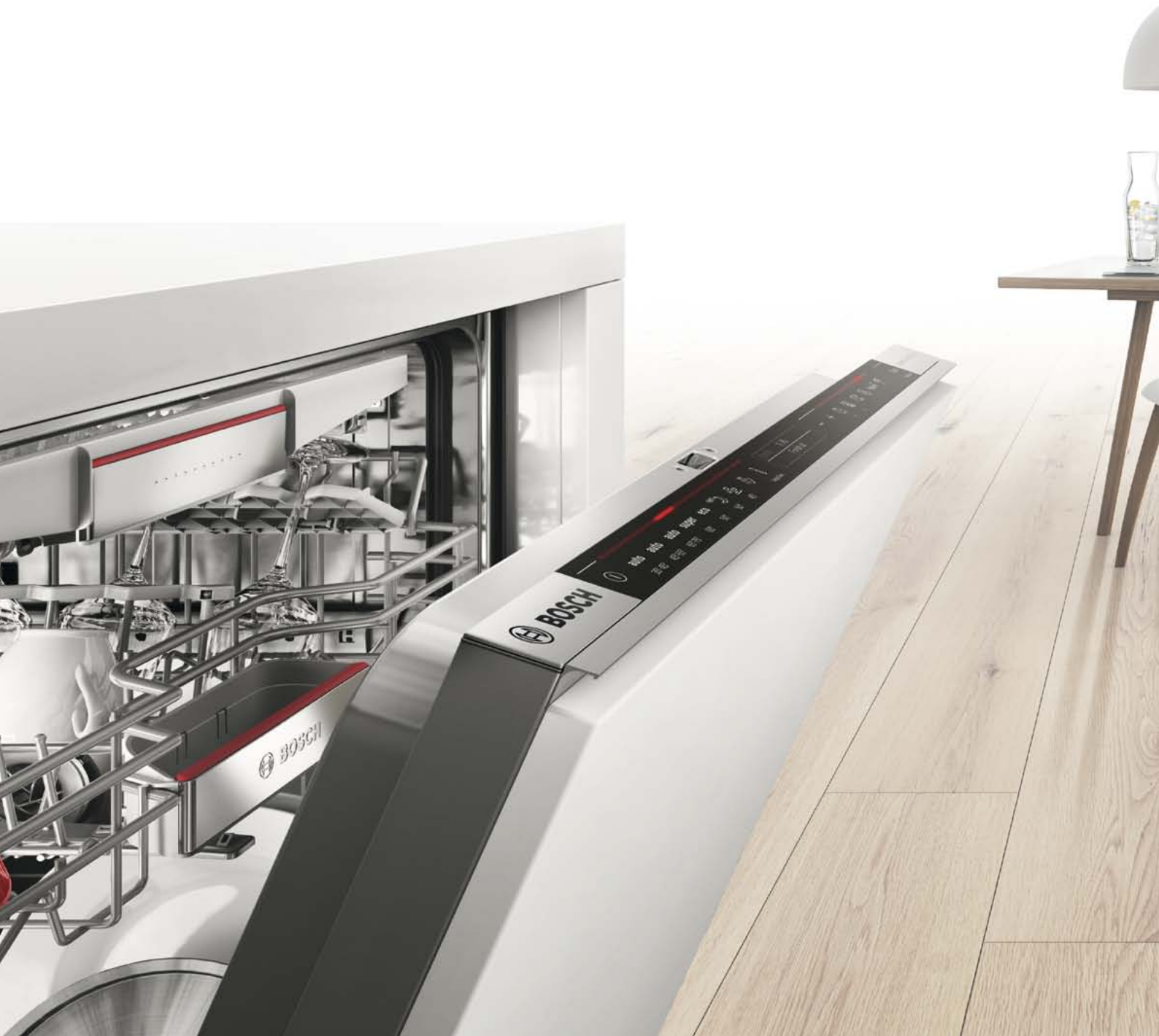

НОВИНКА **TFT-дисплей**
Новий дисплей преміум-класу з високою роздільною здатністю надасть Вам корисні вказівки та додаткові відомості для оптимального використання приладу. Крім того на ньому в реальному часі відображаються дані щодо завершення виконання відповідної програми. Для блискучих результатів миття — з точністю до хвилини.

Класи енергоспоживання A+, A++, відтепер ще й: A+++.
У зв'язку з введенням нового маркування класів енергоспоживання в категорії Посудомийні машини» з'явились три нові позначення A+, A++, A+++. Важливо наголосити, що показники енергоспоживання у надзвичайно економічних посудомийних машинах Bosch ActiveWater Eco² на 30 % нижчі, ніж граничні показники класу енергоспоживання A+++, на 21%-класу енергоспоживання A++, та на 11%-класу енергоспоживання A+ відповідно.

Технологія сушіння Zeolith®
Особливо низький рівень енергоспоживання та ідеальні результати сушіння посуду забезпечать посудомийні машини із технологією Zeolith®. Ця інноваційна технологія сушіння неодноразово була відзначена на міжнародній та національній аренах. Сутність її полягає у тому, що вдалося значно зменшити рівень споживання електроенергії під час фази сушіння – відтепер цей показник складає лише 0,67 кВт на весь цикл миття. Поясненням цієї загадкової можливості економити електроенергію є природний мінерал цеоліт. Він знову і знову регенерується, вбираючи в себе вологу та віддаючи натомість тепло. Цей мінерал не потребує заміни протягом всього терміну експлуатації посудомийної машини.

ActiveWater
Bosch винайшов нову унікальну систему миття ActiveWater, що дозволяє максимально ефективно використати кожну краплю води. На основі таких параметрів як швидке нагрівання, оптимізована система фільтрації, цільовий розподіл води та збільшена потужність насосу і складається формула ActiveWater: менше води та енергії, більше потужності.
Також всі машини ActiveWater можуть під'єднуватися до системи постачання гарячої води, і в такому випадку рівень споживання енергії складає лише 0,6 кВт/год. для програми «Економічна» 50°C.

Блискуче чистий посуд …

Система управління споживанням води
Ви досягнете першокласних результатів миття, споживаючи лише 6-7 лів води під час використання програми «Економічна 50°C», завдяки ефективній системі управління споживанням води та інтелектуальній системі накопичення води у спеціальному резервуарі.

HygienePlus – антибактеріальне очищення одним натисканням кнопки
HygienePlus – це спеціальна функція, що може поєднуватися з багатьма програмами, гарантуючи антибактеріальне очищення посуду з дотриманням найвищих вимог гігієни. Це стає можливим завдяки підтриманню вищого рівня температури води (до 70°C) протягом довшого відрізку часу. Таким чином, функція HygienePlus – ідеальне рішення для споживачів з високими гігієнічними вимогами, наприклад, у родинах із маленькими дітьми або алергіками.

Датчик контролю чистоти води AquaSensor
контролює процес миття, «стежачи» за тим, щоб у воді, яка використовується для ополіскування, не залишалося жодних, навіть найдрібніших, часточок продуктів, жиру або миючого засобу. Він регулює подачу води, необхідної для миття, визначаючи час подачі та її об'єм. Чудовий результат забезпечено: Ваш посуд завжди сятиме чистотою.
Крім того, суттєво знижено рівень споживання води під час миття посуду із незначним забрудненням.

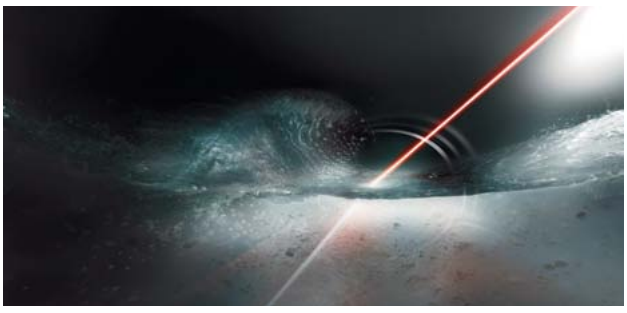

VarioSpeed Plus – утричі швидше миття
Навіть якщо брудного посуду вистачить на повне завантаження приладу, виконати якісне миття надзвичайно швидко дозволить функція VarioSpeed Plus. Одне натискання кнопки скорочує час миття на 66% за умови незмінно високих результатів миття та сушіння. Просто увімкніть функцію VarioSpeed Plus, коли потрібно помити посуд неймовірно швидко, наприклад, під час родинних свят або вечірок.

НОВИНКА **Система коробів VarioFlex Pro з червоними маркерами**

Інноваційна система коробів VarioFlex Pro пропонує усі переваги системи VarioFlex Plus. Тепер келихи на високій ніжці зафіксовані ще краще завдяки новим полицям для чашок у верхньому коробі. До того ж усі складані елементи та важелі для зміни висоти верхнього короба позначені червоними маркерами. Таке рішення робить користування приладом інтуїтивно зрозумілим.

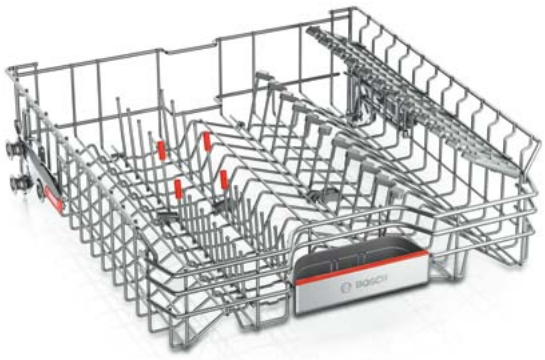

Короби VarioFlexPlus

Короби VarioFlexPlus – максимально зручна система завантаження, що пропонує вдосталь місця для великих і маленьких предметів столового посуду, келихів для вина, чашок та блюдець. Все це завдяки спеціальним рухомим елементам, що знаходяться у сріблястому коробі Vario-Flex-Plus з ручкою з нержавіючої сталі, розсувним та відкидним фіксаторам для келихів, складаним решіткам, відкидним та розсувним поличкам. Решітки для тарілок із заокругленими кінчиками піклуються про обережну та надійну фіксацію посуду.

Короби VarioFlex

Короби VarioFlex забезпечують надзвичайну зручність під час завантаження посуду завдяки такому оснащенню: складані решітки для тарілок (6 - у верхньому коробі, 4 - у нижньому), поличка для столових приборів (у верхньому коробі), відкидні полички для кавових чашечок із зубчастим краєм для фіксації високих келихів (2 - у верхньому коробі, 2 - у нижньому), фіксатор для високих келихів (1 - у нижньому коробі) та подвійний кошик Duo для столових приборів.

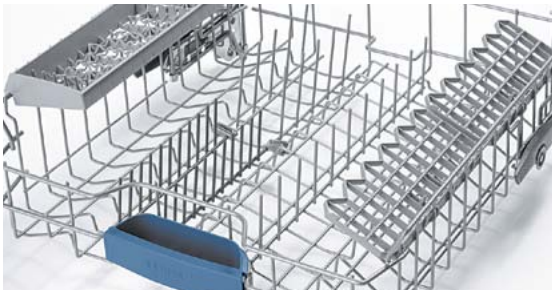

Короби **VarioDrawer Plus** пропонують ще більше місця не тільки для столових приборів, але й для черпаків, великих салатних виделок і навіть посуду невеликого розміру, такого як чашки для еспресо, завдяки двом спеціальним пазам, що опускаються, пропонуючи більше місця.

Більше гнучкості завдяки третьому рівню завантаження пропонують короби **VarioDrawer** – це додатковий короб для розміщення столових приборів та дрібного кухонного начиння. Використовуючи цей третій рівень для миття столових приборів, Ви можете розмістити до 14 комплектів посуду в основних коробах.

Надзвичайно тихий та такий економний

Запатентований безщітковий двигун EcoSilence Drive™ працює надзвичайно тихо та споживає мало електроенергії.

Green Technology inside

Клас енергоспоживання A++
У посудомийних машинах ActiveWater 45 суттєво знижено рівень споживання води, а рівень витрат енергії є нижчим на 21% у порівняно з класом енергоспоживання A.

Ефективна система управління споживанням води.
Завдяки ефективній системі управління споживанням води Ви досягнете першокласних результатів миття посуду споживаючи лише 8 лів води протягом одного циклу миття.

Датчик контролю чистоти води AquaSensor контролює процес миття, стежачи за тим, щоб у воді, яка використовується для ополіскування, не залишалося жодних, навіть найдрібніших, часточок продуктів, жиру або миючого засобу. Він регулює подачу води, необхідної для миття, визначаючи час подачі та її об'єм. Чудовий результат забезпечено: Ваш посуд завжди сяятиме чистотою, до того ж за умови зниженого рівня споживання води під час миття посуду із незначним забрудненням.

Двигун EcoSilence Drive™ – новітня розробка від компанії Bosch, покликана вирішити усі Ваші проблеми з митям посуду. Цей надзвичайно компактний двигун гарантує миттєве, цільове використання енергії та надзвичайну потужність, а також довгий термін експлуатації.

Новинка: два коромисла DuoPower™
Два коромисла у верхньому коробі гарантують надійну та високу ефективність миття посуду, виключаючи можливість появи «проблемних зон» у вузьких посудомийних машинах, в які ускладнено подачу води за рахунок збільшення розмірів верхнього короба.

Бездоганне миття не має залежати від розташування посуду

Унікальна розробка від Bosch: подвійна сила двох коромисел DuoPower™

Поряд з коромислом у нижньому коробі, унікальний тандем з двох хвилеподібних коромисел DuoPower™ у верхньому коробі піклується про оптимальні результати миття Вашого посуду, забезпечуючи доступ води до усіх закутків короба. Завдяки таким надточним процесам ходу програми Ваш посуд буде вимито бездоганно.

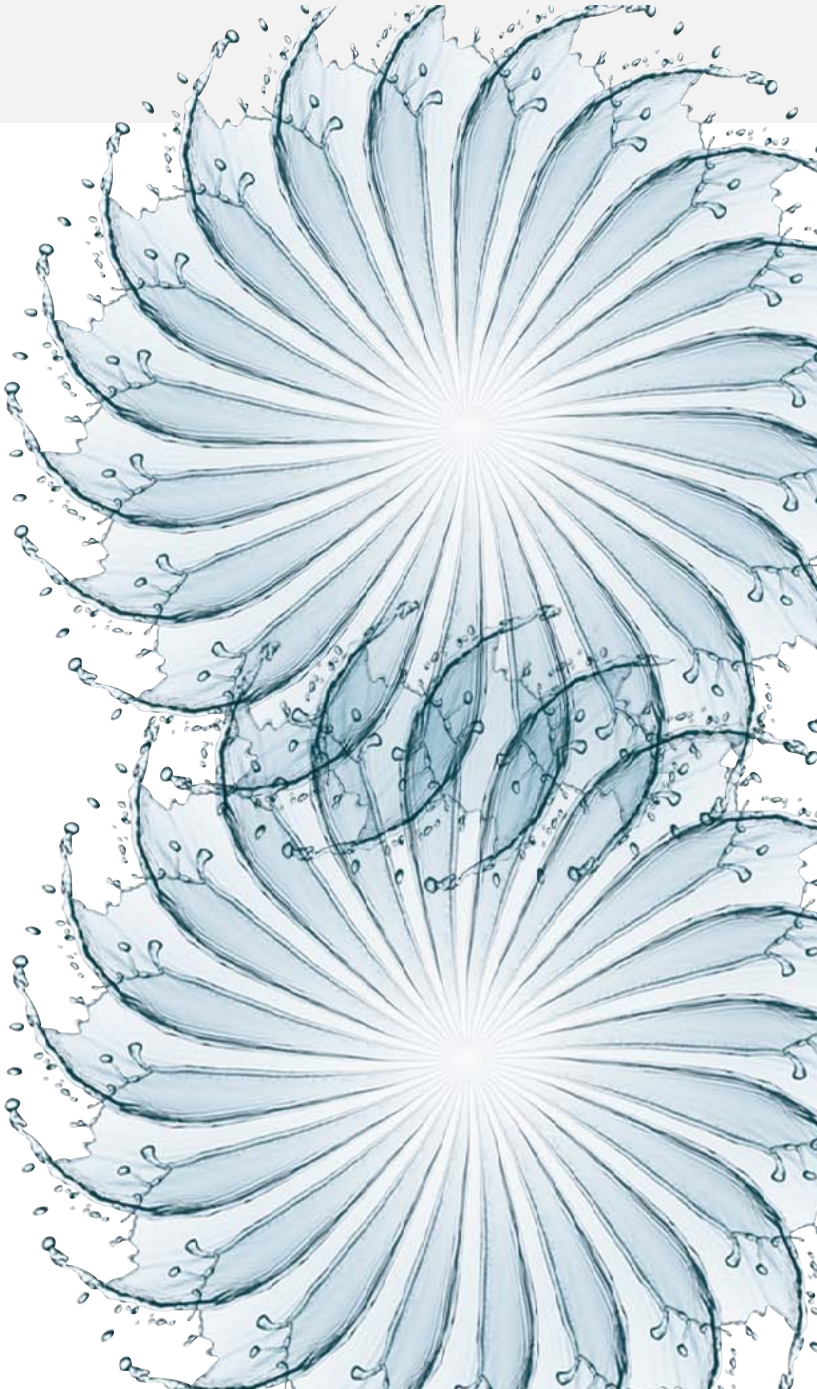

Посудомийні машини

інтегровувані, завширшки 45 см, серія | 2, серія | 4

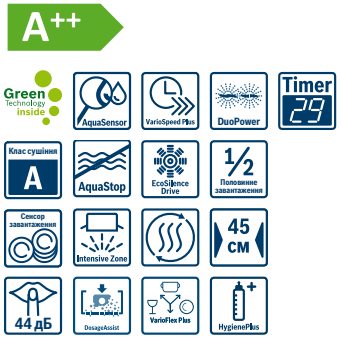

SPI50E95EU Нержавіюча сталь

КОМФОРТ ТА ТУРБОТА ПРО ДОВКІЛЛЯ
- Клас енергоспоживання: A+
- Система Servolock для «м'якого» відчинення/зачинення дверцят
- Програмування старту (1-24 год)
- Система захисту скла GlassProtec
- Система AquaStop

ТЕХНОЛОГІЧНЕ ОСНАЩЕННЯ
- Гідравлічна система ActiveWater
- Система рівномірного розчинення миючого засобу DosageAssist
- Двигун EcoSilence Drive
- Два коромисла DuoPower у верхньому коробі
- Датчик контролю чистоти води AquaSensor, Сенсор завантаження
- Автоматична система визначення виду миючого засобу
- Теплообмінник
- Технологія поперемінної подачі води
- Електроніка регенерації
- Тирівнева самоочищувана система фільтрації
- Світлодіодний дисплей для індикації залишкового часу виконання програми
- Колір світлодіодних індикаторів: червоний
- Індикація наявності солі та індикація наявності ополіскувача
- Поворотний перемикач з інтегрованою кнопкою старту

ПРОГРАМИ ТА СПЕЦІАЛЬНІ ФУНКЦІЇ
- 5 програм: «Інтенсивна 70°C», «Автоматична 45-65°C», «Економічна 50°C», «Швидка 45°C», «Попереднє ополіскування»
- 2 спеціальні функції: IntensiveZone, VarioSpeed
- 4 температурні режими

КОРОБИ ДЛЯ ПОСУДУ
- Завантаження: 9 комплектів посуду
- Короби Vario
- Короби XXL сріблястого кольору
- Верхній короб з можливістю регулювання за висотою
- 2 складані решітки для тарілок у нижньому коробі
- Поличка для столових приборів у верхньому коробі
- 2 відкидні полички для чашок у верхньому коробі

ТЕХНІЧНА ІНФОРМАЦІЯ
- Матеріал внутрішньої камери: нержавіюча сталь
- Регулювання висоти задньої ніжки з фронту
- Металева пластина для захисту нижньої поверхні стільниці від пари
- Рівень шуму: 46 дБ

ПОКАЗНИКИ СПОЖИВАННЯ
- Споживання електроенергії для програми «Економічна 50°C»: 220 кВт-год на рік у розрахунку на 280 стандартних циклів миття за умов використання холодної води та режимів миття зі зниженим енергоспоживанням. Точний рівень енергоспоживання залежить від того, як саме використовується прилад
- Споживання електроенергії для програми «Економічна 50°C»: 0.78 кВт-год
- Споживання води для програми «Автоматична 45-65°C»: від 7 лів, залежно від забруднення
- Споживання електроенергії у вимкненому стані / режимі очікування: 0.1 Вт / 0.1 Вт
- Споживання води для програми «Економічна 50°C»: 2660 лів на рік у розрахунку на 280 стандартних циклів миття. Точний рівень споживання води залежить від того, як саме використовується прилад.
- Споживання води для програми «Економічна 50°C»: 9.5 л
- Клас ефективності сушіння: A (шкала від A до G, в якій клас G - найменш ефективні прилади, клас A - найбільш ефективні прилади)
- Інформація стосовно програми «Економічна 50°C»: ця програма підходить для миття помірно забрудненого посуду та є найбільш ефективною програмою з погляду енерго- та водоспоживання
- Тривалість програми «Економічна 50°C»: 195 хв.

Потужність підключення:	**2,4 кВт**
Розміри приладу (ВхШхГ):	**815x448x573 мм**
Розміри ніші (ВхШхГ):	**815-875x450x550 мм**

SPI69T75EU Нержавіюча сталь

КОМФОРТ ТА ТУРБОТА ПРО ДОВКІЛЛЯ
- Клас енергоспоживання: A++
- Система Servolock для «м'якого» відчинення/зачинення дверцят
- Система захисту скла GlassProtec
- Програмування старту (1-24 год)
- Система AquaStop

ТЕХНОЛОГІЧНЕ ОСНАЩЕННЯ
- Гідравлічна система ActiveWater
- Система рівномірного розчинення миючого засобу DosageAssist
- Двигун EcoSilence Drive
- Два коромисла DuoPower у верхньому коробі
- Датчик контролю чистоти води AquaSensor, Сенсор завантаження
- Автоматична система визначення виду миючого засобу
- Теплообмінник
- Функція EcoDrying
- Технологія поперемінної подачі води
- Електроніка регенерації
- Тирівнева самоочищувана система фільтрації
- Світлодіодний дисплей для індикації ходу програми
- Колір світлодіодних індикаторів: червоний
- Індикація наявності солі та індикація наявності ополіскувача

ПРОГРАМИ ТА СПЕЦІАЛЬНІ ФУНКЦІЇ
- 6 програм: «Автоматична 65-75°C», «Автоматична 45-65°C», «Автоматична 35-45°C», «Скло 50°C», «Швидка 45°C», «Попереднє ополіскування»
- 4 спеціальні функції: IntensiveZone, VarioSpeedPlus, «Половинне завантаження», HygienePlus
- 5 температурних режимів

КОРОБИ ДЛЯ ПОСУДУ
- Завантаження: 10 комплектів посуду
- Система коробів VarioFlex Pro зі спеціальними маркерами червоного кольору
- Третій короб VarioDrawer Pro
- Короби XXL сріблястого кольору
- Верхній короб з системою 3-рівневого регулювання за висотою Rackmatic
- 3 складані решітки для тарілок у верхньому коробі
- 4 складані решітки для тарілок у нижньому коробі
- Відкидні полички для чашок в нижньому коробі
- Насадка для миття дек

ТЕХНІЧНА ІНФОРМАЦІЯ
- Матеріал внутрішньої камери: нержавіюча сталь
- Регулювання висоти задньої ніжки з фронту
- Металева пластина для захисту нижньої поверхні стільниці від пари
- Рівень шуму: 44 дБ

ПОКАЗНИКИ СПОЖИВАННЯ
- Споживання електроенергії для програми «Економічна 50°C»: 211 кВт-год на рік у розрахунку на 280 стандартних циклів миття за умов використання холодної води та режимів миття зі зниженим енергоспоживанням. Точний рівень енергоспоживання залежить від того, як саме використовується прилад
- Споживання електроенергії для програми «Економічна 50°C»: 0.75 кВт-год
- Споживання електроенергії у вимкненому стані / режимі очікування: 0.1 Вт / 0.1 Вт
- Споживання води для програми «Економічна 50°C»: 2660 лів на рік у розрахунку на 280 стандартних циклів миття. Точний рівень споживання води залежить від того, як саме використовується прилад
- Споживання води для програми «Економічна 50°C»: 9.5 л
- Клас ефективності сушіння: A (шкала від A до G, в якій клас G – найменш ефективні прилади, клас A - найбільш ефективні прилади)
- Інформація стосовно програми «Економічна 50°C»: ця програма підходить для миття помірно забрудненого посуду та є найбільш ефективною програмою з погляду енерго- та водоспоживання
- Споживання води для програми «Автоматична 45-65°C»: від 7 лів, залежно від забруднення
- Тривалість програми «Економічна 50°C»: 195 хв.

Потужність підключення:	**2,4 кВт**
Розміри приладу (ВхШхГ):	**815x448x573 мм**
Розміри ніші (ВхШхГ):	**815-875x450x550 мм**

Посудомийні машини

повністю вбудовувані, завширшки 45 см, серія | 2

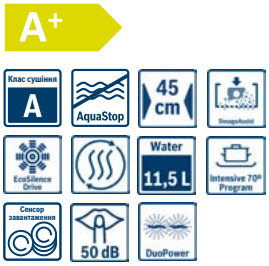

SPV40E40EU

КОМФОРТ ТА ТУРБОТА ПРО ДОВКІЛЛЯ
- Клас енергоспоживання: A+
- Система Servolock для «м'якого» відчинення/зачинення дверцят
- Система захисту скла GlassProtec
- Система захисту від протікання води AquaStop

ТЕХНОЛОГІЧНЕ ОСНАЩЕННЯ
- Гідравлічна система ActiveWater
- Система рівномірного розчинення миючого засобу DosageAssist
- Інноваційний, безщітковий двигун нового покоління EcoSilence Drive: тихий, потужний, довговічний
- Два коромисла DuoPower у верхньому коробі
- Сенсор завантаження
- Автоматична система визначення виду миючого засобу
- Теплообмінник
- Технологія поперемінної подачі води
- Електроніка регенерації
- Трирівнева самоочищувана система фільтрації
- Панель управління розташована на торці дверцят
- Світлодіодний дисплей для індикації ходу програми
- Акустичний сигнал завершення програми
- Колір світлодіодних індикаторів: червоний
- Індикація наявності солі та індикація наявності ополіскувача

ПРОГРАМИ ТА СПЕЦІАЛЬНІ ФУНКЦІЇ
- Завантаження: 9 комплектів посуду
- Короби Vario
- Поличка для столових приборів у верхньому коробі

КОРОБИ ДЛЯ ПОСУДУ
- 4 програми: «Інтенсивна 70 °C», «Нормальна 65 °C», «Економічна 50 °C», «Швидка 45 °C»
- 4 температурні режими

ТЕХНІЧНА ІНФОРМАЦІЯ
- Матеріал внутрішньої камери: нержавіюча сталь
- Металева пластина для захисту нижньої поверхні стільниці від пари
- Регулювання висоти задньої ніжки з фронту
- Рівень шуму: 50 дБ

ПОКАЗНИКИ СПОЖИВАННЯ
- Споживання електроенергії для програми «Економічна 50°C»: 220 кВт-год на рік у розрахунку на 280 стандартних циклів миття за умов використання холодної води та режимів миття зі зниженим енергоспоживанням. Точний рівень енергоспоживання залежить від того, як саме використовується прилад
- Споживання електроенергії для програми «Економічна 50°C»: 0.78 кВт-год
- Споживання електроенергії у вимкненому стані / режимі очікування: 0.1 Вт / 0.1 Вт
- Споживання води для програми «Економічна 50°C»: 3220 лів на рік у розрахунку на 280 стандартних циклів миття. Точний рівень споживання води залежить від того, як саме використовується прилад.
- Споживання води для програми «Економічна 50°C»: 11.5 л
- Клас ефективності сушіння: A (шкала від A до G, в якій клас G - найменш ефективні прилади, клас A - найбільш ефективні прилади)
- Інформація стосовно програми «Економічна 50°C»: ця програма підходить для миття помірно забрудненого посуду та є найбільш ефективною програмою з точки зору енерго- та водоспоживання
- Тривалість програми «Економічна 50°C»: 195 хв.
- Споживання електроенергії для програми «Економічна 50°C» за умов підключення до гарячої води: 0.6 кВт-год

Потужність підключення:	**2,4 кВт**
• Розміри приладу (ВхШхГ):	**815 x 448 x 550 мм**
• Розміри ніші (ВхШхГ):	**815-875 x 450 x 550 мм**

SPV40F20EU

КОМФОРТ ТА ТУРБОТА ПРО ДОВКІЛЛЯ
- Клас енергоспоживання: A+
- Система Servolock для «м'якого» відчинення/зачинення дверцят
- Система захисту скла GlassProtec
- Система захисту від протікання води AquaStop

ТЕХНОЛОГІЧНЕ ОСНАЩЕННЯ
- Гідравлічна система ActiveWater
- Система рівномірного розчинення миючого засобу DosageAssist
- Інноваційний, безщітковий двигун нового покоління EcoSilence Drive: тихий, потужний, довговічний
- Два коромисла DuoPower у верхньому коробі
- Сенсор контролю чистоти води AquaSensor, сенсор завантаження
- Автоматична система визначення виду миючого засобу
- Теплообмінник
- Технологія поперемінної подачі води
- Електроніка регенерації
- Трирівнева самоочищувана система фільтрації
- Панель управління розташована на торці дверцят
- Світлодіодний дисплей для індикації ходу програми
- Акустичний сигнал завершення програми
- Колір світлодіодних індикаторів: червоний
- Індикація наявності солі та індикація наявності ополіскувача

ПРОГРАМИ ТА СПЕЦІАЛЬНІ ФУНКЦІЇ
- 4 програми: «Інтенсивна 70 °C», «Нормальна 65 °C», «Економічна 50 °C», «Швидка 45 °C»
- 4 температурні режими

КОРОБИ ДЛЯ ПОСУДУ
- Завантаження: 9 комплектів посуду
- Короби Vario
- 2 відкидні полички для чашок у верхньому коробі
- Поличка для столових приборів у верхньому коробі

ТЕХНІЧНА ІНФОРМАЦІЯ
- Матеріал внутрішньої камери: нержавіюча сталь
- Металева пластина для захисту нижньої поверхні стільниці від пари
- Регулювання висоти задньої ніжки з фронту
- Рівень шуму: 48 дБ

ПОКАЗНИКИ СПОЖИВАННЯ
- Споживання електроенергії для програми «Економічна 50°C»: 220 кВт-год на рік у розрахунку на 280 стандартних циклів миття за умов використання холодної води та режимів миття зі зниженим енергоспоживанням. Точний рівень енергоспоживання залежить від того, як саме використовується прилад
- Споживання електроенергії для програми «Економічна 50°C»: 0.78 кВт-год
- Споживання електроенергії у вимкненому стані / режимі очікування: 0.1 Вт / 0.1 Вт
- Споживання води для програми «Економічна 50°C»: 3220 лів на рік у розрахунку на 280 стандартних циклів миття. Точний рівень споживання води залежить від того, як саме використовується прилад.
- Споживання води для програми «Економічна 50°C»: 11.5 л
- Клас ефективності сушіння: A (шкала від A до G, в якій клас G - найменш ефективні прилади, клас A – найбільш ефективні прилади)
- Інформація стосовно програми «Економічна 50°C»: ця програма підходить для миття помірно забрудненого посуду та є найбільш ефективною програмою з точки зору енерго- та водоспоживання
- Тривалість програми «Економічна 50°C»: 195 хв.
- Споживання електроенергії для програми «Економічна 50°C» за умов підключення до гарячої води: 0.6 кВт-год

Потужність підключення:	**2,4 кВт**
Розміри приладу (ВхШхГ):	**815x448x550 мм**
Розміри ніші (ВхШхГ):	**815-875x450x550 мм**

Посудомийні машини

повністю вбудовувані, завширшки 45 см, серія | 2, серія | 4

SPV40E80EU

КОМФОРТ ТА ТУРБОТА ПРО ДОВКІЛЛЯ
- Клас енергоспоживання: A+
- Система Servolock для «м'якого» відчинення/зачинення дверцят
- Система захисту скла GlassProtec
- Програмування старту (3 - 6 - 9 год)
- Система AquaStop
- Індикатор ходу програми InfoLight

ТЕХНОЛОГІЧНЕ ОСНАЩЕННЯ
- Гідравлічна система ActiveWater
- Система рівномірного розчинення миючого засобу DosageAssist
- Двигун EcoSilence Drive
- Два коромисла DuoPower у верхньому коробі
- Датчик контролю чистоти води AquaSensor, Сенсор завантаження
- Автоматична система визначення виду миючого засобу
- Теплообмінник
- Технологія поперемінної подачі води
- Електроніка регенерації
- Трирівнева самоочищувана система фільтрації
- Панель управління розташована на торці дверцят
- Світлодіодний дисплей для індикації ходу програми
- Колір світлодіодних індикаторів: червоний
- Акустичний сигнал завершення програми
- Індикація наявності солі та індикація наявності ополіскувача

ПРОГРАМИ ТА СПЕЦІАЛЬНІ ФУНКЦІЇ
- 4 програми: «Інтенсивна 70°C», «Стандартна 65°C», «Економічна 50°C», «Швидка 45°C»
- 1 спеціальна функція: VarioSpeed
- 4 температурні режими

КОРОБИ ДЛЯ ПОСУДУ
- Завантаження: 9 комплектів посуду
- Короби Vario
- Короби XXL сріблястого кольору
- Верхній короб з можливістю регулювання за висотою
- 2 складані решітки для тарілок у нижньому коробі
- Поличка для столових приборів у верхньому коробі
- 2 відкидні полички для чашок у верхньому коробіі

ТЕХНІЧНА ІНФОРМАЦІЯ
- Матеріал внутрішньої камери: нержавіюча сталь
- Регулювання висоти задньої ніжки з фронту
- Металева пластина для захисту нижньої поверхні стільниці від пари
- Рівень шуму: 48 дБ

ПОКАЗНИКИ СПОЖИВАННЯ
- Споживання електроенергії для програми «Економічна 50°C»: 220 кВт-год на рік у розрахунку на 280 стандартних циклів миття за умов використання холодної води та режимів миття зі зниженим енергоспоживанням. Точний рівень енергоспоживання залежить від того, як саме використовується прилад
- Споживання електроенергії для програми «Економічна 50°C» за умов підключення до гарячої води: 0.6 кВт-год
- Споживання електроенергії для програми «Економічна 50°C»: 0.78 кВт-год
- Споживання електроенергії у вимкненому стані / режимі очікування: 0.1 Вт / 0.1 Вт
- Споживання води для програми «Економічна 50°C»: 2660 лів на рік у розрахунку на 280 стандартних циклів миття. Точний рівень споживання води залежить від того, як саме використовується прилад.
- Споживання води для програми «Економічна 50°C»: 9.5 л
- Клас ефективності сушіння: A (шкала від A до G, в якій клас G - найменш ефективні прилади, клас A - найбільш ефективні прилади)
- Інформація стосовно програми «Економічна 50°C»: ця програма підходить для миття помірно забрудненого посуду та є найбільш ефективною програмою з точки зору енерго- та водоспоживання
- Тривалість програми «Економічна 50°C»: 195 хв.

Потужність підключення:	**2,4 кВт**
Розміри приладу (ВхШхГ):	**815x448x550 мм**
Розміри ніші (ВхШхГ):	**815-875x450x550 мм**

SPV43M30EU

КОМФОРТ ТА ТУРБОТА ПРО ДОВКІЛЛЯ
- Клас енергоспоживання: A+
- Блокування приладу від дітей: блокування дверцят
- Система Servolock для «м'якого» відчинення/зачинення дверцят
- Програмування старту (1-24 год)
- Система захисту скла GlassProtec
- Система AquaStop
- Індикатор ходу програми InfoLight

ТЕХНОЛОГІЧНЕ ОСНАЩЕННЯ
- Гідравлічна система ActiveWater
- Система рівномірного розчинення миючого засобу DosageAssist
- Двигун EcoSilence Drive
- Два коромисла DuoPower у верхньому коробі
- Датчик контролю чистоти води AquaSensor, Сенсор завантаження
- Автоматична система визначення виду миючого засобу
- Теплообмінник
- Технологія поперемінної подачі води
- Електроніка регенерації
- Трирівнева самоочищувана система фільтрації
- Панель управління розташована на торці дверцят
- Електронна індикація залишкового часу програми
- Акустичний сигнал завершення програми
- Колір світлодіодних індикаторів: червоний
- Індикація наявності солі та індикація наявності ополіскувача

ПРОГРАМИ ТА СПЕЦІАЛЬНІ ФУНКЦІЇ
- 4 програми: «Автоматична 45-65°C», «Економічна 50°C», «Швидка 45°C», «Попереднє ополіскування»
- 2 спеціальні функції: VarioSpeed, «Половинне завантаження»
- 3 температурні режими

КОРОБИ ДЛЯ ПОСУДУ
- Завантаження: 9 комплектів посуду
- Короби VarioFlex
- Короби XXL сріблястого кольору з ручками
- Верхній короб з системою 3-рівневого регулювання за висотою Rackmatic
- 2 складані решітки для тарілок у верхньому коробі
- 2 складані решітки для тарілок у нижньому коробі
- Поличка для столових приборів у верхньому коробі
- 2 відкидні полички для чашок у верхньому коробі

ТЕХНІЧНА ІНФОРМАЦІЯ
- Матеріал внутрішньої камери: нержавіюча сталь
- Регулювання висоти задньої ніжки з фронту
- Металева пластина для захисту нижньої поверхні стільниці від пари
- Рівень шуму: 48 дБ

ПОКАЗНИКИ СПОЖИВАННЯ
- Споживання електроенергії для програми «Економічна 50°C»: 220 кВт-год на рік у розрахунку на 280 стандартних циклів миття за умов використання холодної води та режимів миття зі зниженим енергоспоживанням. Точний рівень енергоспоживання залежить від того, як саме використовується прилад
- Споживання електроенергії для програми «Економічна 50°C»: 0.78 кВт-год
- Споживання електроенергії у вимкненому стані / режимі очікування: 0.1 Вт / 0.1 Вт
- Споживання води для програми «Економічна 50°C»: 2660 лів на рік у розрахунку на 280 стандартних циклів миття. Точний рівень споживання води залежить від того, як саме використовується прилад.
- Споживання води для програми «Економічна 50°C»: 9.5 л
- Клас ефективності сушіння: A (шкала від A до G, в якій клас G - найменш ефективні прилади, клас A - найбільш ефективні прилади)
- Інформація стосовно програми «Економічна 50°C»: ця програма підходить для миття помірно забрудненого посуду та є найбільш ефективною програмою з точки зору енерго- та водоспоживання
- Тривалість програми «Економічна 50°C»: 195 хв.
- Споживання електроенергії для програми «Економічна 50°C» за умов підключення до гарячої води: 0.6 кВт-год

Потужність підключення:	**2,4 кВт**
Розміри приладу (ВхШхГ):	**815x448x550 мм**
Розміри ніші (ВхШхГ):	**815-875x450x550 мм**

Посудомийні машини

повністю вбудовувані, завширшки 45 см, серія | 4

SPV50E90EU

КОМФОРТ ТА ТУРБОТА ПРО ДОВКІЛЛЯ
- Клас енергоспоживання: A+
- Блокування приладу від доступу дітей
- Механізм Servolock для зачинення дверцят без зусиль
- Індикатор ходу програми InfoLight
- Система захисту скла GlassProtec
- Система захисту від протікання води AquaStop

ТЕХНОЛОГІЧНЕ ОСНАЩЕННЯ
- Гідравлічна система ActiveWater
- Система рівномірного розчинення миючого засобу DosageAssist
- Інноваційний безщітковий двигун нового покоління EcoSilence Drive: тихий, потужний, довговічний
- Два коромисла DuoPower у верхньому коробі
- Сенсор контролю чистоти води AquaSensor, Сенсор завантаження
- Автоматична система визначення виду миючого засобу
- Теплообмінник - технологія дбайливого миття та розумного використання води
- Технологія попеременної подачі води
- Електроніка регенерації - автоматична економія води та солі
- Трирівнева самоочищувана система фільтрації
- Панель управління розташована на торці дверцят
- Світлодіодний дисплей для індикації ходу програми
- Колір світлодіодних індикаторів: червоний
- Індикація наявності солі та індикація наявності ополіскувача
- Акустичний сигнал завершення програми

ПРОГРАМИ ТА СПЕЦІАЛЬНІ ФУНКЦІЇ
- 5 програм: «Інтенсивна 70°C», «Автоматична 45-65°C», «Економічна 50°C», «Швидка 45°C», «Попереднє ополіскування»
- 2 спеціальні функції: IntensiveZone, VarioSpeed Plus
- 4 температурні режими

КОРОБИ ДЛЯ ПОСУДУ
- Завантаження: 9 комплектів посуду
- Короби Vario
- Короби XXL сріблястого кольору
- Верхній короб з можливістю регулювання за висотою
- 2 складані решітки для тарілок у нижньому коробі
- Поличка для столових приборів у верхньому коробі

ТЕХНІЧНА ІНФОРМАЦІЯ
- Матеріал внутрішньої камери: нержавіюча сталь
- Регулювання висоти задньої ніжки з фронту
- Металева пластина для захисту нижньої поверхні стільниці від пари
- Рівень шуму: 46 дБ

ПОКАЗНИКИ СПОЖИВАННЯ
- Споживання електроенергії для програми «Економічна 50°C»: 220 кВт-год на рік у розрахунку на 280 стандартних циклів миття за умов використання холодної води та режимів миття зі зниженим енергоспоживанням. Точний рівень енергоспоживання залежить від того, як саме використовується прилад
- Споживання електроенергії для програми «Економічна 50°C»: 0.78 кВт-год
- Споживання електроенергії для програми «Економічна 50°C» за умов підключення до гарячої води: 0.6 кВт-год
- Споживання води для програми «Автоматична 45-65°C»: від 7 лів, залежно від забруднення
- Споживання електроенергії у вимкненому стані / режимі очікування: 0.1 Вт / 0.1 Вт
- Споживання води для програми «Економічна 50°C»: 2660 лів на рік у розрахунку на 280 стандартних циклів миття. Точний рівень споживання води залежить від того, як саме використовується прилад.
- Споживання води для програми «Економічна 50°C»: 9.5 л
- Клас ефективності сушіння: A (шкала від A до G, в якій клас G - найменш ефективні прилади, клас A - найбільш ефективні прилади)
- Інформація стосовно програми «Економічна 50°C»: ця програма підходить для миття помірно забрудненого посуду та є найбільш ефективною програмою з точки зору енерго- та водоспоживання
- Тривалість програми «Економічна 50°C»: 195 хв.

Потужність підключення:	**2,4 кВт**
Розміри приладу (ВхШхГ):	**815x448x550 мм**
Розміри ніші (ВхШхГ):	**815-875x450x550 мм**

SPV58M40EU

КОМФОРТ ТА ТУРБОТА ПРО ДОВКІЛЛЯ
- Клас енергоспоживання: A+
- Блокування приладу від дітей: блокування дверцят
- Система Servolock для «м'якого» відчинення/зачинення дверцят
- Система захисту скла GlassProtec
- Програмування старту (1-24 год)
- Система AquaStop
- Індикатор ходу програми InfoLight

ТЕХНОЛОГІЧНЕ ОСНАЩЕННЯ
- Гідравлічна система ActiveWater
- Система рівномірного розчинення миючого засобу DosageAssist
- Двигун EcoSilence Drive
- Два коромисла DuoPower у верхньому коробі
- Датчик контролю чистоти води AquaSensor, Сенсор завантаження
- Автоматична система визначення виду миючого засобу
- Теплообмінник
- Технологія попеременної подачі води
- Електроніка регенерації
- Трирівнева самоочищувана система фільтрації
- Панель управління розташована на торці дверцят
- Електронна індикація залишкового часу програми
- Акустичний сигнал завершення програми
- Колір світлодіодних індикаторів: червоний
- Індикація наявності солі та індикація наявності ополіскувача

ПРОГРАМИ ТА СПЕЦІАЛЬНІ ФУНКЦІЇ
- 5 програм: «Інтенсивна 70°C», «Автоматична 45-65°C», «Економічна 50°C», «Швидка 45°C», «Попереднє ополіскування»
- 2 спеціальні функції: VarioSpeedPlus, «Половинне завантаження»
- 4 температурні режими

КОРОБИ ДЛЯ ПОСУДУ
- Завантаження: 10 комплектів посуду
- Короби VarioFlex
- Третій короб VarioDrawer
- Короби XXL сріблястого кольору з ручками
- Верхній короб з системою 3-рівневого регулювання за висотою Rackmatic
- 2 складані решітки для тарілок у верхньому коробі
- 2 складані решітки для тарілок у нижньому коробі
- Поличка для чашок у верхньому коробі

ТЕХНІЧНА ІНФОРМАЦІЯ
- Матеріал внутрішньої камери: нержавіюча сталь
- Регулювання висоти задньої ніжки з фронту
- Металева пластина для захисту нижньої поверхні стільниці від пари
- Рівень шуму: 46 дБ

ПОКАЗНИКИ СПОЖИВАННЯ
- Споживання електроенергії для програми «Економічна 50°C»: 237 кВт-год на рік у розрахунку на 280 стандартних циклів миття за умов використання холодної води та режимів миття зі зниженим енергоспоживанням. Точний рівень енергоспоживання залежить від того, як саме використовується прилад
- Споживання електроенергії для програми «Економічна 50°C»: 0.84 кВт-год
- Споживання електроенергії у вимкненому стані / режимі очікування: 0.1 Вт / 0.1 Вт
- Споживання води для програми «Економічна 50°C»: 2660 лів на рік у розрахунку на 280 стандартних циклів миття. Точний рівень споживання води залежить від того, як саме використовується прилад.
- Споживання води для програми «Економічна 50°C»: 9.5 л
- Клас ефективності сушіння: A (шкала від A до G, в якій клас G - найменш ефективні прилади, клас A - найбільш ефективні прилади)
- Інформація стосовно програми «Економічна 50°C»: ця програма підходить для миття помірно забрудненого посуду та є найбільш ефективною програмою з точки зору енерго- та водоспоживання
- Тривалість програми «Економічна 50°C»: 195 хв.
- Споживання води для програми «Автоматична 45-65°C»: від 7 лів, залежно від забруднення

Потужність підключення:	**2,4 кВт**
Розміри приладу (ВхШхГ):	**815x448x550 мм**
Розміри ніші (ВхШхГ):	**815-875x450x550 мм**

Посудомийні машини

повністю вбудовувані, завширшки 45 см, серія | 6

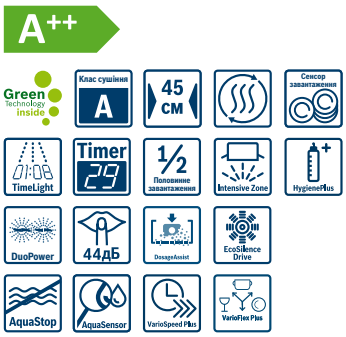

SPV69T70EU

КОМФОРТ ТА ТУРБОТА ПРО ДОВКІЛЛЯ
- Клас енергоспоживання: A++
- Система Servolock для «м'якого» відчинення/зачинення дверцят
- Програмування старту (1-24 год)
- Система захисту скла GlassProtec
- Система AquaStop

ТЕХНОЛОГІЧНЕ ОСНАЩЕННЯ
- Гідравлічна система ActiveWater
- Система рівномірного розчинення миючого засобу DosageAssist
- Двигун EcoSilence Drive
- Два коромисла DuoPower у верхньому коробі
- Датчик контролю чистоти води AquaSensor, Сенсор завантаження
- Автоматична система визначення виду миючого засобу
- Теплообмінник
- Функція EcoDrying
- Технологія поперемінної подачі води
- Електроніка регенерації
- Трирівнева самоочищувана система фільтрації
- Панель управління розташована на торці дверцят
- Електронна індикація залишкового часу програми
- Акустичний сигнал завершення програми
- Індикація ходу програми та залишкового часу TimeLight
- Колір світлодіодних індикаторів: червоний
- Індикація наявності солі та індикація наявності ополіскувача

ПРОГРАМИ ТА СПЕЦІАЛЬНІ ФУНКЦІЇ
- 6 програм: «Автоматична 35-45°C», «Автоматична 45-65°C», «Автоматична 65-75°C», «Скло 50°C», «Швидка 45°C», «Попереднє ополіскування»
- 4 спеціальні функції: IntensiveZone, VarioSpeedPlus, «Половинне завантаження», HygienePlus
- 5 температурних режимів

КОРОБИ ДЛЯ ПОСУДУ
- Завантаження: 10 комплектів посуду
- Система коробів VarioFlex Pro зі спеціальними маркерами червоного кольору
- Третій короб VarioDrawer Pro
- Короби XXL сріблястого кольору
- Верхній короб з системою 3-рівневого регулювання за висотою Rackmatic
- 3 складані решітки для тарілок у верхньому коробі
- 4 складані решітки для тарілок у нижньому коробі
- Відкидні полички для чашок в нижньому коробі
- Насадка для миття дек

ТЕХНІЧНА ІНФОРМАЦІЯ
- Матеріал внутрішньої камери: нержавіюча сталь
- Регулювання висоти задньої ніжки з фронту
- Металева пластина для захисту нижньої поверхні стільниці від пари
- Рівень шуму: 44 дБ

ПОКАЗНИКИ СПОЖИВАННЯ
- Споживання електроенергії для програми «Економічна 50°C»: 211 кВт-год на рік у розрахунку на 280 стандартних циклів миття за умов використання холодної води та режимів миття зі зниженим енергоспоживанням. Точний рівень енергоспоживання залежить від того, як саме використовується прилад
- Споживання електроенергії для програми «Економічна 50°C»: 0.75 кВт-год
- Споживання електроенергії у вимкненому стані / режимі очікування: 0.1 Вт / 0.1 Вт
- Споживання води для програми « Економічна 50°C»: 2660 лів на рік у розрахунку на 280 стандартних циклів миття. Точний рівень споживання води залежить від того, як саме використовується прилад.
- Споживання води для програми «Економічна 50°C»: 9.5 л
- Клас ефективності сушіння: A (шкала від A до G, в якій клас G - найменш ефективні прилади, клас A - найбільш ефективні прилади)
- Інформація стосовно програми «Економічна 50°C»: ця програма підходить для миття помірно забрудненого посуду та є найбільш ефективною програмою з точки зору енерго- та водоспоживання
- Тривалість програми «Економічна 50°C»: 195 хв.
- Споживання електроенергії для програми «Економічна 50°C» за умов підключення до гарячої води: 0.6 кВт-год
- Споживання води для програми «Автоматична 45-65°C»: від 7 лів, залежно від забруднення

Потужність підключення:	**2,4 кВт**
Розміри приладу (ВхШхГ):	**815x448x550 мм**
Розміри ніші (ВхШхГ):	**815-875x450x550 мм**

SPV69T80EU

КОМФОРТ ТА ТУРБОТА ПРО ДОВКІЛЛЯ
- Клас енергоспоживання: A+++
- Механізм Servolock для зачинення дверцят без зусиль
- Система захисту скла GlassProtec
- Програмування старту (1-24 год)
- Індикація ходу програми та залишкового часу TimeLight
- Внутрішнє освітлення EmotionLight
- Система захисту від протікання води AquaStop

ТЕХНОЛОГІЧНЕ ОСНАЩЕННЯ
- Гідравлічна система ActiveWater
- Унікальна система сушіння Zeolith
- Система рівномірного розчинення миючого засобу DosageAssist
- Інноваційний, безщітковий двигун нового покоління EcoSilence Drive: тихий, потужний, довговічний
- Два коромисла DuoPower у верхньому коробі
- Сенсор контролю чистоти води AquaSensor, Сенсор завантаження
- Автоматична система визначення виду миючого засобу
- Теплообмінник - технологія дбайливого миття та розумного використання води
- Технологія поперемінної подачі води
- Електроніка регенерації - автоматична економія води та солі
- Трирівнева самоочищувана система фільтрації
- Панель управління розташована на торці дверцят
- Колір світлодіодних індикаторів: червоний
- Індикація наявності солі та індикація наявності ополіскувача
- Електронна індикація залишкового часу програми
- Акустичний сигнал завершення програми

ПРОГРАМИ ТА СПЕЦІАЛЬНІ ФУНКЦІЇ
- 6 програм: «Автоматична 35-45°C», «Автоматична 45-65°C», «Автоматична 65-75°C», «Скло 50°C», «Швидка 45°C», «Попереднє ополіскування»
- 4 спеціальні функції: IntensiveZone, VarioSpeed Plus, «Половинне завантаження», HygienePlus
- 6 температурних режимів

КОРОБИ ДЛЯ ПОСУДУ
- Завантаження: 10 комплектів посуду
- Система коробів VarioFlex Pro зі спеціальними маркерами червоного кольору
- Третій короб VarioDrawer Pro
- Короби XXL сріблястого кольору
- Верхній короб з системою 3-рівневого регулювання за висотою Rackmatic
- 3 складані решітки для тарілок у верхньому коробі
- 4 складані решітки для тарілок у нижньому коробі
- Поличка для чашок у верхньому коробі
- Відкидні полички для чашок в нижньому коробі
- Насадка для миття дек

ТЕХНІЧНА ІНФОРМАЦІЯ
- Матеріал внутрішньої камери: нержавіюча сталь
- Регулювання висоти задньої ніжки з фронту
- Металева пластина для захисту нижньої поверхні стільниці від пари
- Рівень шуму: 44 дБ
- Розміри приладу (ВхШхГ): 81.5 x 44.8 x 55 см

ПОКАЗНИКИ СПОЖИВАННЯ
- Споживання електроенергії для програми «Економічна 50°C»: 188 кВт-год на рік у розрахунку на 280 стандартних циклів миття за умов використання холодної води та режимів миття зі зниженим енергоспоживанням. Точний рівень енергоспоживання залежить від того, як саме використовується прилад
- Споживання електроенергії для програми «Економічна 50°C»: 0.66 кВт-год
- Споживання електроенергії у вимкненому стані / режимі очікування: 0.1 Вт / 0.1 Вт
- Споживання води для програми «Економічна 50°C»: 2660 лів на рік у розрахунку на 280 стандартних циклів миття. Точний рівень споживання води залежить від того, як саме використовується прилад.
- Споживання води для програми «Економічна 50°C»: 9.5 л
- Клас ефективності сушіння: A (шкала від A до G, в якій клас G - найменш ефективні прилади, клас A - найбільш ефективні прилади)
- Інформація стосовно програми «Економічна 50°C»: ця програма підходить для миття помірно забрудненого посуду та є найбільш ефективною програмою з точки зору енерго- та водоспоживання
- Тривалість програми «Економічна 50°C»: 195 хв.
- Споживання електроенергії для програми «Економічна 50°C» за умов підключення до гарячої води: 0.55 кВт-год
- Споживання води для програми «Автоматична 45-65°C»: від 7 лів, залежно від забруднення

Потужність підключення:	**2,4 кВт**
Розміри приладу (ВхШхГ):	**815x448x550 мм**
Розміри ніші (ВхШхГ):	**815-875x450x550 мм**

Посудомийні машини

інтегровувані, завширшки 60 см, серія | 2, серія | 4

SMI25AS00E

КОМФОРТ ТА ТУРБОТА ПРО ДОВКІЛЛЯ
- Клас енергоспоживання: A+
- Механізм Servolock для зачинення дверцят без зусиль
- Програмування старту (1-24 год)
- Система захисту скла GlassProtec
- Споживання води для програми «Економічна 50°C»: 11.7 л
- Система захисту від протікання води AquaStop

ТЕХНОЛОГІЧНЕ ОСНАЩЕННЯ
- Гідравлічна система ActiveWater
- Система рівномірного розчинення миючого засобу DosageAssist
- Інноваційний безщітковий двигун нового покоління EcoSilence Drive: тихий, потужний, довговічний
- Сенсор контролю чистоти води AquaSensor, Сенсор завантаження
- Автоматична система визначення виду миючого засобу
- Технологія поперемінної подачі води
- Електроніка регенерації - автоматична економія води та солі
- Трирівнева самоочищувана система фільтрації
- Світлодіодний дисплей для індикації залишкового часу виконання програми
- Колір світлодіодних індикаторів: червоний
- Програмування старту (1-24 год)
- Індикація наявності солі та індикація наявності ополіскувача
- Поворотний перемикач з інтегрованою кнопкою старту

ПРОГРАМИ ТА СПЕЦІАЛЬНІ ФУНКЦІЇ
- 5 програм: «Інтенсивна 70°C», «Автоматична 45-65°C», «Економічна 50°C», «Швидка 65 °C», «Попереднє ополіскування»
- 1 спеціальна функція: VarioSpeed
- 4 температурні режими

КОРОБИ ДЛЯ ПОСУДУ
- Завантаження: 12 комплектів посуду
- Короби Vario
- Верхній короб з можливістю регулювання за висотою
- 2 складані решітки для тарілок у нижньому коробі
- Поличка для столових приборів у верхньому коробі
- Кошик для столових приборів у нижньому коробі
- 2 відкидні полички для чашок у верхньому коробі

ТЕХНІЧНА ІНФОРМАЦІЯ
- Матеріал внутрішньої камери: нержавіюча сталь/полінокс
- Регулювання висоти задньої ніжки з фронту
- Металева пластина для захисту нижньої поверхні стільниці від пари
- Рівень шуму: 48 дБ

ПОКАЗНИКИ СПОЖИВАННЯ
- Споживання електроенергії для програми «Економічна 50°C»: 290 кВт-год на рік у розрахунку на 280 стандартних циклів миття за умов використання холодної води та режимів миття зі зниженим енергоспоживанням. Точний рівень енергоспоживання залежить від того, як саме використовується прилад
- Споживання електроенергії для програми «Економічна 50°C»: 1.02 кВт-год
- Споживання електроенергії у вимкненому стані / режимі очікування: 0.1 Вт / 0.1 Вт
- Споживання води для програми «Економічна 50°C»: 3300 лів на рік у розрахунку на 280 стандартних циклів миття. Точний рівень споживання води залежить від того, як саме використовується прилад.
- Клас ефективності сушіння: A (шкала від A до G, в якій клас G - найменш ефективні прилади, клас A - найбільш ефективні прилади)
- Інформація стосовно програми «Економічна 50°C»: ця програма підходить для миття помірно забрудненого посуду та є найбільш ефективною програмою з точки зору енерго- та водоспоживання
- Тривалість програми «Економічна 50°C»: 210 хв.

Потужність підключення:	**2,4 кВт**
Розміри приладу (ВхШхГ):	**815x598x573 мм**
Розміри ніші (ВхШхГ):	**815-875x 600x550 мм**

SMI46IS00E

КОМФОРТ ТА ТУРБОТА ПРО ДОВКІЛЛЯ
- Клас енергоспоживання: A++
- Програмування старту (1-24 год)
- Механізм Servolock для зачинення дверцят без зусиль
- Система захисту скла GlassProtec
- Споживання води для програми «Економічна 50°C»: 9.5 л
- Система захисту від протікання води AquaStop

ТЕХНОЛОГІЧНЕ ОСНАЩЕННЯ
- Гідравлічна система ActiveWater
- Система рівномірного розчинення миючого засобу DosageAssist
- Інноваційний, безщітковий двигун нового покоління EcoSilence Drive: тихий, потужний, довговічний
- Сенсор контролю чистоти води AquaSensor, Сенсор завантаження
- Автоматична система визначення виду миючого засобу
- Теплообмінник - технологія дбайливого миття та розумного використання води
- Технологія поперемінної подачі води
- Електроніка регенерації - автоматична економія води та солі
- Трирівнева самоочищувана система фільтрації
- Світлодіодний дисплей для індикації залишкового часу виконання програми
- Колір світлодіодних індикаторів: червоний
- Індикація наявності солі та індикація наявності ополіскувача

ПРОГРАМИ ТА СПЕЦІАЛЬНІ ФУНКЦІЇ
- 6 програм: «Інтенсивна 70 °C», «Автоматична 45-65 °C» , «Економічна 50 °C», «Тиха 50 °C», «Скло 40 °C», «Швидка 65 °C»
- 3 спеціальні опції: VarioSpeed Plus, ExtraDry, NO_FEATURE
- 5 температурних режимів

КОРОБИ ДЛЯ ПОСУДУ
- Завантаження: 13 комплектів посуду
- Верхній короб з системою 3-рівневого регулювання за висотою Rackmatic
- 2 складані решітки для тарілок у верхньому коробі
- 4 складані решітки для тарілок у нижньому коробі
- Поличка для столових приборів у верхньому коробі
- Кошик Vario для столових приборів у нижньому коробі

ТЕХНІЧНА ІНФОРМАЦІЯ
- Матеріал внутрішньої камери: нержавіюча сталь
- Регулювання висоти задньої ніжки з фронту
- Металева пластина для захисту нижньої поверхні стільниці від пари
- Рівень шуму: 46 дБ

ПОКАЗНИКИ СПОЖИВАННЯ
- Споживання електроенергії для програми «Економічна 50°C»: 262 кВт-год на рік у розрахунку на 280 стандартних циклів миття за умов використання холодної води та режимів миття зі зниженим енергоспоживанням. Точний рівень енергоспоживання залежить від того, як саме використовується прилад
- Споживання електроенергії для програми «Економічна 50°C»: 0.92 кВт-год
- Споживання електроенергії у вимкненому стані / режимі очікування: 0.1 Вт / 0.1 Вт
- Споживання води для програми «Економічна 50°C»: 2660 лів на рік у розрахунку на 280 стандартних циклів миття. Точний рівень споживання води залежить від того, як саме використовується прилад.
- Клас ефективності сушіння: A (шкала від A до G, в якій клас G - найменш ефективні прилади, клас A - найбільш ефективні прилади)
- Інформація стосовно програми «Економічна 50°C»: ця програма підходить для миття помірно забрудненого посуду та є найбільш ефективною програмою з точки зору енерго- та водоспоживання
- Тривалість програми «Економічна 50°C»: 210 хв.
- Споживання електроенергії для програми «Економічна 50°C» за умов підключення до гарячої води: 0.7 кВт-год
- Споживання води для програми «Автоматична 45-65°C»: від 7 лів, залежно від забруднення

Потужність підключення:	**2,4 кВт**
Розміри приладу (ВхШхГ):	**815x598x573 мм**
Розміри ніші (ВхШхГ):	**815-875x600x550 мм**

Посудомийні машини

інтегровувані, завширшки 60 см, серія | 6

SMI68IS00E

КОМФОРТ ТА ТУРБОТА ПРО ДОВКІЛЛЯ
- Клас енергоспоживання: A+++
- Механізм Servolock для зачинення дверцят без зусиль
- Програмування старту (1-24 год)
- Система захисту скла GlassProtec
- Споживання води для програми «Економічна 50°C»: 9.5 л
- Система захисту від протікання води AquaStop

ТЕХНОЛОГІЧНЕ ОСНАЩЕННЯ
- Гідравлічна система ActiveWater
- Система рівномірного розчинення миючого засобу DosageAssist
- Інноваційний, безщітковий двигун нового покоління EcoSilence Drive: тихий, потужний, довговічний
- Сенсор контролю чистоти води AquaSensor, Сенсор завантаження
- Автоматична система визначення виду миючого засобу
- Теплообмінник - технологія дбайливого миття та розумного використання води
- Технологія сушіння EcoDrying
- Технологія поперемінної подачі води
- Електроніка регенерації - автоматична економія води та солі
- Трирівнева самоочищувана система фільтрації
- Металева сенсорна панель управління
- Світлодіодний дисплей для індикації залишкового часу виконання програми
- Світлодіодний дисплей для індикації ходу програми та залишкового часу виконання програми
- Індикація наявності солі та індикація наявності ополіскувача

ПРОГРАМИ ТА СПЕЦІАЛЬНІ ФУНКЦІЇ
- 8 програм:«Інтенсивна 70 °C», «Автоматична 45-65 °C», «Економічна 50 °C», «Тиха 50 °C», «Скло 40 °C», «Швидка 65 °C», «Швидка 45 °C», «Попереднє ополіскування»
- 4 спеціальні функції: IntensiveZone, VarioSpeed Plus, HygienePlus, ExtraDry
- Програма очищення посудомийної машини EasyClean
- 5 температурних режимів

КОРОБИ ДЛЯ ПОСУДУ
- Завантаження: 13 комплектів посуду
- Система коробів VarioFlex
- Верхній короб з системою 3-рівневого регулювання за висотою Rackmatic
- 2 складані решітки для тарілок у верхньому коробі
- 4 складані решітки для тарілок у нижньому коробі
- Поличка для столових приборів у верхньому коробі
- Кошик Vario для столових приборів у нижньому коробі

ТЕХНІЧНА ІНФОРМАЦІЯ
- Матеріал внутрішньої камери: нержавіюча сталь
- Регулювання висоти задньої ніжки з фронту
- Металева пластина для захисту нижньої поверхні стільниці від пари
- Рівень шуму: 44 дБ

ПОКАЗНИКИ СПОЖИВАННЯ
- Споживання електроенергії для програми «Економічна 50°C»: 234 кВт-год на рік у розрахунку на 280 стандартних циклів миття за умов використання холодної води та режимів миття зі зниженим енергоспоживанням. Точний рівень енергоспоживання залежить від того, як саме використовується прилад
- Споживання електроенергії для програми «Економічна 50°C»: 0.82 кВт-год
- Споживання електроенергії у вимкненому стані / режимі очікування: 0.5 Вт / 0.5 Вт
- Споживання води для програми «Економічна 50°C»: 2660 лів на рік у розрахунку на 280 стандартних циклів миття. Точний рівень споживання води залежить від того, як саме використовується прилад.
- Клас ефективності сушіння: A (шкала від A до G, в якій клас G - найменш ефективні прилади, клас A - найбільш ефективні прилади)
- Інформація стосовно програми «Економічна 50°C»: ця програма підходить для миття помірно забрудненого посуду та є найбільш ефективною програмою з точки зору енерго- та водоспоживання
- Тривалість програми «Економічна 50°C»: 235 хв.
- Споживання електроенергії для програми «Економічна 50°C» за умов підключення до гарячої води: 0.7 кВт-год
- Споживання води для програми «Автоматична 45-65°C»: від 7 лів, залежно від забруднення

Потужність підключення:	**2,4 кВт**
Розміри приладу (ВхШхГ):	**815x598x573 мм**
Розміри ніші (ВхШхГ):	**815-875x600x550 мм**

Посудомийні машини

повністю вбудовувані, завширшки 60 см, серія | 2

SMV40D70EU

КОМФОРТ ТА ТУРБОТА ПРО ДОВКІЛЛЯ
- Клас енергоспоживання: A+
- Система захисту скла GlassProtec
- Система Servolock для «м'якого» відчинення/зачинення дверцят
- Індикатор ходу програми InfoLight
- Система AquaStop

ТЕХНОЛОГІЧНЕ ОСНАЩЕННЯ
- Гідравлічна система ActiveWater
- Система рівномірного розчинення миючого засобу DosageAssist
- Двигун EcoSilence Drive
- Сенсор завантаження
- Автоматична система визначення виду миючого засобу
- Електроніка регенерації
- Трирівнева самоочищувана система фільтрації
- Панель управління розташована на торці дверцят
- Колір світлодіодних індикаторів: червоний
- Акустичний сигнал завершення програми
- Індикація наявності солі та індикація наявності ополіскувача

ПРОГРАМИ ТА СПЕЦІАЛЬНІ ФУНКЦІЇ
- 4 програми: «Стандартна 65°C», «Економічна 50°C», «Швидка 45°C», «Попереднє ополіскування»
- 3 температурні режими

КОРОБИ ДЛЯ ПОСУДУ
- Завантаження: 12 комплектів посуду
- Кошик для столових приборів у нижньому коробі
- 2 відкидні полички для чашок у верхньому коробі
- Тримач для келихів у верхньому коробі

ТЕХНІЧНА ІНФОРМАЦІЯ
- Матеріал внутрішньої камери: нержавіюча сталь/полінокс
- Регулювання висоти задньої ніжки з фронту
- Металева пластина для захисту нижньої поверхні стільниці від пари
- Рівень шуму: 54 дБ

ПОКАЗНИКИ СПОЖИВАННЯ
- Споживання електроенергії для програми «Економічна 50°C»: 1.02 кВт-год
- Споживання електроенергії для програми «Економічна 50°C»: 290 кВт-год на рік у розрахунку на 280 стандартних циклів миття за умов використання холодної води та режимів миття зі зниженим енергоспоживанням. Точний рівень енергоспоживання залежить від того, як саме використовується прилад
- Споживання води для програми «Економічна 50°C»: 14 л
- Споживання води для програми «Економічна 50°C»: 3920 лів на рік у розрахунку на 280 стандартних циклів миття. Точний рівень споживання води залежить від того, як саме використовується прилад
- Інформація стосовно програми «Економічна 50°C»: ця програма підходить для миття помірно забрудненого посуду та є найбільш ефективною програмою з точки зору енерго- та водоспоживання
- Тривалість програми «Економічна 50°C»: 195 хв.
- Споживання електроенергії у вимкненому стані / режимі очікування: 0.1 Вт / 0.1 Вт
- Клас ефективності сушіння: A (шкала від A до G, в якій клас G - найменш ефективні прилади, клас A - найбільш ефективні прилади)

Потужність підключення:	**2,4 кВт**
Розміри приладу (ВхШхГ):	**815 x 598 x 550 мм**
Розміри ніші (ВхШхГ):	**815-875x600x550 мм**

SMV40C00EU

КОМФОРТ ТА ТУРБОТА ПРО ДОВКІЛЛЯ
- Клас енергоспоживання: A+
- Система захисту скла GlassProtec
- Система Servolock для «м'якого» відчинення/зачинення дверцят
- Система AquaStop

ТЕХНОЛОГІЧНЕ ОСНАЩЕННЯ
- Гідравлічна система ActiveWater
- Система рівномірного розчинення миючого засобу DosageAssist
- Двигун EcoSilence Drive
- Світлодіодний дисплей для індикації ходу програми
- Сенсор завантаження
- Автоматична система визначення виду миючого засобу
- Технологія поперемінної подачі води
- Електроніка регенерації
- Трирівнева самоочищувана система фільтрації
- Панель управління розташована на торці дверцят
- Колір світлодіодних індикаторів: червоний
- Акустичний сигнал завершення програми
- Індикація наявності солі та індикація наявності ополіскувача

ПРОГРАМИ ТА СПЕЦІАЛЬНІ ФУНКЦІЇ
- 4 програми: «Інтенсивна 70°C», «Стандартна 65°C», «Економічна 50°C», «Швидка 45°C»
- 4 температурні режими

КОРОБИ ДЛЯ ПОСУДУ
- Завантаження: 12 комплектів посуду
- Короби XXL сріблястого кольору
- Кошик для столових приборів у нижньому коробі
- 2 відкидні полички для чашок у верхньому коробі
- Тримач для келихів у верхньому коробі

ТЕХНІЧНА ІНФОРМАЦІЯ
- Матеріал внутрішньої камери: нержавіюча сталь/полінокс
- Регулювання висоти задньої ніжки з фронту
- Металева пластина для захисту нижньої поверхні стільниці від пари
- Рівень шуму: 52 дБ

ПОКАЗНИКИ СПОЖИВАННЯ
- Споживання електроенергії для програми «Економічна 50°C»: 1.02 кВт-год
- Споживання електроенергії для програми «Економічна 50°C»: 290 кВт-год на рік у розрахунку на 280 стандартних циклів миття за умов використання холодної води та режимів миття зі зниженим енергоспоживанням. Точний рівень енергоспоживання залежить від того, як саме використовується прилад
- Споживання води для програми «Економічна 50°C»: 11.8 л
- Споживання води для програми «Економічна 50°C»: 3300 лів на рік у розрахунку на 280 стандартних циклів миття. Точний рівень споживання води залежить від того, як саме використовується прилад
- Інформація стосовно програми «Економічна 50°C»: ця програма підходить для миття помірно забрудненого посуду та є найбільш ефективною програмою з точки зору енерго- та водоспоживання
- Тривалість програми «Економічна 50°C»: 210 хв.
- Споживання електроенергії у вимкненому стані / режимі очікування: 0.2 Вт / 0.2 Вт
- Клас ефективності сушіння: A (шкала від A до G, в якій клас G - найменш ефективні прилади, клас A - найбільш ефективні прилади)

Потужність підключення:	**2,4 кВт**
Розміри приладу (ВхШхГ):	**815 x 598 x 550 мм**
Розміри ніші (ВхШхГ):	**815-875x600x550 мм**

Посудомийні машини

повністю вбудовувані, завширшки 60 см, серія | 2

SMV 40C10EU

КОМФОРТ ТА ТУРБОТА ПРО ДОВКІЛЛЯ

- Клас енергоспоживання: A+
- Блокування приладу від дітей: блокування дверцят
- Система Servolock для «м'якого» відчинення/зачинення дверцят
- Система захисту скла GlassProtec
- Індикатор ходу програми InfoLight
- Система AquaStop

ТЕХНОЛОГІЧНЕ ОСНАЩЕННЯ

- Гідравлічна система ActiveWater
- Система рівномірного розчинення миючого засобу DosageAssist
- Двигун EcoSilence Drive
- Сенсор завантаження
- Автоматична система визначення виду миючого засобу
- Технологія поперемінної подачі води
- Електроніка регенерації
- Трирівнева самоочищувана система фільтрації
- Панель управління розташована на торці дверцят
- Світлодіодний дисплей для індикації ходу програми
- Акустичний сигнал завершення програми
- Колір світлодіодних індикаторів: червоний
- Індикація наявності солі та індикація наявності ополіскувача

ПРОГРАМИ ТА СПЕЦІАЛЬНІ ФУНКЦІЇ

- 4 програми: «Інтенсивна 70°C», «Стандартна 65°C», «Економічна 50°C», «Швидка 45°C»
- 1 спеціальна функція: VarioSpeed
- 4 температурні режими

КОРОБИ ДЛЯ ПОСУДУ

- Завантаження: 12 комплектів посуду
- Короби Vario
- Короби XXL сріблястого кольору
- Верхній короб з можливістю регулювання за висотою
- 2 складані решітки для тарілок у нижньому коробі
- Кошик для столових приборів у нижньому коробі
- 2 відкидні полички для чашок у верхньому коробі

ТЕХНІЧНА ІНФОРМАЦІЯ

- Матеріал внутрішньої камери: нержавіюча сталь/полінокс
- Регулювання висоти задньої ніжки з фронту
- Металева пластина для захисту нижньої поверхні стільниці від пари
- Рівень шуму: 52 дБ

ПОКАЗНИКИ СПОЖИВАННЯ

- Споживання електроенергії для програми «Економічна 50°C»: 290 кВт-год на рік у розрахунку на 280 стандартних циклів миття за умов використання холодної води та режимів миття зі зниженим енергоспоживанням. Точний рівень енергоспоживання залежить від того, як саме використовується прилад
- Споживання електроенергії для програми «Економічна 50°C»: 1.02 кВт-год
- Споживання електроенергії у вимкненому стані / режимі очікування: 0.1 Вт / 0.1 Вт
- Споживання води для програми «Економічна 50°C»: 3300 лів на рік у розрахунку на 280 стандартних циклів миття. Точний рівень споживання води залежить від того, як саме використовується прилад
- Споживання води для програми «Економічна 50°C»: 11.7 л
- Клас ефективності сушіння: A (шкала від A до G, в якій клас G - найменш ефективні прилади, клас A – найбільш ефективні прилади)
- Інформація стосовно програми «Економічна 50°C»: ця програма підходить для миття помірно забрудненого посуду та є найбільш ефективною програмою з точки зору енерго- та водоспоживання
- Тривалість програми «Економічна 50°C»: 210 хв.

Потужність підключення:	**2,4 кВт**
Розміри приладу (ВхШхГ):	**815 x 598 x 550 мм**
Розміри ніші (ВхШхГ):	**815-875x600x550 мм**

Посудомийні машини

повністю вбудовувані, завширшки 60 см, серія | 4

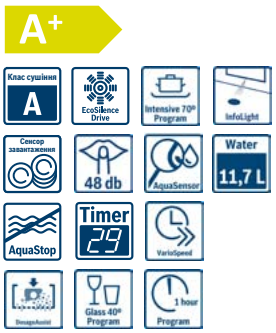

SMV46AX00E

КОМФОРТ ТА ТУРБОТА ПРО ДОВКІЛЛЯ
- Клас енергоспоживання: A+
- Механізм Servolock для зачинення дверцят без зусиль
- Програмування старту (1-24 год)
- Індикатор ходу програми InfoLight
- Система захисту скла GlassProtec
- Система захисту від протікання води AquaStop

ТЕХНОЛОГІЧНЕ ОСНАЩЕННЯ
- Гідравлічна система ActiveWater
- Система рівномірного розчинення миючого засобу DosageAssist
- Інноваційний безщітковий двигун нового покоління EcoSilence Drive: тихий, потужний, довговічний
- Сенсор контролю чистоти води AquaSensor, Сенсор завантаження
- Автоматична система визначення виду миючого засобу
- Технологія поперемінної подачі води
- Електроніка регенерації - автоматична економія води та солі
- Трирівнева самоочищувана система фільтрації
- Панель управління розташована на торці дверцят
- Електронна індикація залишкового часу програми
- Колір світлодіодних індикаторів: червоний
- Індикація наявності солі та індикація наявності ополіскувача
- Акустичний сигнал завершення програми

ПРОГРАМИ ТА СПЕЦІАЛЬНІ ФУНКЦІЇ
- 6 програм: «Інтенсивна 70 °C», «Автоматична 45-65 °C» , «Економічна 50 °C», «Скло 40 °C», «Швидка 65 °C», «Швидка 45 °C»
- 1 спеціальна функція: VarioSpeed
- 5 температурних режимів

КОРОБИ ДЛЯ ПОСУДУ
- Завантаження: 12 комплектів посуду
- Короби Vario
- Короби XXL сріблястого кольору
- Верхній короб з можливістю регулювання за висотою
- 2 складані решітки для тарілок у нижньому коробі
- Кошик для столових приборів у нижньому коробі
- 2 відкидні полички для чашок у верхньому коробі

ТЕХНІЧНА ІНФОРМАЦІЯ
- Матеріал внутрішньої камери: нержавіюча сталь/полінокс
- Регулювання висоти задньої ніжки з фронту
- Металева пластина для захисту нижньої поверхні стільниці від пари
- Рівень шуму: 48 дБ

ПОКАЗНИКИ СПОЖИВАННЯ
- Споживання електроенергії для програми «Економічна 50°C»: 290 кВт-год на рік у розрахунку на 280 стандартних циклів миття за умов використання холодної води та режимів миття зі зниженим енергоспоживанням. Точний рівень енергоспоживання залежить від того, як саме використовується прилад
- Споживання електроенергії для програми «Економічна 50°C»: 1.02 кВт-год
- Споживання електроенергії у вимкненому стані / режимі очікування: 0.1 Вт / 0.1 Вт
- Споживання води для програми «Економічна 50°C»: 3300 лів на рік у розрахунку на 280 стандартних циклів миття. Точний рівень споживання води залежить від того, як саме використовується прилад.
- Споживання води для програми «Економічна 50°C»: 11.7 л
- Клас ефективності сушіння: A (шкала від A до G, в якій клас G - найменш ефективні прилади, клас A - найбільш ефективні прилади)
- Інформація стосовно програми «Економічна 50°C»: ця програма підходить для миття помірно забрудненого посуду та є найбільш ефективною програмою з точки зору енерго- та водоспоживання
- Тривалість програми «Економічна 50°C»: 210 хв.

Потужність підключення:	**2,4 кВт**
Розміри приладу (ВхШхГ):	**815x598x550 мм**
Розміри ніші (ВхШхГ):	**815-875x600x550 мм**

SMV45IX00E

КОМФОРТ ТА ТУРБОТА ПРО ДОВКІЛЛЯ
- Клас енергоспоживання: A++
- Механізм Servolock для зачинення дверцят без зусиль
- Індикатор ходу програми InfoLight
- Програмування старту (1-24 год)
- Система захисту скла GlassProtec
- Система захисту від протікання води AquaStop

ТЕХНОЛОГІЧНЕ ОСНАЩЕННЯ
- Гідравлічна система ActiveWater
- Система рівномірного розчинення миючого засобу DosageAssist
- Інноваційний, безщітковий двигун нового покоління EcoSilence Drive: тихий, потужний, довговічний
- Сенсор контролю чистоти води AquaSensor, Сенсор завантаження
- Автоматична система визначення виду миючого засобу
- Теплообмінник - технологія байливого миття та розумного використання води
- Технологія поперемінної подачі води
- Електроніка регенерації - автоматична економія води та солі
- Трирівнева самоочищувана система фільтрації
- Панель управління розташована на торці дверцят
- Електронна індикація залишкового часу програми
- Колір світлодіодних індикаторів: червоний
- Індикація наявності солі та індикація наявності ополіскувача
- Акустичний сигнал завершення програми

ПРОГРАМИ ТА СПЕЦІАЛЬНІ ФУНКЦІЇ
- 5 програм: «Інтенсивна 70 °C», «Автоматична 45-65 °C» , «Економічна 50 °C», «Скло 40 °C», «Швидка 65 °C»
- 2 спеціальні функції: VarioSpeed Plus, ExtraDry
- Програма очищення посудомийної машини
- EasyClean
- 5 температурних режимів

КОРОБИ ДЛЯ ПОСУДУ
- Завантаження: 13 комплектів посуду
- Система коробів VarioFlex
- Короби XXL сріблястого кольору
- Верхній короб з системою 3-рівневого регулювання за висотою Rackmatic
- 2 складані решітки для тарілок у верхньому коробі
- 4 складані решітки для тарілок у нижньому коробі
- Поличка для столових приборів у верхньому коробі
- Кошик Vario для столових приборів у нижньому коробі

ТЕХНІЧНА ІНФОРМАЦІЯ
- Матеріал внутрішньої камери: нержавіюча сталь
- Регулювання висоти задньої ніжки з фронту
- Металева пластина для захисту нижньої поверхні стільниці від пари
- Рівень шуму: 46 дБ

ПОКАЗНИКИ СПОЖИВАННЯ
- Споживання електроенергії для програми «Економічна 50°C» за умов підключення до гарячої води: 0.7 кВт-год
- Споживання води для програми «Автоматична 45-65°C»: від 7 лів, залежно від забруднення
- Споживання електроенергії для програми «Економічна 50°C»: 262 кВт-год на рік у розрахунку на 280 стандартних циклів миття за умов використання холодної води та режимів миття зі зниженим енергоспоживанням. Точний рівень енергоспоживання залежить від того, як саме використовується прилад
- Споживання електроенергії для програми «Економічна 50°C»: 0.92 кВт-год
- Споживання електроенергії у вимкненому стані / режимі очікування: 0.1 Вт / 0.1 Вт
- Споживання води для програми «Економічна 50°C»: 2660 лів на рік у розрахунку на 280 стандартних циклів миття. Точний рівень споживання води залежить від того, як саме використовується прилад.
- Споживання води для програми «Економічна 50°C»: 9.5 л
- Клас ефективності сушіння: A (шкала від A до G, в якій клас G - найменш ефективні прилади, клас A - найбільш ефективні прилади)
- Інформація стосовно програми «Економічна 50°C»: ця програма підходить для миття помірно забрудненого посуду та є найбільш ефективною програмою з точки зору енерго- та водоспоживання
- Тривалість програми «Економічна 50°C»: 210 хв.

Потужність підключення:	**2,4 кВт**
Розміри приладу (ВхШхГ):	**815x598x550 мм**
Розміри ніші (ВхШхГ):	**815-875x600x550 мм**

Посудомийні машини

повністю вбудовувані, завширшки 60 см, серія | 4, серія | 6

SMV46MX00E

КОМФОРТ ТА ТУРБОТА ПРО ДОВКІЛЛЯ

- Клас енергоспоживання: A++
- Механізм Servolock для зачинення дверцят без зусиль
- Індикатор ходу програми InfoLight
- Програмування старту (1-24 год)
- Система захисту скла GlassProtec
- Система захисту від протікання води AquaStop

ТЕХНОЛОГІЧНЕ ОСНАЩЕННЯ

- Гідравлічна система ActiveWater
- Система рівномірного розчинення миючого засобу DosageAssist
- Інноваційний безщітковий двигун нового покоління EcoSilence Drive: тихий, потужний, довговічний
- Сенсор контролю чистоти води AquaSensor, Сенсор завантаження
- Автоматична система визначення виду миючого засобу
- Теплообмінник - технологія дбайливого миття та розумного використання води
- Технологія попередньої подачі води
- Електроніка регенерації - автоматична економія води та солі
- Трирівнева самоочищувана система фільтрації
- Панель управління розташована на торці дверцят
- Електронна індикація залишкового часу програми
- Колір світлодіодних індикаторів: червоний
- Індикація наявності солі та індикація наявності ополіскувача
- Акустичний сигнал завершення програми

ПРОГРАМИ ТА СПЕЦІАЛЬНІ ФУНКЦІЇ

- 6 програм: «Інтенсивна 70 °C» , «Автоматична 45-65 °C» , «Економічна 50 °C» , «Тиха 50 °C», «Скло 40 °C» , «Швидка 65 °C»
- 2 спеціальні функції: VarioSpeed Plus, ExtraDry
- Програма очищення посудомийної машини EasyClean
- 5 температурних режимів

КОРОБИ ДЛЯ ПОСУДУ

- Завантаження: 14 комплектів посуду
- Система коробів VarioFlex
- Третій короб VarioDrawer
- Короби XXL сріблястого кольору
- Верхній короб з системою 3-рівневого регулювання за висотою Rackmatic
- 2 складані решітки для тарілок у верхньому коробі
- 4 складані решітки для тарілок у нижньому коробі
- Дві полички для чашок у верхньому коробі
- 2 відкидні полички для чашок в нижньому коробі

ТЕХНІЧНА ІНФОРМАЦІЯ

- Матеріал внутрішньої камери: нержавіюча сталь
- Регулювання висоти задньої ніжки з фронту
- Металева пластина для захисту нижньої поверхні стільниці від пари
- Рівень шуму для програми «Тиха 50 °C»: 43 дБ
- Рівень шуму: 46 дБ

ПОКАЗНИКИ СПОЖИВАННЯ

- Споживання електроенергії для програми «Економічна 50°C»: 266 кВт-год на рік у розрахунку на 280 стандартних циклів миття за умов використання холодної води та режимів миття зі зниженим енергоспоживанням. Точний рівень енергоспоживання залежить від того, як саме використовується прилад
- Споживання електроенергії для програми «Економічна 50°C»: 0.93 кВт-год
- Споживання електроенергії у вимкненому стані / режимі очікування: 0.1 Вт / 0.1 Вт
- Споживання води для програми «Економічна 50°C»: 2660 лів на рік у розрахунку на 280 стандартних циклів миття. Точний рівень споживання води залежить від того, як саме використовується прилад.
- Споживання води для програми «Економічна 50°C»: 9.5 л
- Клас ефективності сушіння: A (шкала від A до G, в якій клас G - найменш ефективні прилади, клас A - найбільш ефективні прилади)
- Інформація стосовно програми «Економічна 50°C»: ця програма підходить для миття помірно забрудненого посуду та є найбільш ефективною програмою з точки зору енерго- та водоспоживання
- Тривалість програми «Економічна 50°C»: 210 хв.
- Споживання електроенергії для програми «Економічна 50°C» за умов підключення до гарячої води: 0.7 кВт-год
- Споживання води для програми «Автоматична 45-65°C»: від 7 лів, залежно від забруднення

Потужність підключення:	**2,4 кВт**
Розміри приладу (ВхШхГ):	**815x598x550 мм**
Розміри ніші (ВхШхГ):	**815-875x600x550 мм**

SMV67MD01E

КОМФОРТ ТА ТУРБОТА ПРО ДОВКІЛЛЯ

- Клас енергоспоживання: A+++
- OpenAssist - сенсор автоматичного відчинення дверцят
- Індикатор ходу програми InfoLight
- Програмування старту (1-24 год)
- Система захисту скла GlassProtec
- Система захисту від протікання води AquaStop

ТЕХНОЛОГІЧНЕ ОСНАЩЕННЯ

- Гідравлічна система ActiveWater
- Унікальна система сушіння Zeolith
- Система рівномірного розчинення миючого засобу DosageAssist
- Інноваційний безщітковий двигун нового покоління EcoSilence Drive: тихий, потужний, довговічний
- Сенсор контролю чистоти води AquaSensor, Сенсор завантаження
- Автоматична система визначення виду миючого засобу
- Теплообмінник - технологія дбайливого миття та розумного використання води
- Технологія попередньої подачі води
- Електроніка регенерації - автоматична економія води та солі
- Трирівнева самоочищувана система фільтрації
- Сенсорна панель управління
- Панель управління розташована на торці дверцят
- Електронна індикація залишкового часу програми
- Колір світлодіодних індикаторів: червоний/білий
- Індикація наявності солі та індикація наявності ополіскувача
- Акустичний сигнал завершення програми

ПРОГРАМИ ТА СПЕЦІАЛЬНІ ФУНКЦІЇ

- 7 програм: «Інтенсивна 70 °C» , «Автоматична 45-65 °C» , «Економічна 50 °C» , «Тиха 50 °C», «Швидка 65 °C» , «Скло 40 °C»
- 4 спеціальні функції: VarioSpeed Plus, Половинне завантаження, HygienePlus, ExtraDry
- Програма очищення посудомийної машини EasyClean
- 6 температурних режимів

КОРОБИ ДЛЯ ПОСУДУ

- Завантаження: 14 комплектів посуду
- Система коробів VarioFlex
- Короби XXL сріблястого кольору
- Третій короб VarioDrawer
- Верхній короб з системою 3-рівневого регулювання за висотою Rackmatic
- 2 складані решітки для тарілок у верхньому коробі
- 4 складані решітки для тарілок у нижньому коробі

ТЕХНІЧНА ІНФОРМАЦІЯ

- Матеріал внутрішньої камери: нержавіюча сталь
- Регулювання висоти задньої ніжки з фронту
- Металева пластина для захисту нижньої поверхні стільниці від пари
- Рівень шуму для програми «Тиха 50 °C»: 42 дБ
- Рівень шуму: 44 дБ

ПОКАЗНИКИ СПОЖИВАННЯ

- Споживання електроенергії для програми «Економічна 50°C»: 237 кВт-год на рік у розрахунку на 280 стандартних циклів миття за умов використання холодної води та режимів миття зі зниженим енергоспоживанням. Точний рівень енергоспоживання залежить від того, як саме використовується прилад
- Споживання електроенергії для програми «Економічна 50°C»: 0.83 кВт-год
- Споживання електроенергії у вимкненому стані / режимі очікування: 0.5 Вт / 0.5 Вт
- Споживання води для програми «Економічна 50°C»: 2660 лів на рік у розрахунку на 280 стандартних циклів миття. Точний рівень споживання води залежить від того, як саме використовується прилад.
- Споживання води для програми «Економічна 50°C»: 9.5 л
- Клас ефективності сушіння: A (шкала від A до G, в якій клас G - найменш ефективні прилади, клас A - найбільш ефективні прилади)
- Інформація стосовно програми «Економічна 50°C»: ця програма підходить для миття помірно забрудненого посуду та є найбільш ефективною програмою з точки зору енерго- та водоспоживання
- Тривалість програми «Економічна 50°C»: 195 хв.
- Споживання електроенергії для програми «Економічна 50°C» за умов підключення до гарячої води: 0.6 кВт-год
- Споживання води для програми «Автоматична 45-65°C»: від 7 лів, залежно від забруднення

Потужність підключення:	**2,4 кВт**
Розміри приладу (ВхШхГ):	**815x598x550мм**
Розміри ніші (ВхШхГ):	**815-875x600x550 мм**

Посудомийні машини

повністю вбудовувані, завширшки 60 см, серія | 6, серія | 8

SMV68MX04E

КОМФОРТ ТА ТУРБОТА ПРО ДОВКІЛЛЯ
- Клас енергоспоживання: A+++
- Механізм Servolock для зачинення дверцят без зусиль
- Програмування старту (1-24 год)
- Індикація ходу програми та залишкового часу TimeLight
- Система захисту скла GlassProtec
- Система захисту від протікання води AquaStop

ТЕХНОЛОГІЧНЕ ОСНАЩЕННЯ
- Гідравлічна система ActiveWater
- Унікальна система сушіння Zeolith
- Система рівномірного розчинення миючого засобу DosageAssist
- Інноваційний, безщітковий двигун нового покоління EcoSilence Drive: тихий, потужний, довговічний
- Сенсор контролю чистоти води AquaSensor, Сенсор завантаження
- Автоматична система визначення виду миючого засобу
- Теплообмінник - технологія дбайливого миття та розумного використання води
- Технологія попеременної подачі води
- Електроніка регенерації - автоматична економія води та солі
- Трирівнева самоочищувана система фільтрації
- Сенсорна панель управління
- Панель управління розташована на торці дверцят
- Електронна індикація залишкового часу програми
- Акустичний сигнал завершення програми
- Індикація наявності солі та індикація наявності ополіскувача

ПРОГРАМИ ТА СПЕЦІАЛЬНІ ФУНКЦІЇ
- 8 програм: «Інтенсивна 70 °C», «Автоматична 45-65 °C», «Економічна 50 °C», «Тиха 50 °C», «Швидка 45 °C», «Скло 40 °C», «Швидка 45 °C», „Попереднє ополіскування»
- Програма очищення посудомийної машини EasyClean
- 4 спеціальні функції: IntensiveZone, VarioSpeed Plus, HygienePlus, ExtraDry
- 6 температурних режимів

КОРОБИ ДЛЯ ПОСУДУ
- Завантаження: 14 комплектів посуду
- Третій короб VarioDrawer
- Короби XXL сріблястого кольору
- Верхній короб з системою 3-рівневого регулювання за висотою Rackmatic
- 2 складані решітки для тарілок у верхньому коробі
- 4 складані решітки для тарілок у нижньому коробі
- Дві полички для чашок у верхньому коробі
- 2 відкидні полички для чашок в нижньому коробі

ТЕХНІЧНА ІНФОРМАЦІЯ
- Матеріал внутрішньої камери: нержавіюча сталь
- Регулювання висоти задньої ніжки з фронту
- Металева пластина для захисту нижньої поверхні стільниці від пари
- Рівень шуму: 44 дБ
- Рівень шуму для програми «Тиха 50 °C»: 42 дБ

ПОКАЗНИКИ СПОЖИВАННЯ
- Споживання електроенергії для програми «Економічна 50°C»: 237 кВт-год на рік у розрахунку на 280 стандартних циклів миття за умов використання холодної води та режимів миття зі зниженим енергоспоживанням. Точний рівень енергоспоживання залежить від того, як саме використовується прилад
- Споживання води для програми «Автоматична 45-65°C»: від 7 л, залежно від забруднення
- Споживання електроенергії для програми «Економічна 50°C»: 0.83 кВт-год
- Споживання електроенергії у вимкненому стані / режимі очікування: 0.5 Вт / 0.5 Вт
- Споживання води для програми «Економічна 50°C»: 2660 лів на рік у розрахунку на 280 стандартних циклів миття. Точний рівень споживання води залежить від того, як саме використовується прилад.
- Споживання води для програми «Економічна 50°C»: 9.5 л
- Клас ефективності сушіння: A (шкала від A до G, в якій клас G - найменш ефективні прилади, клас A - найбільш ефективні прилади)
- Інформація стосовно програми «Економічна 50°C»: ця програма підходить для миття помірно забрудненого посуду та є найбільш ефективною програмою з точки зору енерго- та водоспоживання
- Тривалість програми «Економічна 50°C»: 195 хв.
- Споживання електроенергії для програми «Економічна 50°C» за умов підключення до гарячої води: 0.6 кВт-год

Потужність підключення:	**2,4 кВт**
Розміри приладу (ВхШхГ):	**815x598x550 мм**
Розміри ніші (ВхШхГ):	**815-875x600x550 мм**

SMV88PX00E

КОМФОРТ ТА ТУРБОТА ПРО ДОВКІЛЛЯ
- Клас енергоспоживання: A+++
- Механізм Servolock для зачинення дверцят без зусиль
- Блокування приладу від доступу дітей
- Внутрішнє освітлення EmotionLight
- Індикація ходу програми та залишкового часу TimeLight
- Програмування старту (1-24 год)
- Система захисту від протікання води AquaStop

ТЕХНОЛОГІЧНЕ ОСНАЩЕННЯ
- Гідравлічна система ActiveWater
- Унікальна система сушіння Zeolith
- Система рівномірного розчинення миючого засобу DosageAssist
- Інноваційний безщітковий двигун нового покоління EcoSilence Drive: тихий, потужний, довговічний
- Сенсор контролю чистоти води AquaSensor, Сенсор завантаження
- Автоматична система визначення виду миючого засобу
- Теплообмінник - технологія дбайливого миття та розумного використання води
- Технологія попеременної подачі води
- Електроніка регенерації - автоматична економія води та солі
- Трирівнева самоочищувана система фільтрації
- Металева сенсорна панель управління
- Панель управління розташована на торці дверцят
- Електронний годинник з відображенням реального часу
- Колір дисплея – чорний, колір тексту - білий
- Колір світлодіодних індикаторів: червоний
- Індикація наявності солі та індикація наявності ополіскувача
- Акустичний сигнал завершення програми

ПРОГРАМИ ТА СПЕЦІАЛЬНІ ФУНКЦІЇ
- 8 програм: «Інтенсивна 70 °C», «Автоматична 45-65 °C», «Економічна 50 °C», «Тиха 50 °C», «Швидка 65 °C», «Скло 40 °C», «Швидка 45 °C», «Попереднє ополіскування»
- 4 спеціальні функції: IntensiveZone, VarioSpeed Plus, Половинне завантаження, HygienePlus
- Програма очищення посудомийної машини EasyClean
- 6 температурних режимів

КОРОБИ ДЛЯ ПОСУДУ
- Завантаження: 13 комплектів посуду
- Система коробів VarioFlex Pro з червоними маркерами на складаних елементах
- Короби XXL сріблястого кольору
- Верхній короб з системою 3-рівневого регулювання за висотою Rackmatic
- 6 складаних решіток для тарілок у верхньому коробі
- 8 складаних решіток для тарілок у нижньому коробі
- Поличка для столових приборів у верхньому коробі
- Кошик Vario для столових приборів у нижньому коробі
- 2 відкидні полички для чашок в нижньому коробі
- Фіксатор для високих келихів у нижньому коробі

ТЕХНІЧНА ІНФОРМАЦІЯ
- Матеріал внутрішньої камери: нержавіюча сталь
- Регулювання висоти задньої ніжки з фронту
- Металева пластина для захисту нижньої поверхні стільниці від пари
- Рівень шуму: 42 дБ
- Рівень шуму для програми «Тиха 50 °C»: 40 дБ

ПОКАЗНИКИ СПОЖИВАННЯ
- Споживання електроенергії для програми «Економічна 50°C»: 234 кВт-год на рік у розрахунку на 280 стандартних циклів миття за умов використання холодної води та режимів миття зі зниженим енергоспоживанням. Точний рівень енергоспоживання залежить від того, як саме використовується прилад
- Споживання електроенергії для програми «Економічна 50°C»: 0.82 кВт-год
- Споживання електроенергії у вимкненому стані / режимі очікування: 0.5 Вт / 0.5 Вт
- Споживання води для програми «Економічна 50°C»: 2660 лів на рік у розрахунку на 280 стандартних циклів миття. Точний рівень споживання води залежить від того, як саме використовується прилад
- Споживання води для програми «Економічна 50°C»: 9.5 л
- Клас ефективності сушіння: A (шкала від A до G, в якій клас G – найменш ефективні прилади, клас A – найбільш ефективні прилади)
- Інформація стосовно програми «Економічна 50°C»: ця програма підходить для миття помірно забрудненого посуду та є найбільш ефективною програмою з точки зору енерго- та водоспоживання
- Тривалість програми «Економічна 50°C»: 195 хв.

Потужність підключення:	**2,4 кВт**
Розміри приладу (ВхШхГ):	**815x598x550мм**
Розміри ніші (ВхШхГ):	**815-875x600x550 мм**

Додаткове приладдя для посудомийних машин

Модель	Опис	Сумісність
SGZ1010	Комплект для подовження системи подачі та відведення води	Усі моделі інтегровуваних та вбудовуваних посудомийних машин, окрім компактних приладів
SMZ5000	Комплект для миття: фіксатор для високого посуду, насадка для миття дек, додатковий кошик для столових приборів, зажими для дрібних предметів	
SMZ5300	Тримач для келихів	

Допоміжний комплект для миття

Допоміжний комплект для миття складається з насадки для миття дек, додаткового кошика для столових приборів, фіксатора для високого посуду (глечиків, ваз) та зажимів для дрібних предметів (3 шт.).

Насадка для миття дек

За допомогою додаткової насадки, яку Ви можете легко прикріпити до задньої стінки камери посудомийної машини, кожне розміщене у нижньому коробі деко вимиється бездоганно – ефективно видаляються навіть найстійкіші залишки жиру та їжі.

Додатковий кошик для столових приборів

Додатковий кошик пропонує місце для надійного розміщення столових приборів. Кошик легко підвішується на вільному боці нижнього або верхнього короба.

Тримач для келихів на тонкій ніжці доступний як додаткове приладдя, забезпечить максимальні результати миття делікатного посуду. Завдяки спеціальним фіксаторам на цьому тримачі можна розмістити, дбайливо вимити та висушити до блиску до чотирьох високих келихів на тонкій ніжці.

Зажими для дрібних предметів

Ідеально підійдуть для закріплення невеликих легких предметів, наприклад, пляшечок для дитячого харчування, формочок для печива.

Фіксатор для високого посуду

За допомогою фіксатора для посуду, який Ви можете закріпити у нижньому коробі будь-якої посудомийної машини Bosch, графіни та вази більше не перевертатимуться.

Комплект для подовження системи подачі та відведення води

Якщо посудомийна машина розташована надто далеко від системи підведення води, за допомогою цього комплекту можна подовжити шланги подачі і відведення води до 3,6 м.

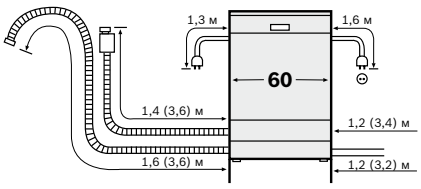

Параметри під'єднання для посудомийних машин завширшки 60 см

В дужках вказано дані для комплекту для подовження SGZ 1010

Посудомийні машини

Технології та оснащення

Функції	Технологія / переваги
Функція ExtraDry	Ця функція особливо добре підійде, наприклад, для сушіння посуду зі штучних матеріалів чи пластмаси. Збільшена тривалість сушіння та підвищена температура води забезпечують покращені результати сушіння, тож навіть пластиковий посуд стає ідеально сухим і майже не потребує додаткового сушіння.
Додаткова опція Shine&Dry	Додаткова опція Shine&Dry оптимізує проміжний етап миття, а природні властивості мінералу Zeolith® забезпечують економне та повільніше сушіння, внаслідок якого поверхня посуду стає більш блискучою. Сяючі келихи та ідеальне сушіння навіть посуду з пластику — це яскравий приклад блискучих результатів миття.
Половинне завантаження	Іноді немає часу чекати, доки брудного посуду назбирається на повне завантаження машини. Жодних проблем: функція половинного завантаження ідеально підходить для миття невеликої кількості посуду. Ця функція дозволяє Вам економити не лише електроенергію та воду, але й час. Зрозуміло, що завантажувати можна короби всіх рівнів.
Функція IntensivZone	Функція IntensiveZone підвищує тиск подачі води води та температуру миття в нижньому коробі. Завдяки цьому сильно забруднені каструлі та сковорідки стають ідеально чистими, в той час як у верхньому коробі можуть розміщуватися також делікатні предмети посуду.
Програмування старту миття	За допомогою функції програмування старту миття споживач може наперед визначати час запуску посудомийної машини (залежно від моделі діапазон вибору становить до 24 годин). Ви можете мити посуд завжди, коли захочете, наприклад, вночі, коли вартість електроенергії менша.
Додаткова опція VarioSpeed	Економте до 50% часу миття за допомогою цієї додаткової опції, вмикаючи її завжди, коли потрібно впоратися з завданням дуже швидко. Ця функція в більшості програм лише одним натисканням кнопки зменшує загальну тривалість миття на 50%. І навіть під час повного завантаження забезпечує оптимальне миття та сушіння посуду.
Оснащення	**Технологія / переваги**
VarioDrawer Pro **НОВИНКА**	Третій короб VarioDrawer Pro, пропонуючи усі переваги короба VarioDrawer Plus, також має червоні маркери для позначення складаних елементів. Завдяки цим позначкам Ви без проблем зможете відрегулювати внутрішній простір приладу й обрати оптимальне розміщення будь-якого посуду.
Короб VarioDrawer Plus	Завдяки висувному коробу VarioDrawer Plus усі посудомийні машини ActiveWater отримують ще більше місця: короб має корисні кріплення для крупного кухонного начиння, наприклад, вінчиків для збивання або черпаків. Бокові елементи, що опускаються, пропонують місце для невеликих предметів посуду — аж до горняток еспресо. Крім того, складані решітки дають змогу зручно розміщувати в коробі навіть посуд із дуже широкими ручками. Цей третій рівень завантаження робить кошик для столових приладів у нижньому коробі зайвим і перетворює посудомийну машину ActiveWater на справжнього генія ергономіки: у машинах знайдеться вдосталь місця для розміщення 14 комплектів посуду.
Короб VarioDrawer	Більше комфорту завдяки третьому рівню завантаження з коробом VarioDrawer: це ідеальне місце для столових приборів і дрібного кухонного начиння, наприклад, черпаків. Це рішення забезпечить Вам потрібну гнучкість під час завантаження посудомийної машини. Завдяки цьому коробу Ви зможете розмістити у посудомийній машині до 14 комплектів посуду.
Система коробів VarioFlex Plus	Система коробів VarioFlex Plus забезпечує ідеальну оглядовість і високий комфорт у користуванні. Максимальна гнучкість під час завантаження забезпечується завдяки великій кількості рухомих елементів у сріблястому нижньому чи верхньому коробі VarioFlex Plus. Складані тримачі для келихів та тримачі з можливістю розділення, складані решітки, рознімні та складані полиці пропонують індивідуальні можливості для розміщення посуду. Тож тут Ви знайдете багато місця для каструль, тарілок та келихів на високій ніжцію, складані тримачі для келихів забезпечать надійне кріплення тендітного скляного посуду.
Оснащення	**Технологія / переваги**

Кошик для столових приборів	Кошик для столових приборів міститься в усіх посудомийних машинах ActiveWater без третього короба Vario. Він зручно розміщується в нижньому коробі шляхом простого пересування.
Тримачі для дрібного приладдя	Для зручного миття дрібних предметів, наприклад сосок або кришечок від пляшок, прилади оснащено трьома спеціальними тримачами, які можуть по-різному закріплюватися у верхньому та нижньому коробах. Це ідеальний варіант надійного розміщення дрібних предметів під час миття.
3-рівнева система Rackmatic	Місткий верхній короб можна регулювати за висотою в цілому на 5 см між трьома положеннями простим рухом руки – завдяки системі Rackmatic. Тарілки для піци чи фужери на високій ніжці — ця система дозволяє дуже гнучко створити додаткове місце для високих предметів посуду у верхньому або нижньому коробі.
Система AquaStop	Система AquaStop забезпечує абсолютний захист від протікання води. Ми впевнені у цьому, і тому Bosch надає гарантію на систему AquaStop на весь термін служби приладу.
DosageAssist	Система DosageAssist забезпечує оптимальні результати очищення та тихіший процес миття. В ході миття миючий засіб потрапляє з кювети до спеціальної камери у верхньому коробі, де повністю розчиняється.
Внутрішнє освітлення EmotionLight	EmotionLight — це чудова дизайнерська інновація, яка задовольняє найвишуканіші естетичні смаки, дозволяючи Вашому посуду сяяти в оригінальному світлі.
TimeLight	Завдяки функції TimeLight Ви знаєте не лише те, що Ваша повністю вбудовувана посудомийна машина працює, але й скільки часу залишилося до завершення циклу, та на якому етапі миття вона перебуває в даний момент.
Витрати електроенергії під час використання гарячої води	Усі посудомийні машини ActiveWater можуть працювати також із підключенням до системи подачі гарячої води. У такому разі витрати електроенергії становлять не більше 0,7 кВт/год на один цикл миття під час перебігу програми «Нормальна 65°C» в моделях без системи сушіння Zeolith®.
Оснащення	**Технологія / переваги**

Шумоізоляція	Привід із електронним регулюванням, а також численні заходи з шумоізоляції забезпечують особливо низький рівень шуму під час роботи наших посудомийних машин. – Дуже тиха (42–45 дБ) – Тиха + (46–49 дБ)

Технології та оснащення

Програми	Переваги
Програма «Автоматична 45–65°»	Миючи середньо забруднений посудта при змішаному завантаженні ця програма повністю автоматично досягає оптимальних результатів миття при вражаюче низьких витратах води та електроенергії.
Програма «Економічна 50°C»	Середньо забруднений посуд буде ідеально вимито за температури лише 50°C та зі зниженими витратами води й електроенергії.
Програма «Скло 40°»	Програма для миття скляного посуду «Скло 40°C» м'яко та дбайливо очищує скляний посуд, наприклад, дорогі кришталеві фужери, і при цьому досягає оптимальних результатів сушіння та діамантового блиску. Це стає можливим завдяки зниженим температурам, зокрема, регулюванню температури ополіскування, та подовженому етапу сушіння. Блискучий скляний посуд та ідеальні результати сушіння — це чудове свідчення ретельного та дбайливого миття.
Програма «Супер 60°C» **НОВИНКА**	Нова програма «Супер 60°C» демонструє блискучі результати миття навіть сильно забрудненого посуду та вражає найвищою якістю сушіння. Високошвидкісний насос забезпечує вищий тиск подачі води, що дозволяє повністю видалити забруднення. Не менш вражають чудові результати сушіння посуду під час перебігу цієї програми.
Програма «Нічна 50°C»	Програма «Нічна 50°C» не лише дуже економна, але й надзвичайно тиха. Рівень шуму становить лише 39 дБ.
Програма «Швидка 45°C»	Легко забруднений посуд оптимально очищується за температури 45°C приблизно за 30 хвилин.
Програма «Попереднє ополіскування»	Ця програма дозволяє запобігти засиханню залишків їжі, якщо основний цикл миття буде виконуватися пізніше.

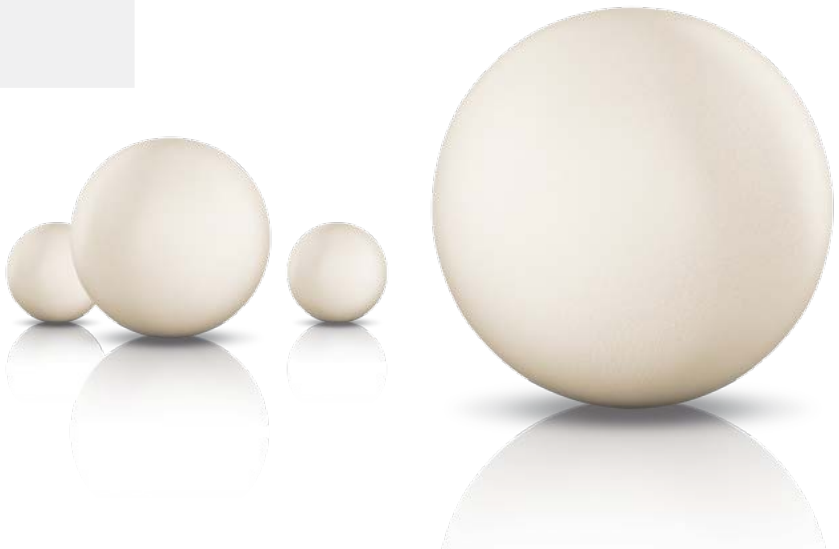

Milch
Milch
Milch
BOSCH
BigBox

Охолодження та заморожування

Тепер Ви на власні очі можете пересвідчитися в ефективності сучасних технологій. Варто лише подивитися на рахунок за спожиту електроенергію. Наші прилади для охолодження і заморожування продуктів забезпечать збереження свіжості продуктів протягом тривалого часу та потурбуються про високий рівень енергоефективності.

Ви помітите переваги сучасних технологій, отримавши рахунок за спожиту енергію

Адже наші пристрої для охолодження та заморожування продуктів не лише дозволяють зберегти свіжість Ваших продуктів, але й демонструють вражаюче низькі показники енергоспоживання.

Green Technology inside

Система управління TouchControl
Постійний контроль усіх процесів: наші прилади для охолодження та заморожування продуктів оснащені високоякісною технологією регулювання та контролю температури всередині приладу, що запобігає перепадам температури, дозволяючи зберігати продукти ще довше. Цифровий світлодіодний індикатор дозволяє зручно контролювати всі налаштування та легко змінювати їх. Можливість вибору рівня температури у приладі з точністю до градуса без необхідності відчиняти дверцята забезпечує зменшення витрат електроенергії та економну роботу приладу. Для ще більшого комфорту у користуванні прилади пропонують можливість роздільного регулювання температури в холодильній і морозильній камерах.

Система NoFrost
Завдяки зручній системі NoFrost потреба у трудомісткому й обтяжливому розморожуванні морозильної камери зникає раз і назавжди. Вентилятор направляє охолоджене до -18° С повітря в кожний куточок морозильної камери. При цьому холодне повітря віддає вологу, що конденсується та подається назовні до спеціального піддону, де випаровується. До того ж ця система запобігає утворенню паморозі і у холодильній камері. Адже конденсована вода більше не намерзає на внутрішніх стінках, а також виводиться назовні та випаровується.

Технологія LowFrost у морозильній камері
Технологія LowFrost від Bosch зменшує утворення намерзань, створює оптимальні умови для зберігання продуктів та скорочує енерговитрати, пропонуючи такі переваги:
1. Рідше та простіше розморожування.
2. Відсутність льоду, наприклад, між поличками, а отже, зручність у користуванні.
3. Зручне очищення внутрішніх стінок завдяки гладеньким поверхням.

Відділення HydroFresh
Відділення HydroFresh від Bosch було розроблено спеціально для зберігання фруктів і овочів, — тут вони залишаються свіжими вдвічі довше. Необхідний рівень вологості повітря підтримується завдяки кришці контейнера HydroFresh, яка повністю закривається.
Вологість повітря можна регулювати залежно від типу та кількості завантажених продуктів за допомогою механічного регулятора.
Хвилеподібне дно додатково захищає продукти від псування через вологу, що конденсується у самому відділенні. Таке системне рішення дозволяє зберегти вологість, вміст вітамінів, смак фруктів та овочів набагато довше.

VarioZone
Морозильна камера наших приладів пропонує споживачеві ще більше вільного місця завдяки можливості регулювання внутрішнього простору. Швидке та практичне виймання та повторне встановлення контейнерів і скляних поличок дозволить споживачеві оптимально підібрати місце навіть для дуже великих продуктів. Таким чином Ваша морозильна шафа Bosch відповідатиме будь-яким потребам.

Світлодіодне освітлення
холодильників дозволить користувачеві побачити наші прилади у зовсім новому світлі, гарантуючи рівномірне та приємне освітлення внутрішнього простору без відблисків. Світлодіодні лампи споживають значно менше енергії, ніж інші елементи освітлення, що традиційно використовуються у холодильниках, та мають значно довший термін служби.

Професійний механізм полегшеного зачинення дверцят дозволить зачинити дверцята холодильника тихо та плавно, а при невеликому куті відчинення зачинить їх автоматично. А високоякісні пласкі завіси гарантують надійне кріплення дверцят до корпусу приладу. Високе значення припустимого навантаження та значний кут відчинення роблять цю деталь оснащення невід'ємною передумовою максимального комфорту у користуванні приладом.

Сенсори **FreshSence** контролюють поточний рівень тепла наколишнього середовища та відповідно до цього налаштовують температуру охолодження та заморожування.

Зона збереження свіжості **VitaFresh** дозволить зберегти свіжість, користь та смак Ваших продуктів втричі довше.

Система **EasyLift**
Скляні полички EasyLift легко регулюються за висотою на відстань до 6 сантиметрів навіть у завантаженому стані. Ще більше можливостей для раціоналізації внутрішнього простору пропонують полички EasyLift на дверцятах приладів, на яких користувач може розмістити пляшки будь-якого розміру.

Повністю висувні скляні полички
Скляні полички з можливістю повного висування сприяють оптимальній оглядовості та роблять користування приладом ще зручнішим.

Ви і не знали, що продукти можуть так довго зберігатися!

З технологією VitaFresh Ваші продукти залишатимуться свіжими втричі довше завдяки двом зонам з температурою близько 0°C, але з різними режимами вологості повітря для різних видів продуктів харчування – відділення «вологого» холоду та відділення «сухого» холоду.

VitaFresh

Тепер фрукти та овочі довго залишаються свіжими не лише на грядці, а й у Вашому холодильнику, оскільки для цього створені оптимальні режими зберігання у зоні свіжості VitaFresh. Зона свіжості 3 окремі прозорі висувні контейнери, що мають індивідуальний контур охолодження та оснащені телескопічними рейками. Зона VitaFresh має два відділення з різними режимами вологості повітря для різних видів продуктів – відділення «вологого» холоду та відділення «сухого» холоду.

Ваші переваги з VitaFresh.
Продукти харчування залишатимуться свіжими втричі довше завдяки температурному режиму близько 0°C. Що свіжішими вони були під час придбання, то довше вони зберігатимуться у зоні VitaFresh. Вітаміни та поживні речовини продуктів довше зберігатимуться у первісному стані. Індивідуальні та оптимальні умови зберігання залежно від виду продукту гарантують значно довше збереження вітамінів та поживних речовин.

Свіжі запахи та аромати
Завдяки зберіганню продуктів в окремих контейнерах та боксах мінімізується можливість небажаного перенесення та змішування запахів.

Економить час та «походи» до супермаркету.
Щоб завжди мати свіжі продукти у холодильнику, достатньо поповнювати запаси харчів один раз на тиждень. Економте час, адже Ви можете витратити його на реалізацію Ваших кулінарних фантазій.

Турбота про Ваш гаманець.
Завдяки технології VitaFresh Ви значно рідше будете вимушені викидати зіпсовані харчі, адже з VitaFresh Ваші запаси псуватимуться набагато повільніше.

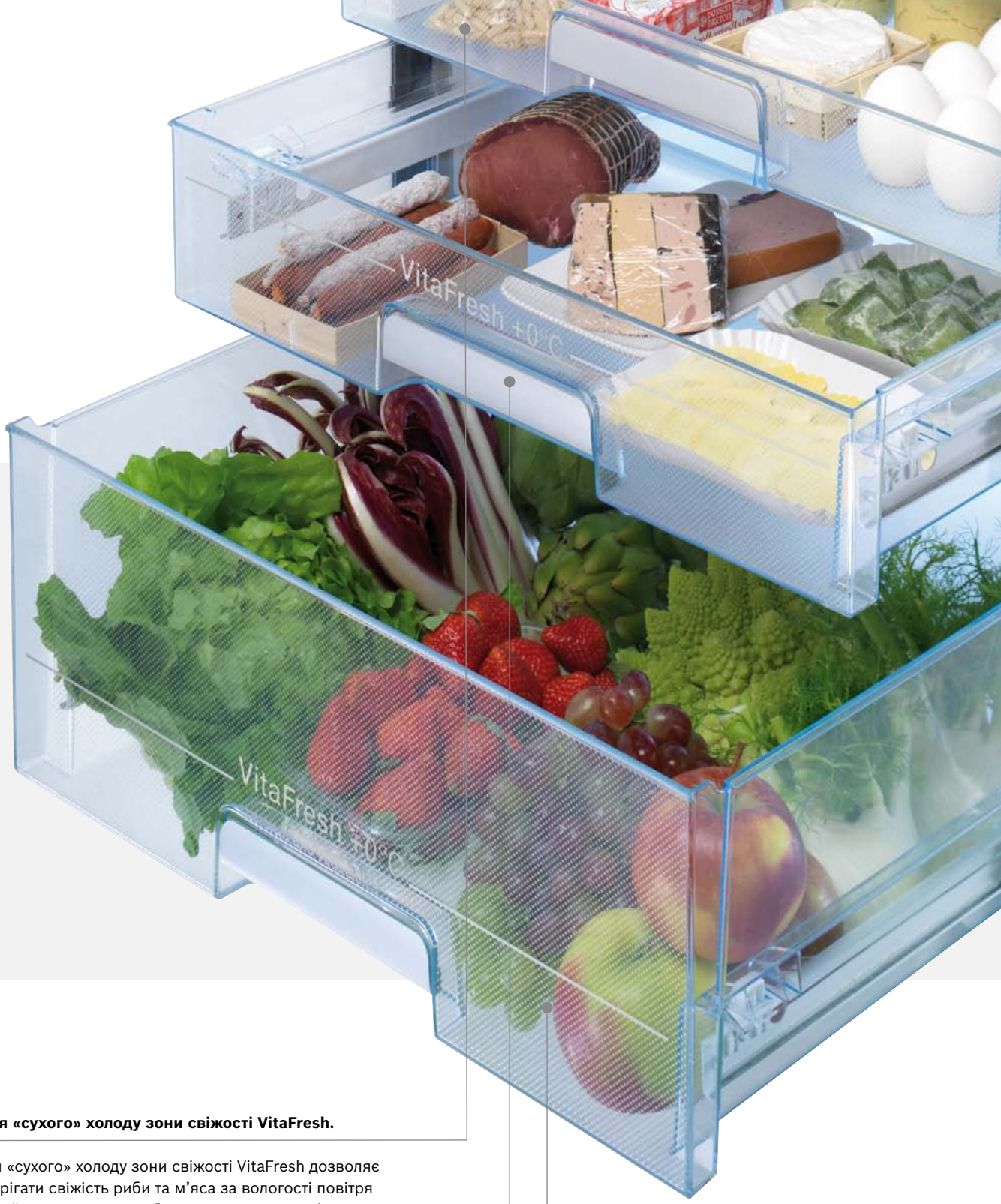

Відділення «сухого» холоду зони свіжості VitaFresh.

Відділення «сухого» холоду зони свіжості VitaFresh дозволяє довше зберігати свіжість риби та м’яса за вологості повітря до 50%. У цій зоні Ви можете зберігати, наприклад, форель.

Відділення «вологого» холоду зони свіжості VitaFresh.

У відділенні «вологого» холоду зони свіжості VitaFresh, де вологість повітря становить до 90%, значно довше зберігаються чутливі овочі та фрукти. Наприклад, ця зона є ідеальною для зберігання полуниці.

По-справжньому сучасний холодильник збуджує Ваш апетит свіжими і смачними продуктами

Сам же – на жорсткій дієті! Адже споживання електроенергії має бути мінімальним. Відтепер слово «холодильник» асоціюватиметься у Вас лише зі смачними салатами, соковитими овочами та прохолодними напоями. Адже про енергоефективність, комфорт та безпеку у користуванні ми вже потурбувалися.

Знак «Green Technology inside»
Цим знаком ми маркуємо прилади, які, завдяки провідним технологіям, надзвичайно економно споживають електроенергію, воду та інші природні ресурси, демонструючи при цьому високий рівень ефективності. Як і вся продукція від Bosch, такі вироби виготовляються із урахуванням особливих екологічних критеріїв.

«Зелені факти»
Прилади для охолодження та заморожування продуктів працюють 24 години на добу, 365 днів на рік – і так багато років поспіль. Саме на них припадає 29% всієї електроенергії, що споживається в окремому домогосподарстві. Відповідно, вони мають великий потенціал для вдосконалення показників споживання електроенергії. Це питання особливо актуальне для сьогодення, оскільки ціни на електроенергію постійно зростають. Але й у цій царині прилади для охолодження та заморожування продуктів від Bosch показують себе з найкращої сторони: прилади з класом енергоспоживання A+++ на 60%, а з класом A++ – на 40% економніші, ніж граничні показники енергоспоживання A класу.

Економія електроенергії

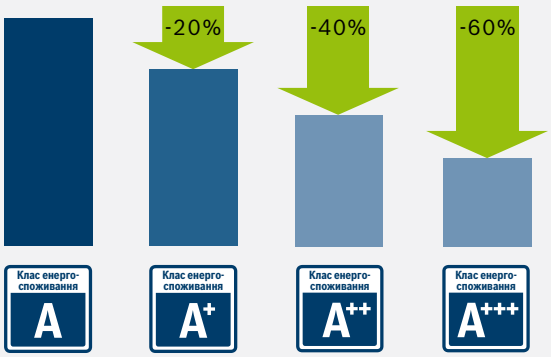

Клімат-класи
Всі виробники охолоджувальної техніки виробляють охолоджувальні прилади різних клімат-класів, адже вони повинні якнайкраще відповідати кліматичним умовам конкретної країни чи ринку, для якого ці прилади виробляються. Відомо, що зовнішні температури мають суттєвий вплив, як на роботу охолоджувального приладу, так і на матеріали, що використовуються під час його виробництва. Різниця може полягати у типах ізоляційних матеріалів, вентиляторів чи компресорів, що використовуються, їх потужності, які обираються залежно від температурних умов зовнішнього середовища, в якому буде використовуватись прилад, притаманні тому чи іншому регіонові.
Клімат-клас SN відповідає субпомірному клімату, амплітуда коливань температури зовнішнього середовища 10°C-32°C.
Клімат-клас N відповідає помірному клімату, амплітуда коливань температури зовнішнього середовища 16°C-32°C.
Клімат-клас ST відповідає субтропічному клімату, амплітуда коливань температури зовнішнього середовища 18°C-38°C.
Клімат-клас T відповідає тропічному клімату, амплітуда коливань температури зовнішнього середовища 18°C-43°C.
Дуже важливо обирати прилад, клімат-клас якого відповідає кліматичним умовам Вашого регіону. Наприклад, використання приладів клімат-класів SN та N у регіоні з субтропічним кліматом буде негативно відображатись на ньому та сприятиме скороченню терміну його використання. Компресори, встановлені на такому приладі, швидко зносяться, оскільки працюватимуть інтенсивніше, ніж це розраховано, щоб підтримувати низькі температури всередині приладу. А прилади клімат-класів ST та T непридатні для помірних та північних широт, бо мають більші зони випаровування та інші типи компресорів та вентиляторів, розраховані для жарких кліматичних умов.

Система безпеки користування приладом
Прилади від Bosch оснащені різноманітними функціями попередження про несправності або критичне підвищення температури у приладі. Залежно від моделі Ваш прилад може бути оснащено:
1) індикатором, що вмикається в момент критичного підвищення температури або в разі несправності та світиться червоним кольором;
2) акустичним сигналом попередження про несправності;
3) в моделях з дисплеями – цифровою індикацією підвищеної температури;
4) індикацією відсутності напруги в мережі;
5) акустичним сигналом відчинених дверцят.
У будь-якому випадку Ви не залишитесь непоінформованими про можливі несправності.

Відтепер слово «лід» викликатиме у Вас тільки приємні асоціації

Завдяки технології NoFrost Вас більше ніколи не буде дратувати вигляд льоду, що утворився на стінках морозильної камери. Відсутність льоду гарантує зниження рівня енергоспоживання, оскільки в цьому випадку не зменшується потужність охолодження, і Ваш холодильник, відповідно, працюватиме надзвичайно ефективно.

Система NoFrost
Відомо, що паморозь та намерзання у морозильній камері утворюється внаслідок неминучого надходження до неї теплого повітря з приміщення. У холодильниках з системою NoFrost таке вологе повітря за допомогою вентилятора «витягується» та подається до випаровувача. Там воно охолоджується, волога конденсується, осідає у вигляді інею на стінці випаровувача та систематично тане. Тала вода стікає через стічний жолоб назовні в піддон через компресор, звідки і випаровується. Холодне та вже сухе повітря подається назад у морозильну камеру та рівномірно розподіляється в ній знову ж таки за допомогою вентилятора. У такий спосіб з повітря, що циркулює у морозильній камері, видаляється зайва волога, а отже, у самій камері не відбувається намерзання.

Холодильники

Технології та їхні переваги

Оснащення	Переваги
Два окремі контури охолодження	Використання двох незалежних контурів охолодження дає можливість запобігти небажаному перенесенню запахів з холодильної до морозильної камери. До того ж, таке технологічне рішення дозволяє зберегти рівень вологості у холодильній камері на вищому рівні, що сприяє подовженню терміну збереження завантажених продуктів. На додачу користувачеві пропонується можливість заощадити ще більше енергії, адже рівень температури в обох відділеннях регулюється окремо.
Контейнер для заморожених продуктів BigBox	Цей надзвичайно місткий контейнер заввишки до 29 см дозволяє зручно зберігати такі об'ємні продукти, як торти, цілі індик чи гуска.
Клас енергоспоживання	Клас енергоспоживання інформує користувача про те, наскільки заощадливим може бути прилад. Особливо слід звернути увагу на відмінності у рамках класу енергоспоживання A: прилади Bosch у класі A++ споживають на 40%, у класі A+ - на 20% менше енергії за показники класу A.
Зона свіжості VitaFresh	Технологія VitaFresh підтримує оптимальний рівень температури та вологості у відповідному відділенні, завдяки чому Ваші продукти залишатимуться свіжими значно довше. Тож тепер, щоб отримати найсвіжіші огірки чи листя салату, не потрібно облаштовувати власний город, – Ви можете дістати їх безпосередньо з холодильника. Відділення «сухого» холоду зони свіжості пропонує ідеальні умови для зберігання риби, м'яса, сиру та ковбасних виробів; відділення «вологого» холоду – для зберігання овочів та фруктів. Ще більш значному уповільненню втрати свіжості продуктів сприяє рівень температури близько 0 °C.
Роздільне регулювання рівня температури	Технологія роздільного електронного регулювання рівня температури дозволяє обирати рівень температури для морозильної та холодильної камери окремо. Таким чином, завдяки використанню незалежного контуру охолодження та зручній системі управління користувач може встановити рівень температури у морозильній камері на власний розсуд.
Технологія HydroFresh	Відділення HydroFresh дозволяє зберегти свіжість Ваших овочів та фруктів вдвічі довше завдяки можливості регулювання рівня вологості залежно від типу та кількості завантажених продуктів за допомогою пересувного регулятора та підтриманню обраного налаштування. Хвилясте дно цього відділення запобігає утворенню конденсату, який може зашкодити свіжості продуктів. Такі технологічні хитрощі дозволять зберегти смак, користь, консистенцію Ваших фруктів та овочів значно довше.
SuperSilence Plus	Вирізняються надзвичайно низьким рівнем шуму під час роботи.

Оснащення	Переваги
Клімат-клас	Клімат-клас визначає допустимий діапазон температур у приміщенні (згідно нормі DIN EN ISO 15502): SN (субпомірний клімат): від +10 °C до +32 °C N (помірний клімат): від +16 °C до +32 °C ST (субтропічний клімат): від +18 °C до +38 °C T (тропічний клімат): від +18 °C до +43 °C
Світлодіодне освітлення	Холодильників дозволить користувачеві побачити наші прилади у зовсім новому світлі, гарантуючи рівномірне та приємне освітлення внутрішнього простору без відблисків. Світлодіодні лампи споживають значно менше енергії, ніж інші елементи освітлення, що традиційно використовуються у холодильниках, та мають значно довший термін служби.
Технологія LowFrost	Технологія LowFrost дозволяє заощадити Ваші час та зусилля, зменшуючи кількість намерзань, що утворюються у приладі. Холодильники з морозильною камерою серії SmartCool, оснащені цією технологією, демонструють значно стабільніші показники споживання енергії, а розморожувати їх потрібно значно рідше. Та й сам процес розморожування став значно простішим: для його виконання потрібно лише відкрити відповідний клапан у цоколі приладу (лише у моделях KGV... та KGE...).
Технологія NoFrost	Прилади, оснащені технологією NoFrost, не потребують розморожування морозильної камери. Система запобігає конденсуванню вологи на продуктах та стінках приладу, збираючи конденсат у окреме відділення, де він випаровується. Це дозволяє майже повністю запобігти утворенню намерзань у морозильній камері, що не лише захистить Ваші продукти, а й забезпечить незмінно низький рівень споживання енергії.
Полички SafetyGlass	Ці надзвичайно надійні та зручні полички виконані з міцного та легкого у чищенні скла. Обрамлення з пластику утримує розлиті продукти, гарантуючи ще більше комфорту у експлуатації та чищенні приладу.
Функція швидкого заморожування SuperFreezing	Функція швидкого заморожування дозволяє швидко та надійно заморозити свіжі продукти та захистити вже заморожені продукти від танення завдяки тимчасовому зниженню рівня температури до -30 °C. Прилад відключає цю функцію через 2,5 доби після активації та автоматично переходить у звичайний режим роботи.
Функція швидкого охолодження SuperCooling	Якщо функцію швидкого охолодження активовано, свіжі продукти охолоджуються значно швидше, а вже завантажені продукти не нагріваються. Користувачеві потрібно лише натиснути відповідну кнопку, і показник температури опуститься до мінімального рівня: - 2 °C. Щоб запобігти нераціональному споживанню електроенергії, прилад автоматично відключає цю функцію через приблизно 6 годин роботи.
Пласкі завіси	Високоякісні пласкі завіси гарантують надійне кріплення дверцят до корпусу приладу. Високе значення припустимого навантаження та значний кут відчинення роблять цю деталь оснащення невід'ємною передумовою максимального комфорту у користуванні приладом.

HydroFresh
BOSCH
BigBox

Вбудовувані холодильники з нижньою морозильною камерою

KIV 38X20

ДИЗАЙН ПРИЛАДУ
- Яскраве освітлення холодильної камери
- Сучасний дизайн з металевими аплікаціями в інтер'єрі

КОМФОРТ ТА БЕЗПЕКА У КОРИСТУВАННІ
- Клас енергоспоживання: A+
- Механічне регулювання температури
- Яскраве освітлення в холодильній камері

ХОЛОДИЛЬНА КАМЕРА
- Об'єм холодильної камери НЕТТО: 217 л
- Автоматичне розморожування у холодильній камері
- Кількість поличок з загартованого скла - 5, з яких 4 переставляються за висотою
- Підвісний рухомий контейнер для делікатесів, 1 прозорий контейнер для овочів та фруктів з хвилястим дном
- Кількість дверних поличок - 5, з них нижня - глибока
- Підвісна металева хромована решітка для пляшок
- Кількість лотків для яєць - 1

МОРОЗИЛЬНА КАМЕРА
- Об'єм морозильної камери НЕТТО: 59 л
- Три прозорих висувних бокси для заморожування
- Ванночка для приготування кубиків льоду
- Календар заморожування

ТЕХНІЧНА ІНФОРМАЦІЯ
- Загальний об'єм НЕТТО: 276 л
- Кількість компресорів - 1
- Повністю інтегровуваний прилад: тип кріплення дверцят до меблевого фронту - ковзаючий
- Навішування дверцят: правосторонні, з можливістю перенавішування
- Здатність заморожування за 24 год.: 3 кг
- Підтримання низької температури в разі вимкнення електропостачання: 13 год.
- Клімат-клас: ST

Розміри приладу (ВхШхГ): 177x54x55 см
Розміри ніші для вбудовування (ВхШхГ): 177.5x56.2x55 см

KIV 86VF30

ДИЗАЙН ПРИЛАДУ
- Яскраве освітлення холодильної камери
- Сучасний дизайн з металевими аплікаціями в інтер'єрі

КОМФОРТ ТА БЕЗПЕКА У КОРИСТУВАННІ
- Клас енергоспоживання: A++
- Електронне регулювання температури зі світлодіодною індикацією
- Технологія FreshSense - утримування сталої температури завдяки розумним сенсорам
- Кількість незалежних контурів охолодження - 1
- Функція швидкого заморожування SuperFreezing з автоматичним вимкненням

ХОЛОДИЛЬНА КАМЕРА
- Корисний об'єм холодильної камери: 191 л
- Кількість поличок з загартованого скла: 4, в тому числі 3, що регулюються за висотою
- Кількість дверних поличок - 4

ЗОНА СВІЖОСТІ
- 1 прозорий контейнер для овочів та фруктів з регулюванням рівня вологості та хвилястим дном

МОРОЗИЛЬНА КАМЕРА
- Корисний об'єм морозильної камери: 76 л
- Здатність заморожування за 24 год.: 3.5 кг
- Утримання низької температури у випадку відключення електропостачання впродовж 24 год.
- Система Vario Zone - оптимізація внутрішнього простору морозильного відділення завдяки скляним поличкам, що легко виймаються
- 3 прозорих висувних бокси для заморожування, з них 1 Big Box
- Календар заморожування

ТЕХНІЧНА ІНФОРМАЦІЯ
- Навішування дверцят: правосторонні, з можливістю перенавішування
- Споживання електроенергії: 231 кВт/рік
- Загальний корисний об'єм: 267 л
- Рівень шуму: 38 дБ
- Клімат-клас: SN-T

Розміри приладу (ВхШхГ): 177x54x54 см
Розміри ніші для вбудовування (ВхШхГ): 177.5x56x55 см

Вбудовувані холодильники з нижньою морозильною камерою

KIS 86AF30

КОМФОРТ ТА БЕЗПЕКА У КОРИСТУВАННІ

- Клас ефективності енергоспоживання: A++
- Роздільне електронне регулювання температури в холодильній та морозильній камерах за допомогою сенсорної панелі управління
- Технологія FreshSense - утримування сталої температури завдяки розумним сенсорам
- Система активного попередження про несправності та критичне підвищення температури з допомогою акустичного сигналу та електронної індикації, функція попередження про помилку у пам'яті приладу
- Спеціальні режими роботи приладу та спеціальні функції для вибору на дисплеї: режим «Відпустка»
- Сучасний дизайн з металевими аплікаціями в інтер'єрі, яскраве світлодіодне освітлення

ХОЛОДИЛЬНА КАМЕРА

- Об'єм холодильної камери НЕТТО: 191 л
- Контейнери HydroFresh з регулюванням рівня вологості, що дозволяє зберігати овочі та фрукти свіжішими вдвічі довше
- Кількість поличок з загартованого скла - 5, з яких 4 переставляються за висотою
- Поличка Vario Shelf - оптимальна ергономіка внутрішнього простору Вашого приладу
- Функція швидкого охолодження Super Cooling
- Кількість дверних поличок - 5, з яких 1 - поличка для масла та сиру
- Кількість лотків для яєць - 2

МОРОЗИЛЬНА КАМЕРА

- Технологія Low Frost дозволяє уникнути намерзань льоду та значно рідше розморожувати прилад
- Об'єм морозильної камери НЕТТО: 74 л
- Функція швидкого заморожування Super Freezing з можливістю автоматичного вимкнення
- Технологія Vario Zone - більше місця в морозильному відділенні завдяки скляним поличкам, що легко виймаються
- Три прозорих висувних бокси для заморожування, з них 1 великий бокс
- Ванночка для приготування кубиків льоду, два акумулятори холоду
- Календар заморожування

ТЕХНІЧНА ІНФОРМАЦІЯ

- Загальний об'єм НЕТТО: 265 л
- Кількість незалежних контурів охолодження - 2
- Тип кріплення дверцят до меблевого фронту - фіксований
- Здатність заморожування за 24 год.: 7 кг
- Споживання електроенергії: 219 кВт/рік
- Навішування дверцят: правосторонні, з можливістю перенавішування
- Підтримання низької температури в разі вимкнення електропостачання: 32 год.
- Клімат-клас: SN-ST

Розміри приладу (ВхШхГ):	**177x56x55 см**
Розміри ніші для вбудовування (ВхШхГ):	**177.5x56x55 см**

KIS 87AF30

КОМФОРТ ТА БЕЗПЕКА У КОРИСТУВАННІ

- Клас ефективності енергоспоживання: A++
- Роздільне електронне регулювання температури в холодильній та морозильній камерах за допомогою сенсорної панелі управління
- Технологія FreshSense - утримування сталої температури завдяки розумним сенсорам
- Система активного попередження про несправності та критичне підвищення температури з допомогою акустичного сигналу та електронної індикації, функція попередження про помилку у пам'яті приладу
- Спеціальні режими роботи приладу та спеціальні функції для вибору на дисплеї: режим «Відпустка»
- Сучасний дизайн з металевими аплікаціями в інтер'єрі, яскраве світлодіодне освітлення

ХОЛОДИЛЬНА КАМЕРА

- Об'єм холодильної камери НЕТТО: 209 л
- Контейнери HydroFresh з регулюванням рівня вологості, що дозволяє зберігати овочі та фрукти свіжішими вдвічі довше
- Кількість поличок з загартованого скла - 5, з яких 4 переставляються за висотою
- Поличка Vario Shelf - оптимальна ергономіка внутрішнього простору Вашого приладу
- Функція швидкого охолодження Super Cooling
- Кількість дверних поличок - 6, з яких 1 - поличка для масла та сиру
- Кількість лотків для яєць - 2

МОРОЗИЛЬНА КАМЕРА

- Технологія Low Frost дозволяє уникнути намерзань льоду та значно рідше розморожувати прилад
- Об'єм морозильної камери НЕТТО: 61 л
- Функція швидкого заморожування Super Freezing з можливістю автоматичного вимкнення
- Технологія Vario Zone - більше місця в морозильному відділенні завдяки скляним поличкам, що легко виймаються
- Два прозорих висувних бокси для заморожування, з них 1 великий бокс
- Ванночка для приготування кубиків льоду, два акумулятори холоду
- Календар заморожування

ТЕХНІЧНА ІНФОРМАЦІЯ

- Загальний об'єм НЕТТО: 270 л
- Кількість незалежних контурів охолодження - 2
- Тип кріплення дверцят до меблевого фронту - фіксований
- Здатність заморожування за 24 год.: 7 кг
- Споживання електроенергії: 226 кВт/рік
- Навішування дверцят: правосторонні, з можливістю перенавішування
- Підтримання низької температури в разі вимкнення електропостачання: 26 год.
- Клімат-клас: SN-T

Розміри приладу (ВхШхГ):	**177x56x55 см**
Розміри ніші для вбудовування (ВхШхГ):	**177.5x56x55 см**

Вбудовуваний холодильник з нижньою морозильною камерою

з технологією noFrost

KIN 86AD30

КОМФОРТ ТА БЕЗПЕКА У КОРИСТУВАННІ

- Клас ефективності енергоспоживання: A++
- Роздільне електронне регулювання температури в холодильній та морозильній камерах за допомогою сенсорної панелі управління
- Технологія FreshSense - утримування сталої температури завдяки розумним сенсорам
- Система активного попередження про несправності та критичне підвищення температури з допомогою акустичного сигналу та електронної індикації, функція попередження про помилку у пам'яті приладу
- Спеціальні режими роботи приладу та спеціальні функції для вибору на дисплеї: режим «Відпустка»
- Сучасний дизайн з металевими аплікаціями в інтер'єрі, яскраве світлодіодне освітлення

ХОЛОДИЛЬНА КАМЕРА

- Об'єм холодильної камери НЕТТО: 188 л
- Функція швидкого охолодження Super Cooling
- Кількість поличок з загартованого скла - 5, з яких 4 переставляються за висотою
- Поличка Vario Shelf – оптимальна ергономіка внутрішнього простору Вашого приладу
- Контейнери HydroFresh з регулюванням рівня вологості, що дозволяє зберігати овочі та фрукти свіжішими вдвічі довше
- Кількість дверних поличок - 5, з яких 1 - поличка для масла та сиру
- Кількість лотків для яєць - 2

МОРОЗИЛЬНА КАМЕРА

- Технологія NoFrost
- Об'єм морозильної камери НЕТТО: 67 л
- Функція швидкого заморожування Super Freezing з можливістю автоматичного вимкнення
- Три прозорих висувних бокси для заморожування, з них 1 великий бокс
- Ванночка для приготування кубиків льоду
- Календар заморожування

ТЕХНІЧНА ІНФОРМАЦІЯ

- Загальний об'єм НЕТТО: 255 л
- Кількість незалежних контурів охолодження - 2
- Повністю інтегровуваний прилад, тип кріплення дверцят до меблевого фронту - фіксований, пласкі шарніри з механізмом плавного зачинення дверцят Soft Close
- Здатність заморожування за 24 год.: 8 кг
- Споживання електроенергії: 223 кВт/рік
- Навішування дверцят: правосторонні, з можливістю перенавішування
- Підтримання низької температури в разі вимкнення електропостачання: 13 год.
- Клімат-клас: SN-ST

Розміри приладу (ВхШхГ):	**177x56x55 см**
Розміри ніші для вбудовування (ВхШхГ):	**177.5x56x55 см**

Вбудовувані холодильна та морозильна шафи

з технологією VitaFresh та noFrost
преміальний модельний ряд CoolProfessional

KIF 42P60
Вбудовувана холодильна шафа з технологією VitaFresh

КОМФОРТ ТА БЕЗПЕКА У КОРИСТУВАННІ
- Клас ефективності енергоспоживання: A++
- Електронне регулювання температури за допомогою сенсорної панелі управління
- Акустичний сигнал відчинених дверцят та попередження про несправності
- Система активного охолодження з допомогою інтегрованого вентилятора
- Фільтр очищення повітря AirFreshfilter
- Сучасний дизайн з металевими аплікаціями в інтер'єрі, яскраве світлодіодне освітлення

ХОЛОДИЛЬНА КАМЕРА
- Об'єм холодильної камери 225 літр
- Кількість поличок з загартованого скла - 7, з них 3 - переставляються за висотою, 1 поличка EasyLift з можливістю легкого пересування за висотою та 2 полички з можливістю повного висування
- Кількість контейнерів на телескопічних напрямних з можливістю повного висування - 2
- Функція швидкого охолодження Super Cooling з можливістю автоматичного вимкнення
- Кількість дверних поличок - 4, з яких 1 екстра-глибока з розділювачем та 3 полички EasyLift з можливістю легкого пересування за висотою
- Відділення для вершкового масла та сиру з кришкою

Зона свіжості VITA FRESH
- Зона свіжості VitaFresh з температурою, близькою до 0° C загальним об'ємом 77 л
- 2 відділення сухого холоду об'єм 53 л на телескопічних напрямних з можливістю повного висування та з хвилястим дном
- Відділення вологого холоду об'ємом 25 л з хвилястим дном на телескопічних рейках з можливістю повного висування

ТЕХНІЧНА ІНФОРМАЦІЯ
- Загальний об'єм НЕТТО: 302 л
- Кількість компресорів - 1, кількість незалежних контурів охолодження - 2
- Повністю інтегровуваний прилад, тип кріплення дверцят до меблевого фронту - фіксований, пласкі шарніри з механізмом плавного зачинення дверцят Soft Close
- Споживання електроенергії: 133 кВт/рік
- Навішування дверцят: правосторонні, з можливістю перенавішування
- Вентиляція через цоколь
- Клімат-клас: SN-T

Розміри приладу (ВхШхГ):	**177x56x55 см**
Розміри ніші для вбудовування (ВхШхГ):	**177.5x56x55 см**

GIN 38P60
Вбудовувана морозильна шафа з технологією noFrost

КОМФОРТ ТА БЕЗПЕКА У КОРИСТУВАННІ
- Технологія NoFrost
- Клас ефективності енергоспоживання: A++
- Електронне регулювання температури за допомогою сенсорної панелі управління
- Система активного попередження про несправності, критичне підвищення температури та відчинені дверцята
- Сучасний дизайн з металевими аплікаціями в інтер'єрі, яскраве світлодіодне освітлення

МОРОЗИЛЬНА КАМЕРА
- Об'єм морозильної камери НЕТТО: 212 л
- Функція швидкого заморожування Super Freezing з можливістю автоматичного вимкнення
- Два відділення швидкого заморожування з прозорими відкидними дверцятами
- Кількість прозорих висувних боксів для заморожування - 5, з яких 1 - великий бокс
- Кількість поличок з загартованого скла, що знаходяться між боксами для заморожування та легко виймаються - 6
- Ванночка для приготування кубиків льоду, два акумулятори холоду
- Календар заморожування

ТЕХНІЧНА ІНФОРМАЦІЯ
- Загальний об'єм НЕТТО: 212 л
- Кількість компресорів - 1, кількість незалежних контурів охолодження - 1
- Повністю інтегровуваний прилад, тип кріплення дверцят до меблевого фронту - фіксований, пласкі шарніри з механізмом плавного зачинення дверцят Soft Close
- Здатність заморожування за 24 год.: 25 кг
- Споживання електроенергії: 244 кВт/рік
- Підтримання низької температури в разі вимкнення електропостачання: 11 год.
- Навішування дверцят: лівостороннє, з можливістю перенавішування
- Вентиляція через цоколь
- Клімат-клас: SN-T

Розміри приладу (ВхШхГ):	**177x56x55 см**
Розміри ніші для вбудовування (ВхШхГ):	**177.5x56x55 см**

Холодильна та морозильна шафи для вбудовування під стільницю

Холодильна шафа для вбудовування під стільницю

KUR 15A65

КОМФОРТ ТА БЕЗПЕКА У КОРИСТУВАННІ
- Клас ефективності енергоспоживання: A++
- Механічне регулювання температури
- Сучасний дизайн з металевими аплікаціями в інтер'єрі

ХОЛОДИЛЬНА КАМЕРА
- Об'єм холодильної камери НЕТТО: 137 л
- Автоматичне розморожування у холодильній камері
- Кількість поличок з загартованого скла - 3, з яких 2 переставляються за висотою
- Прозорий контейнер для овочів та фруктів
- Кількість дверних поличок - 3, з них нижня - глибока
- Кількість лотків для яєць - 1
- Яскраве освітлення в холодильній камері

ТЕХНІЧНА ІНФОРМАЦІЯ
- Загальний об'єм НЕТТО: 137 л
- Кількість компресорів - 1
- Тип кріплення дверцят до меблевого фронту - фіксований; повністю інтегровуваний прилад, пласкі завіси
- Передні ніжки регулюються за висотою
- Навішування дверцят: правосторонні, з можливістю перенавішування
- Вентиляція цоколя, необрізна «підгонка» під рівень меблів
- Клімат-клас: SN-ST

Розміри приладу (ВхШхГ):	**82x60x55 см**
Розміри ніші для вбудовування (ВхШхГ):	**82x60x55 см**

Морозильна шафа для вбудовування під стільницю

GUD 15A55

КОМФОРТ ТА БЕЗПЕКА У КОРИСТУВАННІ
- Клас ефективності енергоспоживання: A+
- Механічне регулювання температури
- Система візуального та акустичного попередження про несправності в роботі приладу

МОРОЗИЛЬНА КАМЕРА
- Об'єм морозильної камери НЕТТО: 98 л
- Функція швидкого заморожування Super Freezing
- Здатність заморожування за 24 год.: 12 кг
- Підтримання низької температури в разі вимкнення електропостачання: 23 год.
- Три прозорих висувних бокси для заморожування
- Ванночка для приготування кубиків льоду, два акумулятори холоду
- Календар заморожування

ТЕХНІЧНА ІНФОРМАЦІЯ
- Загальний об'єм НЕТТО: 98 л
- Кількість компресорів - 1
- Тип кріплення дверцят до меблевого фронту - фіксований; повністю інтегровуваний прилад, пласкі завіси
- Передні ніжки регулюються за висотою
- Навішування дверцят: правосторонні, з можливістю перенавішування
- Вентиляція цоколя, необрізна «підгонка» під рівень меблів
- Клімат-клас: SN-ST

Розміри приладу (ВхШхГ):	**82x60x55 см**
Розміри ніші для вбудовування (ВхШхГ):	**82x60x55 см**

Вбудовувана пральна машина

Серія | 8

WIW28540EU
Колір корпусу – білий
Колір рамки дверцят – білий

КОМФОРТ ТА БЕЗПЕКА КОРИСТУВАННЯ
- Завантаження: 1-8 кг
- Клас ефективності енергоспоживання: A+++
- Барабан ексклюзивної конструкції VarioDrum
- Кількість обертів віджимання за хвилину: 1400 - 400 об./хв.
- Електронний контроль виконання усіх програм прання, рівня температури та обраних додаткових опцій
- Програмування часу завершення прання (відтермінування на 1-24 год)
- Функція дозавантаження білизни: можливіть дозавантажити білизну навіть після запуску програми
- Система захисту від протікання води AquaStop

ТЕХНОЛОГІЧНЕ ОСНАЩЕННЯ
- Великий світлодіодний дисплей для індикації ходу програми, обраних додаткових опцій, рівня температури, кількості обертів віджимання, залишкового часу прання, відтермінування старту прання на 1 - 24 год та рекомендацій щодо завантаження
- Барабан VarioDrum: можливість інтенсивного та дбайливого прання водночас
- Інноваційний безщітковий двигун нового покоління EcoSilence Drive: тихий, потужний, довговічний
- Технологія VarioPerfect: опції для збереження електроенергії чи часу з незмінно найкращим результатом прання
- Спеціальні програми прання: Пухові вироби, Джинси/Темні тканини, Сорочки/Блузи, Спортивний одяг, Швидке прання/Змішані тканини, Протиалергійна, Супер 30'/15', Нічне прання, Очищення барабана, Тонкі тканини/Шовк
- Сенсорні кнопки TouchControl на панелі управління: Старт/Пауза з можливістю дозавантаження, Вибір кількості обертів віджимання/утримання води після останнього ополіскування
- TimeLight: чітка проекція на підлозі статусу програми та часу завершення прання
- Технологія дбайливого споживання води ActiveWater ™Plus
- Спеціальна програма для очищення барабана з автоматичним нагадуванням про необхідність виконання
- Автоматична оптимізація споживання води та електроенергії в залежності від завантаження
- Автоматичне розпізнавання піни у воді та запуск додаткового ополіскування
- Контроль дисбалансу

ТЕХНІЧНА ІНФОРМАЦІЯ
- Об'єм барабана: 65 л
- Діаметр отвору завантажувального люка: 32 см, кут відчинення дверцят: 130°
- Змінне навішування дверцят
- Металевий гак замка дверцят завантажувального люка
- Регулювання висоти цоколя: 15 см
- Регулювання ширини цоколя: 6.5 см
- Рівень шуму під час прання: 41 дБ
- Рівень шуму під час віджимання: 67 дБ

Розміри приладу (ВхШхГ): 81.8x59.6x57.4 см

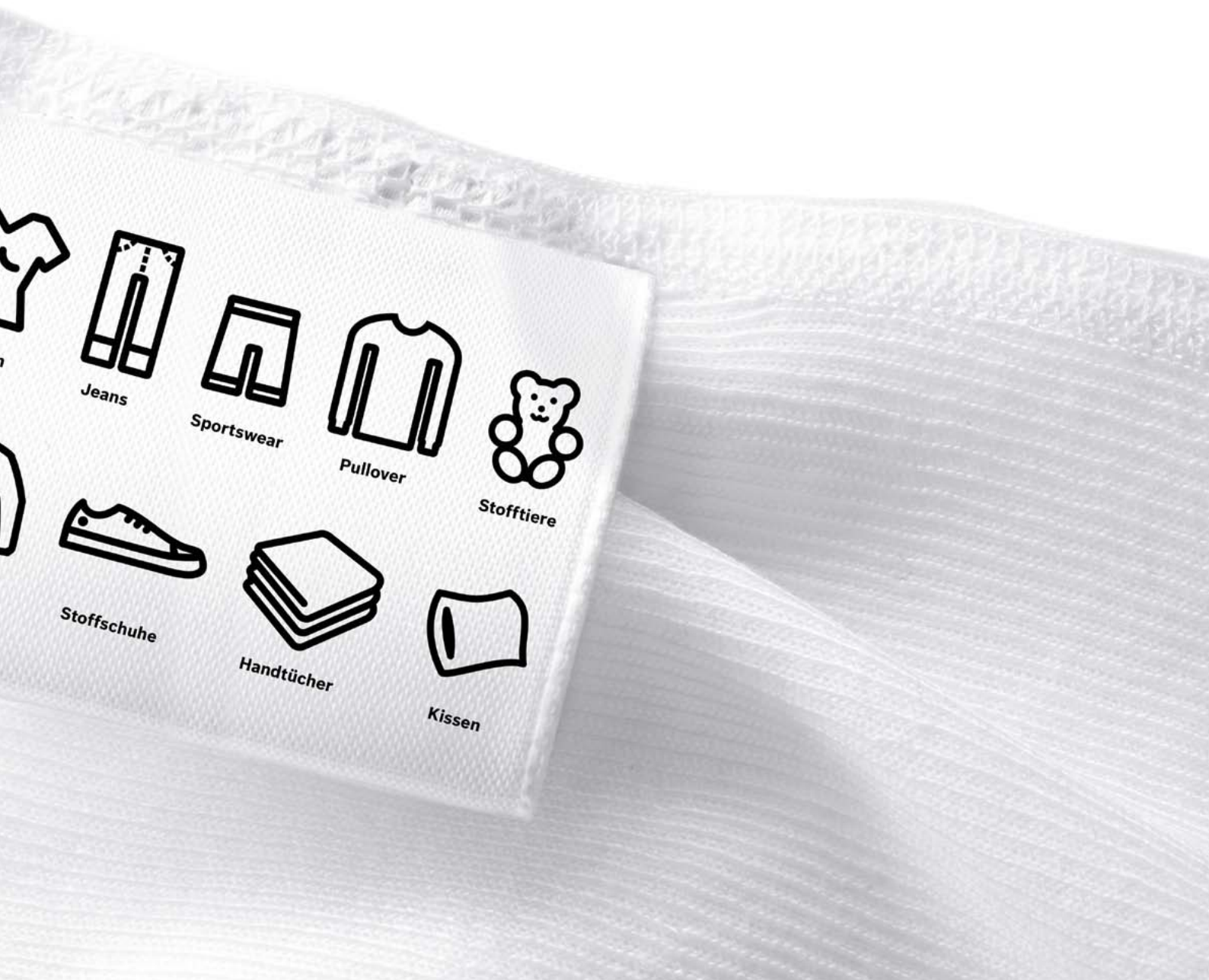
Jeans
Sportswear
Pullover
Stofftiere
Stoffschuhe
Handtücher
Kissen

Схеми вбудовування духових шаф

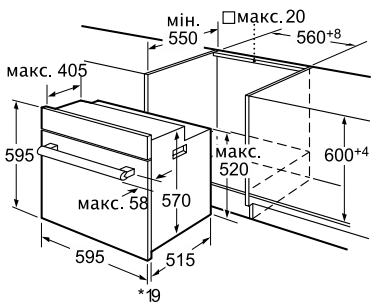

* З металевим фронтом 20 мм

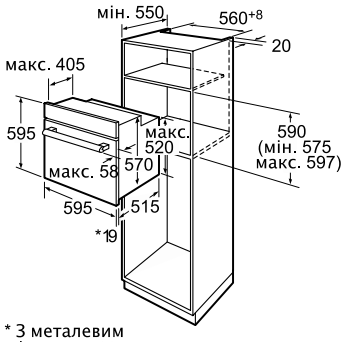

* З металевим фронтом 20 мм

Розміри в мм

HBA 43T350
HBA 43T360

HBA 23RN61
HBA 23BN61

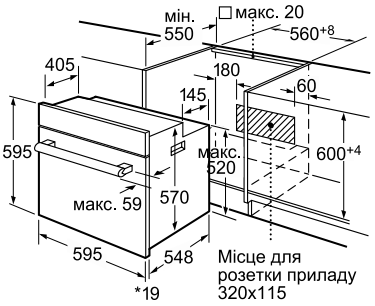

*З металевим фронтом 20 мм

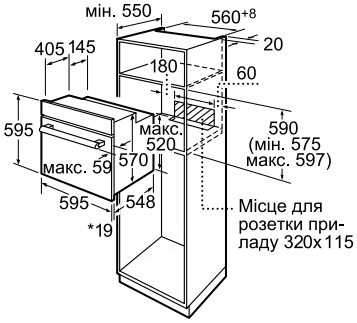

*З металевим фронтом 20 мм

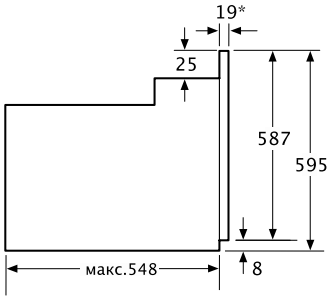

* З металевим фронтом 20 мм

Розміри в мм

* Для моделі HBB33C550 рекомендовано вбудовування лише під стільницю

HBN 211E4
HBN 231E4
HBA 23B223
HBA 23B263
HBA 23B253

HBA 23R160R
HBA 23R150R
HBA 23S150R
HBA 23BN21
HBG 33B530

HBA 63B225F
HBA 63B255F
HBA 63B265F
HBN231E2
HBN551E1Q

HBN551S1Q
HBN559E1Q
HBN559E1T
HBN559E3T
HBN301E2Q

HBN211W0J
HBN211S4
HBN339E0J

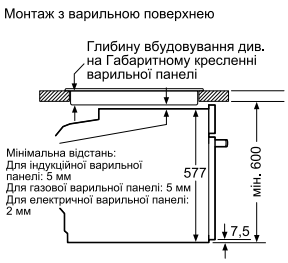

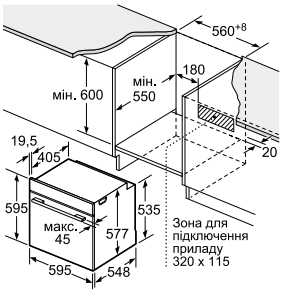

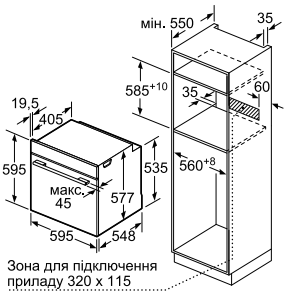

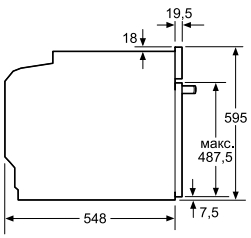

Розміри в мм

HBG 633BW1
HBG 633BS1
HBG 633BB1
HBG 634BS1
HBG 634BB1

HBG 634BW1
HBG 635BW1
HBG 635BS1
HBG 635BB1
HBG 633TS1

HBG 655NS1
HBG 6730S1
HBG 636BS1
HBG 636BB1
HBG 656RS1

HBG 6764S1
HBG 6764B1
HBG 676EW1
HBG 636LS1
HBG 636LB1

HMG 636BS1
HMG 636NS1

Схеми вбудовування духових шаф

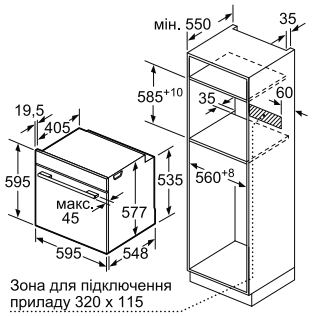

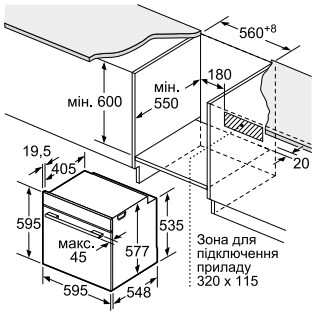

Монтаж з варильною поверхнею

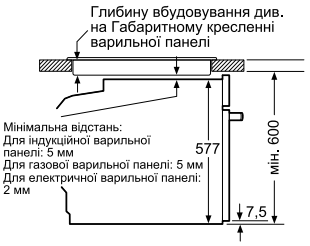

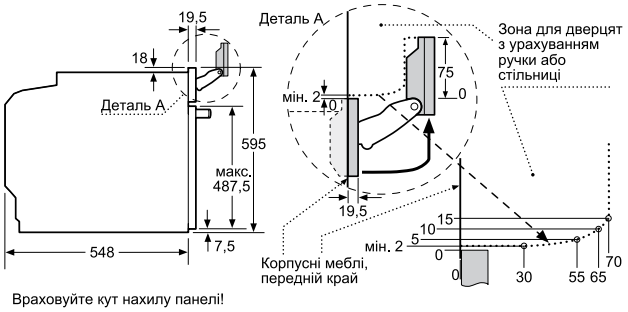

Вбудовуючі дрібні побутові прилади під варильною поверхнею, необхідно враховувати вимоги щодо товщини стільниці (включаючи підсилюючий елемент).

Тип варильної поверхні	**мін. товщина стільниці**	
	накладна	врівень з поверхнею
Індукційна варильна панель	37 мм	38 мм
Індукційна варильна панель з нагріванням по всій площі	43 мм	48 мм
Газова панель	32 мм	42 мм
Електрична панель	22 мм	24 мм

Розміри в мм

HRG656XS1
HSG656RS1
HNG6764S1
HNG6764B1
HNG6764W1

Схеми вбудовування компактних приладів

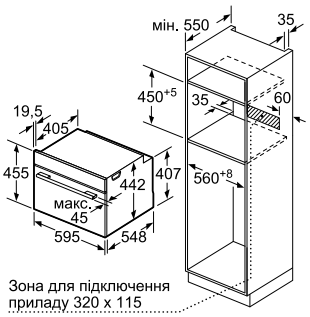

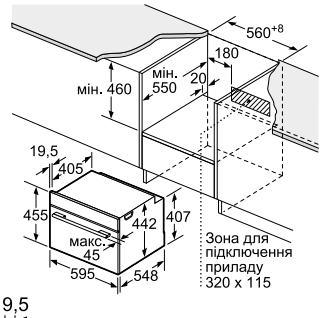

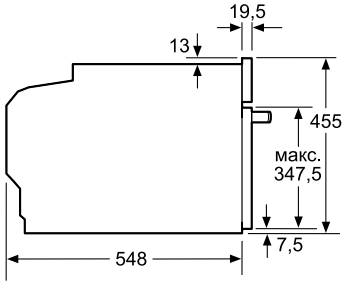

Монтаж з варильною поверхнею

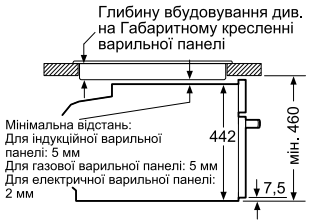

Вбудовуючі дрібні побутові прилади приладів під варильною поверхнею, необхідно враховувати вимоги щодо товщини стільниці (включаючи підсилюючий елемент).

Тип варильної поверхні	мін. товщина стільниці	
	накладна	врівень з поверхнею
Індукційна варильна панель	42 мм	43 мм
Індукційна варильна панель з нагріванням по всій площі	48 мм	53 мм
Газова панель	37 мм	47 мм
Електрична панель	28 мм	30 мм

Розміри в мм

CBG675BS1
CDG634BS1
CMG636BS1
CMG636BB1
CMG636BW1
CMG6764S1
CMG6764B1
CMG6764W1

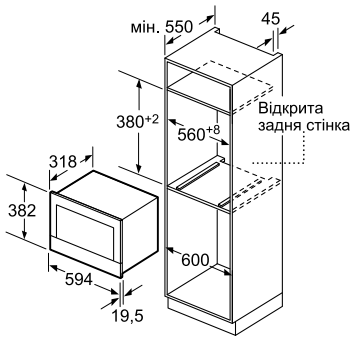

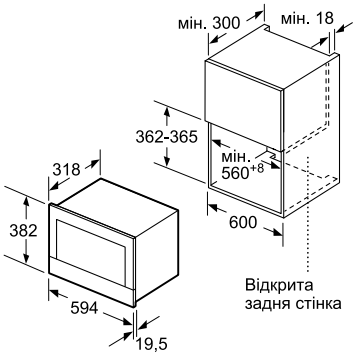

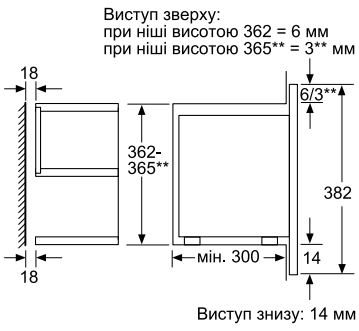

Розміри в мм

BFL634GS1
BFL634GB1
BFL634GW1
BFR634GS1
BFR634GB1
BFR634GW1

Увага! Вбудовування компактної духової шафи з мікрохвильовим режимом або мікрохвильової печі безпосередньо над пароваркою, компактною духовою шафою-пароваркою або посудомийною машиною неможливе.

Схеми вбудовування компактних приладів

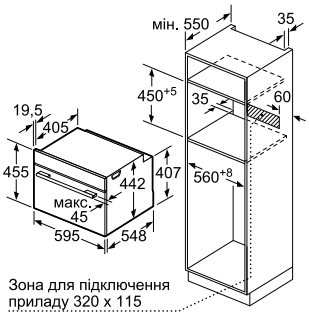

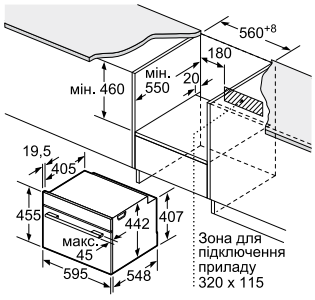

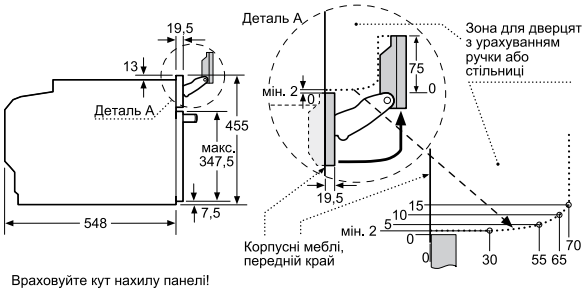

Враховуйте кут нахилу панелі!

Монтаж з варильною поверхнею

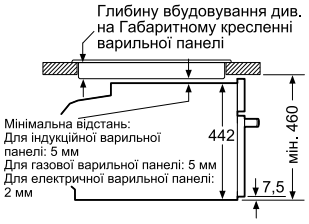

Вбудовуючі дрібні побутові прилади приладів під варильною поверхнею, необхідно враховувати вимоги щодо товщини стільниці (включаючи підсилюючий елемент).

Тип варильної поверхні	мін. товщина стільниці	
	накладна	врівень з поверхнею
Індукційна варильна панель	42 мм	43 мм
Індукційна варильна панель з нагріванням по всій площі	48 мм	53 мм
Газова панель	37 мм	47 мм
Електрична панель	28 мм	30 мм

Розміри в мм

CSG656BS1 CSG656RB1
CSG656RS1 CSG656RW1

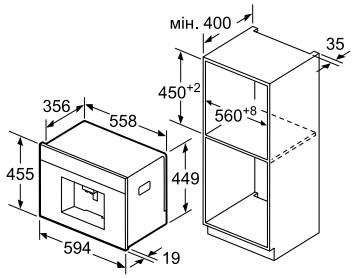

Ємність для зерен та резервуар для води виймаються на себе. Рекомендована висота вбудовування 95-145 см.

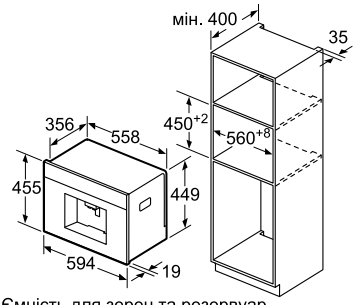

Ємність для зерен та резервуар для води виймаються на себе. Рекомендована висота вбудовування 95-145 см.

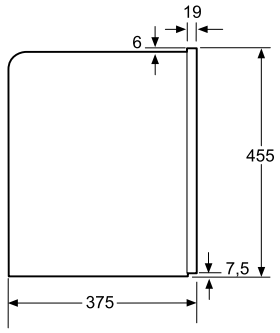

CTL636ES1
CTL636EB1

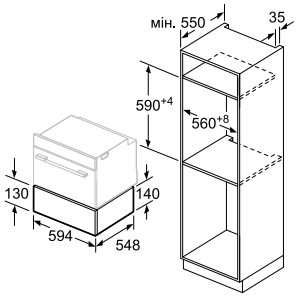

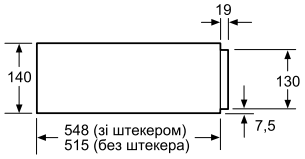

Шафа для підігрівання може вбудовуватися під компактну духову шафу заввишки 455 мм. Проміжна перегородка при цьому не потрібна.

BIC630NS1 BIC630NW1
BIC630NB1

Схеми вбудовування електричних варильних поверхонь

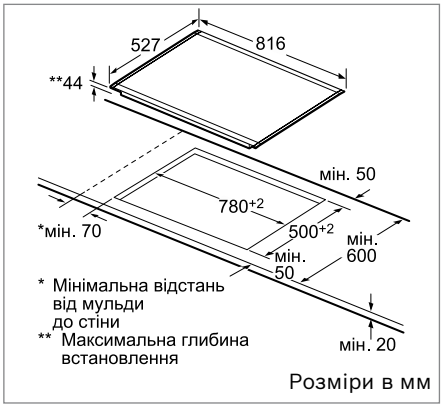

PKC 875N14D

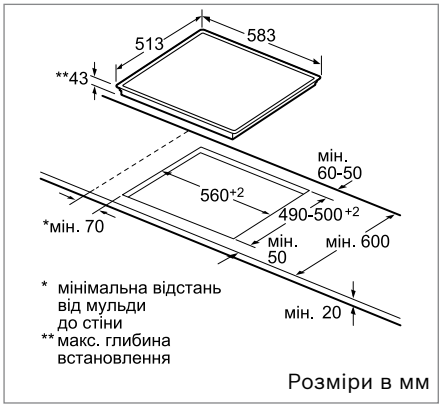

PKF 645B17E

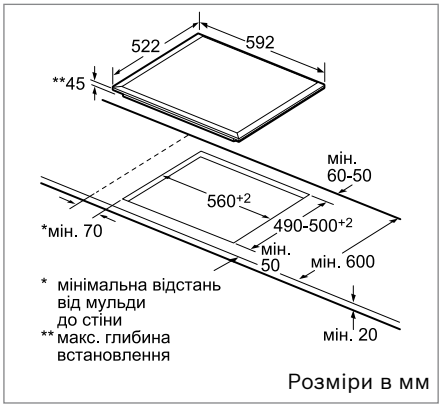

PKF 651B17E
PKF 651F17E

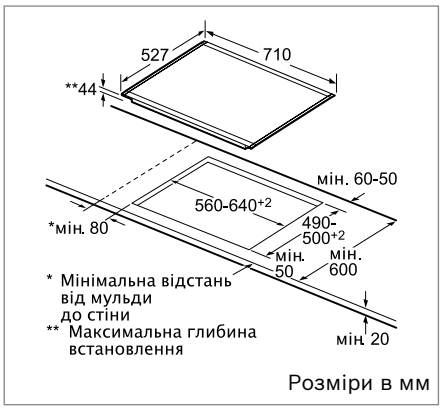

PKG 775N14E

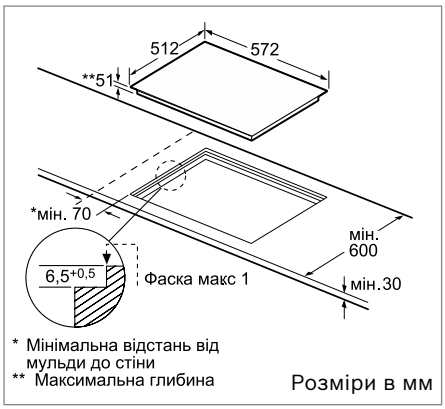

PKN 601N14D

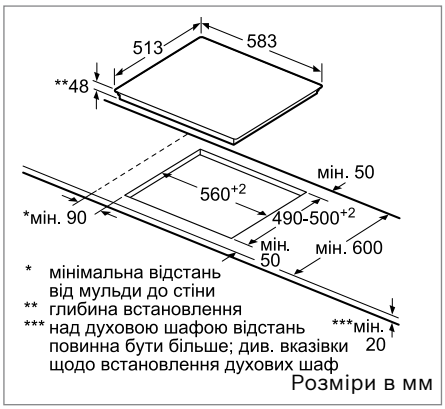

PKF645C17E

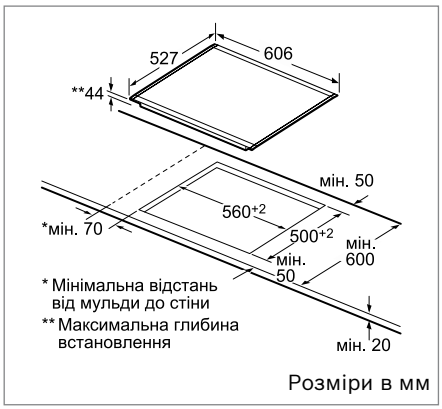

PKN 675N14D

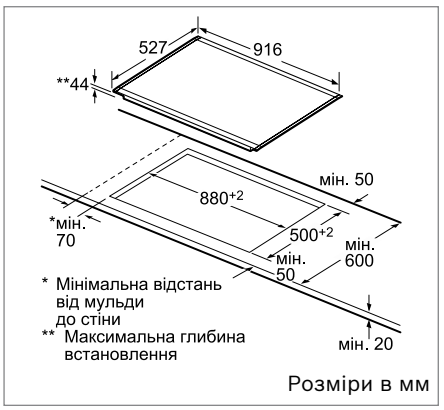

PKV 975N24D

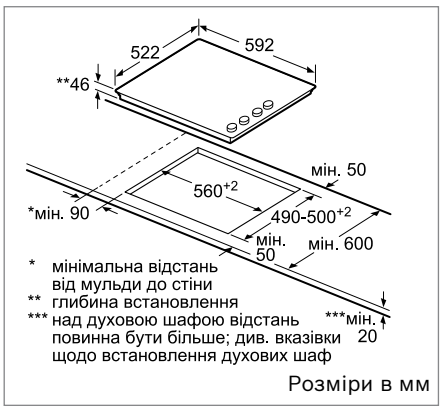

PKE611C17E
PKF659C17E

Схеми вбудовування індукційних варильних поверхонь

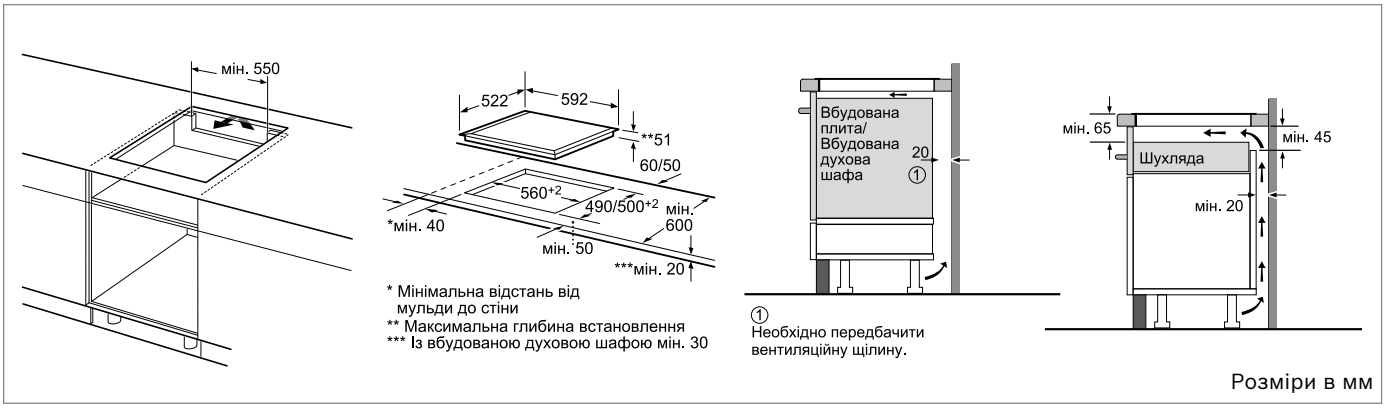

PIE 651F17E
PIB 651N17E
PIN 651F17E
PIT 651F17E

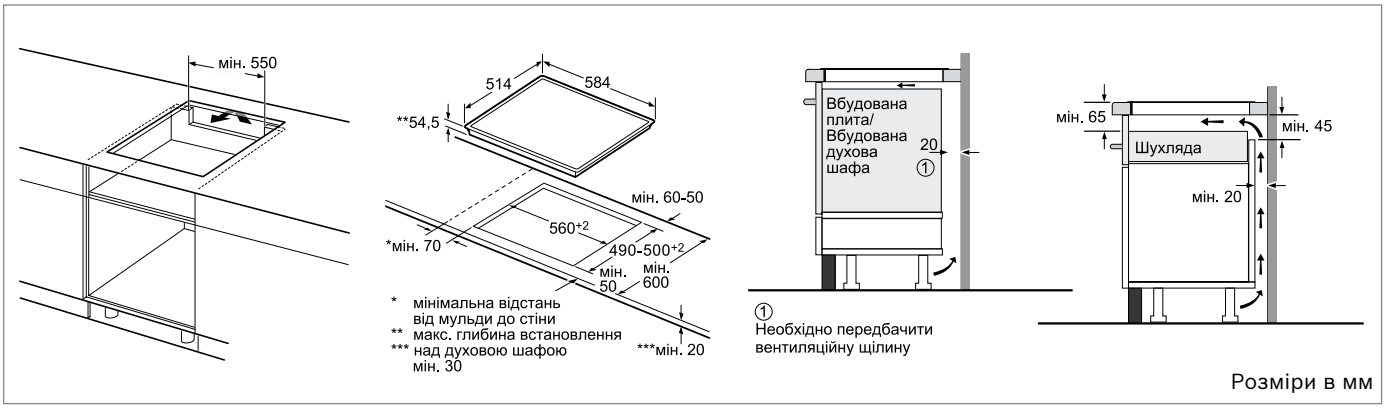

PIC 645F17E

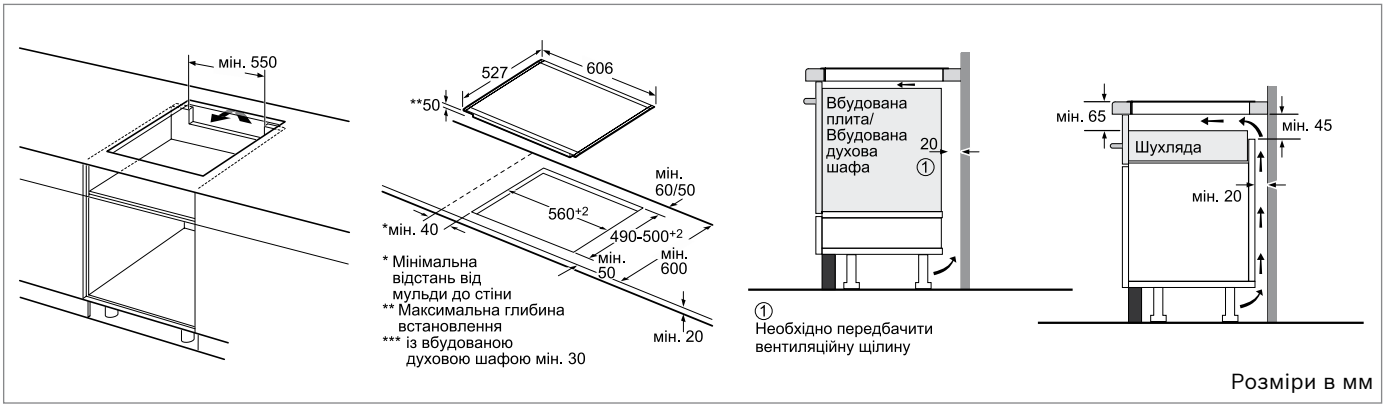

PIB 672F17E
PIB 673F17E

Схеми вбудовування газових варильних поверхонь

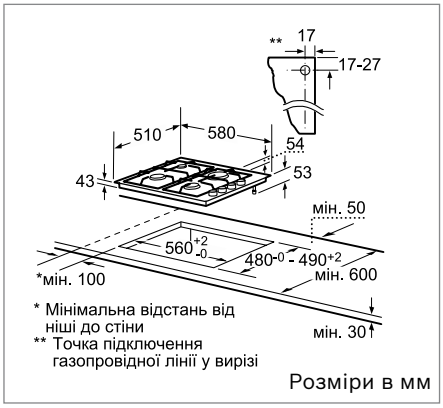

PBP 6B3B60
PBP 6B3B80

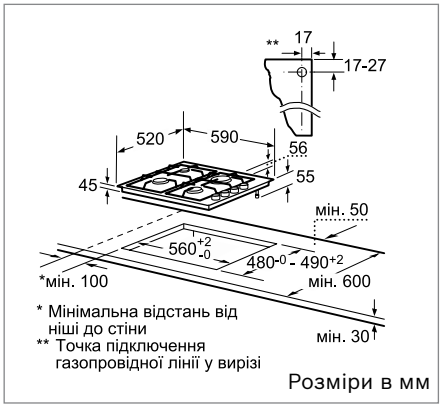

POH 6B6B10
POP 6B6B80

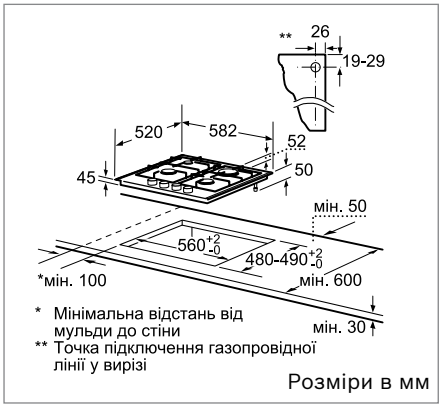

PCP 612B80E
PCP 615B80R
PCP 615B90E
PCP 615M90E
PCH 615B90E

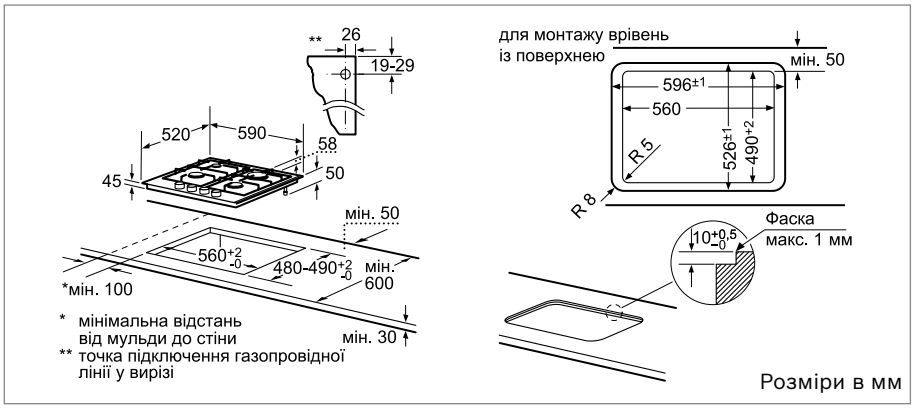

PPP 616B81E
PPP 616B11E
PPP 616M91E
PPP 612M91E
PPP 618B91E
PPP 619M91E
PPH 616B21E

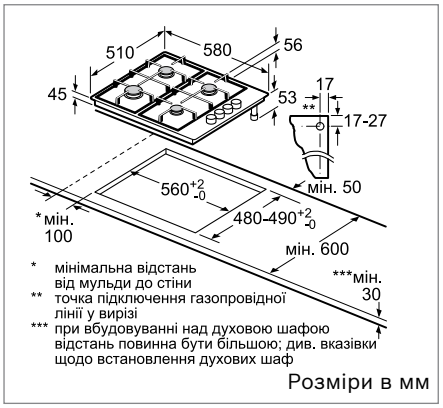

PBP6C6B80O
PBH6C5B60O

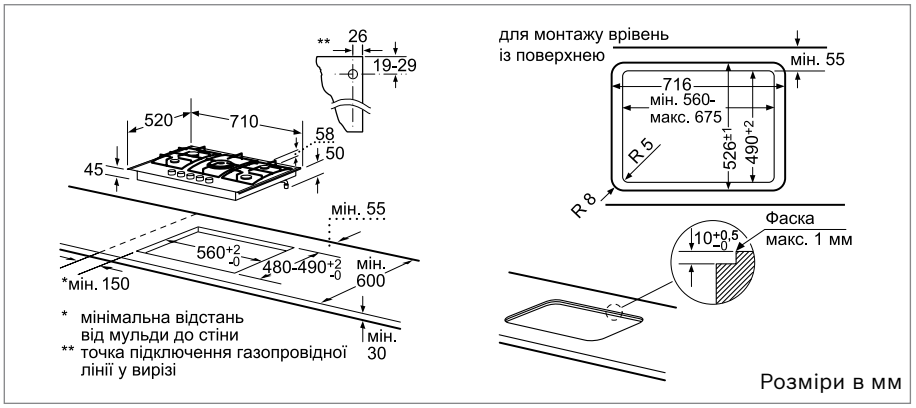

PPQ 716B21E

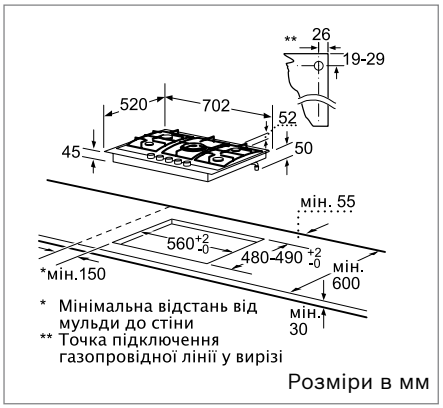

PCQ 715M90E

Схеми вбудовування газових варильних поверхонь

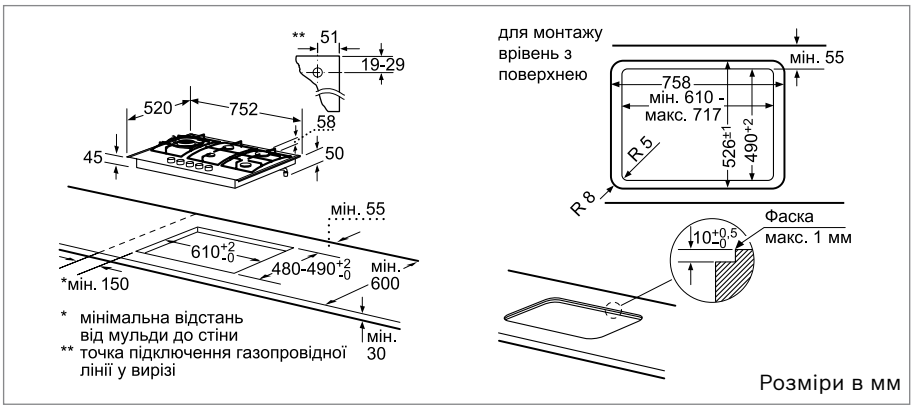

PPS 816M91E

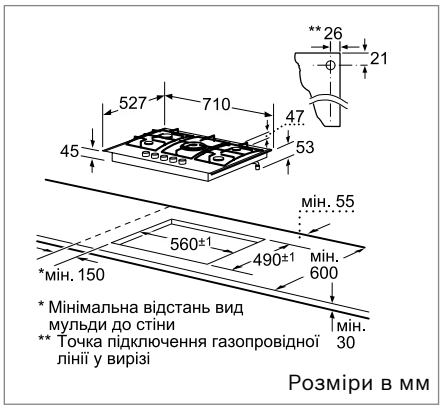

PRR 726F71E

PRS 926B70E

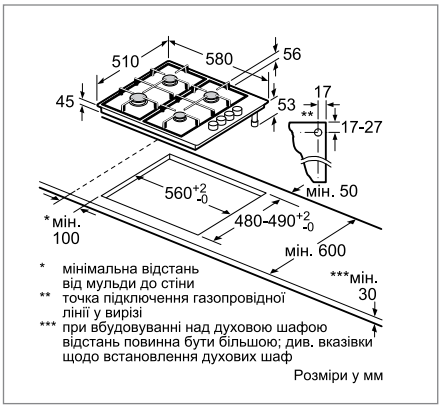

PBP6C2B80O
PBP6C5B80O

Схеми вбудовування варильних поверхонь Domino

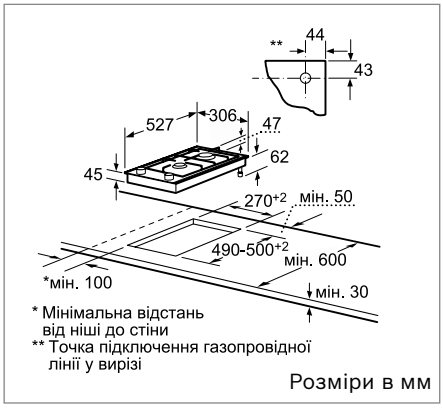

PRB 326B70E

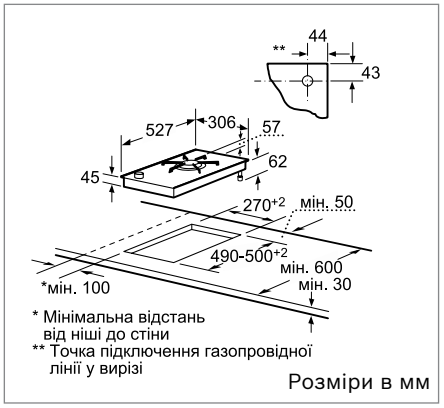

PRA 326B70E

Малюнок до таблиць можливих комбінацій Domino з відповідними розмірами приладу та вирізу

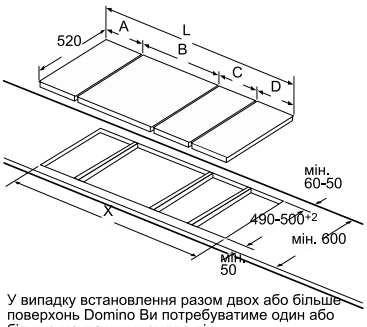

У випадку встановлення разом двох або більше поверхонь Domino Ви потребуватиме один або більше монтажних комплектів (2 поверхні - 1 монтажний комплект, 3 поверхні - 2 монтажні комплекти і т. д.).

Розмір вирізу (X) залежно від комбінації див. таблицю:

Можливі комбінації Domino з відповідними розмірами приладу та вирізу

Типова ширина:	30	40	60	70	80	90
Ширина приладу:	306	396	606	710	816	916

	A	B	C	D	L	X		
2x30	306	306	-	-	612	**576**
1x30, 1x40	306	396	-	-	702	**666**
1x30, 1x60	306	606	-	-	912	**876**
1x30, 1x70	306	710	-	-	1016	**980**
1x30, 1x80	306	816	-	-	1122	**1086**
1x30, 1x90	306	916	-	-	1222	**1186**
2x40	396	396	-	-	792	**756**
1x40, 1x60	396	606	-	-	1002	**966**
1x40, 1x70	396	710	-	-	1106	**1070**
1x40, 1x80	396	816	-	-	1212	**1176**
1x40, 1x90	396	916	-	-	1312	**1276**
3x30	306	306	306	-	918	**882**
2x30, 1x40	306	306	396	-	1008	**972**
2x30, 1x60	306	306	606	-	1218	**1182**
2x30, 1x70	306	306	710	-	1322	**1286**
2x30, 1x80	306	306	816	-	1428	**1392**
2x30, 1x90	306	306	916	-	1528	**1492**
1x30, 2x40	306	396	396	-	1098	**1062**
1x30, 1x40, 1x60	306	396	606	-	1308	**1272**
1x30, 1x40, 1x70	306	396	710	-	1412	**1376**
1x30, 1x40, 1x80	306	396	816	-	1518	**1482**
1x30, 1x40, 1x90	306	396	916	-	1618	**1582**
2x40, 1x60	396	396	606	-	1398	**1362**
4x30	306	306	306	306	1224	**1188**
3x30, 1x40	306	306	306	396	1314	**1278**

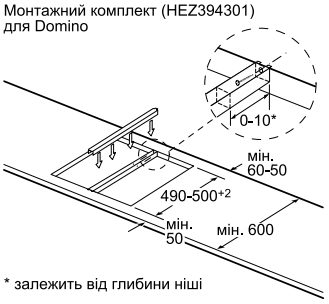

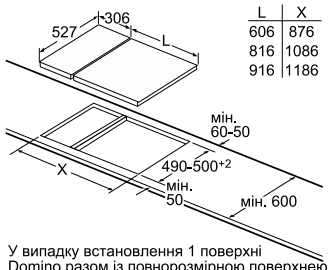

PKF 375V14E

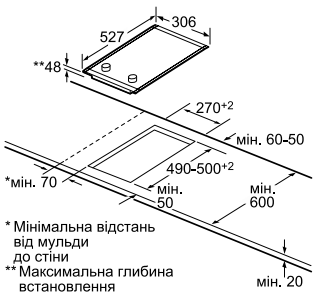

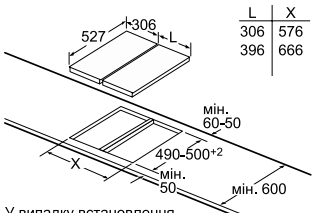

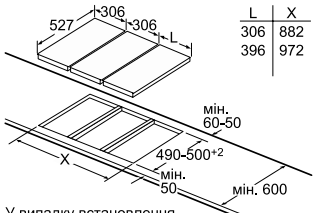

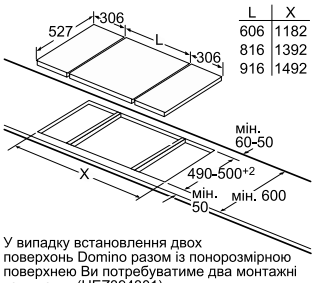

PKF 375V14E

Схеми вбудовування витяжок

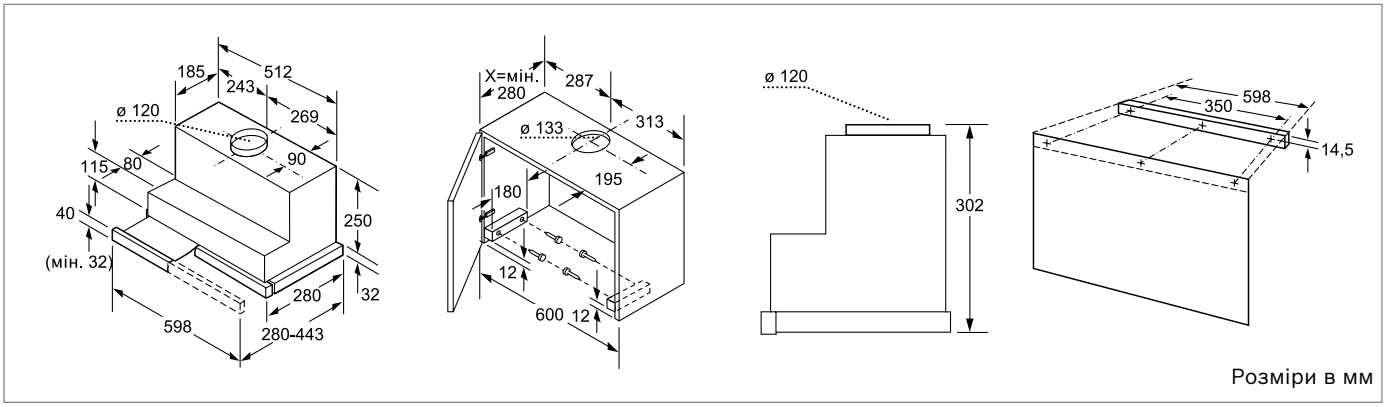

DHI 635H

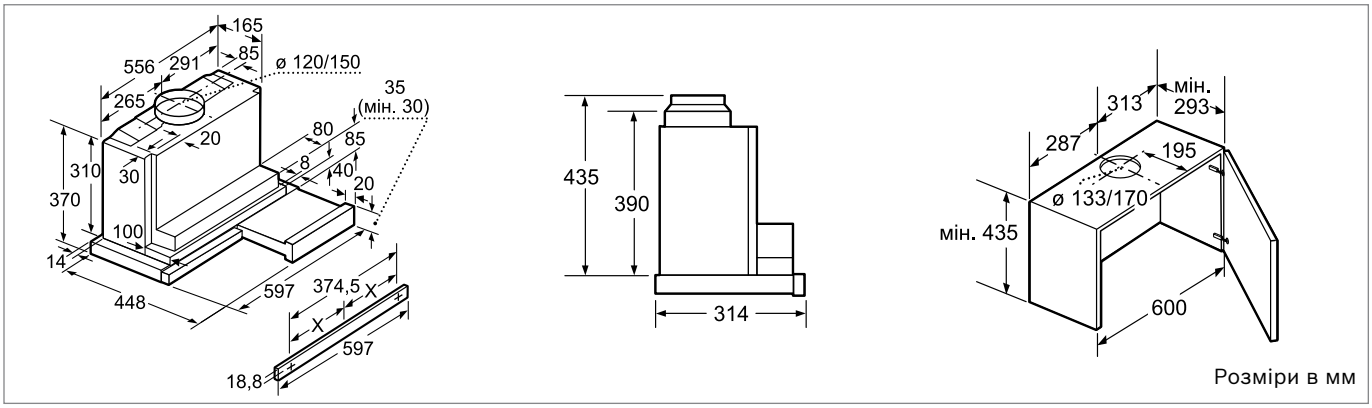

DHI 655F

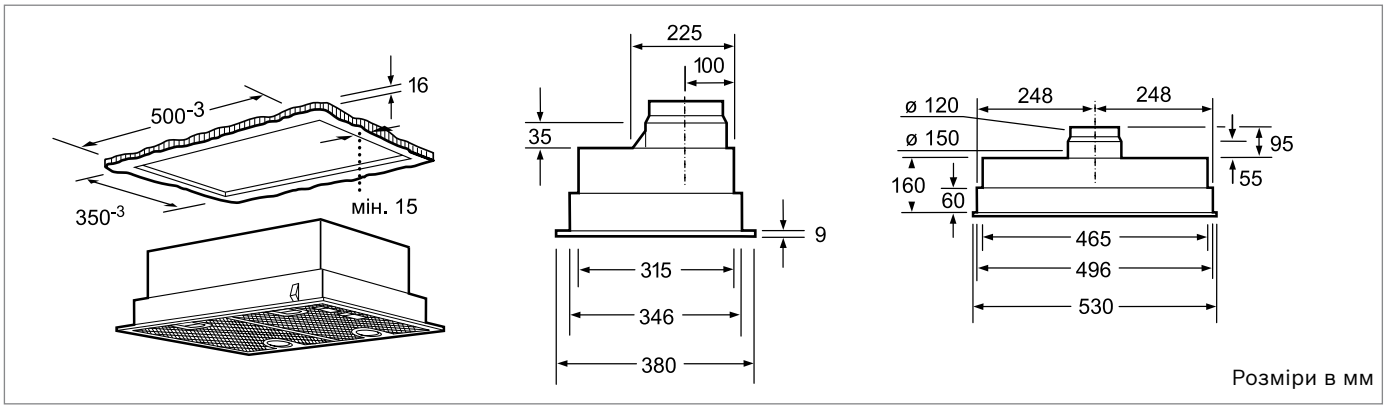

DHL 545S

Схеми вбудовування витяжок

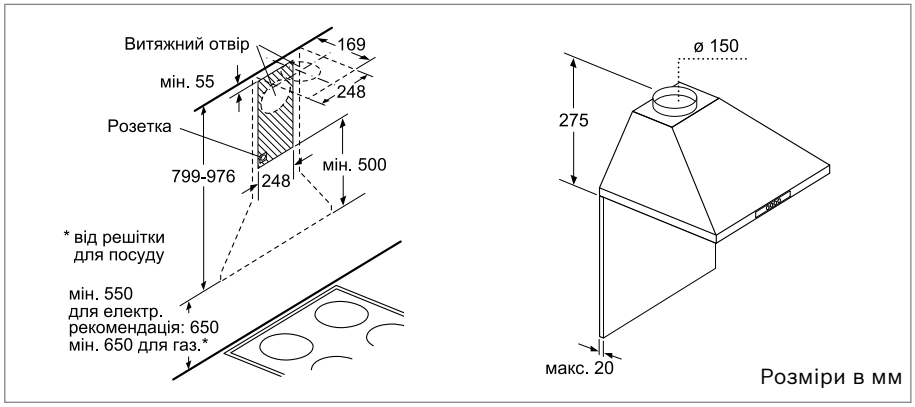

DWW 06W850
DWW 09W850

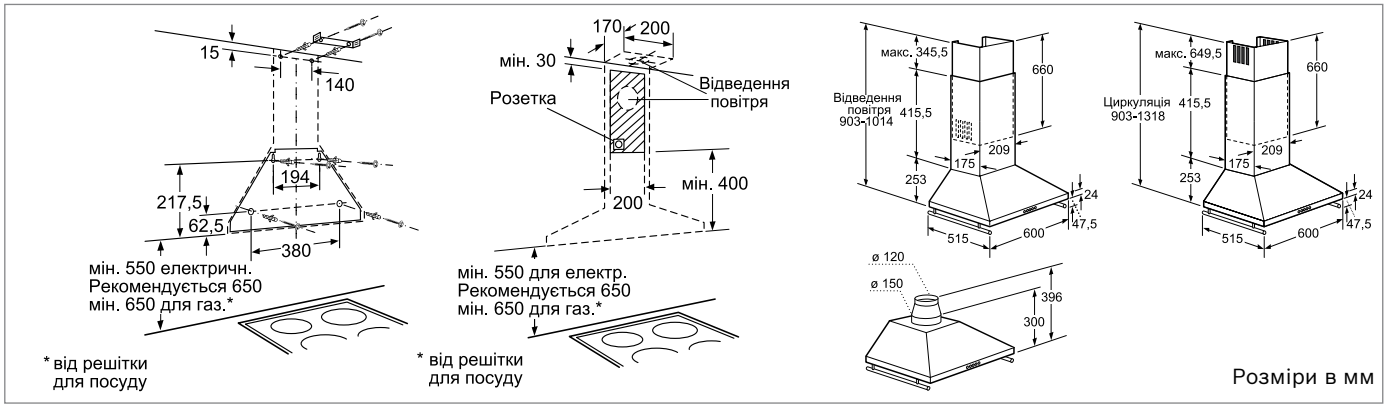

DWW 063461

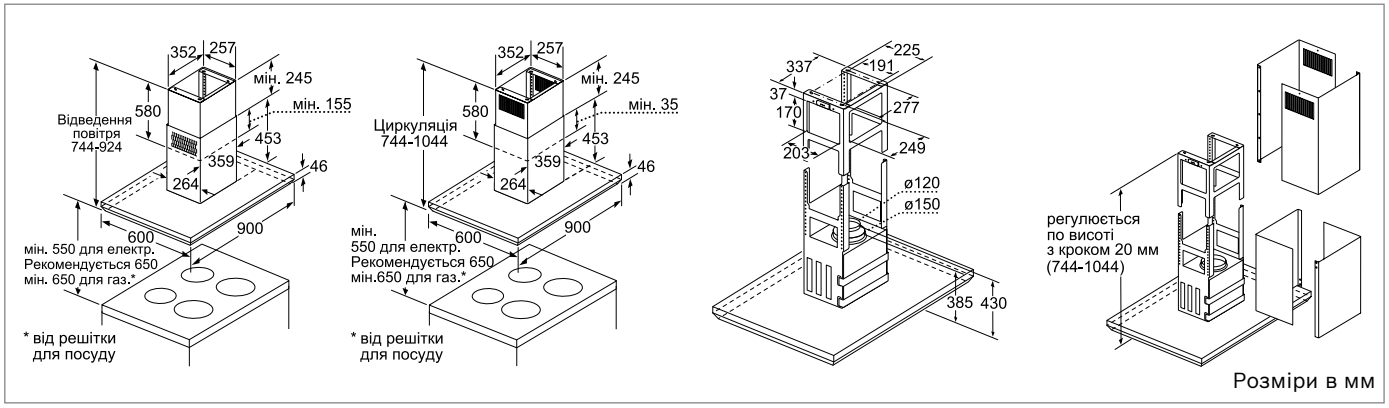

DIB0 91U52

Схеми вбудовування витяжок

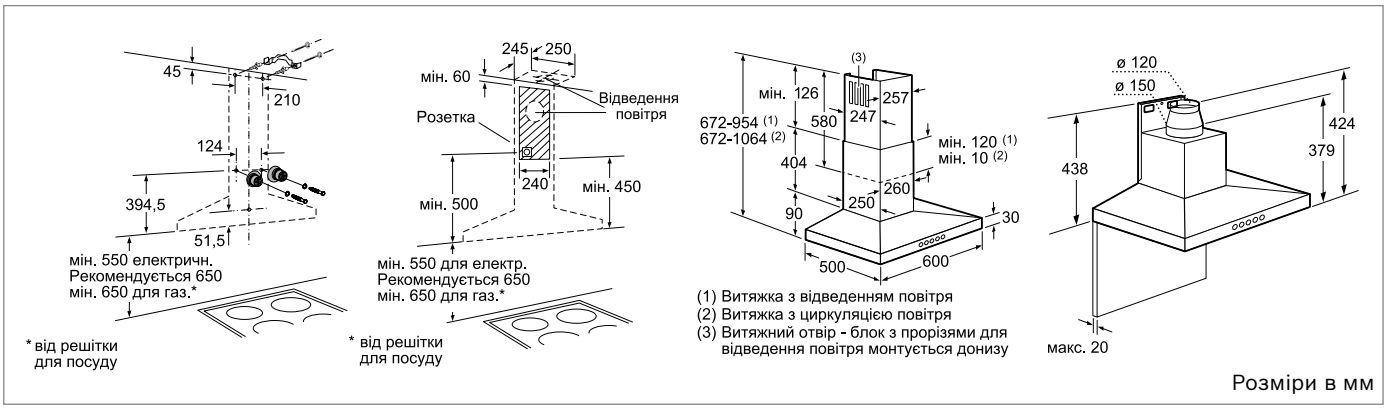

DWW 06E850
DWA 068E50

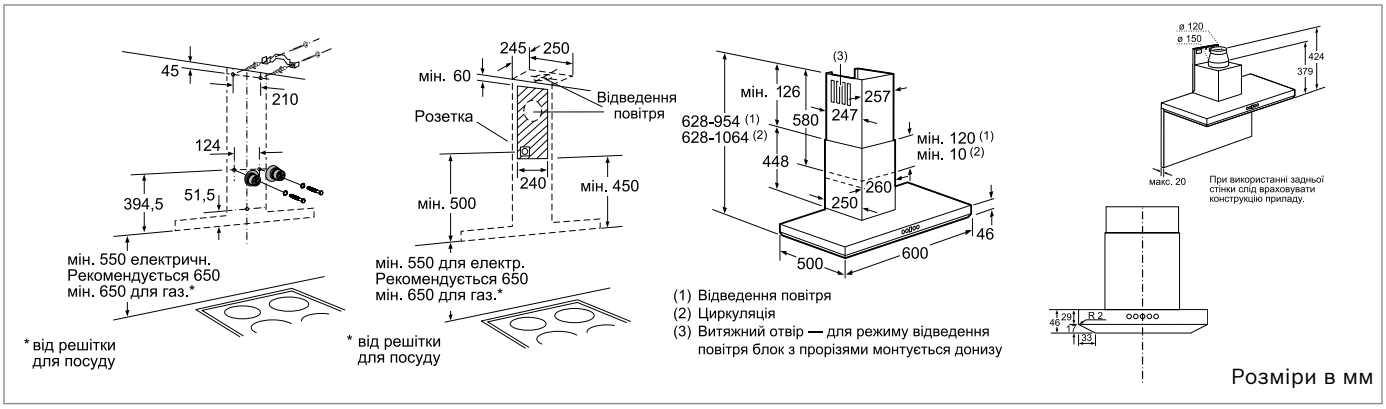

DWB 067A50
DWB 068U51

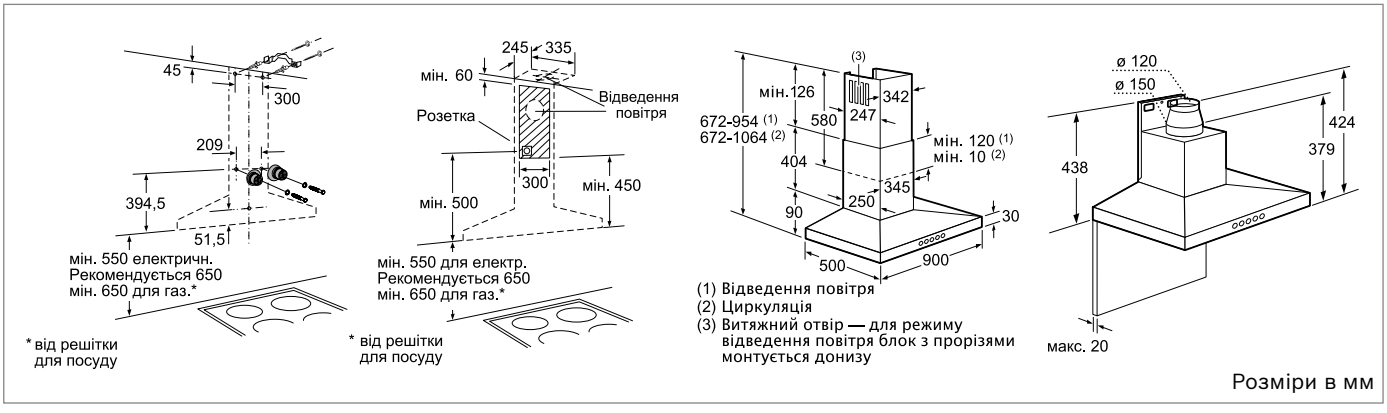

DWW098E50
DWB097A50
DWB091U51

Схеми вбудовування витяжок

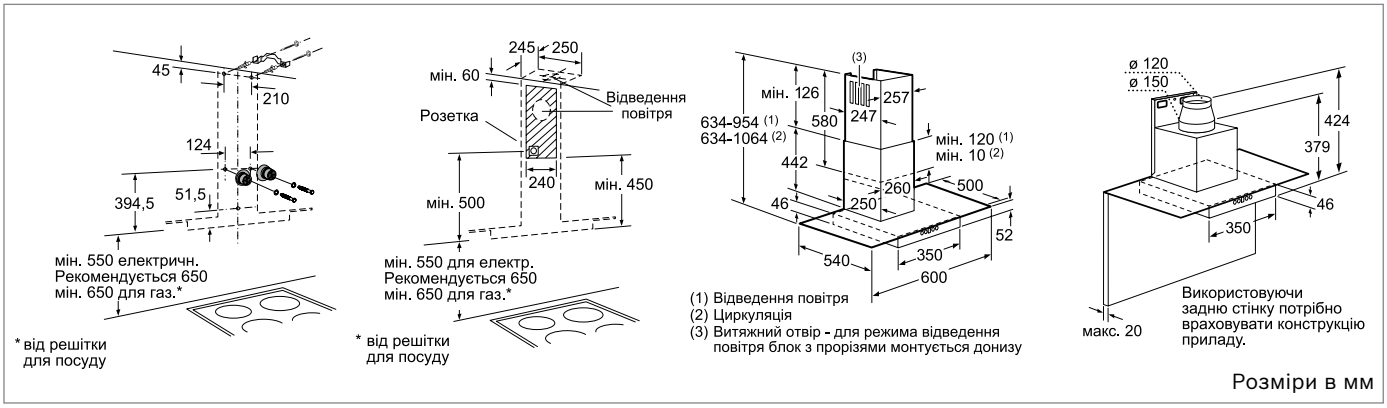

DWA 067A50

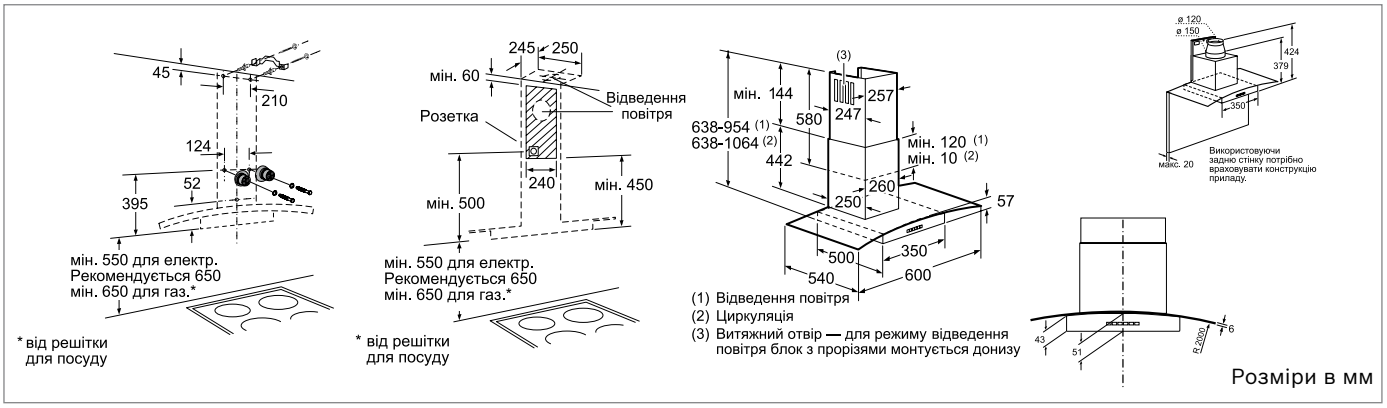

DWA 067E51

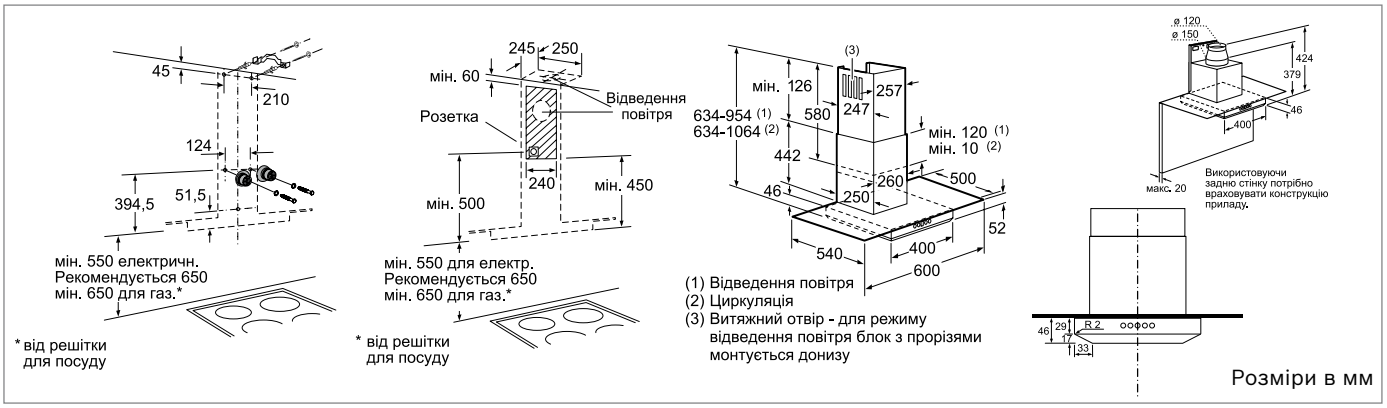

DWA068E50

Схеми вбудовування витяжок

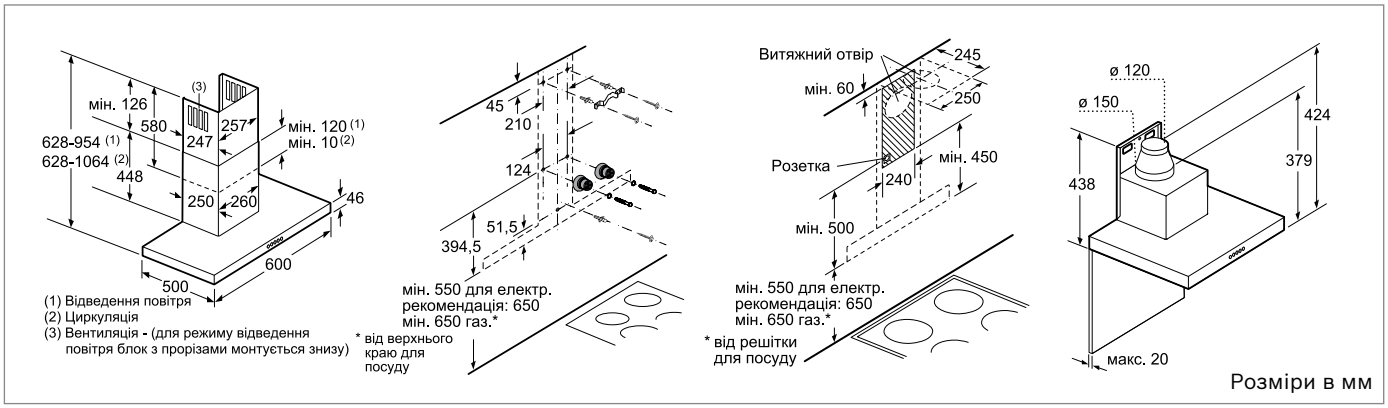

DWB 067J50

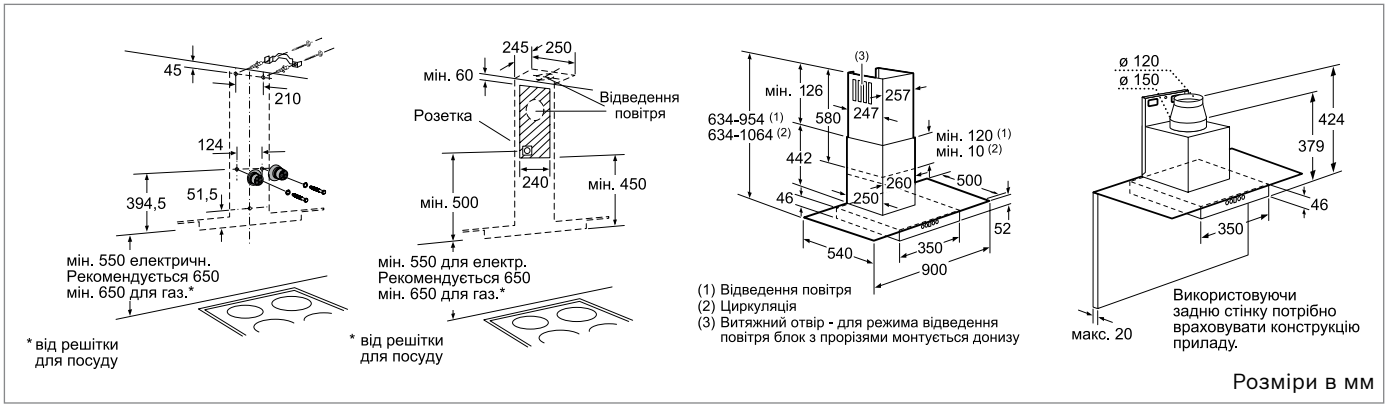

DWA 09D620
DWA 09D650
DWA 09D660
DWA 097A50

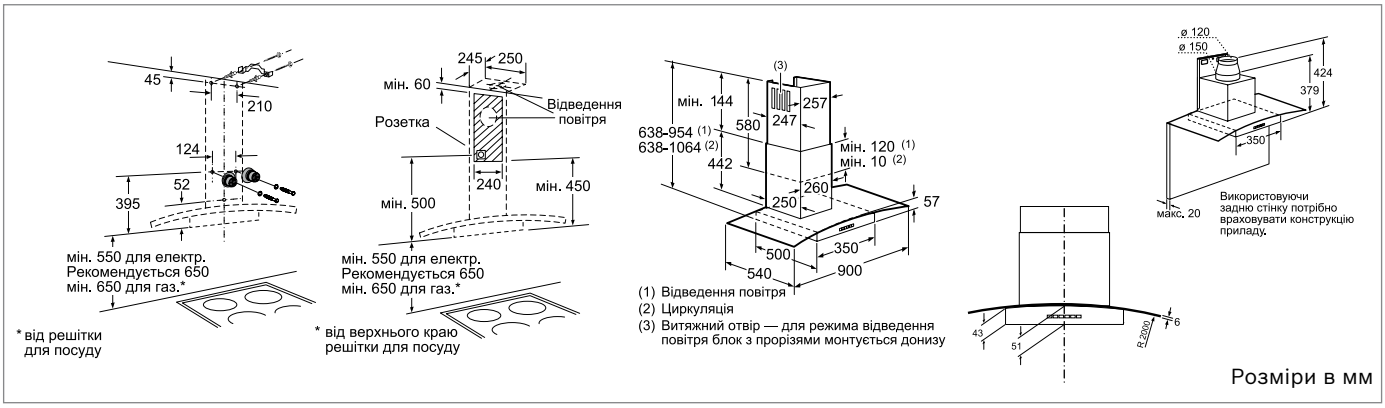

DWA 097E51

Схеми вбудовування витяжок

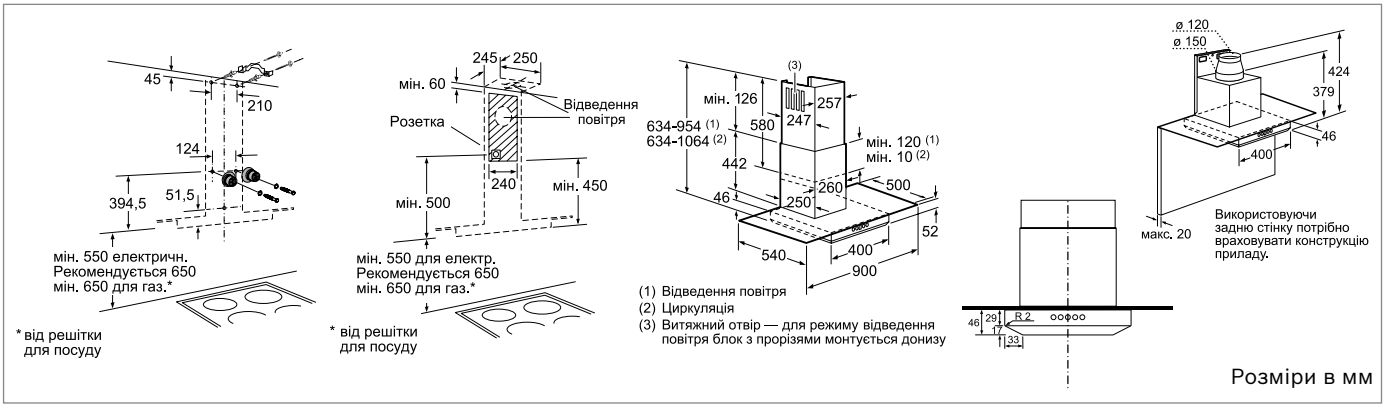

DWA098E50

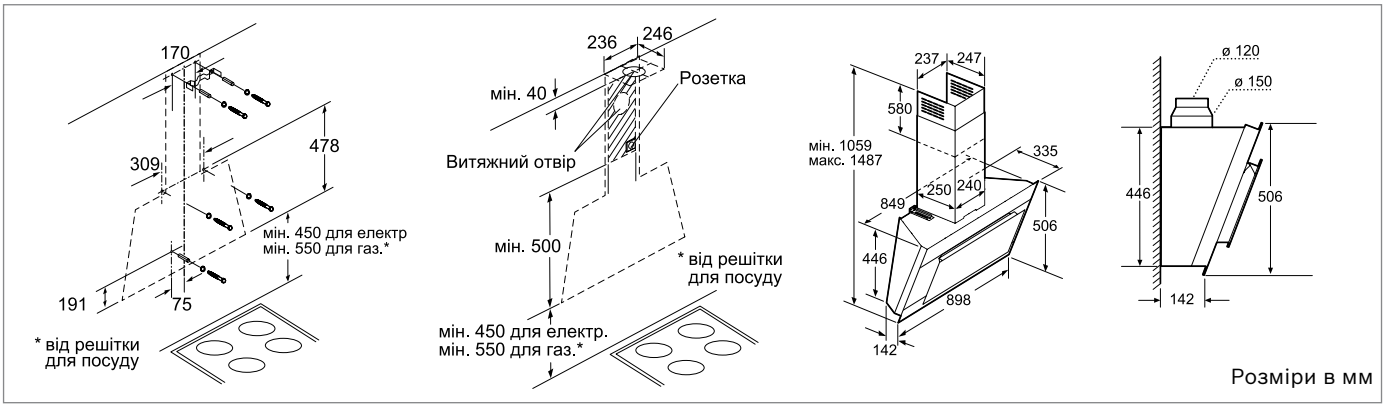

DWK 09M720
DWK 09M750
DWK 09M760

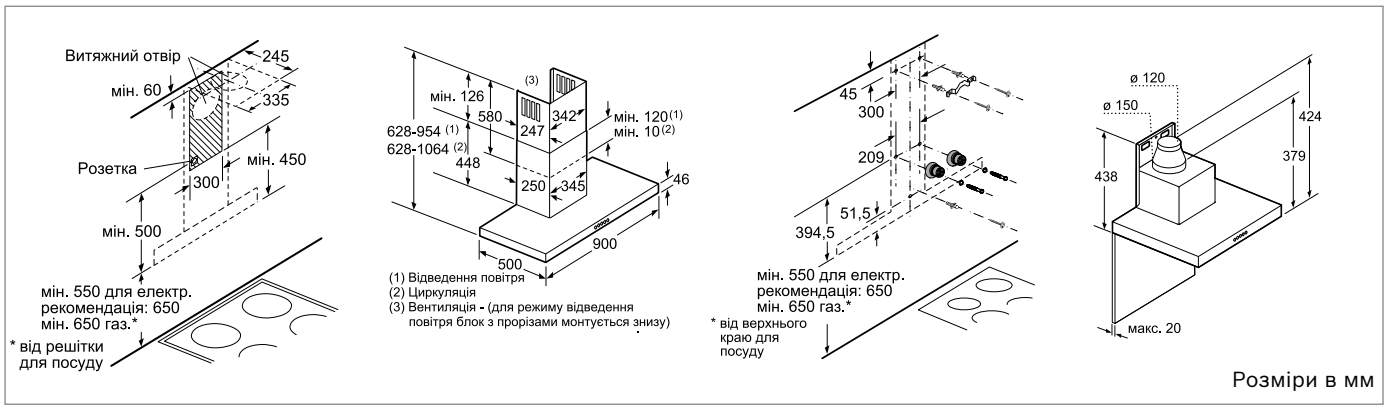

DWB097J50
DWB098J50

Схеми вбудовування витяжок

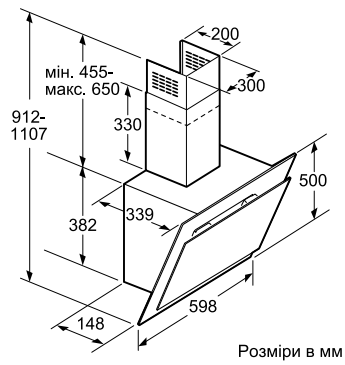

Розміри в мм

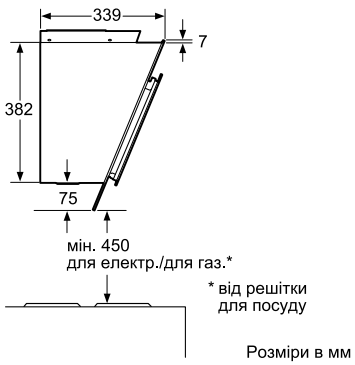

Розміри в мм

Розміри в мм

DWK 06G620

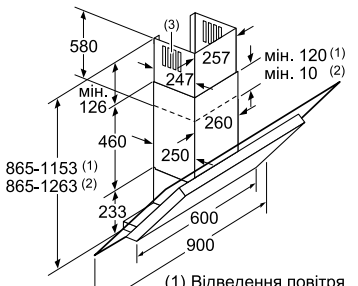

Розміри в мм

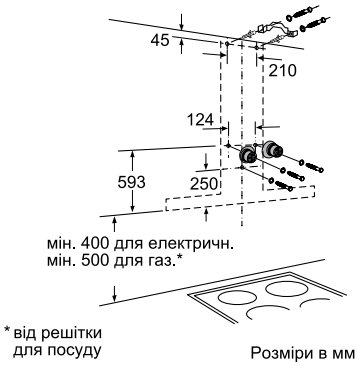

Розміри в мм

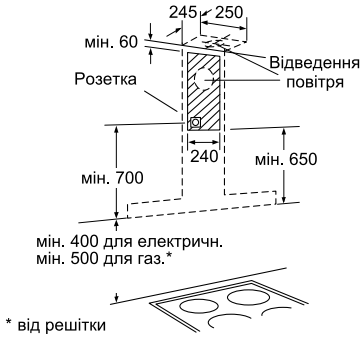

Розміри в мм

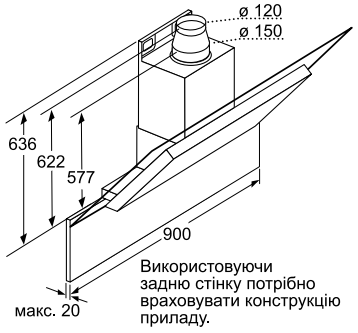

Розміри в мм

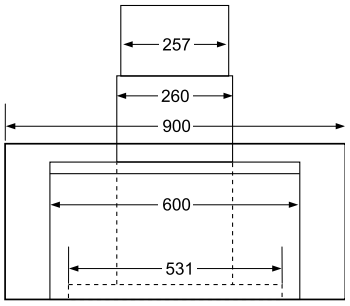

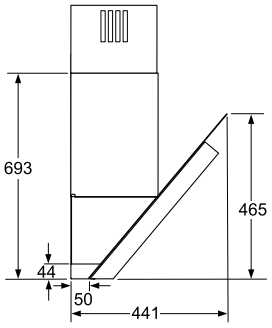

Розміри в мм

DWK 098E21

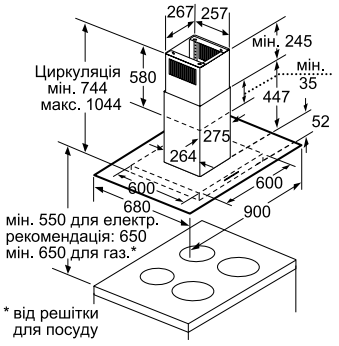

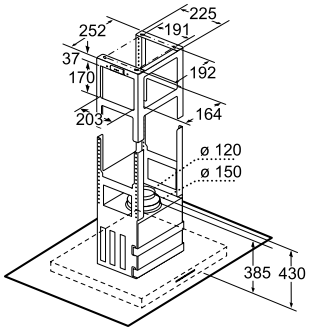

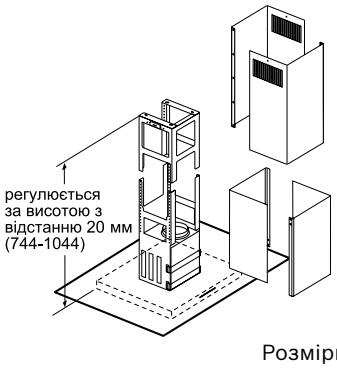

Розміри в мм

DIA0 98E50

Схеми вбудовування посудомийних машин

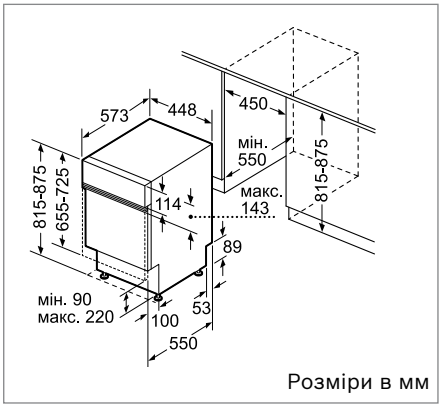

Розміри в мм

SPI40E65EU
SPI50E95EU
SPI53N05EU
SPI69T75EU

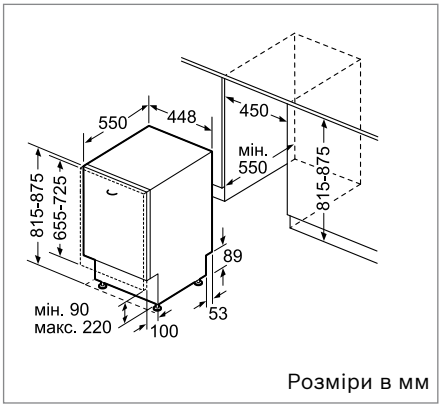

Розміри в мм

SPV40E60EU
SPV40E80EU
SPV40E70EU
SPV43M30EU
SPV58M40EU
SPV69T70EU

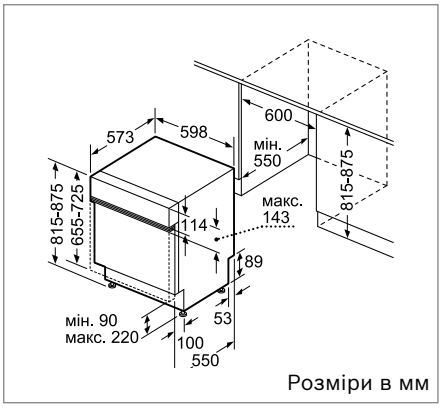

Розміри в мм

SMI50D45EU
SMI65N55EU
SMI88TS02E

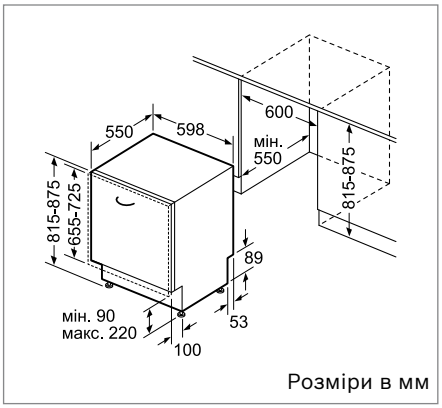

Розміри в мм

SMV40D70EU
SMV40C00EU
SMV40E70EU
SMV50D10EU
SMV51E30EU
SMV51E40EU
SMV53L30EU
SMV43M30EU
SMV68N20EU
SMV87TX01E
SMV88TX03E
SME88TD02E

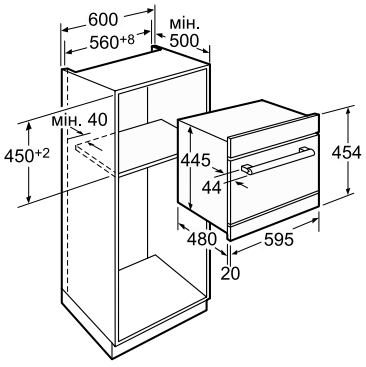

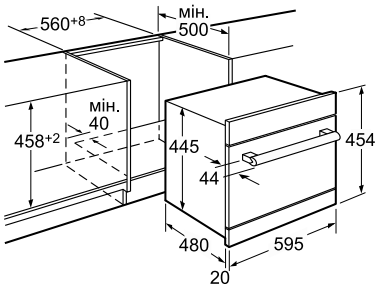

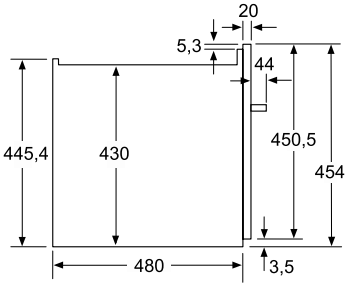

Розміри в мм

SKE 53M15EU
SCE 53M25EU

SKE52M65E
SCE52M65EU

Схеми підключення посудомийних машин за допомогою додаткового приладдя SGZ 1010

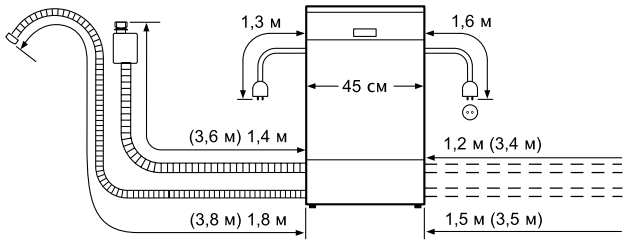

Настановні розміри
для всіх посудомийних машин 45 см
( ) Параметри під час використання подовжувача SGZ 1010

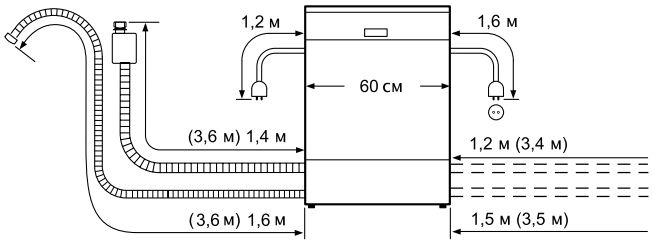

Настановні розміри
для всіх посудомийних машин 60 см
( ) Параметри під час використання подовжувача SGZ 1010

Розміри в мм

Схеми вбудовування холодильників

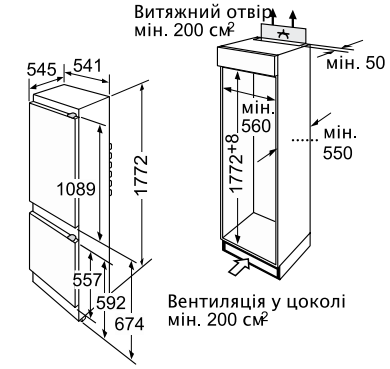

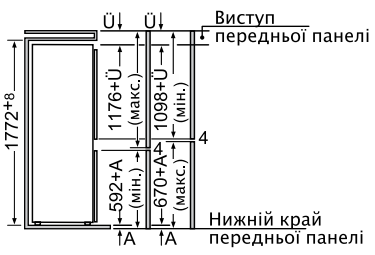

Розміри дверцят наведені для відстані між ними в 4 мм. Якщо відстань відрізняється (макс. 14 мм), розміри потрібно підігнати.

Розміри в мм

KIV 38X20

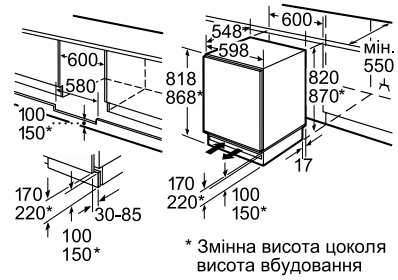

* Змінна висота цоколя
висота вбудовання

Приєднання до електромережі повинно знаходитися праворуч або ліворуч від приладу. Вентиляція у цоколі.

Розміри в мм

KUR 15A65

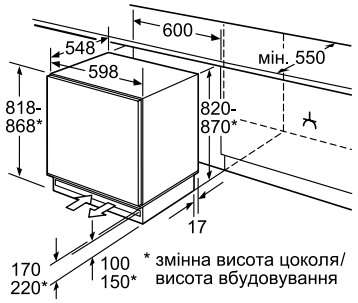

* змінна висота цоколя/
висота вбудовування

Точка підключення до електромережі повинна знаходитися праворуч або ліворуч від приладу. Вентиляція у цоколі.

Розміри в мм

GUD 15A55

Схеми вбудовування холодильників

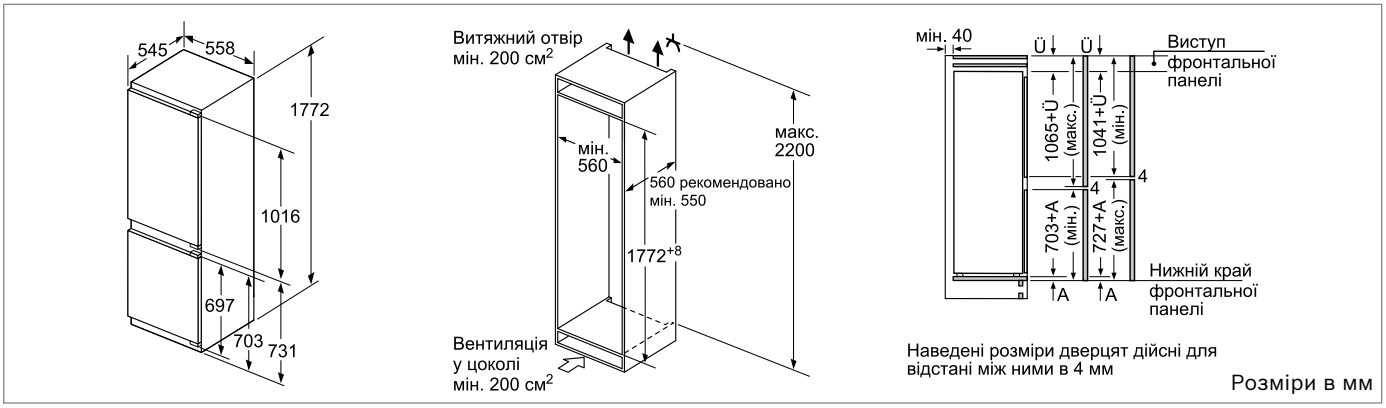

KIN86AD30

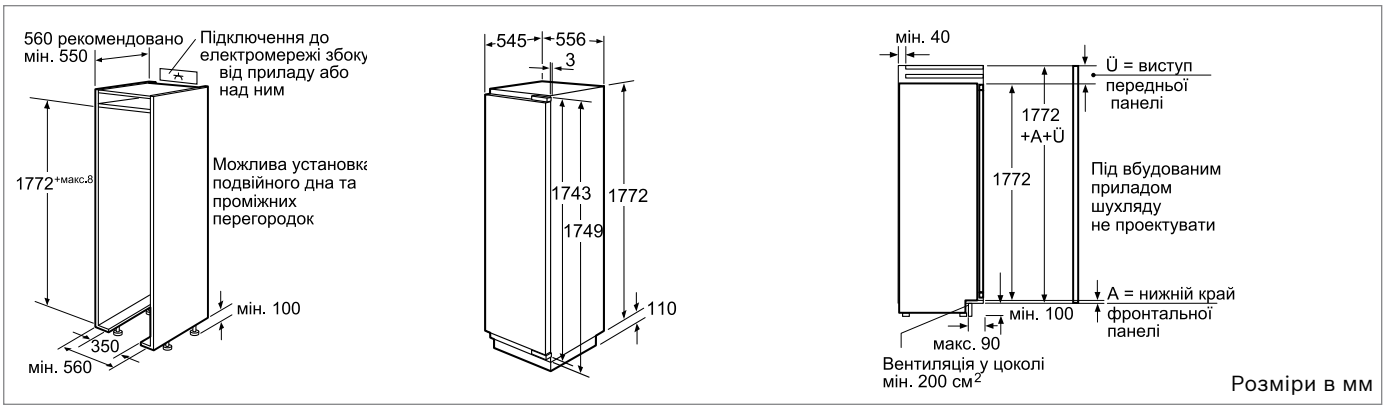

KIF 42P60

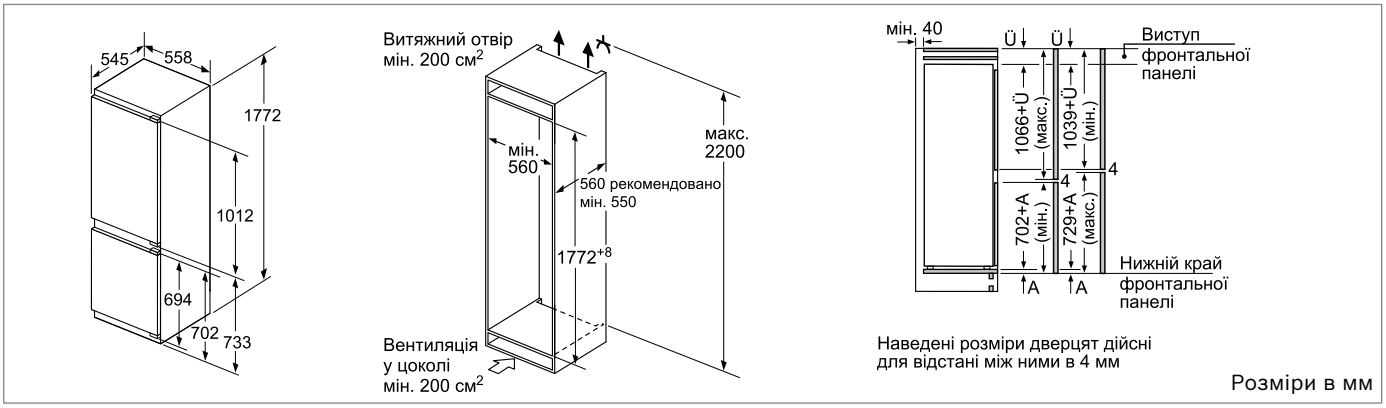

KIS86AF30

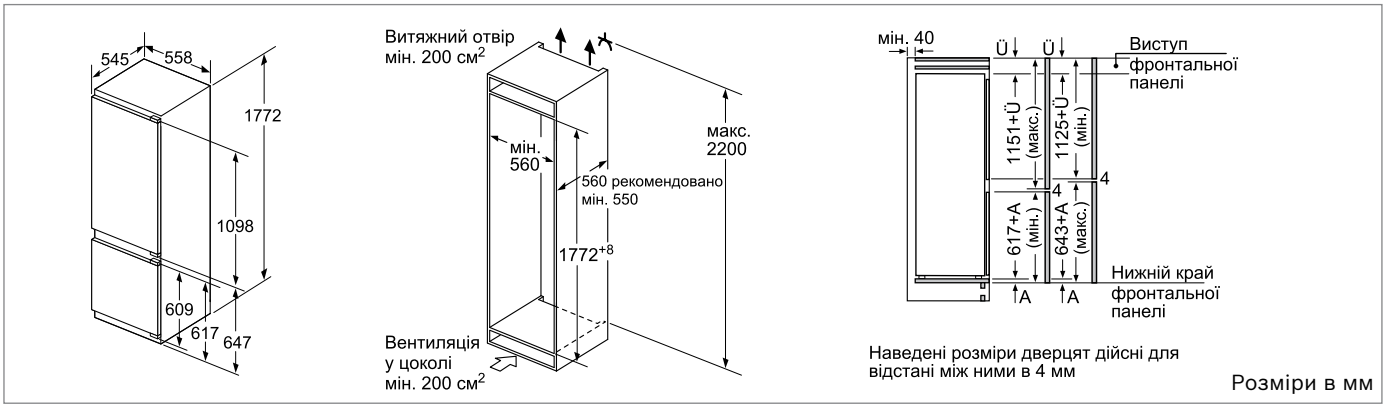

KIS87AF30

Схеми вбудовування холодильників

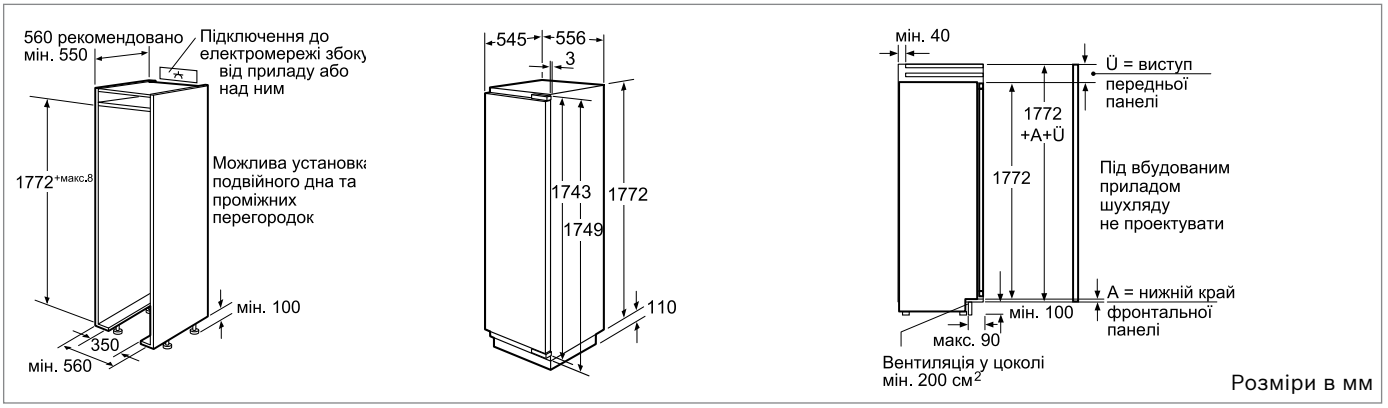

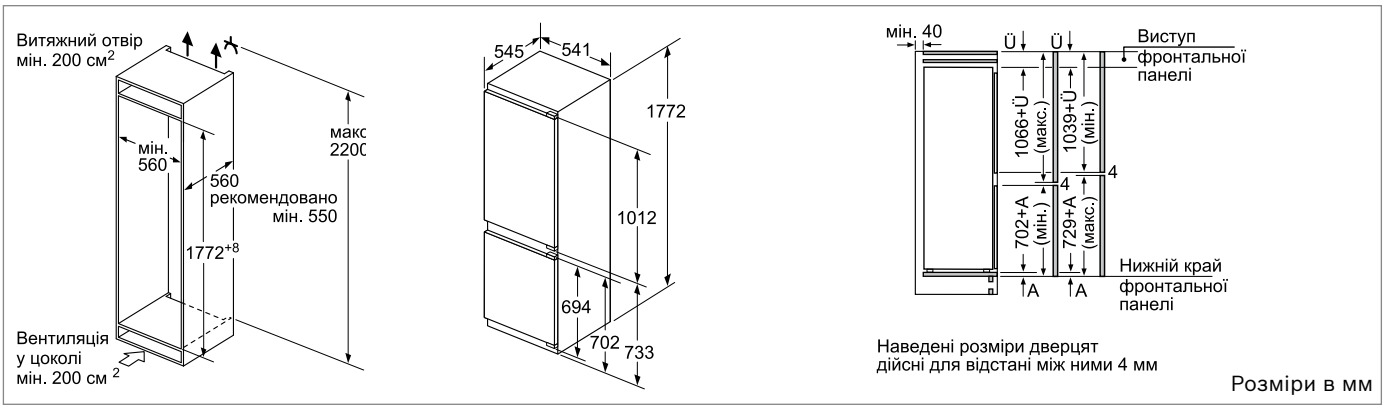

KIV86VF30

Схеми вбудовування пральних машин

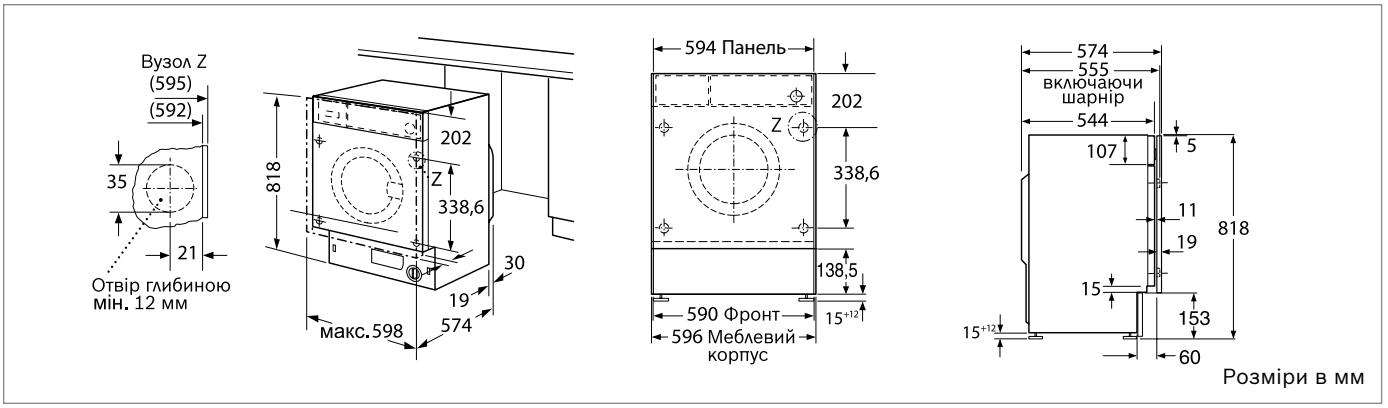

WIS 28141EU

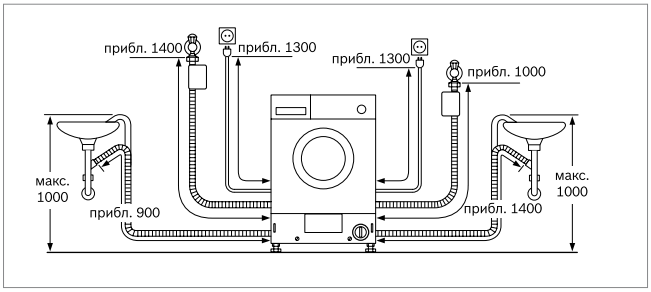

Ви можете покластися на якість наших сервісних послуг

Надійно, компетентно, швидко: сервісна служба від Bosch.
До та після здійснення покупки – впродовж усієї служби приладу.

Ми завжди відстежуємо рівень задоволеності наших клієнтів сервісними послугами, що надаються авторизованими сервісними центрами по всій Україні. За даними опитування станом на серпень 2011 р. контрольні показники складають:

Загальна задоволеність рівнем отриманих сервісних послуг

4,6

Можливість додзвонитися до сервісної служби засобами телефонного зв‘язку

5

2 роки гарантії на всю техніку

Усі побутові прилади Bosch виготовляються з надзвичайною прискіпливістю, точністю і з високоякісних матеріалів. Це ми підтверджуємо, надаючи Вам дворічну гарантію від виробника на всі побутові прилади Bosch.

Сервісне обслуговування протягом всього терміну служби приладу – нами сприймається як саме собою зрозуміле.

Навіть після того, як сплив час гарантії на придбаний Вами побутовий прилад, ми знаходимося поруч: Ви з впевненістю можете покластися на компетентне обслуговування і найкращий сервіс протягом всього терміну служби побутових приладів Bosch. Все, починаючи від інструкції з експлуатації та закінчуючи ремонтом приладу, ми виконуємо сумлінно та якісно. Адже ми дотримуємось своїх обіцянок та пам'ятаємо про свої обов'язки перед Вами.

Гарантійний талон

З жовтня 2015 року всі побутові прилади Bosch відпускаються з гарантійним талоном нового зразка, який має декілька ступенів захисту, а саме:

1. Тиснення значка «2 роки гарантії»

2. Гільйошна сітка (малюнок, що складається зі складного переплетіння тонких ліній).

3. Особливий папір.

Потужна мережа сервісних центрів по всій Україні гарантує надання швидкої допомоги у питаннях сервісного обслуговування техніки

Назва	Місто	Адреса	Телефон
ТОВ «Аматі-Сервіс»	Київ	вул. Бориспільська, 9, корп. 57	38 (044) 369-50-01, 369-50-30
ТОВ «Дойчелектросервіс»	Київ	б-р. Лепсе, 55	38 (044) 364-14-63, (044) 497-34-55
ТОВ «Побуттех сервіс»	Київ	вул. Сагайдачного, 12	38 (044) 425-19-89, (067) 238-30-99, 462-52-92, 462-50-05
«GM-Сервис», ФОП Левченко Г.Н.	Київ	пр-т. Леся Курбаса, 10	(044) 274-96-72, (044) 274-96-73, (044) 274-96-74 (044) 463-06-11, (095) 642-42-65, (096) 733-69-93
СПД Щепанівський Ю.Ф. СПД СЦ «Євросервіс»	Бердичів	вул. Житомирська, 57	(04143) 4-06-36, (067) 336-97-39
ТОВ «Дойчелектросервіс»	Біла Церква	вул. Леваневського, 28А	38 (0456) 33-32-95; 30-94-00
ТОВ «Скормаг-Сервіс»	Вінниця	пр-т. Юності, 16	38 (0432) 46-43-93, 46-82-13, 51-92-52, 51-92-54
ТОВ «АВЕРС +»	Вінниця	вул. Василя Порика, буд 1	38 (0432) 57-91-91; (0663) 50-91-91
ТОВ «Дойчелектросервіс»	Дніпро	Пр-т. О. Поля, 46-А	(056) 785-40-02, (067) 507-19-64
ТОВ «Лотос»	Дніпро	пр-т. О. Поля, 59	(056) 235-04-09, (056) 234-67-05
ТОВ «Торговий Дім «ПОБУТТЕХНІКА»	Донецьк	вул. Складська, 5-В пр-т. Ілліча, 103	38 (062) 345-61-90, 38 (062) 345-67-19
ПП «Євро С»	Житомир	вул. Львівська, 11	38 (0412) 555515; (093) 4619596
ТОВ «Рембутсервіс»	Запоріжжя	вул. Правди, 50	38 (061) 220-97-64, 212-54-90, 220-03-22
ПП «Електротехніка»	Запоріжжя	вул. Фортечна, 67	38 (0612) 12-03-03, 12-06-08
ФОП Іваночко В.М.	Івано-Франківськ	вул. Г.Хоткевича, 32	38 (0342) 77-60-77, (066) 626-09-32
ФОП Троїцький В.М.	Ізмаїл	вул. Бесарабська, 27	38 (04841) 6-34-53; 2-22-37
ПП «Інек-Кремінь»	Кременчуг	вул. Московська 55/1	38 (0536) 65-31-32, 79-63-36, 79-60-65
ПП «Європобуттех»	Кропивницький	вул. Чорновола, 1-В	38 (0522) 27-28-40, (097) 543-10-13, (093) 836-20-51
ФОП Собчук Г.Л.	Краматорськ	бул. Краматорський, 3	38 (0626) 48-85-97, 49-05-71, (095) 700-95-88, (096) 325-58-38
ТОВ «АСЦ «Домтехсервіс»	Кривий Ріг	вул. Тинка, 24	38 (056) 409-42-70
ФОП Колмічек О.М.	Сіверодонецьк	вул. Федоренко, 20-А	38 (06452) 44-385, (050) 425-17-25,
ФОП Колмичек О.М.	Луганськ	вул. Фрунзе, 136-Б вул. Советська 66	38 (050)-975-10-05, 38 (050)-948-50-34
ПП «СЦ Сервіс-Майстер»	Луцьк	пр-т. Перемоги, 24	38 (0332) 78-56-25, 23-14-42, 78-56-24
ПП фірма «Росімпекс»	Львів	вул. І.Шараневича, 28	38 (032) 295-50-29, 239-51-52, 295-50-28
ПП «Екосервіс Лева»	Львів	вул. Тернопільська, 38	38 (032) 297-55-57, (067) 321-96-21
ФОП Паробій Ю.Р.	Львів	вул. Генерала Юнаківа, 9	(032) 233-12-65,(032) 233 62 83,(032) 233-25-29 (096) 140-63-69
ТОВ «Лотос»	Маріуполь	б-р 50 років Жовтня, 32/18	38 (0629) 49-30-05, 49-30-06
СПД-ФЛ Дадашев А. О.	Миколаїв	пр-т. Жовтневий,43-А.	38 (0512) 58-48-03, 59-24-05, 38 (063) 957-41-81
СПД Воронін Є.В.	Миколаїв	вул. В.Морська, 30/1	38 (0512) 37-77-97, 35-97-99, (093) 977-14-49
ТОВ «Скормаг-Сервіс»	Могилів-Подільський	вул. Покровська, 51-А	38 (4337) 6-48-47, (067) 440-75-26
ТОВ «Дойчелектросервіс»	Одеса	пл. Льва Толстого, 32	(048) 722-97-79, (048) 722-70-66, (097) 996-03-46
ТОВ «Рестарт СП»	Одеса	вул. Рішельєвська, 43	(048) 777-11-40, (048) 726-53-36
СЦНВО «Промелектроніка»	Полтава	вул. Фрунзе, 66	38 (0532) 56-05-68
ТОВ «Аматі-Сервіс»	Прилуки	вул. Київська, 371-А	38 (04637) 5-39-82
ТОВ «Дойчелектросервіс»	Рівне	вул. Данила Галицького 1	38 067 238-56-35
СВКП «Фактор-92»	Суми	вул. Кондратьєва Герасима, 8	38 (0542) 78-81-56, (050) 307-10-52
ФОП Колмичек О.М.	Сіверодонецьк	вул. Федоренко 20-а	(06452) 44385, (050) 425-17-25, (067) 641-70-41
ФОП Алексанов Д.В.	Тернопіль	вул. О.Польового, 4-А / к.4	38 (0352) 43-43-45
СПД Неткачов В.Ю.	Тернопіль	вул. Танцорова, 53	38 (0352) 40-41-42, (067) 777-74-43, (050) 649-64-01
ПП «Практика»	Ужгород	вул. Легоцького, 3	38 (03122) 65-55-55, (050) 540-58-05
ПП «Ремонт-Сервіс»	Умань	вул. Жовтневої революції, 90	38 (0474) 44-28-80, (67) 479-90-81
ТОВ «Транс-Сервіс»	Харків	вул. Іванова, 24	38 (057) 758-85-63, 766-04-18, 714-24-72
ЧПНПФ «Валсис»	Харків	пр-т. Льва Ландау, 149	38 (057) 756-33-66, 756-37-43, 756-35-76
ТОВ «Ремонт і Сервіс»	Херсон	вул. Робоча, 66	38 (0552) 4 8-50-00, 48-58-88
ТОВ «Прелюдія»	Хмельницький	пр-т. Миру, 62-А	38 (0382) 70-13-77, 050-438-34-34, 067-349-02-62
ТОВ «Євразія-С»	Черкаси	вул. Одеська, 8	38 (0472) 35-83-13
ТОВ «Лагрос ЛТД»	Чернігів	пр-т. Миру, 180-А	38 (0462) 72-48-72, 72-49-49; 25-99-39
ПП Грінчук В.В.	Чернівці	вул. Головна, 265	38 (0372) 58-43-01
ПД Блошко Є.І.	Чернівці	вул. Л. Кобилиці, 76	38 (0372) 55-48-69, 90-13-11, (050) 434-55-29, (094) 991-33-11