Household Appliances

de Gebrauchs- und Montageanleitung

en Operating and installation instructions

fr Mode d'emploi et notice de montage

nl Gebruiksaanwijzing en montagevoorschrift

it Istruzioni d'uso e per il montaggio

es Instrucciones de uso y de montaje

pt Instruções de serviço e de montagem

BOSCH

de	Seite	3 – 16	**it**	pagina	59 – 72
en	page	17 – 30	**es**	página	73 – 86
fr	page	31 – 44	**pt**	página	87 – 100
nl	pagina	45 – 58			

Abb. 1
GAS
GAZ
KAASU
GASS

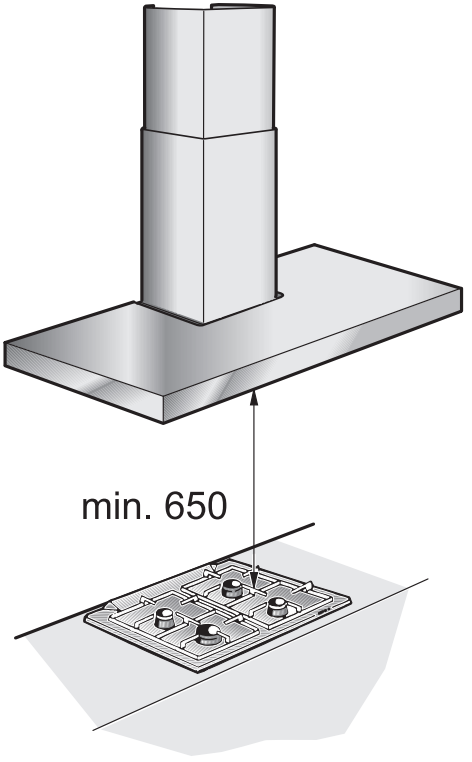

ELEKTRO
ELECTR.
ELETT.
EL.

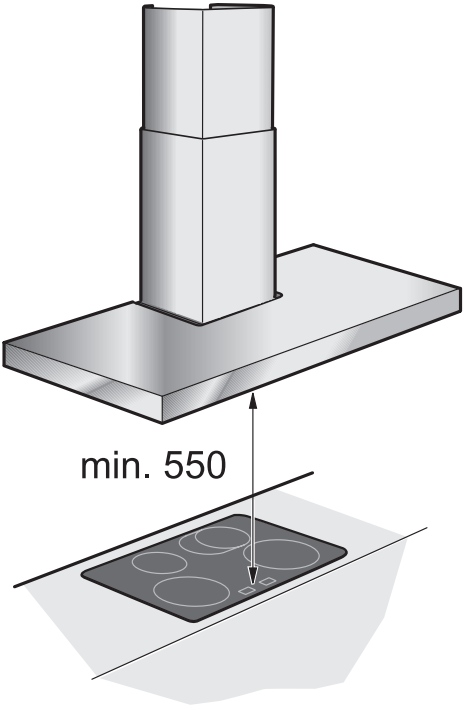

Gerätebeschreibung

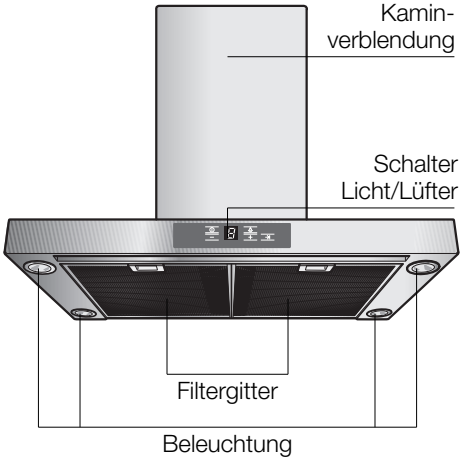

Betriebsarten

Abluftbetrieb:

- ❑ Der Lüfter der Dunstabzugshaube saugt den Küchendunst an und leitet ihn durch den Fettfilter ins Freie.
- ❑ Der Fettfilter nimmt die fettigen Bestandteile des Küchendunstes auf.
- ❑ Die Küche bleibt weitgehend frei von Fett und Geruch.

☞ **Bei Abluftbetrieb der Dunstabzugshaube und gleichzeitigem Betrieb schornsteinabhängiger Feuerungen** (wie z. B. Gas-, Öl- oder Kohleheizgeräte, Durchlauferhitzer, Warmwasserbereiter) **muss für ausreichend Zuluft gesorgt werden,** die von der Feuerstätte zur Verbrennung benötigt wird.

Ein gefahrloser Betrieb ist möglich, wenn der Unterdruck im Aufstellraum der Feuerstätte von 4 Pa (0,04 mbar) nicht überschritten wird.

Betriebsarten

Dies kann erreicht werden, wenn durch nicht verschließbare Öffnungen, z. B. in Türen, Fenstern und in Verbindung mit Zuluft-/Abluftmauerkasten oder durch andere techn. Maßnahmen, wie gegenseitige Verriegelung o. ä., die Verbrennungsluft nachströmen kann.

Bei nicht ausreichender Zuluft besteht Vergiftungsgefahr durch zurückgesaugte Verbrennungsgase.

Ein Zuluft-/Abluftmauerkasten allein stellt die Einhaltung des Grenzwertes nicht sicher.

Anmerkung: Bei der Beurteilung muss immer der gesamte Lüftungsverbund der Wohnung beachtet werden. Bei Betrieb von Kochgeräten, z. B. Kochmulde und Gasherd wird diese Regel nicht angewendet.

Wenn die Dunstabzugshaube im Umluftbetrieb – mit Aktivkohlefilter – verwendet wird, ist der Betrieb ohne Einschränkung möglich.

Umluftbetrieb:

- ❑ Hierzu muss ein Aktivkohlefilter eingebaut werden (siehe Filter und Wartung).

  ⚠ Das komplette Montage-Set sowie die Ersatzfilter können Sie **beim Fachhandel** erwerben.
  Die entsprechenden Zubehör-Nummern finden Sie am Ende dieser Gebrauchsanleitung.
- ❑ Der Lüfter der Dunstabzugshaube saugt den Küchendunst an und leitet ihn durch den Fett- und Aktivkohlefilter gereinigt in die Küche zurück.
- ❑ Der Fettfilter nimmt die fettigen Bestandteile des Küchendunstes auf.
- ❑ Der Aktivkohlefilter bindet die Geruchsstoffe.

⚠ Wird kein Aktivkohlefilter eingebaut, können keine Geruchsstoffe des Küchendunstes gebunden werden.

Wichtige Hinweise:

- ❑ Diese Gebrauchsanleitung gilt für mehrere Geräte-Ausführungen. Es ist möglich, dass einzelne Ausstattungsmerkmale beschrieben sind, die nicht auf Ihr Gerät zutreffen.
- ❑ Diese Dunstabzugshaube entspricht den einschlägigen Sicherheitsbestimmungen.

  Reparaturen dürfen nur von Fachkräften durchgeführt werden.

  Durch unsachgemäße Reparaturen können erhebliche Gefahren für den Benutzer entstehen.

- ❑ Bevor Sie das neue Gerät benutzen, lesen Sie bitte sorgfältig die Gebrauchsanleitung. Sie enthält wichtige Informationen für Ihre Sicherheit sowie zum Gebrauch und zur Pflege des Gerätes.
- ❑ Bewahren Sie die Gebrauchs- und Montageanleitung ggf. für einen Nachbesitzer gut auf.
- ❑ Dieses Gerät ist entsprechend der europäischen Richtlinie 2002/96/EG über Elektro- und Elektronik-Altgeräte (waste electrical and electronic equipment – WEEE) gekennzeichnet. Die Richtlinie gibt den Rahmen für eine EU-weit gültige Rücknahme und Verwertung der Altgeräte vor.

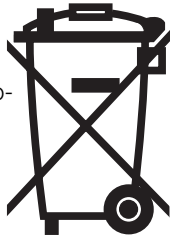

Transportsicherung:

- ❑ Die Transportsicherung verhindert das Herausgleiten des Filterauszuges.
- ❑ Prüfen Sie, ob die Transportsicherung vom Installateur entfernt wurde (siehe Montageanleitung).
- ❑ Bewahren Sie die Transportsicherung für einen eventuellen Umzug gut auf.

Gas-Kochmulden / Gas-Herde

⚠ Betreiben Sie nicht alle Gas-Kochstellen gleichzeitig über längere Zeit (max. 15 Minuten) bei höchster Wärmebelastung, sonst besteht Verbrennungsgefahr bei Berührung der Gehäuseoberflächen bzw. Gefahr der Beschädigung der Dunstabzugshaube. Beim Betrieb der Dunstabzugshaube über einem Gas-Kochfeld muss bei gleichzeitigem Betreiben von drei oder mehr Gas-Kochstellen die Haube in der Maximalstufe betrieben werden.

Sicherheitshinweise

⚠ Unter der Dunstabzugshaube nicht flambieren.

! Brandgefahr am Fettfilter durch aufsteigende Flammen.

⚠ Die Kochstellen müssen immer mit Kochgeschirr abgedeckt sein.

⚠ Über einer Feuerstätte für feste Brennstoffe (Kohle, Holz und dgl.) ist der Betrieb der Dunstabzugshaube nur bedingt gestattet (siehe Montageanleitung).

⚠ Dunstabzugshaube nur mit eingesetzten Lampen betreiben.

⚠ Defekte Lampen sollten sofort ersetzt werden, um Überlastung der restlichen Lampen zu vermeiden.

⚠ Dunstabzugshaube nie ohne Fettfilter betreiben.

⚠ Überhitzte Fette oder Öle können sich leicht entzünden.
Darum Speisen mit Fetten oder Ölen, z. B. Pommes frites, nur unter Aufsicht zubereiten.

⚠ Ist das Gerät beschädigt, dürfen Sie es nicht in Betrieb nehmen.

⚠ Anschluss und Inbetriebnahme dürfen nur von einem Fachmann durchgeführt werden.

⚠ Wenn die Anschlussleitung dieses Gerätes beschädigt wird, muss sie durch den Hersteller oder seinen Kundendienst oder eine ähnlich qualifizierte Person ersetzt werden, um Gefährdung zu vermeiden.

⚠ Verpackungsmaterial ordnungsgemäß entsorgen (siehe Montageanleitung).

⚠ Diese Dunstabzugshaube ist nur für den Betrieb in Haushalten bestimmt.

⚠ Dunstabzugshaube vor der ersten Inbetriebnahme sorgfältig reinigen.

⚠ Keine Gegenstände auf der Dunstabzugshaube abstellen.

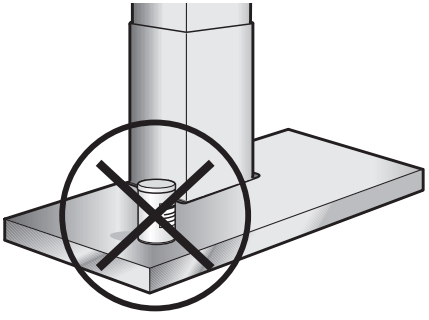

⚠ Die Gleitflächen des Filterauszuges dürfen nicht verschmutzt sein.
Gleitspuren können entstehen. Sie beeinträchtigen jedoch nicht die Funktion.

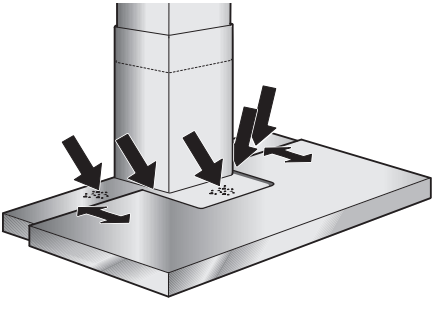

⚠ Beim Bewegen des Filterauszuges nicht mit der Hand in die markierten Stellen greifen, **Quetschgefahr!**

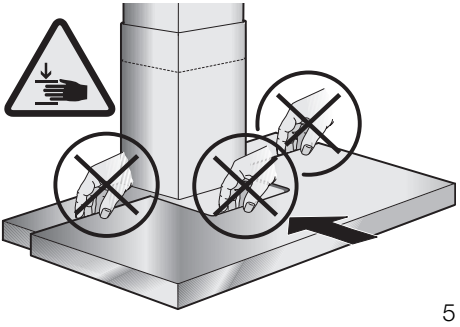

⚠ Der Küchendunst wird am wirkungsvollsten beseitigt durch:

- ❑ **Einschalten der Dunstabzugshaube** bei Kochbeginn.
- ❑ **Ausschalten der Dunstabzugshaube** erst einige Minuten nach Kochende.

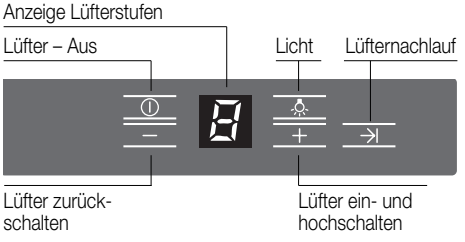

Signalton:

- ❑ Beim Drücken einer Taste ertönt zur Bestätigung ein Signalton.

Ausschalten des Signaltons:

- ❑ Drücken Sie gleichzeitig die Tasten **0** und **+** bis nach ca. 3 Sekunden ein Signal ertönt.

Einschalten des Signaltons:

- ❑ Wiederholen Sie den Vorgang.

Einschalten des Lüfters:

- ❑ Drücken Sie die Taste **+** oder ziehen Sie den Filterauszug aus.

Einstellen der gewünschten Lüfterstufe:

- ❑ Drücken Sie die Taste **+.**
  Der Lüfter schaltet eine Stufe höher.
- ❑ Drücken Sie die Taste **–.**
  Der Lüfter schaltet eine Stufe zurück.

Ausschalten des Lüfters:

- ❑ Drücken Sie die Taste **0.**
  Die Anzeige erlischt nach kurzer Zeit.

  Oder:
- ❑ Drücken Sie die Taste **–** so oft, bis der Lüfter ausschaltet.
  Die Anzeige erlischt nach kurzer Zeit.

Intensivstufe:

Durch die Intensivstufe wird die höchste Leistung erreicht. Sie wird kurzzeitig benötigt.

- ❑ Drücken Sie die Taste **+** so oft, bis die Anzeige leuchtet.
- ❑ Wird die Intensivstufe nicht von Hand ausgeschaltet, schaltet der Lüfter nach 10 Minuten selbsttätig auf Stufe zurück.

Lüfternachlauf:

- ❑ Drücken Sie die Taste →|, oder schieben Sie den Filterauszug ein.

  Der Lüfter läuft 10 Minuten in der Stufe **1.** Dabei blinkt in der Anzeige ein Punkt. Danach schaltet der Lüfter selbsttätig aus.

Beleuchtung:

- ❑ Drücken Sie kurz die Taste zum Ein- und Ausschalten.
- ❑ Die Beleuchtung kann zu jeder Zeit verwendet werden, auch wenn der Lüfter ausgeschaltet ist.
- ❑ **Einstellen der Helligkeit:**
  Halten Sie die Taste gedrückt, bis die gewünschte Helligkeit erreicht ist.

Automatisches Einschalten der Beleuchtung, z. B. über eine Zeitschaltuhr:

- ❑ Lüfter und Beleuchtung müssen ausgeschaltet sein.

Einschalten:

Drücken Sie **gleichzeitig** die Tasten **–** und →|.

- ❑ Nach ca. 3 Sekunden schaltet sich zur Bestätigung die Beleuchtung ein.

Ausschalten:

Wiederholen Sie den Vorgang bei eingeschalteter Beleuchtung.

- ❑ Nach ca. 3 Sekunden schaltet sich zur Bestätigung die Beleuchtung aus.

Fettfilter:

Zur Aufnahme der fettigen Bestandteile des Küchendunstes sind Metall-Fettfilter eingesetzt.

Die Filtermatten bestehen aus unbrennbarem Metall.

Achtung:

Bei zunehmender Sättigung mit fetthaltigen Rückständen erhöht sich die Entflammbarkeit und die Funktion der Dunstabzugshaube kann beeinträchtigt werden.

Wichtig:

Durch rechtzeitiges Reinigen der Metall-Fettfilter wird der Brandgefahr vorgebeugt, die durch Hitzestau beim Frittieren oder Braten entstehen kann.

Sättigungsanzeige:

Bei Sättigung der Fettfilter ertönt nach dem Ausschalten des Lüfters für 6 Sekunden ein Signal und die Anzeige leuchtet. Spätestens dann sollten die Fettfilter gereinigt werden.

Reinigen der Metall-Fettfilter:

- ❑ Bei normalem Betrieb (täglich 1 bis 2 Stunden) müssen die Metall-Fettfilter 1 x im Monat gereinigt werden.
- ❑ Das Reinigen kann in der Geschirrspülmaschine erfolgen. Dabei ist eine leichte Verfärbung möglich.
- ❑ Der Filter muss locker in der Geschirrspülmaschine liegen.
  Er darf nicht eingeklemmt sein.

  Wichtig:
  Stark gesättigte Metall-Fettfilter nicht zusammen mit Geschirr reinigen.
- ❑ Beim Reinigen von Hand, die Fettfilter in heißer Spüllauge einweichen.
  Keine aggressiven, säure- oder laugenhaltigen Reiniger verwenden.
  Danach abbürsten, gut ausspülen und abtropfen lassen.

Aus- und Einbauen der Metall-Fettfilter:

Achtung: Die Halogenlampen müssen ausgeschaltet und abgekühlt sein.

⚠ Wechseln Sie die Fettfilter nur bei eingeschobenem Filterauszug.

1. Drücken Sie die Rasten der vorderen Fettfilter und klappen Sie die Fettfilter ab.

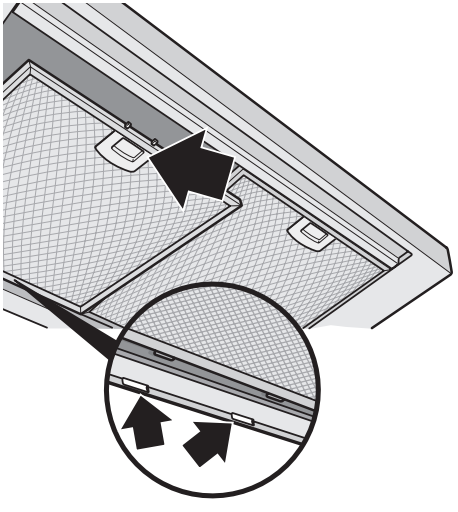

2. Drücken Sie die Rasten der hinteren Fettfilter und klappen Sie die Fettfilter ab.

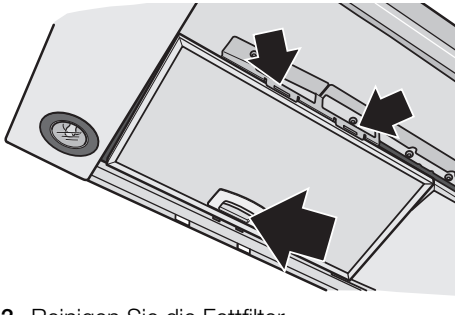

3. Reinigen Sie die Fettfilter.
4. Setzen Sie die gereinigten Fettfilter wieder ein.
5. **Löschen Sie die Anzeige .**
   - ❑ Drücken Sie die Taste **0.**

Aktivkohlefilter:

Zum Binden der Geruchsstoffe beim Umluftbetrieb.

Achtung:

Bei zunehmender Sättigung mit fetthaltigen Rückständen erhöht sich die Entflammbarkeit und die Funktion der Dunstabzugshaube kann beeinträchtigt werden.

Wichtig:

Durch rechtzeitigen Wechsel des Aktivekohlefilters wird der Brandgefahr vorgebeugt, die durch Hitzestau beim Frittieren oder Braten entstehen kann.

Ein- und Ausbauen:

Achtung: Die Halogenlampen müssen ausgeschaltet und abgekühlt sein.

⚠ Wechseln Sie die Fettfilter nur bei eingeschobenem Filterauszug.

1. Bauen Sie die Fettfilter aus (siehe Aus- und Einbauen der Metall-Fettfilter).
2. Entfernen Sie das Luftleitblech.

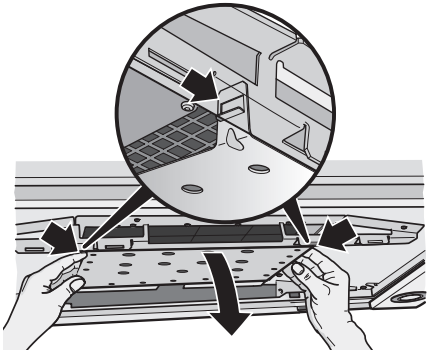

3. Setzen Sie den Aktivkohlefilter ein. Die Laschen müssen seitlich einrasten.

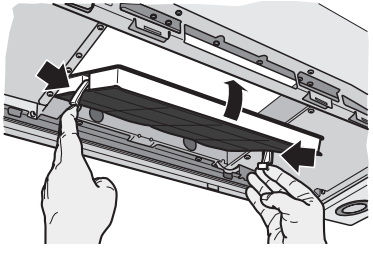

4. Setzen Sie das Luftleitblech wieder ein. Die Laschen müssen seitlich einrasten.

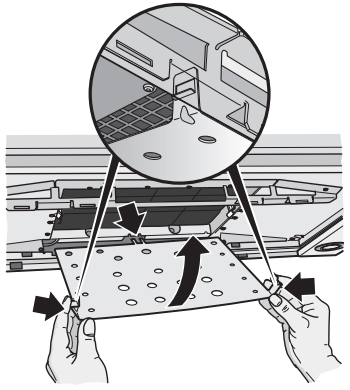

5. Bauen Sie die Fettfilter ein (siehe Aus- und Einbauen des Metall-Fettfilters).
6. **Löschen Sie die Anzeige C.**
   - ❑ Drücken Sie die Taste **0.**

Sättigungsanzeige: C

Bei Sättigung des Aktivkohlefilters ertönt nach dem Ausschalten des Lüfters für 6 Sekunden ein Signal und die Anzeige C leuchtet. Spätestens dann sollte der Aktivkohlefilter gewechselt werden.

Wechsel des Aktivkohlefilters:

- ❑ Bei normalem Betrieb (täglich 1 bis 2 Stunden) muss der Aktivkohlefilter ungefähr 1 x im Jahr ausgetauscht werden.
- ❑ Der Aktivkohlefilter ist im Fachhandel erhältlich (siehe Sonderzubehör).
- ❑ **Nur Originalfilter verwenden.** Dadurch wird die optimale Funktion gewährleistet.

Entsorgung des alten Aktivkohlefilters:

- ❑ Aktivkohlefilter enthalten keine Schadstoffe. Sie können z. B. als Restmüll entsorgt werden.

Dunstabzugshaube durch Ziehen des Netzsteckers bzw. Ausschalten der Sicherung stromlos machen.

⚠ Dunstabzugshaube nicht mit kratzenden Schwämmen und nicht mit sand-, soda-, säure- oder chloridhaltigen Putzmitteln reinigen!

⚠ Zum Reinigen den Filterauszug ausziehen. Dabei nicht mit der Hand zwischen die Filteraufhängungen fassen, **Quetschgefahr!**

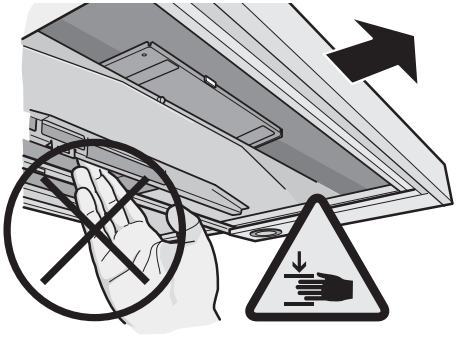

⚠ Während der Reinigung den Filterauszug nicht einschieben, **Quetschgefahr!**

- ❑ Zum Reinigen der Dunstabzugshaube heiße Spüllauge oder mildes Fensterputzmittel verwenden.
- ❑ Kratzen Sie angetrocknete Verschmutzung nicht ab, sondern weichen Sie diese mit einem feuchten Tuch auf.
- ❑ Beim Reinigen der Fettfilter die zugänglichen Gehäuseteile von abgelagertem Fett reinigen. Dadurch wird der Brandgefahr vorgebeugt und die optimale Funktion bleibt erhalten.
- ❑ **Hinweis:** Alkohol (Spiritus) nicht auf Kunststoffflächen anwenden, es könnten matte Stellen entstehen.

  Vorsicht! Küche ausreichend belüften, keine offene Flamme.

⚠ Die Bedientasten nur mit milder Spüllauge und einem weichen, feuchten Tuch reinigen.
Keinen Edelstahlreiniger für die Bedientasten verwenden.

Edelstahloberflächen:

- ❑ Verwenden Sie einen milden nicht scheuernden Edelstahlreiniger.
- ❑ Reinigen Sie nur in Schliffrichtung.
- ❑ Wir empfehlen unseren Edelstahlreiniger Nr. 461731.
  Bestell-Adresse siehe beiliegendes Service-Heft.

Aluminium-, Lack- und Kunststoffoberflächen:

- ❑ Keine trockenen Tücher verwenden.
- ❑ Verwenden Sie ein mildes Fensterreinigungsmittel.
- ❑ Keine aggressiven, säure- oder laugenhaltigen Reiniger verwenden.

Luftleitblech:

- ❑ Das Luftleitblech kann zum Reinigen entfernt werden.

  Aus- und Einbauen siehe Filter und Wartung – Aktivkohlefilter.

Beachten Sie die Garantiebestimmungen im beiligenden Service-Heft.

Auswechseln der Lampen

1. Schalten Sie die Dunstabzugshaube aus und machen Sie durch Ziehen des Netzsteckers oder Ausschalten der Sicherung die Dunstabzugshaube stromlos.

⚠ Die Halogenbirnen werden bei Betrieb sehr heiß. Auch einige Zeit nach dem Ausschalten besteht noch Verbrennungsgefahr.

2. Nehmen Sie den Lampenring mit einem Schraubendreher oder ähnlichem ab.

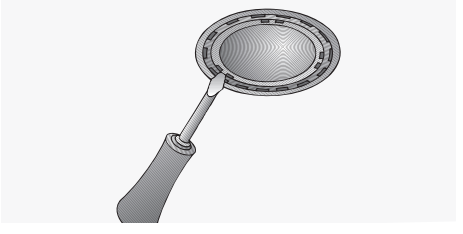

3. Tauschen Sie die Halogenbirne aus (handelsübliche Halogenbirne, 12 Volt, max. 20 Watt, Sockel G4).
   Achtung: Steckfassung.
   Zum Anfassen der Birne ein sauberes Tuch verwenden.

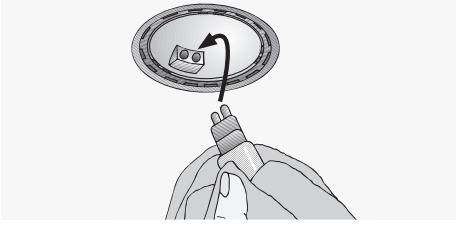

4. Rasten Sie den Lampenring wieder ein.
5. Stellen Sie durch Einstecken des Netzsteckers oder durch Einschalten der Sicherung die Stromversorgung wieder her.

Hinweis: Sollte die Beleuchtung nicht funktionieren, kontrollieren Sie, ob die Lampen richtig eingesteckt sind.

Einstellung der Sättigungsanzeige

Sollte die Umstellung der Betriebsart (Abluft/Umluftbetrieb) notwendig sein, muss auch die Sättigungsanzeige für die Filter entsprechend umgestellt werden (siehe Montageanleitung).

Störungen

Wenn in der Anzeige ein ⊟ oder ⊏ erscheint:

❑ Siehe Abschnitt „Filter und Wartung".

Wenn sich die Dunstabzugshaube nicht bedienen lässt:

❑ Für ca. 1 Minute die Dunstabzugshaube durch Ziehen des Netzsteckers bzw. Ausschalten der Sicherung stromlos machen.
   Danach neu einschalten.

Bei eventuellen Rückfragen oder Störungen, Kundendienst anrufen.

(Siehe Kundendienststellenverzeichnis).

Bei Anruf bitte angeben:

E-Nr.	FD

Tragen Sie die Nummern in obige Felder ein. Die Nummern sind auf dem Typenschild, nach Abnahme der Fettfilter, im Innenraum der Dunstabzugshaube zu finden.

⚠ Für Beanstandungen die auf Planung und Ausführung der Rohrstrecke zurückzuführen sind, übernimmt der Hersteller der Dunstabzugshauben keine Gewährleistung.

Wichtige Hinweise

⚠ Altgeräte sind kein wertloser Abfall. Durch umweltgerechte Entsorgung können wertvolle Rohstoffe wiedergewonnen werden.
Bevor Sie das Altgerät entsorgen, machen Sie es unbrauchbar.

⚠ Ihr neues Gerät wurde auf dem Weg zu Ihnen durch die Verpackung geschützt. Alle eingesetzten Materialien sind umweltverträglich und wieder verwertbar. Bitte helfen Sie mit und entsorgen Sie die Verpackung umweltgerecht.

Über aktuelle Entsorgungswege informieren Sie sich bitte bei Ihrem Fachhändler oder bei Ihrer Gemeindeverwaltung.

⚠ Die Dunstabzugshaube ist für Abluft- und Umluftbetrieb verwendbar.

⚠ Die Dunstabzugshaube immer über der Mitte der Kochstellen anbringen.

⚠ Mindestabstand zwischen Elektrokochstellen und Unterkante der Dunstabzugshaube: **550 mm,** Abb. 1.

⚠ Über einer Feuerstätte für feste Brennstoffe, von der eine Brandgefahr (z. B. Funkenflug) ausgehen kann, ist die Montage der Dunstabzugshaube nur dann zulässig, wenn die Feuerstätte eine **geschlossene nicht abnehmbare Abdeckung** hat und die länderspezifischen Vorschriften eingehalten werden.
Diese Einschränkung gilt nicht für Gas-Herde und Gas-Mulden.

⚠ Je kleiner der Abstand zwischen Dunstabzugshaube und Kochstellen desto größer ist die Möglichkeit, dass sich durch aufsteigenden Wasserdampf unten an der Dunstabzugshaube Tropfen bilden können.

Zusätzliche Hinweise bei Gas-Kochgeräten:

⚠ Bei der Montage von Gaskochstellen sind die national einschlägigen gesetzlichen Bestimmungen (z. B. in Deutschland: Technische Regeln Gasinstallation TRGI) zu beachten.

⚠ Es müssen die jeweils gültigen Einbauvorschriften und die Einbauhinweise der Gas-Gerätehersteller beachtet werden.

⚠ Die Dunstabzugshaube darf nur an einer Seite neben einem Hochschrank oder einer hohen Wand eingebaut werden. Abstand mind. 50 mm.

⚠ Mindestabstand bei Gas-Kochstellen zwischen Oberkante Topfträger und Unterkante der Dunstabzugshaube: **650 mm,** Abb. 1.

Abluftbetrieb

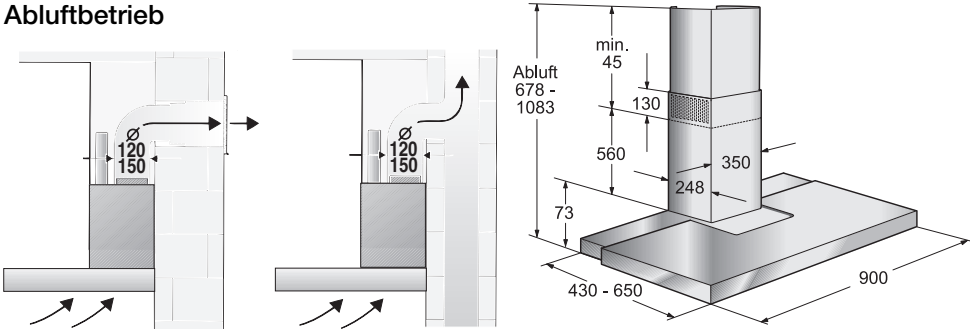

Die Abluft wird über einen Lüftungsschacht nach oben, oder direkt durch die Außenwand ins Freie geleitet.

☞ Die Abluft darf weder in einen in Betrieb befindlichen Rauch- oder Abgaskamin noch in einen Schacht, welcher der Entlüftung von Aufstellungsräumen von Feuerstätten dient, abgegeben werden.

Bei der Ableitung von Abluft sind die behördlichen und gesetzlichen Vorschriften (z. B. Landesbauordnungen) zu beachten.

Bei Abführung der Luft in nicht in Betrieb befindliche Rauch- oder Abgaskamine ist die Zustimmung des zuständigen Schornsteinfegermeisters einzuholen.

☞ **Bei Abluftbetrieb der Dunstabzugshaube und gleichzeitigem Betrieb schornsteinabhängiger Feuerungen** (wie z. B. Gas-, Öl- oder Kohleheizgeräte, Durchlauferhitzer, Warmwasserbereiter) **muss für ausreichend Zuluft gesorgt werden,** die von der Feuerstätte zur Verbrennung benötigt wird.

Ein gefahrloser Betrieb ist möglich, wenn der Unterdruck im Aufstellraum der Feuerstätte von 4 Pa (0,04 mbar) nicht überschritten wird.

Dies kann erreicht werden, wenn durch nicht verschließbare Öffnungen, z. B. in Türen, Fenstern und in Verbindung mit Zuluft-/Abluftmauerkasten oder durch andere techn. Maßnahmen, wie gegenseitige Verriegelung o. ä., die Verbrennungsluft nachströmen kann.

Bei nicht ausreichender Zuluft besteht Vergiftungsgefahr durch zurückgesaugte Verbrennungsgase.

Ein Zuluft-/Abluftmauerkasten allein stellt die Einhaltung des Grenzwertes nicht sicher.

Anmerkung: Bei der Beurteilung muss immer der gesamte Lüftungsverbund der Wohnung beachtet werden. Bei Betrieb von Kochgeräten, z. B. Kochmulde und Gasherd wird diese Regel nicht angewendet.

Wenn die Dunstabzugshaube im Umluftbetrieb – mit Aktivkohlefilter – verwendet wird, ist der Betrieb ohne Einschränkung möglich.

Wird die Abluft durch die Außenwand geleitet, sollte ein Teleskop-Mauerkasten verwendet werden.

Optimale Leistung der Dunstabzugshaube:

- ❑ Kurzes, glattes Abluftrohr.
- ❑ Möglichst wenig Rohrbögen.
- ❑ Möglichst große Rohrdurchmesser und große Rohrbögen.

  Der Einsatz von langen, rauhen Abluftrohren, vielen Rohrbögen oder kleineren Rohrdurchmessern führt zu einer Abweichung von der optimalen Luftleistung und gleichzeitig zu einer Geräuscherhöhung.

  ⚠ **Für Beanstandungen die auf Planung und Ausführung der Rohrstrecke zurückzuführen sind, übernimmt der Hersteller der Dunstabzugshauben keine Gewährleistung.**
- ❑ **Rundrohre:**
  Wir empfehlen
  Innendurchmesser **150 mm,** jedoch mind. 120 mm.
- ❑ **Flachkanäle** müssen einen **gleichwertigen Innenquerschnitt** wie Rundrohre haben.
  Sie sollten keine scharfen Umlenkungen haben.
  ⌀ 120 mm ca. 113 cm²
  ⌀ 150 mm ca. 177 cm²
- ❑ **Bei abweichenden Rohrdurchmessern:** Dichtstreifen einsetzen.
- ❑ **Bei Abluftbetrieb** für ausreichend Zuluft sorgen.

Umluftbetrieb

- ❑ Mit Aktivkohlefilter, wenn keine Möglichkeit für Abluftbetrieb vorhanden ist.

⚠ Das komplette Montage-Set können Sie **beim Fachhandel** erwerben.
Die entsprechenden Zubehör-Nummern finden Sie am Ende dieser Gebrauchsanleitung.

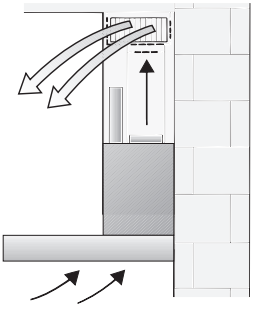

Anschluss Abluftrohr ⌀ 150 mm:

- ❑ Abluftrohr direkt am Luftstutzen befestigen.

Anschluss Abluftrohr ⌀ 120 mm:

- ❑ Reduzierstutzen direkt am Luftstutzen befestigen.

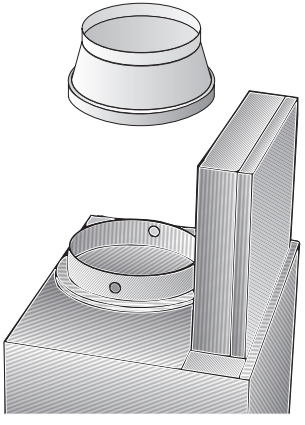

- ❑ Abluftrohr am Reduzierstutzen befestigen.

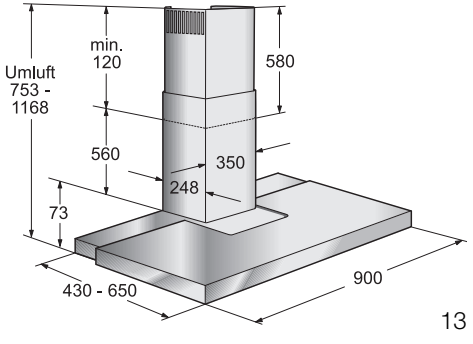

Vor der Montage

Vorbereiten der Wand

- ❑ Die Wand muss eben und senkrecht sein.
- ❑ Für festen Halt der Dübel ist zu sorgen.

Gewicht in kg:

Abluft	Umluft
23,4	24,8

Konstruktionsänderungen im Rahmen der technischen Entwicklung bleiben vorenthalten.

Umstellen Abluft – Umluftbetrieb

Umstellung der elektronischen Steuerung auf Umluftbetrieb:

- ❑ Serienmäßige Einstellung ist Abluftbetrieb.
- ❑ Die Dunstabzugshaube muss angeschlossen und ausgeschaltet sein.

1. Taste **0** drücken und halten.
2. Während die Anzeige 0 leuchtet zusätzlich die Taste →| drücken, bis die Anzeige c leuchtet. Danach die Tasten loslassen.

- ❑ Die Anzeige c erlischt nach kurzer Zeit. Die elektronische Steuerung ist auf Umluftbetrieb eingestellt.
- ❑ Durch Wiederholen der Schritte **1** und **2** wird die elektronische Steuerung wieder auf Abluftbetrieb umgestellt (Anzeige c).

Elektrischer Anschluss

Die Dunstabzugshaube darf nur an eine vorschriftsmäßig installierte Schutzkontaktsteckdose angeschlossen werden.
Die Schutzkontaktsteckdose möglichst direkt hinter der Kaminverblendung anbringen.

Elektrische Daten:

Sie sind auf dem Typenschild nach Abnahme der Filterrahmen – im Innenraum des Gerätes – zu finden.

⚠ **Bei Reparaturen** die Dunstabzugshaube generell stromlos machen.

Länge der Anschlussleitung: 1,30 m.

Bei erforderlichem Festanschluss:

Die Dunstabzugshaube darf in jedem Fall nur durch einen beim zuständigen Elektrizitäts-Versorgungsunternehmen eingetragenen Elektro-Installateur angeschlossen werden.

Installationsseitig ist eine Trennvorrichtung vorzusehen. Als Trennvorrichtung gelten Schalter mit einer Kontaktöffnung von mehr als 3 mm und allpoliger Abschaltung. Dazu gehören LS-Schalter und Schütze.

⚠ Wenn die Anschlussleitung dieses Gerätes beschädigt wird, muss sie durch den Hersteller oder seinen Kundendienst oder eine ähnlich qualifizierte Person ersetzt werden, um Gefährdung zu vermeiden.

Diese Dunstabzugshaube entspricht den EG-Funkentstörbestimmungen.

Die Dunstabzugshaube ist für die Montage an die Küchenwand vorgesehen.

1. Fettfilter abnehmen (siehe Gebrauchsanleitung).
2. Von der Decke bis zur Unterkante der Dunstabzugshaube eine Mittellinie an die Wand anzeichnen.
3. Mit Hilfe der Schablone Positionen für die Schrauben an der Wand anreißen und zum leichteren Einhängen die Kontur des Einhängebereiches anzeichnen.

⚠ Auf Mindestabstand Kochstelle – Dunstabzugshaube von **550 mm** bei Elektro-Kochstellen bzw. **650 mm** bei Gas-Kochstellen achten. Der untere Rand der Schablone entspricht dem unteren Rand der Dunstabzugshaube.

4. 2 Löcher für den oberen und 2 Löcher für den unteren Haltewinkel ⌀ 8 mm bohren und Dübel wandbündig eindrücken.

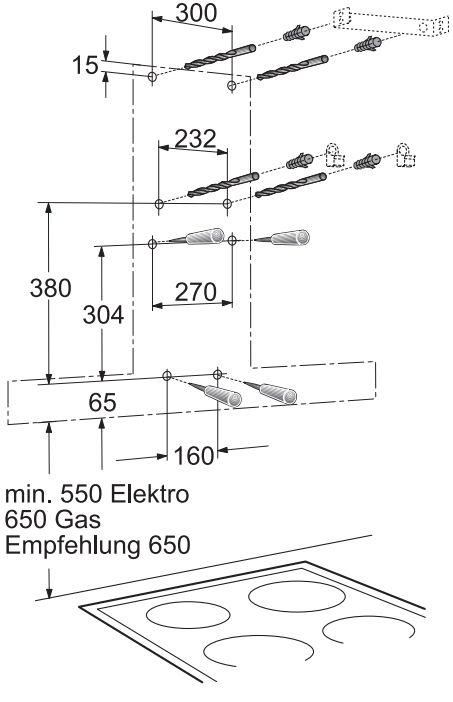

Hinweis: Achten Sie auf eventuell zu montierende Sonderzubehörteile.

5. Den oberen und die zwei unteren Haltewinkel anschrauben.

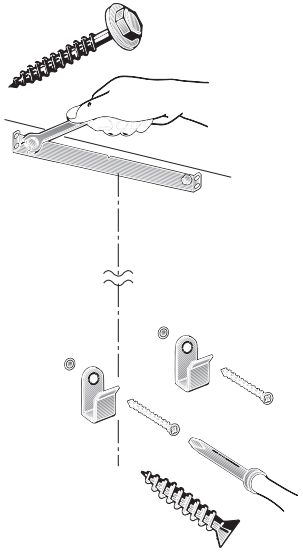

6. Dunstabzugshaube einhängen. Höhe und waagerechte Lage mit den Verstellschrauben ausrichten.

   ⚠ Luftleitblech entfernen (siehe Aktivkohlefilter).

   ⚠ Prüfen, ob die 4 unteren Befestigungslöcher richtig angezeichnet sind, ggf. neu anzeichnen.

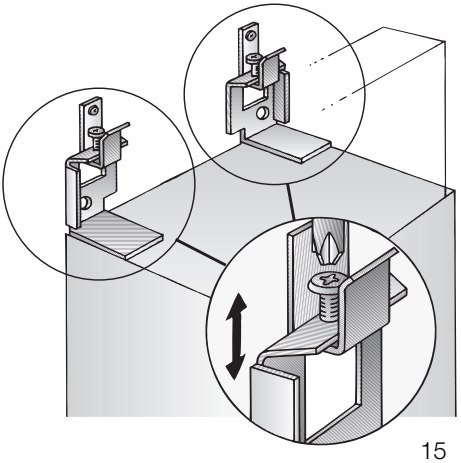

7. Dunstabzugshaube abnehmen. Die 4 unteren Befestigungslöcher ø 8 mm bohren und die Dübel wandbündig eindrücken.

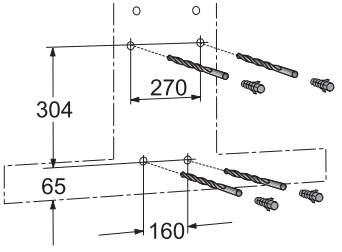

8. Dunstabzugshaube einhängen und mit den restlichen 4 Schrauben festschrauben.

9. Je eine Abdeckfolie über die Löcher der 2 unteren Befestigungsschrauben auf das Schutzgitter kleben.

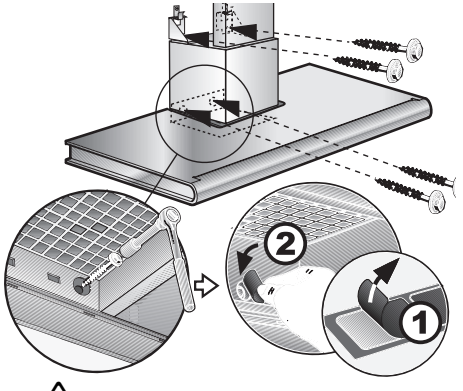

⚠ Luftleitblech wieder einsetzen (siehe Aktivkohlefilter).

10. Rohrverbindung herstellen.

11. Elektrische Verbindung herstellen.

12. Schutzfolie vorsichtig abziehen.

⚠ Vermeiden Sie Beschädigungen der empfindlichen Oberflächen.

13. Die obere Kaminverblendung (Schlitze nach unten) in die untere Kaminverblendung einschieben.

⚠ Vermeiden Sie Kratzer beim Ineinanderschieben, in dem Sie z. B. die Montageschablone als Schutz über die Kante der unteren Kaminverblendung legen.

14. Die komplette Kaminverblendung schräg einsetzen und nach hinten schwenken.

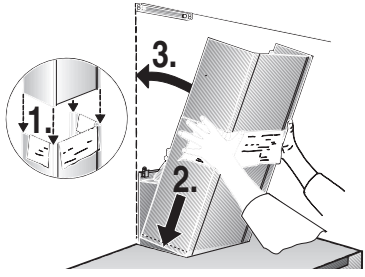

15. Die obere Kaminverblendung vorsichtig nach oben ausziehen und mit 2 Schrauben seitlich an den Haltewinkel schrauben.

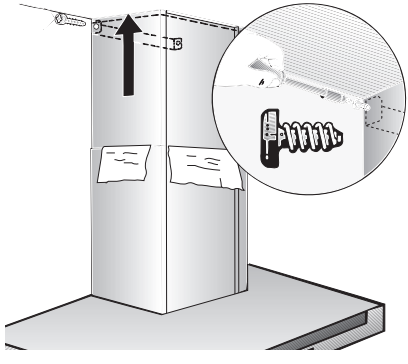

16. Transportsicherungen links und rechts abschrauben. Die Transportsicherungen müssen dem Kunden zur Aufbewahrung übergeben werden.

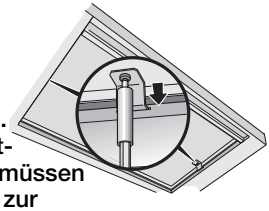

⚠ Beachten Sie nach dem Entfernen der Transportsicherungen die Sicherheitshinweise und die Hinweise bei Reinigen und Pflegen bezüglich **Quetschgefahren.**

17. Fettfilter wieder einsetzen (siehe Gebrauchsanleitung).

Appliance description

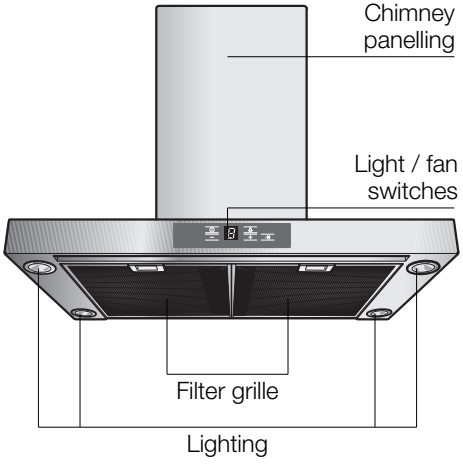

Operating modes

Exhaust-air mode:

- ❑ The extractor-hood fan extracts the kitchen vapours and conveys them through the grease filter into the atmosphere.
- ❑ The grease filter absorbs the solid particles in the kitchen vapours.
- ❑ The kitchen is kept almost free of grease and odours.

☞ **When the extractor hood is operated in exhaust-air mode simultaneously with a different burner which also makes use of the same chimney** (such as gas, oil or coal-fired heaters, continuous-flow heaters, hot-water boilers) care must be taken to **ensure that there is an adequate supply of fresh air** which will be needed by the burner for combustion.

Safe operation is possible provided that the underpressure in the room where the burner is installed does not exceed 4 Pa (0.04 mbar).

Operating modes

This can be achieved if combustion air can flow through non-lockable openings, e.g. in doors, windows and via the air-intake/exhaust-air wall box or by other technical measures, such as reciprocal interlocking, etc.

If the air intake is inadequate, there is a risk of poisoning from combustion gases which are drawn back into the room.

An air-intake/exhaust-air wall box by itself is no guarantee that the limiting value will not be exceeded.

Note: When assessing the overall requirement, the combined ventilation system for the entire household must be taken into consideration. This rule does not apply to the use of cooking appliances, such as hobs and ovens.

Unrestricted operation is possible if the extractor hood is used in recirculating mode – with activated carbon filter.

Circulating-air mode:

- ❑ An activated carbon filter must be fitted for this operating mode (see Filters and maintenance).

  ⚠ The complete installation set and replacement filters can be obtained **from specialist** outlets.
  The corresponding accessory numbers can be found at the end of these operating instructions.
- ❑ The extractor-hood fan extracts the kitchen vapours which are purified in the grease filter and activated carbon filter and then conveyed back into the kitchen.
- ❑ The grease filter absorbs the grease particles in the kitchen vapours.
- ❑ The activated carbon filter binds the odorous substances.

⚠ If no activated carbon filter is installed, it is not possible to bind the odorous substances in the cooking vapours.

Important notes:

- ❑ The Instructions for Use apply to several versions of this appliance. Accordingly, you may find descriptions of individual features that do not apply to your specific appliance.
- ❑ This extractor hood complies with all relevant safety regulations.

  Repairs should be carried out by qualified technicians only.

  Improper repairs may put the user at considerable risk.

- ❑ Before using your appliance for the first time, please read these Instructions for Use carefully. They contain important information concerning your personal safety as well as on use and care of the appliance.
- ❑ Please retain the operating and installation instructions for a subsequent owner.
- ❑ This appliance is labelled in accordance with European Directive 2002/96/EG concerning used electrical and electronic appliances (waste electrical and electronic equipment – WEEE). The guideline determines the framework for the return and recycling of used appliances as applicable throughout the EU.

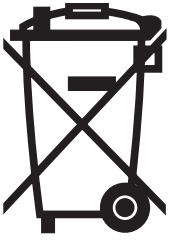

Transportation protection device:

- ❑ The transportation protection device prevents the filter drawer from sliding out.
- ❑ Check that the fitter has removed the transportation protection device (see installation manual).
- ❑ Please retain the transportation protection device in case you move house.

Gas hobs / Gas cookers

⚠ Do not use all the gas hotplates simultaneously for a prolonged period (max. 15 minutes) at maximum thermal load, otherwise there is a risk of burns if the housing surfaces are touched or a risk of damage to the extractor hood. If the extractor hood is situated over a gas hob, operate the hood at maximum setting if three or more gas hotplates are operated simultaneously.

Safety instructions

⚠ Do not flambé food directly under the extractor hood.

! Risk of grease filter catching fire due to flames.

⚠ The hotplates must always be covered with a utensil.

⚠ Restrictions apply to the use of the extractor hood over a solid-fuel burner (coal, wood, etc.). (See Installation instructions).

⚠ Do not use the appliance if damaged.

⚠ The appliance is not intended for use by young children or infirmed persons without supervision.
Young children should be supervised to ensure they do not play with the appliance.

⚠ If the connecting cable for this appliance is damaged, the cable must be replaced by the manufacturer or his customer service or a similarly qualified person in order to prevent serious injury to the user.

⚠ The appliance may be connected to the mains by a qualified technician only.

⚠ Dispose of packaging materials properly (see Installation instructions).

⚠ This extractor hood is designed for domestic use only.

⚠ Light bulbs must always be fitted when the extractor hood is in use.

⚠ Defective bulbs should be replaced immediately to prevent the remaining bulbs from overloading.

⚠ Never operate the extractor hood without a grease filter.

⚠ Overheated fat or oil can easily catch fire.
If you are cooking with fat or oil, e.g. chips, etc., never leave the cooker unattended.

⚠ Carefully clean the extractor hood before switching on for the first time.

⚠ Do not place any objects on the extractor hood.

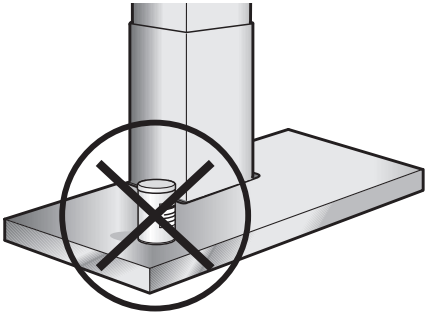

⚠ The sliding surfaces of the filter drawer must not be dirty.
Slide marks may occur. However, these will not impair function.

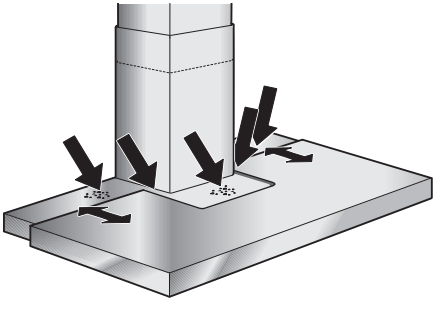

⚠ When moving the filter drawer, do not place hand in the marked areas, **danger of crushing!**

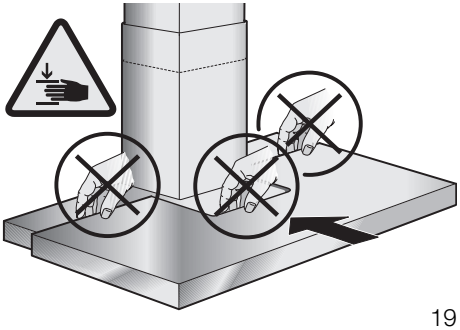

⚠ The most effective method of removing vapours produced during cooking is to:

- ❑ **Switch the ventilator ON**
  as soon as you begin cooking.
- ❑ **Switch the ventilator OFF**
  a few minutes after you have finished cooking.

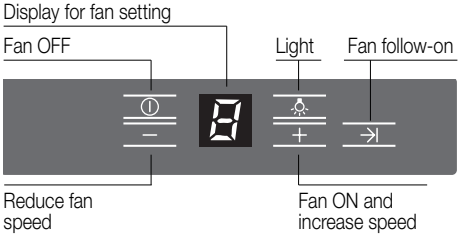

Acoustic signal:

- ❑ When a button is pressed, this is verified by an acoustic signal.

Switching off the acoustic signal:

- ❑ Simultaneously press buttons **0** and **+** until a signal is emitted after approx. 3 seconds.

Switching on the acoustic signal:

- ❑ Repeat the process.

Switching the fan ON

- ❑ Press the **+** button or pull out the filter drawer.

Setting the required fan speed:

- ❑ Press the **+ button.**
  The fan speed is increased by one step.
- ❑ Press the **– button.**
  The fan speed is reduced by one step.

Switching the fan OFF:

- ❑ Press the **0** button.
  The displayed 0 goes out shortly afterwards.

  Or:
- ❑ Keep pressing the **–** button until the fan switches off.
  The displayed 0 goes out shortly afterwards.

Intensive setting:

Maximum power is obtained at the intensive setting. It is only required for short intervals.

- ❑ Keep pressing the **+** button until a P appears in the display.
- ❑ If the intensive setting is not cancelled by hand, the fan will automatically switch back to step 3 after 10 minutes.

Fan follow-on:

- ❑ Press the →| button or push in the filter drawer.

  The fan runs for 10 minutes at setting **1.** At the same time a dot flashes in the display.
  Then the fan switches off automatically.

Lighting:

- ❑ Briefly press the button to switch the light on and off.
- ❑ The light can be switched on at any time, even though the fan is switched off.
- ❑ **Adjusting the brightness:**
  Hold down the button until the desired brightness is obtained.

Switching on the light automatically, e.g. via a timer:

- ❑ Fan and light must be switched off.

Switching on:

Simultaneously press the **–** and →| buttons.

- ❑ After approx. 3 seconds the light switches on to acknowledge the setting.

Switching off:

Repeat the process with the light switched on.

- ❑ After approx. 3 seconds the light switches off to acknowledge the setting.

Grease filters:

Metal filters are used to trap the greasy element of the vapours that develop during cooking.

The filter mats are made from non-combustible metal.

Caution:

As the filter becomes more and more saturated with grease, not only does the risk of it catching fire increase but the efficiency of the extractor hood can also be adversely affected.

Important:

By cleaning the metal grease filters at appropriate intervals, the possibility of them catching fire as a result of a build-up of heat such as occurs when deep-fat frying or roasting is taking place, is reduced.

Saturation indicator: ⁼

When the grease filters reach saturation point, an acoustic signal is sounded for 6 seconds after the fan has switched off, and an ⁼ appears in the display. The grease filters should be cleaned straight away.

Cleaning the metal grease filters:

- ❑ In normal operation (1 to 2 hours daily), the metal grease filter must be cleaned 1 x a month.
- ❑ The filters can be cleaned in a dish-washer. It is however possible that they will become slightly discoloured.
- ❑ The filter must be placed loosely, and NOT wedged, in the dishwasher.

  Important:
  Metal filters that are saturated with grease should not be washed together with other dishes etc.
- ❑ When cleaning the filters by hand, soak them in hot soapy water first of all.
  Do not use aggressive, acidic or caustic cleaners.
  Then brush the filters clean, rinse them thoroughly and leave the water to drain off.

Removing and inserting the metal grease filters:

Warning: The halogen bulbs must be switched off and cool.

⚠ Before changing the grease filters, ensure that the filter drawer has been pushed in.

1. Press the catches on the front grease filters and fold down the grease filters.

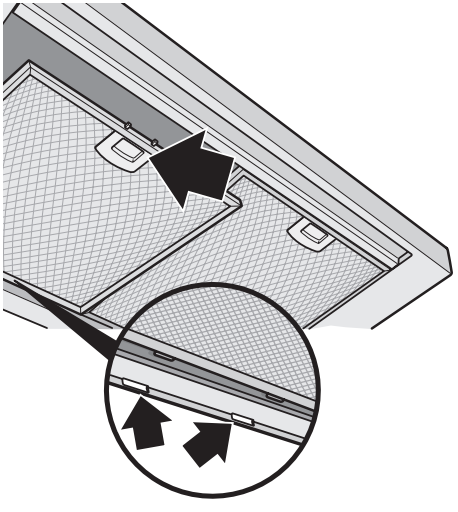

2. Press the catches on the rear grease filters and fold down the grease filters.

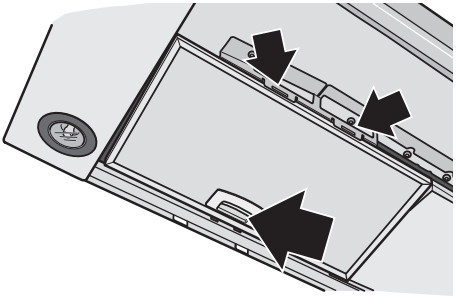

3. Clean the grease filter.
4. Insert the clean filters back into the hood.
5. **Cancel the ⁼ in the display.**
   - ❑ Press the button **0.**

Activated carbon filter:

For neutralizing odours in recirculating mode.

Caution:

As the filter becomes more and more saturated with grease, there is an increased risk of fire and the function of the extractor hood may be impaired.

Important:

Change the activated carbon filter promptly to prevent the risk of fire from the accumulation of heat when deep-fat frying or roasting.

Installation and removal:

Warning: The halogen bulbs must be switched off and cool.

⚠ Before changing the grease filters, ensure that the filter drawer has been pushed in.

1. Remove the metal-mesh filters (see "Removing and inserting the metal-mesh grease filters").
2. Remove the air conduction plate.

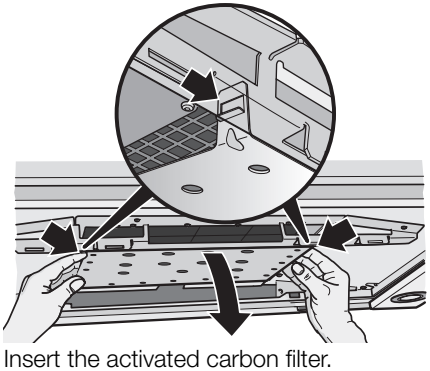

3. Insert the activated carbon filter. The catches at the side must lock into position.

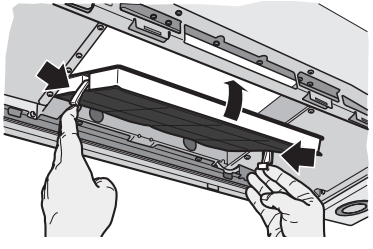

4. Re-insert the air conduction plate. The catches at the side must lock into position.

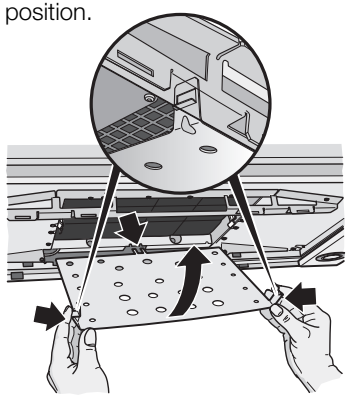

5. Insert the metal grease filters (see "Removing and inserting the metal grease filters").
6. **Cancel the C in the display.**
   - ❑ Press the button **0.**

Saturation indicator: C

When the activated carbon filter reaches saturation point, an acoustic signal is sounded for 6 seconds after the fan has switched off, and a C appears in the display. The activated carbon filter should be replaced straight away.

Replacing the activated carbon filter:

- ❑ During normal operation (1 to 2 hours per day) the activated carbon filters should be replaced approximately 1 x year.
- ❑ A replacement filter can be obtained from any authorized dealer (see optional accessories).
- ❑ **Use original filters only.** By doing so you will obtain maximum performance from your extractor hood.

Disposing of the old activated carbon filter:

- ❑ There are no pollutants in the activated carbon filters. They can therefore be disposed of as part of your normal domestic refuse.

Isolate the extractor hood by pulling out the mains plug or switching off the fuse.

⚠ Do not clean the extractor hood with abrasive sponges or with cleaning agents which contain sand, soda, acid or chlorine!

⚠ To facilitate cleaning, pull out the filter drawer. Do not catch hand between the filter brackets, **danger of crushing!**

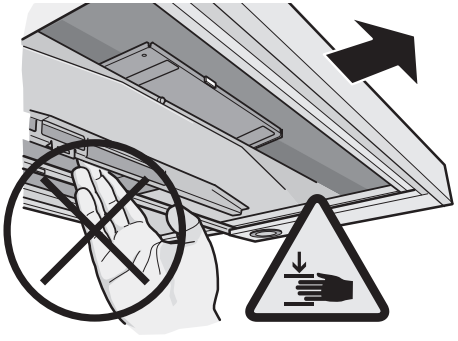

⚠ Do not insert the filter drawer while cleaning it. **Danger of crushing!**

- ❑ Clean the extractor hood with a hot soap solution or a mild window cleaner.
- ❑ Do not scrape off dried-on dirt but wipe off with a damp cloth.
- ❑ When cleaning the grease filters, remove grease deposits from accessible parts of the housing. This prevents the risk of fire and ensures that the extractor hood continues operating at maximum efficiency.
- ❑ **Note:** Do not use alcohol (spirit) on plastic surfaces, as dull marks may appear.

  Caution: Ensure that the kitchen is adequately ventilated. Avoid naked flames!

⚠ Clean the operating buttons with a mild soapy solution and a soft, damp cloth only. Do not use stainless-steel cleaner to clean the operating buttons.

Stainless steel surfaces:

- ❑ Use a mild non-abrasive stainless steel cleaner.
- ❑ Clean the surface in the same direction as it has been ground and polished.
- ❑ We recommend our stainless steel cleaner no. 461731.
  See enclosed service booklet for order address.

Aluminium and plastic surfaces:

- ❑ Do not use dry cloths.
- ❑ Use a mild window cleaning agent.
- ❑ Do not use aggressive, acidic or caustic cleaners.

Air conduction plate:

- ❑ The air conduction plate can be removed for cleaning.

  For removal and installation see Filter and Maintenance – Activated carbon filter.

Observe the warranty regulations in the enclosed service booklet.

Replacing the light bulbs

1. Switch off the extractor hood and pull out the mains plug or switch off the electricity supply at the fuse box.

⚠ When switched on, the halogen bulbs become very hot. Even for some time after the bulbs have been switched off there is still a risk of burns.

2. Remove the bulb ring with a screwdriver or similar tool.

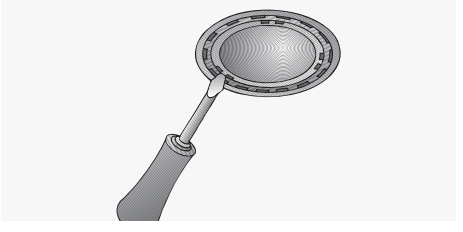

3. Replace the halogen light bulb (conventional halogen bulb, 12 Volt, max. 20 Watt, G4 bulbholder).
   Caution: Plug-in bulbholder.
   Take hold of the bulb with a clean cloth.

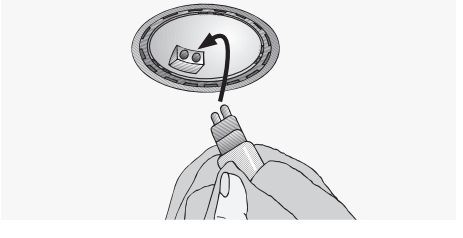

4. Re-insert the bulb ring.
5. Restore the power by inserting the mains plug or switching on the fuse.

Note: If the light does not function, check that the bulbs have been inserted correctly.

Setting the saturation indicator

If it becomes necessary to change the operating mode (exhaust-air/recirculating mode), the saturation indicator for the filters must also be altered (see Installation Instructions).

If you encounter a problem

If an ⊟ or ⊏ appears in the display:

❑ See "Filters and maintenance" Section.

If is not possible to operate the extractor hood:

❑ Disconnect the extractor hood from the mains electricity supply by pulling out the plug or switching it off at the main fuse box.
Wait for approx. 1 minute and then switch it on again.

If you have any questions or if a fault occurs, please call Customer Service.

(See list of Customer Service representatives).

When you call, please quote the following:

E-Nr.	FD

Enter the relevant numbers into the box above. The E-Nr. (product no.) and FD (production date) are shown on the nameplate which can be seen inside the extractor hood after the filter frame has been detached.

⚠ The manufacturer of the extractor hoods accepts no liability for complaints which can be attributed to the design and layout of the pipework.

Important information

⚠ Old appliances are not worthless rubbish. Valuable raw materials can be reclaimed by recycling old appliances. Before disposing of your old appliance, render it unusable.

⚠ You received your new appliance in a protective shipping carton. All packaging materials are environmentally friendly and recyclable. Please contribute to a better environment by disposing of packaging materials in an environmentally-friendly manner.

Please ask your dealer or inquire at your local authority about current means of disposal.

⚠ The extractor hood can be used in exhaust air or circulating air mode.

⚠ Always mount the extractor hood over the centre of the hob.

⚠ Minimum distance between electric hob and bottom edge of extractor hood: **550 mm,** Fig. 1.

⚠ The extractor hood must not be installed over a solid fuel cooker – a potential fire hazard (e.g. flying sparks) – unless the cooker features a **closed, non-removable cover** and all national regulations are observed.

⚠ The smaller the gap between the extractor hood and hotplates, the greater the likelihood that droplets will form on the underside of the extractor hood.

Additional information concerning gas cookers:

⚠ When installing gas hotplates, comply with the relevant national statutory regulations (e.g. in Germany: Technische Regeln Gasinstallation TRGI).

⚠ Always comply with the currently valid regulations and installation instructions supplied by the gas appliance manufacturer.

⚠ Only one side of the extractor hood may be installed next to a high-sided unit or high wall. Gap at least 50 mm.

⚠ Minimum distance on gas hotplates between the upper edge of the trivet and lower edge of the extractor hood: **650 mm,** Fig. 1.

Exhaust-air mode

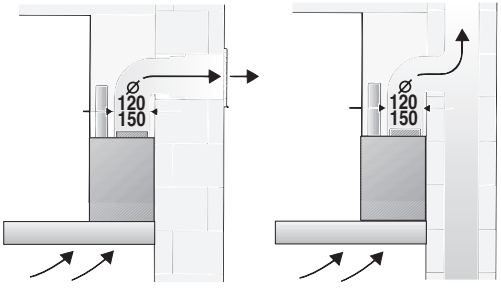

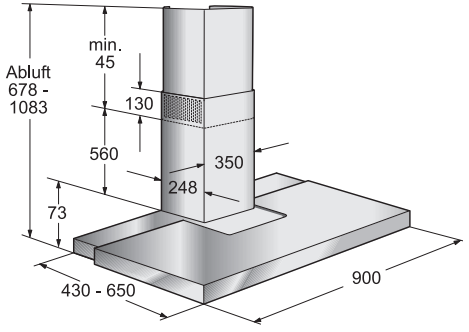

The exhaust air is discharged upwards through a ventilation shaft or directly through the outside wall into the open.

☞ Exhaust air should neither be directed into a smoke or exhaust flue that is currently used for other purposes, nor into a shaft that is used for ventilating rooms in which stoves or fireplaces are also located.

Exhaust air may be discharged in accordance with official and statutory regulations only (e.g. national building regulations).

Local authority regulations must be observed when discharging air into smoke or exhaust flues that are not otherwise in use.

☞ **When the extractor hood is operated in exhaust-air mode simultaneously with a different burner which also makes use of the same chimney** (such as gas, oil or coal-fired heaters, continuous-flow heaters, hot-water boilers) care must be taken to **ensure that there is an adequate supply of fresh air** which will be needed by the burner for combustion.

Safe operation is possible provided that the underpressure in the room where the burner is installed does not exceed 4 Pa (0.04 mbar).

This can be achieved if combustion air can flow through non-lockable openings, e.g. in doors, windows and via the air-intake/exhaust-air wall box or by other technical measures, such as reciprocal interlocking, etc.

If the air intake is inadequate, there is a risk of poisoning from combustion gases which are drawn back into the room.

An air-intake/exhaust-air wall box by itself is no guarantee that the limiting value will not be exceeded.

Note: When assessing the overall requirement, the combined ventilation system for the entire household must be taken into consideration. This rule does not apply to the use of cooking appliances, such as hobs and ovens.

Unrestricted operation is possible if the extractor hood is used in recirculating mode – with activated carbon filter.

If the exhaust air is going to be discharged into the open, a telescopic wall box should be fitted into the outside wall.

For optimum extractor hood efficiency:

- ❑ Short, smooth air exhaust pipe.
- ❑ As few bends in the pipe as possible.
- ❑ Diameter of pipe to be as large as possible and no tight bends in pipe.

  If long, rough exhaust-air pipes, many pipe bends or smaller pipe diameters are used, the air extraction rate will no longer be at an optimum level and there will be an increase in noise.

  ⚠ **The manufacturer of the extractor hoods accepts no liability for complaints which can be attributed to the design and layout of the pipework.**
- ❑ **Round pipes:**
  We recommend
  Internal diameter: **150 mm** (at least 120 mm).
- ❑ **Flat ducts** must have an internal cross-section that equates to that of round pipes.
  There should be no sharp bends.
  ⌀ 120 mm approx. 113 cm^2
  ⌀ 150 mm approx. 177 cm^2
- ❑ **If pipes have different diameters:**
  Insert sealing strip.
- ❑ **For exhaust-air mode,** ensure that there is an adequate supply of fresh air.

Circulating-air mode

- ❑ With activated carbon filter if exhaust-air mode is not possible.

⚠ The complete installation set can be obtained **from specialist** outlets. The corresponding accessory numbers can be found at the end of these operating instructions.

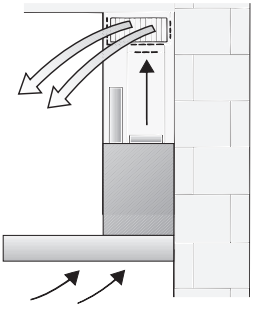

Connecting a ⌀ 150 mm exhaust-air pipe:

- ❑ Mount the pipe directly onto the air outlet on the hood.

Connecting a ⌀ 120 mm exhaust-air pipe:

- ❑ Attach the reducing connector directly to the air pipe.

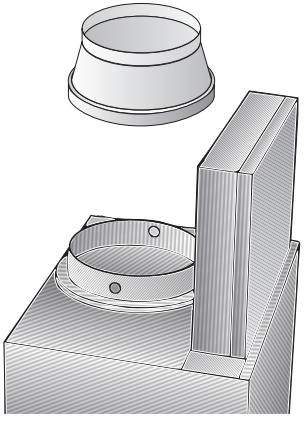

- ❑ Attach the exhaust-air pipe to the reducing connector.

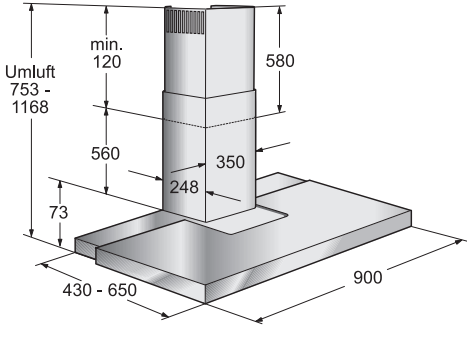

Prior to installation

Preparing the wall

- ❑ The wall must be flat and perpendicular.
- ❑ Ensure that the wall is capable of providing a firm hold for mounting screws and plugs.

Weight in kg:

Exhaust air	Recirculating air
23,4	24,8

We reserve the right to construction changes within the context of technical development.

Changing over from exhaust-air to recirculating mode

Changing the electronic control system to recirculating mode:

- ❑ The standard factory setting is for operation in exhaust-air mode.
- ❑ To change the mode, the extractor hood must have been connected up and should be switched off.

1. Press and hold the **0** button.
2. While 0 is displayed, press the →| button until E is displayed. When this has taken place, release the buttons.

- ❑ E goes out shortly afterwards. The electronic control system will then have been set to recirculating mode.
- ❑ By repeating steps **1** and **2,** you can change the electronic control system back to exhaust-air mode (= in display).

Electrical connection

WARNING: THIS APPLIANCE MUST BE EARTHED

IMPORTANT: Fitting a Different Plug:

The wires in the mains lead are coloured in accordance with the following code:

Green and Yellow	– Earth
Blue	– Neutral
Brown	– Live

If you fit your own plug, the colours of these wires may not correspond with the identifying marks on the plug terminals.

This is what you have to do:

1. Connect the green and yellow (Earth) wire to the terminal in the plug marked 'E' or with the symbol (⏚), or coloured green or green and yellow.
2. Connect the blue (Neutral) wire to the terminal in the plug marked 'N' or coloured black.
3. Connect the brown (Live) wire to the terminal marked 'L', or coloured red.

The extractor hood should only be connected to an earthed socket that has been installed according to relevant regulations.

If possible, site the earthed socket directly behind the chimney panelling.

Electrical data:

Are to be found on the name plate inside the appliance after removal of the filter frame.

⚠ **Before undertaking any repairs,** always disconnect the extractor hood from the electricity supply.

Length of the connecting cable: 1.30 m.

If it is necessary to wire the extractor hood directly into the mains:

The extractor hood should only be connected to the electricity supply by a properly qualified electrician.

A separator must be installed in the household circuit. A suitable separator is a switch that has a contact gap of more than 3 mm and interrupts all poles. Such devices include circuit breakers and contactors.

⚠ If the connecting cable for this appliance is damaged, the cable must be replaced by the manufacturer or his customer service or a similarly qualified person in order to prevent serious injury to the user.

This extractor hood corresponds to EC regulations concerning RF interference suppression.

This extractor hood is intended to be mounted onto the kitchen wall.

1. Remove the grease filter (refer to Operating Instructions).
2. Draw a line on the wall from the ceiling to the lower edge of the hood at the centre of the location where the hood is going to be mounted.
3. Use the template to mark the points on the wall where the screws will be mounted. In order to make it easier to hook the hood onto the screws, draw the outline of the area where the hood will be attached.

⚠ Ensure that the minimum distance between the hob and the extractor hood is maintained – **550 mm** for an electric hob and **650 mm** for a gas hob. The bottom edge of the template equates to the lower edge of the extractor hood.

4. Drill 2x 8 mm ø holes for the upper fixing bracket and 2x 8 mm ø holes for the lower fixing bracket and press in wall plugs flush with the wall.

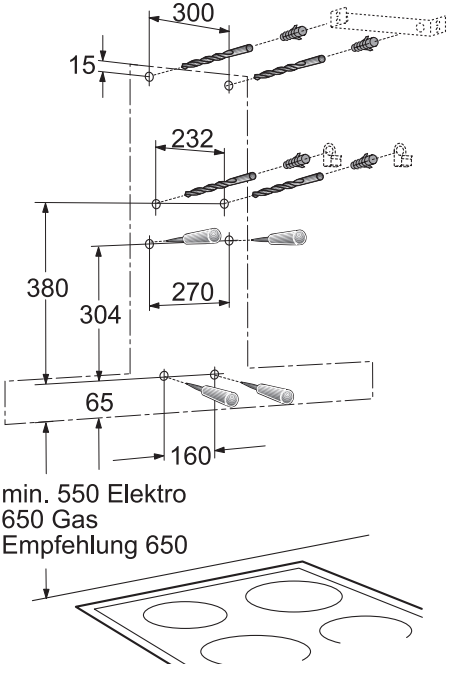

Note: Take into account any special accessories that are going to be fitted.

5. Screw on the upper and the two lower fixing brackets.

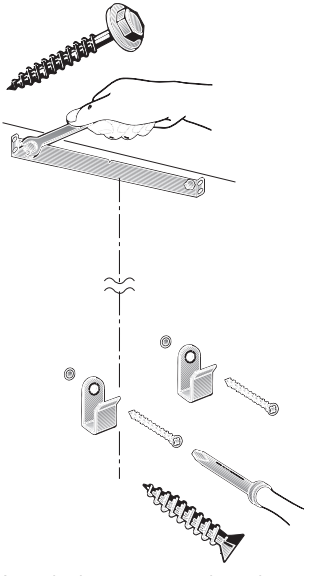

6. Attach the extractor hood.
   Adjust the height and align horizontally with the adjusting screws.
   ⚠ Remove air conduction plate (see Activated-carbon filter).
   ⚠ Check that the 4 lower fixing holes have been correctly marked. If required, mark again.

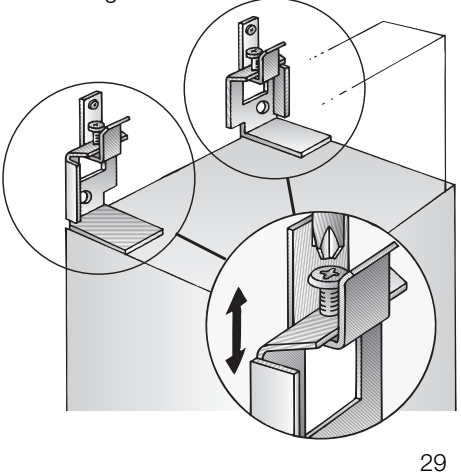

7. Remove the extractor hood. Drill the 4 lower 8 mm ø fixing holes and press in the wall plugs flush with the wall.

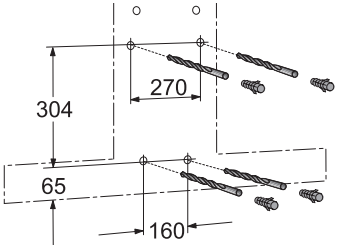

8. Attach the extractor hood and screw into position with the remaining 4 screws.

9. Stick protective film over the holes of the 2 lower mounting bolts in the protective grid.

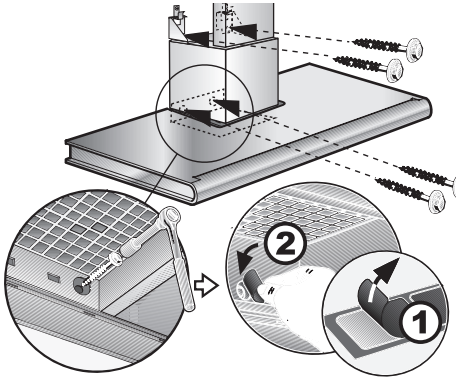

⚠ Re-insert air conduction plate (see Activated-carbon filter).

10. Connect up the air outlet pipe.

11. Connect the hood to the electricity supply.

12. Carefully remove the protective foil.

⚠ Avoid damage to the sensitive surface.

13. Insert the upper flue duct (slots downwards) into the lower flue duct.

⚠ Protect the cover panels from scratches, for example by laying the template used for marking the wall over the top edge of the lower section.

14. Insert the complete flue duct at an angle and swivel to the rear.

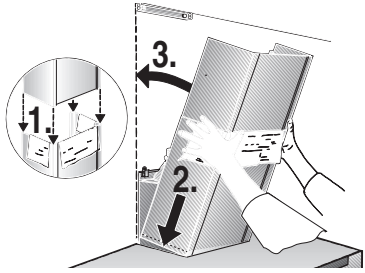

15. Carefully pull the upper flue duct upwards and screw the sides to the fixing bracket with 2 screws.

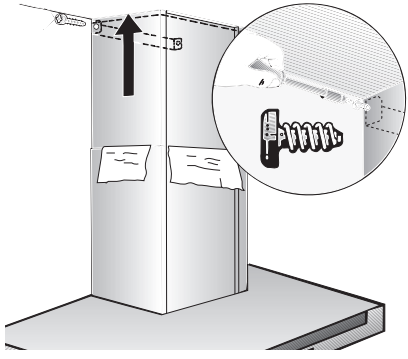

16. Unscrew the transportation protection devices on the left and right. The transportation protection devices must be handed to the customer for safe-keeping.

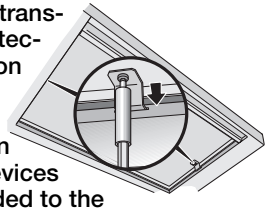

⚠ After removing the transportation protection devices, follow the safety instructions and the cleaning and care instructions regarding the **dangers of being crushed.**

17. Insert the grease filter (refer to Operating Instructions).

Description de l'appareil

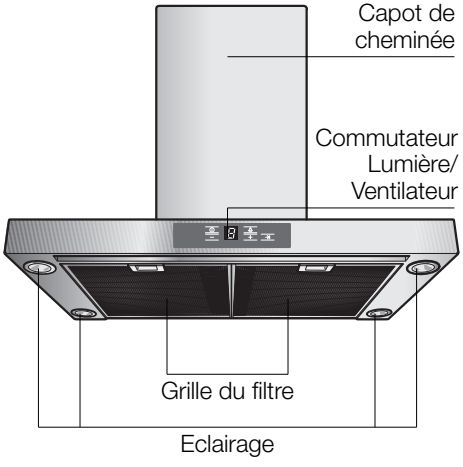

Modes de fonctionnement

Air évacué à l'extérieur:

- ❑ Le ventilateur de la hotte aspire les buées de cuisson qui traversent un filtre à graisse avant de regagner l'atmosphère extérieure.
- ❑ Ce filtre retient les particules grasses solides en suspension dans les buées de cuisson.
- ❑ Les particules grasses ne se déposent plus dans la cuisine, les odeurs de cuisson disparaissent.

☞ **Si la hotte évacue l'air à l'extérieur et si le logement comporte des moyens de chauffage** (tels par ex. des appareils de chauffage au gaz, au fuel ou au charbon, chauffe-eau instantanés ou à accumulation) **raccordés à une cheminée, veiller impérativement à ce que l'apport d'air soit suffisant** pour assurer la marche du chauffage à combustion.

Un fonctionnement sans risque est possible si la dépression dans le local où le foyer de chauffage est implanté ne dépasse pas 4 Pascals (0,04 mbars).

Modes de fonctionnement

On y parvient en présence d'ouvertures non obturables ménagées par ex. dans les portes, fenêtres et en association avec des ventouses télescopiques d'admission/ évacuation de l'air à travers la maçonnerie ou par d'autres mesures techniques telles qu'un verrouillage réciproque ou assimilé permettant à l'air d'affluer pour assurer la combustion.

En cas d'afflux d'air insuffisant, risque d'intoxication par réaspiration des gaz de combustion.

La présence d'une ventouse télescopique d'apport et d'évacuation d'air ne suffit pas à assurer le respect de la valeur limite.

Remarque: lors de l'évaluation de la situation, toujours tenir compte de l'ensemble des moyens d'aération du logement. Cette règle ne vaut généralement pas si vous utilisez des appareils de cuisson (table de cuisson et cuisinière à gaz).

Si la hotte recycle l'air aspiré au moyen d'un filtre au charbon actif, son fonctionnement ne s'assortit d'aucune restriction.

Air recyclé:

- ❑ La hotte doit, dans ce cas, être équipée d'un filtre au charbon actif (voir le filtre et son entretien).

  ⚠ Vous pouvez vous procurer le kit de montage complet ainsi que les filtres de rechange auprès de **votre revendeur spécialisé.**
  Vous trouverez les numéros de référence des accessoires correspondants à la fin de la présente notice d'utilisation.
- ❑ Le ventilateur de la hotte aspirante aspire les buées qui traversent le filtre à graisse et celui à charbon actif avant de revenir dans la cuisine.
- ❑ Le filtre à graisse retient les particules solides en suspension dans les buées de cuisson.
- ❑ Le filtre à charbon actif retient les substances odoriférantes.

⚠ Si vous n'incorporez aucun filtre au charbon actif, impossible de retenir les odeurs présentes dans les buées de cuisson.

Remarques importantes:

- ❑ La présente notice d'emploi vaut pour plusieurs versions de l'appareil. Elle peut contenir des descriptions d'accessoires ne figurant pas dans votre appareil.
- ❑ Cette hotte aspirante est conforme aux dispositions de sécurité applicables.

  Les **réparations** ne doivent être effectuées que par un spécialiste.

  Des réparations inexpertes s'assortissent de risques considérables pour l'utilisateur.

Cales de transport:

- ❑ Les cales de transport empêchent que le tiroir-filtre ne s'ouvre.
- ❑ Vérifiez que les cales de transport ont été retirées par l'installateur (voir la notice de montage).
- ❑ Conservez soigneusement les cales de transport pour un éventuel déménagement.

Tables de cuisson au gaz / Cuisinières à gaz

⚠ Ne faites jamais marcher tous les foyers au gaz en même temps et à pleine puissance pendant assez longtemps (15 minutes max.), sinon vous risquez de vous brûler en touchant la surface du corps de la hotte, ou d'endommager carrément cette dernière. Si la hotte doit marcher au-dessus d'une table de cuisson au gaz, faites simultanément marcher la hotte à la puissance d'aspiration maximale si vous avez allumé trois foyers ou plus.

- ❑ Lisez attentivement la présente notice d'emploi avant d'utiliser votre appareil pour la première fois. Elle contient des informations importantes non seulement pour votre sécurité mais aussi pour l'utilisation et l'entretien de l'appareil.
- ❑ Rangez la présente notice de montage et d'emploi soigneusement pour pouvoir la remettre à un futur propriétaire de l'appareil.
- ❑ Cet appareil est marqué selon la directive européenne 2002/96/CE relative aux appareils électriques et électroniques usagés (waste electrical and electronic equipment – WEEE). La directive définit le cadre pour une reprise et une récupération des appareils usagés applicables dans les pays de la CE.

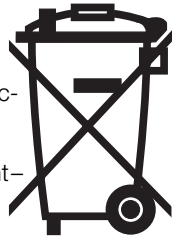

Consignes de sécurité

⚠ Ne flambez aucun mets sous la hotte.
! Les flammes risqueraient d'atteindre le filtre à graisse et d'y mettre le feu.

⚠ Lorsque les foyers sont allumés, des ustensiles de cuisson doivent toujours se trouver dessus.

⚠ L'utilisation d'une hotte aspirante au-dessus d'un foyer à combustible solide (charbon, bois, etc.) n'est autorisée qu'à certaines conditions (voir la notice de montage).

⚠ Si l'appareil est endommagé, sa mise en service est proscrite.

⚠ Le branchement et la mise en service ne doivent être effectués que par un spécialiste.

⚠ Si le cordon d'alimentation de cet appareil a été endommagé, il faut confier son remplacement au fabricant ou à son service après-vente, ou encore à une personne possédant des qualifications identiques, pour éviter de créer des risques.

⚠ Eliminez les matériaux d'emballage conformément à la réglementation (voir la notice de montage).

⚠ Cette hotte aspirante n'est destinée à servir que pour couvrir les besoins d'un ménage.

⚠ Ne faites marcher la hotte aspirante qu'ampoules montées sur leur douille.

⚠ Remplacez immédiatement les ampoules défectueuses pour empêcher une surcharge des ampoules restantes.

⚠ N'utilisez jamais la hotte aspirante sans filtre à graisse.

⚠ Les graisses ou huiles surchauffées peuvent s'enflammer facilement.
Par conséquent, surveillez toujours les plats (frites par ex.) qui se préparent à l'aide de matières grasses ou d'huiles.

⚠ Avant la première mise en service, nettoyez soigneusement la hotte aspirante.

⚠ Ne posez rien sur la hotte aspirante.

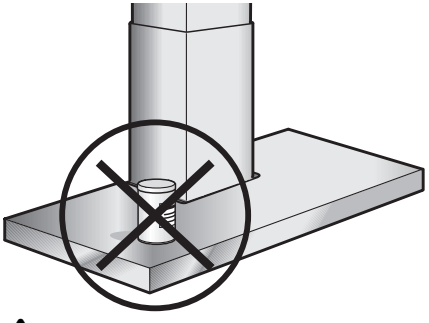

⚠ Les surfaces de glissement du tiroir-filtre doivent être propres.
Des traces de glissement peuvent apparaître. Elles ne gênent toutefois pas le bon fonctionnement de l'appareil.

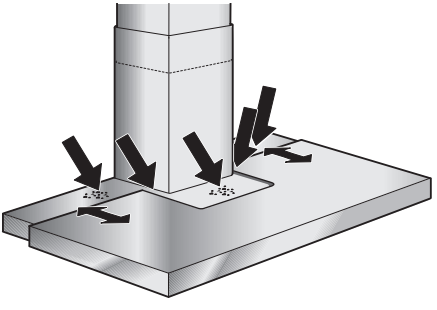

⚠ Lorsque vous déplacez le tiroir filtre, ne placez pas les mains aux endroits repérés par des symboles d'avertissement. **Risque d'écrasement !**

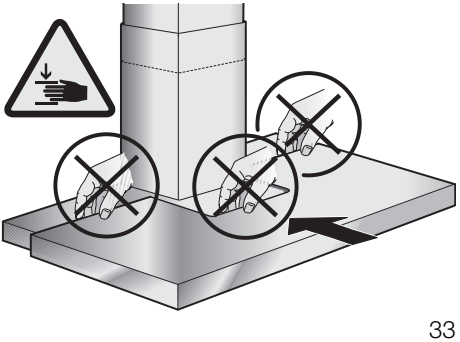

⚠ La méthode la plus efficace pour supprimer les buées de cuisson consiste à:

- ❑ **Enclencher la hotte aspirante** en début de cuisson.
- ❑ **Eteindre la hotte aspirante** quelques seulement minutes après la fin de la cuisson.

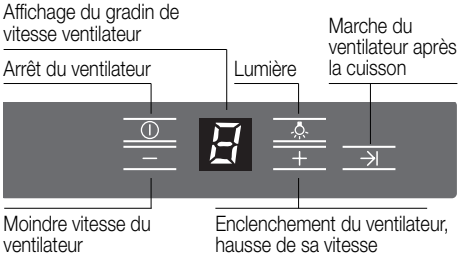

Signal sonore:

- ❑ Lorsque vous appuyez sur une touche, un signal sonore retentit à titre de confirmation.

Coupure du signal sonore:

- ❑ Appuyez simultanément sur les touches **0** et **+** jusqu'à ce que, env. 3 secondes plus tard, un signal retentisse.

Enclenchement du signal sonore:

- ❑ Répétez cette opération.

Enclenchement du ventilateur:

- ❑ Appuyez sur la touche **+** ou bien ouvrez le tiroir-filtre.

Réglage du ventilateur sur la vitesse désirée:

- ❑ Appuyez sur la touche **+.** Le ventilateur passe au gradin de vitesse immédiatement supérieur.
- ❑ Appuyez sur la touche **–.** Le ventilateur passe au gradin de vitesse immédiatement inférieur.

Coupure du ventilateur:

- ❑ Appuyez sur la touche **0.** La mention s'éteint au bout d'un temps bref.

  Ou:

- ❑ Appuyez sur la touche **–** autant de fois que nécessaire à ce que le ventilateur s'éteigne. La mention s'éteint au bout d'un temps bref.

Ventilation intensive:

Au niveau intensif, le ventilateur développe sa plus grande puissance. Vous n'en aurez que brièvement besoin.

- ❑ Appuyez sur la touche **+** autant de fois que nécessaire à ce que la lettre s'affiche.
- ❑ Si vous n'éteignez pas manuellement la ventilation intensive, le ventilateur revient automatiquement à la vitesse au bout de 10 minutes.

Poursuite de marche du ventilateur:

- ❑ Appuyez sur la touche →| ou bien enfoncez le tiroir-filtre.

  Le ventilateur marche pendant 10 minutes à la puissance **1.** Un point clignote à l'affichage. Le ventilateur s'éteint ensuite automatiquement.

Eclairage:

- ❑ Pour allumer et éteindre l'éclairage, appuyez brièvement sur la touche .
- ❑ Vous pouvez utiliser l'éclairage à tout moment, même quand le ventilateur est éteint.
- ❑ **Réglage de la luminosité:** Maintenez la touche appuyée jusqu'à atteindre la luminosité voulue.

Enclenchement automatique de l'éclairage, par ex. au moyen d'un minuteur:

- ❑ Le ventilateur et l'éclairage doivent être éteints.

Enclenchement:

Appuyez **simultanément** sur les touches **–** et →|.

- ❑ Au bout de 3 secondes env., l'éclairage s'enclenche pour confirmation.

Coupure:

Répétez le processus d'enclenchement de l'éclairage.

- ❑ Au bout de 3 secondes env., l'éclairage s'éteint pour confirmation.

Filtres à graisse:

Vous pouvez utiliser divers filtres pour retenir les particules grasses en suspension dans les buées de cuisson.

Ces nattes filtrantes sont en métal incombustible.

Attention:

Plus elles se saturent en particules grasses et plus elles risquent de s'enflammer. D'autre part, leur saturation risque de gêner le bon fonctionnement de la hotte.

Important:

Prévenez tout risque d'incendie en nettoyant à temps les filtres à graisse en métal. Ce risque est dû à l'accumulation de chaleur pendant la friture ou le rôtissage.

Indicateur de saturation: Ξ

Lorsque les filtres à graisse sont saturés, un signal retentit pendant 6 secondes après la coupure du ventilateur et la lettre Ξ est allumée. Vous devrez nettoyer les filtres à graisse au plus tard à ce stade de saturation.

Nettoyage des filtres à graisse en métal:

- ❑ En service normal (1 à 2 heures par jour), il faudra nettoyer les filtres à graisse métalliques 1 fois par mois.
- ❑ Ces filtres sont nettoyables au lave-vaisselle. Ils peuvent changer légèrement de couleur au lavage.
- ❑ Le filtre doit reposer non serré dans le lave-vaisselle.
  Il ne doit pas être coincé.

  Important:
  Ne lavez pas en même temps la vaisselle et les filtres métalliques fortement saturés en matière grasse.
- ❑ Si vous les nettoyez à la main, mettez les filtres à tremper pendant plusieurs heures dans de l'eau très chaude additionnée de produit à vaisselle.
  N'utilisez pas de détergents aggressifs, contenant un acide ou une base.
  Ensuite, brossez les filtres, rincez-les bien puis laissez-les goutter.

Retrait et mise en place des filtres à graisse en métal:

Attention: les ampoules halogènes doivent s'être éteintes et avoir refroidi.

⚠ Pour changer les filtres à graisse, le tiroir-filtre doit être enfoncé.

1. Appuyez sur les crans du filtre à graisse avant puis basculez ce dernier vers le bas.

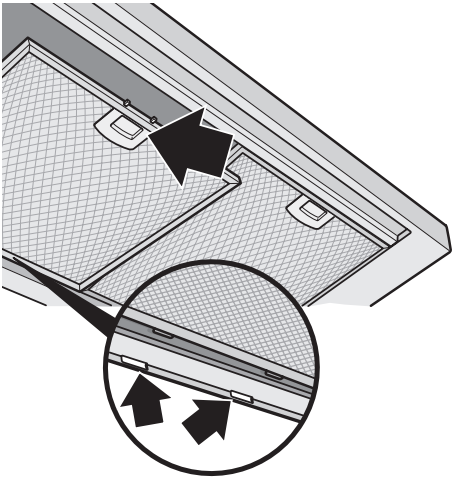

2. Appuyez sur les crans du filtre à graisse arrière puis basculez ce dernier vers le bas.

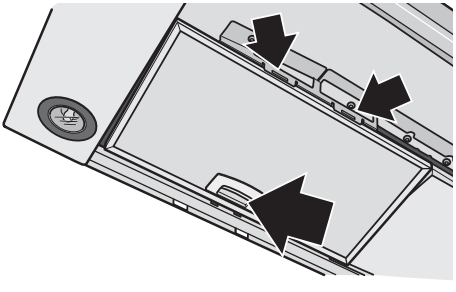

3. Nettoyez le filtre à graisse.
4. Une fois nettoyés, remettez les filtres à graisse en place.
5. **Faites s'effacer la lettre Ξ.**
   ❑ Appuyez sur la touche **0.**

Filtre à charbon actif:

Ce filtre sert à retenir les substances odoriférantes lorsque la hotte recycle l'air.

Attention:

Plus elles se saturent en particules grasses et plus elles risquent de s'enflammer. D'autre part, leur saturation risque de gêner le bon fonctionnement de la hotte.

Important:

Un changement à temps des filtres à charbon actif prévient le risque d'incendie. Ce risque est dû à l'accumulation de chaleur qui se produit pendant une friture ou la cuisson d'un rôti.

Incorporation et déposition:

Attention: les ampoules halogènes doivent s'être éteintes et avoir refroidi.

⚠ Pour changer les filtres à graisse, le tiroir-filtre doit être enfoncé.

1. Retirez d'abord les filtres à graisse (voir la section intitulée "Retrait et mise en place des filtres à graisse en métal).
2. Ôtez la tôle déflectrice d'air.

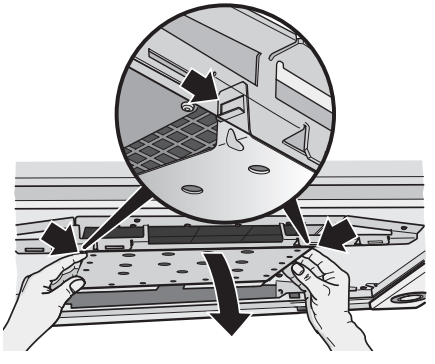

3. Installez le filtre à charbon actif. Les pattes doivent encranter sur les côtés.

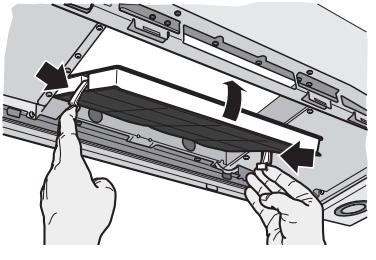

4. Remettez la tôle déflectrice d'air en place. Les pattes doivent encranter sur les côtés.

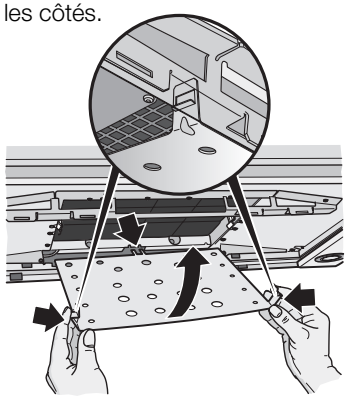

5. Remontez les filtres à graisse en métal (voir la section intitulée "Retrait et mise en place des filtres à graisse en métal).
6. **Pour que la lettre C s'éteigne.**
   - ❑ Appuyez sur la touche **0.**

Indicateur de saturation: C

Une fois que le filtre à charbon actif est saturé, un signal retentit pendant 6 secondes après que vous avez éteint le ventilateur et la lettre C s'allume. Changez le filtre au plus tard lorsque le signal sonore retentit.

Changement du filtre à charbon actif:

- ❑ Hotte fonctionnant normalement (1 à 2 heures par jour), il faudra changer les filtres à charbon actif environ 1 fois par an.
- ❑ Vous pouvez vous procurer un filtre à charbon actif de rechange dans le commerce spécialisé. Voir la section sur les accessoires spéciaux.
- ❑ **N'utilisez qu'un filtre d'origine.** Vous garantirez ainsi un fonctionnement optimal de la hotte.

Mise au rebut du filtre à charbon actif usagé:

- ❑ Les filtres à charbon actif ne contiennent aucune substance nocive. Vous pouvez les mettre à la poubelles de déchets résiduels.

Avant tout nettoyage et entretien, mettez d'abord la hotte hors tension en débranchant la fiche mâle de la prise de courant ou en coupant le disjoncteur/fusible.

⚠ Ne nettoyez pas la hotte aspirante à l'aide d'éponges à dos récurant. N'utilisez pas non plus de produits de nettoyage contenant du sable, de la soude, de l'acide ou du chlorure.

⚠ Pour le nettoyage, ouvrez le tiroir filtre. Au cours de cette opération, n'introduisez pas les mains entre les fixations des filtres. **Risque d'écrasement !**

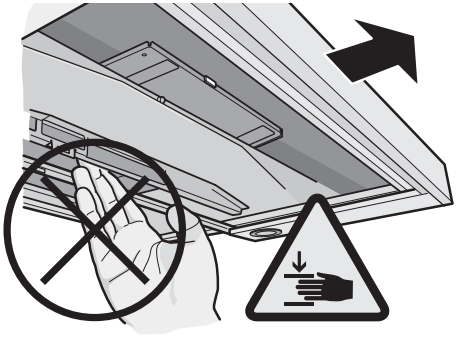

⚠ Pendant le nettoyage, ne rentrez pas le tiroir filtre. **Risque d'écrasement !**

- ❑ Pour la nettoyer, utilisez de l'eau chaude additionnée de produit à vaisselle ou un liquide non agressif à laver les fenêtres.
- ❑ Ne tentez pas de gratter les salissures. Ramollissez-les avec un essuie-tout humide.
- ❑ Lors du nettoyage des filtres à graisse, nettoyez la graisse qui s'est déposée dans les endroits accessibles du corps de hotte. Vous prévenez ainsi les risques d'incendie et garantissez ainsi un fonctionnement optimal de la hotte.
- ❑ **Remarque:** ne nettoyez pas les surfaces en plastique avec de l'alcool (à brûler) car des taches mates pourraient apparaître.

  Prudence: ventilez suffisamment la cuisine, n'utilisez jamais de flamme nue.

⚠ Ne nettoyez les touches de commande qu'avec de l'eau additionnée d'un peu de produit à vaisselle. Utilisez un chiffon doux et humide.
N'utilisez jamais de détergent pour acier pour nettoyer les touches de commande.

Surfaces en acier inox:

- ❑ Veuillez utiliser un produit pour l'acier inox qui le nettoie sans le rayer.
- ❑ Frottez toujours l'acier inox dans le sens de son polissage.
- ❑ Nous recommandons notre détergent pour acier inoxydable, n° de réf. 461731. Adresse où passer commande : voir le manuel du SAV.

Surfaces en aluminium et en plastique:

- ❑ N'utilisez pas de chiffons secs.
- ❑ Utilisez un produit pour vitres mais non aggressif.
- ❑ N'utilisez pas de détergents aggressifs, contenant un acide ou une base.

Tôle déflectrice d'air:

- ❑ Vous pouvez retirer la tôle déflectrice d'air pour la nettoyer.

  Pour le démontage et le montage, voir Filtre et entretien – Filtre à charbon actif.

Respectez les conditions de garantie figurant dans le cahier de service joint.

Changer les ampoules halogènes

1. Avant tout nettoyage et entretien, mettez d'abord la hotte hors tension en débranchant la fiche mâle de la prise de courant ou en coupant le isjoncteur/ fusible.

⚠ Les ampoules halogènes allumées deviennent très chaudes. Le risque de vous brûler demeure, même un moment après les avoir éteintes.

2. Retirez l'anneau de l'ampoule avec un tournevis ou assimilé.

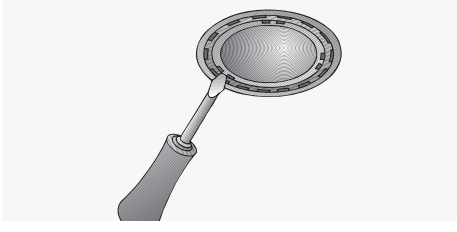

3. Changez l'ampoule halogène (ampoule halogène en vente habituelle dans le commerce, 12 volts, 20 watts maxi., douille G4). **Attention:** douille à enfichage. Ne saisissez l'ampoule qu'avec un chiffon propre.

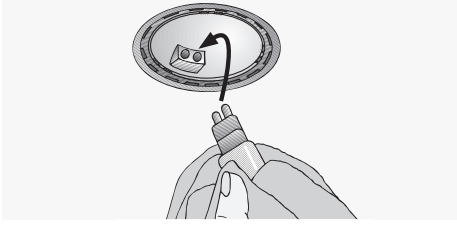

4. Réencrantez l'anneau de l'ampoule.
5. Pour remettre la hotte sous tension, rebranchez la fiche mâle dans la prise de courant ou remontez le fusible/réarmez le disjoncteur.

Remarque: si l'éclairage ne fonctionne pas, contrôlez si les ampoules sont correctement enfoncées.

Réglage de l'indicateur de saturation

S'il faut convertir la hotte sur un autre mode (par ex. du mode Air évacué au mode Air recyclé), vous devrez aussi modifier en conséquence l'indicateur de saturation du filtre (voir la notice de montage).

Dérangements

Si Ξ ou ξ apparaît à l'indicateur:

❑ Voir la section intitulée "Filtre et entretien".

Si les touches de la hotte aspirante restent inopérantes:

❑ Débranchez pendant une minute environ la fiche mâle de la hotte aspirante ou retirez le fusible pour la mettre hors tension.
Ensuite, réenclenchez la hotte.

Si vous avez des questions à poser ou en cas de dérangement, appelez s.v.p. le service après-vente.

(Voir la liste des agences du service après-vente).

Lors de votre appel, veuillez mentionner les numéros suivants:

N° E	FD

Inscrivez les numéros correspondants de votre hotte dans le cadre ci-dessus. Ces numéros se trouvent à l'intérieur de l'appareil, sur la plaque signalétique accessible une fois la grille de filtre retirée.

⚠ Si des réclamations résultent de la conception et de la pose de la conduite, le fabricant de la hotte aspirante décline toute garantie.

Remarques importantes

⚠ Les anciens appareils ne sont pas des déchets sans valeur.
Leur élimination respectueuse de l'environnement permet de récupérer de précieuses matières premières.
Avant de vous débarrasser de l'appareil, rendez-le inutilisable.

⚠ Pour vous parvenir en parfait état, votre nouvel appareil a été conditionné dans un emballage qui le protège efficacement. Tous les matériaux d'emballage utilisés sont compatibles avec l'environnement et recyclables. Aidez-nous à éliminer l'emballage en respectant l'environnement.

Demandez à votre revendeur ou à votre mairie quelles sont les formes de recyclage actuellement possibles.

⚠ Cette hotte peut évacuer l'air à l'extérieur ou le recycler.

⚠ Fixez toujours la hotte bien centrée au-dessus des foyers de la table de cuisson.

⚠ L'écart minimum entre les foyers électriques et le bord inférieur de la hotte doit être de **550 mm,** voir fig. 1.

⚠ Au-dessus d'un foyer à combustible solide générateur d'un risque d'incendie (par projection d'étincelles par ex.), le montage de la hotte ne sera admis que si ce foyer est équipé d'un **couvercle fermé et inamovible** et si le montage ne contrevient pas à la réglementation nationale. Cette restriction ne vaut pas pour les cuisinières à gaz et les foyers aux gaz.

⚠ Plus l'écart est faible entre la hotte aspirante et les foyers et plus il se pourra que la vapeur montant des casseroles se condense et forme des gouttes sur la face inférieure de la hotte.

Remarques supplémentaires concernant les cuisinières à gaz:

⚠ Lors du montage de foyers gaz, veuillez respecter les dispositions légales en vigueur dans votre pays (En Allemagne par ex: les Règles technique TRGI régissant l'installation du gaz).

⚠ Respectez les prescriptions et consignes d'encastrement en leur version applicable publiées par les fabricants d'appareils au gaz.

⚠ La hotte aspirante ne pourra cotoyer que sur un côté un meuble haut ou une paroi haute. Ecart minimum: 50 mm.

⚠ Ecart minimum, en présence de foyers au gaz, entre le bord supérieur de la grille support et le bord inférieur de la hotte: **650 mm,** fig. 1.

Evacuation de l'air à l'extérieur

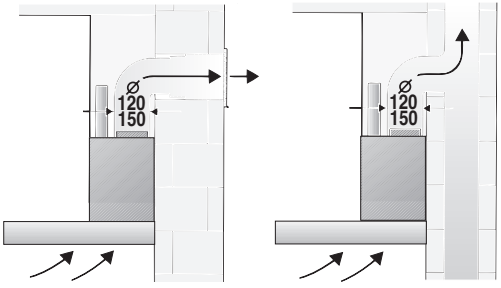

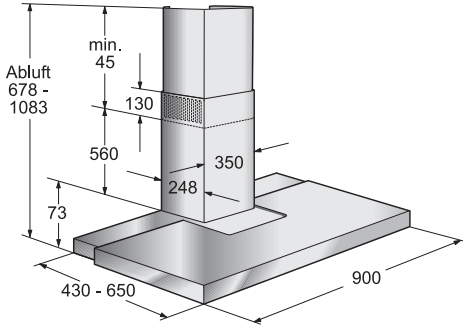

L'air vicié est évacué vers le haut par un conduit d'aération ou directement à l'air libre par traversée du mur extérieur.

☞ L'air vicié ne doit jamais être évacué vers une cheminée en service, rejetant des fumées ou des gaz de combustion, ni vers un conduit servant à l'aération de locaux dans lesquels se trouvent des foyers à combustibles solides, liquides et gazeux.

Le mode d'évacuation de l'air vicié devra être conforme aux arrêtés municipaux, préfectoraux, et aux prescriptions légales (par ex. aux ordonnances publiques applicables au bâtiment).

Si l'air vicié doit être évacué par des cheminées d'évacuation des fumées et gaz de combustion qui ne sont pas en service, veuillez respecter la réglementation locale et nationale applicable.

☞ **Si la hotte évacue l'air à l'extérieur et si le logement comporte des moyens de chauffage** (tels par ex. des appareils de chauffage au gaz, au fuel ou au charbon, chauffe-eau instantanés ou à accumulation) **raccordés à une cheminée, veiller impérativement à ce que l'apport d'air soit suffisant** pour assurer la marche du chauffage à combustion.

Un fonctionnement sans risque est possible si la dépression dans le local où le foyer de chauffage est implanté ne dépasse pas 4 Pascals (0,04 mbars).

On y parvient en présence d'ouvertures non obturables ménagées par ex. dans les portes, fenêtres et en association avec des ventouses télescopiques d'admission/ évacuation de l'air à travers la maçonnerie ou par d'autres mesures techniques telles qu'un verrouillage réciproque ou assimilé permettant à l'air d'affluer pour assurer la combustion.

En cas d'afflux d'air insuffisant, risque d'intoxication par réaspiration des gaz de combustion.

La présence d'une ventouse télescopique d'apport et d'évacuation d'air ne suffit pas à assurer le respect de la valeur limite.

Remarque: lors de l'évaluation de la situation, toujours tenir compte de l'ensemble des moyens d'aération du logement. Cette règle ne vaut généralement pas si vous utilisez des appareils de cuisson (table de cuisson et cuisinière à gaz).

Si la hotte recycle l'air aspiré au moyen d'un filtre au charbon actif, son fonctionnement ne s'assortit d'aucune restriction.

Si l'air vicié traverse le mur extérieur, utilisez une ventouse télescopique.

Pour que la hotte aspirante ait le meilleur rendement, veillez à ce que:

- ❑ Le conduit d'évacuation soit court et lisse.
- ❑ Il ait le moins possible de coudes.
- ❑ Il ait le plus fort diamètre et que les coudes soient les plus arrondis possibles.

  L'emploi de conduits d'air vicié longs, rugueux, formant de nombreux coudes ou d'un trop petit diamètre fait descendre le débit d'air en dessous du débit optimal, tout en accroissant le bruit d'aspiration.

  ⚠ **Si des réclamations résultent de la conception et de la pose de la conduite, le fabricant de la hotte aspirante décline toute garantie.**

- ❑ **Conduits de section ronde:** Nous recommandons recommandons des conduits au diamètre intérieur de **150 mm** mais de 120 mm minimum.
- ❑ **Les conduits plats** doivent avoir une **section intérieure équivalente** au diamètre intérieur des conduits ronds. **Les conduits ne doivent comporter aucun coude prononcé.**
  120 mm ⌀ = 113 cm² de section
  150 mm ⌀ = 177 cm² de section.
- ❑ **Si les conduits ont des diamètres différents:** utilisez du ruban adhésif à étancher.
- ❑ **Si la hotte évacue l'air à l'extérieur,** veillez à ce que l'apport d'air soit suffisant.

Mode Air recyclé

- ❑ Avec filtre à charbon actif, lorsqu'il n'est pas possible d'évacuer l'air aspiré par la hotte.

⚠ Vous pouvez vous procurer le kit de montage complet auprès de **votre revendeur spécialisé.** Vous trouverez les numéros de référence des accessoires correspondants à la fin de la présente notice d'utilisation.

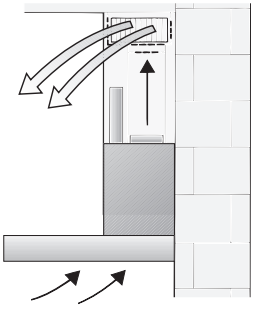

Branchement du conduit d'évacuation ⌀ 150 mm:

- ❑ Fixez le conduit d'évacuation directement sur l'orifice.

Branchement du conduit d'évacuation ⌀ 120 mm:

- ❑ Fixez le manchon réducteur directement sur l'orifice du manchon à air.

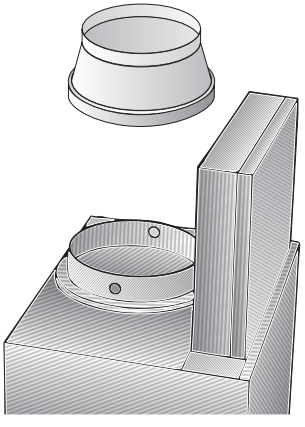

- ❑ Fixez le tuyau d'air vicié contre le manchon réducteur.

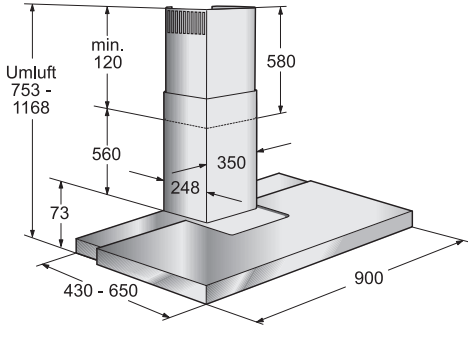

Avant le montage

Préparation du mur

- ❑ Le mur doit être bien plat et vertical.
- ❑ Utilisez des chevilles pour assurer une retenue ferme.

Poids en kg:

Air évacue	Air recyclé
23,4	24,8

Sous réserve de modifications constructives dans l'intérêt du progrès technique.

Conversion du mode Air évacué au mode Air recyclé

Conversion de la commande électronique au mode Air recyclé:

- ❑ La hotte est livrée réglée en série sur le mode Air évacué.
- ❑ Pour effectuer la conversion, il faut que la hotte aspirante soit raccordée électriquement mais hors tension.

1. Appuyer sur la touche **0** puis la maintenir enfoncée.
2. Pendant que la mention 0 est allumée, appuyez en plus sur la touche →| jusqu'à ce que la mention c s'allume. Ensuite, relâchez la touche.

- ❑ La mention c s'éteint au bout d'un temps bref. La commande électronique est désormais réglée sur le mode Air recyclé.
- ❑ Pour convertir à nouveau la commande électronique sur le mode Air évacué (affichage de la lettre E), il suffit de répéter les opérations décrites aux points **1.** et **2.** ci-dessus.

Branchement électrique

La fiche mâle de la **hotte aspirante** ne pourra être branchée que dans une prise secteur à contacts de terre réglementairement posée. Installer cette prise autant que possible directement derrière le capotage de la hotte.

Caractéristiques électriques:

Vous les trouverez après avoir retiré le cadre pour filtre, sur la plaque signalétique, à l'intérieur de l'appareil.

⚠ Toujours mettre l'appareil hors tension **avant d'effectuer des réparations.**

Longueur du cordon de branchement: 1,30 m.

Si le cordon doit être raccordé définitivement au secteur:

Dans ce cas, le branchement de la hotte ne pourra être effectué que par un électricien-installateur agréé auprès de la compagnie locale/nationale distributrice d'électricité.

Prévoir un dispositif de coupure côté secteur. Valent comme tel les commutateurs dont l'ouverture entre contacts dépasse 3 mm et qui sectionnent tous les pôles. Figurent parmi eux également les disjoncteurs et contacteurs.

⚠ Si le cordon d'alimentation de cet appareil a été endommagé, il faut confier son remplacement au fabricant ou à son service après-vente, ou encore à une personne possédant des qualifications identiques, pour éviter de créer des risques.

Cette hotte aspirante est conforme aux dispositions CE sur l'antiparasitage des appareils électriques.

Cette hotte aspirante est prévue pour le montage contre le mur de la cuisine.

1. Retirer le filtre à graisse (voir la notice d'utilisation).
2. Sur le mur, tracez une ligne médiane allant du plafond jusqu'au bord inférieur de la hotte aspirante.
3. A l'aide du gabarit, marquez sur le mur les emplacements des vis ainsi que, pour faciliter l'opération, les contours de la zone dans laquelle il faudra accrocher la hotte.

⚠ Respecter l'écart minimum entre les foyers et la hotte aspirante: **550 mm** pour les foyers électriques et **650 mm** pour les foyers au gaz. Le bord inférieur du gabarit représente le bord inférieur de la hotte aspirante.

4. Percez 2 trous pour la cornière de retenue supérieure et 2 trous pour la cornière de retenue inférieure, de 8 mm de diamètre chacun, puis enfoncez les chevilles jusqu'à ce qu'elles affleurent avec le mur.

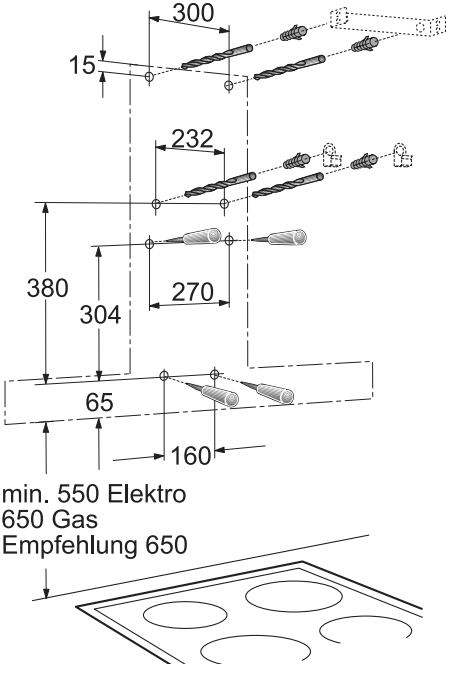

Remarque: rappellez-vous que vous aurez peut-être des accessoires spéciaux à monter.

5. Vissez la cornière de retenue supérieure ainsi que les deux cornières inférieures

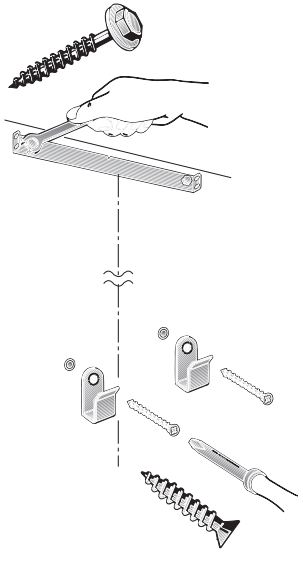

6. Accrochez la hotte. A l'aide des vis de réglage, ajustez sa hauteur et sa verticalité.

   ⚠ Enlevez la tôle déflectrice d'air (voir Filtre à charbon actif).

   ⚠ Vérifiez si les 4 trous de fixation inférieurs ont été correctement marqués ; le cas échéant, marquez à nouveau leur emplacement.

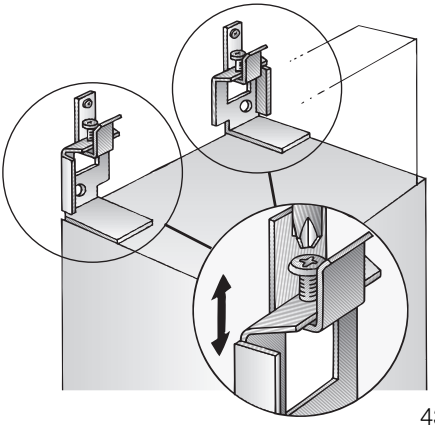

7. Retirez la hotte aspirante. Percez les 4 trous de fixation inférieurs (8 mm de diamètre) puis enfoncez les chevilles jusqu'à ce qu'elles affleurent avec le mur.

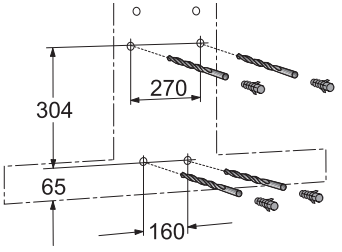

8. Accrochez la hotte aspirante puis vissez les 4 vis restantes à fond pour la fixer.

9. Collez une par une les pellicules plastique de protection sur les trous des 2 vis de fixation inférieures situés sur la grille protectrice.

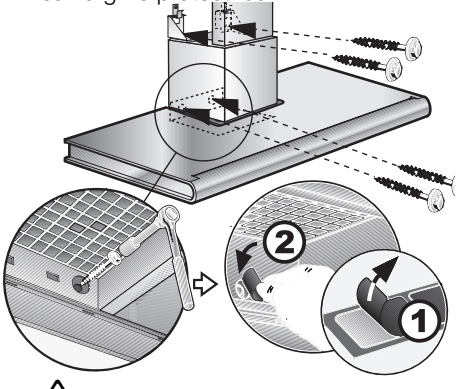

⚠ Remettez la tôle déflectrice d'air en place (voir Filtre à charbon actif).

10. Raccorder la hotte aux tuyaux.

11. Effectuer le branchement électrique de la hotte.

12. Retirez avec précaution la feuille protectrice.

⚠ Evitez d'endommager les surfaces fragiles.

13. Introduisez le capot de cheminée supérieur (fentes tournées vers le bas) dans le capot de cheminée inférieur.

⚠ Evitez de rayer les éléments du capotage-cheminée au moment de les introduire l'un dans l'autre. Dans ce but, placez par exemple le gabarit sur les arêtes de l'élément inférieur.

14. Insérez le capot complet en biais puis faites le pivoter vers l'arrière.

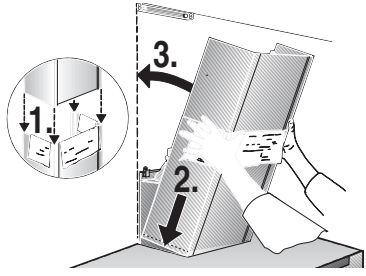

15. Extrayez prudemment par le haut le capot de cheminée supérieur puis, au moyen de 2 vis, vissez-le latéralement contre la cornière de retenue.

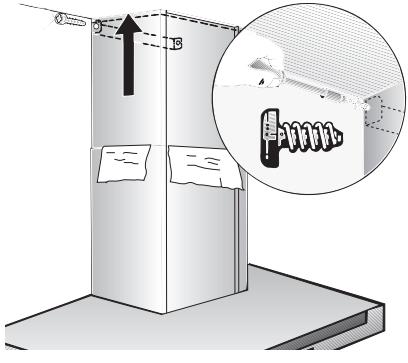

16. **Dévissez les cales de transport gauche et droite. Remettez-les au client qui doit les conserver.**

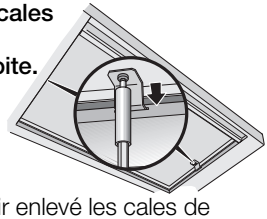

⚠ Après avoir enlevé les cales de transport, veuillez respecter les consignes de sécurité ainsi que les remarques sur les **risques d'écrasement** pendant le nettoyage et l'entretien.

17. Remettre le filtre à graisse en place (voir la notice d'utilisation).

Beschrijving van het apparaat

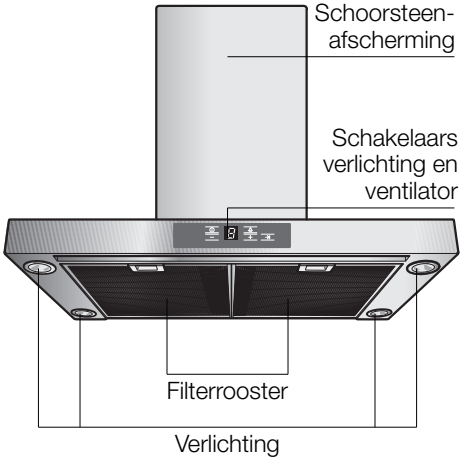

Gebruiksmogelijkheden

Gebruik met luchtafvoer:

- ❑ De ventilator van de afzuigkap zuigt de keukenwasem aan en leidt deze via het vetfilter naar buiten.
- ❑ Het vetfilter neemt de vaste bestanddelen van de keukenwasem op.
- ❑ De keuken blijft in grote mate vrij van vet en reuk.

☞ **Als de wasemafzuigkap wordt gebruikt met luchtafvoer en tegelijkertijd schoorsteenafhankelijke stookinstallaties worden gebruikt** (zoals gas-, olie- of kolenstookapparaten, geisers, warmwaterbereidingsapparaten) **moet voor voldoende aanvoer van lucht worden gezorgd,** die nodig is voor de verbranding.

Gebruik zonder gevaar is mogelijk als de onderdruk van 4 Pa (0,04 mbar) in de opstellingsruimte van de stookinstallatie niet wordt overschreden.

Gebruiksmogelijkheden

Dit kan men bereiken wanneer er door niet-afsluitbare openingen, bijv. in deuren, ramen en d.m.v. luchtaanvoer-/luchtafvoersleuven in de muur of door andere technische maatregelen, zoals wederzijdse vergrendeling e.d., verbrandingslucht kan toestromen.

Wanneer er onvoldoende lucht wordt aangevoerd, bestaat er vergiftigingsgevaar door teruggezogen verbrandingsgassen.

Alleen een muurkast voor luchttoevoer en luchtafvoer is geen waarborg voor het aanhouden van de grenswaarde.

Opmerking: bij de beoordeling moet altijd de complete ventilatie van de woning in acht worden genomen. Bij het gebruik van kookapparatuur, bijvoorbeeld kookplateau en gasfornuis, wordt deze regel niet toegepast.

Als de wasemafzuigkap wordt gebruikt met luchtcirculatie en actieve-koolfilter is het gebruik zonder beperking mogelijk.

Gebruik met circulatielucht:

- ❑ Hiertoe moet een koolstoffilter worden ingebouwd (zie Filter en onderhoud).

  ⚠ De complete montageset en de reservefilters zijn verkrijgbaar **bij de vakhandel.**
  De desbetreffende toebehorennummers vindt u achterin deze gebruiksaanwijzing.
- ❑ De ventilator van de wasemafzuigkap zuigt de keukendamp aan en leidt deze door het vetfilter en het koolstoffilter gereinigd terug naar de keuken.
- ❑ Het vetfilter neemt de vettige bestanddelen van de keukendamp op
- ❑ Het koolstoffilter bindt de reukstoffen.

⚠ Als er geen koolstoffilter wordt gemonteerd, worden de reukstoffen in de keukendamp niet gebonden.

Belangrijke aanwijzingen:

- ❑ Deze gebruiksaanwijzing geldt voor verschillende uitvoeringen van het apparaat. Het is mogelijk dat er een aantal kenmerken worden beschreven die niet van toepassing zijn op uw apparaat.
- ❑ Deze afzuigkap voldoet aan de geldende veiligheidsvoorschriften.

  Reparaties mogen uitsluitend worden uitgevoerd door een vakman.

  Door ondeskundige reparaties kunnen aanzienlijke gevaren voor de gebruiker ontstaan.

Transportbeveiliging:

- ❑ De transportbeveiliging voorkomt dat de filterlade eruit glijdt.
- ❑ Controleer of de transportbeveiliging is verwijderd door de installateur (zie de montagehandleiding).
- ❑ Bewaar de transportbeveiliging voor een eventuele verhuizing.

Gaskookplaten / gasfornuizen

⚠ Gebruik niet alle gaskookzones tegelijk langdurig (max. 15 minuten) op de hoogste stand, anders bestaat er kans op brandwonden bij aanraking van de oppervlakken van de behuizing en gevaar van beschadiging van de afzuigkap.

Bij gebruik van de afzuigkap boven een gaskookplaat waarvan gelijktijdig drie of meer gaskookzones worden gebruikt, moet de afzuigkap op de maximumstand worden gezet.

- ❑ Lees de gebruiksaanwijzing zorgvuldig voordat u het nieuwe apparaat gebruikt. Ze bevat belangrijke informatie voor uw veiligheid en voor het gebruik en het onderhoud van het apparaat.
- ❑ Bewaar de gebruiksaanwijzing en het montagevoorschrift zorgvuldig, eventueel voor een volgende bezitter van het apparaat.
- ❑ Dit apparaat is gekenmerkt in overeenstemmig met de Europese richtlijn 2002/96/EG betreffende afgedankte elektrische en elektronische apparatuur (waste electrical and electronic equipment – WEEE).

De richtlijn geeft het kader aan voor de in de EU geldige terugneming en verwerking van oude apparaten.

Veiligheidsvoorschriften

⚠ Onder de afzuigkap niet flamberen.
! Brandgevaar bij het vetfilter door opstijgende vlammen.

⚠ De kookzones moeten altijd zijn bedekt met pannen.

⚠ Boven een fornuis voor vaste brandstoffen (steenkool, hout e.d.) is het gebruik van de afzuigkap alleen beperkt toegestaan (zie montagevoorschrift).

⚠ Indien het apparaat beschadigd is, mag u het niet in gebruik nemen.

⚠ Aansluiting en ingebruikneming mogen alleen door een vakman worden uitgevoerd.

⚠ Als de aansluitkabel van dit apparaat beschadigd raakt, moet deze worden vervangen door de fabrikant, diens klantenservice of een andere gekwalificeerde vakman, om gevaren te voorkomen.

⚠ Verpakkingsmateriaal volgens de voorschriften afvoeren (zie het montage-voorschrift).

⚠ Deze afzuigkap mag is uitsluitend bedoeld voor huishoudelijk gebruik.

⚠ Afzuigkap uitsluitend met ingeschroefde lampen gebruiken.

⚠ Defecte lampen dienen onmiddellijk vervangen te worden om overbelasting van de overige lampen te voorkomen.

⚠ Afzuigkap nooit zonder vetfilter gebruiken.

⚠ Oververhit vet en olie is gemakkelijk ontvlambaar.
Daarom gerechten met vet of olie, b.v. patates frites, alleen onder toezicht toebereiden.

⚠ De afzuigkap voor het eerste gebruik zorgvuldig reinigen.

⚠ Geen voorwerpen op de afzuigkap zetten.

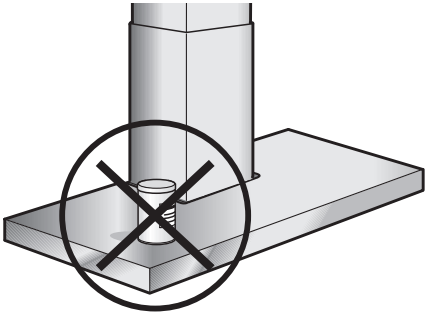

⚠ De glijvlakken van de filterlade mogen niet vuil zijn.
Er kunnen glijsporen ontstaan. Deze hebben echter geen nadelige invloed op de werking.

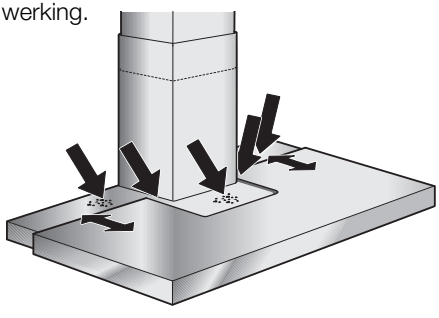

⚠ Bij het bewegen van de filterlade niet met de hand in de gemarkeerde openingen grijpen. **Beknellingsgevaar!**

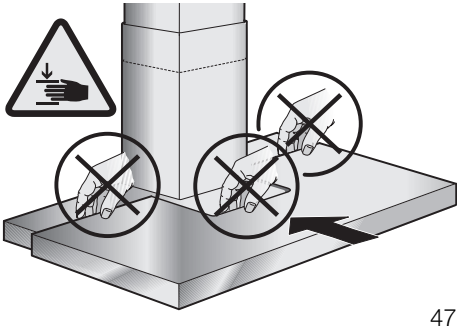

⚠ De keukenwasem wordt op de doeltreffendste manier verwijderd door:

- ❑ **Inschakelen van de afzuigkap**
  bij het begin van het koken.
- ❑ **Uitschakelen van de afzuigkap**
  pas enkele minuten na het einde van het koken.

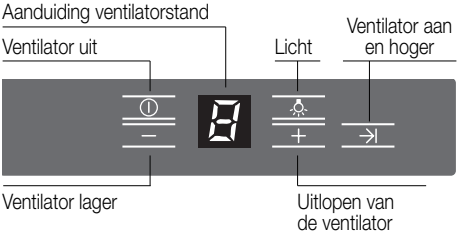

Signaal:

- ❑ Bij het indrukken van een toets klinkt een signaal ter bevestiging.

Uitschakelen van het signaal:

- ❑ Druk gelijktijdig op de toetsen **0** en **+** tot na ca. 3 seconden een signaal klinkt.

Inschakelen van het signaal:

- ❑ Herhaal deze handeling.

Ventilator inschakelen:

- ❑ Druk op de toets **+** of trek de filterlade uit.

Gewenste ventilatorstand instellen:

- ❑ Druk op de toets **+.**
  De ventilator wordt een stand hoger ingesteld.
- ❑ Druk op de toets **–.**
  De ventilator wordt een stand lager ingesteld.

Ventilator uitschakelen:

- ❑ Druk op de toets **0.**
  De indicatie 0 gaat na korte tijd uit.

  Of:
- ❑ Druk op de toets **–** een aantal keren in totdat de ventilator wordt uitgeschakeld.
  De indicatie 0 gaat na korte tijd uit.

Intensieve stand:

Met de intensieve stand wordt het hoogste vermogen bereikt. Dit is voor korte tijd nodig.

- ❑ Druk op de toets **+** een aantal keren in totdat de aanduiding P gaat branden.
- ❑ Als de intensieve stand niet met de hand wordt uitgeschakeld, wordt de ventilator na 10 minuten automatisch naar stand 3 teruggeschakeld.

Ventilatornaloop:

- ❑ Druk op de toets →| of schuif de filterlade in.

  De ventilator loopt 10 minuten op stand **1.** Daarbij knippert er een punt als indicatie. Daarna wordt de ventilator automatisch uitgeschakeld.

Verlichting:

- ❑ In- en uitschakelen: kort op toets drukken.
- ❑ De verlichting kan op elk moment worden gebruikt, ook als de ventilator is uitgeschakeld.
- ❑ **Instellen van de lichtsterkte:**
  Houd de toets ingedrukt tot de gewenste lichtsterkte is bereikt.

Automatisch inschakelen van de verlichting, bijv. via een tijdschakelaar:

- ❑ Ventilator en verlichting moeten uitgeschakeld zijn.

Inschakelen:

Druk **gelijktijdig** op de toetsen **–** en →|.

- ❑ Ter bevestiging gaat na ca. 3 seconden de verlichting aan.

Uitschakelen:

Herhaal deze handelingen bij ingeschakelde verlichting.

- ❑ Ter bevestiging gaat na ca. 3 seconden de verlichting uit.

Vetfilters:

Voor de opname van de vettige bestanddelen van de keukenwasem worden metalen vetfilters gebruikt.

De filtermatten bestaan uit onbrandbaar materiaal.

Let op:

Bij toenemende verzadiging met vethoudende resten neemt de ontvlambaarheid toe en kan de werking van de wasemafzuigkap nadelig worden beïnvloed.

Belangrijk:

Het op tijd reinigen van de metalen vetfilters voorkomt brandgevaar dat kan ontstaan door ophoping van warmte tijdens het frituren of braden.

Verzadigingsaanduiding: ⁼

Bij verzadiging van de vetfilters klinkt na het uitschakelen van de ventilator gedurende 6 seconden een signaal en brandt de aanduiding ⁼. Uiterlijk dan moeten de vetfilters worden gereinigd.

Reiniging van de metalen vetfilters:

- ❑ Bij normaal bedrijf (dagelijks 1 tot 2 uur) moet de metalen vetfilter 1 x per maand worden gereinigd.
- ❑ De filters kunnen worden gereinigd in de vaatwasmachine. Daarbij is een lichte verkleuring mogelijk.

  Belangrijk:
  Zeer verzadigde vetfilters niet samen met vaatwerk reinigen.
- ❑ Als de filters met de hand worden gereinigd, moeten deze eerst in een heet sopje worden gezet om het vuil los te weken.
  Gebruik geen agressieve, zuur- of looghoudende reinigingsmiddelen.
  Daarna afborstelen, goed schoonspoelen en laten afdruipen.

Metalen vetfilters verwijderen en aanbrengen:

Attentie: De halogeenlampen moeten uitgeschakeld en afgekoeld zijn.

⚠ Vervang de vetfilters uitsluitend bij ingeschoven filterlade.

1. Druk de vergrendelingen van de voorste vetfilters in en klap de vetfilters omlaag.

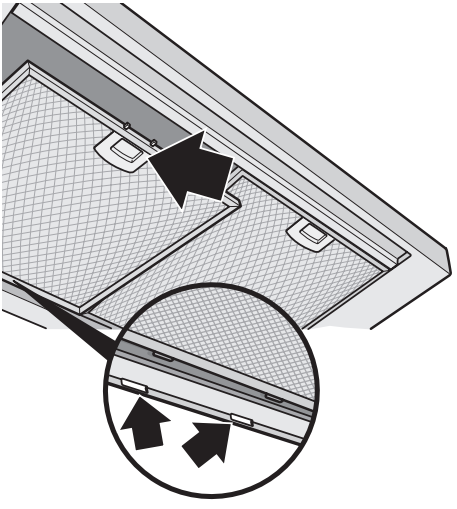

2. Druk de vergrendelingen van de achterste vetfilters in en klap de vetfilters omlaag.

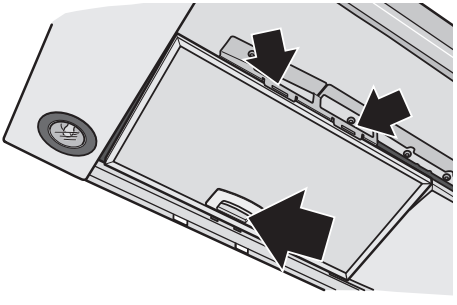

3. Reinig het vetfilter.
4. Breng het gereinigde vetfilter weer aan.
5. **Schakel de aanduiding ⁼ uit.**
   - ❑ Druk op de toets **0.**

Koolstoffilter:

Voor het opnemen van de reukstoffen als de afzuigkap werkt met luchtcirculatie.

Let op:

Bij toenemende verzadiging met vethoudende resten neemt de ontvlambaarheid toe en kan de werking van de wasemafzuigkap nadelig worden beïnvloed.

Belangrijk:

Door het koolstoffilter op tijd te vervangen, voorkomt u brandgevaar dat kan ontstaan door opeenhoping van warmte tijdens het frituren of braden.

Monteren en demonteren:

Attentie: De halogeenlampen moeten uitgeschakeld en afgekoeld zijn.

⚠ Vervang de vetfilters uitsluitend bij ingeschoven filterlade.

1. Verwijder de vetfilters (zie Metalen vetfilters verwijderen en aanbrengen).
2. Verwijder de luchtdeflector.

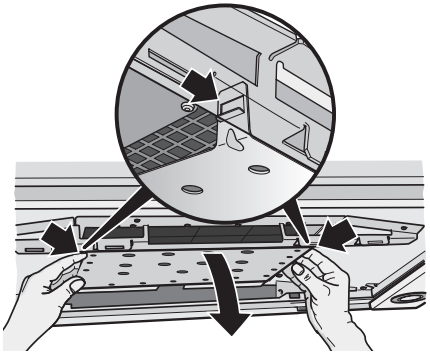

3. Breng het actieve-koolfilter aan. De lippen moeten aan de zijkant vastklikken.

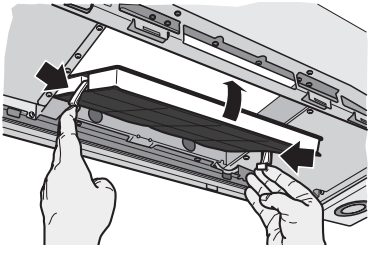

4. Breng de luchtdeflector weer aan. De lippen moeten aan de zijkant vastklikken.

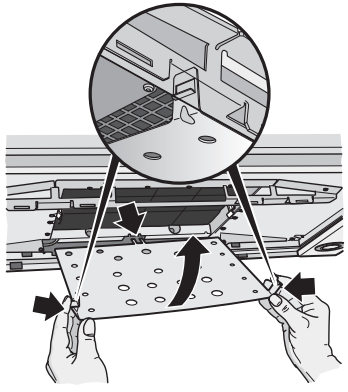

5. Breng de vetfilters aan (zie Metalen vetfilters verwijderen en aanbrengen).
6. **Schakel de aanduiding C uit.**
   - ❑ Druk op de toets **0.**

Verzadigingsaanduiding: C

Bij verzadiging van het actieve-koolfilter klinkt na het uitschakelen van de ventilator gedurende 6 seconden een signaal en gaat de aanduiding C branden.
Uiterlijk dan moet het actieve-koolfilter worden vervangenn.

Vervangen van het actieve-koolfilter:

- ❑ Bij normaal gebruik (dagelijks 1 tot 2 uur) moeten de filters met actieve kool ongeveer 1x per jaar worden vervangen.
- ❑ Het actieve-koolfilter is verkrijgbaar in de vakhandel (zie Extra toebehoren).
- ❑ **Gebruik alleen originele filters.** Daardoor wordt een optimale werking gewaarborgd.

Afvoer van het oude actieve-koolfilter:

- ❑ Actieve-koolfilters bevatten geen schadelijke stoffen. Ze kunnen daarom bijvoorbeeld met het huisvuil worden afgevoerd.

Wasemafzuigkap stroomloos maken door de stekker uit het stopcontact te trekken of de zekering uit te schakelen.

⚠ De wasemafzuigkap niet reinigen met schuursponsjes of met zand-, soda-, zuur- of chloorhoudende schoonmaakmiddelen!

⚠ De filterlade uittrekken om deze te reinigen. Daarbij uw hand niet tussen de filterophangpunten steken.
Beknellingsgevaar!

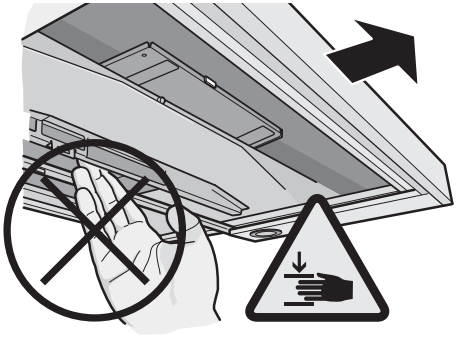

⚠ Tijdens de reiniging de filterlade niet inschuiven. **Beknellingsgevaar!**

- ❑ Gebruik voor het reinigen van de wasemafzuigkap een heet sopje of een mild schoonmaakmiddel voor het reinigen van ruiten.
- ❑ Vastgekoekt vuil niet loskrabben, maar losweken met een vochtige doek.
- ❑ Als de vetfilters worden gereinigd, moet vetaanslag van de bereikbare delen van het huis worden verwijderd. Daardoor wordt brandgevaar voorkomen en blijft de optimale werking in stand.
- ❑ **Let op:** alcohol (spiritus) niet gebruiken op kunststof oppervlakken, er kunnen doffe plekken ontstaan.

  Voorzichtig: keuken voldoende ventileren, geen open vuur gebruiken.

⚠ De bedieningstoetsen alleen reinigen met een mild afwasmiddel en een zachte, vochtige doek.
Geen edelstaalreiniger gebruiken voor de bedieningstoetsen.

Edelstalen oppervlakken:

- ❑ Gebruik een milde, niet-schurende edelstaalreiniger.
- ❑ Reinig alleen in de slijprichting.
- ❑ Wij adviseren onze edelstaalreiniger nr. 461731.
  Het besteladres vindt u in het bijgevoegde serviceboekje.

Aluminiumgelikte en kunststof oppervlakken:

- ❑ Geen droge doeken gebruiken.
- ❑ Gebruik een mild glasreinigingsmiddel.
- ❑ Gebruik geen agressieve, zuur- of looghoudende reinigingsmiddelen.

Luchtdeflector:

- ❑ U kunt de luchtdeflector verwijderen om deze te reinigen.

  Voor het demonteren en monteren, zie Filters en Onderhoud - actieve-koolfilter.

Neem de garantievoorwaarden in het bijgevoegde serviceboekje in acht.

Lamp vervangen

1. Schakel de wasemafzuigkap uit en maak het apparaat stroomloos door de stekker uit het stopcontact te trekken of de zekering uit te schakelen.

⚠ De halogeengloeilampen worden zeer heet tijdens het gebruik. Ook nadat ze zijn uitgeschakeld bestaat er nog enige tijd verbrandingsgevaar.

2. Verwijder de lampenring met behulp van een schroevendraaier of iets dergelijks.

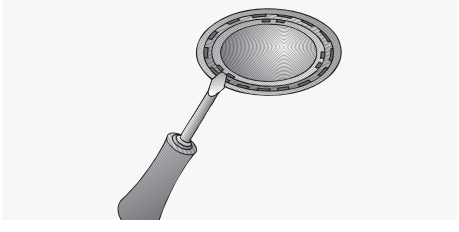

3. Vervang de halogeengloeilamp (gewone halogeengloeilamp, 12 V, max. 20 watt, voetje G4).
   Let op: plugfitting.
   Gebruik een schone doek om de gloeilampen vast te pakken.

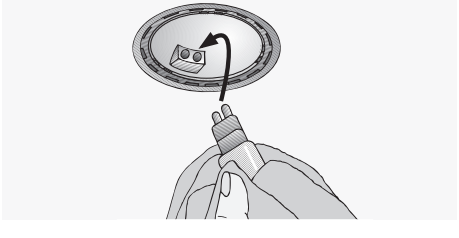

4. Breng de lampenring weer aan.
5. Herstel de stroomtoevoer door de stekker in het stopcontact te steken of de zekering in te schakelen.

N.B: Controleer of de lampen goed zijn aangebracht als de verlichting niet goed werkt.

Instelling van de verzadigingsaanduiding

Als een verandering van de afvoerkap (werking met luchtafvoer of met luchtcirculatie) nodig is, moet de verzadigingsaanduiding voor de filters overeenkomstig worden ingesteld (zie het montagevoorschrift).

Storingen

Wanneer op de indicatie een F of een F wordt weergegeven:

❑ Zie de paragraaf "Filters en onderhoud".

Als de afzuigkap niet kan worden bediend:

❑ De afzuigkap uitschakelen door de stekker uit het stopcontact te trekken of de zekering uit te schakelen en gedurende ca. 1 minuut uitgeschakeld laten. Daarna opnieuw inschakelen.

Bij eventuele vragen of storingen kunt u bellen met de klantenservice.

(Zie de lijst met klantenservicecentra).

Geeft u bij het telefoongesprek op:

E-nr.	FD

Vul het nummer in de bovenstaande vakjes in. De nummers staan op het typeplaatje dat u vindt in de binnenruimte van de afzuigkap nadat u het filterrooster hebt verwijderd.

⚠ De fabrikant van de afzuigkap is niet aansprakelijk voor reclamaties die terug te leiden zijn op de planning en uitvoering van de buisleiding.

Montagevoorschrift:

Belangrijke voorschriften

⚠ Oude apparaten zijn geen waardeloos afval. Door een milieubewuste afvoer kunnen waardevolle materialen opnieuw worden gebruikt.
Maak het oude apparaat onbruikbaar voordat u het afvoert.

⚠ Uw nieuwe apparaat wordt tijdens het vervoer beschermd door de verpakking. Alle gebruikte materialen zijn milieuvriendelijk en kunnen opnieuw worden gebruikt. Lever uw bijdrage door de verpakking milieubewust af te voeren.

Informeer bij uw vakhandel of bij de gemeente naar de beste manier om uw oude apparaat en de verpakking af te voeren.

⚠ De wasemafzuigkap is geschikt voor gebruik met luchtafvoer of met luchtcirculatie.

⚠ De wasemafzuigkap altijd boven het midden van het fornuis aanbrengen.

⚠ Minimumafstand tussen elektrische kookzones en de onderkant van de wasemafzuigkap: **550 mm,** afb. 1.

⚠ Boven een fornuis voor vaste brandstoffen waarvan brandgevaar kan uitgaan (bijvoorbeeld door vonken) is de montage van de wasemafzuigkap alleen toegestaan als het fornuis een **gesloten, niet verwijderbare afscherming** heeft en de voor het desbetreffende land geldende voorschriften in acht worden genomen. Deze beperking geldt niet voor gasfornuizen en gasplateaus.

⚠ Hoe kleiner de afstand tussen wasemafzuigkap en branders is, hoe groter de mogelijkheid is dat zich door opstijgende waterdamp onder aan de wasemafzuigkap druppels kunnen vormen.

Extra voorschriften bij gaskookapparatuur:

⚠ Bij de montage van gaskookzones moeten de geldende wettelijke nationale voorschriften (bijv. in Duitsland: Technische regels gasinstallatie TRGI) in acht worden genomen.

⚠ De geldende inbouwvoorschriften en de aanwijzingen van de fabrikant van het gasfornuis moeten in acht worden genomen.

⚠ Slechts aan één zijde van de wasemafzuigkap mag zich na de inbouw een hoge kast of hoge wand bevinden. Afstand minstens 50 mm.

⚠ Bij gaskookzones bedraagt de minimumafstand tussen de bovenkant van de pandrager en de onderkant van de afzuigkap: **650 mm,** afb. 1.

Afzuigkap met luchtafvoer

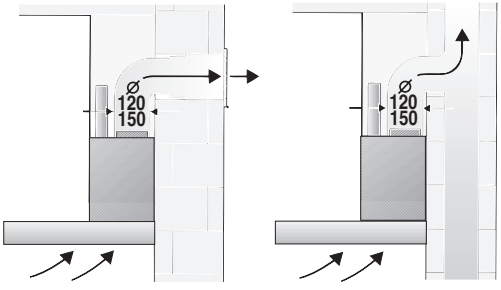

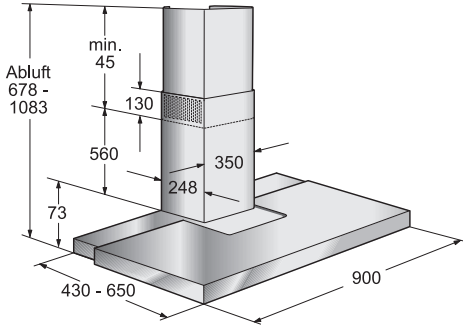

De afvoerlucht wordt via een afvoerschacht naar boven of rechtstreeks door de buitenmuur naar buiten geleid.

☞ De afvoerlucht mag niet worden afgevoerd via een in gebruik verkerende rook- of afvoergasschoorsteen of via een schacht die dient voor de ventilatie van ruimten waarin stookinstallaties zijn opgesteld.

Bij de afvoer van afvoerlucht moeten de officiële en wettelijke voorschriften (bijv. nationale bouwvoorschriften) worden nageleefd.

Als de lucht wordt afgevoerd via een in gebruik verkerende rook- of afvoergas-schoorsteen moet de toestemming van de bevoegde instantie worden verkregen.

☞ **Als de wasemafzuigkap wordt gebruikt met luchtafvoer en tegelijkertijd schoorsteenafhankelijke stook-installaties worden gebruikt** (zoals gas-, olie- of kolenstookapparaten, geisers, warmwaterbereidingsapparaten) **moet voor voldoende aanvoer van lucht worden gezorgd,** die nodig is voor de verbranding.

Gebruik zonder gevaar is mogelijk als de onderdruk van 4 Pa (0,04 mbar) in de opstellingsruimte van de stookinstallatie niet wordt overschreden.

Dit kan men bereiken wanneer er door niet-afsluitbare openingen, bijv. in deuren, ramen en d.m.v. luchtaanvoer-/ luchtafvoersleuven in de muur of door andere technische maatregelen, zoals wederzijdse vergrendeling e.d., verbrandingslucht kan toestromen.

Wanneer er onvoldoende lucht wordt aangevoerd, bestaat er vergiftigingsgevaar door teruggezogen verbrandingsgassen.

Alleen een muurkast voor luchttoevoer en luchtafvoer is geen waarborg voor het aanhouden van de grenswaarde.

Opmerking: bij de beoordeling moet altijd de complete ventilatie van de woning in acht worden genomen. Bij het gebruik van kookapparatuur, bijvoorbeeld kookplateau en gasfornuis, wordt deze regel niet toegepast.

Als de wasemafzuigkap wordt gebruikt met luchtcirculatie en actieve-koolfilter is het gebruik zonder beperking mogelijk.

Als de afvoerlucht door de buitenmuur wordt geleid, moet een telescoop-muurkast worden gebruikt.

Optimaal vermogen van de wasemafzuigkap:

- ❑ Korte, gladde luchtafvoerpijp.
- ❑ Zo min mogelijk bochten.
- ❑ Zo groot mogelijke buisdiameter en grote bochten.

  Gebruik van lange, ruwe luchtafvoerbuizen, veel buisbochten of kleine buisdiameters vermindert de afzuigcapaciteit en veroorzaakt bovendien hardere geluiden.

  ⚠ **De fabrikant van de afzuigkap is niet aansprakelijk voor reclamaties die terug te leiden zijn op de planning en uitvoering van de buisleiding.**

- ❑ **Ronde buizen:**
  wij adviseren
  een inwendige diameter van **150 mm,** echter minstens 120 mm.
- ❑ **Platte kanalen** moeten een **gelijkwaardige inwendige diameter** als ronde buizen hebben.
  Ze dienen geen scherpe bochten te hebben.
  ⌀ 120 mm ca. 113 cm²
  ⌀ 150 mm ca. 177 cm²
- ❑ **Bij afwijkende buisdiameters:** dichtstrips gebruiken.
- ❑ **Bij gebruik van de wasemafzuigkap met luchtafvoer** moet voor voldoende luchttoevoer worden gezorgd.

Gebruik met circulatielucht

- ❑ Met een koolstoffilter, indien gebruik met afvoerlucht niet mogelijk is.

⚠ De complete montageset is verkrijgbaar **bij de vakhandel.**
De desbetreffende toebehorennummers vindt u achterin deze gebruiksaanwijzing.

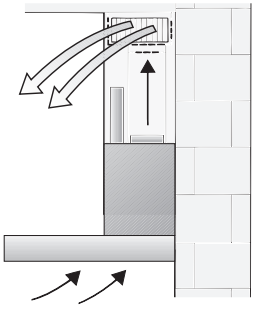

Aansluiting luchtafvoerpijp ⌀ 150 mm:

- ❑ Luchtafvoerpijp rechtstreeks aan de luchtaansluiting bevestigen.

Aansluiting luchtafvoerpijp ⌀ 120 mm:

- ❑ Verloopstuk rechtstreeks aan de luchtaansluiting bevestigen.

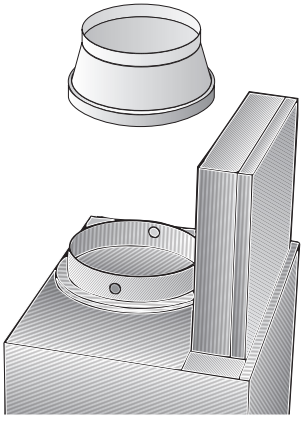

- ❑ Luchtafvoerbuis bevestigen aan het verloopstuk.

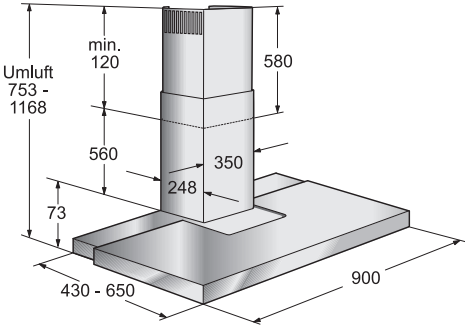

Voor de montage

Voorbereiden van de muur

- ❑ De muur moet vlak en loodrecht zijn.
- ❑ Pluggen moet stevig kunnen worden bevestigd.

Gewicht in kg:

Luchtavoer	Luchtcirculatie
23,4	24,8

Constructiewijzigingen in het kader van technische verbeteringen voorbehouden.

Wijzigen luchtafvoer - luchtcirculatie

Elektronische besturing instellen op werking met luchtcirculatie.

- ❑ Standaardinstelling is werking met luchtafvoer.
- ❑ De wasemafzuigkap moet aangesloten en uitgeschakeld zijn.

1. Toets **0** indrukken en vasthouden.
2. Terwijl de indicatie 0 brandt, ook de toets →| indrukken, tot de indicatie c uitgaat.
   Daarna de toetsenloslaten.

- ❑ De indicatie c gaat na korte tijd uit. De elektrische besturing is ingesteld op werking met luchtcirculatie.
- ❑ Door het herhalen van de stappen **1** en **2** wordt de elektrische besturing weer ingesteld op werking met luchtafvoer (aanduiding =).

Elektrische aansluiting

De wasemafzuigkap mag alleen worden aangesloten aan een volgens de voorschriften geïnstalleerd, geaard stopcontact. Het geaarde stopcontact moet indien mogelijk vlak achter de schoorsteenafscherming worden aangebracht.

Elektrische gegevens:

staan op het typeplaatje in de binnenruimte van het apparaat vermeld en zijn zichtbaar als het filterframe wordt afgenomen.

⚠ **Bij reparaties** moet de wasemafzuigkap altijd stroomloos worden gemaakt.

Lengte van de aansluitkabel: 1,30 m.

Als vaste aansluiting nodig is:

De wasemafzuigkap mag uitsluitend door een erkende installateur worden aangesloten.

In de installatie moet een scheidingsvoorziening worden aangebracht. Als scheidingsvoorzieningen gelden schakelaars met een contactopening van meer dan 3 mm en uitschakeling met alle polen. Daarbij horen aardlekschakelaars en veiligheidsschakelaars.

⚠ Als de elektriciteitskabel van het apparaat beschadigd raakt, moet deze worden vervangen door de klantenservice van de fabrikant of door een gekwalificeerd vakman, om gevaren te voorkomen.

Deze wasemafzuigkap voldoet aan de EG-bepalingen voor radio-ontstoring.

De wasemafzuigkap is voorzien voor montage aan de keukenmuur.

1. Vetfilter verwijderen (zie de gebruiksaanwijzing).
2. Van het plafond tot aan de onderkant van de wasemafzuigkap een middellijn op de muur aftekenen.
3. Met behulp van het sjabloon plaatsen voor de schroeven op de muur aftekenen en de omtrek aftekenen om het ophangen te vergemakkelijken.

⚠ Minimumafstand in acht nemen van **550 mm** tussen wasemafzuigkap en kookzones van elektrisch fornuis en van **650 mm** tussen wasemafzuigkap en branders van gasfornuis. De onderste rand van het sjabloon duidt de onderste rand van de wasemafzuigkap aan.

4. 2 gaten voor de bovenste en 2 gaten voor de onderste bevestigingshaak ø 8 mm boren en de pluggen er geheel indrukken.

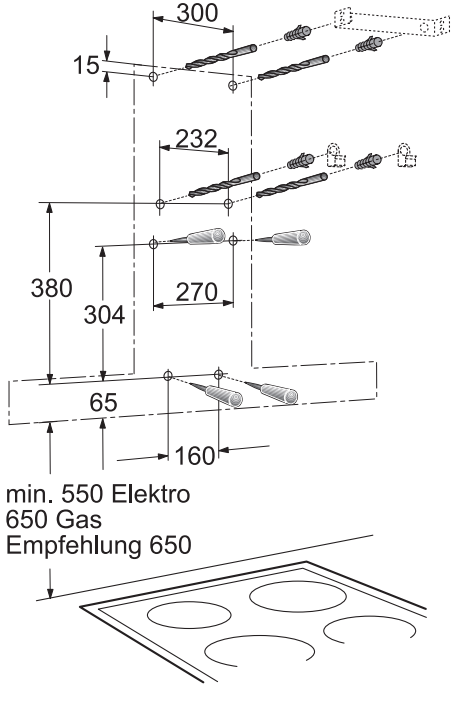

Opmerking: let op eventueel te monteren extra toebehoren.

5. De bovenste en de twee onderste bevestigingshaken vastschroeven.

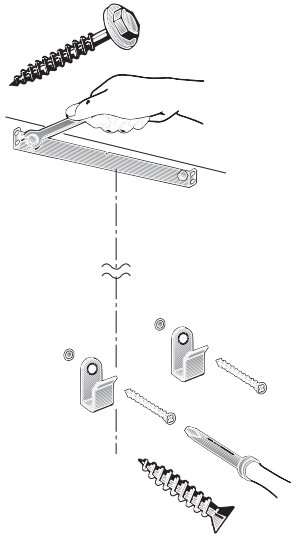

6. De wasemafzuigkap ophangen. Met de instelschroeven de juiste hoogte en horizontale positie bepalen.

⚠ Luchtdeflector verwijderen (zie Actieve-koolfilter).

⚠ Controleren of de 4 onderste bevestigingsgaten correct zijn afgetekend, eventueel opnieuw aftekenen.

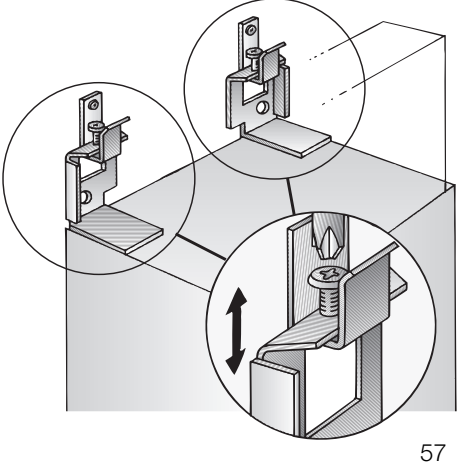

7. De wasemafzuigkap verwijderen.
De 4 onderste bevestigingsgaten ø 8 mm boren en de pluggen er geheel indrukken.

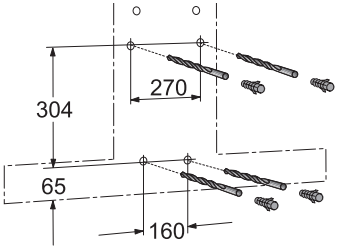

8. De afzuigkap ophangen en met de resterende 4 schroeven vastschroeven.

9. Plak beschermfolie over de gaten van de 2 onderste bevestigingsschroeven in het veiligheidsrooster.

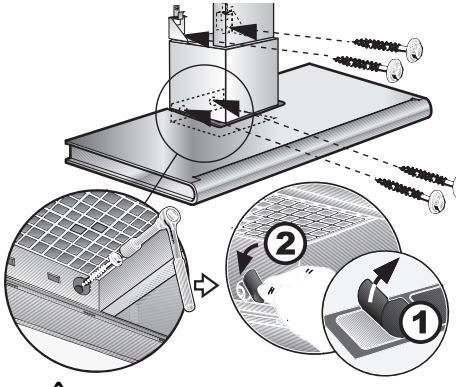

⚠ Luchtdeflector weer aanbrengen (zie Actieve-koolfilter).

10. Buisverbinding tot stand brengen.

11. Elektrische verbinding tot stand brengen.

12. Verwijder voorzichtig de folie.
⚠ Voorkom beschadiging van de kwetsbare oppervlakken.

13. Het bovenste schoorsteenafschermstuk (sleuven naar onderen) in het onderste schoorsteenafschermstuk schuiven.
⚠ Voorkom beschadiging bij het in elkaar schuiven door bijvoorbeeld het montagesjabloon ter bescherming over de rand van de onderste schoorsteenafscherming te leggen.

14. De complete schoorsteenafscherming schuin aanbrengen en naar achteren kantelen.

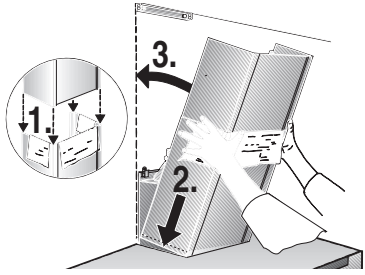

15. Het bovenste schoorsteenafschermstuk voorzichtig bovenwaarts uittrekken en met 2 schroeven zijdelings vastschroeven op de bevestigingshaak.

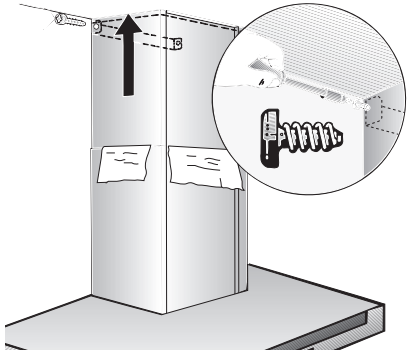

16. De transportbeveiligingen links en rechts afschroeven. De transportbeveiligingen moeten ter bewaring aan de klant worden overhandigd.

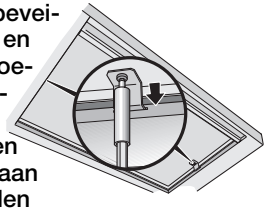

⚠ Neem na het verwijderen van de transportbeveiligingen de veiligheidsvoorschriften en de aanwijzingen voor reiniging en verzorging inzake **beknellingsgevaar** in acht.

17. Vetfilter weer aanbrengen (zie de gebruiksaanwijzing).

Descrizione dell'apparecchio

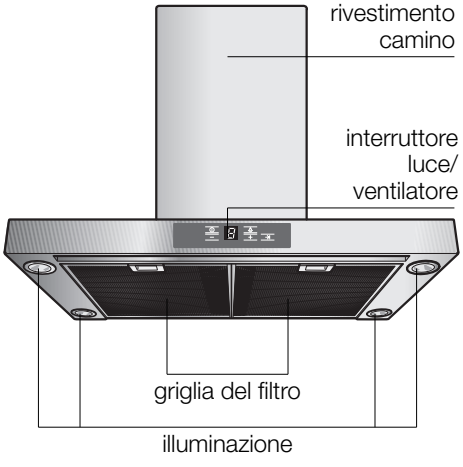

Modi di funzionamento

Funzionamento a scarico d'aria:

- ❑ Il ventilatore della cappa aspirante aspira i vapori di cottura e li invia all'aperto attraverso il filtro antigrasso.
- ❑ Il filtro antigrasso trattiene i componenti grassi dei vapori di cottura.
- ❑ La cucina resta completamente libera da grasso e odori.

☞ **Per il funzionamento a scarico d'aria della cappa aspirante, con contemporaneo funzionamento di combustioni dipendenti dal camino** (come p. es. apparecchi di riscaldamento a gas, olio combustibile oppure a carbone, scaldacqua a flusso continuo, scaldabagni**) è necessario provvedere ad una sufficiente alimentazione dell'aria,** che è necessaria al focolare per la combustione.

Un funzionamento senza pericolo è possibile, se nel locale d'installazione del focolare non viene superata la depressione di 4 Pa (0,04 mbar).

Modi di funzionamento

È possibile conseguire ciò quando l'aria per la combustione può continuare ad affluire attraverso aperture non chiudibili, per es. in di porte, finestre ed in combinazione con cassette murali per l'alimentazione/ espulsione dell'aria o con altre misure tecniche, come interdizione reciproca e simili.

Se l'aria di alimentazione non è sufficiente, sussiste pericolo d'intossicazione a causa di ritorno di gas combusti.

Un cassetta murale di alimentazione/ scarico dell'aria da sola non garantisce il rispetto del valore limite.

Nota: Nella stima si deve considerare sempre il bilancio totale dell'aerazione dell'abitazione. Questa regola non si applica per il funzionamento di apparecchi di cottura, p. es. piano di cottura e cucina a gas.

Se la cappa aspirante viene usata in funzionamento a ricircolo d'aria - con filtro a carbone attivo -, quest'uso è consentito senza limitazioni.

Funzionamento a ricircolo d'aria:

- ❑ A questo scopo è necessario montare un filtro a carbone attivo (vedi capitolo "Filtri e manutenzione").

  ⚠ Potete acquistare **presso il fornitore specializzato** il set di montaggio completo ed il filtro di ricambio. Trovate i relativi numeri degli accessori alla fine di queste istruzioni per l'uso.
- ❑ Il ventilatore della cappa aspirante aspira i vapori di cottura, li invia attraverso il filtro grassi ed il filtro a carbone attivo e li immette di nuovo depurati nella cucina.
- ❑ Il filtro grassi trattiene i componenti grassi dei vapori di cottura.
- ❑ Il filtro a carbone attivo fissa gli odori.

⚠ Se non si monta un filtro a carbone attivo, non possono essere fissati gli odori dei vapori di cottura.

Primo impiego:

- ❑ Questo libretto di istruzioni per l'uso è previsto per più versioni dell' apparecchio. É possibile che siano descritti singoli particolari della dotazione, che non riguardano il Vostro apparecchio.
- ❑ Questa cappa aspirante è conforme alle pertinenti norme di sicurezza.

  Le riparazioni devono essere eseguite solo da personale specializzato.

  Le riparazioni non eseguite a regola d'arte possono causare pericoli gravi per l'utilizzatore.

- ❑ Prima di usare il nuovo apparecchio, leggete attentamente le istruzioni per l'uso. Esse contengono informazioni importanti per la Vostra sicurezza, e anche per l'uso e la manutenzione dell'apparecchio.
- ❑ Conservate bene il libretto delle istruzioni per l'uso e il montaggio, per un eventuale successivo proprietario.
- ❑ Questo apparecchio dispone di contrassegno ai sensi della direttiva europea 2002/96/CE in materia di apparecchi elettrici ed elettronici (waste electrical and electronic equipment – WEEE).

Questa direttiva definisce le norme per la raccolta e il riciclaggio degli apparecchi dismessi valide su tutto il territorio dell'Unione Europea.

Fermo di trasporto:

- ❑ Il fermo di trasporto impedisce all'estraibile del filtro di scivolare fuori.
- ❑ Controllare se il fermo di trasporto è stato rimosso dall'installatore (vedi istruzioni per il montaggio).
- ❑ Conservare il fermo di trasporto per un eventuale trasloco.

Piani di cottura a gas / Fornelli a gas

⚠ Non usare tutti i fornelli contemporaneamente al massimo carico termico per un periodo prolungato (max. 15 minuti), altrimenti sussiste il pericolo di scottature, se si tocca la superficie dell'involucro o pericolo di danni alla cappa aspirante. Nell'uso della cappa aspirante sopra un piano di cottura a gas, in caso d'utilizzazione contemporanea di tre o più fornelli a gas, la cappa aspirante deve funzionare alla massima potenza d'aspirazione.

Istruzioni di sicurezza

⚠ Non fiammeggiare pietanze sotto la cappa aspirante.

! Pericolo d'incendio del filtro grassi se raggiunto delle fiamme.

⚠ I fornelli devono essere sempre coperti con pentole.

⚠ É consentito solo limitatamente (vedi capitolo "Istruzioni per il montaggio") l'uso della cappa aspirante su focolari per combustibili solidi (carbone, legna e simili).

⚠ Se l'apparecchio è danneggiato, non dovete metterlo in funzione.

⚠ L'allacciamento e la messa in funzione devono essere eseguiti solo da un tecnico.

⚠ Se il cavo di alimentazione di questo apparecchio viene danneggiato, per evitare pericoli deve essere sostituito dalla casa produttrice, dal suo servizio assistenza clienti, oppure da una persona specializzata.

⚠ Smaltire il materiale d'imballaggio secondo le norme (vedi capitolo "Istruzioni per il montaggio").

⚠ Questa cappa aspirante è destinata solo all'uso domestico.

⚠ Usare la cappa aspirante solo con le lampadine avvitate.

⚠ Le lampadine fulminate dovrebbero essere sostituite subito, per evitare un sovraccarico sulle altre lampadine.

⚠ Non usare mai la cappa aspirante senza filtro grassi..

⚠ Grassi e olio surriscaldati possono infiammarsi facilmente.
Cucinare perciò pietanze con grassi oppure con olio, p. es. le patatine fritte, solo sotto controllo.

⚠ Alla prima messa in funzione pulire accuratamente la cappa aspirante.

⚠ Non deporre oggetti sulla cappa aspirante.

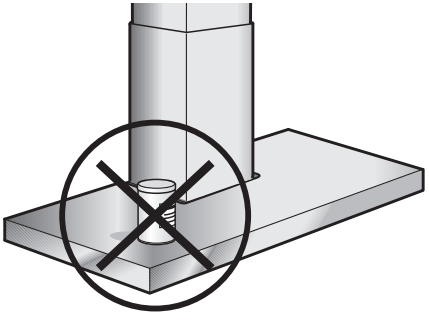

⚠ Mantenere pulite le superfici di scorrimento dell'estraibile del filtro.
Gli oggetti spostati possono provocare graffi. Essi non pregiudicano tuttavia il buon funzionamento.

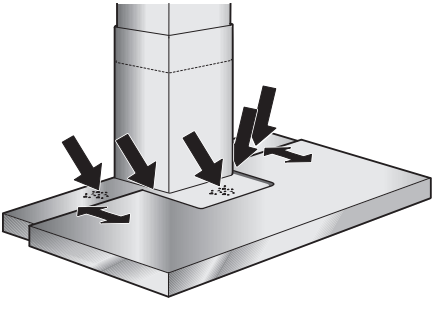

⚠ Quanto di sposta il filtro estraibile non introdurre le mani nei punti indicati, **pericolo di schiacciamento!**

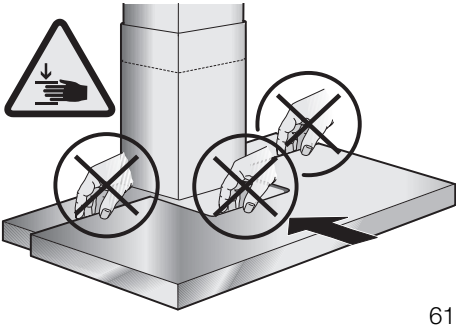

⚠ Per eliminare nel modo più efficace i vapori di cottura:

- ❑ **Accendere la cappa aspirante** all'inizio della cottura.
- ❑ **Spegnere la cappa aspirante** solo alcuni minuti dopo la fine della cottura.

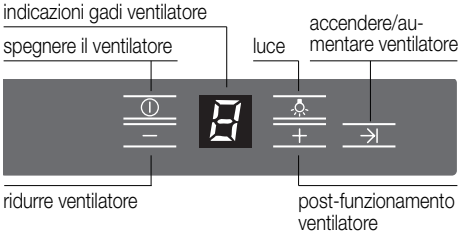

Segnale acustico:

- ❑ Quando si preme un pulsante viene emesso per conferma un segnale acustico.

Disattivazione del segnale acustico:

- ❑ Premete contemporaneamente i pulsanti **0** e **+**, finché dopo ca. 3 secondi non udite un segnale acustico.

Attivazione del segnale acustico:

- ❑ Ripetere il procedimento.

Accendere il ventilatore:

- ❑ Premere il tasto **+** oppure aprire l'estraibile del filtro.

Regolare il grado di aspirazione desiderato:

- ❑ Premere il tasto **+.** Aumento di un grado.
- ❑ Premere il tasto **–.** Riduzione di un grado.

Spegnere il ventilatore:

- ❑ Premere il tasto **0.** Poco dopo l'indicazione 0 scompare**.**

  Oppure:
- ❑ Premere il tasto **–** finché il ventilatore si spegne. Poco dopo l'indicazione 0 scompare**.**

Grado forte:

con il grado forte si raggiunge la massima potenza. Questa ènecessaria per breve tempo.

- ❑ Premere il tasto **+** più volte, finché non compare l'indicazione P**.**
- ❑ Se il grado forte non viene disinserito manualmente, dopo 10 minuti il v entilatore riduce automaticamente al grado 3**.**

Post-funzionamento ventilatore:

- ❑ Premere il tasto →| oppure chiudere l'estraibile del filtro.

  La ventola gira 10 minuti al grado **1.** In questo tempo nel display lampeggia un punto. In seguito la ventola si spegne automaticamente.

Illuminazione:

- ❑ Per accendere e spegnere, premete brevemente il pulsante ☼.
- ❑ L'illuminazione può essere usata sempre, anche quando il ventilatore è escluso.
- ❑ **Regolazione della luminosità:** Mantenete premuto il pulsante ☼, finché non è stata raggiunta la luminosità desiderata.

Accensione automatica della luce, per es. mediante un interruttore a tempo:

- ❑ Ventilatore e illuminazione devono essere spenti.

Accendere:

Premete **contemporaneamente** i pulsanti **–** e →|.

- ❑ Dopo 3 secondi per conferma la luce si accende.

Spegnere:

Ripetete l'operazione come per l'accensione.

- ❑ Dopo 3 secondi per conferma la luce si spegne.

Filtro per grassi:

Per trattenere i componenti grassi dei vapori di cottura si utilizzano filtri metallici per grassi.

Le stuoie filtro sono costituite da materiale ininfiammabile.

Attenzione:

A causa della progressiva saturazione con residui grassi, l'infiammabilità aumenta, e il funzionamento della cappa aspirante può essere pregiudicato.

Importante:

Pulendo tempestivamente i filtri metallici per grassi, si previene il pericolo d'incendio, che può essere causato da un'accumulo di calore durante la frittura o l'arrosto.

Indicazione di saturazione: ☰

Quando i filtri sono saturi, dopo avere spento il ventilatore per 6 secondi viene emesso un segnale acustico e nel display compare l'indicazione ☰. Non attendere oltre per lavare i filtri per grassi.

Pulizia dei filtri metallici per grassi:

- ❑ Con un uso normale (1 – 2 ore al giorno) il filtro metallico per i grassi deve essere lavati 1 volta al mese.
- ❑ Il lavaggio può essere eseguito nella lavastoviglie. Nel lavaggio è possibile una lieve alterazione di colore.

  Importante:
  non lavare i filtri metallici per grassi molto sporchi insieme alle stoviglie.
- ❑ Per il lavaggio a mano, fare ammorbidire i filtri per grassi per più ore in una soluzione di lavaggio bollente.
  Non usare detergenti corrosivi, acidi o alcalini.
  Poi spazzolare, sciacquare bene con acqua pulita e fare sgocciolare.

Smontaggio e montaggio dei filtri metallici per grassi:

Attenzione: le lampadine alogene devono essere spente e raffreddate.

⚠ Cambiare i filtri per grassi solo con l'estraibile chiuso.

1. Premere gli arresti dei filtri per grassi anteriori e ribaltare i filtri verso il basso.

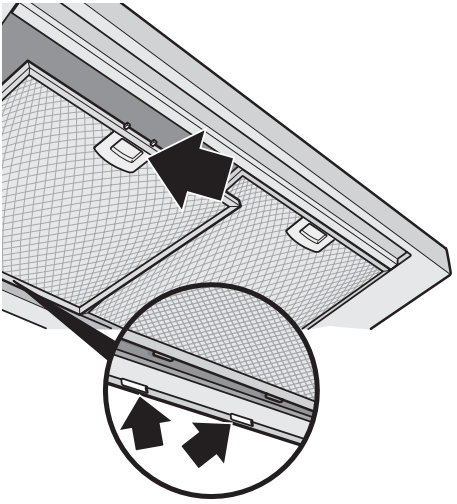

2. Premere gli arresti dei filtri per grassi posteriori e ribaltare i filtri verso il basso.

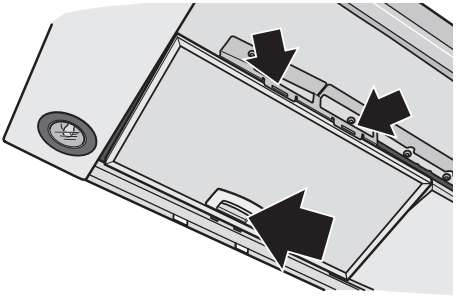

3. Pulite il filtro grassi.
4. Inserire di nuovo i filtri per grassi.
5. **Cancellare l'indicazione ☰.**
   - ❑ Premere il tasto **0.**

Filtro a carbone attivo:

Per fissare gli odori nel funzionamento a ricircolo d'aria.

Attenzione:

A causa della progressiva saturazione con residui grassi, l'infiammabilità aumenta, e il funzionamento della cappa aspirante può essere pregiudicato.

Importante:

Mediante tempestiva sostituzione del filtro a carbone attivo, si previene il pericolo d'incendio, che può insorgere a causa di accumulo di calore durante la preparazione di fritture o arrosti.

Montaggio e smontaggio:

Attenzione: le lampadine alogene devono essere spente e raffreddate.

⚠ Cambiare i filtri solo con l'estraibile chiuso.

1. Smontare i filtri per grassi (vedi "Smontaggio e montaggio dei filtri metallici per grassi").
2. Rimuovere il deflettore dell'aria.

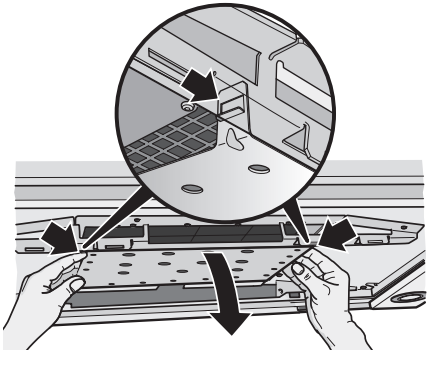

3. Inserire il filtro a carbone attivo. Le linguette devono innestarsi lateralmente.

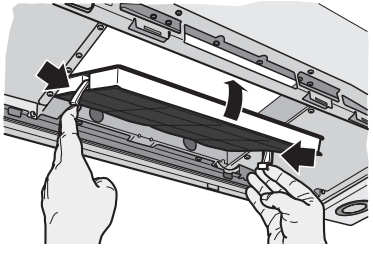

4. Inserire di nuovo il deflettore dell'aria. Le linguette devono innestarsi lateralmente.

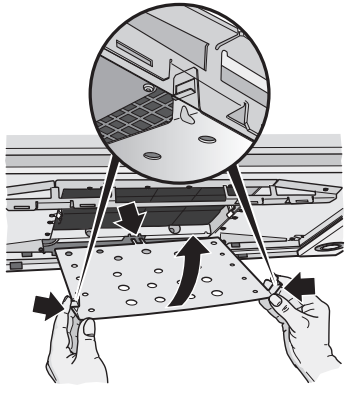

5. Montare i filtri per grassi (vedi "Smontaggio e montaggio dei filtri metallici per grassi").
6. **Cancellare l'indicazione C.**
   - ❑ Premere il tasto **0.**

Indicazione di saturazione: C

quando il filtro a carbone attivo è saturo, dopo avere spento il ventilatore per 6 secondi viene emesso un segnale acustico e nel display compare l'indicazione **C.** Non attendere oltre per lavare il filtro a carbone attivo.

Cambio del filtro a carbone attivo:

- ❑ Nel caso di servizio normale (da 1 a 2 ore al giorno), i filtri a carbone attivo devono essere sostituiti circa 1 volta all'anno.
- ❑ Il filtro a carbone attivo è in vendita nel commercio specializzato (vedi capitolo "Accessori speciali").
- ❑ **Usare solo filtri originali.** Così si assicura il funzionamento ottimale.

Smaltimento del filtro a carbone attivo usato:

- ❑ I filtri a carbone attivo non contengono sostanze inquinanti. Essi possono essere p. es. smaltiti come rifiuti comuni.

Togliere corrente alla cappa aspirante estraendo la spina di alimentazione, oppure togliendo il fusibile.

⚠ Non pulire la cappa aspirante con spugne dure e prodotti per pulizia contenenti sabbia, soda, acido o cloro!

⚠ Per la pulizia estrarre il filtro.
Ciò facendo non introdurre le mani nelle sospensioni del filtro, **pericolo di schiacciamento!**

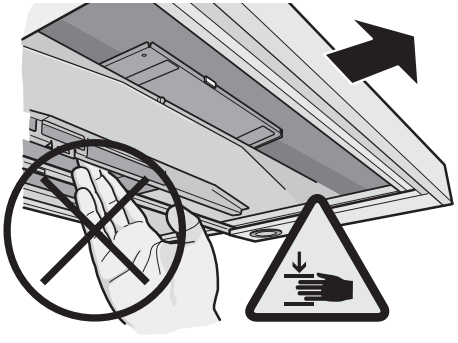

⚠ Durante la pulizia non chiudere il filtro, **pericolo di schiacciamento!**

- ❑ Per pulire la cappa aspirante usare una soluzione di acqua e detersivo ben calda, oppure un detergente per vetri delicato.
- ❑ Non rimovete lo sporco secco aderente graffiandolo, ma ammorbiditelo con un panno umido.
- ❑ Quando si lavano i filtri per grassi, pulire anche i depositi di grasso sulle parti accessibili della carcassa.
  Con ciò si previene un pericolo d'incendio e si assicura il funzionamento ottimale.
- ❑ **Avvertenza:** non usare alcool (spirito) sulle superfici di plastica. Si potrebbero formare zone opache.

  Attenzione! Arieggiare sufficientemente la cucina, non usare fiamme libere.

⚠ Pulire i tasti di comando solo con una soluzione di acqua e detersivo delicato e con un panno morbido, umido.
Per i tasti di comando non usare pulitori per acciaio inox.

Superfici in acciaio inox:

- ❑ Usare un detergente per acciaio inox delicato, non abrasivo.
- ❑ Pulire strofinando solo nel senso della lucidatura.
- ❑ Consigliamo il nostro pulitore per acciaio inox N° 461731.
  Indirizzo di ordinazione, vedi accluso opuscolo di service.

Superfici di alluminio, vernice e plastica:

- ❑ Non usare panni asciutti.
- ❑ Usare un detergente delicato per vetri.
- ❑ Non usare detergenti corrosivi, acidi o alcalini.

Deflettore:

- ❑ Il deflettore può essere rimosso per la pulizia.

  Per lo smontaggio ed il montaggio vedi Filtro e manutenzione - Filtro a carbone attivo.

Osservare le norme di garanzia nell'accluso libretto di manutenzione.

Cambio delle lampade

1. Spegnere la cappa aspirante e togliere corrente sfilando la spina di alimentazione, oppure togliendo il fusibile.

⚠ Le lampadine alogene accese si surriscaldano. Anche alcuni minuti dopo averle spente vi è pericolo di scottature.

2. Staccare l'anello della lampada con un cacciavite o simile.

3. Sostituire la lampadina alogena (lampadina alogena commerciale, 12 Volt, max. 20 Watt, attacco G4). **Attenzione:** portalampada ad innesto. Per afferrare la lampadina usare un panno pulito.

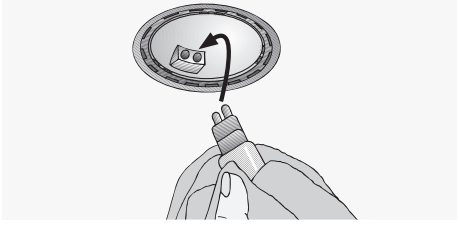

4. Inserire di nuovo l'anello della lampada.
5. Ripristinare l'alimentazione elettrica inserendo di nuovo la spina di alimentazione o il fusibile.

Avvertenza: se l'illuminazione non funzionasse controllare se le lampadine sono inserite correttamente.

Regolazione dell'indicazione di saturazione

Se fosse necessaria la commutazione del tipo di funzionamento (a scarico d'aria/a ricircolo d'aria) deve essere cambiata conformemente anche l'indicazione di saturazione per i filtri (vedi istruzioni per il montaggio).

Guasti

Se nel display compare una E oppure F:

❑ Vedi capitolo "Filtri e manutenzione".

Se la cappa aspirante non risponde al comando:

❑ Togliere tensione alla cappa aspirante per ca. 1 minuto estraendo la spina di alimentazione o disinserendo l'interruttore di sicurezza. Quindi inserire di nuovo.

In caso di eventuali chiarimenti o di guasti, rivolgersi al servizio assistenza clienti.

(Vedi elenco dei centri di assistenza).

In caso di chiamata, indicare i dati seguenti:

E-Nr.	FD

Riportare nello specchietto qui sopra questi dati. Essi si trovano nella targhetta d'identificazione, dopo avere tolto la griglia del filtro, nel vano interno della cappa aspirante.

⚠ Il produttore delle cappe aspiranti non concede garanzia per reclami che sono da attribuire alla progettazione ed all'esecuzione del percorso dei tubi.

Avvertenze importanti

⚠ Gli apparecchi dismessi non sono rifiuti senza valore.
Attraverso lo smaltimento ecologico possono essere recuperati materiali pregiati.
Rendere inservibile l'apparecchio dismesso prima di rottamarlo.

⚠ L'imballaggio ha protetto il Vostro nuovo apparecchio nel trasporto fino a Voi. Tutti i materiali utilizzati sono compatibili con l'ambiente e riciclabili. Siete pregati di collaborare, smaltendo l'imballaggio in modo ecologicamente corretto.

Informatevi sulle attuali possibilità di smaltimento presso il Vostro rivenditore specializzato, oppure presso la Vostra amministrazione comunale.

⚠ La cappa aspirante può essere utilizzata per il funzionamento ad espulsione d'aria ed a ricircolo d'aria.

⚠ Montare la cappa aspirante sempre centrata sopra il piano di cottura.

⚠ Distanza minima fra fornelli elettrici e bordo inferiore della cappa aspirante: **550 mm,** fig. 1.

⚠ Sopra ad un focolare per combustibili solidi, dal quale può derivare un pericolo d'incendio (p. es. scintille), il montaggio della cappa aspirante è consentito solo se il focolare è dotato di una copertura chiusa non smontabile e se contemporaneamente vengono osservate le pertinenti norme nazionali.
Questa limitazione non è valida per le cucine a gas e per i piani di cottura a gas.

⚠ Quanto minore è la distanza tra la cappa aspirante ed i fornelli, tanto maggiore è la possibilità che nella parte inferiore della cappa aspirante possano condensarsi gocce a causa del vapore acqueo che sale.

Avvertenze supplementari per apparecchi di cottura a gas:

⚠ Nel montaggio dei fornelli a gas devono essere osservate le pertinenti norme di legge nazionali (per es. in Germania: Regole Tecniche per Installazioni a Gas TRGI).

⚠ É indispensabile osservare le norme di montaggio in vigore e le istruzioni per il montaggio della casa produttrice degli apparecchi a gas.

⚠ É consentito il montaggio della cappa aspirante con un solo lato accanto ad un mobile alto oppure ad un muro alto. Distanza min. 50 mm.

⚠ Distanza minima per fornelli a gas fra bordo superiore della griglia d'appoggio pentole e bordo inferiore della cappa aspirante: **650 mm,** fig. 1.

Funzionamento a scarico d'aria

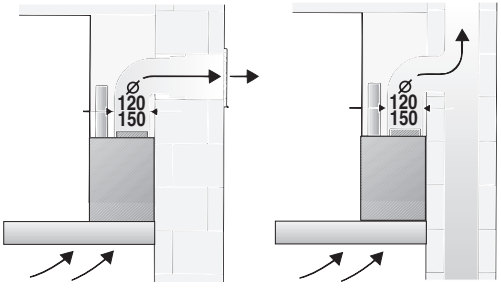

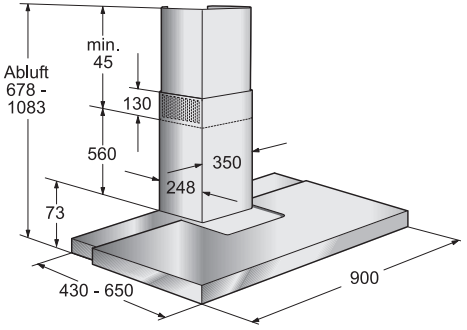

L'aria di scarico viene condotta verso l'alto, attraverso un pozzo di ventilazione, oppure direttamente all'aperto, attraverso la parete esterna.

☞ É vietato immettere l'aria di scarico in un camino per il fumo o in un camino per i gas di scarico funzionanti, oppure in un pozzo, che serve al deflusso dell'aria di locali, nei quali sono installati focolari.

Nell'espulsione d'aria devono essere osservate le norme amministrative e legali (per es. regolamenti edilizi nazionali).

Nel caso di scarico dell'aria in camini per il fumo o in camini per i gas di scarico non funzionanti, è necessario ottenere l'autorizzazione dell'autorità competente.

☞ **Per il funzionamento a scarico d'aria della cappa aspirante, con contemporaneo funzionamento di combustioni dipendenti dal camino** (come p. es. apparecchi di riscaldamento a gas, olio combustibile oppure a carbone, scaldacqua a flusso continuo, scaldabagni**) è necessario provvedere ad una sufficiente alimentazione dell'aria,** che è necessaria al focolare per la combustione.

Un funzionamento senza pericolo è possibile, se nel locale d'installazione del focolare non viene superata la depressione di 4 Pa (0,04 mbar).

È possibile conseguire ciò quando l'aria per la combustione può continuare ad affluire attraverso aperture non chiudibili, per es. in di porte, finestre ed in combinazione con cassette murali per l'alimentazione/ espulsione dell'aria o con altre misure tecniche, come interdizione reciproca e simili.

Se l'aria di alimentazione non è sufficiente, sussiste pericolo d'intossicazione a causa di ritorno di gas combusti.

Un cassetta murale di alimentazione/ scarico dell'aria da sola non garantisce il rispetto del valore limite.

Nota: Nella stima si deve considerare sempre il bilancio totale dell'aerazione dell'abitazione. Questa regola non si applica per il funzionamento di apparecchi di cottura, p. es. piano di cottura e cucina a gas.

Se la cappa aspirante viene usata in funzionamento a ricircolo d'aria - con filtro a carbone attivo -, quest'uso è consentito senza limitazioni.

Se l'aria di scarico viene condotta attraverso la parete esterna, si dovrebbe utilizzare una cassetta murale telescopica.

Rendimento ottimale della cappa aspirante:

- ❑ Tubo di scarico corto, liscio.
- ❑ Il minor numero possibile di gomiti di tubo.
- ❑ Diametri di tubo possibilmente grandi e gomiti grandi.

  L'impiego di lunghi tubi di espulsione ruvidi, di più gomiti di tubo o di diametri piccoli causa una difformità dall'indice di ricambio aria ottimale e contemporaneamente un aumento del rumore.

  ⚠ **Il produttore delle cappe aspiranti non concede garanzia per reclami che sono da attribuire alla progettazione ed all'esecuzione del percorso dei tubi.**

- ❑ **Tubi tondi:**
  Consigliamo
  un diametro interno di **150 mm,** e comunque min. 120 mm.
- ❑ I **canali a sezione quadra** devono avere una sezione trasversale interna equivalente a quella dei tubi tondi.
  Essi non dovrebbero presentare forti deviazioni.
  ⌀ 120 mm ca. 113 cm²
  ⌀ 150 mm ca. 177 cm²
- ❑ **Nel caso di diametri di tubo diversi:** applicare il nastro di tenuta.
- ❑ **Nel funzionamento a scarico d'aria** provvedere ad una sufficiente alimentazione dell'aria.

Funzionamento a ricircolo d'aria

- ❑ Con filtro a carbone attivo, se non è disponibile nessun'altra possibilità per il funzionamento a scarico d'aria.

⚠ Potete acquistare **presso il fornitore specializzato** il set di montaggio completo. Trovate i relativi numeri degli accessori alla fine di queste istruzioni per l'uso.

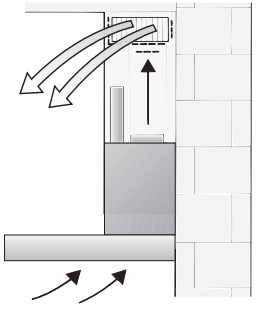

Collegamento del tubo di scarico ⌀ 150 mm:

- ❑ fissare il tubo di scarico direttamente al manicotto dell'aria.

Collegamento del tubo di scarico ⌀ 120 mm:

- ❑ Fissare il manicotto di riduzione direttamente sul manicotto dell'aria.

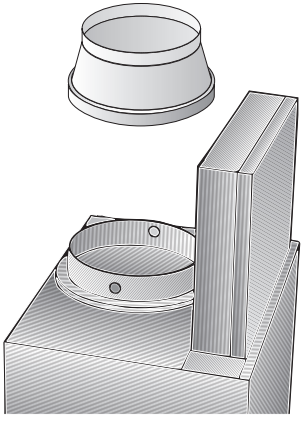

- ❑ Fissare il tubo di scarico dell'aria al manicotto di riduzione.

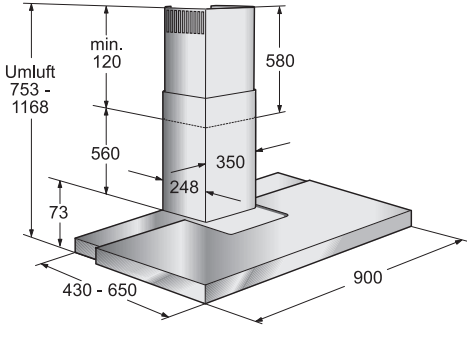

Prima del montaggio

Preparazione del muro

- ❑ Il muro deve essere piano e verticale.
- ❑ Provvedere ad un robusto fissaggio dei tasselli.

Peso in kg:

Scarico d'aria	Ricircolo d'aria
23,4	24,8

Con riserva di modifiche costruttive nel quadro dell'evoluzione tecnica.

Commutazione scarico d'aria - ricircolo d'aria

Commutazione del comando elettronico al funzionamento a ricircolo d'aria:

- ❑ L'impostazione di serie è per il funzionamento a scarico d'aria.
- ❑ La cappa aspirante deve essere collegata e spenta.

1. Premere e mantenere premuto il tasto **0**.
2. Quando compare l'indicazione 0, premere in aggiunta il tasto →|, finché non compare l'indicazione c. Poi rilasciare i tasti.

- ❑ Poco dopo l'indicazione c scompare. Il comando elettronico è così impostato su funzionamento a ricircolo d'aria.
- ❑ Ripetendo i passi **1** e **2,** il comando elettronico viene impostato di nuovo sul funzionamento a scarico d'aria (indicazione nel display -).

Allacciamento elettrico

La cappa aspirante deve essere collegata solo ad una presa di corrente con contatto di terra, installata a norma. Disporre la presa con contatto di terra se possibile direttamente dietro al rivestimento del camino.

Dati elettrici:

da vedere sulla targhetta del modello dopo lo smontaggio del portafiltro nel vano interno dell'apparecchio.

⚠ **In caso di riparazioni** togliere sempre corrente alla cappa aspirante.

Lunghezza del cavo di allacciamento: 1,30 m.

In caso di necessità di allacciamento fisso:

La cappa aspirante deve essere comunque collegata solo da un elettroinstallatore autorizzato dalla competente azienda di distribuzione dell'energia elettrica.

Nell'impianto deve essere previsto un dispositivo di separazione. Sono dispositivi di separazione gli interruttori con un'apertura tra i contatti superiore a 3 mm e con interruzione onnipolare. Rientrano tra questi gli interruttori automatici e i relè.

⚠ Se il cavo di alimentazione di questo apparecchio viene danneggiato, per evitare pericoli deve essere sostituito dalla casa produttrice, dal suo servizio assistenza clienti, oppure da una persona specializzata.

Questa cappa aspirante è conforme alle norme CEE sulla schermatura contro i radiodisturbi.

La cappa aspirante è prevista per il montaggio sul muro della cucina.

1. Rimuovere il filtro grassi (vedi istruzioni per l'uso).
2. Tracciare sul muro della cucina una linea mediana dal soffitto fino allo spigolo inferiore della cappa aspirante.
3. Utilizzando la dima, tracciare sul muro le posizioni per le viti e, per agevolare l'aggancio, tracciare il contorno della zona di sospensione.

⚠ Rispettare la distanza minima tra piano di cottura e cappa aspirante di **550 mm** per i fornelli elettrici, e di **650 mm** per i fornelli a gas. Il margine inferiore della dima corrisponde al bordo inferiore della cappa aspirante.

4. Trapanare 2 fori per la squadra d'arresto superiore e 2 fori per la squadra di arresto inferiore con ø 8 mm ed inserire i tasselli a paro con il muro.

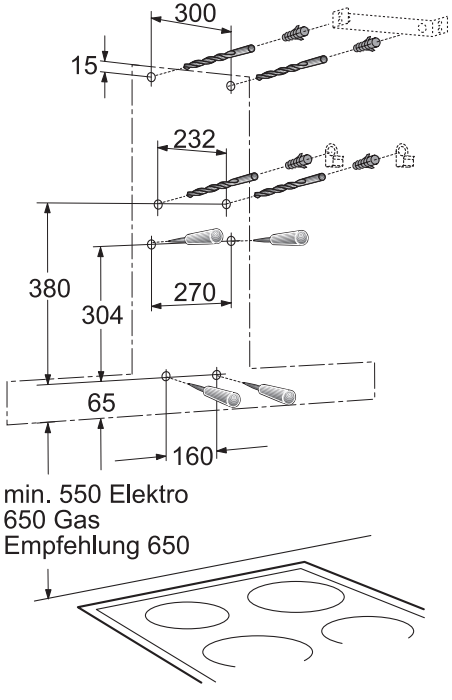

Avvertenza: tenere conto degli eventuali accessori speciali da montare.

5. Avvitare la squadra di arresto superiore e le due squadre di arresto inferiori.

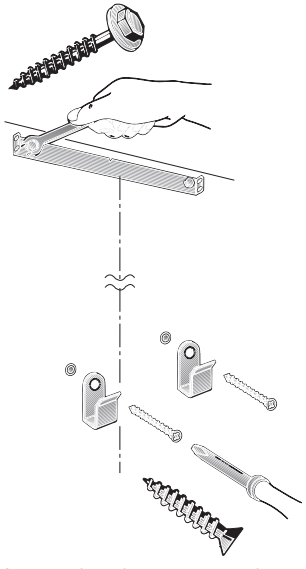

6. Agganciare la cappa aspirante. Allinearla con le viti di regolazione in altezza ed in posizione orizzontale.

⚠ Rimuovere il deflettore d'aria (vedi filtro a carbone attivo).

⚠ Controllare se i 4 fori di fissaggio inferiori sono tracciati correttamente, altrimenti tracciarli di nuovo.

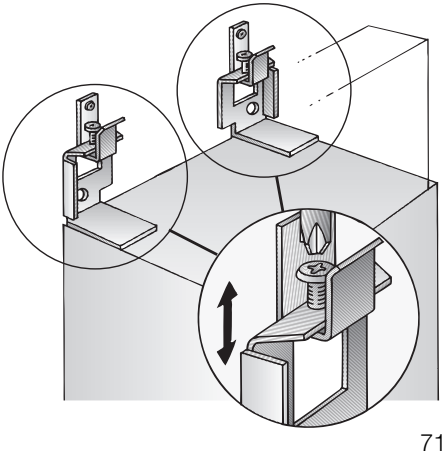

7. Rimuovere la cappa aspirante. Trapanare i 4 fori di fissaggio inferiori ø 8 mm ed inserire i tasselli a paro con il muro.

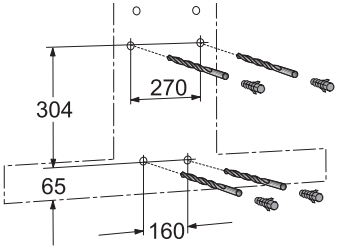

8. Appendere la cappa aspirante ed avvitarla con le altre 4 viti.

9. Incollare una lamella protettiva su ciascuno dei fori delle 2 viti di fissaggio inferiori sulla griglia di protezione.

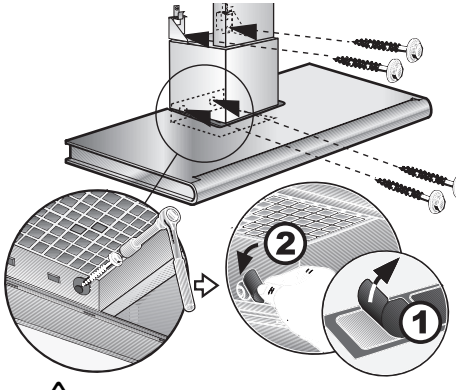

⚠ Inserire di nuovo il deflettore d'aria (vedi filtro a carbone attivo).

10. Collegare il tubo.

11. Collegare l'alimentazione elettrica.

12. Staccare con precauzione il foglio protettivo.

⚠ Attenzione a non danneggiare la sensibile superficie.

13. Inserire il rivestimento superiore del camino (fessure rivolte verso il basso) nel rivestimento inferiore del camino.

⚠ Nell'introdurre le parti una nell'altra è possibile evitare danni p. es. disponendo la dima di montaggio come protezione sullo spigolo del rivestimento inferiore del camino.

14. Inserire sotto il rivestimento completo del camino tenendolo obliquo e poi ruotarlo verso dietro.

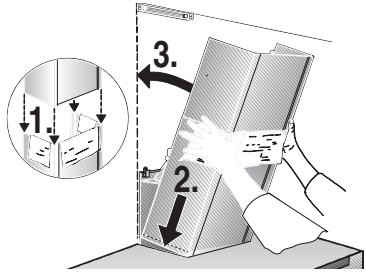

15. Estrarre con precauzione il rivestimento superiore del camino verso l'alto ed avvitarlo lateralmente con 2 viti alla squadra di arresto.

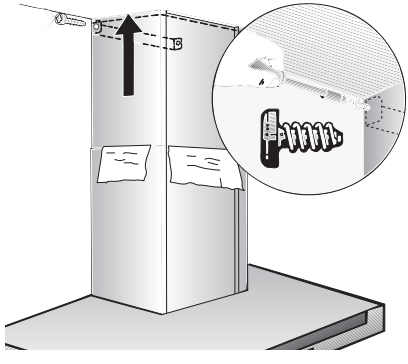

16. Svitare i fermi di trasporto a sinistra e a destra. I fermi di trasporto devono essere consegnati al cliente e da lui conservati.

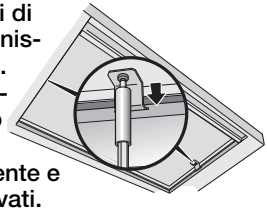

⚠ Dopo la rimozione dei fermi di trasporto, per la pulizia e la manutenzione osservare le istruzioni di sicurezza relative ai **pericoli di schiacciamento.**

17. Rimontare il filtro grassi (vedi istruzioni per l'uso).

Descripción del aparato

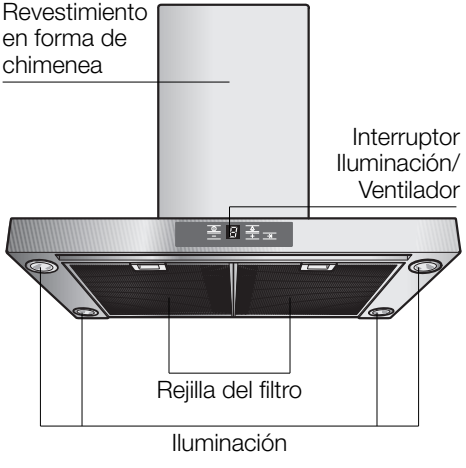

Modalidades de funcionamiento

Evacuación del aire hacia el exterior:

- ❑ El ventilador que incorpora la campana extractora aspira los vahos de la cocina y los evacúa hacia el exterior, haciéndolos pasar previamente a través del filtro antigrasa.
- ❑ El filtro antigrasa absorbe las partículas sólidas contenidas en los vahos de la cocina.
- ❑ La cocina queda así prácticamente libre de grasa y olores.

☞ **Si se utiliza la campana con evacuación del aire al exterior simultáneamente con un hogar dependiente de una chimenea** (por ejemplo calefacciones de gas, gas-oil o carbón, calentadores instantáneos, calentadores de agua), **hay procurar que exista una suficiente alimentación de aire,** necesario para el proceso de combustión del hogar.

Este funcionamiento es posible sin peligro si en el local de emplazamiento del hogar no se sobrepasa la depresión admisible de 4 Pa (0,04 mbares).

Para ello, es necesario que existan aperturas no bloqueables por las que el aire de combustión pueda renovarse y ventilarse sin dificultad, por ejemplo por puertas, ventanas o cajas murales para la alimentación o evacuación del aire o también pueden tomarse otras otras medidas como por ejemplo instalando cerrojos invertidos o similares.

Modalidades de funcionamiento

Cerciorarse de que existe una alimentación suficiente del aire. De lo contrario el aire evacuado se vuelve a utilizar para la admisión y se corre el peligro de intoxicación.

La sola presencia de una caja mural para alimentación o evacuación del aire, sin embargo, no constituye una garantía para la observación de los límites de tolerancia válidos.

Nota: En las consideraciones y valoraciones a este respecto siempre habrá que tener en cuenta todo el conjunto del sistema de ventilación existente en la vivienda.
Esta regla no es válida para las cocinas y placas de cocción de gas.

Las campanas extractoras montadas con evacuación del aire interior (sistema de recirculación del aire), dotadas de filtro de carbón activo, pueden funcionar sin ningún tipo de restricción.

Evacuación del aire hacia el interior (sistema de recirculación del aire):

- ❑ Para trabajar con esta modalidad hay que montar un filtro de carbón activo en la campana extractora (véase el capítulo «Filtros y mantenimiento» de las presentes Instrucciones).

  ⚠ El kit de montaje completo, así como los filtros de repuesto, se pueden adquirir en el **comercio especializado.** Las referencias correspondientes figuran al final de estas instrucciones de uso.
- ❑ El ventilador que incorpora la campana extractora aspira los vahos de la cocina y los hace pasar a través de los filtros antigrasa y de carbón activo, devolviéndolos a continuación, una vez purificados, a la cocina.
- ❑ El filtro antigrasa absorbe las partículas sólidas contenidas en los vahos de la cocina.
- ❑ El filtro de carbón activo absorbe el olor.

⚠ En caso de no montar la campana un filtro de carbón activo, no se pueden absorber los olores producidos durante la preparación de los alimentos.

Antes de la puesta en marcha inicial del aparato:

- ❑ Las presentes instrucciones de servicio son válidas para diferentes modelos de aparato; por ello puede ser posible que se describan detalles y características de equipamiento que no concuerden íntegramente con las de su aparato concreto.
- ❑ Esta campana extractora cumple las normas y disposiciones específicas en materia de seguridad.

  Las reparaciones que fuera necesario efectuar en el aparato sólo podrán ser ejecutadas por técnicos especializados del ramo.

  Las reparaciones ejecutadas de modo erróneo o incorrecto pueden dar lugar a situaciones de serio peligro para el usuario.

Seguro de transporte:

- ❑ El seguro de transporte impide el despliegue incontrolado del cajón del filtro extraíble.
- ❑ Cerciórese que el técnico encargado de instalar el aparato ha retirado el seguro de transporte (véanse las instrucciones de montaje).
- ❑ Guarde el seguro de transporte para un posible cambio de domicilio.

Placas de cocción de gas / Cocinas de gas

⚠ No trabajar simultáneamente con todas las zonas de cocción (quemadores) durante un tiempo prolongado (como máximo 15 minutos) ajustadas a su máxima potencia, de lo contrario existe peligro de quemadura en caso de tocar la campana o de ocasionar daños en la misma. En caso de instalar y trabajar la campana por encima de una placa de cocción de gas, hay que ajustar ésta a su máxima potencia en caso de trabajar simultáneamente con tres o más zonas de cocción (quemadores).

- ❑ Antes de emplear el aparato nuevo deberá leer detenidamente las instrucciones de servicio de la cocina eléctrica.
  En ella se facilitan informaciones y consejos importantes para su seguridad personal, así como para el correcto manejo y cuidado de la cocina.
- ❑ Guarde las instrucciones de servicio y de montaje para un posible propietario posterior.
- ❑ Este aparato cumple con la Directiva europea 2002/96/CE sobre aparatos eléctricos y electrónicos identificada como (Residuos de aparatos eléctricos y electrónicos). La directiva proporciona el marco general válido en todo el ámbito de la Unión Europea para la retirada y la reutilización de los residuos de los aparatos eléctricos y electrónicos.

Advertencias de seguridad

⚠ No preparar alimentos o platos flameados directamente debajo de la campana extractora.

! La grasa acumulada en el filtro antigrasa podría incendiarse por las llamas que suben!

⚠ Las llamas de los quemadores de gas de las zonas de cocción deberán encontrarse siempre cubiertas con un recipiente.

⚠ El montaje de la campana extractora por encima de hogares para combustibles sólidos (carbón, leña, etc.) sólo está permitido si ésta cumple una serie de condiciones restrictivas (véanse al respecto las instrucciones de montaje de la campana extractora).

⚠ Si el aparato presentara daños o desperfectos, no deberá ser utilizado.

⚠ La conexión y puesta en marcha del aparato sólo podrán ser efectuadas por un técnico especialista del ramo.

⚠ En caso de producirse daños en el cable de conexión del aparato, éste sólo podrá ser sustituido por el fabricante, un técnico especializado del Servicio de Asistencia Técnica Oficial o un técnico especializado del ramo, a fin de evitar situaciones de peligro.

⚠ Elimine los envases y el material de embalaje de acuerdo a las normas correspondientes para la protección del medio ambiente (véanse al respecto las instrucciones de montaje de la campana extractora).

⚠ La presente campana extractora sólo es adecuada para uso doméstico.

⚠ Utilizar la campana extractora sólo con las lámparas de iluminación montadas.

⚠ Sustituir inmediatamente las lámparas defectuosas a fin de evitar la sobrecarga de las lámparas restantes.

⚠ No usar nunca la campana extractora sin incorporar el filtro antigrasa.

⚠ Las grasas y aceites calentados excesivamente pueden inflamarse rápidamente. Por ello los alimentos o platos que requieran grasa o aceite caliente, como por ejemplo patatas fritas, etc., sólo deberán prepararse bajo vigilancia.

⚠ Limpiar a fondo la campana extractora antes de usarla por vez primera.

⚠ No colocar objetos encima de la campana.

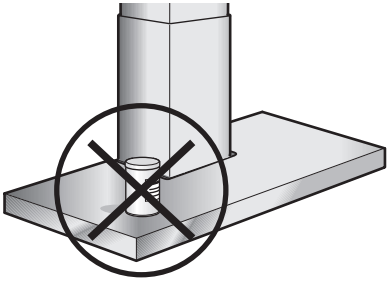

⚠ Las superficies de deslizamiento del cajón del filtro extraíble deberán estar siempre limpias.
Existe la posibilidad de que se produzcan huellas o marcas de deslizamiento que, sin embargo, no interfieren en absoluto el buen funcionamiento del aparato.

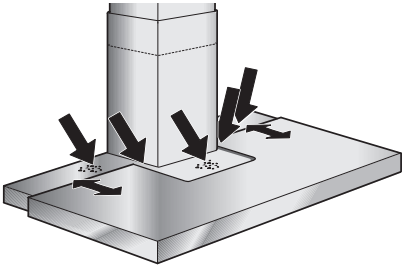

⚠ Al mover el cajón del filtro, prestar atención a no introducir las manos en las zonas marcadas.
¡Peligro de lesiones por aplastamiento!

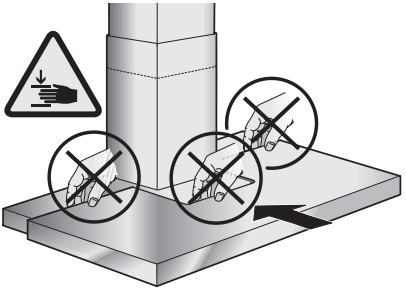

⚠ La manera más eficaz de absorber los vahos producidos en la cocina durante la preparación de los alimentos es:

- ❑ **Conectando la campana extractora** al comenzar a trabajar.
- ❑ **Desconectando la campana extractora** al cabo de unos minutos después de haber concluido los trabajos.

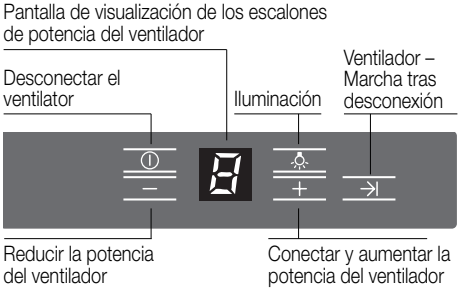

Señal acústica:

- ❑ Al pulsar una tecla se escucha una señal acústica de confirmación.

Desactivar la señal acústica:

- ❑ Pulsar simultáneamente las teclas **0** y **+** hasta que se produzca al cabo de tres segundos una señal acústica.

Activar la señal acústica:

- ❑ Repetir la operación descrita más arriba.

Conectar el ventilador:

- ❑ Pulsar la tecla **+** o desplegar el cajón del filtro extraíble.

Conectar el ventilador:

- ❑ Pulsar la tecla **+.**
  El ventilador pasa a funcionar con un escalón de potencia superior.
- ❑ Pulsar la tecla **–.**
  El ventilador pasa a funcionar con un escalón de potencia inferior.

Ajustar el escalón de potencia del ventilador:

- ❑ Pulsar la tecla **0.**
  La indicación 0 se apaga al poco tiempo.

  O:
- ❑ Pulsar la tecla de reducción **–** repetidas veces, hasta que el ventilador se desconecte.
  La indicación 0 se apaga al poco tiempo.

Escalón intensivo:

Seleccionando el escalón de funcionamiento intensivo, el ventilador desarrolla su máxima potencia. Este escalón se suele usar sólo durante cortos períodos.

- ❑ Pulsar la tecla **+** repetidas veces, hasta que en la pantalla de visualización se ilumine la letra P.
- ❑ En caso de no desconectar manualmente el escalón intensivo, el ventilador conmuta al cabo de 10 minutos automáticamente al escalón de potencia 3.

Funcionamiento del ventilador tras su desconexión:

- ❑ Pulsar la tecla →| o replegar el cajón del filtro extraíble.

  El ventilador continúa funcionando en el escalón de potencia **1** durante 10 minutos. En la pantella de visualización destella un punto. Una vez transcurrido este período, el ventilador se desconecta automáticamente.

Iluminación:

- ❑ Pulsar brevemente la tecla ☼ para activar o desactivar la iluminación.
- ❑ La iluminación se puede conectar en cualquier momento, con independencia de que el ventilador funcione o no.
- ❑ **Ajustar la intensidad de la iluminación:** Mantener pulsada la tecla ☼ hasta alcanzar la intensidad de iluminación deseada.

Activación automática de la iluminación, por ejemplo a través de un temporizador:

- ❑ El ventilador y la iluminación tienen que estar desconectados.

Conexión:

Pulsar **simultáneamente** las teclas **–** y →|.

- ❑ Al cabo de 3 segundos, la iluminación se conecta a modo de confirmación.

Desconexión:

Repetir la operación con la iluminación activada.

- ❑ Al cabo de 3 segundos, la iluminación se desconecta a modo de confirmación.

Filtro antigrasa:

Para retener las partículas de grasa contenidas en el vaho de la cocina se montan filtros metálicos.

Las esterillas de filtro son de metal antiinflamable.

¡Atención!

A medida que crece el grado de saturación de la esterilla de filtro con partículas de grasa, aumenta su inflamabilidad, influyendo negativamente en el funcionamiento de la campana.

¡Importante!:

La limpieza a tiempo de los filtros metálicos, eliminando las partículas de grasa adheridas en el mismo, puede prevenir el peligro de incendio a causa de una acumulación de calor al freír o asar alimentos.

Indicación del grado de saturación de grasa del filtro:

En caso de estar saturados los filtros se activa, tras desconectar el ventilador, durante 6 segundos una señal de aviso acústica, iluminándose en la pantalla de visualización de la campana la letra .
En tal caso deberá limpiarse el filtro de la grasa acumulada.

Limpieza del filtro antigrasa metálico:

- ❑ Bajo unas condiciones de funcionamiento normal (1 a 2 horas diarias), el filtro antigrasa metálico tiene que limpiarse una vez a mes.
- ❑ Los filtros antigrasa metálicos se pueden limpiar en un lavavajillas. Ello puede dar lugar a una ligera decoloración de los mismos.

  Importante:
  No mezclar con la vajilla normal los filtros antigrasa metálicos muy saturados de grasa.
- ❑ En caso de limpiar los filtros metálicos a mano, colocar la caja del filtro durante varias horas en una solución detergente (para vajilla) muy caliente, para reblandecer la grasa adherida.
  No utilizar agentes limpiadores agresivos que contengan ácidos o álcalis.
  Limpiarlos a continuación con un cepillo, enjuagarlos bien y dejarlos escurrir.

Desmontar y montar los filtros antigrasa metálicos:

¡Atención! Las lámparas halógenas tienen que estar desconectadas y frías.

⚠ Sustituir los filtros antigrasa sólo con el cajón del filtro replegado.

1. Presionar los seguros de retención de los filtros delanteros. Abatir los filtros hacia abajo.

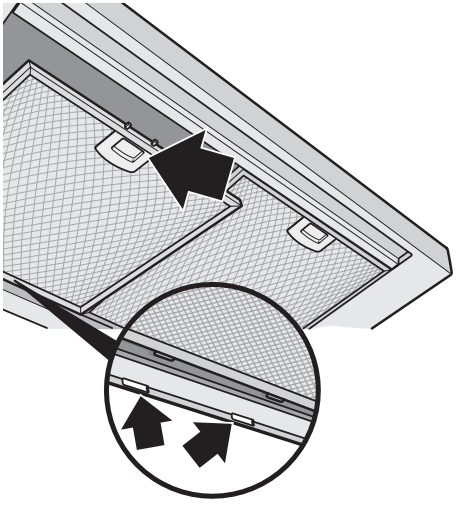

2. Presionar los seguros de retención de los filtros traseros. Abatir los filtros hacia abajo.

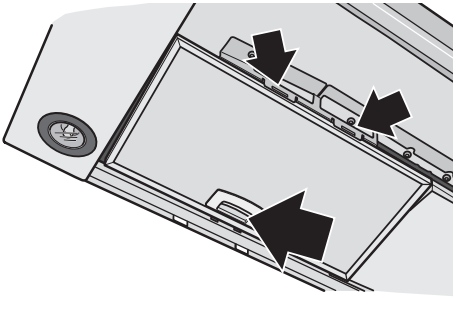

3. Limpiar los filtros.
4. Montar los filtros limpios en su sitio.
5. **Borrar la de la pantalla de visualización.**
   - ❑ Pulsar la tecla **0.**

Filtro de carbón activo:

Para retener los olores durante el funcionamiento de la campana extractora con evacuación del aire al interior (recirculación del aire).

¡Atención!

A medida que crece el grado de saturación de la esterilla de filtro con partículas de grasa, aumenta su inflamabilidad, influyendo negativamente en el funcionamiento de la campana.

¡Importante!:

La limpieza a tiempo de los filtros metálicos, eliminando las partículas de grasa adheridas en el mismo, puede prevenir el peligro de incendio a causa de una acumulación de calor al freír o asar alimentos.

Montaje y desmontaje:

¡Atención! Las lámparas halógenas tienen que estar desconectadas y frías.

⚠ Sustituir los filtros antigrasa sólo con el cajón del filtro replegado.

1. Desmontar los filtros antigrasa (véase a este respecto el capítulo «Desmontar y montar los filtros antigrasa metálicos».
2. Retirar la chapa deflectora.

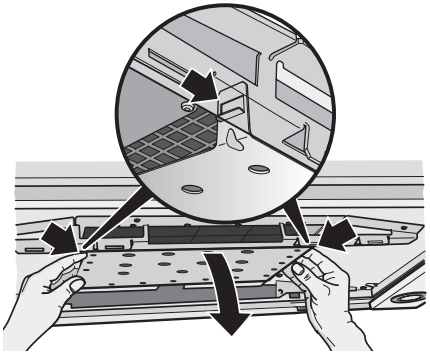

3. Montar el filtro de carbón activo. Las lengüetas laterales tienen que enclavar.

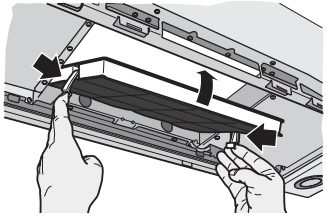

4. Montar la chapa deflectora en su sitio. Las lengüetas laterales tienen que enclavar.

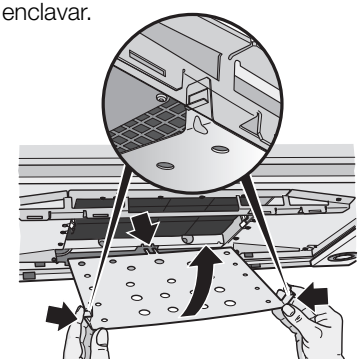

5. Montar los filtros antigrasa (véase al respecto el capítulo «Desmontar y montar los filtros antigrasa metálicos»).
6. **Borrar la C de la pantalla de visualización.**
   - ❑ Pulsar la tecla **0.**

Indicación del grado de saturación de grasa del filtro: C

En caso de estar saturado el filtro de carbón activo, se activa, tras desconectar el ventilador, durante 6 segundos una señal de aviso acústica, iluminándose en la pantalla de visualización de la campana la letra C.
En tal caso deberá sustituirse el filtro de la grasa acumulada.

Sustituir el filtro de carbón activo:

- ❑ Bajo unas condiciones de funcionamiento normal (1 ó 2 horas diarias), los filtros de carbón activo tienen que sustituirse una vez al año.
- ❑ El filtro de carbón activo puede adquirirse en el COMERCIO ESPECIALIZADO (véanse los accesorios opcionales).
- ❑ **Utilizar sólo filtros originales del Fabricante.**
  De este modo se cumplen las normas y disposiciones de seguridad vigentes, asegurando un funcionamiento óptimo.

Evacuación del filtro de carbón activo usado:

- ❑ Los filtros de carbón activo no incorporan ningún tipo de material o substancia tóxica o nociva. Por esta razón pueden evacuarse conjuntamente con los desechos domésticos (cubo de basura).

Desconectar la campana extractora de la red eléctrica extrayendo el cable de conexión de la toma de corriente o a través del fusible.

⚠ No limpiar la campana extractora con esponjas abrasivas ni emplear agentes que contengan arena, sosa, ácidos o cloruro.

⚠ Para limpiar la campana, desplegar el cajón del filtro. Prestar atención a no introducir las manos en la suspensión del filtro. **¡Peligro de aplastamiento!**

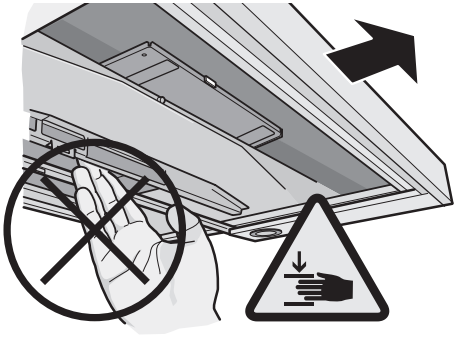

⚠ No replegar el cajón del filtro durante su limpieza. **¡Peligro de aplastamiento!**

- ❑ Utilizar una solución de agua y agente lavavajillas de uso corriente caliente para limpiar la campana extractora.
- ❑ En caso de suciedad más resistente y fuertemente acumulada, utilizar un agente limpiacristales suave.
- ❑ Al limpiar los filtros antigrasa, limpiar la grasa acumulada en los puntos accesibles del cuerpo de la campana extractora. De este modo se previene el peligro de que se inflamen los restos de grasa antiguos y la campana conserva óptimo funcionamiento.
- ❑ **Atención:** No limpiar las superficies y elementos de plástico con alcohol de quemar, dado que podrían producirse zonas o puntos de color mate.

  Atención: Procurar una buena ventilación de la cocina. ¡No trabajar con llamas abiertas!

⚠ Limpiar el mando desplazable del ventilador sólo con un paño suave y húmedo (usar una solución de agua y agente lavavajillas suave).
¡No usar limpiadores de acero para limpiar el mando desplazable!

Superficies de acero inoxidable:

- ❑ Usar un limpiador para acero inoxidable suave, no abrasivo.
- ❑ Limpiar el metal sólo en dirección al pulido.
- ❑ Aconsejemos utilizar nuestro agente para limpieza del acero inoxidable Nº 461731.
  Los datos para su pedido figuran en el cuaderno de servicio adjunto.

Superficies de aluminio y plástico:

- ❑ No utilizar paños secos.
- ❑ Utilizar un agente limpiacristales suave.
- ❑ No utilizar agentes limpiadores agresivos que contengan ácidos o álcalis.

Chapa deflectora:

- ❑ La chapa deflectora se puede retirar para su limpieza.

  Para las operaciones de desmontaje y montaje, véase el capítulo «Filtros y mantenimiento – Filtro de carbón activo».

Ténganse en cuenta los términos de la garantía que figuran en el cuaderno de servicio.

Sustituir las lámparas

1. Desconectar la campana extractora de la red eléctrica,.extrayendo el cable de conexión de la toma de corriente o a través del fusible.

⚠ Las lámparas halógenas alcanzan durante su funcionamiento unas elevadas temperaturas. Por ello existe peligro de quemaduras incluso algún tiempo después de haberlas desconectado.

2. Extraer el cristal protector del emplazamiento con ayuda de un destornillador o cualquier objeto semejante.

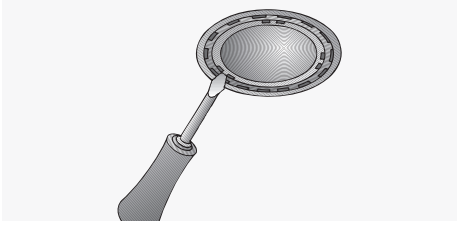

3. Sustituir la lámpara halógena por una lámpara halógena corriente, 12 V, máx. 20 W, base G 4).
Atención: Portalámparas con acoplamiento de clavijas. Para retirar la lámpara, sujetarla con un paño limpio.

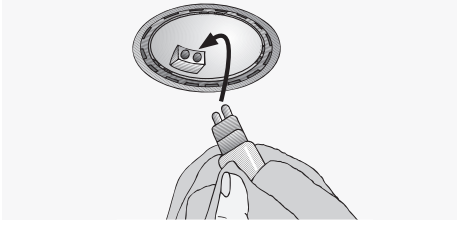

4. Colocar el cristal protector en su emplazamiento y encajarlo.
5. Restablecer la alimentación de corriente introduciendo el cable de conexión en la toma de corriente o a través del fusible.

Advertencia: En caso de no funcionar la iluminación de la campana, verificar si se han montado las lámparas correctas.

Ajustar la indicación del grado de saturación del filtro

En caso de que fuera necesario modificar la modalidad de funcionamiento de la campana extractora de evacuación del aire al exterior a evacuación del aire al interior, hay que modificar también la indicación del grado de saturación del filtro, adaptándolo a los filtros usados (véanse al respecto las instrucciones de montaje).

Averías y perturbaciones

En caso de que en la pantalla de visualización aparezcan las letras E o F:

❑ Véase al respecto el capítulo «Filtros y mantenimiento».

En caso de no poder accionar los mandos ni activar las funciones de la campana extractora:

❑ Dejar la campana sin corriente durante aproximadamente 1 minuto extrayendo el enchufe de la toma de corriente o desconectando el fusible de la red. Conectar a continuación la campana extractora.

En caso de consultas o averías de la campana extractora, no dude en llamar al Servicio de Asistencia Técnica.

(Véase al respecto la lista con las delegaciones y distribuidores oficiales).

Para cualquier consulta deberán indicarse los números de producto y de fabricación:

N° E	FD

Anote las números correspondientes a su aparato en los espacios correspondientes. Los números figuran en la placa de características, a la que se accede tras desmontar la rejilla del filtro dentro de la campana extractora.

⚠ Las reclamaciones atribuibles o relacionadas con la planificación y ejecución de la instalación de las tuberías de la campana extractora, no están cubiertas por el servicio de garantía del fabricante.

⚠ Los aparatos eléctricos usados incorporan materiales valiosos que se pueden recuperar. Por ello deberán entregarse a dicho efecto en un centro oficial de recogida o recuperación de materiales reciclables (por ejemplo Servicio o centro municipal de desguace o instituciones semejantes).
Su Ayuntamiento o Administración local le facilitarán gustosamente las señas del Centro de recuperación de materiales más próximo.
Antes de deshacerse de su aparato usado deberá inutilizarlo.

⚠ Su nuevo aparato está protegido durante el transporte hasta su hogar por un embalaje protector. Todos los materiales de embalaje utilizados son respetuosos con el medio ambiente y pueden ser reciclados o reutilizados. Contribuya activamente a la protección del medio ambiente insistiendo en unos métodos de eliminación y recuperación de los materiales de embalaje respetuosos con el medio ambiente.

Su Distribuidor o Administración local le informará gustosamente sobre las vías y posibilidades más eficaces y actuales para la eliminación respetuosa con el medio ambiente de estos materiales.

⚠ La presente campana extractora es apropiada para trabajar con evacuación del aire al exterior o al interior (sistema de recirculación del aire).

⚠ Montar la campana extractora siempre por encima del centro de las zonas de cocción o los quemadores (según el tipo de cocina que se utilice).

⚠ La distancia mínima a observar entre las zonas de cocción (de una placa o cocina eléctrica) y el borde inferior de la campana es de **550 mm** (Fig. 1).

⚠ La campana sólo se podrá montar por encima de hogares para combustibles sólidos con peligro de incendio (por ejemplo proyección de chispas) si el hogar está provisto de una **protección cerrada no desmontable** y se cumplen las normas y disposiciones nacionales vigentes. Esta restricción no es válida para cocinas y placas de gas.

⚠ Cuanto menor sea la distancia entre la campana extractora y los quemadores, mayor posibilidad existe de que se formen gotas de agua en la parte inferior de la campana extractora debidas a la condensación del vapor de agua.

Advertencias adicionales relativas a las cocinas de gas:

⚠ Al proceder al montaje de los quemadores de una placa de cocción o cocina de gas deberán observarse estrictamente las normas y disposiciones legales vigentes en cada pa's (en Alemania, por ejemplo, son las Normas Técnicas para Instalación de Equipos de Gas TRGI).

⚠ Respetar las normas y disposiciones. así como las instrucciones y consejos de montaje facilitadas por los fabricantes de las cocinas y aparatos de gas.

⚠ Esta campana extractora sólo deberá montarse con un lateral junto a un armario o pared alta. Distancia mínima a observar: 50 mm.

⚠ La distancia mínima entre el borde inferior de la campana extractora y el borde superior de la parrilla para colocar recipientes de las zonas de cocción (quemadores) de una placa de cocción o cocina de gas: **650 mm,** (Fig. 1).

Funcionamiento con evacuación del aire al exterior

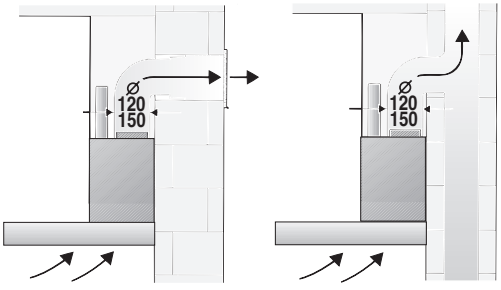

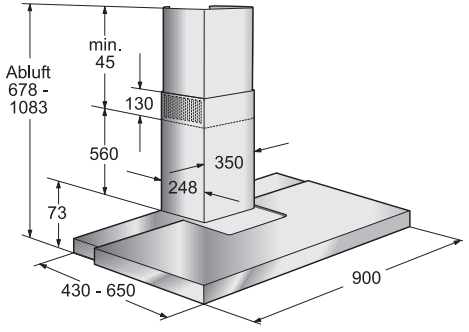

El aire de evacuación pasa a través de un túnel de ventilación hacia arriba o directamente hacia el exterior, a través de la correspondiente pared.

☞ El aire de evacuación no debe pasar a ninguna chimenea de humos o gases de escape en servicio, ni tampoco a túneles de ventilación de locales con hogares.

Antes de proceder a los trabajos de evacuación del aire al exterior, deberá observar las disposicones legales de su localiad (por ejemplo el reglamento local para el permiso de edificación).

En caso de hacer pasar el aire de evacuación de la campana a una chimenea de humos o gases de escape fuera de servicio, deberá consultarse con el deshollinador del distrito competente, observando asimismo las normas y disposiciones nacionales vigentes.

☞ **Si se utiliza la campana con evacuación del aire al exterior simultáneamente con un hogar dependiente de una chimenea** (por ejemplo calefacciones de gas, gas-oil o carbón, calentadores instantáneos, calentadores de agua), **hay procurar que exista una suficiente alimentación de aire,** necesario para el proceso de combustión del hogar.

Este funcionamiento es posible sin peligro si en el local de emplazamiento del hogar no se sobrepasa la depresión admisible de 4 Pa (0,04 mbares).

Para ello, es necesario que existan aperturas no bloqueables por las que el aire de combustión pueda renovarse y ventilarse sin dificultad, por ejemplo por puertas, ventanas o cajas murales para la alimentación o evacuación del aire o también pueden tomarse otras otras medidas como por ejemplo instalando cerrojos invertidos o similares.

Cerciorarse de que existe una alimentación suficiente del aire. De lo contrario el aire evacuado se vuelve a utilizar para la admisión y se corre el peligro de intoxicación.

La sola presencia de una caja mural para alimentación o evacuación del aire, sin embargo, no constituye una garantía para la observación de los límites de tolerancia válidos.

Nota: En las consideraciones y valoraciones a este respecto siempre habrá que tener en cuenta todo el conjunto del sistema de ventilación existente en la vivienda. Esta regla no es válida para las cocinas y placas de cocción de gas.

Las campanas extractoras montadas con evacuación del aire interior (sistema de recirculación del aire), dotadas de filtro de carbón activo, pueden funcionar sin ningún tipo de restricción.

Si el aire es evacuado pasando a través de la pared exterior, deberá utilizarse una caja mural telescópica.

Condiciones necesarias para lograr la óptima potencia y rendimiento de la campana extractora:

- ❑ Tubo de evacuación corto y liso.
- ❑ Menor número de codos posible.
- ❑ Usar en lo posible tubos de gran diámetro, así como codos de gran tamaño.

  Los tubos de evacuación largos y con desigualdades, y la utilización de muchos tubos y codos de diámetro pequeño perjudica el rendimiento óptimo del aparato y provoca un aumento de ruidos desagradables durante su funcionamiento.

  ⚠ **Las reclamaciones atribuibles o relacionadas con la planificación y ejecución de la instalación de las tuberías de la campana extractora, no están cubiertas por el servicio de garantía del fabricante.**

- ❑ **Tubos redondos:**
  Se aconseja emplear tubos con un diámetro interior **150 mm;** el diámetro mínimo admisible es de 120 mm.
- ❑ **Los canales planos** deberán poseer una sección interior equivalente a la de los tubos redondos.
  No deben presentar ángulos demasiado agudos.
  Diámetro 120 mm, approx. 113 cm^2
  Diámetro 150 mm, approx. 177 cm^2
- ❑ **En caso de usar tubos con diferentes diámetros:**
  Colocar una tira estanqueizante.
- ❑ Al trabajar con sistema de evacuación **del aire al exterior:** Procurar una suficiente alimentación de aire.

Conexión de los tubos de evacuación

Tubo con diámetro de 150 mm:

- ❑ Fijar directamente el tubo de evacuación el aire en el racor de empalme.

En caso de tubos de evacuación con 120 mm de diámetro:

- ❑ Fijar directamente el tubo reductor en el racor de empalme de la evacuación del aire de la campana.

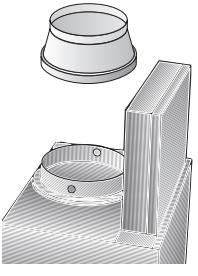

- ❑ Fijar el tubo de evacuación del aire al tubo reductor.

Funcionamiento con evacuación del aire hacia el interior (recirculación del aire)

- ❑ Filtro de carbón activo en caso de no existir la posibilidad de trabajar con evacuación del aire hacia el exterior.

⚠ El kit de montaje completo, así como los filtros de repuesto, se pueden adquirir en el **comercio especializado.**
Las referencias correspondientes figuran al final de estas instrucciones de uso.

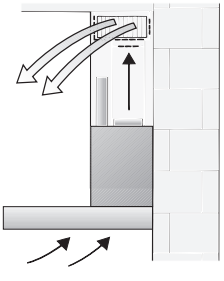

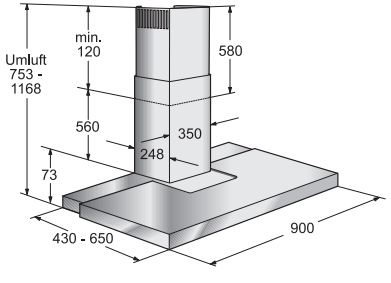

Antes del montaje

Preparativos en la pared

- ❑ La pared tiene que ser lisa y vertical.
- ❑ Procurar un asiento firme de los tacos en la pared.

Peso en kg:

Evacuación del aire al exterior	Recirculación del aire
23,4	24,8

Nos reservamos el derecho de introducir modificaciones o cambios constructivos en los aparatos como consecuencia del progreso técnico.

Conexión eléctrica

La campana extractora sólo podrá conectarse a una toma (caja) de corriente provista de puesta a tierra. La toma de corriente deberá encontrarse o montarse directamente detrás del revestimiento decorativo de la campana.

Características eléctricas:

figuran en la placa de características que es accesible después de quitar los marcos de filtro, en la parte interior del aparato.

⚠ **En caso de reparación** de la campana deberá desconectarse siempre el aparato de la red eléctrica, antes de iniciar los trabajos correspondientes.

Longitud del cable de conexión a la red eléctrica: 1,30 m.

En caso de necesitar una conexión fija a la red eléctrica:

El aparato sólo deberá ser conectado a la red eléctrica por un instalador-electricista registrado como tal en la empresa de abastecimiento de energía eléctrica de la zona. Como dispositivo de separación se admiten interruptores con una abertura de contacto superior a 3 mm y desconexión de todas las fases. Esto incluye interruptores LS y contactores.

⚠ En caso de producirse daños en el cable de conexión del aparato, éste sólo podrá ser sustituido por el fabricante, un técnico especializado del Servicio de Asistencia Técnica Oficial o un técnico especializado del ramo, a fin de evitar situaciones de peligro.

La campana extractora cumple las normas comunitarias en materia de radiodesparasitaje.

Modificar el funcionamiento de la campana extractora de evacuación del aire hacia el exterior a evacuación del aire al interior

Modificar el mando electrónico de la campana de funcionamiento con evacuación del aire al exterior a evacuación del aire al interior:

- ❑ La campana extractora viene ajustada de fábrica a funcionamiento con evacuación del aire hacia el exterior.
- ❑ La campana extractora tiene que estar acoplada a la red eléctrica, pero desconectada.

1. Pulsar la tecla **«0»,** manteniéndola oprimida.
2. Mientras permanezca iluminada la indicación 0, pulsar adicionalmente la tecla →| hasta que se ilumine la indicación [. Soltar a continuación todas las teclas.

- ❑ La indicación [se apaga al poco tiempo. El mando electrónico de la campana ha sido ajustado a funcionamiento con evacuación del aire hacia el interior.
- ❑ En caso de repetir las fases descritas en los apartados **1** y **2,** se vuelve a ajustar la campana extractora a funcionamiento con evacuación del aire hacia el exterior (indicación =).

Esta campana extractora ha sido diseñada exclusivamente para su montaje en la pared.

1. Retirar el filtro antigrasa (véanse al respecto las instrucciones de uso de la campana).
2. Trazar en la pared una línea medial desde el techo hasta el borde inferior de la campana extractora.
3. Marcar en la pared, con ayuda de la plantilla suministrada con el aparato, la posición de los tornillos de sujeción. Para facilitar el trabajo, dibujar ligeramente en la pared los contornos de la campana que debe engancharse en los tornillos.

⚠ Entre la placa de cocción y el borde inferior de la campana extractora debe observarse la siguiente distancia mínima de seguridad: **550 mm,** por encima de las placas de cocción eléctricas **650 mm** por encima de las placas de cocción de gas. El borde inferior de la plantilla de montaje corresponde al borde inferior de la campana extractora.

4. Practicar dos taladros para la escuadra superior y otros dos para la escuadra inferior de 8 mm de diámetro cada uno. Introducir los tacos en los taladros a ras con la pared.

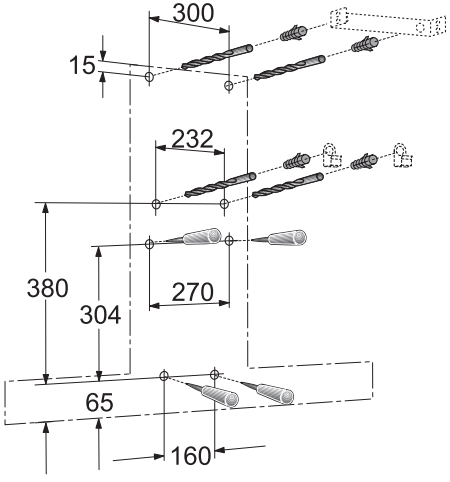

Atención: ¡Ténganse en cuenta los posibles accesorios opcionales que se vayan a montar con la campana extractora!

5. Montar y fijar la escuadra de soporte superior, así como las dos escuadras de soporte inferiores.

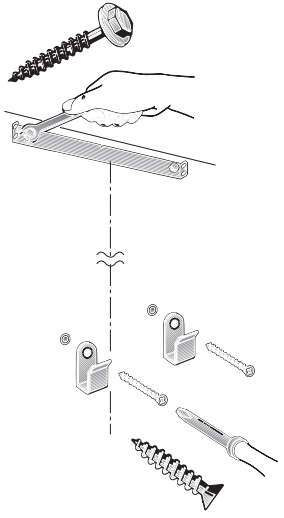

6. Enganchar la campana extractora. Ajustar la altura y la posición horizontal de la misma con ayuda de los tornillos de ajuste.

⚠ Retirar la chapa deflectora (véase el filtro de carbón activo).

⚠ Verificar si los cuatro taladros para los tornillos de sujeción están correctamente marcados. En caso necesario, marcarlos de nuevo.

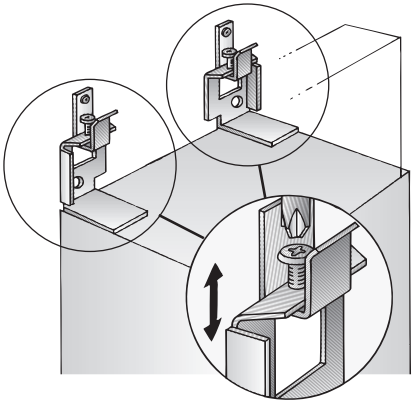

7. Desmontar la campana extractora. Practicar los cuatro taladros inferiores, de 8 mm de diámetro, para los tornillos de sujeción. Introducir los tacos en los taladros a ras con la pared.

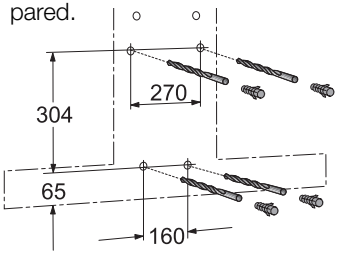

8. Enganchar la campana extractora y fijarla con los cuatro tornillos restantes.

9. Pegar una lámina protectora sobre los agujeros de la rejilla protectora correspondientes a los tornillos de sujeción inferiores.

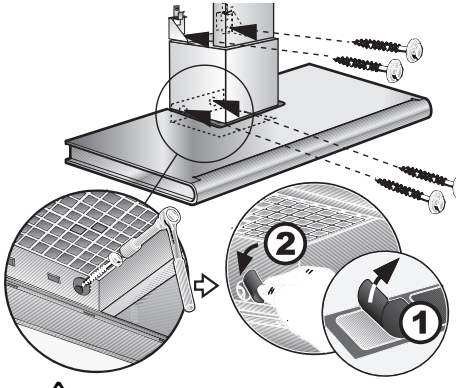

⚠ Montar la chapa deflectora (véase el filtro de carbón activo).

10. Empalmar el tubo de evacuación del aire en la campana extractora.

11. Conectar el aparato a la red eléctrica.

12. Retirar cuidadosamente la lámina protectora.

⚠ Evite que se produzcan daños sobre las superficies sensibles.

13. Introducir el revestimiento superior de la chimenea (con las rendijas hacia abajo) en el revestimiento inferior

⚠ ¡Evite los rasguños al montar los elementos de revestimiento en forma de chimenea, protegiendo con la plantilla de montaje el borde del elemento inferior del revestimiento.

14. Montar el revestimiento de chimenea completo en posición inclinada y desplazarlo hacia atrás.

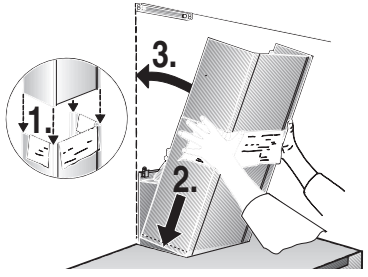

15. Desplazar cuidadosamente el revestimiento superior de la chimenea hacia arriba y atornillarlo lateralmente con dos tornillos, en la escuadra de soporte.

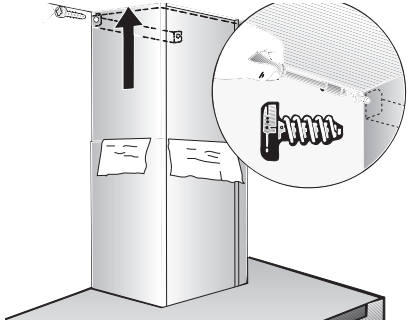

16. **Desenroscar los seguros de transporte izquierdo y derecho. Los seguros de transporte deberán entregarse al cliente para que éste las guarde.**

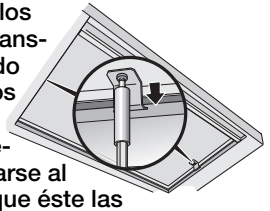

⚠ Al retirar los seguros de transporte deberán tenerse en cuenta las instrucciones de seguridad, así como los consejos y advertencias relativos al peligro de **lesiones por aplastamiento** al realizar los trabajos de limpieza y cuidado del aparato.

17. Montar el filtro antigrasa (véanse al respecto las instrucciones de uso de la campana extractora).

Descrição do aparelho

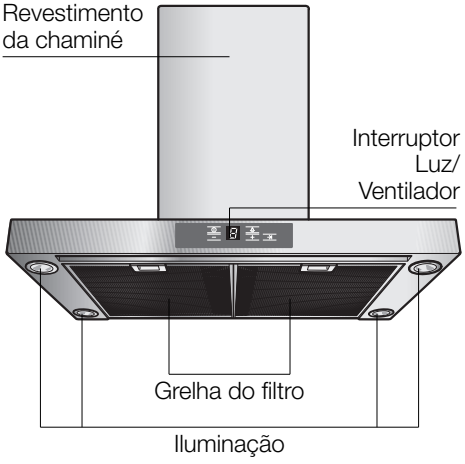

Tipos de funcionamento

Funcionamento com exaustão:

- ❑ O ventilador do exaustor aspira os vapores da cozinha e, através do filtro de gordura, encaminha-os para o ar livre.
- ❑ O filtro de gordura retém as partículas gordurosos dos vapores da cozinha.
- ❑ A cozinha mantém-se livre de gorduras e cheiros.

☞ **Se o exaustor funcionar com exaustão, o funcionamento simultâneo de aparelhos dependentes de uma chaminé** (como por ex. aquecedores a gás, óleo ou carvão, esquentadores e acumuladores) **tem que ser garantida a renovação do ar necessário,** para a combustão perfeita dos aparelhos antes referidos.

É possível um funcionamento sem qualquer perigo, se não for ultrapassada a depressão de 4 Pa (0,04 mbar) no local de instalação dos aparelhos de queima.

Tipos de funcionamento

Isto pode ser conseguido se o ar necessário à combustão puder ser reposto, através de aberturas não fecháveis, p. ex. em portas, janelas e em ligação com caixas murais de alimentação ou de saída de ar, ou ainda através doutras medidas técnicas, como trancagem recíproca ou semelhantes.

Se a renovação de ar fresco não for suficiente, existe o perigo de envenenamento, provocado pelo retorno dos gases provenientes da combustão.

Uma caixa mural de entrada/saída de ar não garante, por si só, o cumprimento do valor limite.

Nota: Na avaliação tem que ser considerada sempre a necessidade global de ventilação da habitação.
No funcionamento de aparelhos de cozinhar, como por ex. placas e fogões a gás, esta regra não se aplica.

Se o exaustor funcionar com circulação de ar – com filtro de carvão activo – não há qualquer tipo de limitação.

Funcionamento com circulação de ar:

- ❑ Neste caso, tem que ser montado um filtro de carvão activo (ver Filtro e Manutenção).

  ⚠ O jogo completo de montagem, bem como os filtros de substituição, podem ser adquiridos nos nossos **Serviços Técnicos.**
  Os números de encomenda correspondentes podem ser encontrados no final destas Instruções de Serviço.
- ❑ O ventilador do exaustor aspira os fumos da cozinha e reencaminha o ar para a cozinha, depois de limpo pelo filtro de gordura e de carvão activo.
- ❑ O filtro de gordura retém os componentes gordurosos dos vapores da cozinha.
- ❑ O filtro de carvão activo retém as substâncias com cheiro.

⚠ Se não for instalado o filtro de carvão activo, não podem ser eliminidas as partículas de cheiro existentes nos vapores da cozinha.

Indicações importantes:

- ❑ Estas instruções de serviço aplicam-se a vários modelos de aparelhos.
  É. por isso, possível que se encontrem descritas várias características de equipamento que não dizem respeito ao seu aparelho.
- ❑ Este exaustor corresponde às normas de segurança para este tipo de aparelhos.

  As **reparações** só devem ser efectuadas por pessoal especializado.

  Reparações inadequadas podem a carretar perigos vários para o utilizador.

Segurança de transporte:

- ❑ A segurança de transporte impede que o elemento extensível do filtro deslize para fora.
- ❑ Verificar, se o instalador retirou a segurança de transporte (ver Instruções de Montagem).
- ❑ Guardar a segurança de transporte, para uma eventual mudança de residência.

Placas a gás / fogões a gás

⚠ Não utilize, simultaneamente, todos os queimadores a gás durante um longo período de tempo (máx. 15 minutos) com a potência máxima, pois, existe o perigo de queimaduras ao tocar na superfície do aparelho ou o perigo de serem causados danos no exaustor.
Caso o exaustor funcione sobre uma placa a gás, o mesmo tem que estar ligado na potência máxima, se estiverem a funcionar três ou mais queimadores.

- ❑ Antes de utilizar o novo aparelho, deverá ler com atenção estas instruções de serviço.
  Delas constam informações importantes para a sua segurança, bem como sobre a utilização e manutenção do aparelho.
- ❑ Guarde as instruções de serviço e de montagem em lugar seguro, para a eventualidade de o aparelho ter um outro dono.
- ❑ Este aparelho está marcado em conformidade com a Directiva 2002/96/CE relativa aos resíduos de equipamentos eléctricos e electrónicos (waste electrical and electronic equipment – WEEE). A directiva estabelece o quadro para a criação de um sistema de recolha e valorização dos equipamentos usados válido em todos os Estados-Membros da União Europeia.

Instruções de segurança

⚠ Não flamejar alimentos por baixo do exaustor.

! Perigo de incêndio do filtro de gordura, devido à subida da chama.

⚠ Os queimadores têm que estar sempre cobertos com os recipientes de cozinhar.

⚠ O funcionamento do exaustor por cima de um aparelho de queima para combustíveis sólidos (carvão, madeira e similares) só é possível com limitações (ver Instruções de montagem).

⚠ Se o aparelho apresentar qualquer dano, não o deverá pôr em funcionamento.

⚠ A ligação e a colocação em funcionamento só devem ser efectuadas por um técnico.

⚠ Se o cabo de ligação deste aparelho estiver danificado, ele terá que ser substituido pelo fabricante, pelos seus Serviços Técnicos ou, ainda, por uma pessoa qualificada, a fim de se evitarem situações de perigo para o utilizador.

⚠ Providenciar a reciclagem adequada do material da embalagem (ver Instruções de Montagem).

⚠ Este exaustor só deve ser aplicado para fins domésticos.

⚠ O exaustor só deve funcionar com as lâmpadas colocadas.

⚠ As lâmpadas fundidas devem ser imediatamente substituidas, para evitar a sobrecarga das outras lâmpadas.

⚠ O exaustor não deve funcionar sem o filtro de gordura.

⚠ Gordura ou óleo sobreaquecidos podem incendiar-se facilmente.
Sempre que preparar alimentos com gordura ou óleo, por ex. batatas fritas, deverá, por isso, manter-se vigilante.

⚠ Limpar bem o exaustor, antes da primeira colocação em funcionamento.

⚠ Não colocar quaisquer objectos sobre o exaustor.

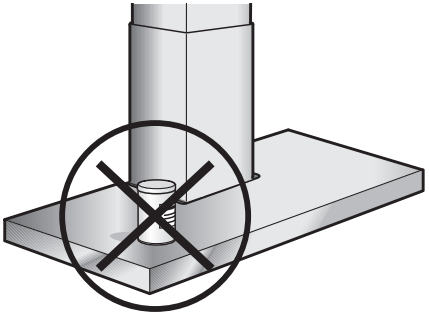

⚠ As superfícies deslizantes do elemento extensível do filtro não podem estar sujas. Podem formar-se sulcos. No entanto, eles não prejudicam o funcionamento.

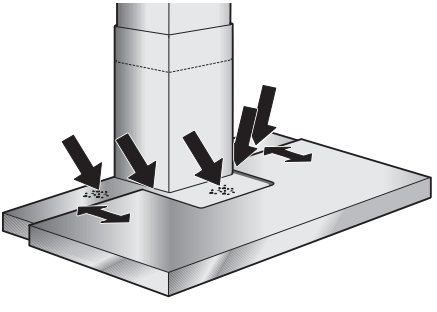

⚠ Ao mover o elemento extensível do filtro, não tocar com as mãos nos pontos assinalados. **Perigo de entalões!**

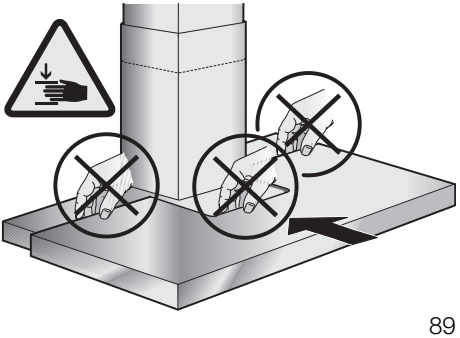

⚠ Os vapores da cozinha são eliminados de forma mais eficaz:

- ❑ **se o exaustor for ligado** no início do cozinhado.
- ❑ **se o exaustor for desligado** só alguns minutos, depois de terminado o cozinhado.

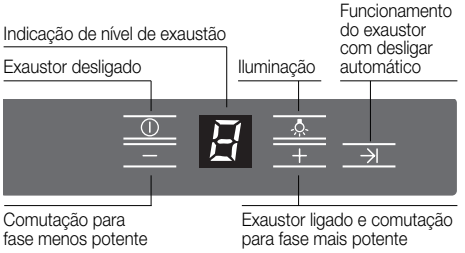

Sinal acústico:

- ❑ Premindo qualquer tecla, soa um sinal de confirmação.

Desligar o sinal acústico:

- ❑ Premir, simultaneamente, as teclas **0** e **+** até que, passados cerca de 3 seg, se ouça um sinal.

Ligar o sinal acústico:

- ❑ Repetir o procedimento.

Ligar o exaustor:

- ❑ Premir a tecla **+** ou puxar o elemento extensível do filtro para fora.

Regulação da fase de exaustão pretendida:

- ❑ Premir a tecla **+.**
  O exaustor comuta para a fase imediatamente superior.
- ❑ Premir a tecla **–.**
  O exaustor comuta para a fase imediatamente inferior.

Desligar o exaustor:

- ❑ Premir a tecla **0.**
  A indicação 0 apaga-se, passado pouco tempo.

  Ou:
- ❑ Premir a tecla **–** até que o desligue.
  A indicação 0 apaga-se, passado pouco tempo.

Fase intensiva:

Com a fase intensiva obtêm-se o rendimento máximo. Ela só é necessária por curtos períodos de tempo.

- ❑ Premir a tecla **+** até que a indicação P fique iluminada.
- ❑ Se a fase intensiva não for desligada manualmente, o exaustor, após 10 minutos comuta automaticamente para a fase 2.

Funcionamento do exaustor com descomutação automática:

- ❑ Premir a tecla →| ou empurrar o elemento extensível do filtro para dentro.

  O ventilador funciona durante 10 minutos na fase **1.** E na indicação está um ponto a piscar. Depois disto, o ventilador desliga automaticamente.

Iluminação:

- ❑ Premir, por breves instantes, a tecla ☼, para ligar e desligar.
- ❑ A iluminação pode ser utilizada em qualquer momento, mesmo se o exaustor estiver desligado.
- ❑ **Regulação da luminosidade:**
  Manter premida a tecla ☼ até obter a luminosidade pretendida.

Ligação automática da iluminação, por ex. através de um relógio temporizador:

- ❑ A turbina e a iluminação têm que estar desligadas.

Ligar:

Premir, **simultaneamente,** as teclas **–** e →|.

- ❑ Passados cerca de 3 seg., a iluminação liga, para confirmação.

Desligar:

Repetir a operação, com a iluminação ligada.

- ❑ Passados cerca de 3 seg., a iluminação desliga, para confirmação.

Filtro de gordura:

Para retenção das partículas de gordura existentes nos vapores da cozinha são utilizados filtros metálicos.

A malha do filtro é de metal não inflamável.

Atenção:

Em caso de saturação do filtro com resíduos gordurosos, aumentam as possibilidades de inflamação do mesmo e a função do aparelho pode ser prejudicada.

Importante:

A limpeza atempada do filtro evita o perigo de incêndio que se pode verificar com a concentração de calor proveniente de fritos ou assados.

Indicação de saturação:

Se o filtro estiver saturado, depois do exaustor desligado, ouve-se um aviso acústico durante 6 segundos e a indicação está iluminada.
Neste caso os filtros devem ser imediatamente limpos.

Limpeza dos filtros metálicos:

- ❑ Tenha em atenção que, neste caso, o filtro de gorduras deve ser limpo em intervalos de tempo regulares (1 mês).
- ❑ A limpeza destes filtros pode ser feita na máquina de lavar loiça. Com este processo, pode verificar-se uma ligeira alteração na cor dos filtros.

  Importante:
  Os filtros de metal muito saturados não devem ser lavados juntamente com a outra loiça.
- ❑ Se a limpeza for feita manualmente, colocar primeiro os filtros numa solução de água quente com detergente.
  Não utilizar produtos de limpeza agressivos, que contenham ácido ou lixívia.
  Passado algum tempo, escovar os filtros com uma escova própria e, depois, enxaguá-los e secá-los bem.

Desmontar e montar os filtros metálicos:

Atenção: As lâmpadas de halogéneo têm que estar desligadas e frias.

⚠ Substituir os filtros de gordura só com o elemento extensível do filtro recolhido.

1. Premir os engates frontais do filtro de gordura e desmontá-lo.

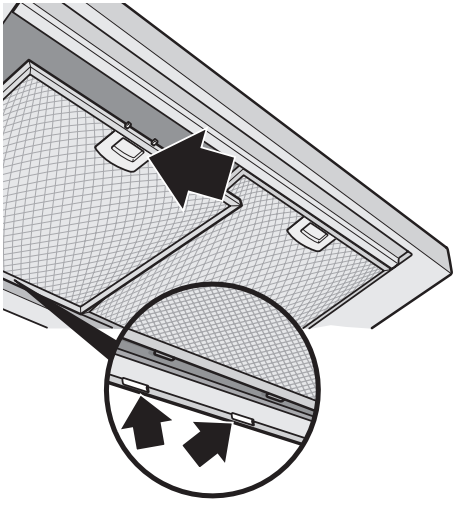

2. Premir os engates traseiros do filtro de gordura e desmontá-lo.

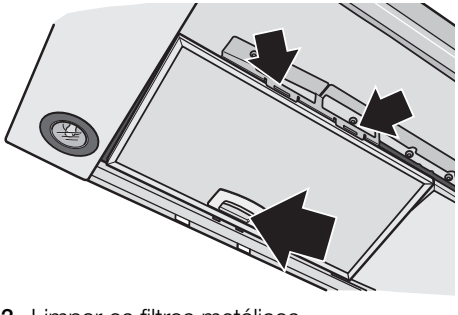

3. Limpar os filtros metálicos.
4. Recolocar os filtros lavados.
5. **Apagar a indicação .**
   - ❑ Premir a tecla **0.**

Filtro de carvão activo:

Para reter os cheiros no funcionamento com circulação de ar.

Atenção:

Em caso de saturação do filtro com resíduos gordurosos, aumentam as possibilidades de inflamação do mesmo e a função do aparelho pode ser prejudicada.

Importante:

Através da substituição atempada do filtro de carvão activo, é evitado o perigo de incêndio provocado pela concentração de calor na confecção de fritos ou de assados.

Montar e desmontar:

Atenção: As lâmpadas de halogéneo têm que estar desligadas e frias.

⚠ Substituir os filtros de gordura só com o elemento extensível do filtro recolhido.

1. Desmontar os filtros de gordura (Ver Desmontagem e montagem dos filtros metálicos de gordura).
2. Retirar a chapa de encaminhamento do ar.

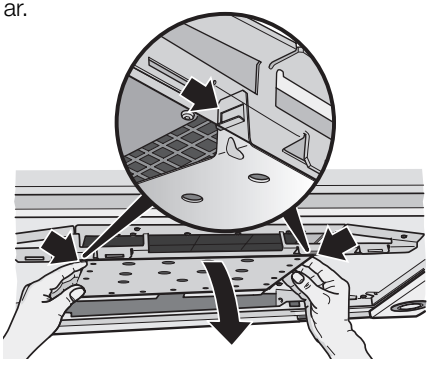

3. Aplicar o filtro de carvão activo. As patilhas têm que encaixar lateralmente.

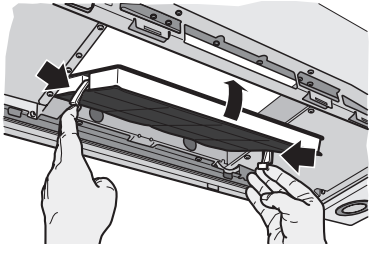

4. Voltar a montar a chapa de encaminhamento do ar. As patilhas têm que encaixar lateralmente.

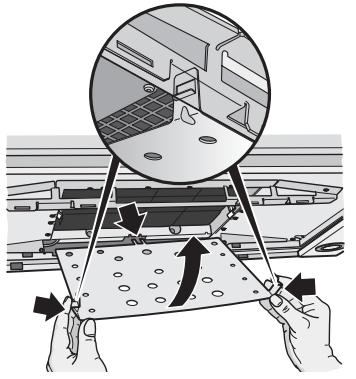

5. Montar os filtros de gordura (Ver Desmontagem e montagem dos filtros metálicos de gordura).
6. **Apagar a indicação C.**
   - ❑ Premir a tecla **0.**

Indicação de saturação: C

Se o filtro de carvão activo estiver saturado, depois do exaustor Ter sido desligado ouve-se um aviso acústico durante 6 segundos e a indicação C fica iluminada. Neste caso o filtro de carvão activo deve ser imediatamente substituído.

Substituição do filtro de carvão activo:

- ❑ No caso de funcionamento normal (1 a 2 horas diárias), os filtros de carvão activo devem ser substituidos uma vez no ano.
- ❑ O filtro de carvão activo pode ser adquirido nos Serviços Técnicos (ver acessórios especiais).
- ❑ **Devem ser utilizados apenas filtros originais.**
  Só assim é garantido o funcionamento optimizado do exaustor.

Reciclagem do filtro de carvão activo usado:

- ❑ O filtro de carvão activo não contém substâncias prejudiciais. Ele pode ser reciclado como lixo normal.

Desligar o exaustor da corrente, desligando a ficha da tomada, o fusível ou o disjuntor.

⚠ Não limpar o exaustor com esponjas ásperas, nem utilizar produtos abrasivos ou com teor de soda, ácidos ou cloro!

⚠ Desmontar o elemento extensível do filtro, para limpeza. Não colocar as mãos entre as suspensões dos filtros.
Perigo de entalões!

⚠ Durante a limpeza, não deslocar o elemento extensível do filtro para dentro.
Perigo de entalões!

- ❑ Para limpar o exaustor, utilizar uma solução de água quente e detergente ou um detergente suave para janelas.
- ❑ Não raspar sujidades secas acumuladas, devendo, sim, amolecê-las com um pano húmido.
- ❑ Quando limpar os filtros de gordura, deverá também limpar as zonas acessíveis do aparelho, onde existirem depósitos de gordura. Evita-se assim, o perigo de incêndios e o mau funcionamento do aparelho.
- ❑ **Nota:** Não aplicar álcool sobre as superfícies sintéticas pois isto pode provocar manchas.

  Atenção: Arejar suficientemente a cozinha e não fazer chamas livres.

⚠ As teclas de comando devem ser limpas com uma solução de água com um detergente suave e um pano macio e húmido.
Não aplicar, nas teclas de comando, produtos para limpeza de inox.

Superfícies de aço inox:

- ❑ Utilizar um produto para inox suave e não abrasivo.
- ❑ Limpar apenas no sentido do polimento.
- ❑ Aconselhamos a utilização do nosso produto para limpeza de inox Ref.ª 461731.
  Consulte a brochura anexa sobre Assistência Técnica, para saber onde adquirir este produto.

Superfícies de alumínio e material sintético:

- ❑ Não utilizar panos secos.
- ❑ Utilizar um produto suave para limpar janelas.
- ❑ Não utilizar produtos de limpeza agressivos, que contenham ácido ou lixívia.

Chapa de encaminhamento do ar:

- ❑ A chapa de encaminhamento do ar pode ser desmontada para limpeza.

  Para desmontagem e montagem, ver filtro e manutenção – filtro de carvão activo.

Dê atenção às Condições de Garantia constantes da brochura anexa sobre "Service".

Substituíção das lâmpadas

1. Cortar a alimentação de corrente ao exaustor, desligando a ficha da tomada ou os fusíveis.

⚠ As lâmpadas de halogéneo ficam muito quentes, quando em funcionamento. Mesmo pouco tempo de depois de ligadas, há perigo de queimaduras.

2. Retirar o aro da lâmpada com a ajuda de uma chave de parafusos ou similar.

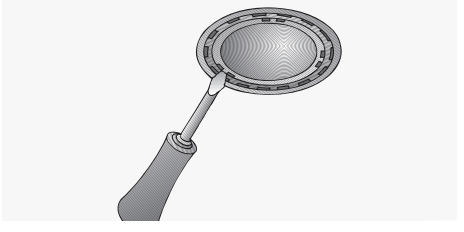

3. Substituir a lâmpada de halogéneo (lâmpada de halogéneo corrente no mercado, 12 Volt, máx. 20 Watt, casquilho G4).
   Atenção; Suporte de encaixe.
   Utilizar um pano limpo, para segurar na lâmpada.

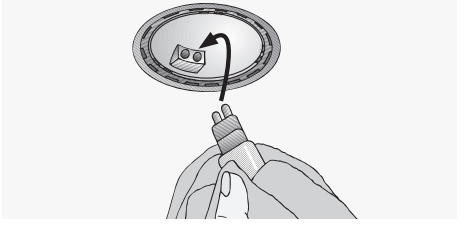

4. Voltar a encaixar o aro da lâmpada.
5. Restabeleça a alimentação de corrente ao exaustor, voltando a ligar a ficha à tomada ou os fusíveis.

Nota: Se a iluminação não funcionar, deverá verificar, se a lâmpada está bem encaixada.

Regulação da indicação de saturação

Se for necessário proceder à modificação do tipo de funcionamento (exaustão/ circulação de ar), também a indicação de saturação para o filtro tem que ser alterada em conformidade (ver instruções de montagem).

Anomalias

Se na indicação aparecer um ⁻E ou um ⁻C:

❑ Ver o capítulo “Filtros e Manutenção”.

Se não for possível utilizar o exaustor:

❑ Desligar o exaustor da corrente eléctrica durante 1 minuto, retirando a ficha da tomada ou desligando o fusível. Depois volte a ligar o aparelho à corrente.

Para mais informações ou em caso de avaria consulte os nossos Serviços Técnicos.

(Ver índice em anexo).

Quando recorrer aos Serviços Técnicos indique por favor:

Nr de Produto	Data de fabrico

Registe estes números nos campos acima. Eles constam da chapa de caracteristicas que encontrará no interior do aparelho, após retirar a armação do filttro.

⚠ O fabricante do exaustor não assume qualquer responsabilidade nas reclamações atribuídas ao planeamento e instalação da tubagem.

Indicações Importantes

⚠ Aparelhos velhos não são, de forma alguma, lixo.

Através de reciclagem compatível com o meio ambiente, é possível recuperar matérias primas valiosas.

Antes de enviar o aparelho para reciclagem, inutilize-o.

⚠ O seu novo aparelho esteve protegido pela embalagem até chegar a sua casa. Todos os materiais aplicados na embalagem são compatíveis com o meio ambiente e reutilizáveis. Por favor contribua também para a preservação do meio ambiente, reciclando a embalagem em conformidade.

Junto do Agente Especializado ou na Câmara Municipal da sua área de residência informe-se sobre os processos de reciclagem disponíveis.

⚠ O exaustor pode funcionar com exaustão ou circulação de ar.

⚠ Instalar o exaustor sempre centrado com a placa de cozinha.

⚠ Respeitar a distância mínima entre a placa eléctrica de cozinha e o canto inferior do exaustor: **550 mm,** Fig. 1.

⚠ A montagem do exaustor só é possível sobre uma zona de chama alimentada por combustíveis sólidos, da qual pode resultar perigo de incêndio (por ex. o saltar de uma faúlha), se essa zona estiver protegida com uma cobertura fechada inamovível e se forem respeitadas as normas específicas do país. Esta limitação não se aplica a fogões ou placas a gás.

⚠ Quanto menor for a distância entre o exaustor e a placa de cozinha, maior é a possibilidade de se formarem bolhas de água na zona inferior do exaustor, resultantes da subida do vapor de água.

Instruções adicionais para placas a gás:

⚠ Na montagem de aparelhos de cozinhar a gás (= fogões e placas), têm que ser respeitadas as respectivas normas nacionais em vigor (p. ex. na Alemanha: Regulamentações Técnicas sobre Instalações de Gás TRGI).

⚠ Têm que ser respeitadas as instruções e as normas de instalação do fabricante.

⚠ O exaustor só pode ser instalado junto de um armário superior ou de uma parede alta. Distância mínima: 50 mm.

⚠ A distância mínima, no caso de queimadores a gás, entre a aresta superior dos recipientes e a aresta inferior do exaustor: **650 mm,** Fig. 1.

Funcionamento com exaustão

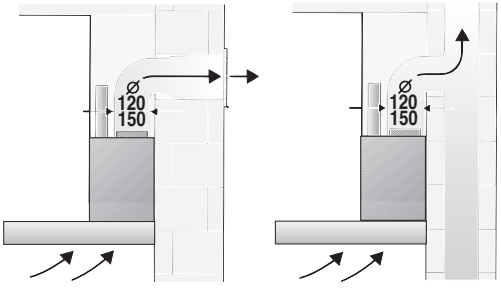

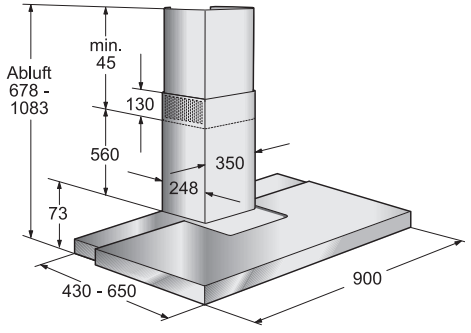

O ar da exaustão é conduzido para cima, através de um canal, ou directamente para o exterior através da parede.

☞ A exaustão do ar não pode ser feita através de uma chaminé de saída de fumos ou de gases de combustão, nem através de um canal que sirva para ventilação de locais, onde se encontrem aparelhos de queima.

Na derivação do ar evacuado, têm que ser respeitadas as prescrições municipais e as normas legais (p. ex. Departamento Regulador da Construção Civil).

Para condução do ar de exaustão para uma chaminé de fumos ou de gases de combustão, que não esteja em funcionamento, é necessária uma autorização das entidades competentes.

☞ **Se o exaustor funcionar com exaustão, o funcionamento simultâneo de aparelhos dependentes de uma chaminé** (como por ex. aquecedores a gás, óleo ou carvão, esquentadores e acumuladores) **tem que ser garantida a renovação do ar necessário,** para a combustão perfeita dos aparelhos antes referidos.

É possível um funcionamento sem qualquer perigo, se não for ultrapassada a depressão de 4 Pa (0,04 mbar) no local de instalação dos aparelhos de queima.

Isto pode ser conseguido se o ar necessário à combustão puder ser reposto, através de aberturas não fecháveis, p. ex. em portas, janelas e em ligação com caixas murais de alimentação ou de saída de ar, ou ainda através doutras medidas técnicas, como trancagem recíproca ou semelhantes.

Se a renovação de ar fresco não for suficiente, existe o perigo de envenenamento, provocado pelo retorno dos gases provenientes da combustão.

Uma caixa mural de entrada/saída de ar não garante, por si só, o cumprimento do valor limite.

Nota: Na avaliação tem que ser considerada sempre a necessidade global de ventilação da habitação.
No funcionamento de aparelhos de cozinhar, como por ex. placas e fogões a gás, esta regra não se aplica.

Se o exaustor funcionar com circulação de ar – com filtro de carvão activo – não há qualquer tipo de limitação.

Se o ar da exaustão for conduzido através da parede exterior, deve ser utilizada uma caixa mural telescópica.

Potência optimizada do exaustor:

- ❑ Tubo de exaustão curto e liso.
- ❑ Tubo com número mínimo de curvas.
- ❑ Diâmetro do tubo e curvas tão grandes quanto possível.

  A utilização de tubos de aspiração longos e rugosos no seu interior, muitas curvas, ou diâmetros reduzidos, provoca uma alteração nas condições optimizadas de ventilação e, simultaneamente, um aumento do nível de ruídos.

  ⚠ **O fabricante do exaustor não assume qualquer responsabilidade nas reclamações atribuídas ao planeamento e instalação da tubagem.**

- ❑ **Tubos circulares:** Recomendamos um diâmetro interior de **150 mm,** mas no mínimo de 120 mm
- ❑ **Canais planos** têm que ter um secção equivalente ao diâmetro dos tubos. **Eles não devem ter nenhum desvio muito pronunciado.**
  ø 120 mm ca. 113 cm²
  ø 150 mm ca. 177 cm²
- ❑ **Se os diâmetros dos tubos apresentarem diferenças:** Deverão ser aplicadas cintas de vedação.
- ❑ **No funcionamento com exaustão de ar,** deve ser garantida uma renovação de ar suficiente.

Função de circulação de ar

- ❑ Com filtro de carvão activo, se não existirem condições para funcionamento de exaustão.

⚠ O jogo completo de montagem pode ser adquirido nos nossos **Serviços Técnicos.**
O número de encomenda correspondente pode ser encontrado no final destas Instruções de Serviço.

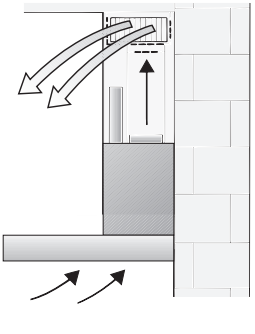

Ligação do tubo de exaustão ø 150 mm:

- ❑ Fixar o tubo de exaustão directamente na tubuladura de ar.

Ligação do tubo de exaustão ø 120 mm:

- ❑ Fixar a redução directamente no bocal.

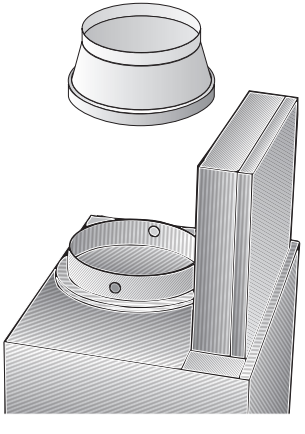

- ❑ Fixar o tubo de exaustão na redução.

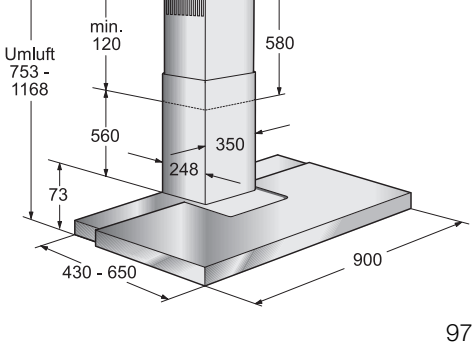

Antes da montagem

Preparação da parede

- ❑ A parede tem que ser plana e vertical.
- ❑ Tem que ser prevista uma fixação segura das buchas.

Peso em Kg

Exaustão de ar	Circulação de ar
23,4	24,8

Reservamo-nos o direito a alterações técnicas no âmbito do desenvolvimento técnico.

Alteração de funcionamento por exaustão para circulação de ar

Alteração do comando electrónico para funcionamento por circulação de ar:

- ❑ A regulação original de fabrica é para funcionamento por exaustão de ar.
- ❑ O exaustor tem que estar ligado à corrente eléctrica mas fora de funcionamento.

1. Manter premida a tecla **0**.
2. Enquanto a indicação 0 estiver iluminada, premir, também, a tecla →| até que fique oluminada a indicação C. Depois, soltar a teclas.

- ❑ A indicação C apaga-se, passado pouco tempo. O comando electrónico está regulado para circulação de ar.
- ❑ Repetindo as operações **1** e **2,** o comando electrónico é, novamente, alterado para funcionamento por exaustão. (Indicação =).

Ligação eléctrica

O exaustor só deve ligado a uma tomada com protecção de terra e instalada de acordo com as normas em vigor.
A tomada, com protecção de terra, deve ser instalada no tecto, se possível directamente sobre o revestimento da chaminé.

Características eléctricas:

Encontram-se na chapa de características no interior do aparelho – que está à vista depois de retirar os caixilhos do filtro.

⚠ Para reparações, desligar o exaustor da corrente eléctrica.

Comprimento do cabo de ligação: 1,30 m.

No caso de ser necessário uma ligação fixa:

O exaustor só pode ser ligado à corrente por um instalador eléctrico credenciado pela empresa distribuidora de electricidade.

Relativamente à instalação, deve ser previsto um dispositivo de corte. Como dispositivo de corte, são válidos interruptores com uma abertura de contactos superior a 3mm e corte multipolar. Daqui fazem parte os interruptores LS e protecções.

⚠ Se o cabo de ligação deste aparelho estiver danificado, ele terá que ser substituido pelo fabricante, pelos seus Serviços Técnicos ou, ainda, por uma pessoa qualificada, a fim de se evitarem situações de perigo para o utilizador.

Este exaustor corresponde às normas UE sobre protecção antiparasitária.

O exaustor está preparado para ser montado numa parede da cozinha.

1. Retirar o filtro de gorduras. (Ver instruções de serviço).
2. Traçar uma linha central na parede, desde o tecto até ao canto inferior do exaustor.
3. Com a ajuda do molde, marcar na parede as posições para os parafusos e desenhar, também, o contorno da área de suspensão, para que esta seja mais fácil.

⚠ Respeitar a distância mínima entre a placa de cozinhar e o exaustor, ou seja, **550 mm** no caso de discos eléctricos e de **650 mm** no caso de queimadores a gás. O canto inferior do molde corresponde ao canto inferior do exaustor.

4. Fazer 2 furos em cima e outros 2 furos em baixo ⌀ 8 mm para o ângulo de suporte e introduzir as buchas até estas ficarem à face com a parede.

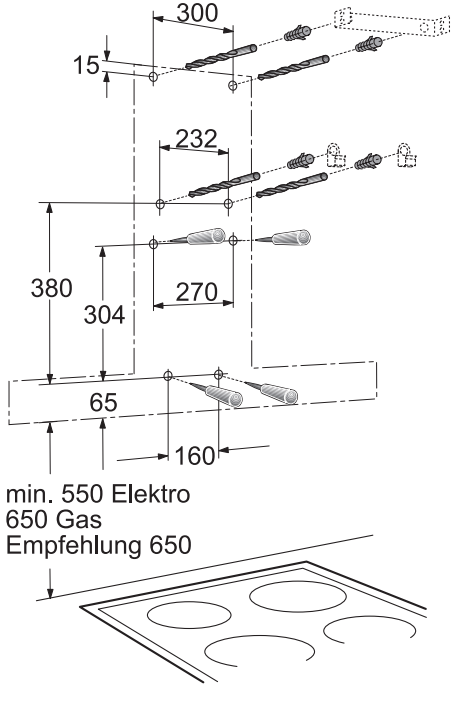

Nota: Ter em atenção a eventual necessidade de montagem de acessórios especiais.

5. Aparafusar o ângulo superior e os dois ângulos inferiores de fixação.

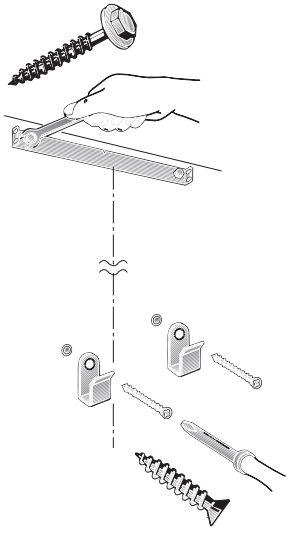

6. Pendurar o exaustor. Regular a altura e a posição horizontal com os parafusos de ajuste.

⚠ Retirar a chapa de encaminhamento do ar (ver filtros de carvão activo).

⚠ Verificar, se os 4 furos inferiores para fixação estão correctamente assinalados e, se necessário, marque-os novamente.

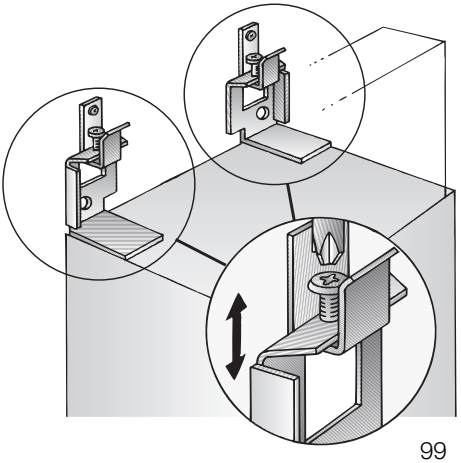

7. Retirar o exaustor.
Fazer os 4 furos de fixação inferiores ø 8 mm e introduzir as buchas à face com a parede.

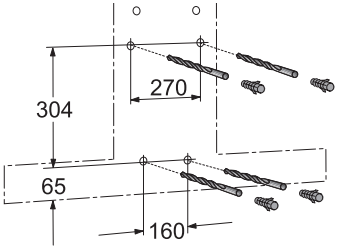

8. Pendurar o exaustor e fixá-lo com os 4 parafusos restantes.

9. Colar sobre cada um dos furos de fixação inferiores uma película na protecção da grelha.

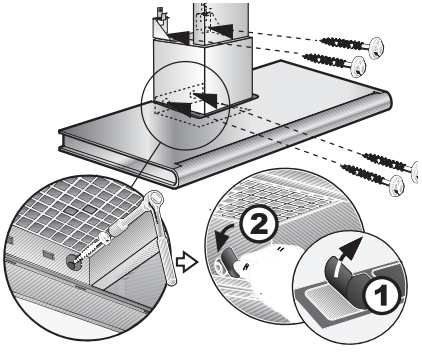

⚠ Voltar a montar a chapa de encaminhamento do ar (ver filtros de carvão activo).

10. Fazer a ligação dos tubos.

11. Fazer a ligação eléctrica.

12. Retirar com cuidado a película de protecção.
⚠ Procure evitar provocar danos nas superfícies delicadas de aço inox.

13. Enfiar o tubo decorativo superior (ranhuras para baixo) no tubo decorativo inferior.
⚠ Procure evitar riscos durante a introdução das duas partes do revestimento, uma na outra, colocando por ex., o gabarito de montagem como protecção sobre o canto do revestimento inferior.

14. Montar os dois tubos decorativos ligeiramente inclinados e, depois, deslocá-los para trás, até ao encosto na parede.

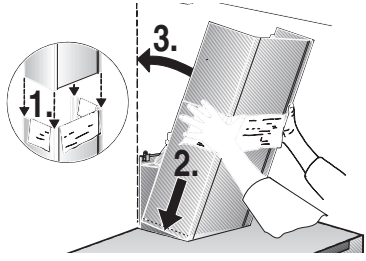

15. Deslocar, com cuidado, o tubo decorativo superior para cima e, com 2 parafusos, fixá-lo, lateralmente, no ângulo de fixação. suporte.

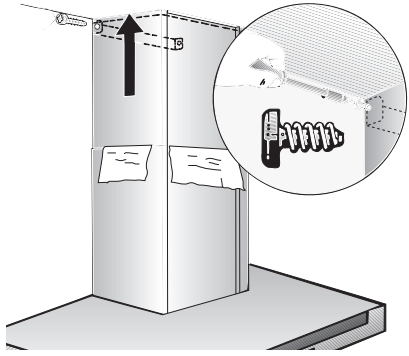

16. Desaparafusar as seguranças de transporte à esquerda e à direita. As seguranças de transporte devem ser entregues ao cliente para este as guardar.

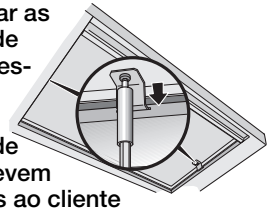

⚠ Depois de retirar as protecções para transporte, e durante a limpeza, deverá dar atenção às indicações relativamente ao **perigo de entalões.**

17. Voltar a montar o filtro de gordura (ver instruções de serviço).

Note

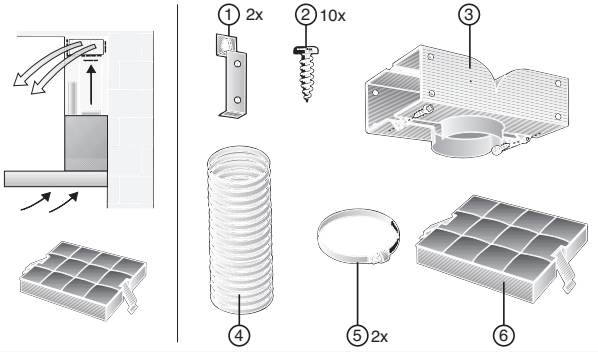

DHZ 5165

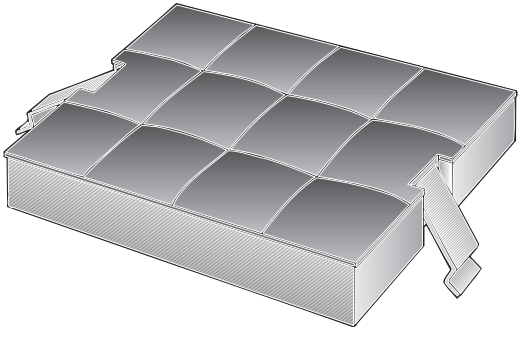

351210

Bosch-Infoteam (Mo. – Fr.: 8.00 – 18.00 Uhr erreichbar)

Für Produktinformationen sowie Anwendungs- und Bedienungsfragen:

Tel.: **01805 213413** oder unter **bosch-infoteam@bshg.com**

0,14 €/Min. aus dem Festnetz der T-Com, Mobil gegebenenfalls abweichend. Nur für Deutschland gültig!

Online-Shop: **www.bosch-eshop.com**

9000 032 298
Printed in Germany 0708 Es.