1.

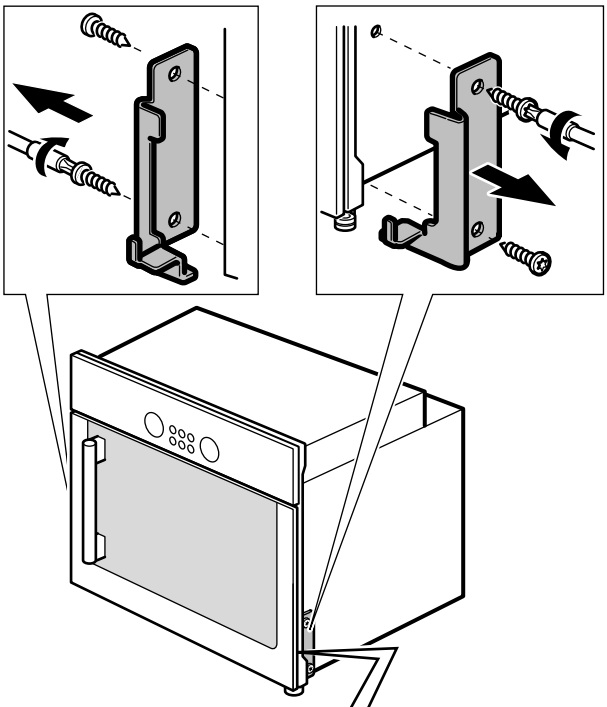

2.

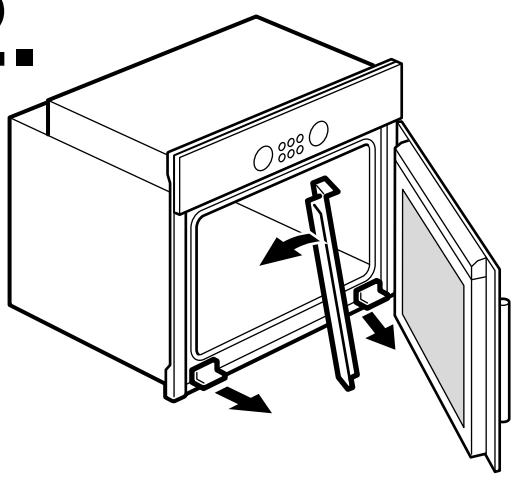

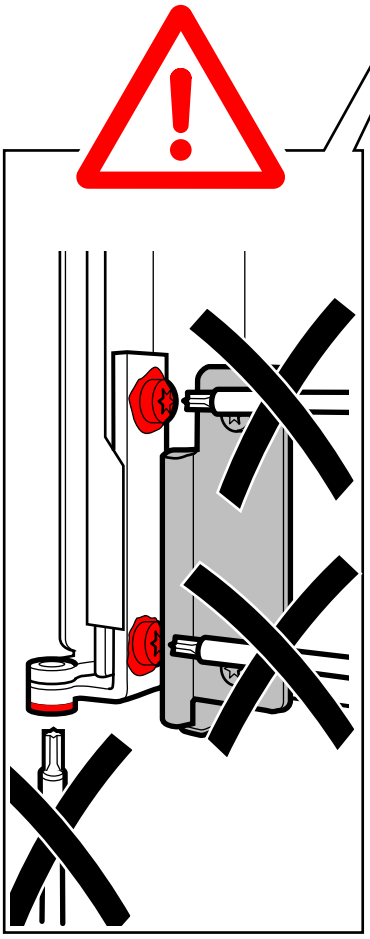

Achtung! Niemals die Backofentür ausbauen. Verletzungsgefahr.
Caution. Never remove the oven door. Risk of injury.
Attention ! Ne jamais déposer la porte du four. Risque de blessures !
Attenzione! Non smontare mai la porta del forno. Pericolo di lesioni!
Atención! No desmontar jamás la puerta del horno. ¡Peligro de lesión!
Atenção! Nunca desmonte a porta do forno. Perigo de ferimentos!
Pozor! Nikdy nedemontujte dvířka trouby. Nebezpečí úrazu.
Oprez! Nikad ne izgradite vrata pećnice. Opasnost od ozljede!
Figyelem! A sütőajtót soha ne szerelje le. Sérülésveszély!
Dikkat! Fırın kapağını asla çıkartmayınız. Yaralanma tehlikesi vardır.
Tähelepanu! Ärge kunagi eemaldage ahju ust. Vigastuse oht!
Pozor! Nikdy nedemontujte dvierka rúry. Nebezpečenstvo úrazu.
Let op! Nooit de ovendeur demonteren. Letselgevaar!
OBS! Afmonter aldrig ovndøren. Fare for personskade!
Obs! Demonter aldri stekeovnsdøren. Fare for personskader!
Obs! Ta inte av ugnsluckan! Risk för personskador!
Huomio: älä koskaan irrota uuninluukkua. Loukkaantumisvaara!
Προσοχή !Μην απομακρύνετε ποτέ την πόρτα του φούρνου. Κίνδυνος τραυματισμού!
Uwaga! Nigdy nie demontować drzwiczek piekarnika. Niebezpieczeństwo obrażeń ciała.
Внимание! Никогда не демонтируйте дверцу духового шкафа. Опасность травмирования!
Увага! Ніколи не розбирайте дверцята духовки. Небезпека поранення!
Dėmesio! Niekuomet nemėginkite išmontuoti orkaitės durelių. Pavojus susižeisti.
Uzmanību! Nekad neizjauciet cepeškrāsns durvis. Iespējams savainoties!